Типовые конструкции и
детали зданий и сооружений

Серия 1.186-5

Железобетонные кабины санитарно-технических узлов

жилых домов до 9 этажей
с высотой этажа 2,8 метра

Выпуск 7

gost.e-ecolog.ru

ГОСУДАРСТВЕННЫЙ КОМИТЕТ ПО ГРАЖДАНСКОМУ СТРОИТЕЛЬСТВУ И АРХИТЕКТУРЕ ПРИ ГОССТРОЕ СССР

ТИПОВЫЕ КОНСТРУКЦИИ И ДЕТАЛИ ЗДАНИЙ И СООРУЖЕНИЙ

СЕРИЯ 1.188-5

ЖЕЛЕЗОБЕТОННЫЕ КАБИНЫ САНИТАРНО-ТЕХНИЧЕСКИХ УЗЛОВ

ЖИЛЫХ ДОМОВ ДО 9 ЭТАЖЕЙ С ВЫСОТОЙ ЭТАЖА 2.8 МЕТРА

ВЫПУСК 7

САНИТАРНО-ТЕХНИЧЕСКИЕ ДЕТАЛИРОВОЧНЫЕ ЧЕРТЕЖИ РАЗОБЩЕННЫХ И СОВМЕЩЕННЫХ КАБИН ТИПА „КОЛПАК" ИЗ ТЯЖЕЛОГО ЦЕМЕНТНОГО БЕТОНА И КЕРАМЗИТОБЕТОНА

РАЗРАБОТАНЫ ЦНИИЭП ЖИЛИЩА ГОСУДАРСТВЕННОГО КОМИТЕТА ПО ГРАЖДАНСКОМУ СТРОИТЕЛЬСТВУ И АРХИТЕКТУРЕ ПРИ ГОССТРОЕ СССР

УТВЕРЖДЕНЫ И ВВЕДЕНЫ В ДЕЙСТВИЕ ГОСКОМИТЕТОМ ПО ГРАЖДАНСКОМУ СТРОИТЕЛЬСТВУ И АРХИТЕКТУРЕ ПРИ ГОССТРОЕ СССР С 30 СЕНТЯБРЯ 1976г. ПРИКАЗ №209 ОТ 22 СЕНТЯБРЯ 1976г.

Наименование	NN листов	NN страниц
Содержание выпуска. Пояснительная записка.	1	2
Узлы трубопроводов NN 1 - 11.	2	3
Узлы трубопроводов NN 12 - 19.	3	4
Узлы трубопроводов NN 20 - 31.	4	5
Узлы трубопроводов NN 32 - 41.	5	6
Узлы трубопроводов NN 42 - 51.	6	7
Узлы трубопроводов NN 52 - 63.	7	8
Узлы трубопроводов NN 64 - 75.	8	9
Узлы трубопроводов NN 76 - 83.	9	10
Узлы трубопроводов NN 84 - 90.	10	11
Узлы трубопроводов NN 91 - 97.	11	12
Узлы трубопроводов NN 98 - 103	12	13
Узлы трубопроводов NN 104 - 109	13	14
Узлы трубопроводов NN 110 - 117	14	15
Узлы трубопроводов NN 118 - 125	15	16
Узлы трубопроводов NN 126 - 133	16	17
Узлы трубопроводов NN 134 - 141	17	18
Узлы трубопроводов NN 142 - 146	18	19
Узлы трубопроводов NN 147 - 154	19	20
Узлы трубопроводов NN 155 - 162	20	21
Узлы трубопроводов NN 163 - 177	21	22
Вентиляционный патрубок N 178	22	23

Пояснительная записка

В настоящем выпуске помещены чертежи узлов трубопроводов для всех марок санитарно-технических кабин СК 11; СК 12; СК 13; СК 14; СК 15; СК 16; СК 17; СК 18.

Марки узлов трубопроводов для требуемого типа и марки санитарно-технической кабины определяются по комплектовочным ведомостям узлов трубопроводов /см. выпуск 6 санитарно-технические сборочные чертежи листы NN 35-46/.

Узлы трубопроводов холодного и горячего водоснабжения собираются из стальных водогазопроводных труб /ГОСТ 3262-62/ на фитингах /ГОСТ 8943-59 - ГОСТ 8969-59/; узлы трубопроводов канализации - из чугунных канализационных труб и фасонных частей к ним/ГОСТ 6942.0-69 - ГОСТ 6942.30-69/ и пластмассовых / ТУ 21-26-100-74/.

Отклонения от размеров предусмотренных проектов, не должны превышать ± 3 мм.

Узлы трубопроводов холодного и горячего водоснабжения должны быть испытаны на заводе гидравлическим давлением на 10 кгс/см^2 или пневматическим давлением на 1.5 кгс/см^2. Продолжительность гидравлического или пневматического испытания узлов трубопроводов следует принимать 1-2 мин.

Монтаж узлов трубопроводов ведется в соответствии с требованиями СНиП части III-Г. 1-62 и ТУ - 21-26-100-74.

Канализационные стояки.

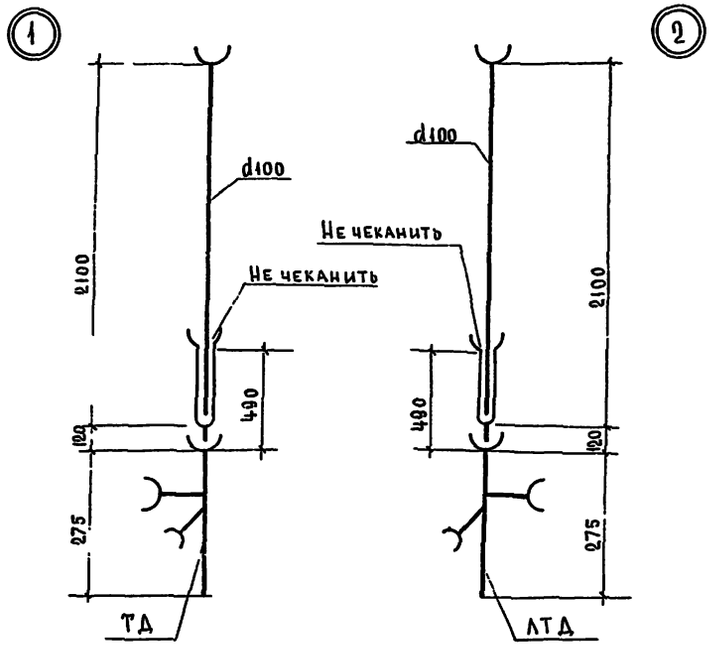

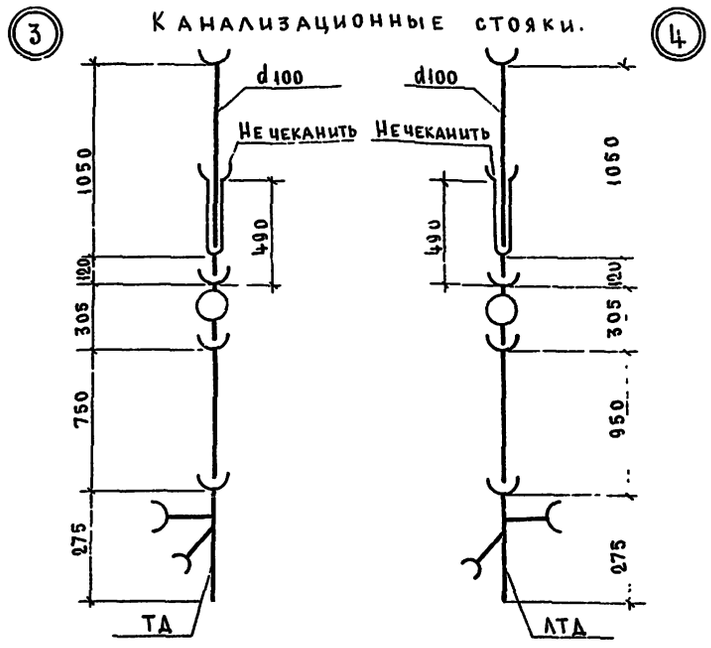

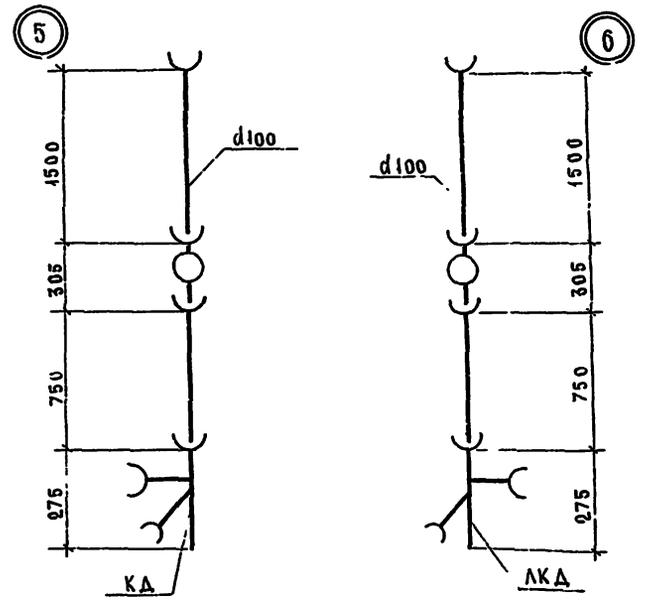

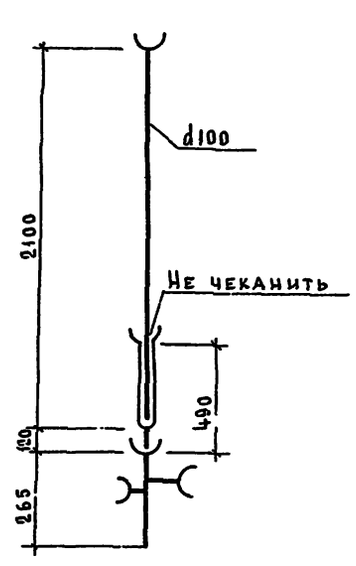

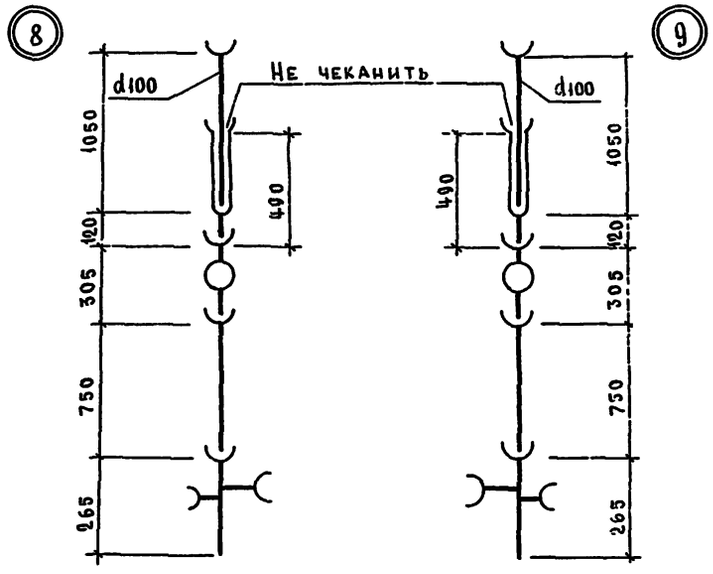

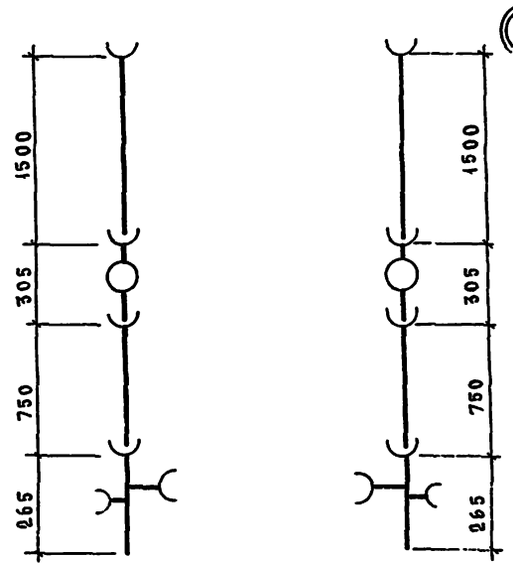

№ п/п	Наименование / Марка узла	d	Ед. изм	ГОСТ	1		2		3		4		5		6		7		8		9		10		11	
					К-во	Вес в кг	К-во	Вес в кг	К-во	Вес в кг	К-во	Вес в кг	К-во	Вес в кг	К-во	Вес в кг	К-во	Вес в кг	К-во	Вес в кг	К-во	Вес в кг	К-во	Вес в кг	К-во	Вес в кг
1	Труба чугунная канализационная	100	м	6942.3-69	2.1	26.2	2.1	26.2	1.8	24.5	1.8	24.5	2.25	29.7	2.25	29.7	2.1	26.2	1.8	24.5	1.8	24.3	2.25	29.7	2.25	29.7
2	Патрубок компенсационный	100	шт	6942.5-69	1	9.1	1	9.1	1	9.1	1	9.1	—	—	—	—	1	9.1	1	9.1	1	9.1	—	—	—	—
3	Крестовина двухплоскостная	100×100×50	"	6942.27-69	1	8.6	1	8.6	1	8.6	1	8.6	1	8.6	1	8.6	—	—	—	—	—	—	—	—	—	—
4	Ревизия	100	"	6942.30-69	—	—	—	—	1	8.0	1	8.0	1	8.0	1	8.0	—	—	1	8.0	1	8.0	1	8.0	1	8.0
5	Новая фасонная часть/крестовина/	100×100×50	"	проект ГОСТ	—	—	—	—	—	—	—	—	—	—	—	—	1	8.6	1	8.6	1	8.6	1	8.6	1	8.6
Общий вес узла в кг					43.9		43.9		50.2		50.2		46.3		46.3		43.9		50.2		50.2		46.3		46.3	

Канализационные стояки

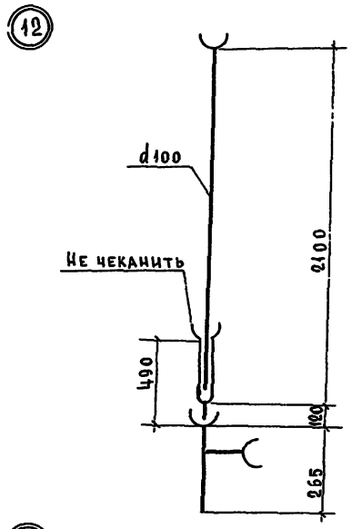

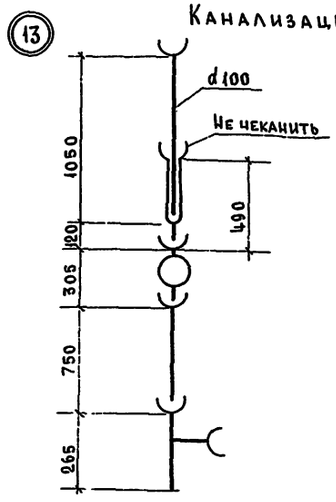

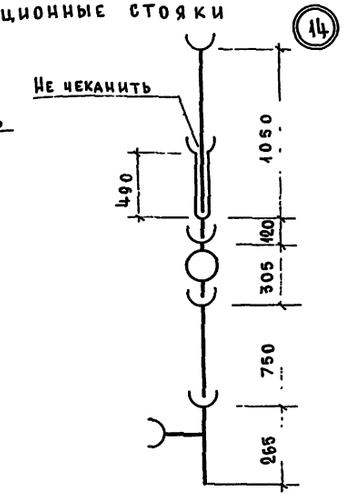

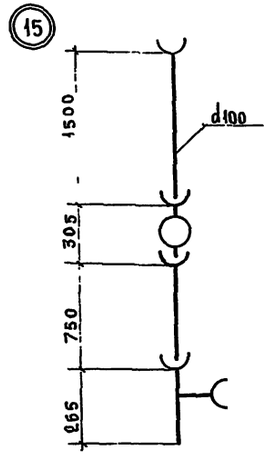

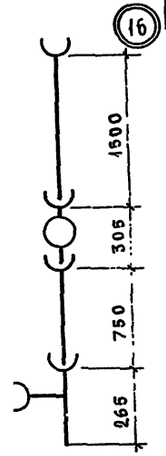

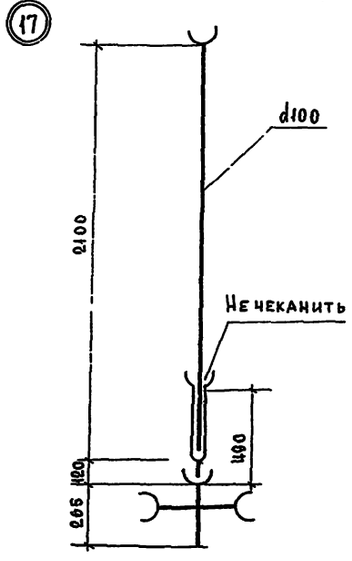

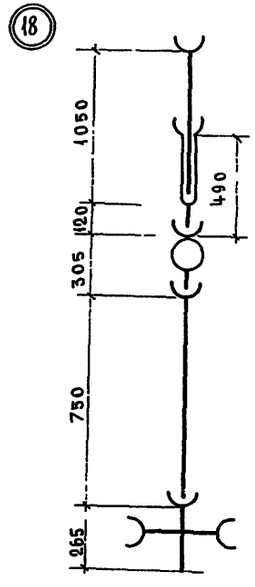

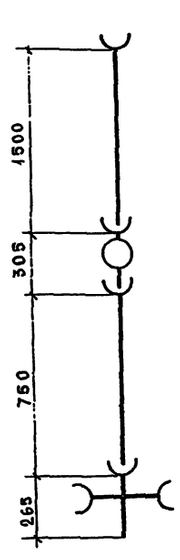

Спецификация

№№ п/п	Наименование / Марка узла	d	Ед. изм	ГОСТ	12 К-во	12 Вес в кг	13 К-во	13 Вес в кг	14 К-во	14 Вес в кг	15 К-во	15 Вес в кг	16 К-во	16 Вес в кг	17 К-во	17 Вес в кг	18 К-во	18 Вес в кг	19 К-во	19 Вес в кг
1	Труба чугунная канализационная	100	м	6942.3-69	2.1	26.2	1.8	24.5	1.8	24.5	2.25	29.7	2.25	29.7	2.1	26.2	1.8	24.5	2.25	29.7
2	Патрубок компенсационный	100	шт.	6942.5-69	1	9.1	1	9.1	1	9.1	—	—	—	—	1	9.1	1	9.1	—	—
3	Тройник прямой	100×100	"	6942.17-69	1	7.7	1	7.7	1	7.7	1	7.7	1	7.7	—	—	—	—	—	—
4	Крестовина прямая	100×100	"	6942.24-69	—	—	—	—	—	—	—	—	—	—	1	8.8	1	8.8	1	8.8
5	Ревизия	100	"	6942.30-69	—	—	1	8.0	1	8.0	1	8.0	1	8.0	—	—	1	8.0	1	8.0
Общий вес узла в кг					43.0		49.3		49.3		45.4		46.4		44.1		50.4		46.5	

г. Москва
Взамен

Подводка канализации

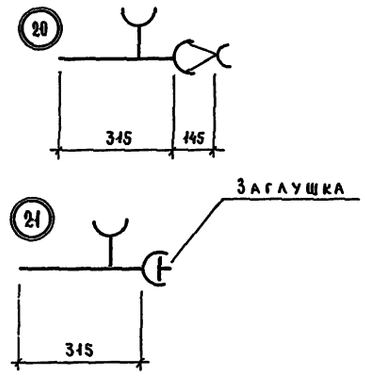

Подводка канализации к ванне

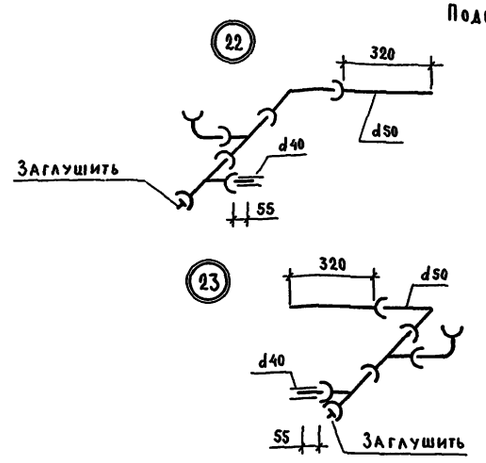

Подводка канализации

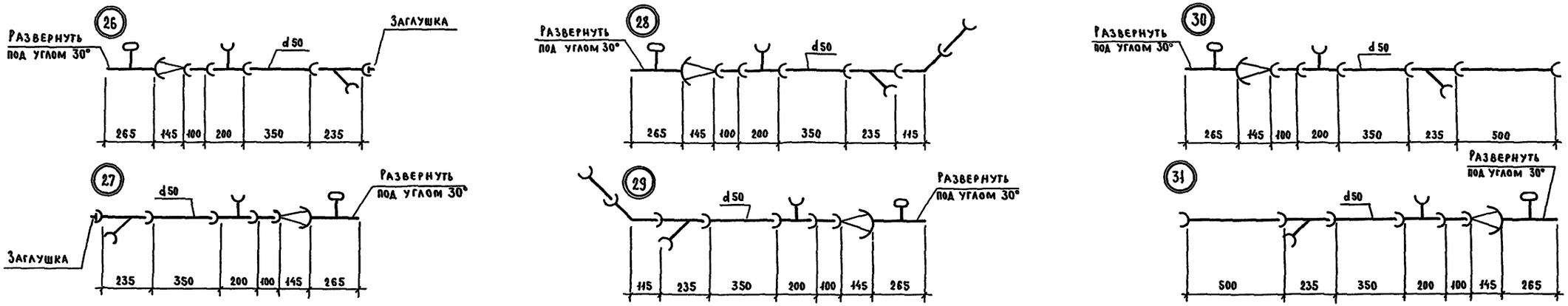

Спецификация

NN п/п	Наименование / Марка узла	d	Ед. изм	ГОСТ	20		21		22		23		24		25		26		27		28		29		30		31	
					К-во	Вес в кг	К-во	Вес в кг	К-во	Вес в кг	К-во	Вес в кг	К-во	Вес в кг	К-во	Вес в кг	К-во	Вес в кг	К-во	Вес в кг	К-во	Вес в кг	К-во	Вес в кг	К-во	Вес в кг	К-во	Вес в кг
1	Труба чугунная канализационная	50	м	6942.3-69	—	—	—	—	0.32	2.7	0.32	2.7	—	—	—	—	0.4	1.6	0.4	1.6	0.4	1.6	0.4	1.6	0.6	5.2	0.6	5.2
2	Патрубок ℓ=350	50	шт	6942.4-69	—	—	—	—	—	—	—	—	—	—	—	—	1	2.7	1	2.7	1	2.7	1	2.7	1	2.7	1	2.7
3	Патрубок переходной	50×100	"	6942.6-69	1	2.2	—	—	—	—	—	—	—	—	—	—	1	2.2	1	2.2	1	2.2	1	2.2	1	2.2	1	2.2
4	Колено	50	"	6942.8-69	—	—	—	—	2	4.2	2	4.2	2	4.2	2	4.2	—	—	—	—	—	—	—	—	—	—	—	—
5	Отвод 135°	50	"	6942.12-69	—	—	—	—	—	—	—	—	—	—	—	—	—	—	—	—	1	1.6	1	1.6	—	—	—	—
6	Тройник прямой	50×50	"	6942.17-69	—	—	—	—	2	5.4	2	5.4	2	5.4	2	5.4	1	2.7	1	2.7	1	2.7	1	2.7	1	2.7	1	2.7
7	" "	100×100	"	6942.17-69	—	—	—	—	—	—	—	—	—	—	—	—	1	7.7	1	7.7	1	7.7	1	7.7	1	7.7	1	7.7
8	" "	100 Д×100	"	"	1	8.3	1	8.3	—	—	—	—	—	—	—	—	—	—	—	—	—	—	—	—	—	—	—	—
9	" косой 45°	50×50	"	6942.22-69	—	—	—	—	—	—	—	—	—	—	—	—	1	3.1	1	3.1	1	3.1	1	3.1	1	3.1	1	3.1
10	Труба стальная водогазопроводная черная	40	м	3262-62	—	—	—	—	0.06	0.23	0.06	0.23	0.06	0.23	0.06	0.23	—	—	—	—	—	—	—	—	—	—	—	—
11	Муфта прямая короткая	40	шт	8954-59	—	—	—	—	1	0.37	1	0.37	1	0.37	1	0.37	—	—	—	—	—	—	—	—	—	—	—	—
12	Патрубок ℓ=150	50	"	6942.4-69	—	—	—	—	—	—	—	—	—	—	—	—	—	—	—	—	1	1.6	1	1.6	—	—	—	—
Общий вес узла в кг					10.5		8.3		12.9		12.9		10.2		10.2		20.0		20.0		23.2		23.2		23.6		23.6	

Подводка канализации к ванне.

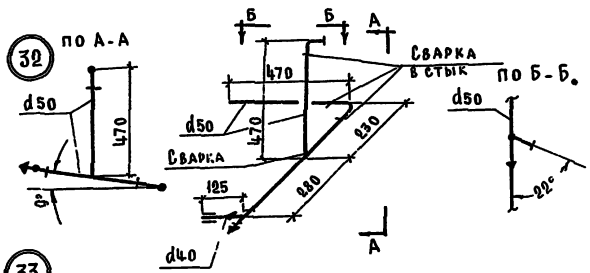

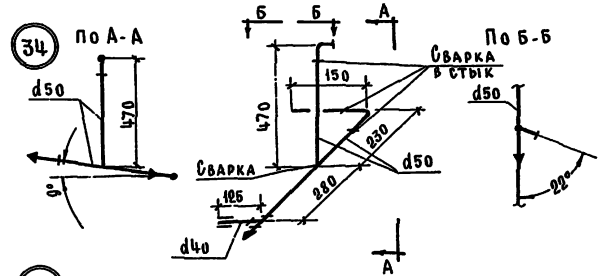

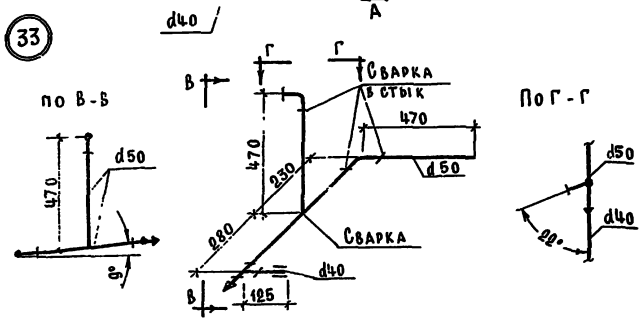

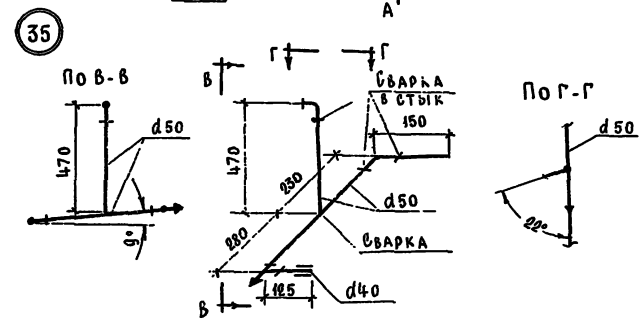

Подводка канализации

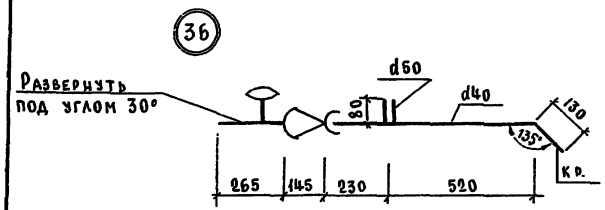

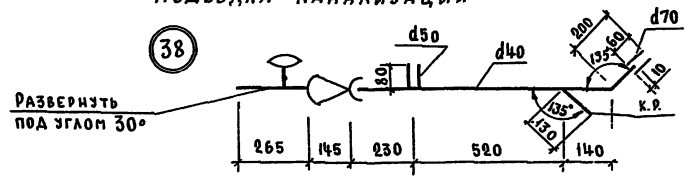

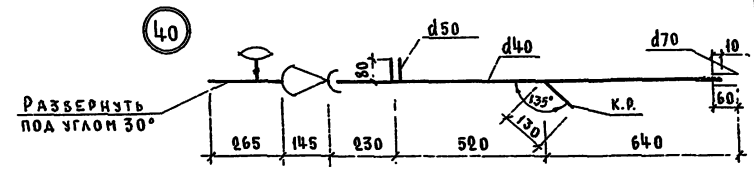

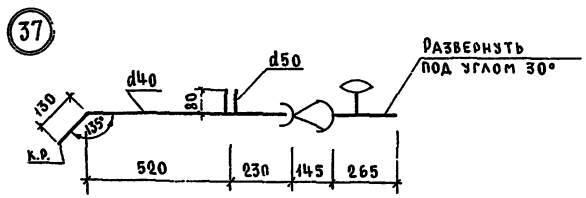

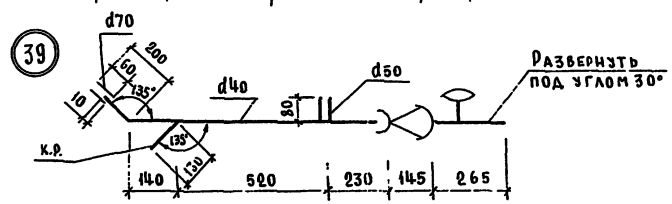

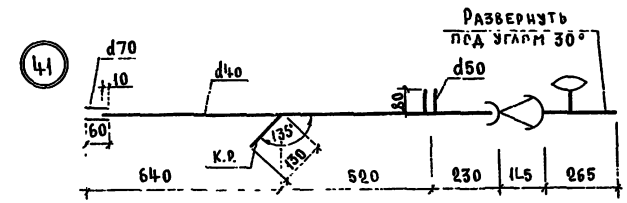

Спецификация

№№ п/п	Наименование / Марка узла	d	Ед. изм.	ГОСТ	32 К-во	32 Вес в кг	33 К-во	33 Вес в кг	34 К-во	34 Вес в кг	35 К-во	35 Вес в кг	36 К-во	36 Вес в кг	37 К-во	37 Вес в кг	38 К-во	38 Вес в кг	39 К-во	39 Вес в кг	40 К-во	40 Вес в кг	41 К-во	41 Вес в кг
1	Тр. стальн. водогазопроводн. черная	40	м	3262-62	0.12	0.46	0.12	0.46	0.12	0.46	0.12	0.46	0.88	3.38	0.88	3.38	1.17	4.49	1.17	4.49	1.47	5.65	1.47	5.65
2	" " "	50	"	"	1.45	7.08	1.45	7.08	1.13	5.54	1.13	5.54	0.08	0.39	0.08	0.39	0.08	0.39	0.08	0.39	0.08	0.39	0.08	0.39
3	" " "	70	"	"	—	—	—	—	—	—	—	—	—	—	—	—	0.06	0.42	0.06	0.42	0.06	0.42	0.06	0.42
4	Тройник переходной	50×40	шт.	8949-59	1	0.94	1	0.94	1	0.94	1	0.94	—	—	—	—	—	—	—	—	—	—	—	—
5	Муфта прямая короткая	40	"	8954-59	1	0.3	1	0.3	1	0.3	1	0.3	—	—	—	—	—	—	—	—	—	—	—	—
6	Пробка	50	"	8963-59	1	0.35	1	0.35	1	0.35	1	0.35	—	—	—	—	—	—	—	—	—	—	—	—
7	Отвод крутоизогнутый /нормаль ВНИИМ/	50	"	МН2913-62	2	1.64	2	1.64	2	1.64	2	1.64	—	—	—	—	—	—	—	—	—	—	—	—
8	Патрубок переходной	50×100	"	6942.6-69	—	—	—	—	—	—	—	—	1	2.2	1	2.2	1	2.2	1	2.2	1	2.2	1	2.2
9	Тройник прямой	100×100	"	6942.17-69	—	—	—	—	—	—	—	—	1	7.7	1	7.7	1	7.7	1	7.7	1	7.7	1	7.7
	Общий вес узла в кг				10.77		10.77		9.2		9.2		13.67		13.67		15.2		15.2		16.36		16.36	

Подводка канализации в плане

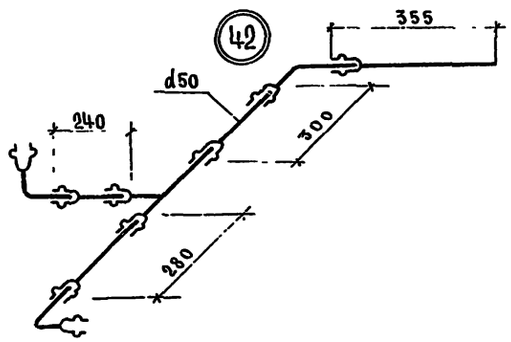

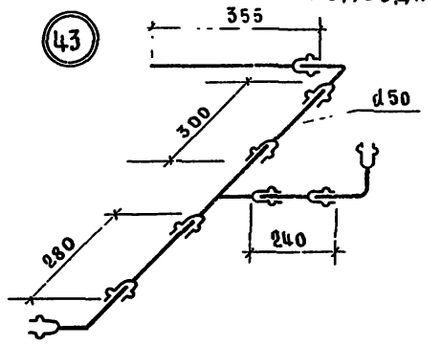

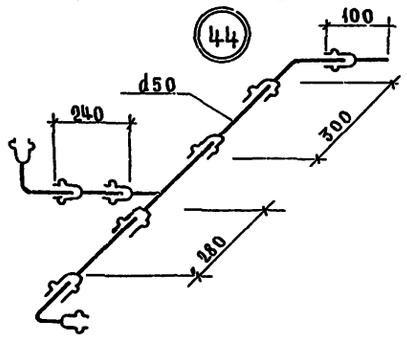

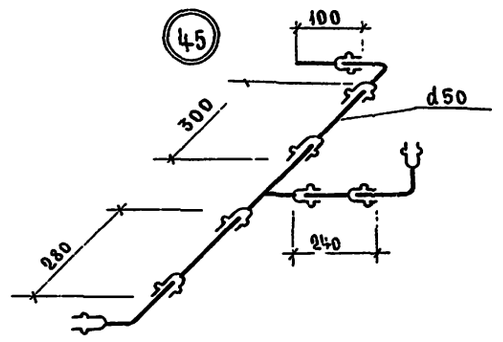

Подводка канализации

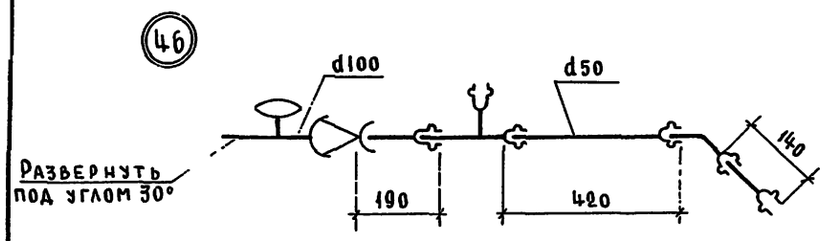

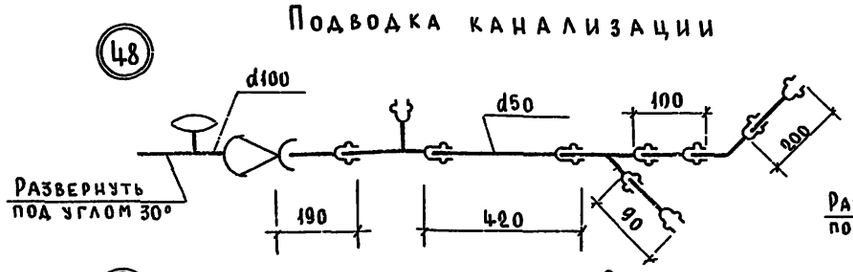

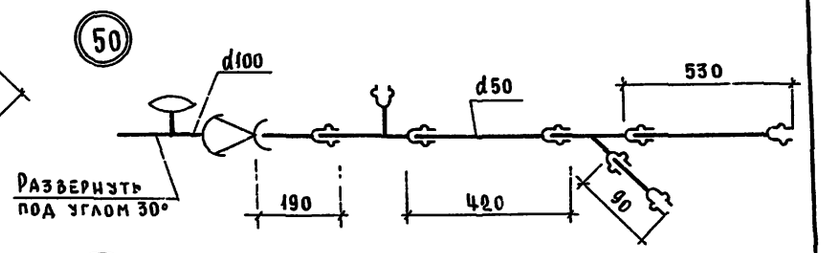

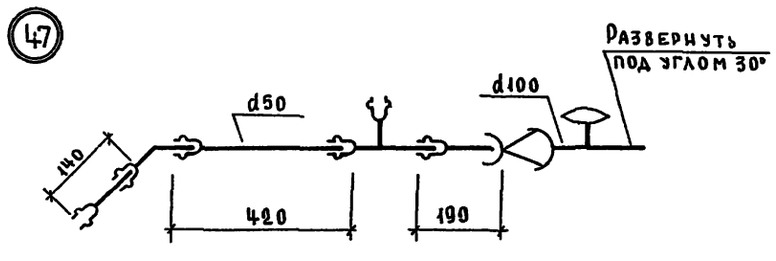

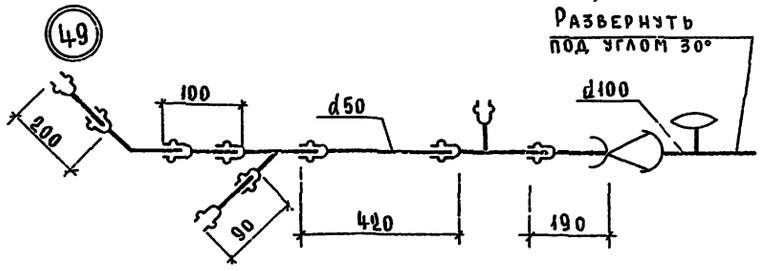

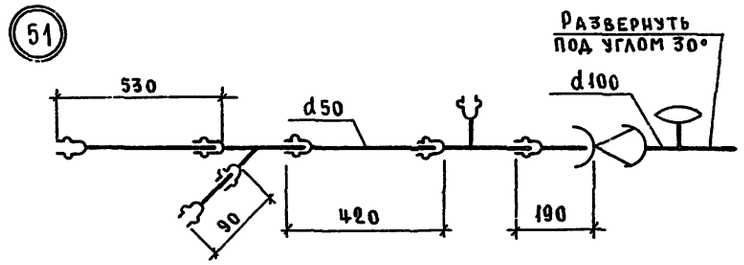

Спецификация

№№ п/п	Наименование / Марка узла	d	Ед. изм.	ГОСТ	42 К-во	42 Вес в кг	43 К-во	43 Вес в кг	44 К-во	44 Вес в кг	45 К-во	45 Вес в кг	46 К-во	46 Вес в кг	47 К-во	47 Вес в кг	48 К-во	48 Вес в кг	49 К-во	49 Вес в кг	50 К-во	50 Вес в кг	51 К-во	51 Вес в кг
1	Тр. канализац. из полиэтилена	50	м	ТУ 21-26-100-74	1.18	0.36	1.18	0.36	0.98	0.29	0.92	0.29	0.75	0.23	0.75	0.23	1.0	0.3	1.0	0.3	1.23	0.37	1.23	0.37
2	Колено из полиэтилена	50	шт.	"	3	0.18	3	0.18	3	0.18	3	0.18	—	—	—	—	—	—	—	—	—	—	—	—
3	Отвод 135°	50	"	"	—	—	—	—	—	—	—	—	1	0.05	1	0.05	1	0.05	1	0.05	—	—	—	—
4	Тройник прямой из полиэтилена	50×50	"	"	1	0.09	1	0.09	1	0.09	1	0.09	1	0.09	1	0.09	1	0.09	1	0.09	1	0.09	1	0.09
5	" косой 45° "	50×50	"	"	—	—	—	—	—	—	—	—	—	—	—	—	1	0.1	1	0.1	1	0.1	1	0.1
6	Патрубок переходной	100	"	6942.6-69	—	—	—	—	—	—	—	—	1	2.2	1	2.2	1	2.2	1	2.2	1	2.2	1	2.2
7	Тройник прямой	100×100		6942.17-69	—	—	—	—	—	—	—	—	1	2.7	1	2.7	1	2.7	1	2.7	1	2.7	1	2.7
Общий вес узла в кг					0.63		0.63		0.56		0.56		5.27		5.27		5.44		5.44		5.46		5.46	

ВЗАМЕН

52

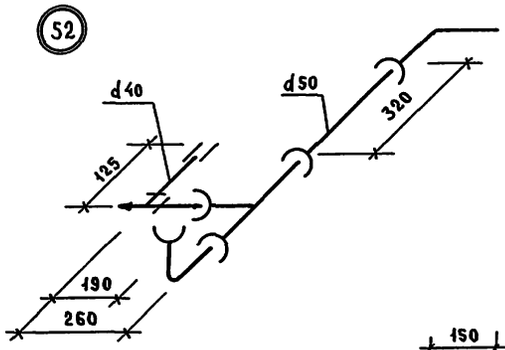

53

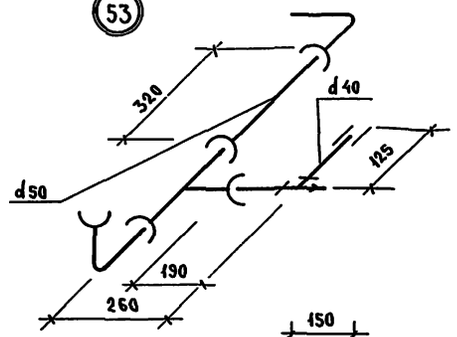

54

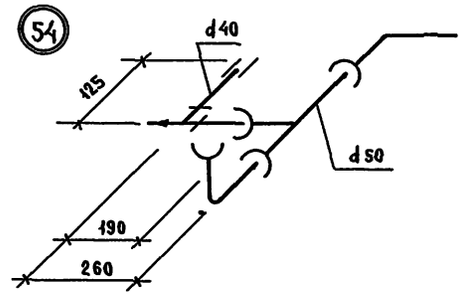

55

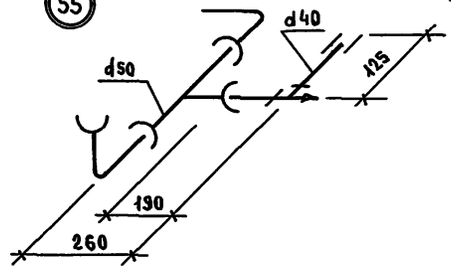

56

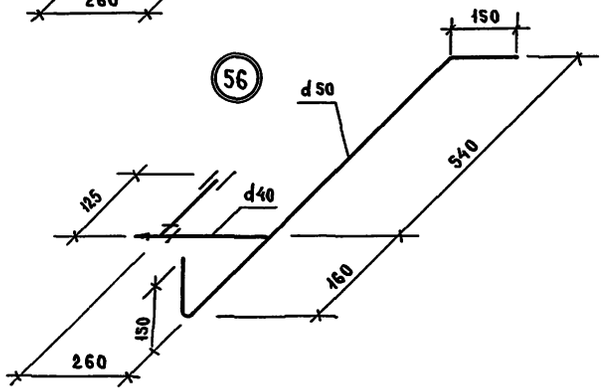

57

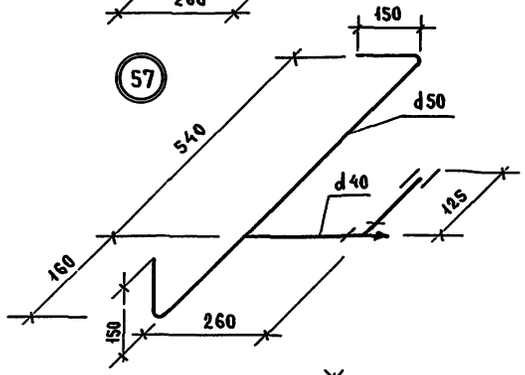

58

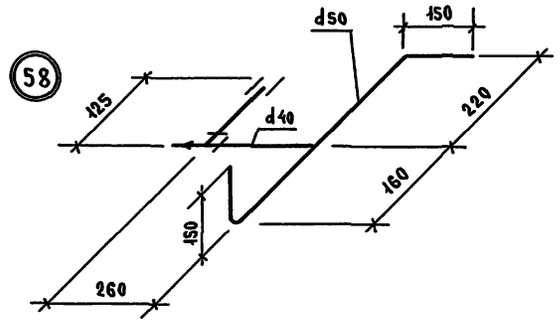

59

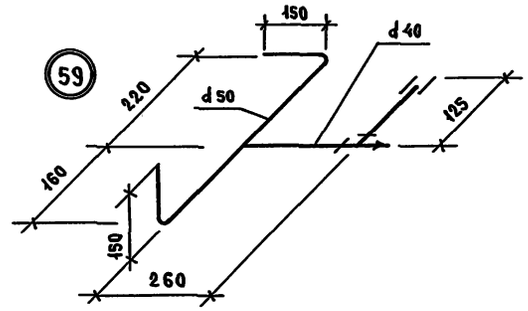

60

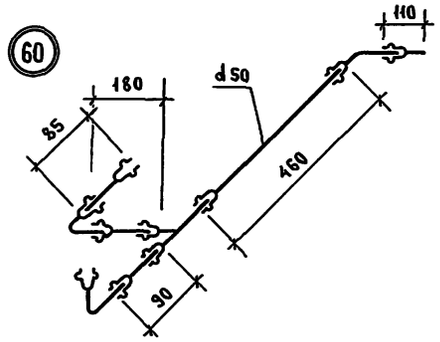

61

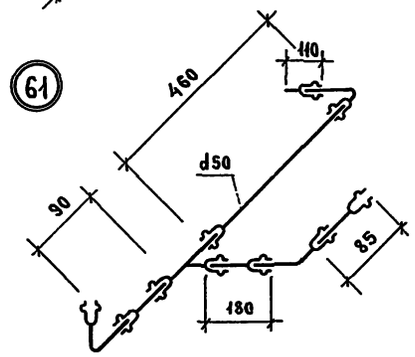

62

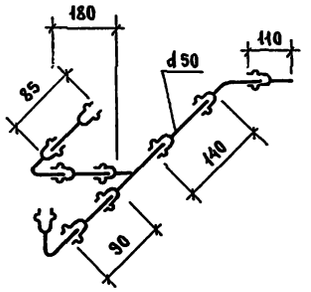

63

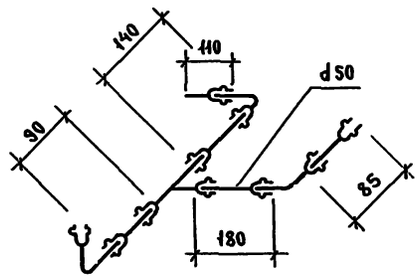

Спецификация

NN п/п	Наименование / Марка узла	d	Ед. из	ГОСТ	52		53		54		55		56		57		58		59		60		61		62		63	
					К-во	Вес в кг	К-во	Вес в кг	К-во	Вес в кг	К-во	Вес в кг	К-во	Вес в кг	К-во	Вес в кг	К-во	Вес в кг	К-во	Вес в кг	К-во	Вес в кг	К-во	Вес в кг	К-во	Вес в кг	К-во	Вес в кг
1	Труба чугунная канализационная	50	м	6942 3-69	0,32	2 7	0.32	2.7	—	—	—	—	—	—	—	—	—	—	—	—	—	—	—	—	—	—	—	—
2	Колено	50	шт	6942 8-69	2	4.2	2	4,2	2	4.2	2	4,2	—	—	—	—	—	—	—	—	—	—	—	—	—	—	—	—
3	Тройник прямой	50×50	"	6942.17-69	1	2 7	1	2 7	1	2 7	1	2.7	—	—	—	—	—	—	—	—	—	—	—	—	—	—	—	—
4	Труба стальн. водогазопроводн. черн.	40	м	3262-62	0 31	1.19	0 31	1.19	0,31	1.19	0,31	1,19	0.38	1.45	0 38	1.45	0 38	1,45	0.38	1.45	—	—	—	—	—	—	—	—
5	" "	50	"	"	—	—	—	—	—	—	—	—	1.00	4 88	1.00	4.88	0 68	3,32	0.68	3.32	—	—	—	—	—	—	—	—
6	Тройник прямой	40	шт	8948 - 59	1	0,68	1	0 68	1	0.68	1	0.68	1	0.68	1	0.68	1	0,68	1	0 68	—	—	—	—	—	—	—	—
7	Муфта прямая короткая	40	"	8954 - 59	1	0,3	1	0 3	1	0 3	1	0,3	1	0 3	1	0.3	1	0 3	1	0 3	—	—	—	—	—	—	—	—
8	Пробка	40	"	8963 - 59	1	0 21	1	0,21	1	0,21	1	0,21	1	0.3	1	0 3	1	0 3	1	0 3	—	—	—	—	—	—	—	—
9	Труба канализацион. из полиэтилена	50	"	ТУ 21-26-100-74	—	—	—	—	—	—	—	—	—	—	—	—	—	—	—	—	0 93	0 28	0.93	0 28	0.61	0.18	0 61	0 18
10	Колено	50	"	"	—	—	—	—	—	—	—	—	—	—	—	—	—	—	—	—	3	0.18	3	0 18	3	0.18	3	0.18
11	Тройник прямой	50×50	"	"	—	—	—	—	—	—	—	—	—	—	—	—	—	—	—	—	1	0.09	1	0.09	1	0.09	1	0 09
Общий вес узла в кг					11 98		11,98		9 28		9.28		7. 61		7 61		6 1		6 1		0 55		0.55		0.45		0 45	

ТК 1975

Узлы трубопроводов NN 52-63

Серия 1.188-5

Выпуск 7 | Лист 7

Стояки холодной воды

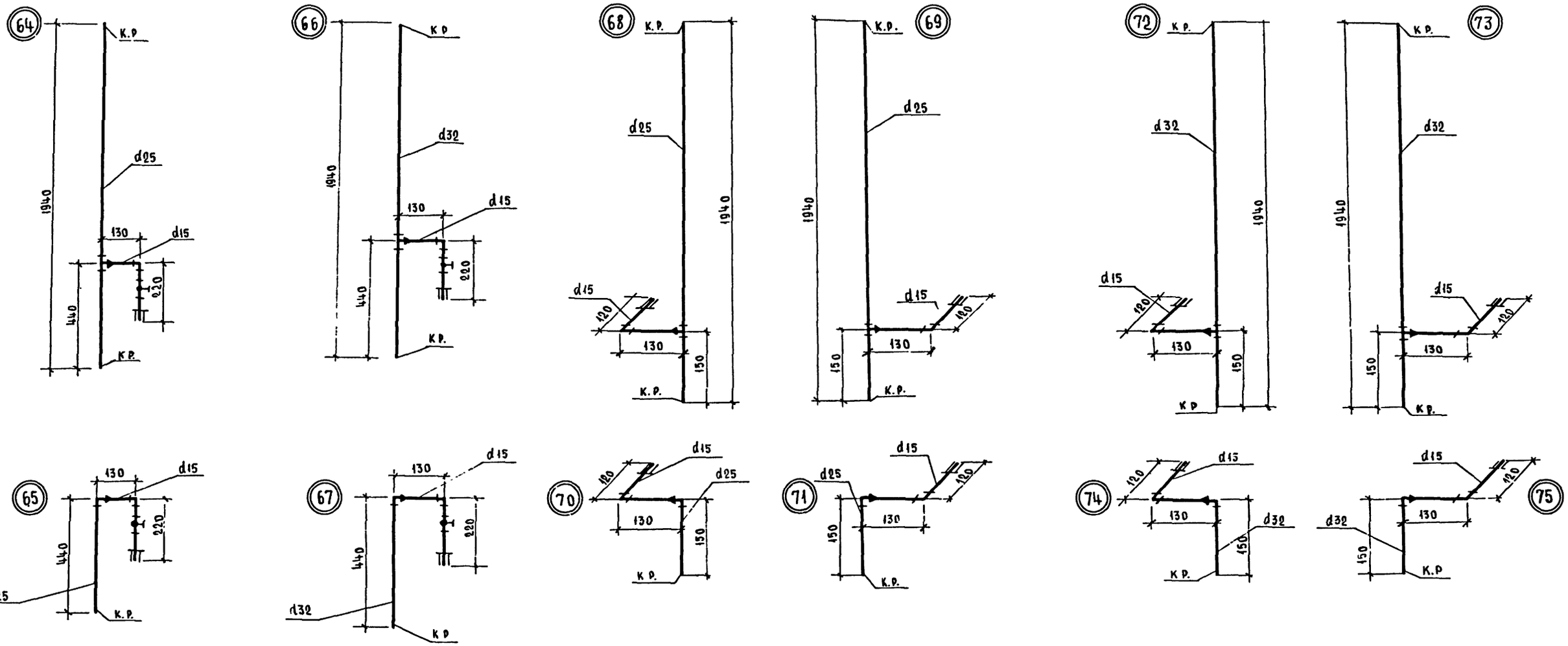

Спецификация

№№ пп	Наименование / Марка узла	d	Ед. изм	ГОСТ	64 К-во	64 Вес в кг	65 К-во	65 Вес в кг	66 К-во	66 Вес в кг	67 К-во	67 Вес в кг	68 К-во	68 Вес в кг	69 К-во	69 Вес в кг	70 К-во	70 Вес в кг	71 К-во	71 Вес в кг	72 К-во	72 Вес в кг	73 К-во	73 Вес в кг	74 К-во	74 Вес в кг	75 К-во	75 Вес в кг
1	Тр. стальная водогазопроводн. оцинков.	15	м	3262-62	0.35	0.45	0.35	0.45	0.35	0.45	0.35	0.46	0.25	0.32	0.25	0.32	0.25	0.32	0.25	0.32	0.25	0.32	0.25	0.32	0.25	0.32	0.25	0.32
2	" " "	25	"	"	1.94	4.64	0.44	1.05	—	—	—	—	1.94	4.64	1.94	4.64	0.15	0.36	0.15	0.36	1.94	5.99	1.94	5.99	0.15	0.46	0.15	0.46
3	" " "	32	"	"	—	—	—	—	1.94	6.00	0.44	1.37	—	—	—	—	—	—	—	—	—	—	—	—	—	—	—	—
4	Угольник прямой	15	шт.	8946-59	1	0.1	1	0.1	1	0.1	1	0.1	1	0.1	1	0.1	1	0.1	1	0.1	1	0.1	1	0.1	1	0.1	1	0.1
5	" "	32	"	"	—	—	—	—	—	—	1	0.36	—	—	—	—	—	—	—	—	—	—	—	—	1	0.36	1	0.36
6	" переходной	25×15	"	8947-59	—	—	1	0.17	—	—	—	—	—	—	—	—	1	0.17	1	0.17	—	—	—	—	—	—	—	—
7	Тройник переходной	25×15	"	8949-59	1	0.26	—	—	—	—	—	—	1	0.26	1	0.26	—	—	—	—	—	—	—	—	—	—	—	—
8	" "	32×15	"	"	—	—	—	—	1	0.35	—	—	—	—	—	—	—	—	—	—	1	0.35	1	0.35	—	—	—	—
9	Муфта прямая короткая	15	"	8954-59	1	0.065	1	0.065	1	0.065	1	0.065	1	0.065	1	0.065	1	0.065	1	0.065	1	0.065	1	0.065	1	0.065	1	0.065
10	Футорка	32×15	"	8960-59	—	—	—	—	—	—	1	0.19	—	—	—	—	—	—	—	—	—	—	—	—	—	—	1	0.19
11	Контргайка	15	"	8961-59	1	0.03	1	0.03	1	0.03	1	0.03	1	0.03	1	0.03	1	0.03	1	0.03	1	0.03	1	0.03	1	0.03	1	0.03
12	Вентиль проходн. муфтовый бронзов.	15	"	15б 3К	1	0.7	1	0.7	1	0.7	1	0.7	—	—	—	—	—	—	—	—	—	—	—	—	—	—	—	—
Общий вес узла в кг					6.25		2.57		7.7		3.27		5.42		5.42		1.05		1.05		6.86		6.86		1.53		1.53	

ТК 1975	Узлы трубопроводов №№ 64-75.	Серия 1.188-5	Выпуск 7	Лист 8

Стояки горячей воды /верхняя часть/

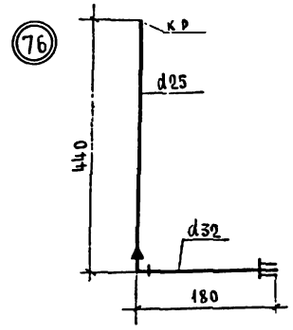

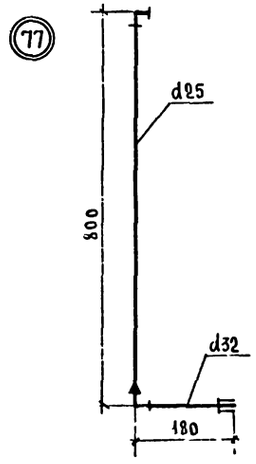

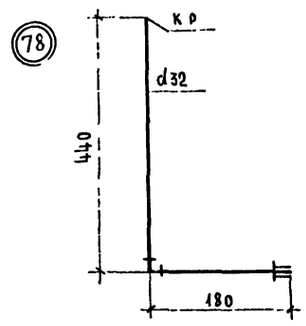

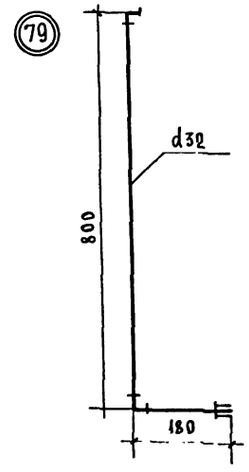

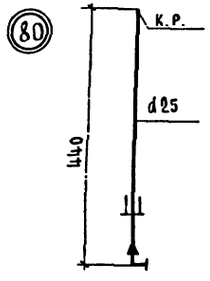

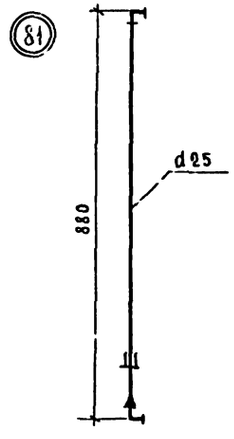

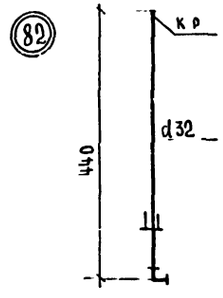

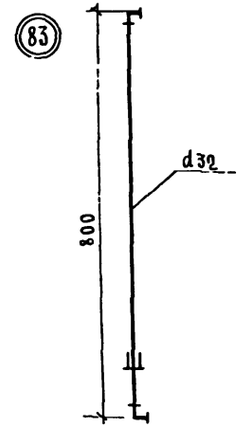

Спецификация

№№ пп	Наименование / Марка узла	d	Ед. изм.	ГОСТ	76 К-во	76 Вес в кг	77 К-во	77 Вес в кг	78 К-во	78 Вес в кг	79 К-во	79 Вес в кг	80 К-во	80 Вес в кг	81 К-во	81 Вес в кг	82 К-во	82 Вес в кг	83 К-во	83 Вес в кг
1	Тр стальная водогазопровод. оцинк	25	м	3262-62	0,44	1,05	0,8	1,91	0,62	1,92	0,96	2,73	0,44	1,05	0,8	1,91	—	—	—	—
2	" " "	32	"	"	0,18	0,56	0,18	0,56	—	—	—	—	—	—	—	—	0,44	1,36	0,8	2,47
3	Угольник прямой	25	шт.	8946-59	—	—	1	0,24	—	—	—	—	—	—	1	0,24	—	—	—	—
4	" "	32	"	"	—	—	—	—	1	0,36	2	0,72	—	—	—	—	1	0,36	2	0,72
5	" переходной	32×25	"	8947-59	1	0,3	1	0,3	—	—	—	—	1	0,3	1	0,3	—	—	—	—
6	Муфта прямая короткая	25	"	8954-59	—	—	—	—	—	—	—	—	1	0,15	—	—	—	—	—	—
7	" " "	32	"	"	1	0,22	1	0,22	1	0,22	1	0,22	—	—	1	0,22	1	0,22	1	0,22
8	Контргайка	25	"	8961-57	—	—	—	—	—	—	—	—	1	0,08	—	—	—	—	—	—
9	"	32	"	"	1	0,1	1	0,1	1	0,1	1	0,1	—	—	1	0,1	1	0,1	1	0,1
	Общий вес узла в кг				2,23		3,33		2,6		3,77		1,38		2,77		2,04		3,51	

Стояки горячей воды /нижняя часть/

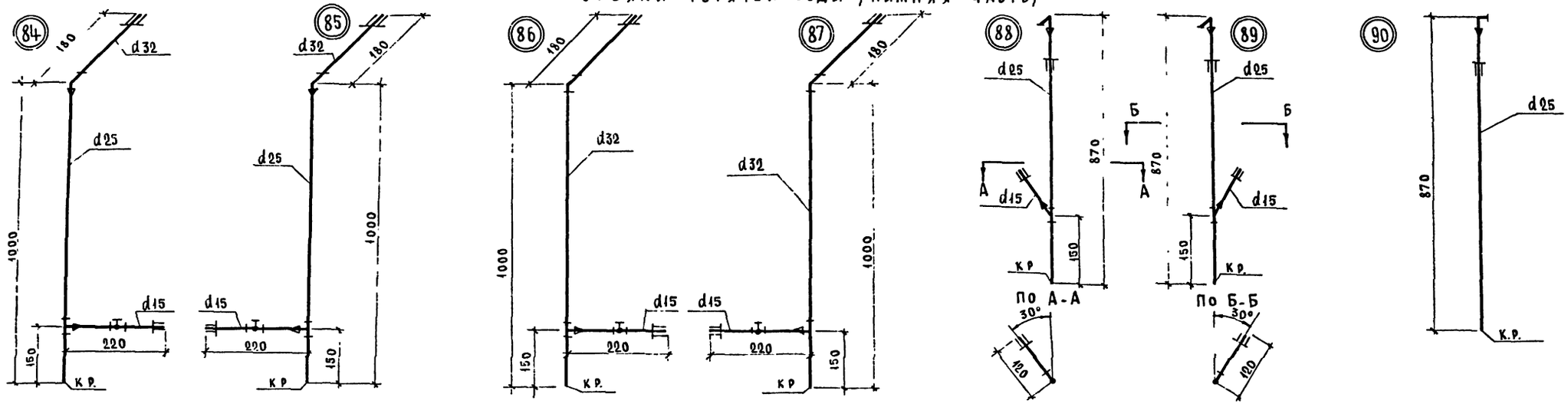

Спецификация

№№ п/п	Наименование / Марка узла	d	Ед. изм.	ГОСТ	84 К-во	84 Вес в кг	85 К-во	85 Вес в кг	86 К-во	86 Вес в кг	87 К-во	87 Вес в кг	88 К-во	88 Вес в кг	89 К-во	89 Вес в кг	90 К-во	90 Вес в кг
1	Тр. стальн. водогазопроводн. оцинков.	15	м	3262-62	0.22	0.28	0.22	0.28	0.22	0.28	0.22	0.28	0.12	0.15	0.12	0.15	—	—
2	" " "	25	"	"	1.0	2.39	1.0	2.39	—	—	—	—	0.87	2.08	0.87	2.08	0.87	2.08
3	" " "	32	"	"	0.18	0.56	0.18	0.56	1.18	3.65	1.18	3.65	—	—	—	—	—	—
4	Угольник прямой	32	шт.	8946-59	—	—	—	—	1	0.36	1	0.36	—	—	—	—	—	—
5	" переходной	32×25	"	8947-59	1	0.3	1	0.3	—	—	—	—	1	0.3	1	0.3	1	0.3
6	Тройник "	25×15	"	8949-59	1	0.26	1	0.26	—	—	—	—	—	—	—	—	—	—
7	" "	32×15	"	"	—	—	—	—	1	0.35	1	0.35	—	—	—	—	—	—
8	Муфта прямая короткая	15	"	8954-59	1	0.07	1	0.07	1	0.07	1	0.07	1	0.07	1	0.07	—	—
9	" "	25	"	"	—	—	—	—	—	—	—	—	—	—	—	—	1	0.15
10	" "	32	"	"	1	0.22	1	0.22	1	0.22	1	0.22	1	0.22	1	0.22	—	—
11	Контргайка	15	"	8961-59	1	0.03	1	0.03	1	0.03	1	0.03	1	0.03	1	0.03	—	—
12	"	25	"	"	—	—	—	—	—	—	—	—	—	—	—	—	1	0.08
13	"	32	"	"	1	0.1	1	0.1	1	0.1	1	0.1	1	0.1	1	0.1	—	—
14	Вентиль проходн. муфтов. бронзов.	15	"	15 б 3 э	1	0.7	1	0.7	1	0.7	1	0.7	—	—	—	—	—	—
Общий вес узла в кг					4.91		4.91		5.76		5.76		2.95		2.95		2.61	

Стояки горячей воды /нижняя часть/

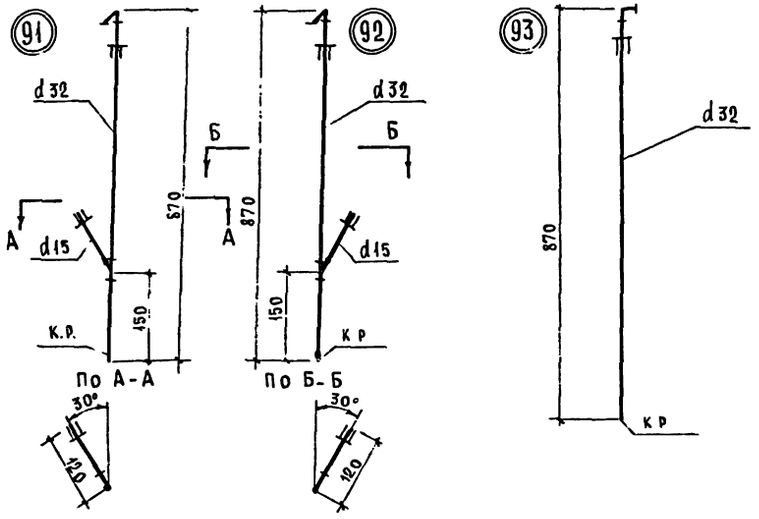

Циркуляционные стояки

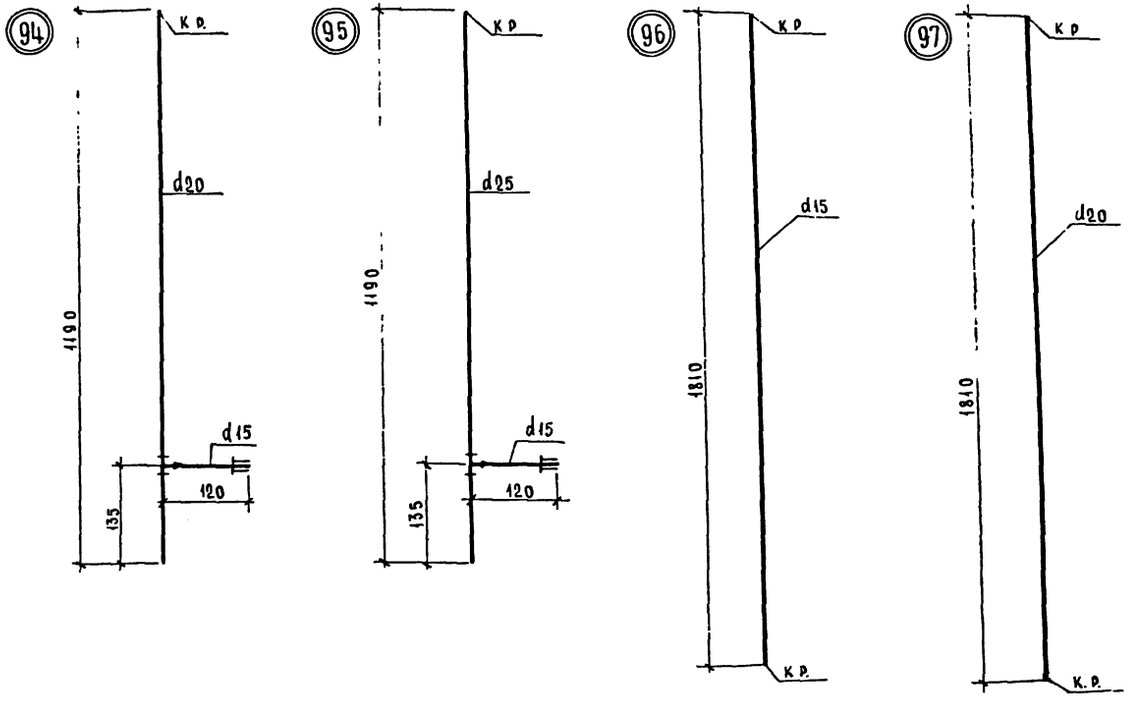

Спецификация

№№ п/п	Наименование / Марка узла	d	Ед. изм	ГОСТ	91 К-во	91 Вес в кг	92 К-во	92 Вес в кг	93 К-во	93 Вес в кг	94 К-во	94 Вес в кг	95 К-во	95 Вес в кг	96 К-во	96 Вес в кг	97 К-во	97 Вес в кг
1	Труба стальная водогазопроводн. оцинков	15	м	3262-62	0.12	0.15	0.12	0.15	—	—	0.12	0.15	0.12	0.15	1.81	2.32	—	—
2	" " "	20	"	"	—	—	—	—	—	—	1.19	1.96	—	—	—	—	1.81	3.01
3	" " "	25	"	"	—	—	—	—	—	—	—	—	1.19	2.84	—	—	—	—
4	" " "	32	"	"	0.87	2.69	0.87	2.69	0.87	2.68	—	—	—	—	—	—	—	—
5	Угольник прямой	32	шт.	8946-59	1	0.36	1	0.36	1	0.36	—	—	—	—	—	—	—	—
6	Тройник переходной	20×15	"	8949-59	—	—	—	—	—	—	1	0.19	—	—	—	—	—	—
7	" "	25×15	"	"	—	—	—	—	—	—	—	—	1	0.26	—	—	—	—
8	" "	32×15	"	"	1	0.35	1	0.35	—	—	—	—	—	—	—	—	—	—
9	Муфта прямая короткая	15	"	8954-59	1	0.07	1	0.07	—	—	1	0.07	1	0.07	—	—	—	—
10	" " "	32	"	"	1	0.22	1	0.22	1	0.22	—	—	—	—	—	—	—	—
11	Контргайка	15	"	8961-59	1	0.03	1	0.03	—	—	1	0.03	1	0.03	—	—	—	—
12	"	32	"	"	1	0.11	1	0.11	1	0.11	—	—	—	—	—	—	—	—
Общий вес узла в кг					3.98		3.98		3.37		2.42		3.35		2.32		3.01	

Перемычки

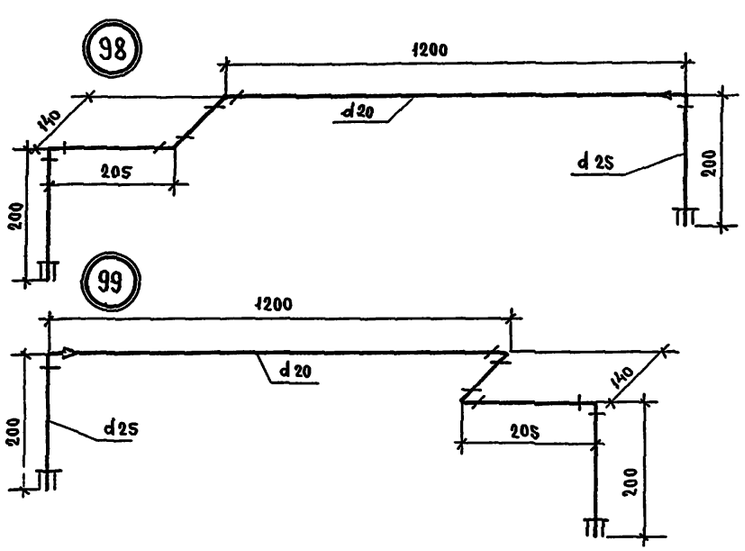

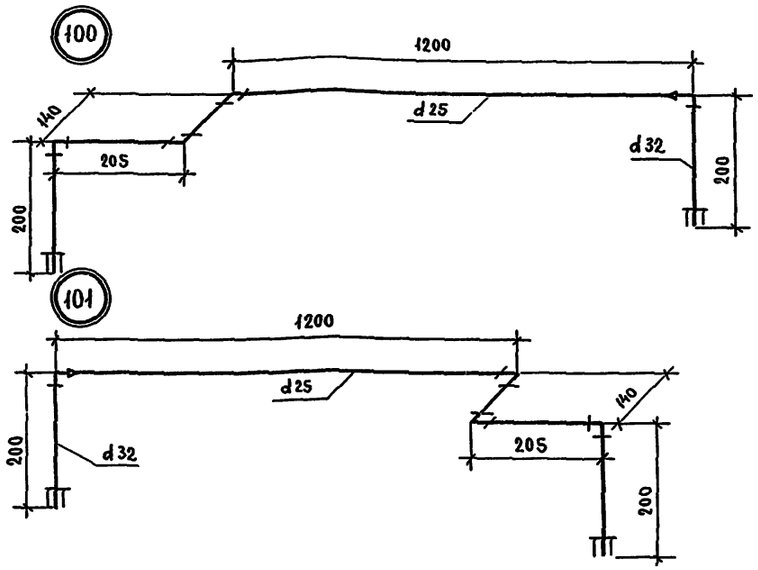

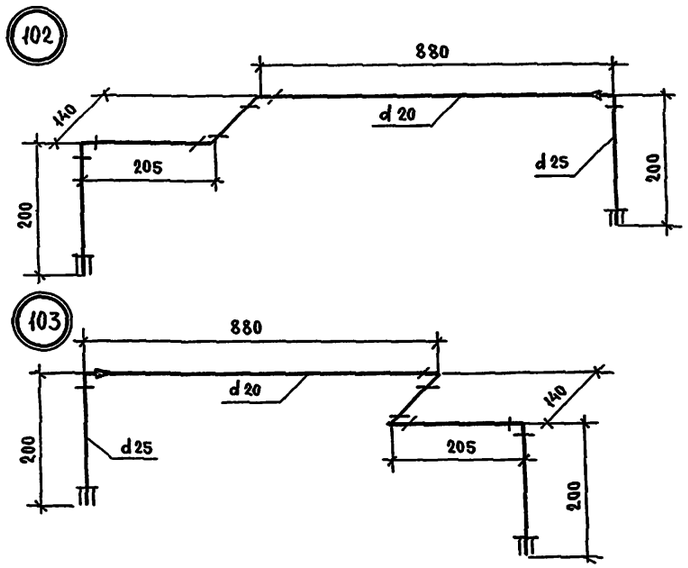

Спецификация

NN п/п	Наименование / Марка узла	d	Ед. изм.	ГОСТ	98		99		100		101		102		103	
					К-во	Вес в кг	К-во	Вес в кг	К-во	Вес в кг	К-во	Вес в кг	К-во	Вес в кг	К-во	Вес в кг
1	Тр. стальная водогазопроводн. оцинков.	20	м	3262-62	1.75	2.91	1.75	2.91	—	—	—	—	1.43	2.37	1.43	2.37
2	" " "	25	"	"	0.2	0.68	0.2	0.68	1.75	4.18	1.75	4.18	0.2	0.63	0.2	0.68
3	" " "	32	"	"	—	—	—	—	0.2	0.62	0.2	0.62	—	—	—	—
4	Угольник прямой	20	шт	8946-59	3	0.45	3	0.45	—	—	—	—	3	0.45	3	0.45
5	" "	25	"	"	—	—	—	—	3	0.72	3	0.72	—	—	—	—
6	" переходной	25×20	"	8947-59	1	0.2	1	0.2	—	—	—	—	1	0.2	1	0.2
7	" "	32×25	"	"	—	—	—	—	1	0.3	1	0.3	—	—	—	—
8	Муфта прямая короткая	20	"	8954-59	1	0.1	1	0.1	—	—	—	—	1	0.1	1	0.2
9	" " "	25	"	"	1	0.45	1	0.45	1	0.45	1	0.45	1	0.45	1	0.45
10	" " "	32	"	"	—	—	—	—	1	0.22	1	0.22	—	—	—	—
11	Контргайка	20	"	8961-59	1	0.04	1	0.04	—	—	—	—	1	0.04	1	0.04
12	"	25	"	"	1	0.08	1	0.08	1	0.08	1	0.08	1	0.08	1	0.08
13	"	32	"	"	—	—	—	—	1	0.11	1	0.11	—	—	—	—
Общий вес узла в кг.					4.61		4.61		6.38		6.38		4.17		4.17	

Перемычки

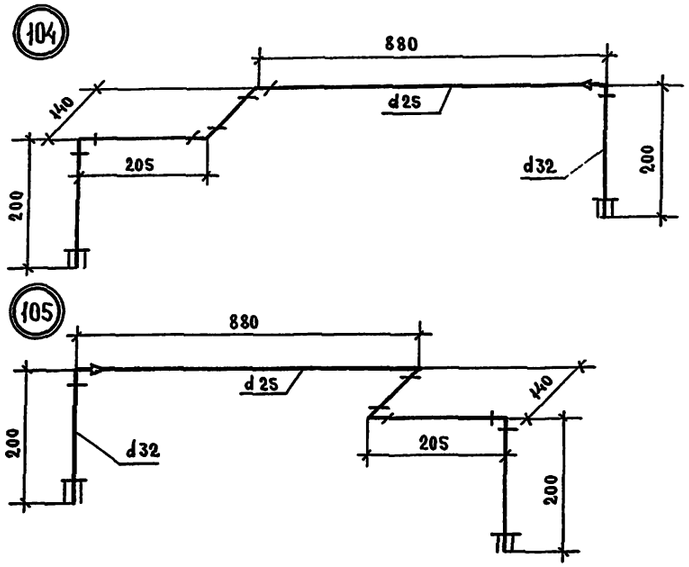

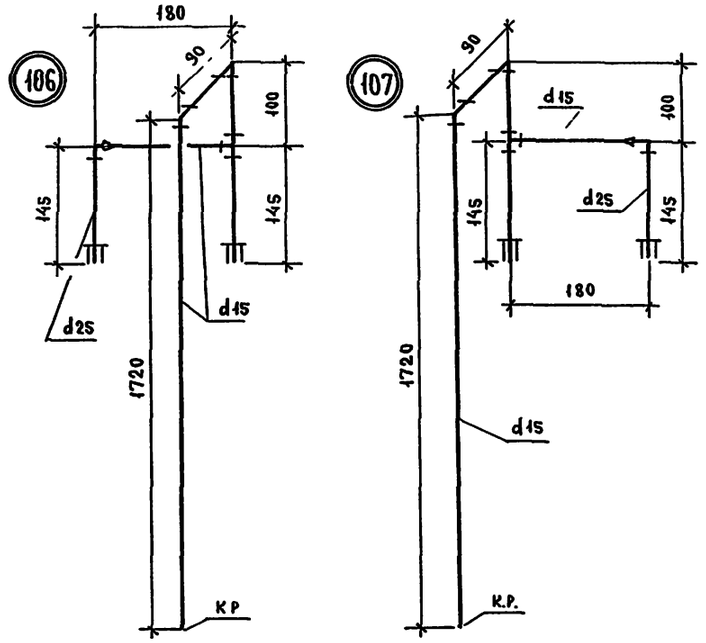

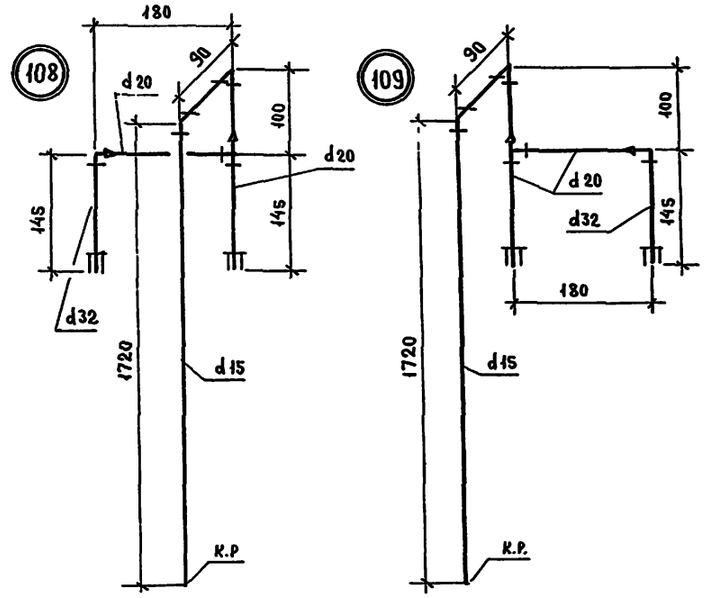

Спецификация

NN п/п	Наименование / Марка узла	d	Ед изм	ГОСТ	104 К-во	104 Вес в кг	105 К-во	105 Вес в кг	106 К-во	106 Вес в кг	107 К-во	107 Вес в кг	108 К-во	108 Вес в кг	109 К-во	109 Вес в кг
1	Тр. стальная водогазопроводн. оцинков.	15	м	3262-62	—	—	—	—	2.24	2.87	2.24	2.87	1.91	2.45	1.91	2.45
2	" " "	20	"	"	—	—	—	—	—	—	—	—	0.33	0.55	0.33	0.55
3	" " "	25	"	"	1.43	3.42	1.43	3.42	0.15	0.46	0.15	0.46	0.15	0.46	0.15	0.46
4	" " "	32	"	"	0.2	0.62	0.2	0.62	—	—	—	—	—	—	—	—
5	Угольник прямой	15	шт	8946-59	—	—	—	—	2	0.2	2	0.2	2	0.2	2	0.2
6	" "	25	"	"	3	0.72	3	0.72	—	—	—	—	—	—	—	—
7	" переходной	25×15	"	8947-59	—	—	—	—	1	0.17	1	0.17	—	—	—	—
8	" "	32×20	"	"	—	—	—	—	—	—	—	—	1	0.38	1	0.38
9	" "	32×25	"	"	1	0.3	1	0.3	—	—	—	—	—	—	—	—
10	Тройник прямой	15	"	8948-59	—	—	—	—	1	0.15	1	0.15	—	—	—	—
11	" "	20	"	"	—	—	—	—	—	—	—	—	1	0.28	1	0.28
12	Муфта прямая короткая	15	"	8954-59	—	—	—	—	1	0.07	1	0.07	—	—	—	—
13	" " "	20	"	"	—	—	—	—	—	—	—	—	1	0.1	1	0.7
14	" " "	25	"	"	1	0.15	1	0.15	1	0.15	1	0.15	—	—	—	—
15	" " "	32	"	"	1	0.22	1	0.22	—	—	—	—	1	0.22	1	0.22
16	Футорка	20×15	"	8960-59	—	—	—	—	—	—	—	—	1	0.06	1	0.06
17	Контргайка	15	"	8961-59	—	—	—	—	1	0.03	1	0.03	—	—	—	—
18	"	20	"	"	—	—	—	—	—	—	—	—	1	0.04	1	0.04
19	"	25	"	"	1	0.08	1	0.08	1	0.08	1	0.08	—	—	—	—
20	"	32	"	"	1	0.11	1	0.11	—	—	—	—	1	0.11	1	0.11
	Общий вес узла в кг				5.62		5.62		4.18		4.18		4.85		4.85	

Подводка холодной воды

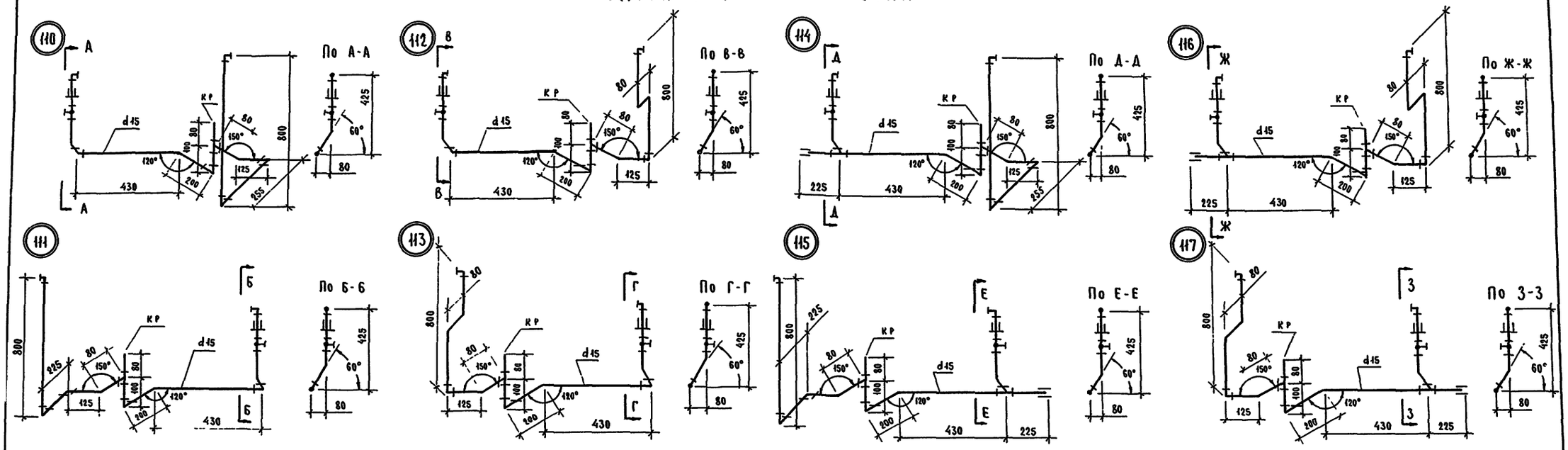

Спецификация

NN п/п	Наименование / Марка узла	d	Ед. изм	ГОСТ	110		111		112		113		114		115		116		117	
					К-во	Вес в кг	К-во	Вес в кг	К-во	Вес в кг	К-во	Вес в кг	К-во	Вес в кг	К-во	Вес в кг	К-во	Вес в кг	К-во	Вес в кг
1	Тр стальн водогазопроводн оцинков	15	м	3262-62	2.47	3.16	2.47	3.16	2.24	2.87	2.24	2.87	2.7	3.46	2.7	3.46	2.57	3.29	2.57	3.29
2	Угольник прямой	15	шт	8946-59	6	0.6	6	0.6	6	0.6	6	0.6	5	0.5	5	0.5	4	0.4	4	0.4
3	Тройник "	15	"	8948-59	1	0.15	1	0.15	1	0.15	1	0.15	2	0.3	2	0.3	2	0.3	2	0.3
4	Муфта прямая короткая	15	"	8954-59	1	0.07	1	0.07	1	0.07	1	0.07	2	0.14	2	0.14	2	0.14	2	0.14
5	Контргайка	15	"	8961-59	1	0.03	1	0.03	1	0.03	1	0.03	1	0.03	1	0.03	1	0.03	1	0.03
6	Вентиль проходн муфтов бронзов.	15	"	15Б3К	1	0.7	1	0.7	1	0.7	1	0.7	1	0.7	1	0.7	1	0.7	1	0.7
						4.71		4.71		3.42		3.42		5.13		5.13		4.86		4.86

Подводка холодной воды

118

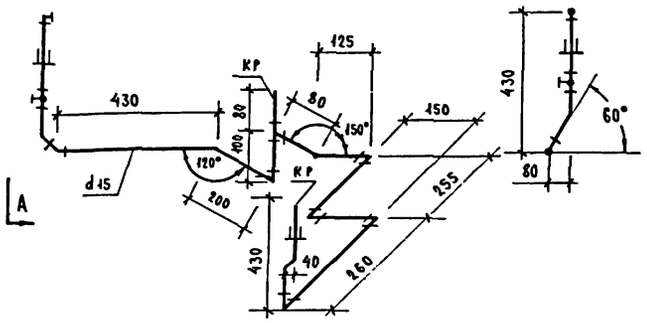

120

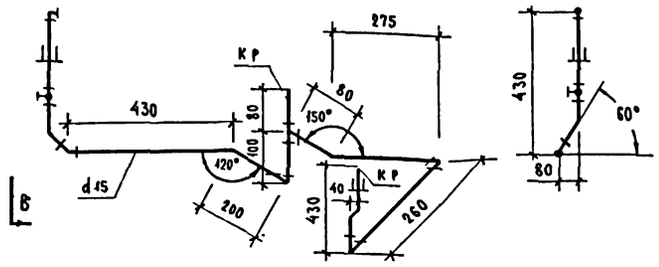

122

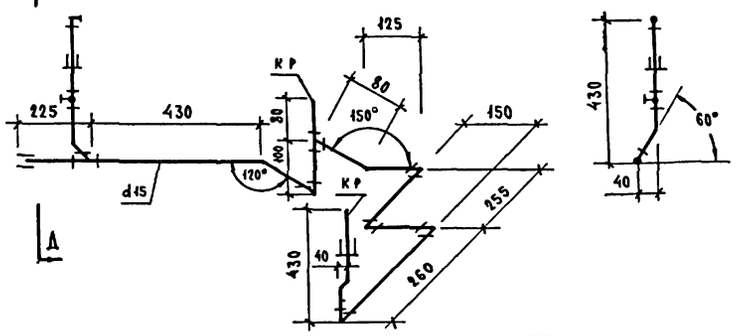

119

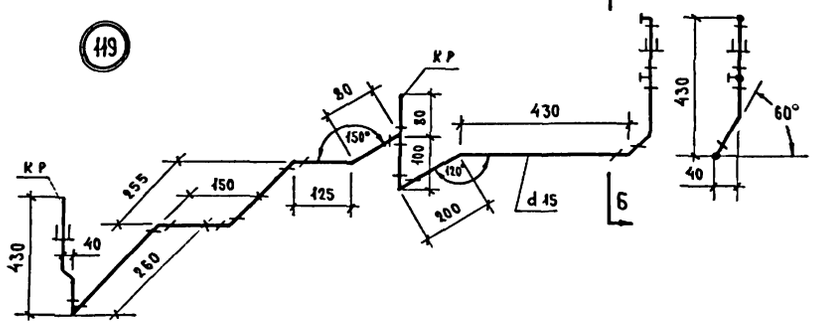

121

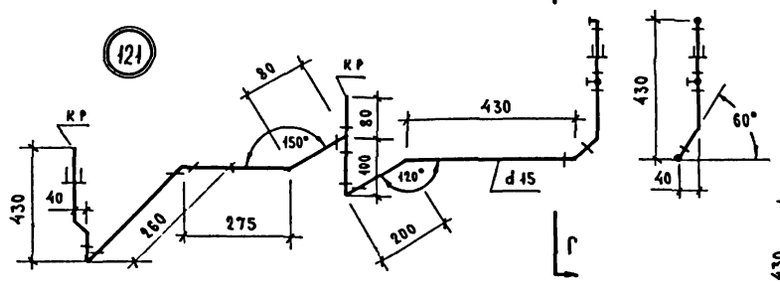

123

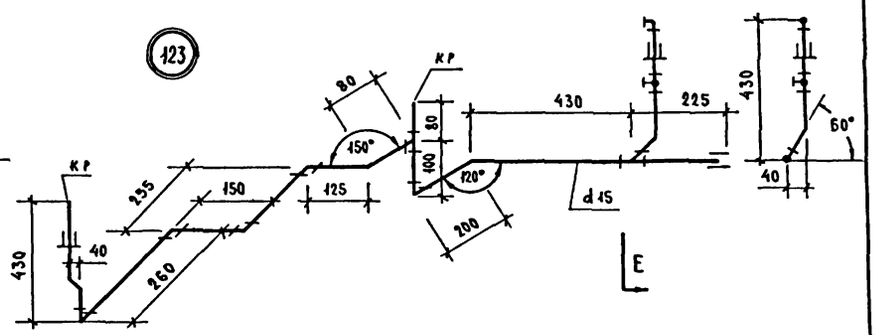

124

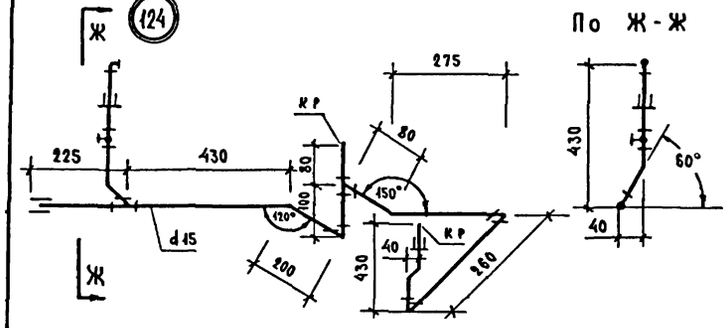

125

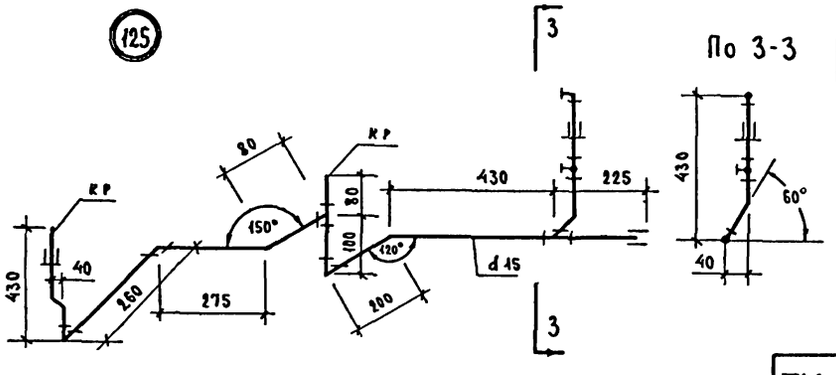

Спецификация

NN п/п	Наименование / Марка узла	d	Ед. изм	ГОСТ	118 К-во	118 Вес в кг	119 К-во	119 Вес в кг	120 К-во	120 Вес в кг	121 К-во	121 Вес в кг	122 К-во	122 Вес в кг	123 К-во	123 Вес в кг	124 К-во	124 Вес в кг	125 К-во	125 Вес в кг
1	Гр. стальн. водогазопроводн. оцинков.	15	м	3262-62	2.54	3.05	2.54	3.05	2.28	2.92	2.28	2.92	2.77	3.55	2.77	3.55	3.3	4.22	3.3	4.22
2	Угольник прямой	15	шт.	8946-59	7	0.7	7	0.7	5	0.5	5	0.5	6	0.6	6	0.6	6	0.6	6	0.6
3	Тройник "	15	"	8948-59	1	0.45	1	0.45	1	0.45	1	0.45	2	0.3	2	0.3	2	0.3	2	0.3
4	Муфта прямая короткая	15	"	8954-59	2	0.13	2	0.13	2	0.13	2	0.13	3	0.2	3	0.2	3	0.2	3	0.2
5	Контргайка	15	"	8961-59	2	0.06	2	0.06	2	0.06	2	0.06	2	0.06	2	0.06	2	0.06	2	0.06
6	Вентиль проходн. муфтов. бронзов.	15	"	15б3к	1	0.7	1	0.7	1	0.7	1	0.7	1	0.7	1	0.7	1	0.7	1	0.7
Общий вес узла в кг					4.79		4.79		4.46		4.46		5.41		5.41		6.08		6.08	

ТК 1975

Узлы трубопроводов NN 118-125.

Серия 1.188-5
Выпуск 7 | Лист 15

Взамен

126

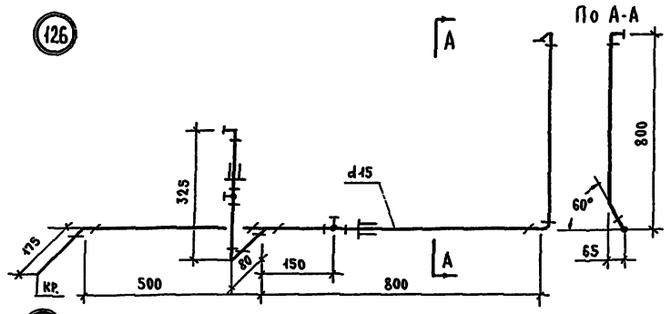

127

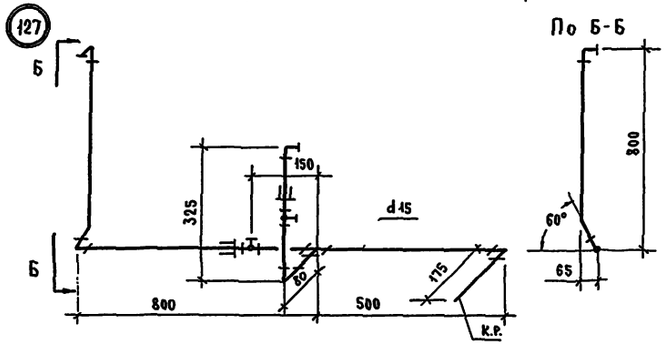

128

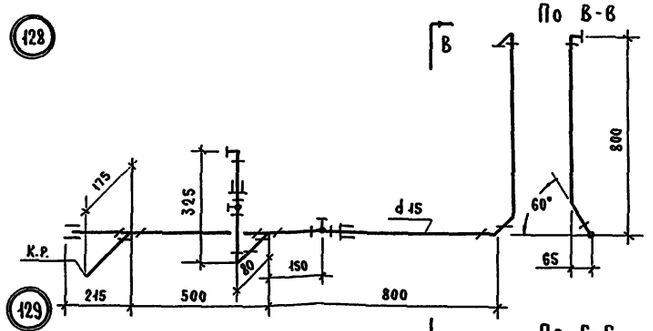

129

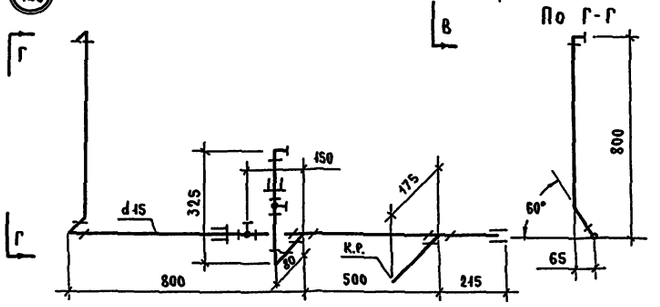

130

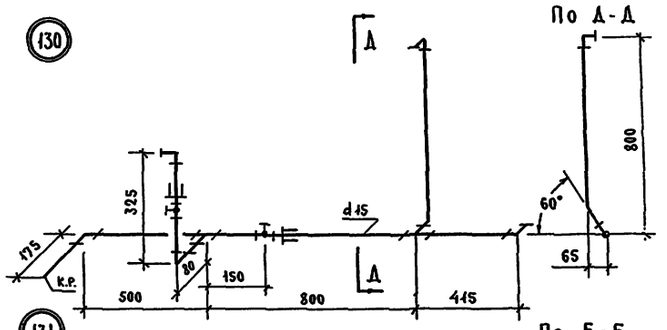

131

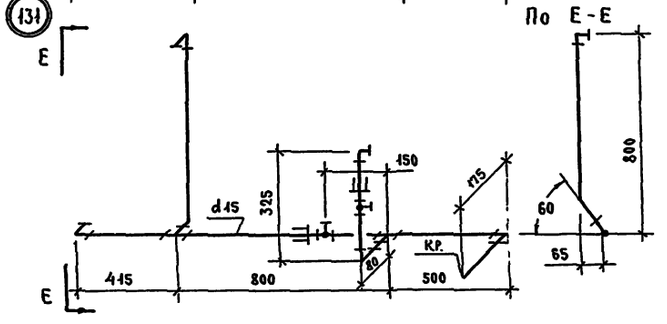

132

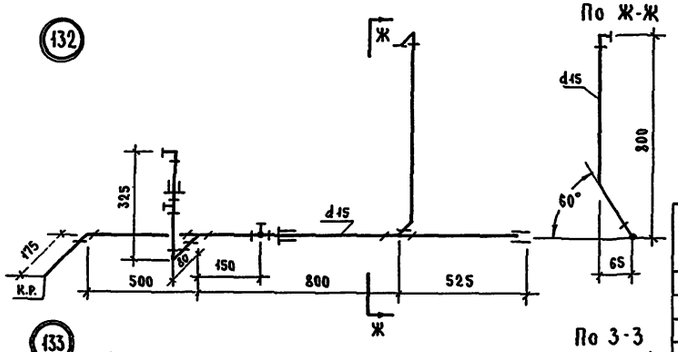

133

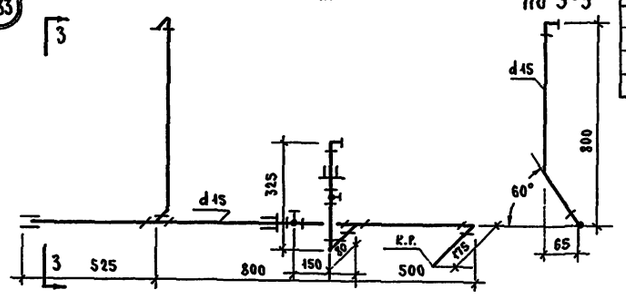

Спецификация

NN п/п	Наименование / Марка узла	d	Ед. изм.	ГОСТ	126		127		128		129		130		131		132		133	
					К-во	Вес в кг	К-во	Вес в кг	К-во	Вес в кг	К-во	Вес в кг	К-во	Вес в кг	К-во	Вес в кг	К-во	Вес в кг	К-во	Вес в кг
1	Тр. стальная водогазопроводн. оцинк.	15	м	3262-62	2.68	3.43	2.68	3.43	2.9	3.71	2.9	3.71	3.09	3.96	3.09	3.96	3.48	4.07	3.48	4.07
2	Угольник прямой	15	шт	8946-59	5	0.5	5	0.5	4	0.4	4	0.4	5	0.4	5	0.4	4	0.4	4	0.4
3	Тройник "	15	"	8948-59	1	0.15	1	0.15	2	0.3	2	0.3	2	0.3	2	0.3	2	0.3	2	0.3
4	Муфта прямая короткая	15	"	8954-59	2	0.13	2	0.13	3	0.2	3	0.2	2	0.13	2	0.13	3	0.13	3	0.3
5	Контргайка	15	"	8961-59	2	0.06	2	0.06	2	0.06	2	0.06	2	0.06	2	0.06	2	0.06	2	0.06
6	Вентиль проходн. муфтов. бронзов.	15	"	15Б3К	2	1.4	2	1.4	2	1.4	2	1.4	2	1.4	2	1.4	2	1.4	2	1.4
Общий вес узла в кг.					5.67		5.67		6.07		6.07		6.25		6.25		6.36		6.36	

134

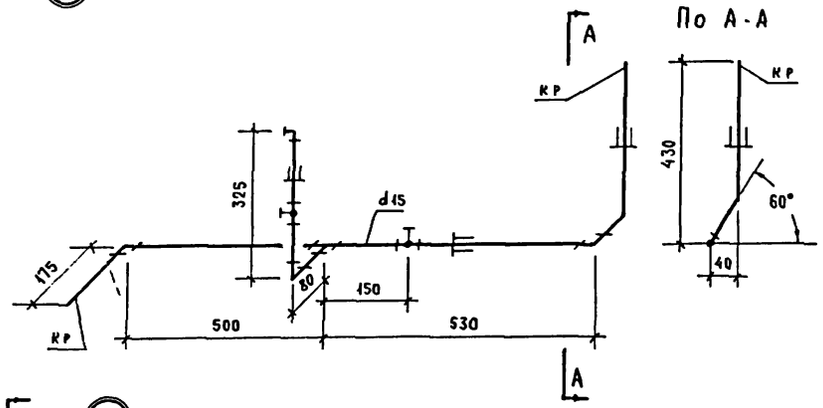

136

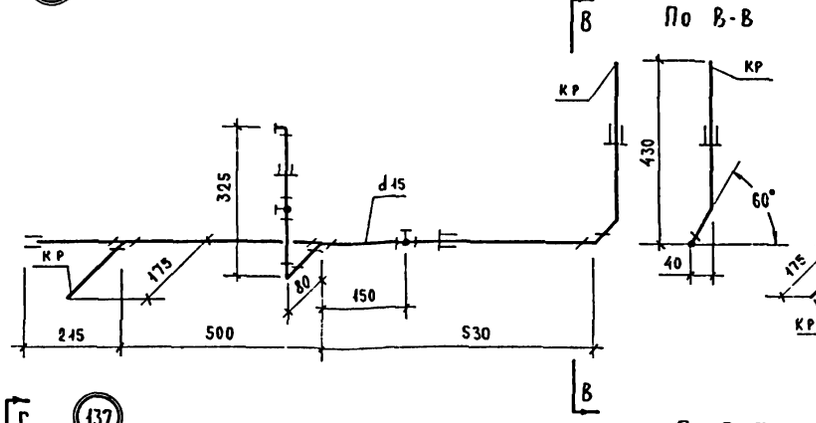

138

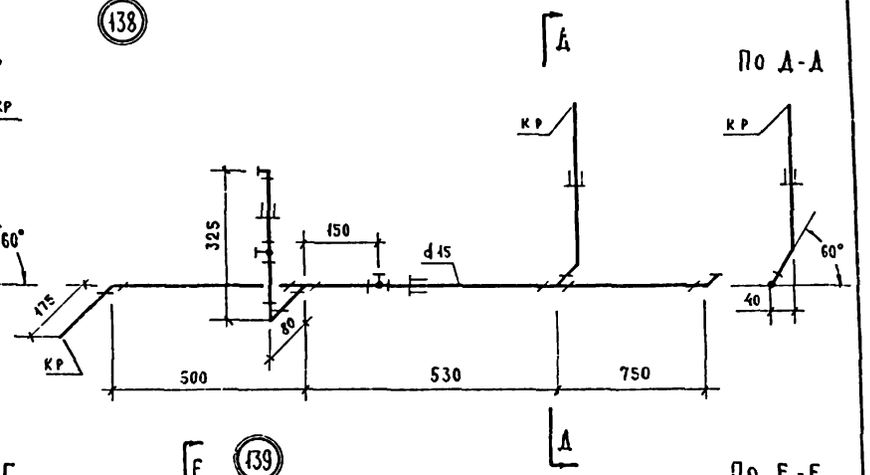

135

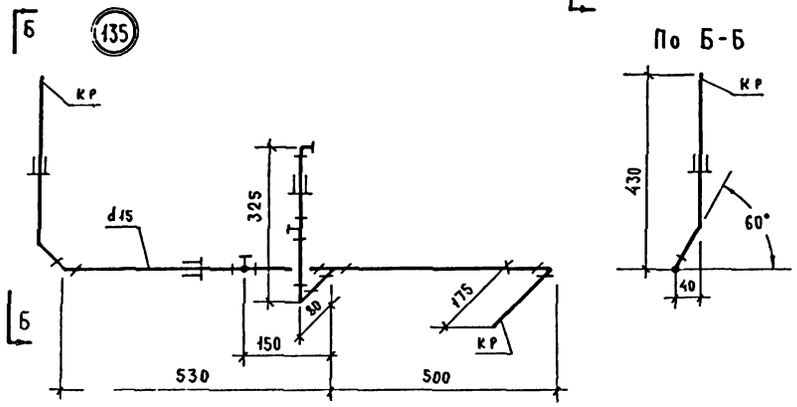

137

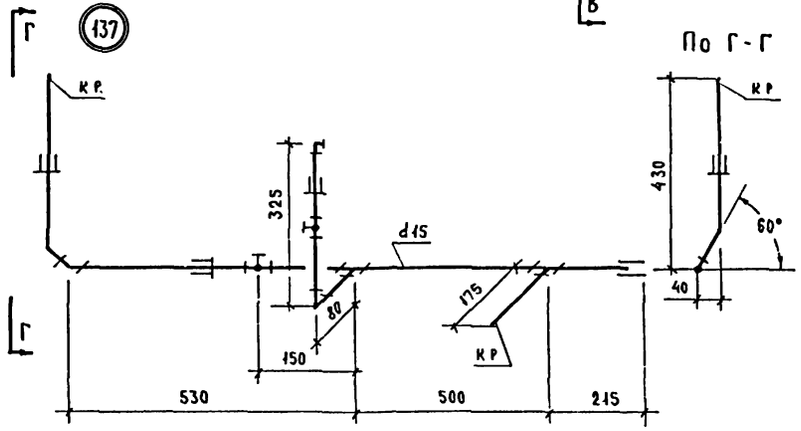

139

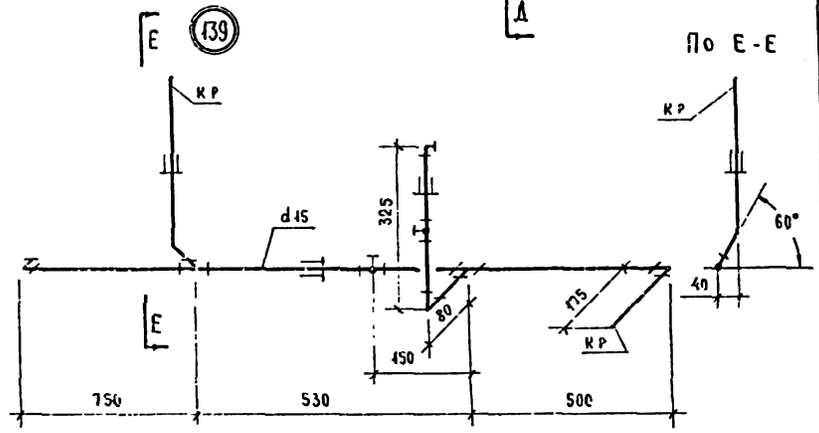

140

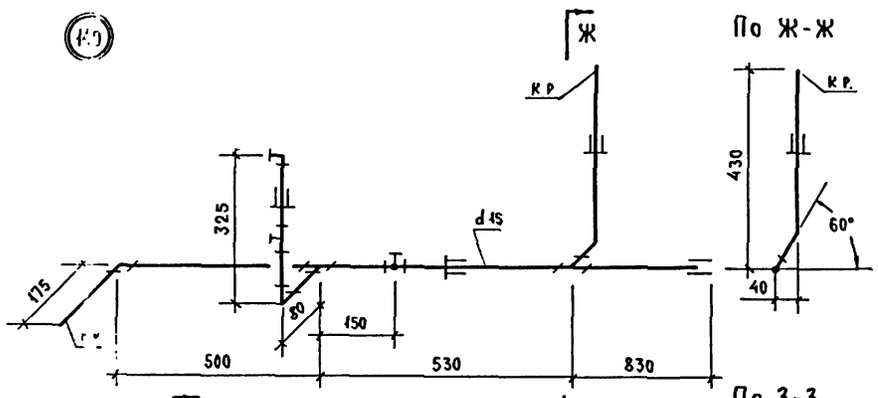

141

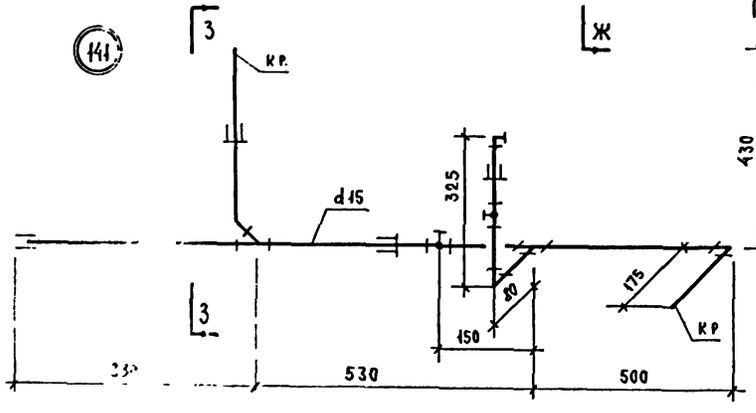

Спецификация

NN п/п	Наименование / Марка узла	d	Ед. изм	ГОСТ	134		135		136		137		138		139		140		141	
					К-во	Вес в кг	К-во	Вес в кг	К-во	Вес в кг	К-во	Вес в кг	К-во	Вес в кг	К-во	Вес в кг	К-во	Вес в кг	К-во	Вес в кг
1	Тр. стальная водогазопроводи оцинков	15	м	3262-62	2.04	2.61	2.04	2.61	2.26	2.89	2.26	2.89	2.79	3.59	2.79	3.59	2.87	3.67	2.87	3.67
2	Угольник прямой	15	шт.	8946-59	4	0.4	4	0.4	3	0.3	3	0.3	4	0.4	4	0.4	3	0.3	3	0.03
3	Тройник "	15	"	8948-59	1	0.15	1	0.15	2	0.3	2	0.3	2	0.3	2	0.3	2	0.3	2	0.3
4	Муфта прямая короткая	15	"	8954-59	3	0.2	3	0.2	4	0.26	4	0.26	3	0.26	3	0.26	4	0.26	4	0.26
5	Контргайка	15	"	8961-59	3	0.09	3	0.09	3	0.09	3	0.09	3	0.09	3	0.09	3	0.09	3	0.09
6	Вентиль проходн. муфтов. бронзов	15	"	15Б39	2	1.4	2	1.4	2	1.4	2	1.4	2	1.4	2	1.4	2	1.4	2	1.4
Общий вес узла в кг					4.85		4.85		5.24		5.24		5.94		5.94		6.02		6.02	

ТК 1975

Узлы трубопроводов NN 134-141

Серия 1.188-5

Выпуск 7 | Лист 17

Подводка горячей воды к мойке

142

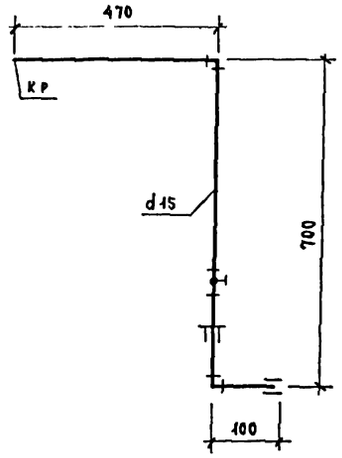

Подводка горячей воды

143

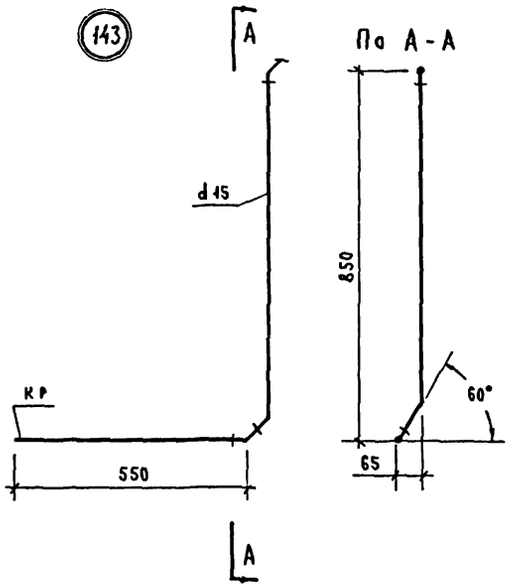

145

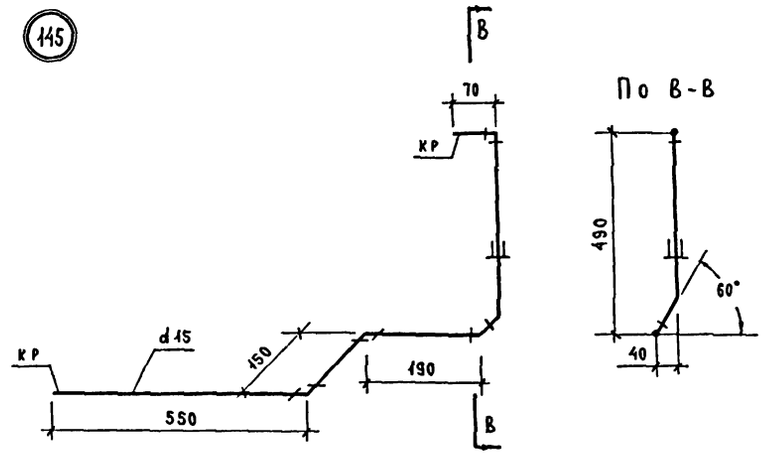

144

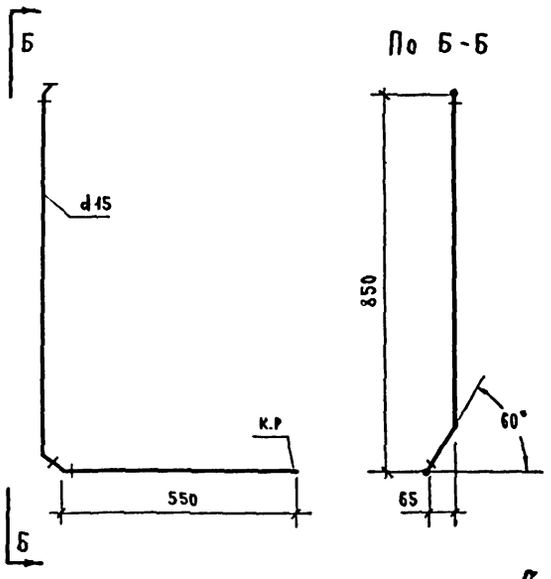

146

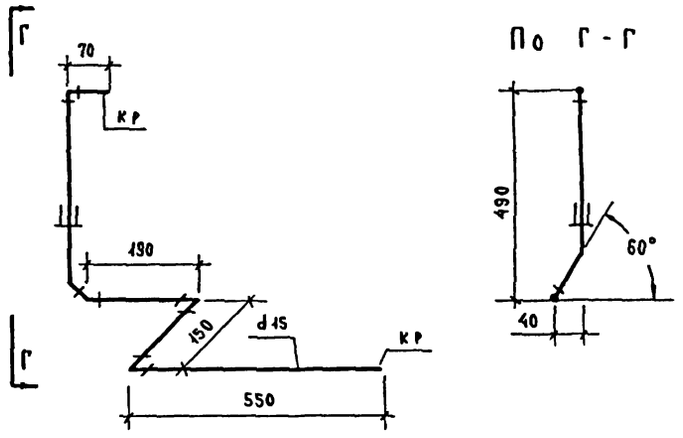

Спецификация

NN п/п	Наименование / Марка узла	d	Ед. изм	ГОСТ	142 К-во	142 Вес в кг	143 К-во	143 Вес в кг	144 К-во	144 Вес в кг	145 К-во	145 Вес в кг	146 К-во	146 Вес в кг
1	Тр. стальн водогазопроводн. оцинков.	15	м	3262-62	1.27	1.63	1.4	1.79	1.4	1.79	1.38	1.77	1.38	1.77
2	Угольник прямой	15	шт	8946-59	2	0.2	2	0.2	2	0.2	4	0.4	4	0.4
3	Муфта прямая короткая	15	"	8954-59	2	0.13	—	—	—	—	1	0.07	1	0.07
4	Контргайка	15	"	8961-59	1	0.03	—	—	—	—	1	0.03	1	0.03
5	Вентиль проходн муфтов. бронзов.	15	"	15 б 3 э	1	0.7	—	—	—	—	—	—	—	—
					2.69		1.99		1.99		2.27		2.27	

Подводка горячей воды

Взамен

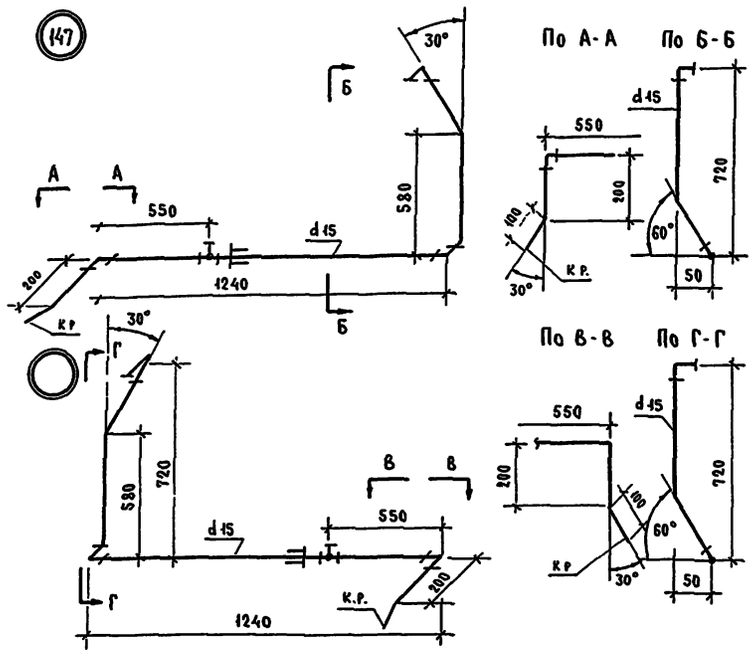

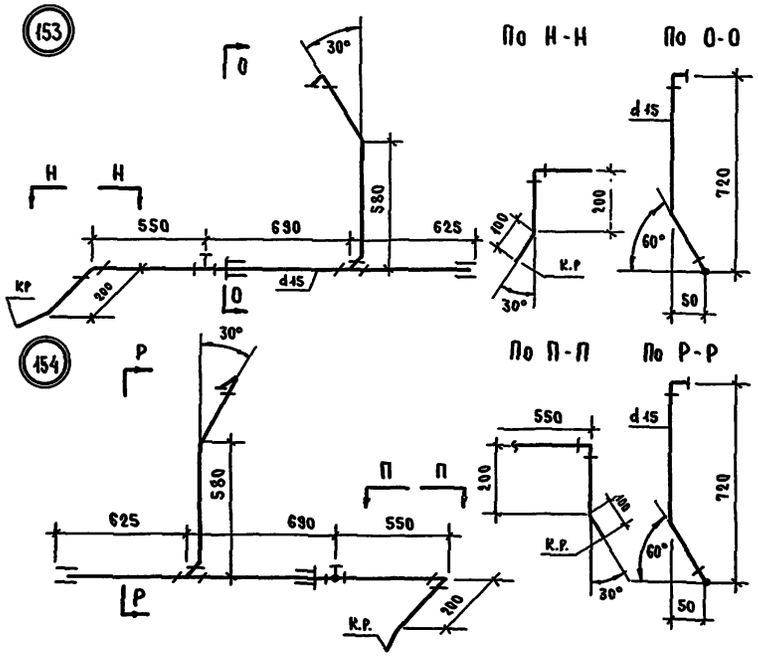

Спецификация

NN п/п	Наименование / Марка узла	d	Ед. изм	ГОСТ	147		148		149		150		151		152		153		154	
					К-во	Вес в кг	К-во	Вес в кг	К-во	Вес в кг	К-во	Вес в кг	К-во	Вес в кг	К-во	Вес в кг	К-во	Вес в кг	К-во	Вес в кг
1	Тр. стальн. водогазопроводн. оцинкован.	15	м	3262-62	2.26	2.89	2.26	2.89	2.48	3.17	2.48	3.17	2.74	3.51	2.74	3.51	2.89	3.7	2.89	3.7
2	Угольник прямой	15	шт	8946-59	3	0.3	3	0.3	2	0.2	2	0.2	3	0.3	3	0.3	2	0.2	2	0.2
3	Тройник "	15	"	8948-59	—	—	—	—	1	0.14	1	0.14	1	0.14	1	0.14	1	0.14	1	0.14
4	Муфта прямая короткая	15	"	8954-59	1	0.07	1	0.07	2	0.13	2	0.13	1	0.07	1	0.07	2	0.13	2	0.13
5	Контргайка	15	"	8961-59	1	0.03	1	0.03	1	0.03	1	0.03	1	0.03	1	0.03	1	0.03	1	0.03
6	Вентиль проходн. муфтов. бронзов.	15	"	15 б 3к	1	0.7	1	0.7	1	0.7	1	0.7	1	0.7	1	0.7	1	0.7	1	0.7
Общий вес узла в кг					3.99		3.99		4.37		4.37		4.75		4.75		4.9		4.9	

Подводка горячей воды

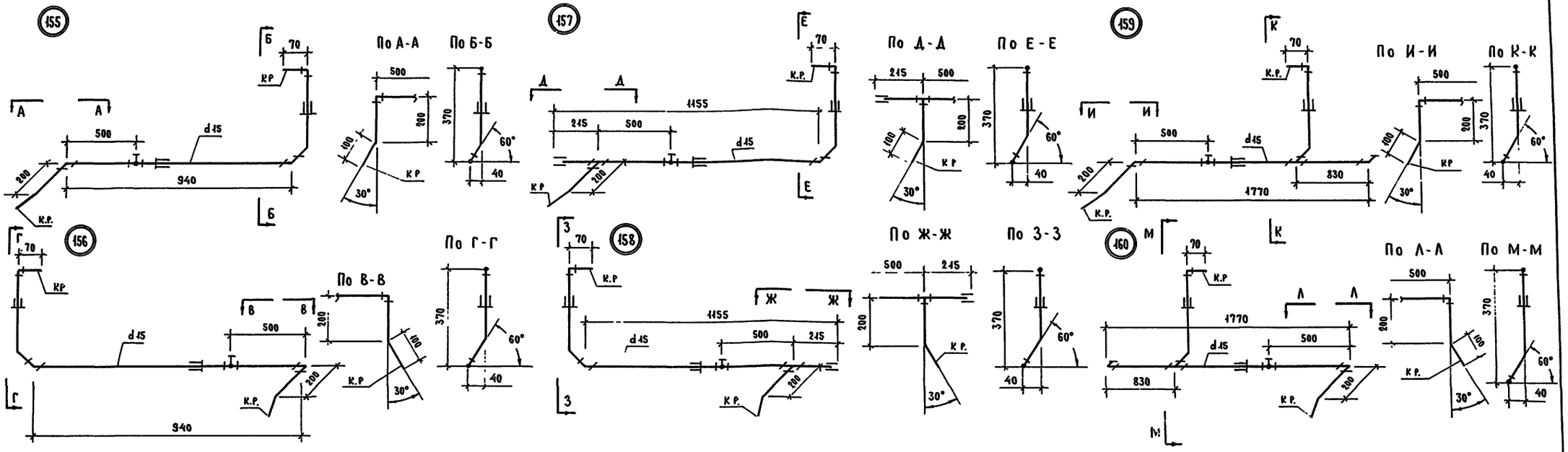

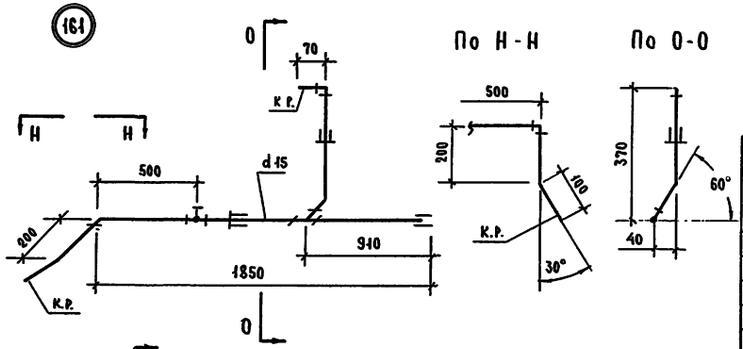

Спецификация

NN п/п	Наименование / Марка узла	d	Ед изм	ГОСТ	155 К-во	155 Вес в кг.	156 К-во	156 Вес в кг.	157 К-во	157 Вес в кг	158 К-во	158 Вес в кг	159 К-во	159 Вес в кг	160 К-во	160 Вес в кг	161 К-во	161 Вес в кг	162 К-во	162 Вес в кг.
1	Тр. стальн. водогазопроводн. оцинков.	15	м	3262-62	1.61	2.06	1.61	2.06	1.83	2.34	1.83	2.34	2.44	3.12	2.44	3.12	2.52	3.23	2.52	3.23
2	Угольник прямой	15	шт	8946-59	3	0.3	3	0.3	2	0.2	2	0.2	3	0.3	3	0.3	2	0.2	2	0.2
3	Тройник "	15	"	8948-59	—	—	—	—	1	0.14	1	0.14	1	0.14	1	0.14	1	0.14	1	0.14
4	Муфта прямая короткая	15	"	8954-59	2	0.13	2	0.13	3	0.2	3	0.2	2	0.2	2	0.2	3	0.3	3	0.3
5	Контргайка	15	"	8961-59	2	0.06	2	0.06	2	0.06	2	0.06	2	0.06	2	0.06	2	0.06	2	0.06
6	Вентиль проходн. муфтов. бронзов.	15	"	15Б3э	1	0.7	1	0.7	1	0.7	1	0.7	1	0.7	1	0.7	1	0.7	1	0.7
	Общий вес узла в кг				3.25		3.25		3.64		3.64		4.52		4.52		4.63		4.63	

Полотенцесушитель

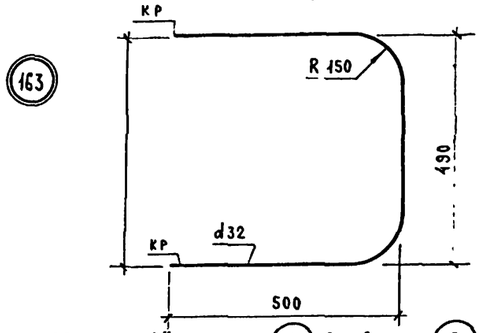

Узел „А"

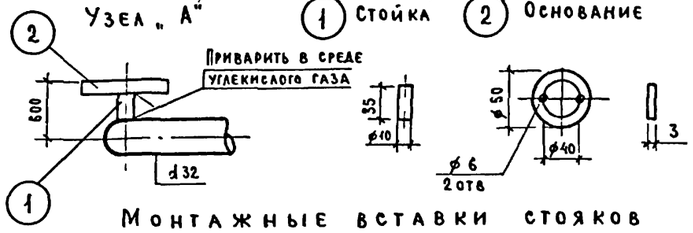

1 Стойка

2 Основание

Монтажные вставки стояков горячей воды

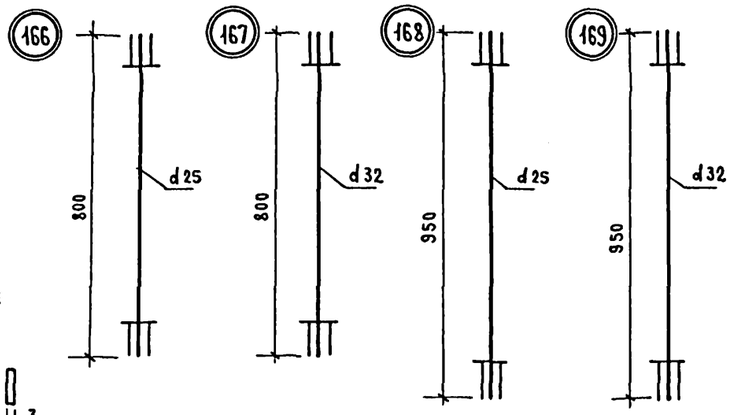

Монтажные вставки циркуляционных стояков

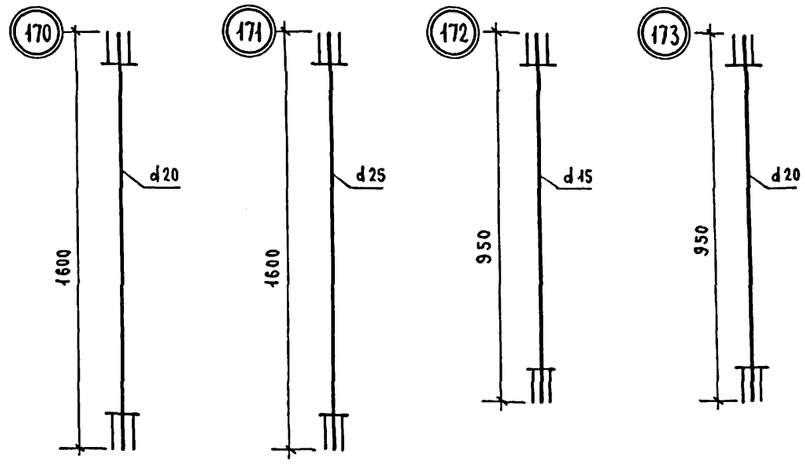

Монтажные вставки стояков холодной воды

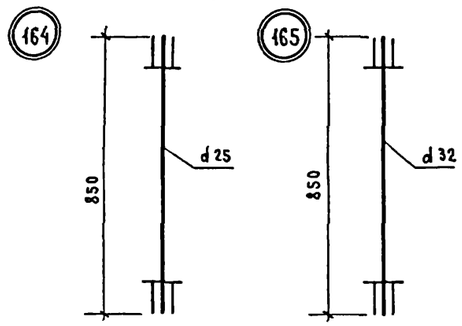

Гильзы для стояков холодной и горячей воды

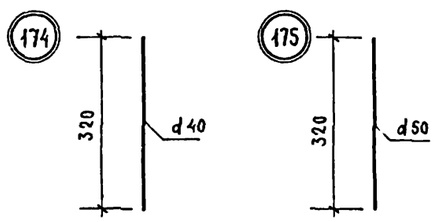

Гильзы циркуляционных стояков

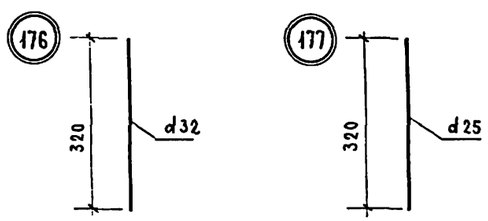

Спецификация

NN п/п	Наименование / Марка узла	d	Ед изм	ГОСТ	163 К-во	163 Вес в кг	164 К-во	164 Вес в кг	165 К-во	165 Вес в кг	166 К-во	166 Вес в кг	167 К-во	167 Вес в кг	168 К-во	168 Вес в кг	169 К-во	169 Вес в кг	170 К-во	170 Вес в кг	171 К-во	171 Вес в кг	172 К-во	172 Вес в кг	173 К-во	173 Вес в кг	174 К-во	174 Вес в кг	175 К-во	175 Вес в кг	176 К-во	176 Вес в кг	177 К-во	177 Вес в кг
1	Стойка, сталь круглая	10	м	2590-57	0.035	0.01	—	—	—	—	—	—	—	—	—	—	—	—	—	—	—	—	—	—	—	—	—	—	—	—	—	—	—	—
2	Основание, сталь листовая	δ=3 мм	м²	3680-57	0.11	0.02	—	—	—	—	—	—	—	—	—	—	—	—	—	—	—	—	—	—	—	—	—	—	—	—	—	—	—	—
3	Тр стальн водогазопроводн оцинков.	15	м	3262-62	—	—	—	—	—	—	—	—	—	—	—	—	—	—	—	—	—	—	0.95	1.22	—	—	—	—	—	—	—	—	—	—
4	" " "	20	"	"	—	—	—	—	—	—	—	—	—	—	—	—	—	—	1.6	2.66	—	—	—	—	0.95	1.58	—	—	—	—	—	—	—	—
5	" " "	25	"	"	—	—	0.85	2.03	—	—	0.8	1.91	—	—	0.95	2.27	—	—	—	—	1.6	3.82	—	—	—	—	—	—	—	—	—	—	—	—
6	" " "	32	"	"	1.5	4.63	—	—	0.85	2.63	—	—	0.8	2.47	—	—	0.95	2.64	—	—	—	—	—	—	—	—	—	—	—	—	—	—	—	—
7	" " ЧЕРНАЯ	25	"	"	—	—	—	—	—	—	—	—	—	—	—	—	—	—	—	—	—	—	—	—	—	—	—	—	—	—	—	—	0.32	0.77
8	" " "	32	"	"	—	—	—	—	—	—	—	—	—	—	—	—	—	—	—	—	—	—	—	—	—	—	—	—	—	—	0.32	0.99	—	—
9	" " "	40	"	"	—	—	—	—	—	—	—	—	—	—	—	—	—	—	—	—	—	—	—	—	—	—	0.32	1.23	—	—	—	—	—	—
10	" " "	50	"	"	—	—	—	—	—	—	—	—	—	—	—	—	—	—	—	—	—	—	—	—	—	—	—	—	0.32	1.56	—	—	—	—
11	Муфта компенсирующая	15	шт	8956-59	—	—	—	—	—	—	—	—	—	—	—	—	—	—	—	—	—	—	2	0.36	—	—	—	—	—	—	—	—	—	—
12	" "	20	"	"	—	—	—	—	—	—	—	—	—	—	—	—	—	—	2	0.48	—	—	—	—	2	0.48	—	—	—	—	—	—	—	—
13	" "	25	"	"	—	—	2	0.66	—	—	2	0.66	—	—	2	0.66	—	—	—	—	2	0.66	—	—	—	—	—	—	—	—	—	—	—	—
14	" "	32	"	"	—	—	—	—	2	0.9	—	—	2	0.9	—	—	2	0.9	—	—	—	—	—	—	—	—	—	—	—	—	—	—	—	—
15	Контргайка	15	"	8961-59	—	—	—	—	—	—	—	—	—	—	—	—	—	—	—	—	—	—	2	0.07	—	—	—	—	—	—	—	—	—	—
16	"	20	"	"	—	—	—	—	—	—	—	—	—	—	—	—	—	—	2	0.08	—	—	—	—	2	0.08	—	—	—	—	—	—	—	—
17	"	25	"	"	—	—	2	0.16	—	—	2	0.16	—	—	2	0.16	—	—	—	—	2	0.16	—	—	—	—	—	—	—	—	—	—	—	—
18	"	32	"	"	—	—	—	—	2	0.22	—	—	2	0.22	—	—	2	0.22	—	—	—	—	—	—	—	—	—	—	—	—	—	—	—	—
	Общий вес узла в кг				4.66		2.85		3.75		2.73		3.59		3.09		3.76		3.22		4.64		1.65		2.14		1.23		1.56		0.99		0.77	

ВЗАМЕН

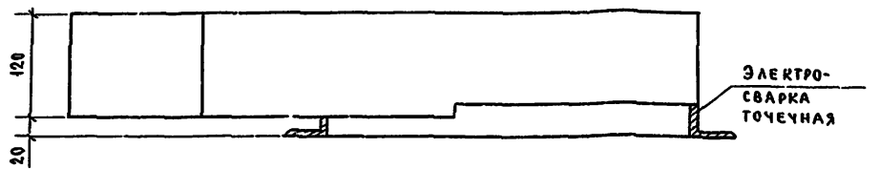

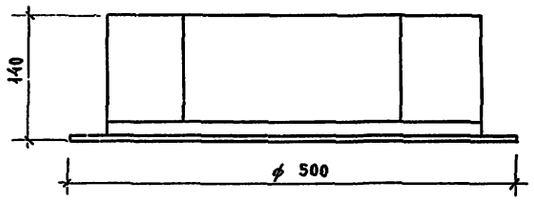

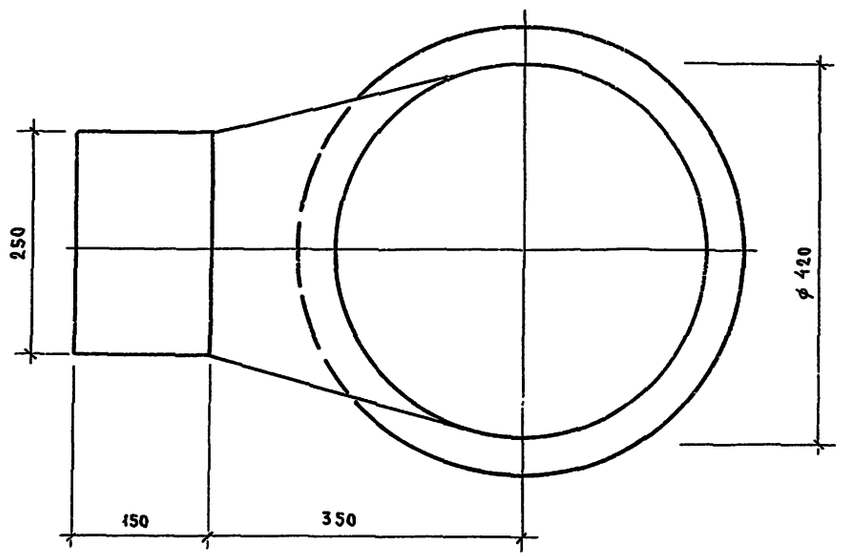

Спецификация

NN п/п	Наименование / Марка узла	d	Ед. изм	ГОСТ	178	
					К-во	Вес в кг.
1	Уголок	40×40×3	м	8509-72	1.32	2.44
2	Сталь листовая	δ= 0.8-1.0мм	м²		1.92	1.51
Общий вес узла в кг.						3.95

gost.e-ecolog.ru

ТК 1975	Вентиляционный патрубок N 178	Серия 1,188-5	
		Выпуск 7	Лист 22