ГОСУДАРСТВЕННЫЙ КОМИТЕТ ПО ГРАЖДАНСКОМУ СТРОИТЕЛЬСТВУ И АРХИТЕКТУРЕ
ПРИ ГОССТРОЕ СССР

ТИПОВЫЕ КОНСТРУКЦИИ И ДЕТАЛИ ЗДАНИЙ И СООРУЖЕНИЙ

СЕРИЯ 1.188-5

ЖЕЛЕЗОБЕТОННЫЕ КАБИНЫ САНИТАРНО-ТЕХНИЧЕСКИХ УЗЛОВ

ЖИЛЫХ ДОМОВ ДО 9 ЭТАЖЕЙ С ВЫСОТОЙ ЭТАЖА 2.8 МЕТРА

ВЫПУСК 5

СТРОИТЕЛЬНЫЕ ЧЕРТЕЖИ РАЗОБЩЕННЫХ И СОВМЕЩЕННЫХ КАБИН ТИПА „КОЛПАК" ИЗ ТЯЖЕЛОГО ЦЕМЕНТНОГО БЕТОНА И КЕРАМЗИТОБЕТОНА

14032-01
ЦЕНА 2-64

gost.e-ecolog.ru

ЦЕНТРАЛЬНЫЙ ИНСТИТУТ ТИПОВОГО ПРОЕКТИРОВАНИЯ
ГОССТРОЯ СССР

Москва А-445, Смольная ул., 22

Сдано в печать 1976 года

Заказ № 8873 Тираж 3500 экз

ГОСУДАРСТВЕННЫЙ КОМИТЕТ ПО ГРАЖДАНСКОМУ СТРОИТЕЛЬСТВУ И АРХИТЕКТУРЕ ПРИ ГОССТРОЕ СССР

ТИПОВЫЕ КОНСТРУКЦИИ И ДЕТАЛИ ЗДАНИЙ И СООРУЖЕНИЙ

СЕРИЯ 1.188-5

ЖЕЛЕЗОБЕТОННЫЕ КАБИНЫ САНИТАРНО-ТЕХНИЧЕСКИХ УЗЛОВ

ЖИЛЫХ ДОМОВ ДО 9 ЭТАЖЕЙ С ВЫСОТОЙ ЭТАЖА 2.8 МЕТРА

ВЫПУСК 5

СТРОИТЕЛЬНЫЕ ЧЕРТЕЖИ РАЗОБЩЕННЫХ И СОВМЕЩЕННЫХ КАБИН ТИПА „КОЛПАК" ИЗ ТЯЖЕЛОГО ЦЕМЕНТНОГО БЕТОНА И КЕРАМЗИТОБЕТОНА

РАЗРАБОТАНЫ ЦНИИЭП ЖИЛИЩА ГОСУДАРСТВЕННОГО КОМИТЕТА ПО ГРАЖДАНСКОМУ СТРОИТЕЛЬСТВУ И АРХИТЕКТУРЕ ПРИ ГОССТРОЕ СССР

УТВЕРЖДЕНЫ И ВВЕДЕНЫ В ДЕЙСТВИЕ ГОСКОМИТЕТОМ ПО ГРАЖДАНСКОМУ СТРОИТЕЛЬСТВУ И АРХИТЕКТУРЕ ПРИ ГОССТРОЕ СССР с 30 СЕНТЯБРЯ 1976 г ПРИКАЗ №209 от 22 СЕНТЯБРЯ 1976 г

	Марка по сортаменту	Марка сокращ	Лист	Стр
Содержание			С1,С2	2,3
Пояснительная записка			П1-П3	4-6
Номенклатура			1,2	7,8
Санитарно-техническая кабина	СК1-27.16.24-12	СК12	3	9
Объемный блок	—"—	"	4-6	10-12
Объемный блок Армирование	—"—	"	7,8	13,14
Санитарно-техническая кабина	СК1-27.16.24-14	СК14	9	15
Объемный блок	—"—	"	10-12	16-18
Объемный блок Армирование	—"—	"	13,14	19,20
Санитарно-техническая кабина	СК2-21.18.24-16	СК16	15	21
Объемный блок	—"—	"	16-18	22-24
Объемный блок Армирование	—"—	"	19,20	25,26
Санитарно-техническая кабина	СК2-21.18.24-18	СК18	21	27
Объемный блок	—"—	"	22-24	28-30
Объемный блок Армирование	—"—	"	25,26	31,32
Объемный блок Детали установки арматурных элементов	СК1-27.16.24-12	СК12	27	33
—"—	СК1-27.16.24-14	СК14	28	34
—"—	СК2-21.18.24-16	СК16	29	35
—"—	СК2-21.18.24-18	СК18	30	36
Объемные блоки Детали установки закладных элементов	СК1-27.16.24-12	СК12		
	СК1-27.16.24-14	СК14		
	СК2-21.18.24-16	СК16	31-33	37-39

	Марка по сортаменту	Марка сокращ	Лист	Стр
Объемные блоки Детали установки закладных элементов	СК2-21.18.24-18	СК18	31-33	37-39
Установка дверей	СК1-27.16.24-12	СК12		
	СК1-27.16.24-14	СК14	34	40
Установка дверей	СК2-21.18.24-16	СК16		
	СК2-21.18.24-18	СК18	35	41
Расположение пробок для крепления туалетной гарнитуры и внутреннего оборудования	СК1-27.16.24-12	СК12		
	СК1-27.16.24-14	СК14	36	42
—"—	СК2-21.18.24-16	СК16		
	СК2-21.18.24-18	СК18	37	43
Днище	СК1-27.16.24.12	СК12	38	44
Днище Армирование	—"—	"	39	45
Днище	СК1-27.16.14-14	СК14	40	46
Днище Армирование	—"—	"	41	47
Днище	СК2-21.18.24-16	СК16	42	48
Днище Армирование	—"—	"	43	49
Днище	СК2-21.18.24-18	СК18	44	50
Днище Армирование	—"—	"	45	51
Крепление стояков	СК1-27.16.14-12	СК12		
	СК1-27.16.14-14	СК14	46	52
Крепление стояков	СК2-21.18.24-16	СК16		
	СК2-21.18.24-18	СК18	47	53

	Марка по сортаменту	Марка сокращ	Лист	Стр
Монтажные узлы	СК1-24 16.14-12	СК12		
	СК1-24 16.14-14	СК14		
	СК2-21 18 24-16	СК16		
	СК2-21 18 24-18	СК18	48	54

Арматурные элементы

Сетки С1, С9, С11			49	55
Сетки С2, С3, С4			50	56
Сетки С5, С6, С7			51	57
Сетки С10, С12, С13			52	58
Сетки С14, С15, С17			53	59
Сетки С8, С16, С18			54	60
Сетки С19, С20, С21			55	61
Каркасы К1, К2, К3			56	62
Каркасы К4 ÷ К7			57	63
Закладные детали М1, М3 и металлический элемент М2 для закладных деталей ЗД1÷ЗД4, ЗД1-1.			58	64
Закладные детали М4, М5, М6			59	65
—"— —"— ЗД1, ЗД1-1, ЗД3			60	66
—"— —"— ЗД2, ЗД4			61	67
Петли П1, П2. Отдельные стержни О1 ÷ О4			62	68
Металлические элементы М7, М13			63	69
—"— —"— М8 ÷ М12			64	70
Спецификация металлических изделий			65	71
Выборка стали			66-68	72-74

Столярные изделия

	Марка по сортаменту	Марка сокращ	Лист	Стр.
Общие виды хозяйственных шкафов и ограждении канализационных стояков	СК1-27 16.24-12	СК12		
	СК1-27 16 24-14	СК14		
	СК2-21 18 24-16	СК16		
	СК2-21.18 24-18	СК18	69	75
Хозяйственный шкаф Ш1	СК1-27 16 24-12	СК12		
	СК1-27 16.24-14	СК14	70	76
—"— —"— Ш2	СК2-21 18 24-16	СК16		
	СК2-21 18 24-18	СК18	71	77
Хозяйственные шкафы Ш1, Ш2 Узлы и стенка боковая			72	78
Хозяйственные шкафы Ш1, Ш2 Дверки и полки			73	79
Ограждение канализационного стояка ОС1			74	80
Рама для ограждения канализационного стояка ОС1				
Брусок Б31 Спецификация приборов на одну дверь			75	81
Спецификация столярных изделий			76	82

Оборудование

Расположение оборудования санитарно-технической кабины	СК1-27 16 24-12	СК12	77	83
—"— —"—	СК1-27 16 24-14	СК14	78	84
—"— —"—	СК2-21 18 24-16	СК16	79	85
Устройство экрана ванны			80	86

ЦНИИЭП ЖИЛИЩА

Гл инж пр Глукин

Инженер Кривенко

ТК 1975

Содержание

серия 1 188-5

выпуск 5 | лист С2

Рабочие чертежи унифицированных железобетонных санитарно-технических кабин типа "Колпак", предназначенных для 5-9 этажных жилых домов, разработаны в соответствии с заданием Госкомитета по гражданскому строительству и архитектуре при Госстрое СССР от 15 ноября 1974 г

Чертежи разработаны в составе одного выпуска, включающего строительную часть Санитарно-технические сборочные чертежи и санитарно-технические деталировочные чертежи даны соответственно в выпусках 6 и 7 серии 1 188-5

В альбом включены четыре типа санитарно-технических кабин:

1 Разобщенная прямоугольного очертания;

2 Разобщенная с вырезом в пределах уборной для размещения приставного вентиляционного блока;

3 Совмещенная с входом в передней стенке;

4 Совмещенная с входом в боковой стенке

В настоящем выпуске разработаны рабочие чертежи санитарно-технических кабин левого исполнения (марки СК12, СК14, СК16 и СК 18) Указанные чертежи могут быть использованы в зеркальном изображении для изготовления кабин правого исполнения – (соответственно марки СК 11, СК13, СК 15 и СК 17)

Кабины состоят из объемных блоков и днищ, собираемых на заводе сваркой закладных деталей, предусмотренных в этих элементах

Ниши, после сварки закладных деталей, должны быть заделаны цементным раствором марки 100 (см лист 48).

В крышках кабин даны вентиляционные отверстия Присоединение кабин к вентиляционным блокам предусматривается через короб, примыкающий к поворотному патрубку, что позволяет применять различную ориентацию сантехкабин по отношению к вентиляционным блокам

При соединении воздуховода к вентблоку на потолок необходимо укладывать инвентарный деревянный щит, предохраняющий потолок от повреждения

Ограждения канализационных стояков и хозяйственные шкафы см листы 69, 77, 78 и 79

Указания по изготовлению

При изготовлении санитарно-технических кабин должны соблюдаться требования указанные в СНиП 1-В 51-62, 1-В 5-62, ГОСТ 18048-72, ГОСТ 13015-67, а также в технических условиях для этих изделий, утвержденных в установленном порядке

Технология изготовления сантехкабин основана на применении малоподвижных бетонных смесей при предельной крупности заполнителя 10 мм, формуемых в установках с неподвижными сердечниками. Изготовление днища осуществляется в горизонтальных формах с ребрами обращенными вниз, укладка керамической плитки на поддон выполняется до формования днища При этом в ванных комнатах под ванной должен быть предусмотрен уклон пола в 1% к центру этих помещений.

Формовочное оборудование и технология изготовления санитарно-технических кабин должны обеспечить проектное положение закладных деталей и пробок, предусмотренных проектом

Объемные блоки должны изготовляться из тяжелого цементного бетона или керамзитобетона плотной структуры на пористых заполнителях Марка бетона по прочности на сжатие-150 кг/см^2 Днища кабин должны изготовляться из тяжелого цементного бетона с прочностью на сжатие 200 кг/см^2

Материалы, применяемые для приготовления бетона кабин, должны обеспечивать получение бетона заданных свойств и удовлетворять требованиям действующих стандартов на эти материалы

Сборку объемных арматурных блоков выполнять с применением специальных кондукторов

При сборке арматурных элементов объемной части кабины к арматурным сеткам должны закрепляться монтажные петли, закладные детали М4, [illegible] 16 и пробки для туалетной гарнитуры и встроенного оборудования

ЖИЛИЩА ГЛ ИНЖ ПР П ЛУКИН ГЛ ИНЖ ПР ВЗАМЕН

Арматурный блок для днища состоит из сеток, каркасов и прикрепленных к ним закладных деталей

Соединение сеток и каркасов выполнять контактной точечной сваркой в тех случаях когда невозможно осуществить контактную точечную сварку допускается привязка

Сварная арматура и стальные закладные детали должны удовлетворять требованиям ГОСТ 10922-64 и ГОСТ 14098-68

Изготовление сеток и каркасов должно производиться контактной точечной сваркой в соответствии с требованиями СН 393-69

Закладные детали изготавливаются в соответствии с СН313-65 издания 1968 г. Закладные детали должны быть изготовлены из уголков и полосовой стали, отвечающие условиям свариваемости марок ВМСт 3сп, ВМСт 3пс, ВМСт 3кп, ВКСт 3сп, ВКСт 3пс, ВКСт 3кп

Монтажные петли - из круглой арматурной стали класса А-I марок ВСт 3сп 2, ВСт 3пс 2; при температуре ниже -40° сталь марки ВСт 3пс 2 не применять

Выступающие металлические части должны быть окрашены масляной краской

При установке ванн для предохранения от затекания воды должна быть обеспечена герметичность примыкания бортов ванн к стенам путем применения поливинилхлоридных прокладок или других мероприятий.

Наружные поверхности стен должны быть гладкими и подготовленными под клеевую окраску или оклейку обоями Столярные изделия окрашиваются масляной краской.

Кабины должны поставляться с установленным в них оборудованием

Маркировка

Маркировка санитарно-технических кабин принята по буквенно-цифровой системе Первая цифра за буквенным индексом „СК" обозначает группу (группа „1" присвоена разобщенным кабинам, группа „2" -совмещенным); следующие три числа характеризуют габариты кабины с округлением до дециметра (длина-ширина-высота); последнее число обозначает конкретную марку кабины

„Правые" кабины (в которых ванны расположены справа от канализационного стояка) обозначены нечетными номерами

„Левые" кабины (где ванны расположены слева от канализационного стояка) обозначены четными номерами

В санитарно-технических чертежах марки кабин даются с дополнительным индексом, в зависимости от этажности здания, вида оборудования, способа подачи горячей воды и места примыкания кухонной мойки

Сечения дверных коробок приняты 45×50 мм в соответствии с постановлением Госстроя СССР № 104 от 11 августа 1970 г.

Внутренние поверхности кабин должны быть гладкими, подготовленными для отделки путем покраски масляной краской или облицовки Характер отделки указывается в заказе заводу-изготовителю

Высота панелей в ванных комнатах не должна быть менее 1,6 м в уборных разобщенных кабин допускается высота панели 1,2 м

Участки стен выше панели и потолок отделываются клеевыми, известковыми или другими красками

Постановка кабин потребителю производится по достижении бетоном отпускной прочности

Величина отпускной прочности бетона устанавливается по согласованию между предприятием изготовителем, потребителем и проектной организацией в зависимости от условий транспортирования и монтажа кабин

При этом отпускная прочность бетона в кабинах из тяжелого бетона должна быть не менее 70% от проектной марки по прочности на сжатие и не ниже 80%-в кабинах из керамзитобетона.

Отклонение от проектной толщины защитного слоя бетона до арматуры не должно превышать 3 мм

Приемка кабин и паспортизация должны выполняться в соответствии с ГОСТ 18048-72 „Кабины санитарно-технические железобетонные Технические требования."

Хранение и транспортирование

1. Кабины должны храниться и транспортироваться в рабочем положении, установленными на деревянные бруски, уложенные на плотное, тщательно выравненное основание

Бруски укладываются на расстоянии 30 см от края

2 Выступающие вниз детали канализационных труб должны находиться на расстоянии не менее 2 см от поверхности основания, на котором установлены кабины

3 Для защиты от атмосферных осадков кабины должны быть покрыты рубероидом, пергамином или другими гидроизоляционными материалами, прикрепленными или приклеенными к верхней поверхности кабин

4 Погрузочно-разгрузочные работы, складирование и транспортирование кабин должны производиться с соблюдением мер, исключающих возможность их повреждения

5 Перевозку кабин следует производить на специально-оборудованных транспортных средствах

6 Подъем, погрузка, разгрузка и монтаж кабин производятся с использованием специальной траверсы, гарантирующей одновременный подъем за четыре петли

x x

x

В случае применения технологии изготовления, отличающейся от принятой, в строительные чертежи должны быть внесены необходимые коррективы

При отсутствии сеток из проволоки ф 3 В 1 допускается замена на сетки из проволоки ф 4 В 1 с шагом не более 300×300 мм

До серийного выпуска санитарно-технических кабин должна быть изготовлена опытная партия, подлежащая проверке на технологичность изготовления, извлечение из формы, транспортирование и монтаже

Завод должен изготовить кабины-эталоны по одному экземпляру каждой марки

Жилища
Гл. инж. пр.
П. Лукин
Взамен

СК1-27 16 24-12
СК12

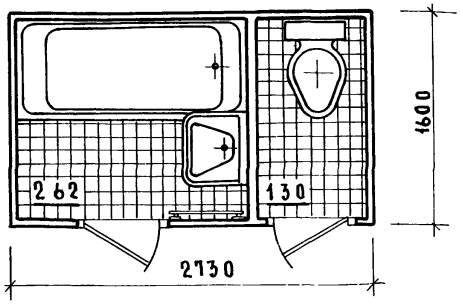

СК1-27 16 24-14
СК14

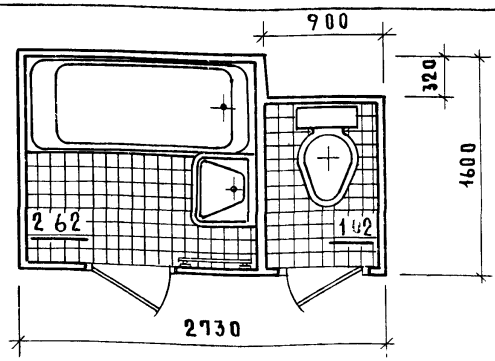

СК1-27.16.24-11
СК11

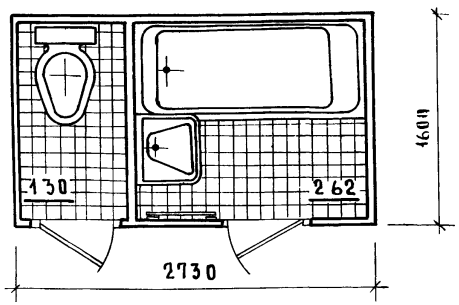

СК1-27 16.24-13
СК13

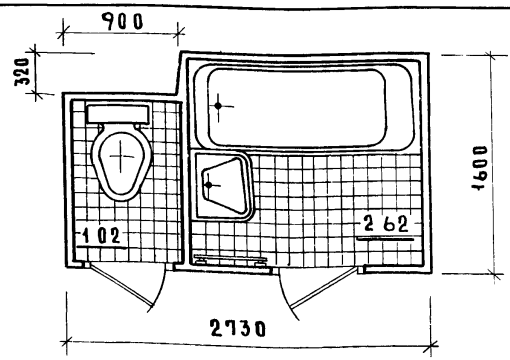

Характеристика кабины		Кабины СК11, СК12	
		из тяжелого бетона	из керамзитобетона
Масса кабины, кг		3460	2420
Объем, м³	тяжелого бетона	1363	0202
	керамзитобетона		1161
Расход стали, кг		61.26	
Расход керамической плитки, м²		4 0	
Расход древесины, м³		0.2	

Характеристика кабины		Кабины СК13, СК14	
		из тяжелого бетона	из керамзитобетона
Масса кабины, кг		3320	2330
Объем, м³	тяжелого бетона	1307	0198
	керамзитобетона		1109
Расход стали, кг		61.50	
Расход керамической плитки, м²		3 7	
Расход древесины, м³		0 2	

Объемные блоки кабин изготавливаются 2х вариантов а) из тяжелого бетона марки 150 с объемной массой $\gamma = 2500$ кг/м³, б) из керамзитобетона марки 150 с объемной массой $\gamma = 1600$ кг/м

Днища в обоих вариантах изготавливаются из тяжелого бетона марки 200 с объемной массой $\gamma = 2500$ кг/м³

Масса кабины указана без учета массы сантехоборудования

ЦНИИЭП жилища

ТК 1975	Номенклатура	Серия 1.188-5
		Выпуск 5 / Лист 1

СК2-21.18.24-16
СК-16

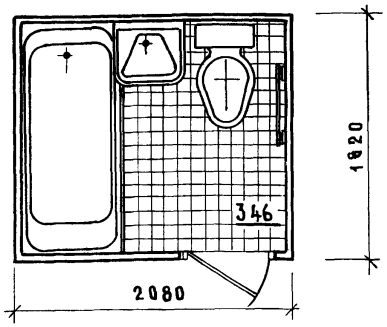

СК2-21.18.24-18
СК-18

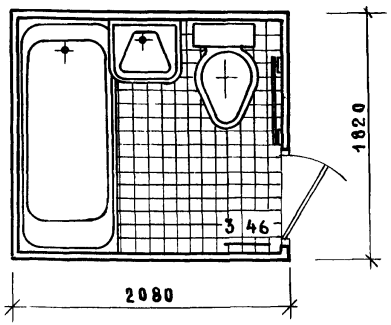

СК2-21.18.24-15
СК-15

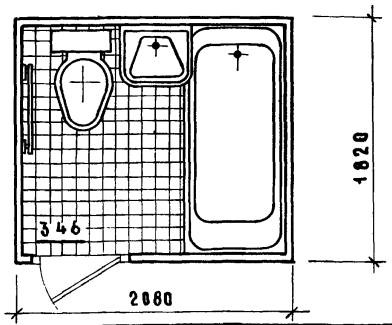

СК2-21.18.24-17
СК-17

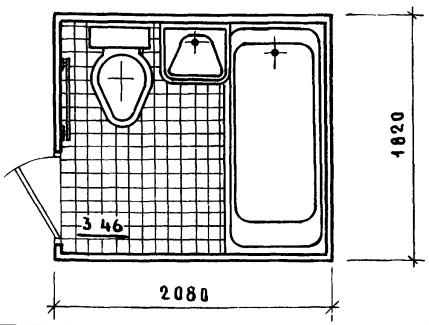

Характеристика кабины		Кабины СК 15 СК16 из тяжелого бетона	Кабины СК 15 СК16 керамзитобетона
Масса кабины, кг		2650	1870
Объем, м³	тяжелого бетона	1041	0169
	керамзитобетона		0872
Расход стали, кг		52.58	
Расход керамической плитки, м²		3 4	
Расход древесины, м³		0.114	

Характеристика кабины		Кабины СК 17, СК18 из тяжелого бетона	Кабины СК 17, СК18 керамзитобетона
Масса кабины, кг		2640	1860
Объем, м³	тяжелого бетона	1.039	0169
	керамзитобетона		0.870
Расход стали, кг		52.73	
Расход керамической плитки, м²		3 4	
Расход древесины, м³		0.114	

Объемные блоки кабин изготавливаются 2х вариантов. а) из тяжелого бетона марки 150 с объемной массой $\gamma = 2500$ кг/м³
б) из керамзитобетона марки 150 с объемной массой $\gamma = 1600$ кг/м³

Днища в обоих вариантах изготавливаются из тяжелого бетона марки 200 с объемной массой $\gamma = 2500$ кг/м³.

Масса кабины указана без учета массы сантехоборудования

ТК 1975

НОМЕНКЛАТУРА

Серия 1.188-5
Выпуск 5
Лист 2

Гл. инж. пр. Д. Крейденко
Инженер

14032-01 9

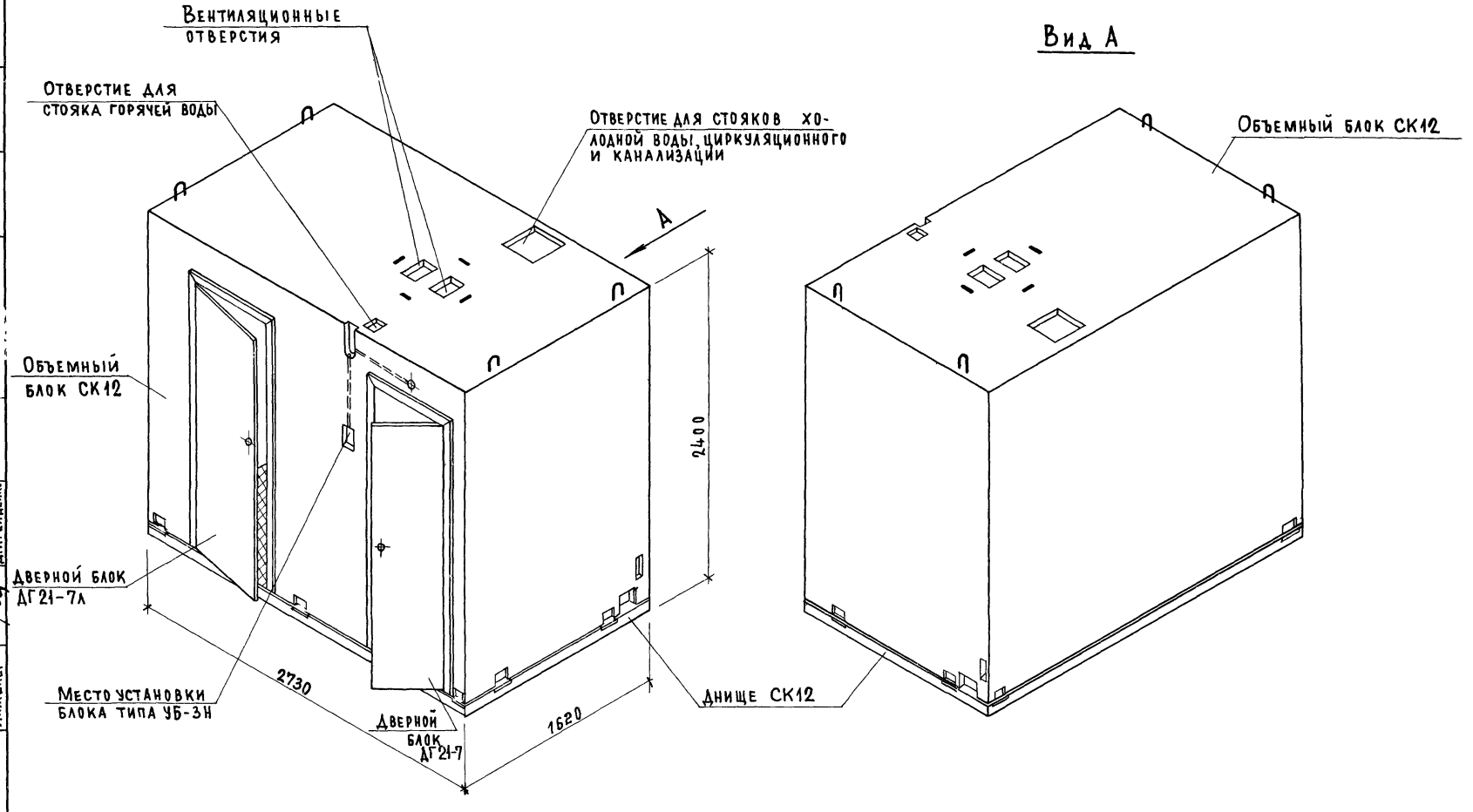

ТК 1975	САНИТАРНО-ТЕХНИЧЕСКАЯ КАБИНА СК12	Серия 1.188-5	
		Выпуск 5	Лист 3

ЦНИИЭП жилища

Гл. инж. пр. П. Лукин

Инженер Д. Крейденко

Взамен

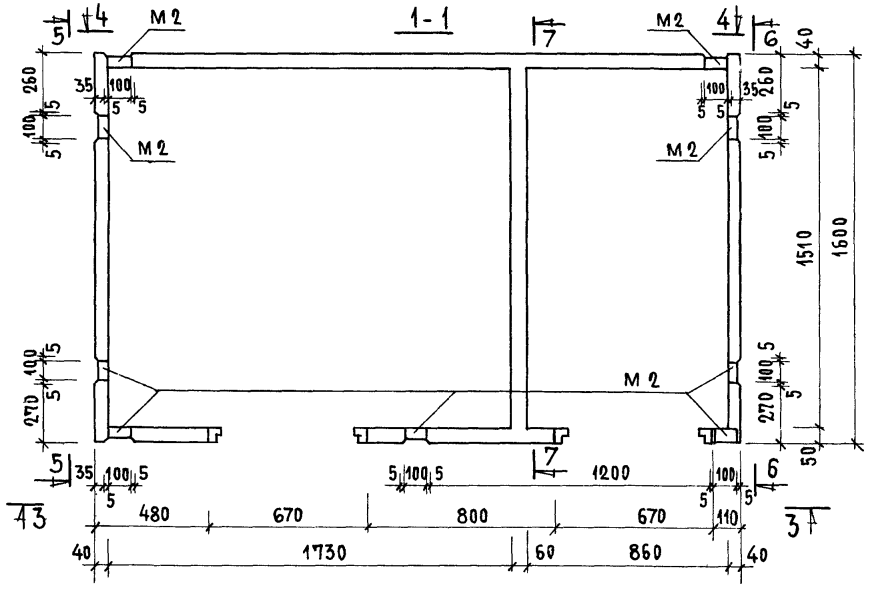

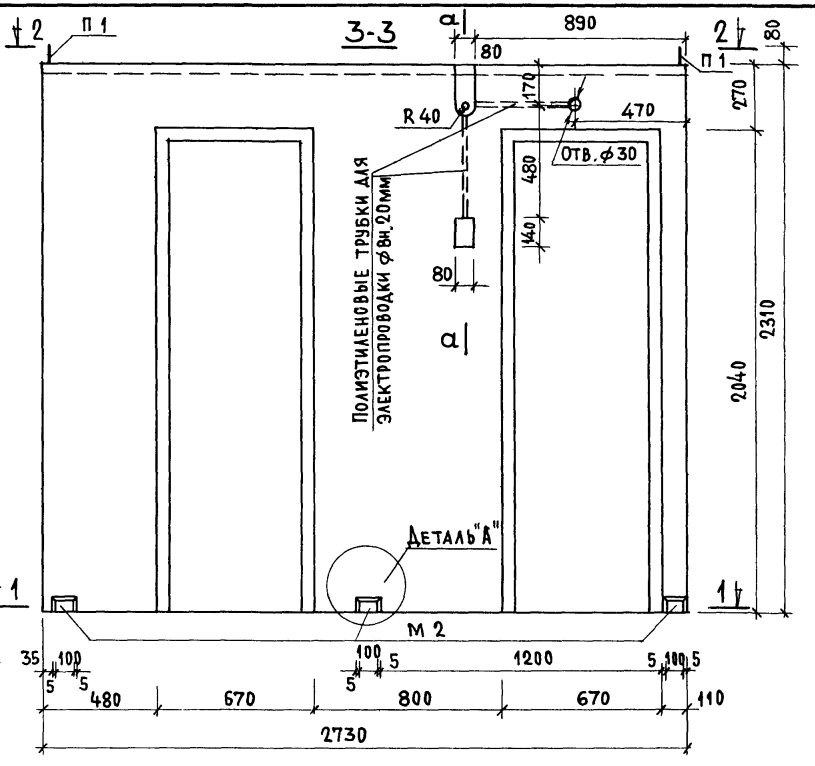

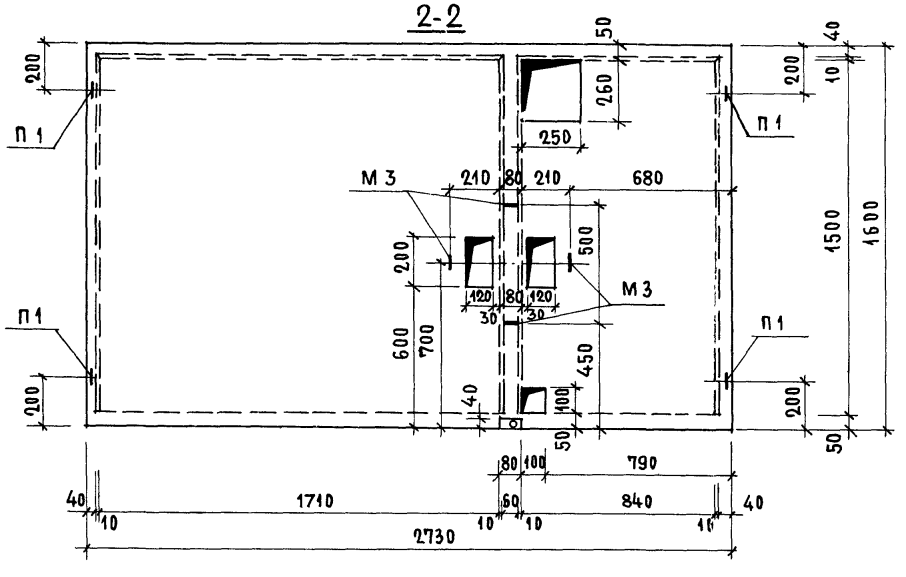

Характеристика изделия		Железобетон γ = 2500 кг/м³	Керамзитобетон γ = 1600 кг/м³
Масса, кг		2900	1860
Объем бетона, м³		1.161	
Расход стали, кг	арматурные элементы	30.03	
	закладные детали	7.90	
Расход стали на 1м³ бетона, кг	без закладных деталей	25.80	
	с закладными деталями	32.60	
Проектная марка бетона по прочности на сжатие		150	

Сечение а-а и деталь „А" см. лист 5

ТК 1975

Объемный блок СК 12

Серия 1.188-5
Выпуск 5 | Лист 4

ЦНИИЭП жилища
Гл. инж. пр. П. Лукин
Инженер Д. Кременко
Взамен

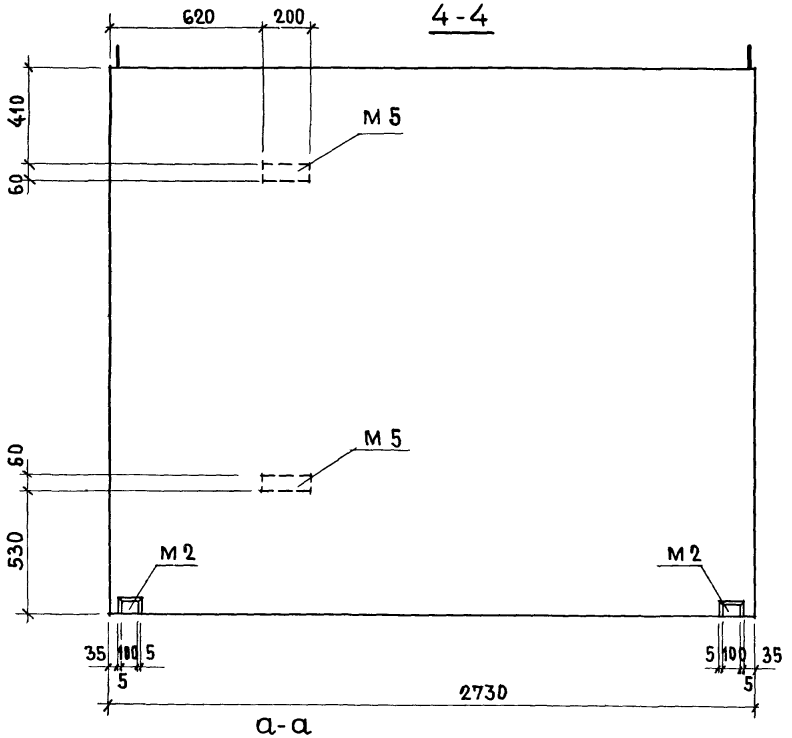

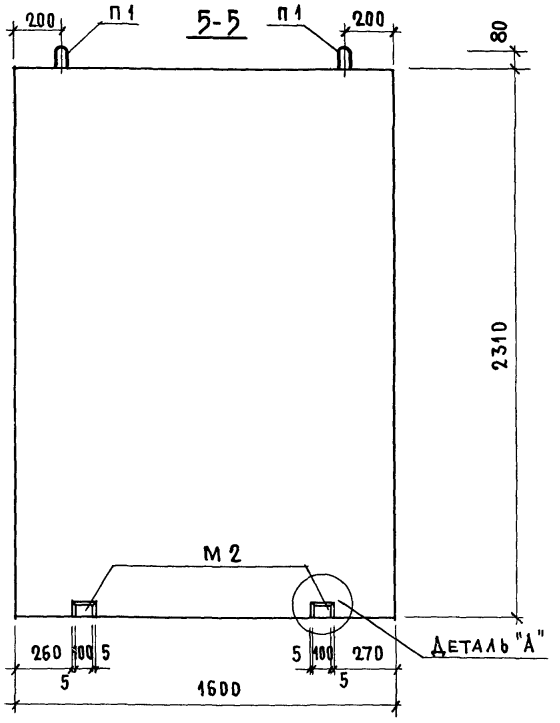

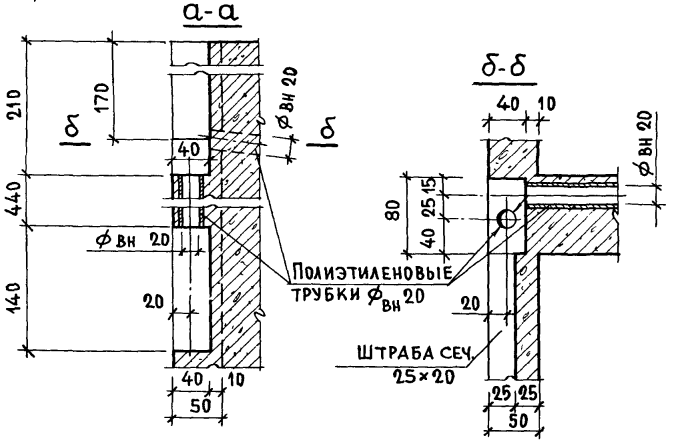

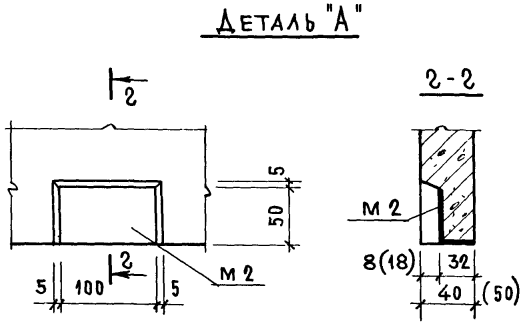

На детали "А" цифры в скобках относится к стене толщиной 50 мм

ТК 1975	Объемный блок СК12	Серия 1.188-5	
		Выпуск 5	Лист 5

ЦПИИЭП жилища

Гл. нж пр		А Локшин
Гл инж пр		П Лукин
Инженер		Д. Крейденко
Нач отд сан тех оборуд		А Раковщик
		Взамен

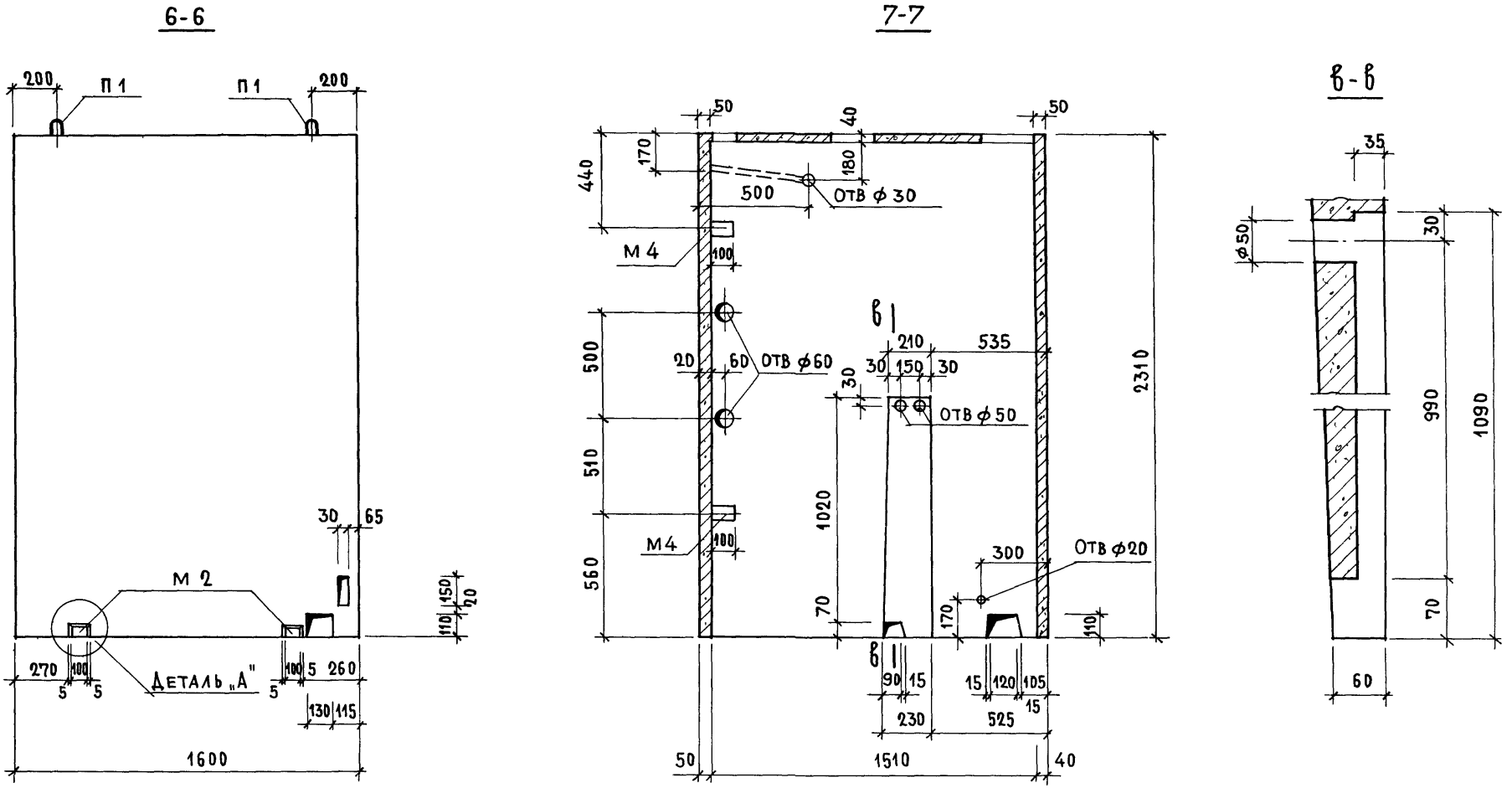

Деталь "А" см. лист 5

ТК 1975	ОБЪЕМНЫЙ БЛОК СК12	Серия 1.188-5	
		Выпуск 5	Лист 6

ЦНИИЭП жилища

Гл инж пр | Инженер | П Лукин | Д. Крейденко

Взамен

14032-01 13

План размещения арматурных элементов

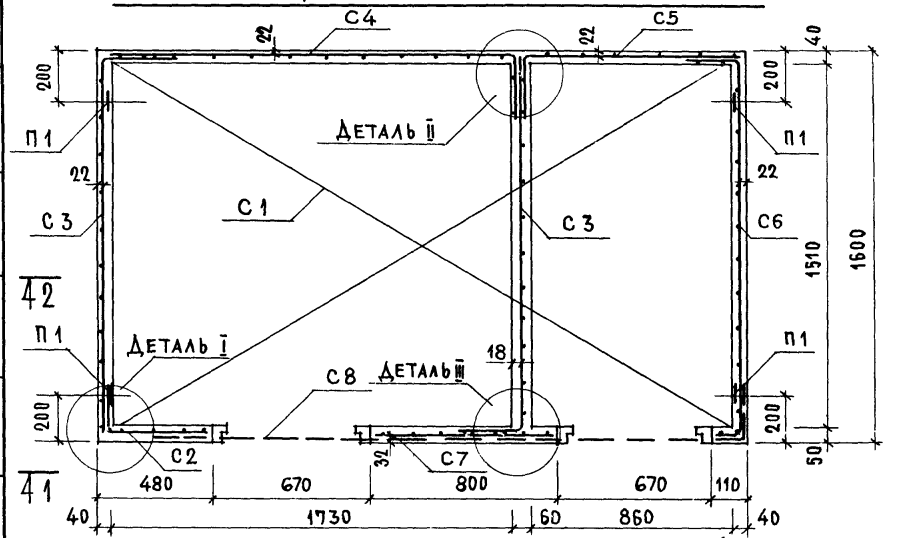

План размещения закладных деталей

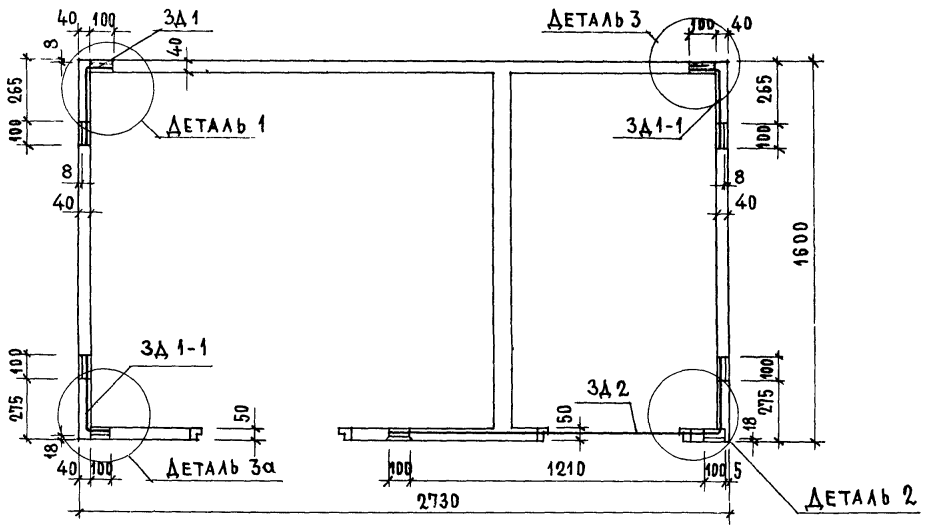

Спецификация арматурных элементов				
Марка	Кол шт	Расход стали, кг		N листа
		1 шт.	Общий	
С 1	1	4.17	4 17	49
С 2	1	0 99	0 99	50
С 3	2	2.15	4 30	"
С 4	1	2 38	2 38	"
С 5	1	1.48	1.48	51
С 6	1	2 33	2 33	"
С 7	1	1 02	1 02	"
С 8	1	2 40	2 40	54
П 1	4	2.74	10 96	62
Итого			30.03	

Спецификация закладных деталей				
Марка	Кол шт	Расход стали, кг		N листа
		1 шт	Общий	
М 3	4	0 07	0.28	58
М 4	2	0 38	0 76	59
М 5	2	0 75	1.50	"
ЗД 1	1	1.14	1 14	60
ЗД 1-1	2	1.14	2 28	"
ЗД 2	1	1 94	1.94	61
Итого			7.90	

Толщина стен на планах условно показана на уровне ребер железобетонного днища

Привязка арматурных сеток к стенам и потолку кабины дана по осям стержней

Детали установки арматурных элементов см. лист 27.

Детали установки закладных элементов см. листы 31-33

Армирование по 1-1, 2-2 см лист 8

Сетки соединять между собой в пространственный каркас

Инвент №		Взамен
Гл инж отд	Н Росинский	
Гл инж пр	А Локшин	
Гл инж пр	П Лукин	
Инженер	Д Крейденко	

ЦНИИЭП жилища

ТК 1975

Объемный блок СК12. Армирование

Серия 1. 188-5

Выпуск 5 | Лист 7

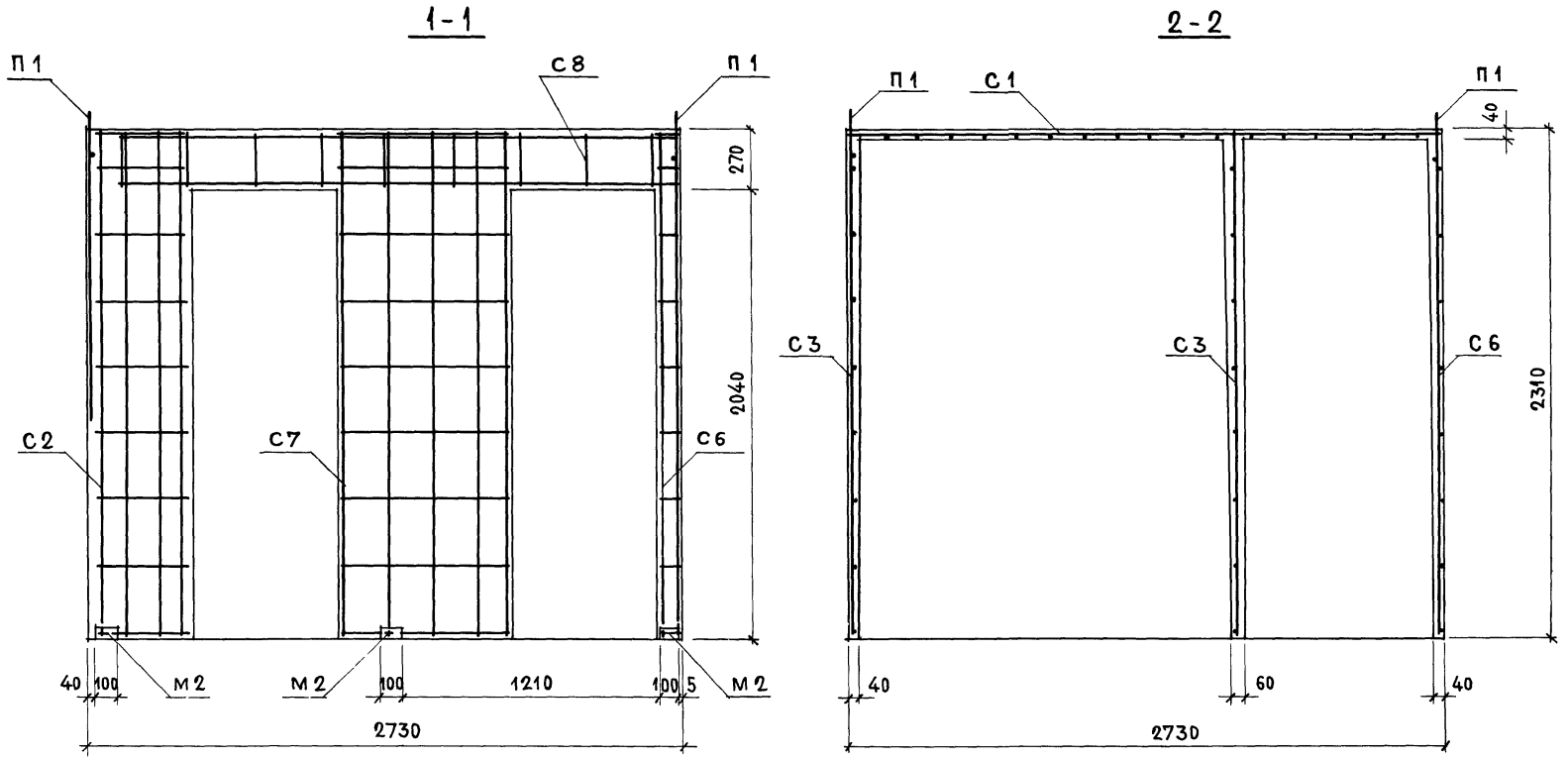

Планы размещения арматурных элементов и закладных деталей см. лист 7

Детали установки арматурных элементов см. лист 27

Детали установки закладных элементов см. лист 31-33.

Сетки соединить между собой в пространственный каркас.

Монтажные петли приварить или привязать к сеткам.

ТК 1975	Объемный блок СК12. Армирование.	Серия 1.188-5	
		Выпуск 5	Лист 8

ЖИЛИЩА | ГЛ. ИНЖ. ПР. | ИНЖЕНЕР | П. ЛУКИН | Д. КРЕЙДЕНКО

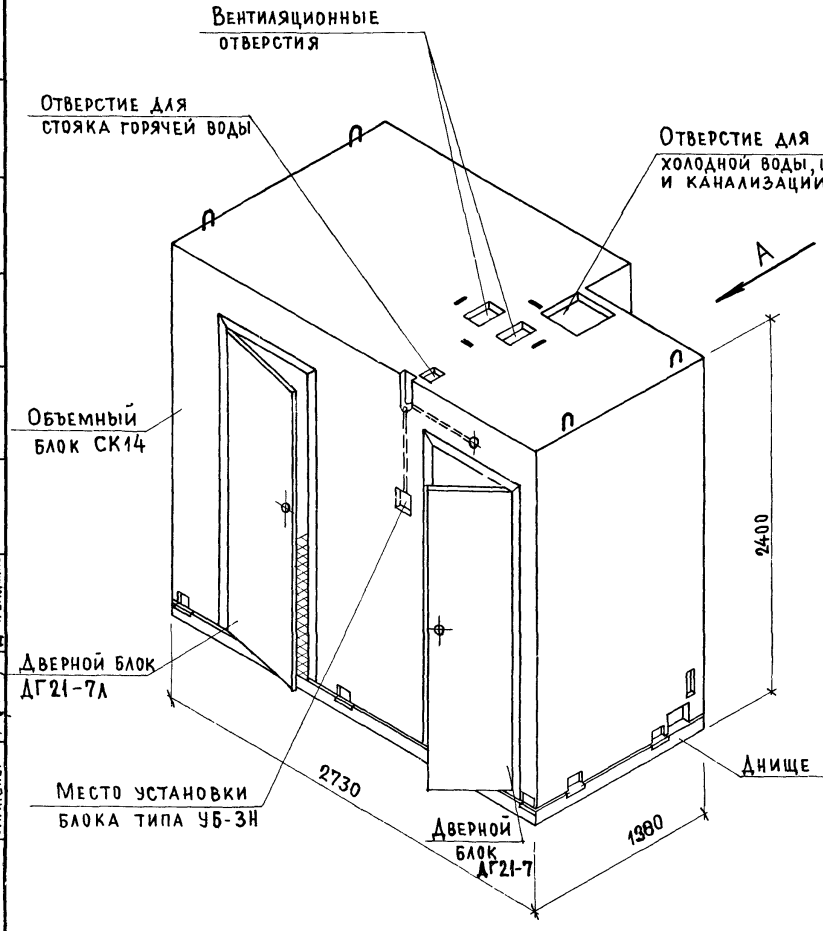

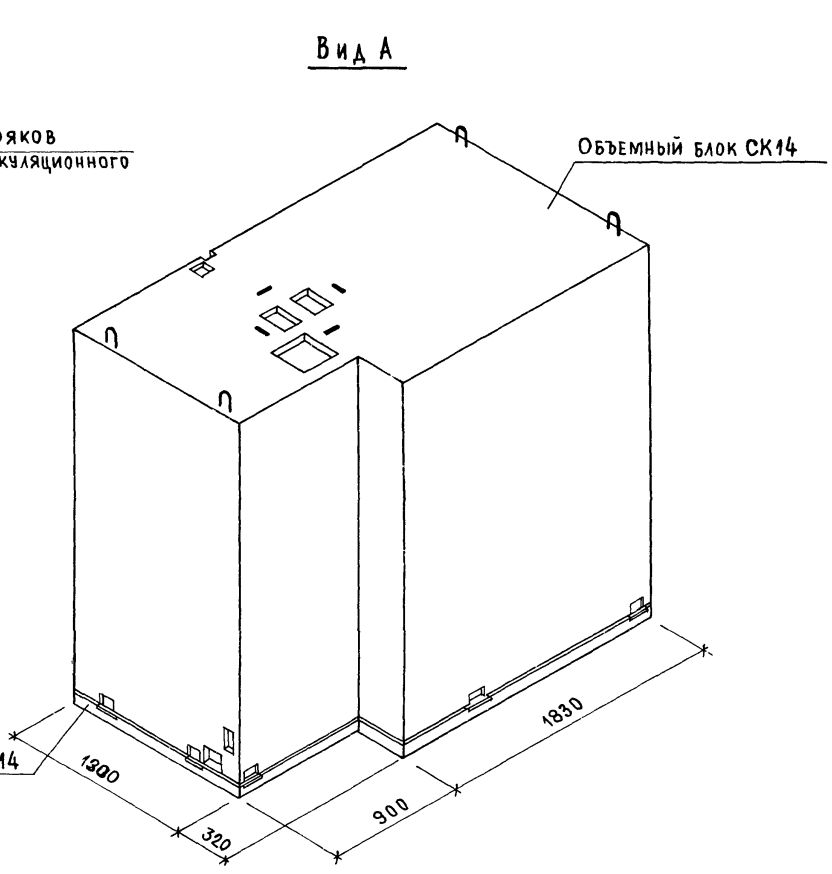

Санитарно-техническая кабина СК14

ТК 1975

Серия 1.188-5
Выпуск 5
Лист 9

ЦНИИЭП жилища

Н. Брускин
А. Раковщик
Гл. инж. пр.
Гл. инж. пр.
Инженер
П. Лукин
Д. Крейденко

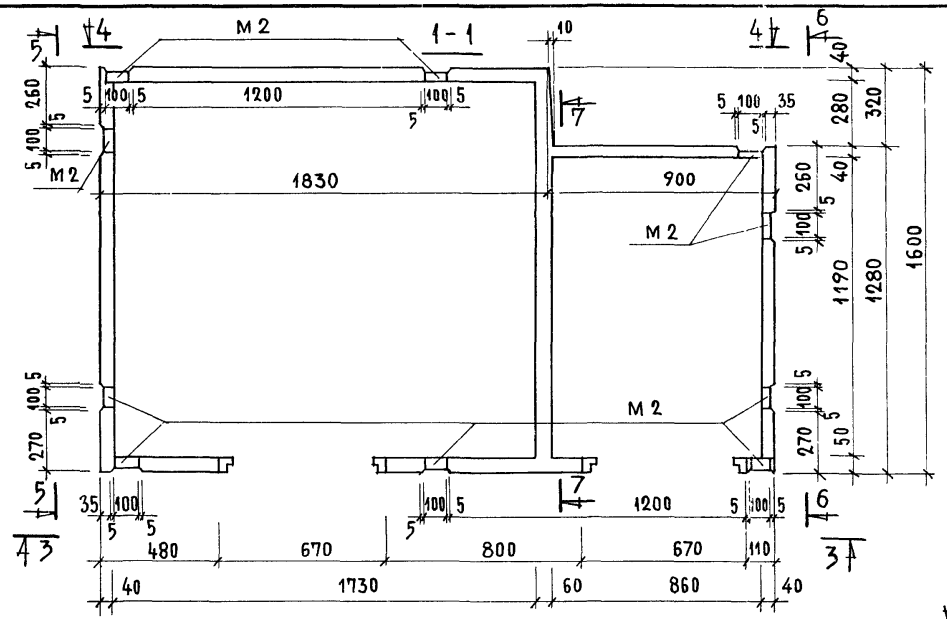

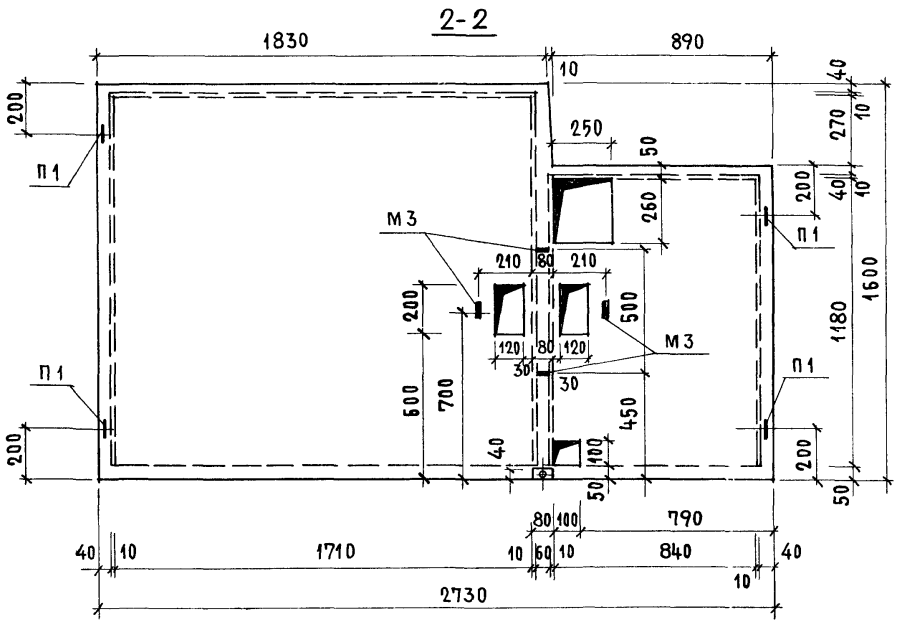

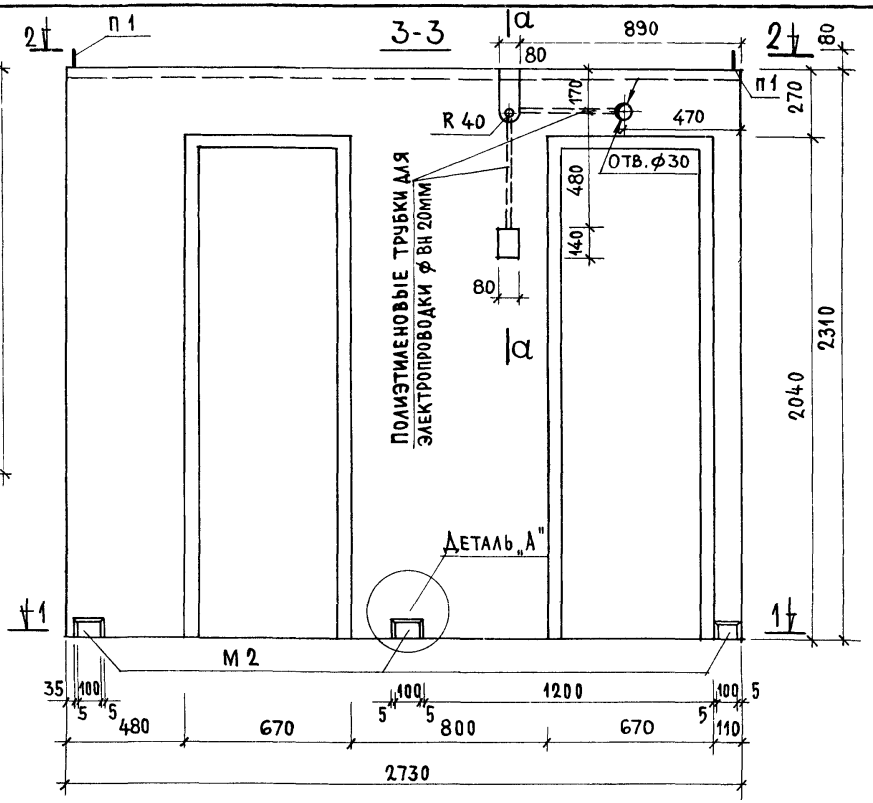

Характеристика изделия		Железобетон γ = 2500 кг/м³	Керамзитобетон γ = 1600 кг/м³
Масса, кг		2770	1780
Объем бетона, м³		1.109	
Расход стали, кг	арматурные элементы	29.37	
	закладные детали	8.70	
Расход стали на 1м³ бетона, кг	без закладных деталей	26.40	
	с закладными деталями	34.10	
Проектная марка бетона по прочности на сжатие		150	

Сечение а-а и деталь „А" см. лист 11

Объемный блок СК14

ТК 1975

Серия 1.188-5
Выпуск 5 | Лист 10

ЦПИИЭП жилища

Взамен

Гл. инж. пр. П. Лукин
Инженер Д. Крейденко

1У032-01

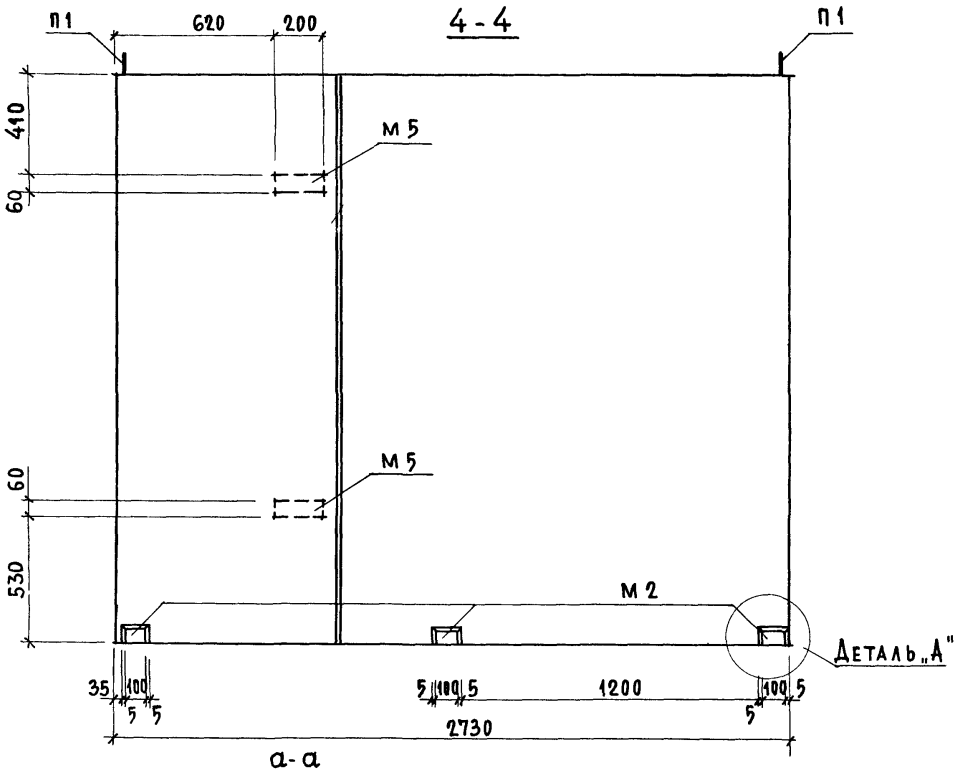

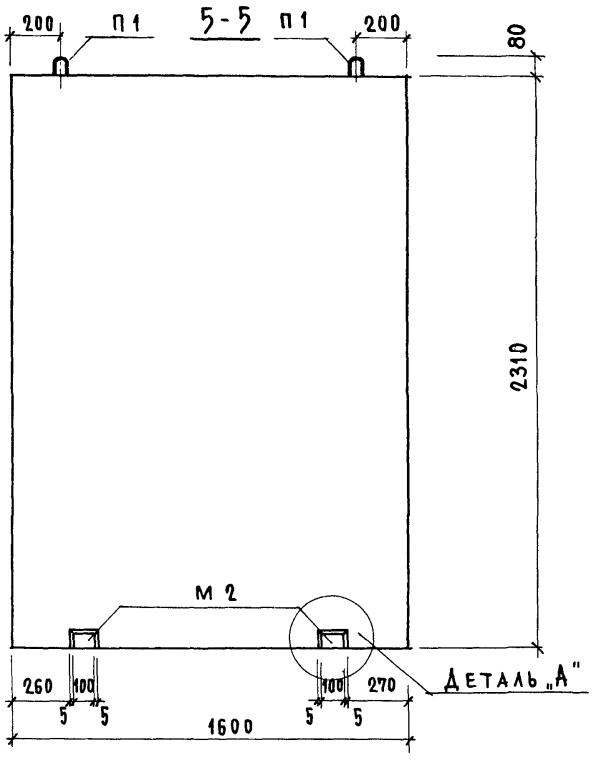

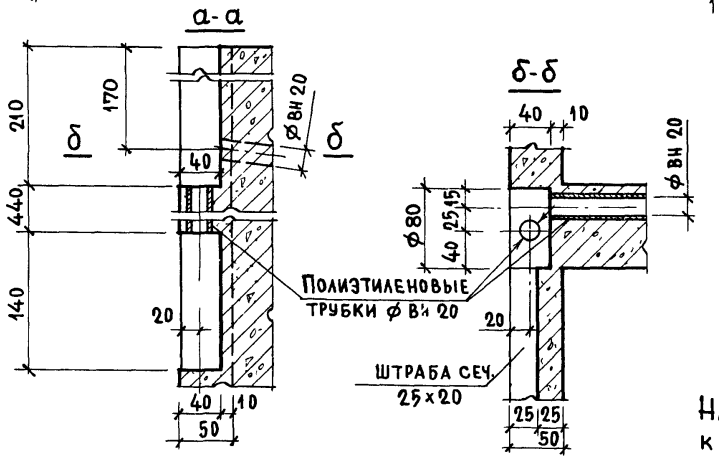

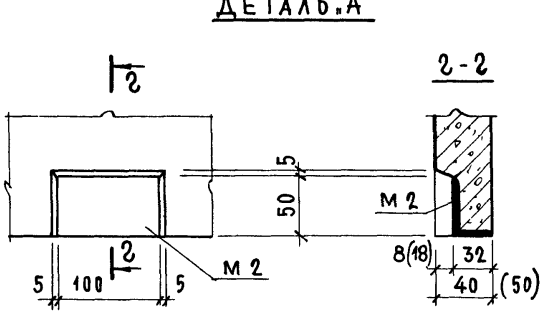

На детали „А" цифры в скобках относятся к стене толщиной 50 мм

ТК 1975	Объемный блок СК 14	Серия 1.188-5	
		Выпуск 5	Лист 11

ЦНИИЭП жилища

Гл инж пр — П. Лукин
Инженер — Д. Крейденко

Взамен

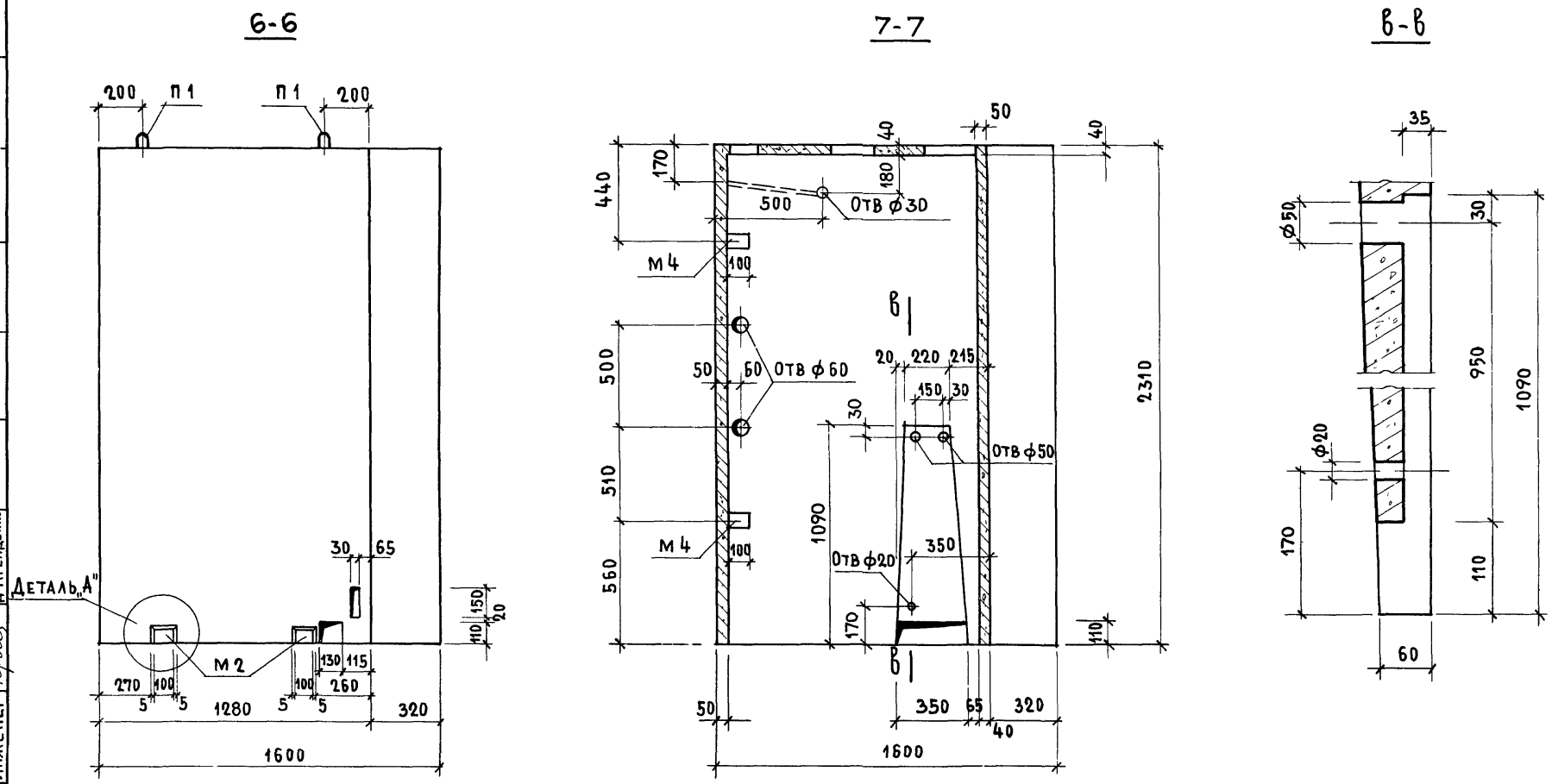

Деталь „А" см. лист 11

ТК 1975	Объемный блок СК14	Серия 1.188-5 Выпуск 5 Лист 12

Инженер А. Крейденко

План размещения арматурных элементов

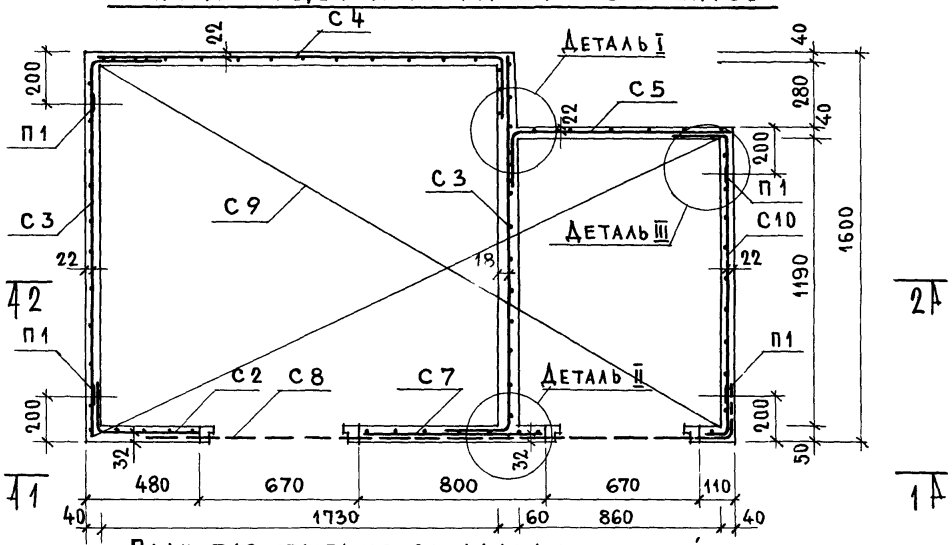

План размещения закладных деталей

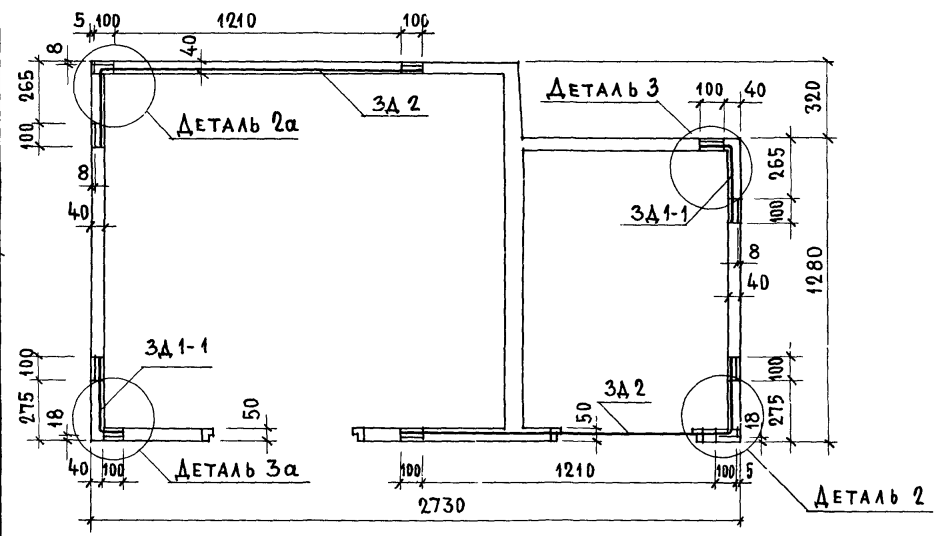

Спецификация арматурных элементов

Марка	Кол. шт	Расход стали, кг		NN листа
		1 шт	Общий	
С2	1	0.99	0.99	50
С3	2	2.15	4.30	"
С4	1	2.38	2.38	"
С5	1	1.48	1.48	51
С7	1	1.02	1.02	"
С8	1	2.40	2.40	54
С9	1	3.91	3.91	49
С10	1	1.93	1.93	52
П1	4	2.74	10.96	62
Итого			29.37	

Спецификация закладных деталей

Марка	Кол шт	Расход стали, кг		NN листа
		1 шт	Общий	
М3	4	0.07	0.28	58
М4	2	0.38	0.76	59
М5	2	0.75	1.50	"
3Д1-1	2	1.14	2.28	60
3Д2	2	1.94	3.88	61
Итого			8.70	

Толщина стен на планах условно показана на уровне ребер железобетонного днища

Привязка арматурных сеток к стенам и потолку кабины дана по осям стержней

Детали установки арматурных элементов см. лист 28

Детали установки закладных элементов см. листы 31-33.

Армирование по 1-1 ; 2-2 см. лист 14

Сетки соединять между собой в пространственный каркас.

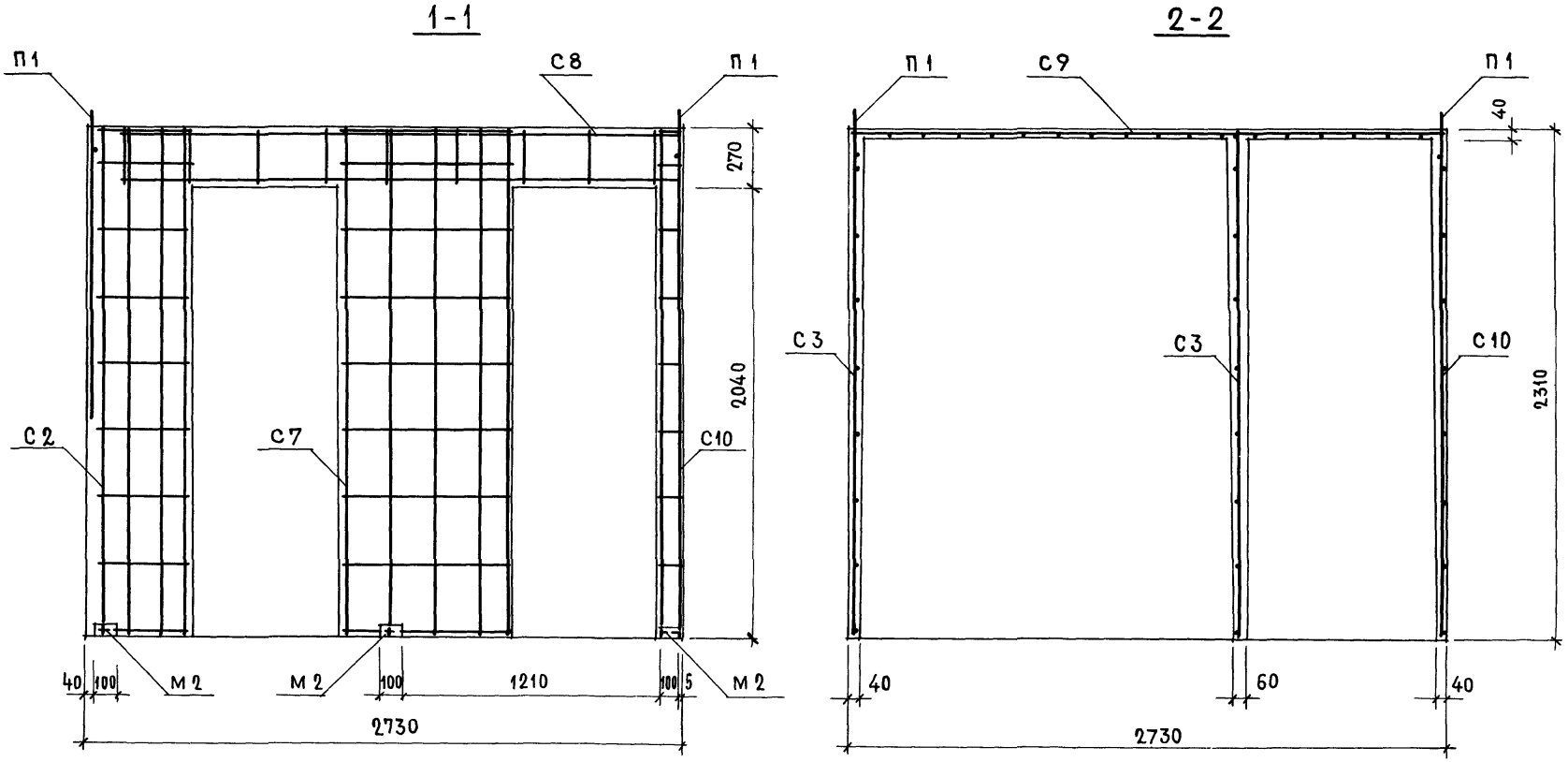

Планы размещения арматурных элементов и закладных деталей см. лист 13

Детали установки арматурных элементов см. лист 28

Детали установки закладных элементов см. лист 31-33

Сетки соединить между собой в пространственный каркас.

Монтажные петли приварить или привязать к сеткам

ТК 1975	Объемный блок СК14. Армирование.	Серия 1 188-5	
		Выпуск 5	Лист 14

ЦНИИЭП жилища
Взамен
Гл инж пр
Инженер
П Лукин
Д Крейденко

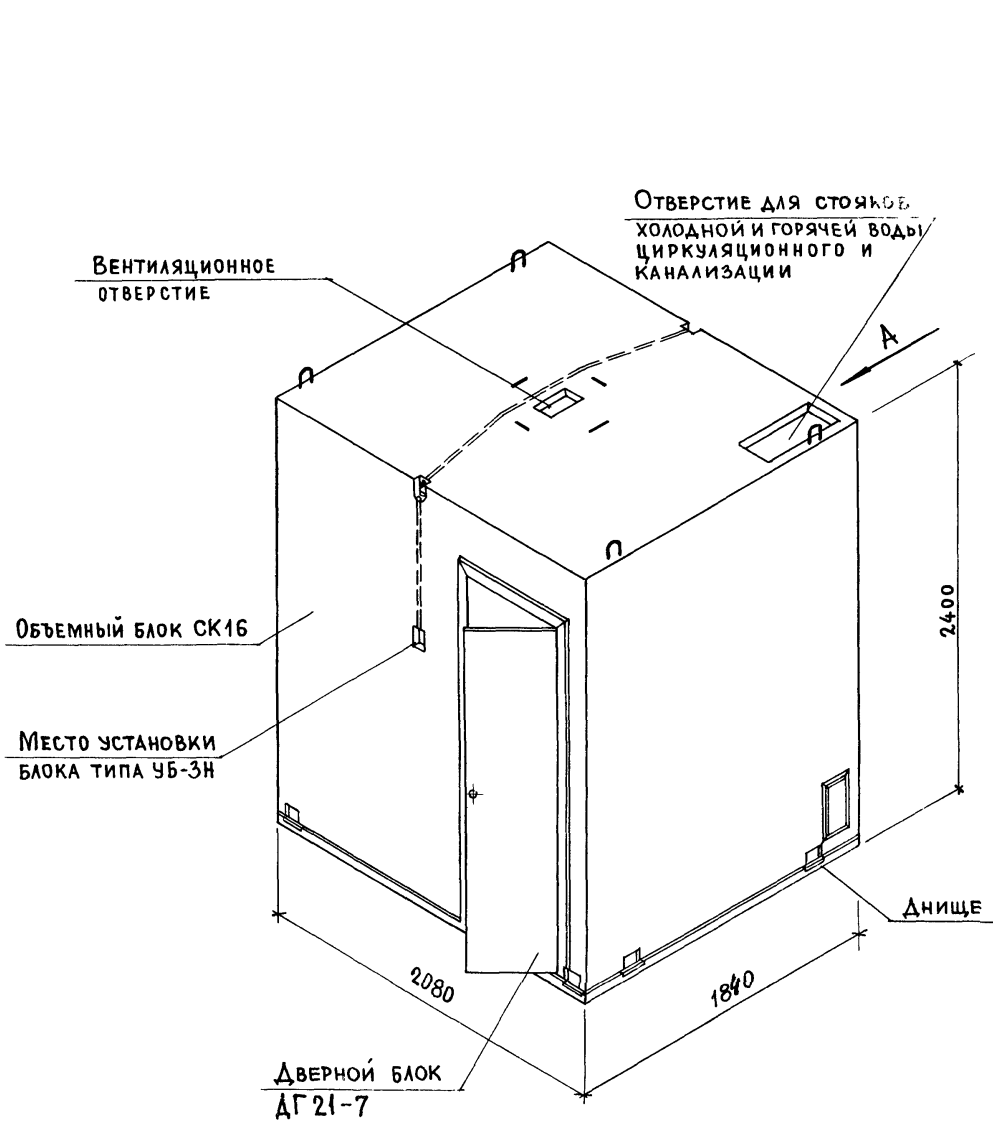

Вид А

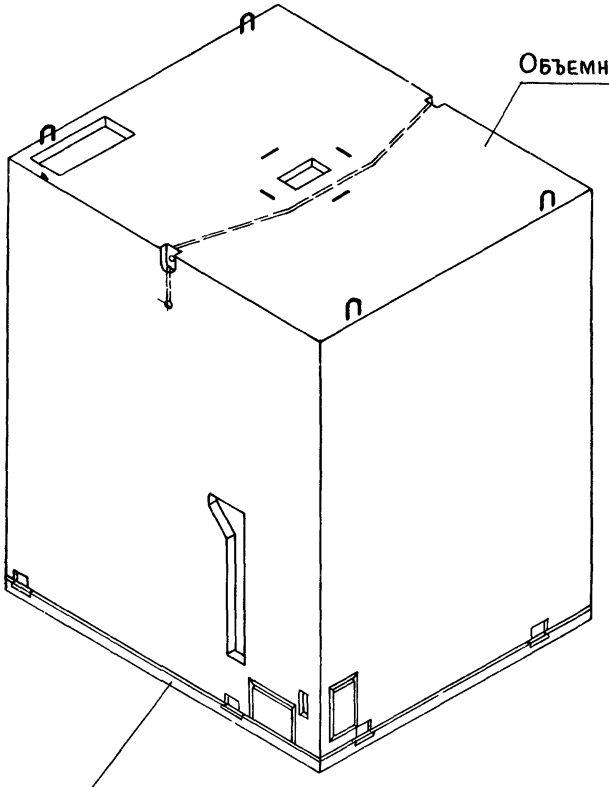

Взамен

Гл. инж. пр. П. Лукин

Инженер Д. Крейденко

Типовые жилища

ТК 1975

Санитарно - техническая кабина СК16

Серия 1.188-5

Выпуск 5

Лист 15

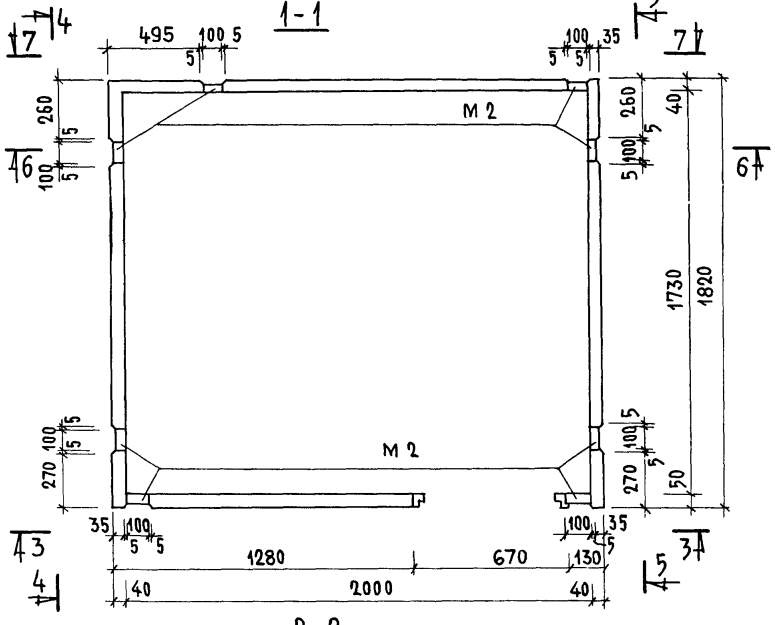

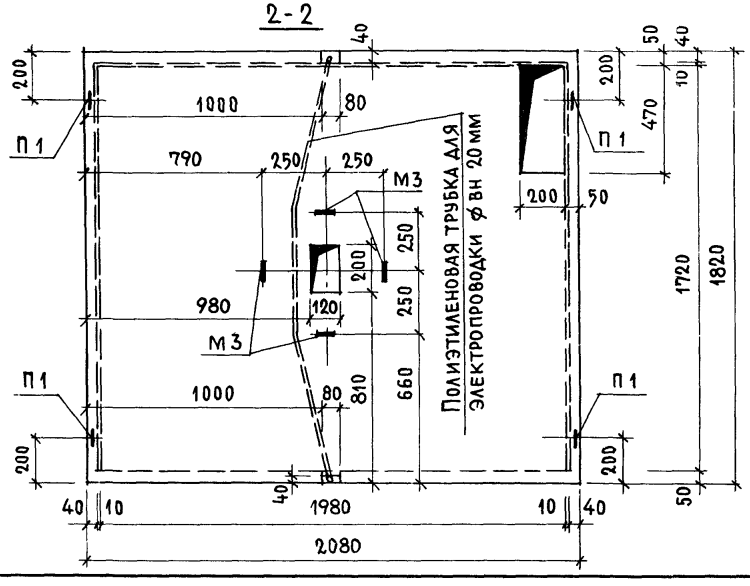

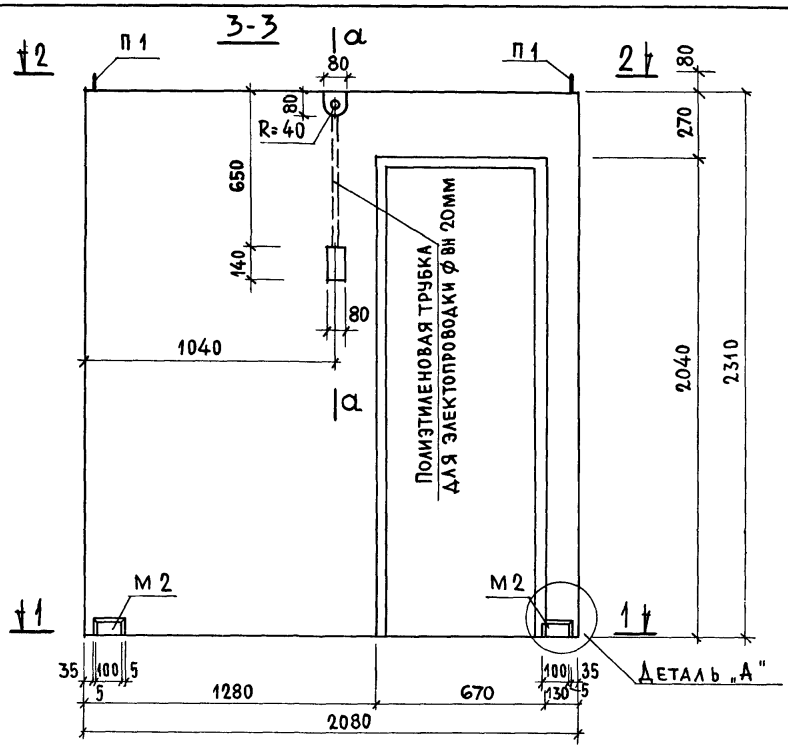

Характеристика изделия		Железобетон γ = 2500 кг/м³	Керамзитобетон γ = 1600 кг/м³
Масса, кг		2180	1400
Объем бетона, м³		0 872	
Расход стали, кг	арматурные элементы	24.72	
	закладные детали	8.08	
Расход стали на 1м³ бетона, кг	без закладных деталей	28.30	
	с закладными деталями	37 60	
Проектная марка бетона по прочности на сжатие		150	

Сечение а-а и деталь „А" см. лист 17.

Инженер Д Крейденко

4-4

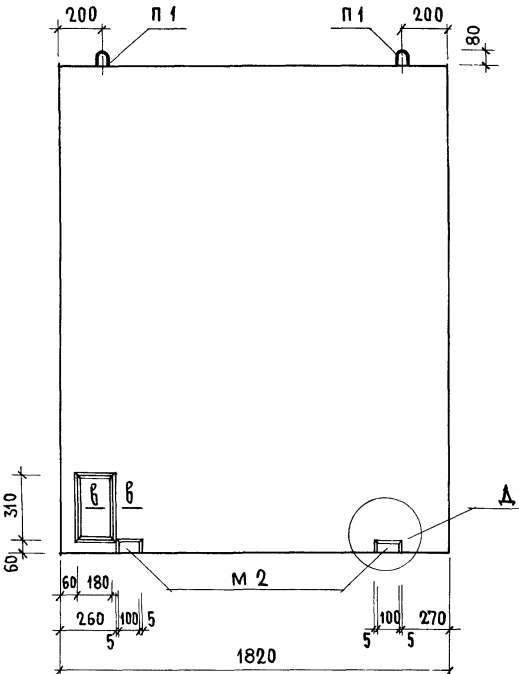

5-5

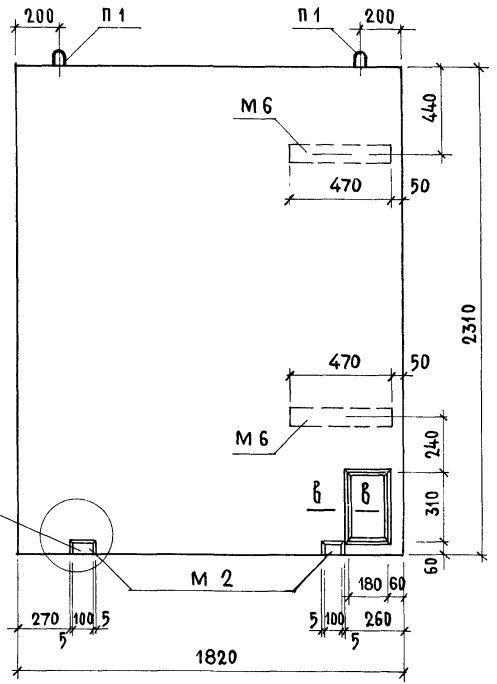

Деталь „А"

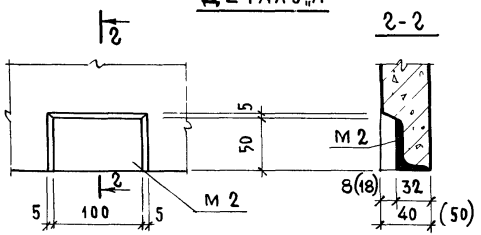

2-2

а-а

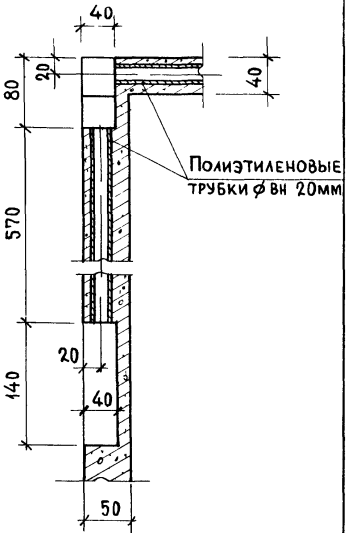

На детали „А" цифры в скобках относятся к стене толщиной 50мм.
Сечение по в-в см. лист 18

Инженер Д. Кременко

ТК 1975

Объемный блок СК16

Серия 1.188-5
Выпуск 5 | Лист 17

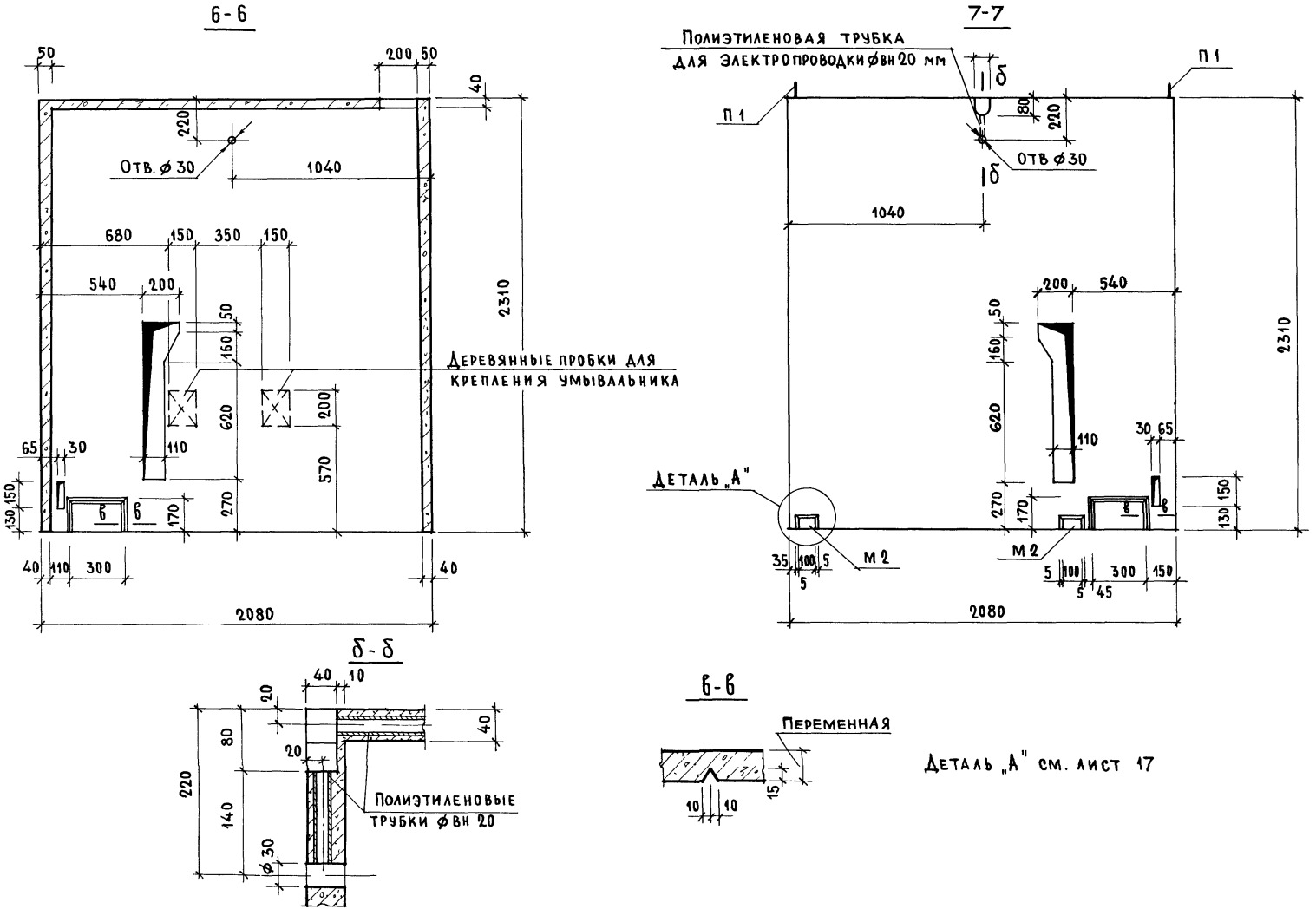

ТК 1975	Объемный блок СК16	Серия 1.188-5	
		Выпуск 5	Лист 18

Инженер Д Крейденко

14032-01 25

ПЛАН РАЗМЕЩЕНИЯ АРМАТУРНЫХ ЭЛЕМЕНТОВ

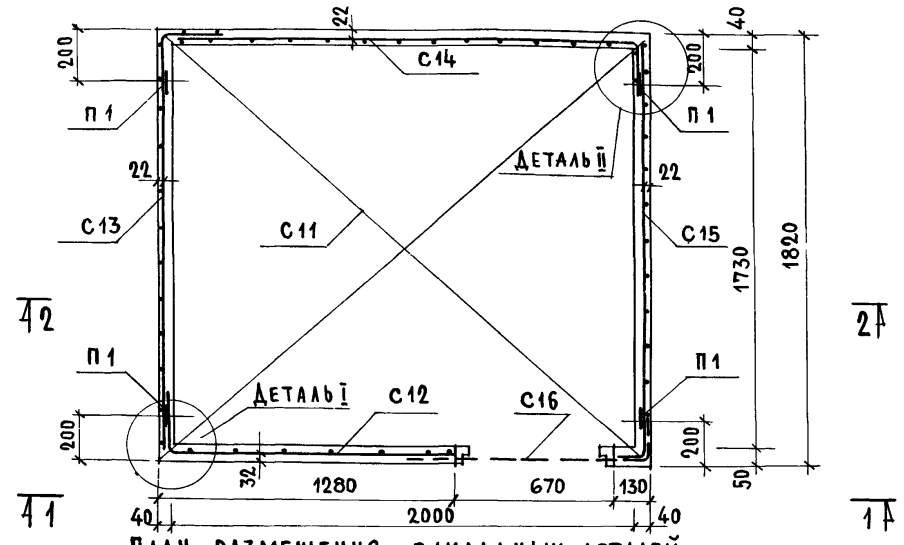

ПЛАН РАЗМЕЩЕНИЯ ЗАКЛАДНЫХ ДЕТАЛЕЙ

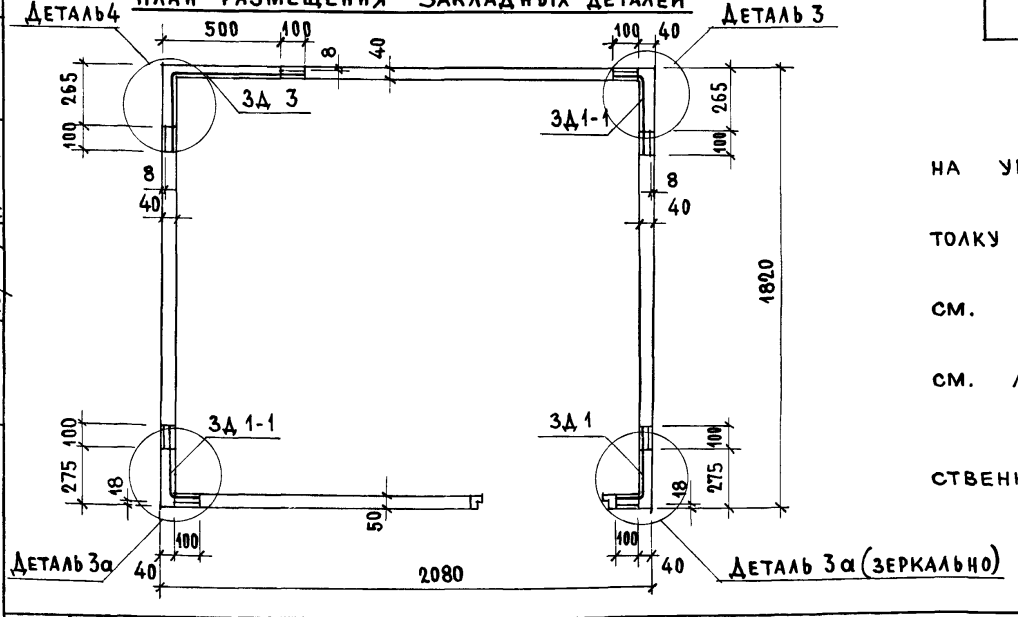

Спецификация арматурных элементов				
Марка	Кол шт	Расход стали, кг		NN листа
		1 шт	Общий	
С 11	1	3 55	3 55	49
С 12	1	1.88	1 88	52
С 13	1	2 38	2 38	"
С 14	1	2 78	2 78	53
С 15	1	2 17	2 17	"
С 16	1	1 00	1.00	54
П 1	4	2 74	10 96	62
Итого			24.72	

Спецификация закладных деталей				
Марка	Кол шт	Расход стали, кг		NN листа
		1 шт	Общий	
М 3	4	0 07	0 28	58
М 6	2	1.57	3 14	59
ЗД 1	1	1.14	1 14	60
ЗД 1-1	2	1.14	2 28	"
ЗД 3	1	1.24	1 24	"
Итого			8 08	

Толщина стен на планах условно показана на уровне ребер железобетонного днища

Привязка арматурных сеток к стенам и потолку кабины дана по осям стержней.

Детали установки арматурных элементов см. лист 29

Детали установки закладных элементов см. листы 31-33

Армирование по 1-1 ; 2-2 см лист 20

Сетки соединять между собой в пространственный каркас.

ТК 1975	Объемный блок СК16. Армирование.	Серия 1.188-5	
		Выпуск 5	Лист 19

Взамен

Гл инж пр | Инженер | Д Крейденко

1 - 1

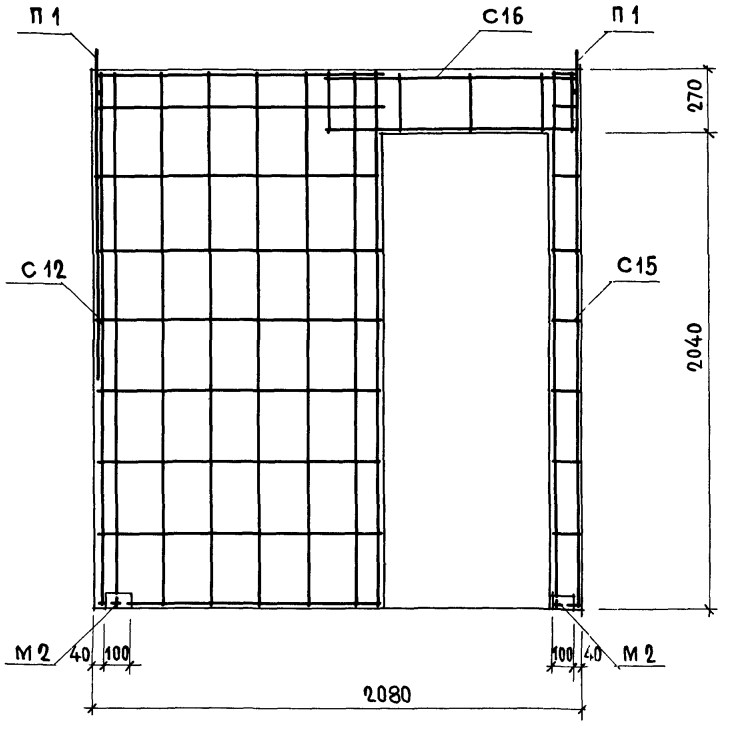

2 - 2

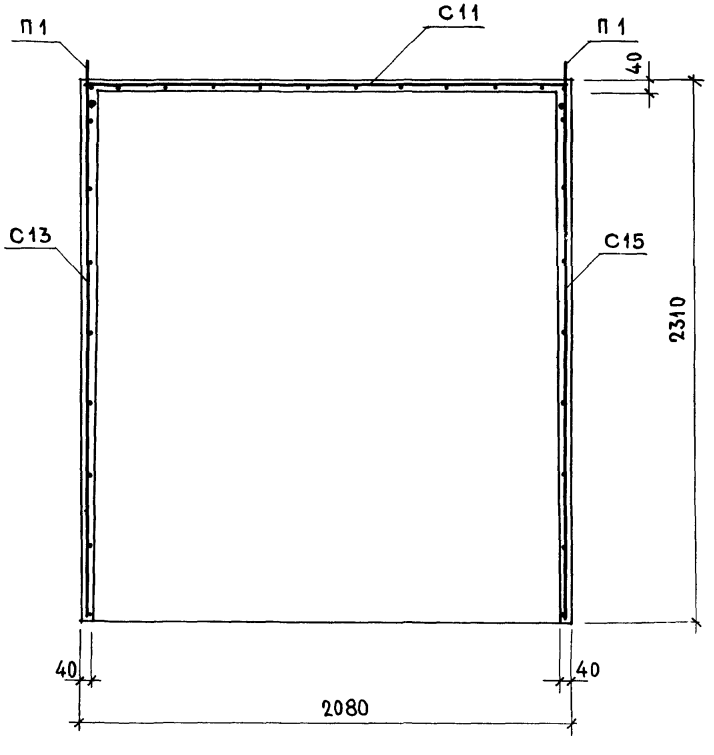

Планы размещения арматурных элементов и закладных деталей см. лист 19.

Детали установки арматурных элементов см. лист 29.

Детали установки закладных элементов см. лист 31-33

Сетки соединить между собой в пространственный каркас.

Монтажные петли приварить или привязать к сеткам.

Инженер Крейденко

ТК 1975

Объемный блок СК 16. Армирование.

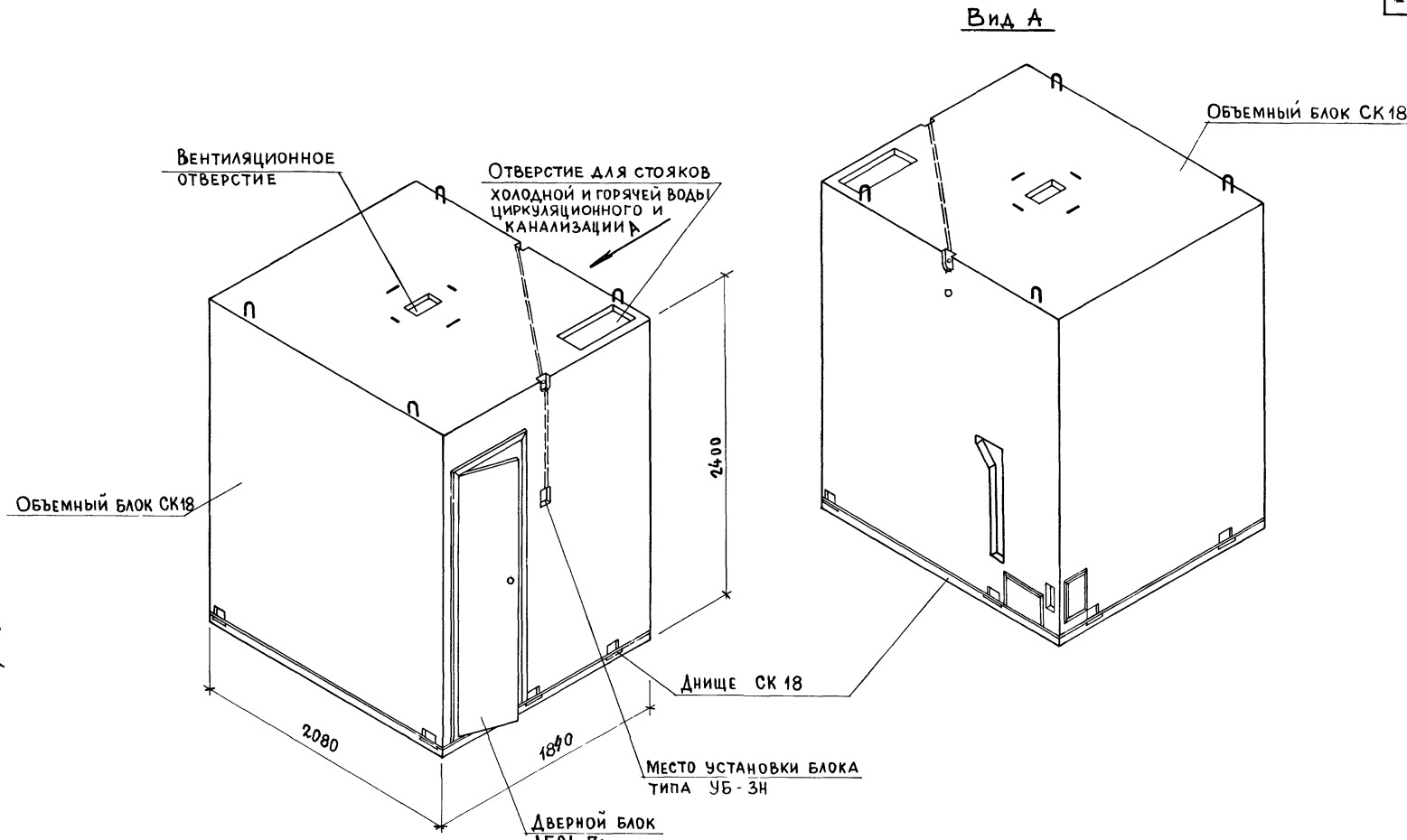

Инженер Д. Кременко

ТК 1975

САНИТАРНО-ТЕХНИЧЕСКАЯ КАБИНА СК18

Серия 1.188-5
Выпуск 5
Лист 21

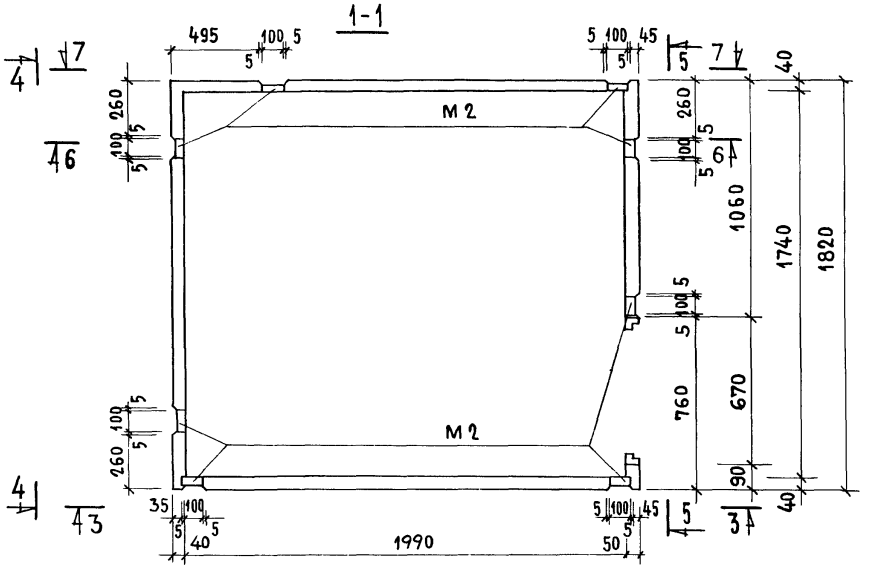

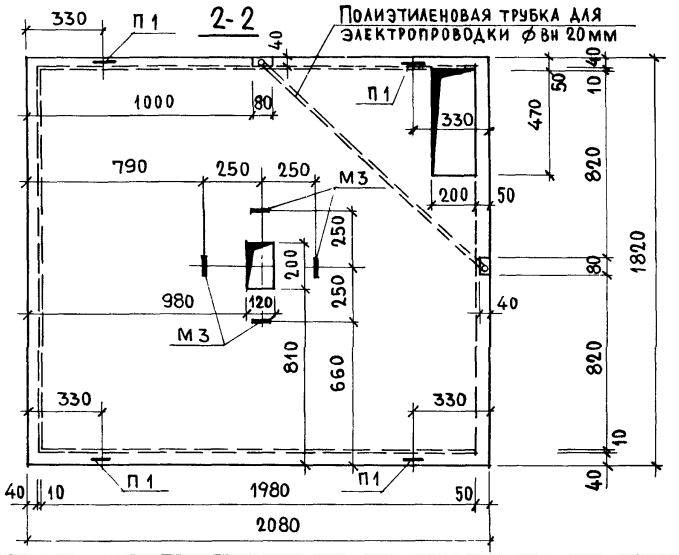

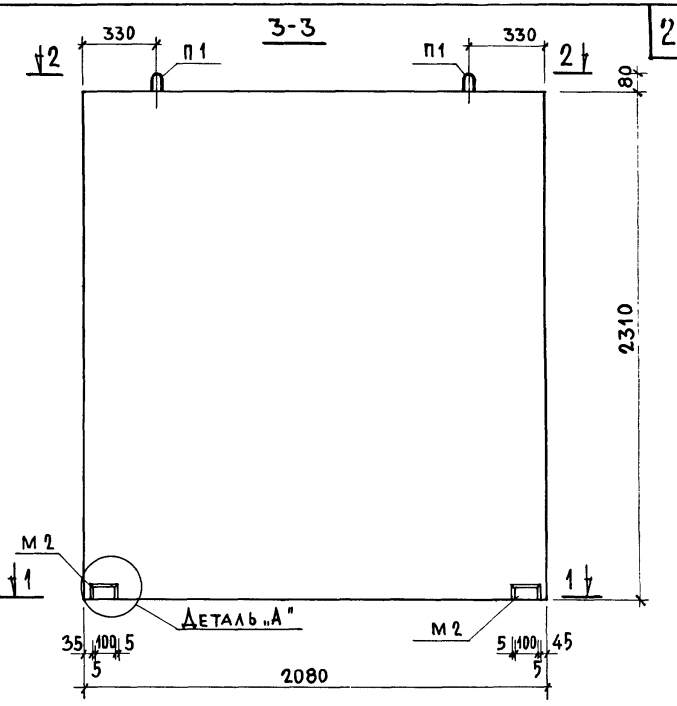

Характеристика изделия		Железобетон $\gamma = 2500$ кг/м³	Керамзитобетон $\gamma = 1600$ кг/м³
Масса, кг		2170	1390
Объем бетона, м³		0.870	
Расход стали, кг	Арматурные элементы	24.76	
	Закладные детали	8.19	
Расход стали на 1 м³ бетона, кг	Без закладных деталей	28.50	
	С закладными деталями	38 00	
Проектная марка бетона по прочности на сжатие		150	

Деталь „А" см. лист 23.

Инженер Д. Крейденко

ТК 1975	Объемный блок СК 18	Серия 1.188-5	
		Выпуск 5	Лист 22

14032-01 29

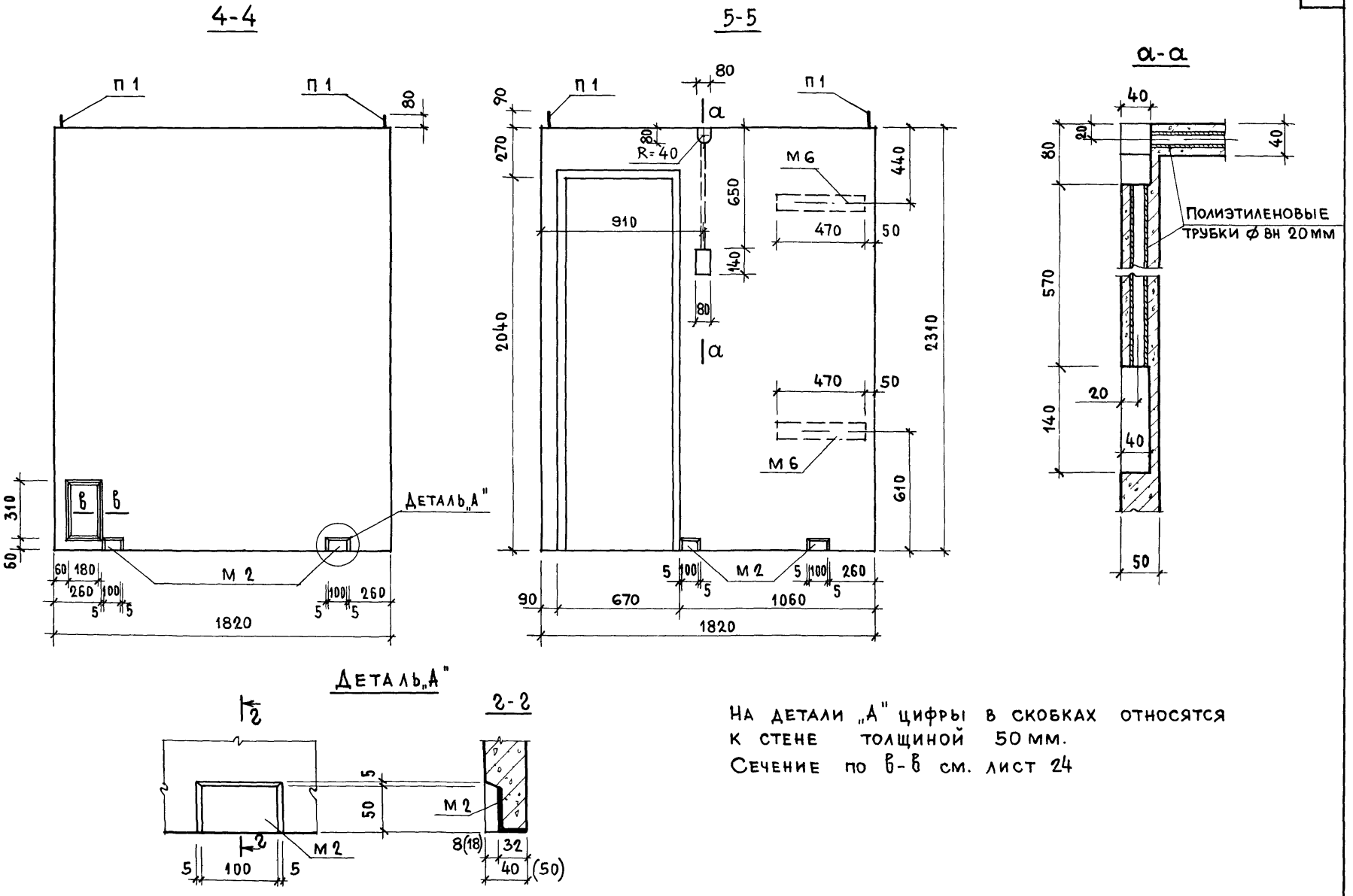

На детали „А" цифры в скобках относятся к стене толщиной 50 мм.
Сечение по в-в см. лист 24

ТК 1975	Объемный блок СК18	Серия 1.188-5	
		Выпуск 5	Лист 23

ЦНИИЭП жилища

Гл инж пр		А. Локшин
Гл инж пр		П. Лукин
Инженер		Д. Крейденко
Ач отд сан-тех оборуд		Л. Раковщик
Взамен		

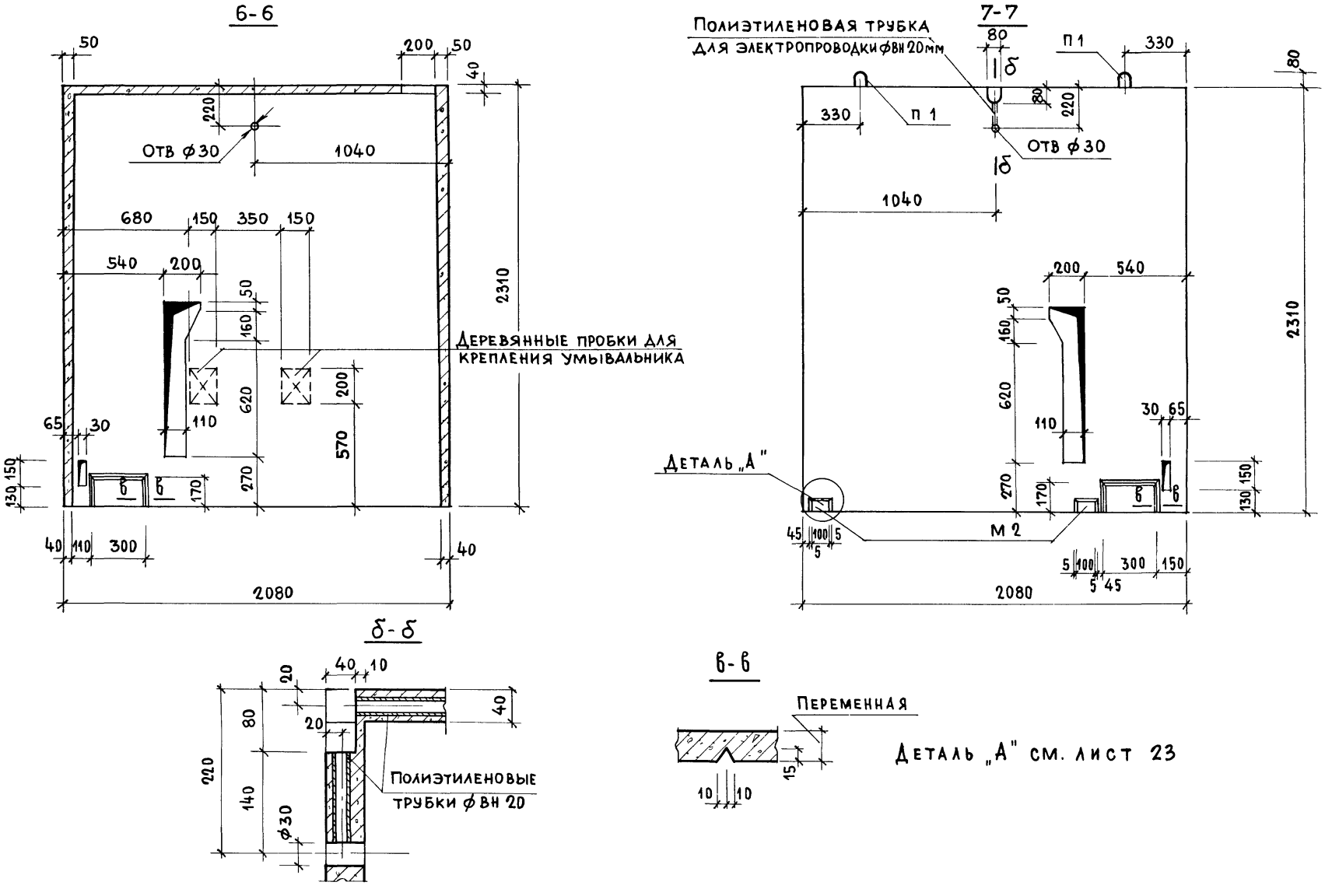

ТК 1975	Объемный блок СК18	Серия 1.188-5	
		Выпуск 5	Лист 24

ЦНИИЭП жилища

Гл инж пр | Инженер | П Лукин | А Крейденко | Взамен

План размещения арматурных элементов

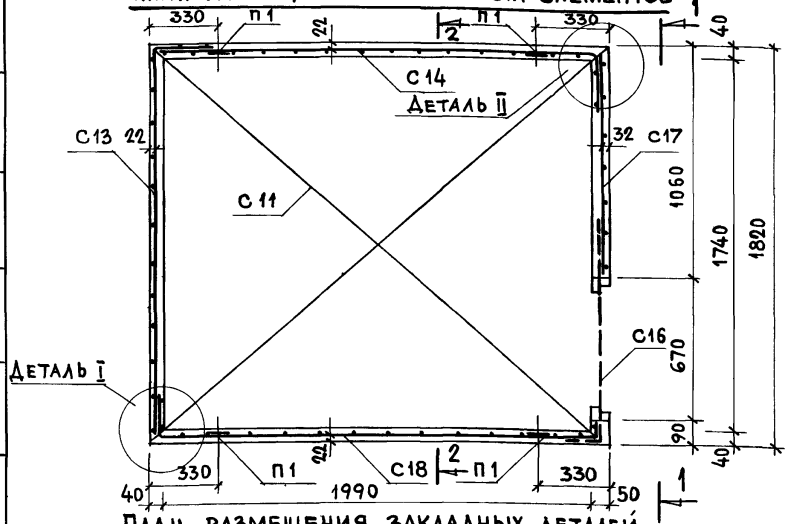

План размещения закладных деталей

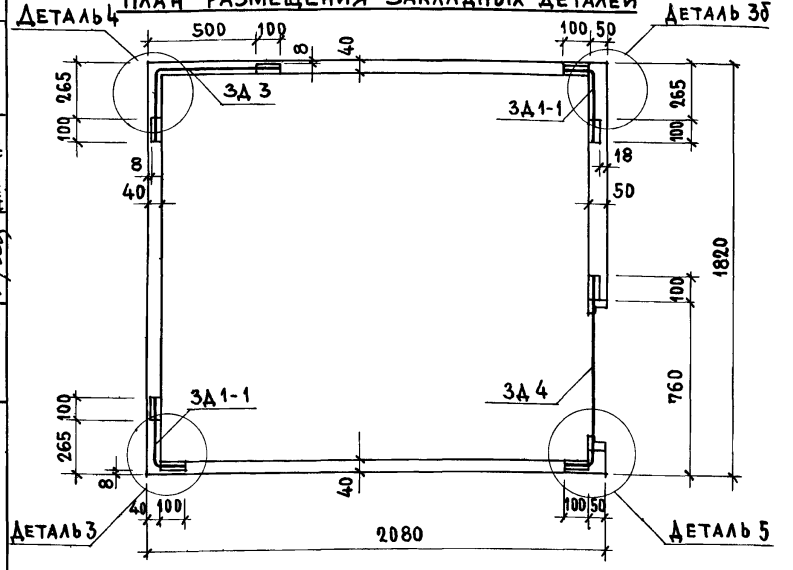

Спецификация арматурных элементов				
Марка	Кол шт	Расход стали, кг		NN листа
		1 шт	Общий	
С 11	1	3 55	3 55	49
С 13	1	2.38	2 38	52
С 14	1	2 78	2.78	53
С 16	1	1.00	1.00	54
С 17	1	1.26	1.26	53
С 18	1	2 83	2.83	54
П 1	4	2.74	10.96	62
Итого:			24.76	

Спецификация закладных деталей				
Марка	Кол шт	Расход стали, кг		NN листа
		1 шт	Общий	
М 3	4	0.07	0.28	58
М 6	2	1.57	3.14	59
3Д 1-1	2	1.14	2.28	60
3Д 3	1	1 24	1.24	"
3Д 4	1	1.25	1.25	61
Итого:			8.19	

Толщина стен на планах условно показана на уровне ребер железобетонного днища

Привязка арматурных сеток к стенам и потолку кабины дана по осям стержней

Детали установки арматурных элементов см. лист 30.

Детали установки закладных элементов см. листы 31-33.

Армирование по 1-1 ; 2-2 см. лист 26

Сетки соединять между собой в пространственный каркас

ТК 1975	Объемный блок СК18. Армирование.	Серия 1.188-5	
		Выпуск 5	Лист 25

Инвент N
Взамен
Гл инж отд
Гл инж пр
Гл инж пр
Инженер
Инский
Кшин
П. Лукин
Д. Крейденко
ЖИЛИЩА

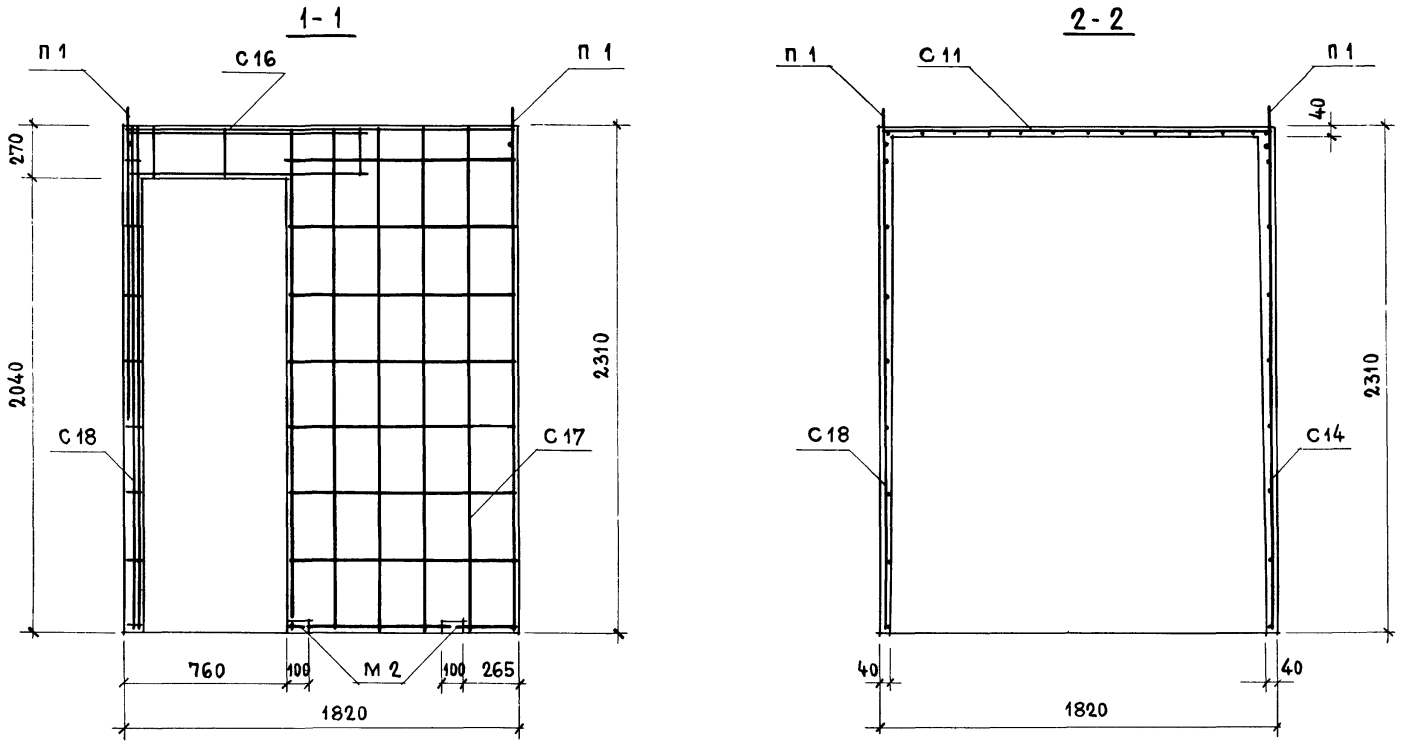

Планы размещения арматурных элементов и закладных деталей см лист 25

Детали установки арматурных элементов см. лист 30

Детали установки закладных элементов см. листы 31-33

Сетки соединять между собой в пространственный каркас

Монтажные петли приварить или привязать к сеткам.

ТК 1975

Объемный блок СК 18. Армирование.

Серия 1.188-5
Выпуск 5 | Лист 26

Взамен
ЦНИИЭП жилища
Гл инж пр П Лукин
Инженер А Крейденко

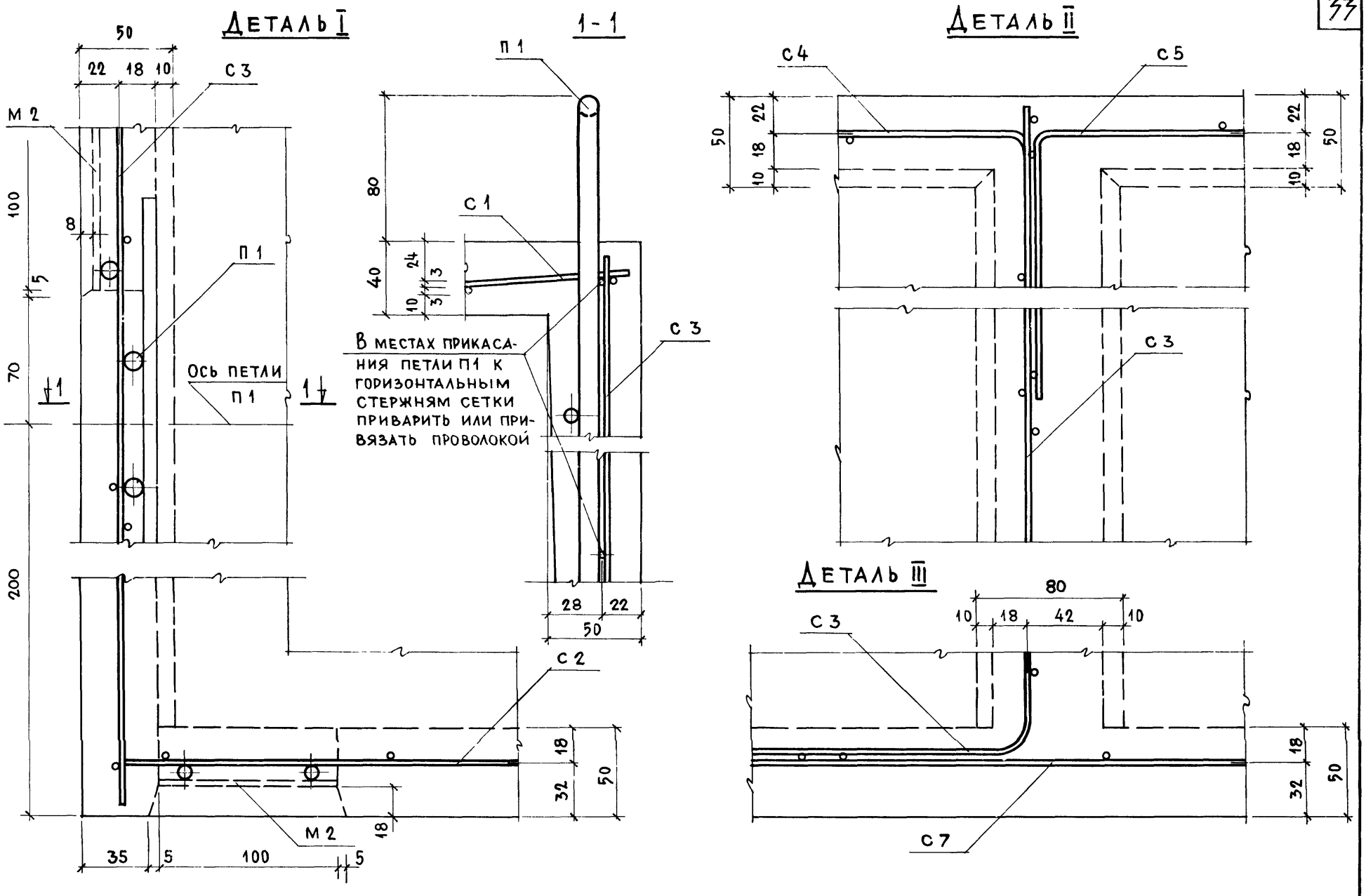

ГЛ ИНЖ ОТД	Н РОС	Н РОСИНСКИЙ	
ГЛ ИНЖ ПР		Л ЛОКШИН	
ГЛ ИНЖ ПР		П ЛУКИН	
ИНЖЕНЕР		Д КРЕЙДЕНКО	

ИНВЕНТ № | ВЗАМЕН

ЦНИИЭП ЖИЛИЩА

ТК 1975

Объемный блок СК12. Детали установки арматурных элементов

Серия 1.188-5 | Выпуск 5 | Лист 27

Деталь I

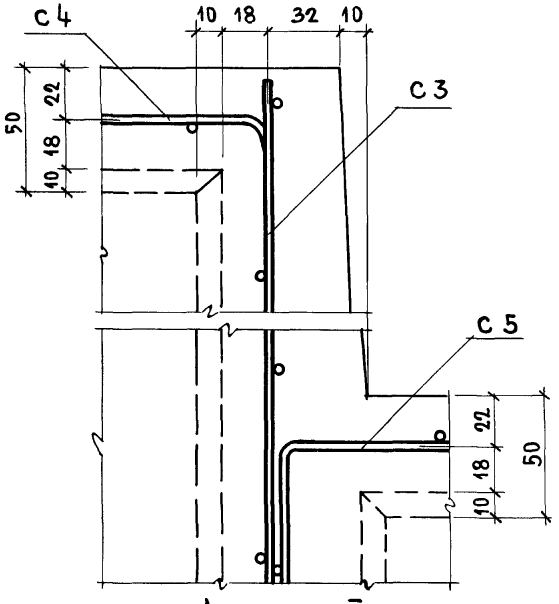

Деталь II

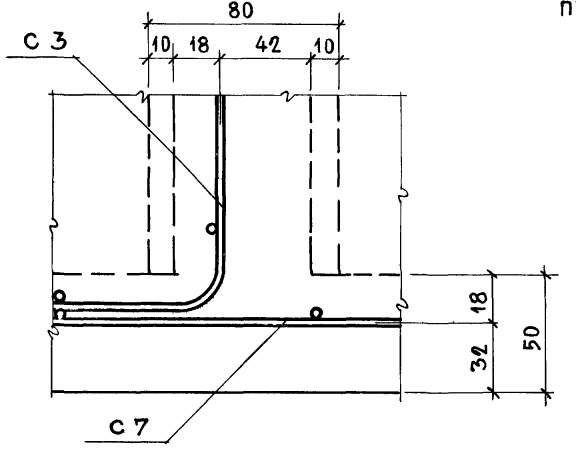

1-1

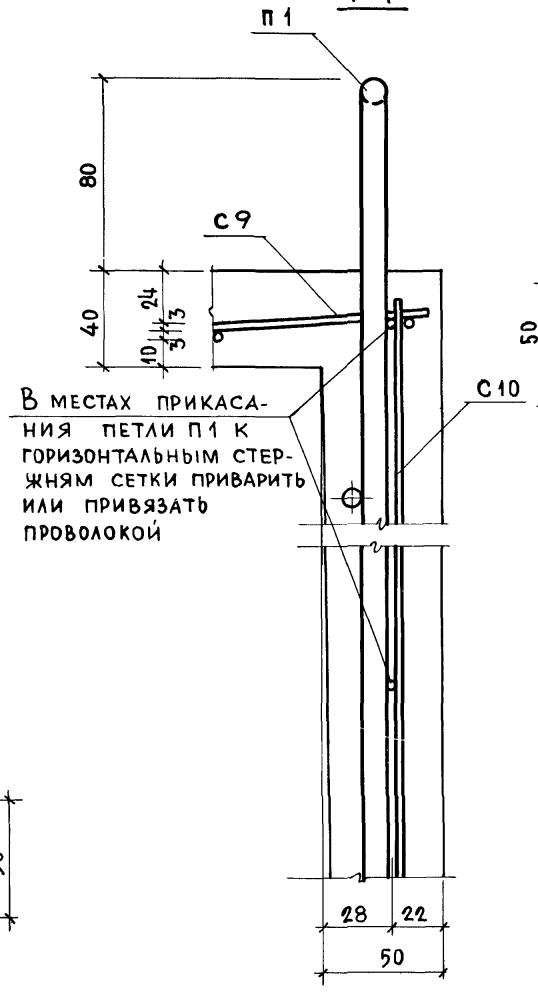

Деталь III

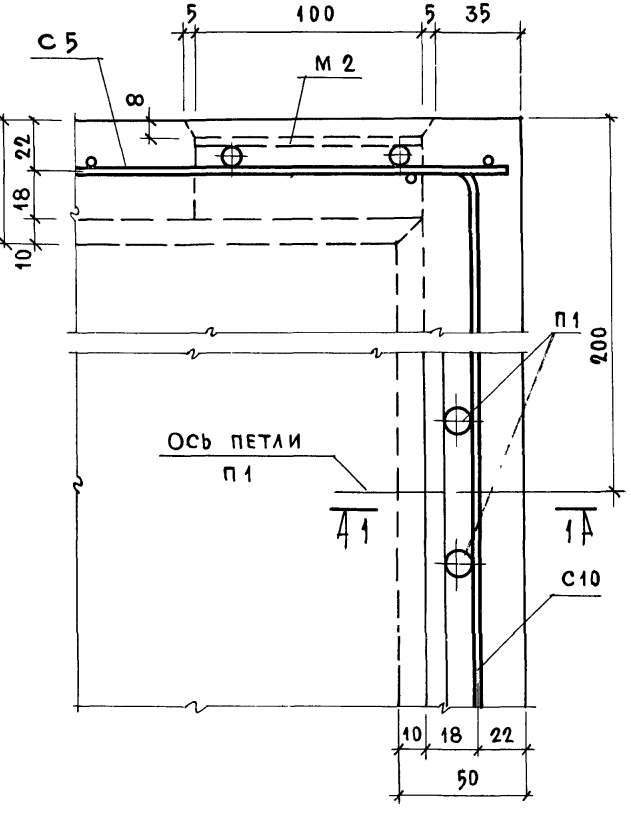

ГИП
ГЛ ИНЖ ПР
ИНЖЕНЕР
Н. ЛУКИН
Д. КРЕЙДЕНКО

ТК 1975

Объемный блок СК14. Детали установки арматурных элементов.

Серия 1.188-5
Выпуск 5
Лист 28

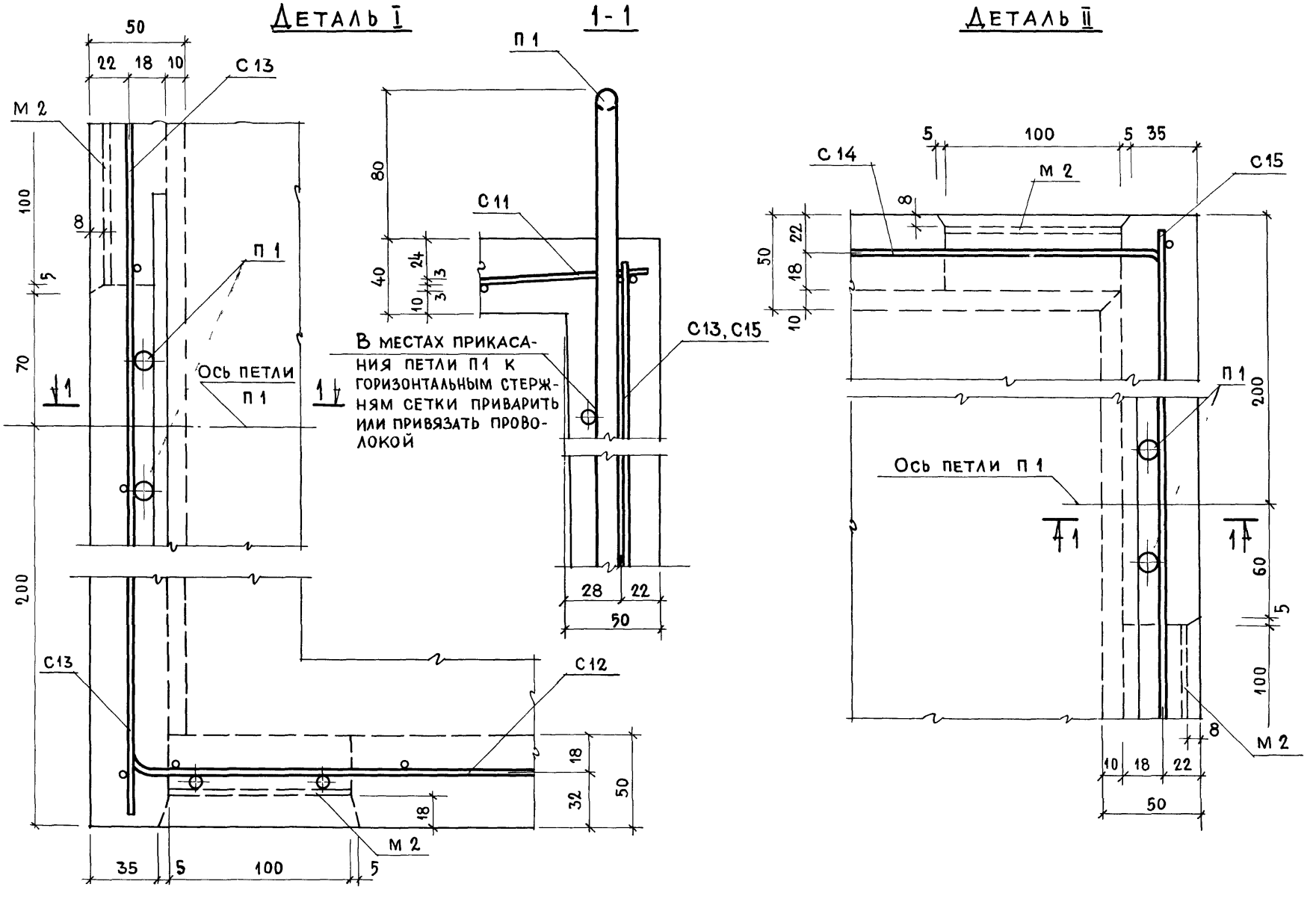

ГЛ. ИНЖ. ПРОЕКТА	Н. Росанский		
ГЛ. ИНЖ. ПР	А. Локшин		
ГЛ. ИНЖ. ПР	П. Лукин		
ИНЖЕНЕР	А. Крейденко		

ЖИЛИЩА

ТК 1975

Объемный блок СК16. Детали установки арматурных элементов.

Серия 1.188-5

Выпуск 5 | Лист 29

14032-01 36

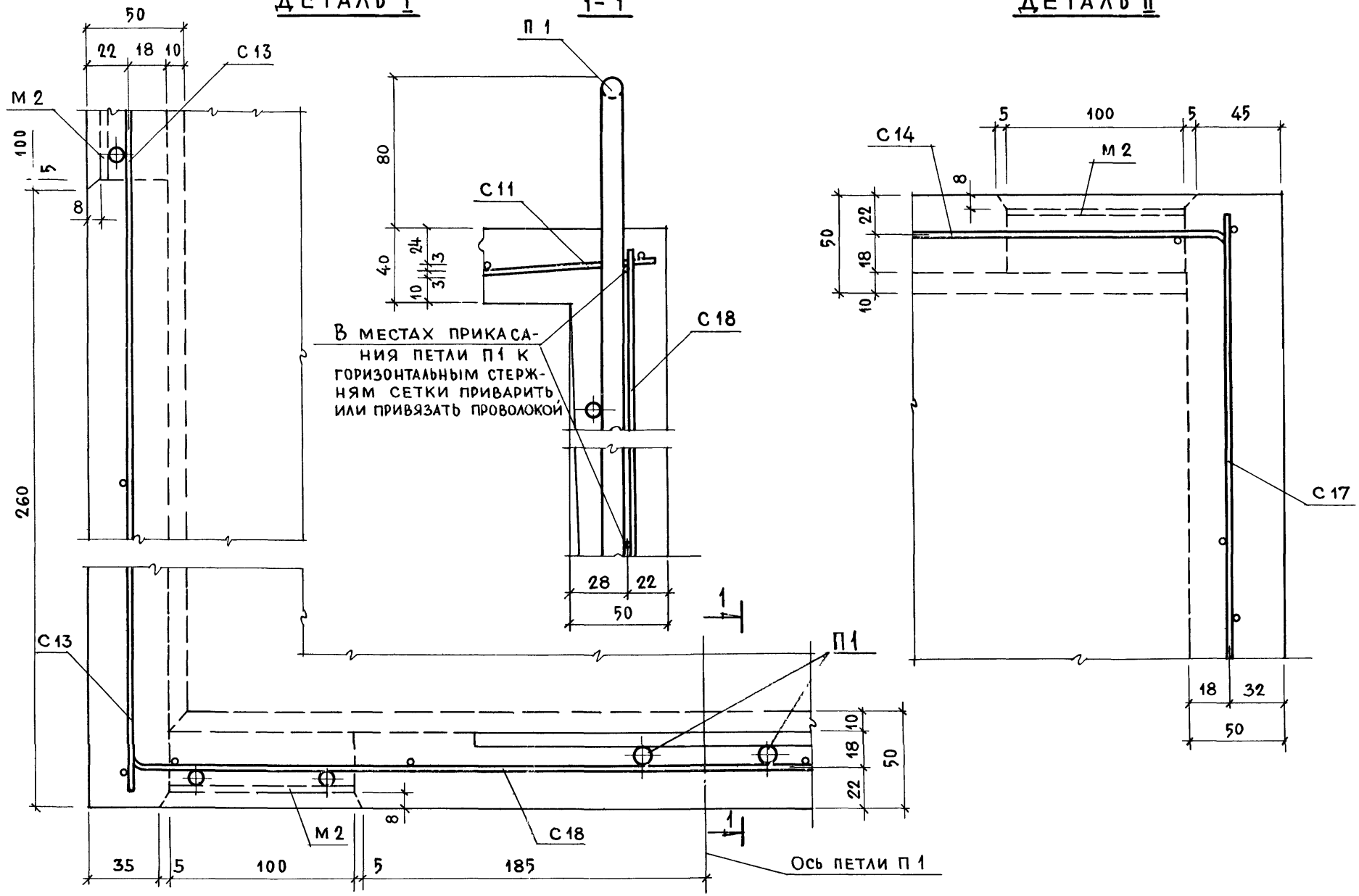

Гл инж отд	Н Росинский	
Гл инж пр	А Локшин	
Гл инж пр	П Лукин	
Инженер	Д Крейденко	

ЦНИИЭП жилища

ТК 1975

Объемный блок СК-18. Детали установки арматурных элементов.

Серия 1.188-5

Выпуск 5 | Лист 30

Деталь 1

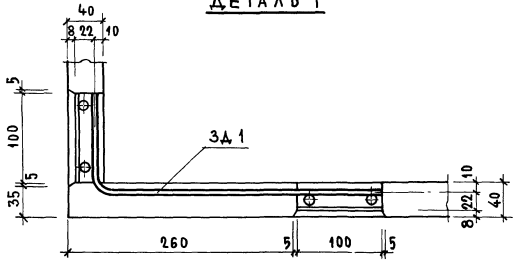

Деталь 3

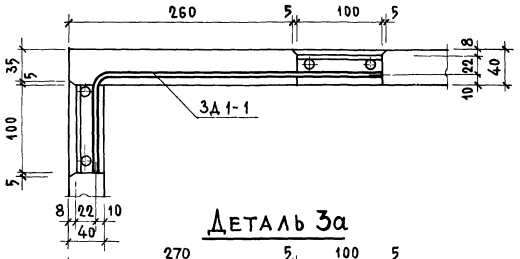

Деталь 3а

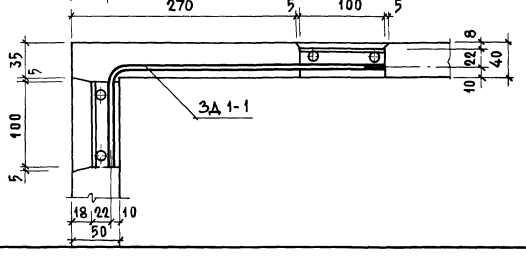

Деталь 3б

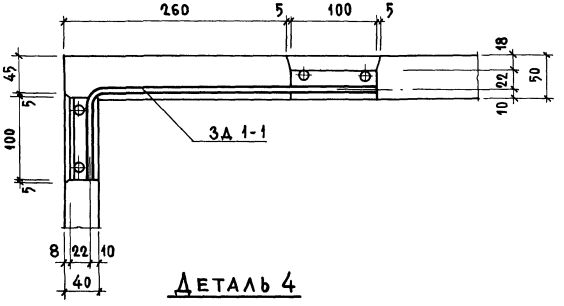

Деталь 4

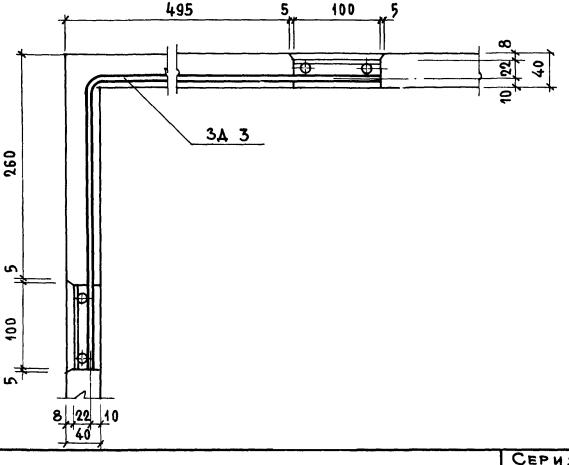

ЦНИИЭП жилища
Гл. инж. проекта А. Локшин
Гл. инж. пр. П. Лукин
Инженер Д. Косенко
Инв. № подл. | Подпись и дата | Взамен инв. №

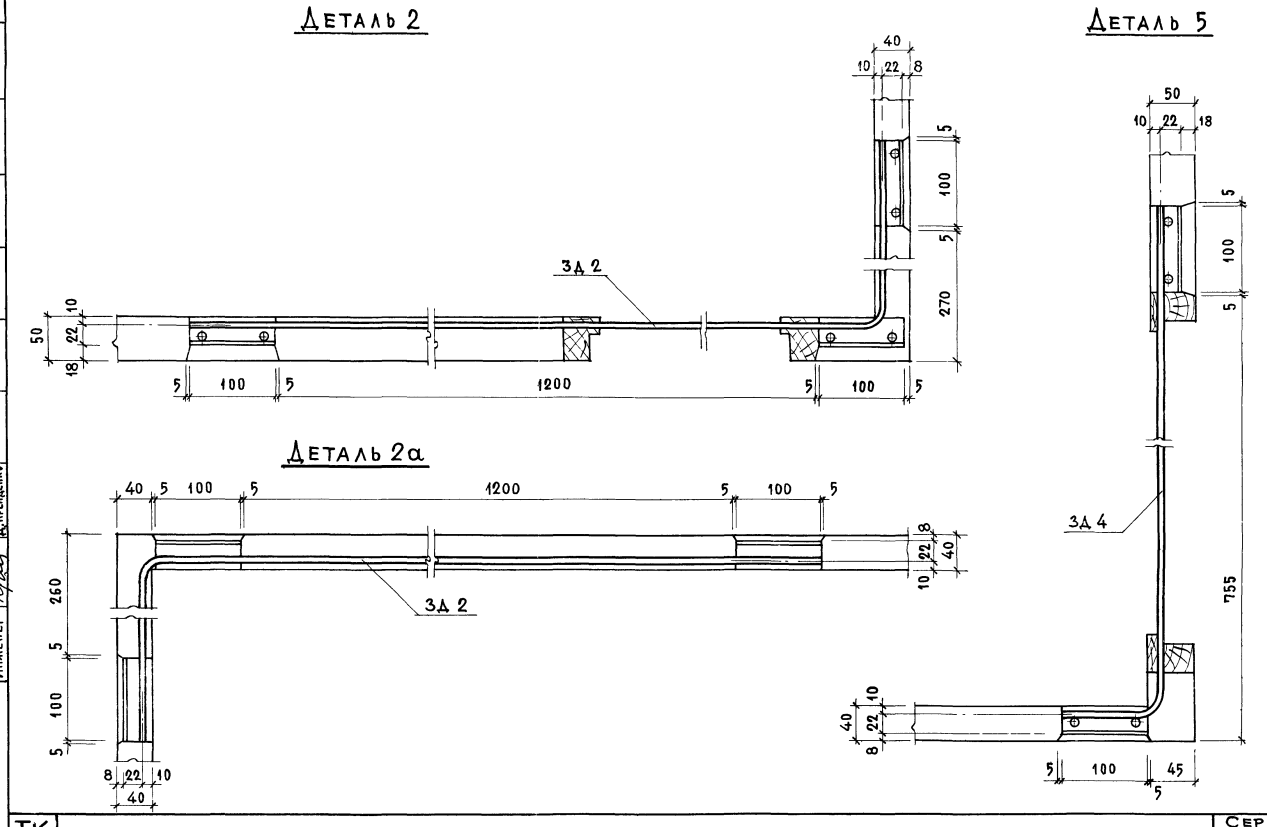

ГЛ. ИНЖ. ПР.		Н. ЛОКШИН	
ГЛ. ИНЖ. ПР.		П. ЛУКИН	
ИНЖЕНЕР		Д. КРЕЙДЕНКО	

ЦНИИЭП жилища

ТК 1975	Объемные блоки. Детали установки закладных элементов для СК12, СК14, СК16, СК18	Серия 1.188-5	
		Выпуск 5	Лист 32

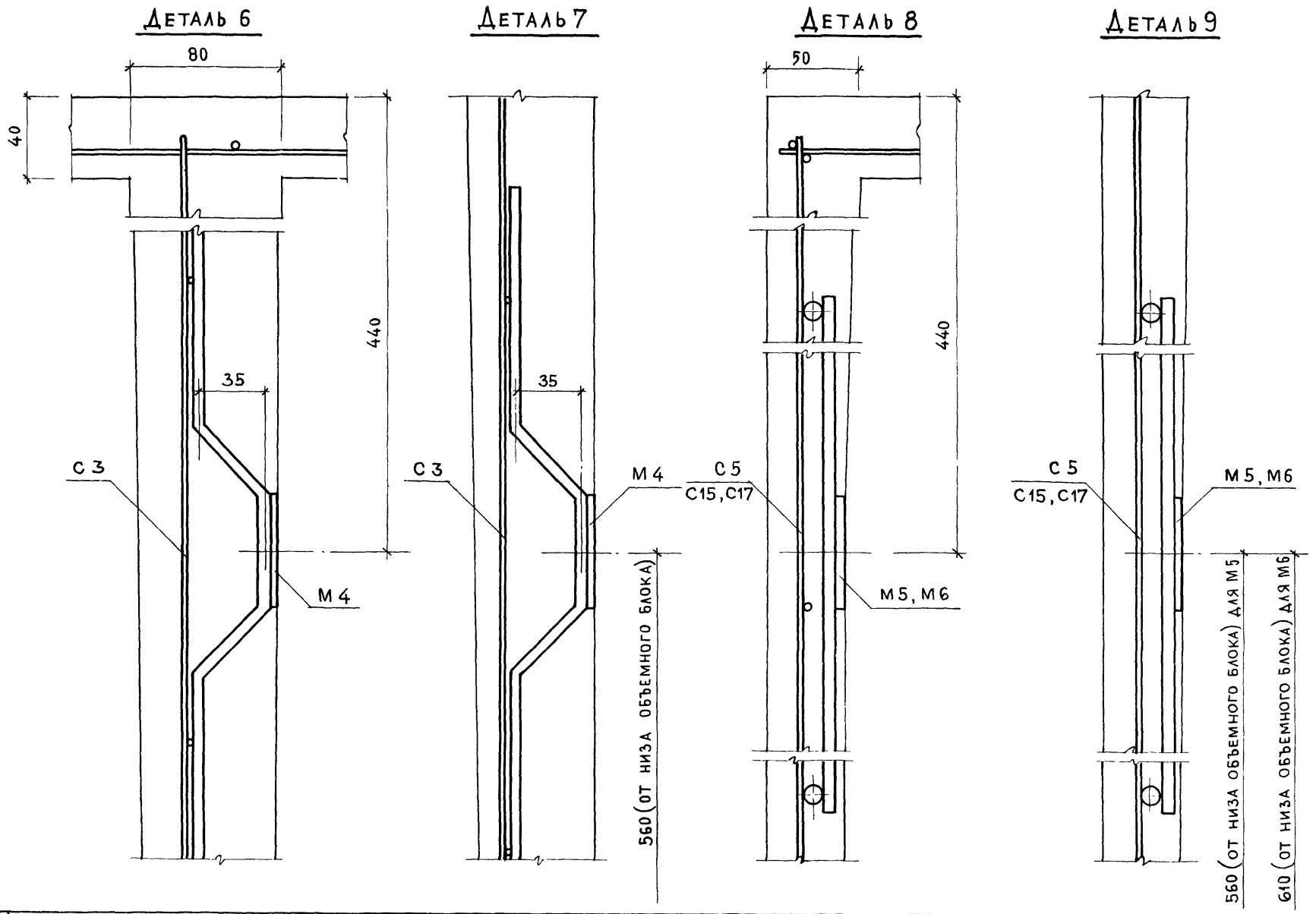

Гл инж отд		Ф Росинский
Гл инж пр		А. Локшин
Гл инж пр		П Лукин
Инженер		Д Крейденко

Инвент № | Взамен

ЦНИИЭП жилища

ТК 1975

Объемные блоки. Детали установки закладных элементов для СК12, СК14, СК16, СК18

Серия 1 188-5 | Выпуск 5 | Лист 33

14032-01 40

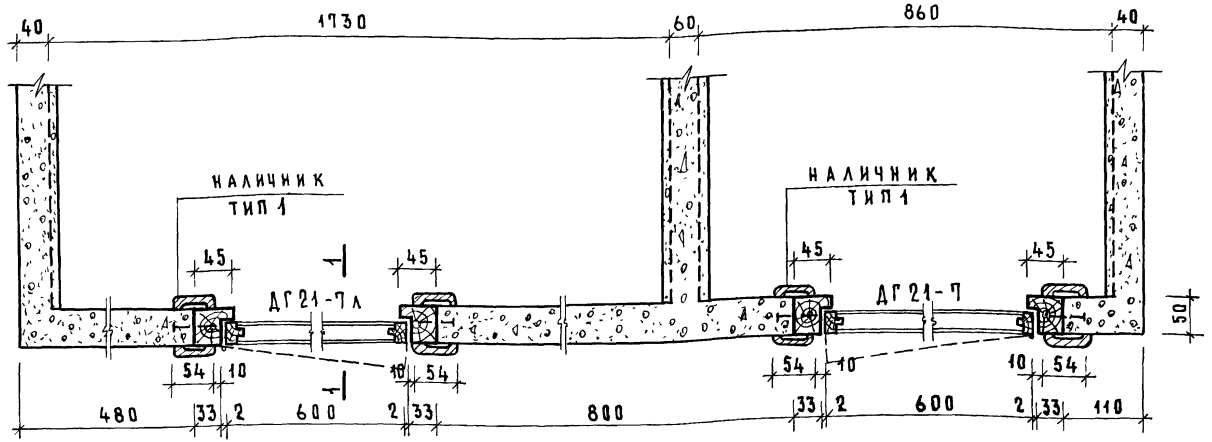

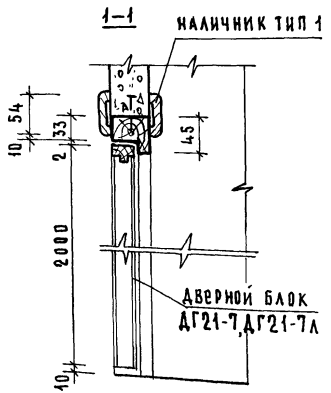

Спецификация столярных изделий				
Марка изделия	Наименование изделия	Кол шт	Расход древесины м³	Расход плит древесно-волокнистых твердых м²
ДГ21-7 (ГОСТ 6629-74)	Дверной блок левый	1	00472	248
ДГ21-7л (ГОСТ 6629-74)	Дверной блок правый	1	00472	248
Наличник тип 1 (ГОСТ 8242-75)	Наличник	19,6 пм	00196	—
	Итого		0114	496

Установка дверей показана для кабин СК12, СК14; для СК11, СК13 – зеркально

Дверные коробки устанавливаются в форму до бетонирования По всему периметру коробки через 250–300мм забить гвозди.

ГЛ. ИНЖ. ОТД.		Н. Росинский
ГЛ. ИНЖ. ПР.		А. Локшин
ГЛ. ИНЖ. ПР.		Плукин
ИНЖЕНЕР		Д. Крейденко

ЦНИИЭП жилища

ТК 1975

Установка дверей СК12, СК14

Серия	
1188-5	
Выпуск	Лист
5	34

СК16

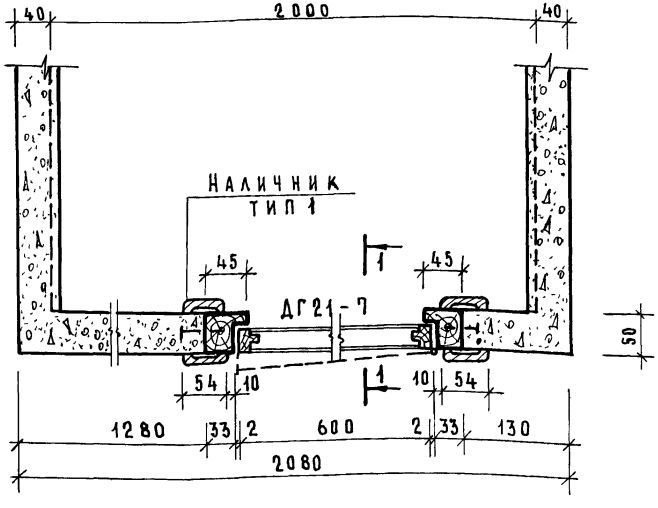

СК18

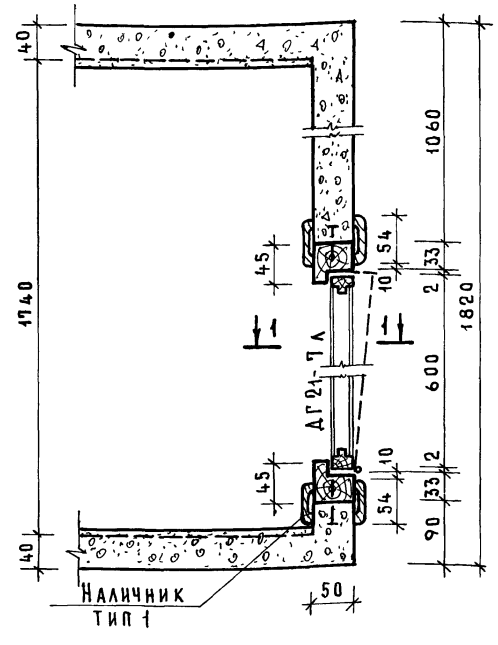

1-1

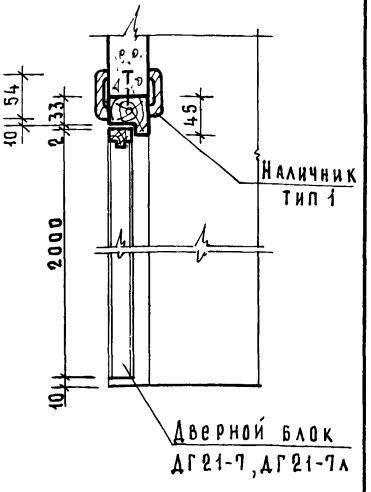

Спецификация столярных изделий				
Марка изделия	Наименование изделия	Кол шт	Расход древесины $м^3$	Расход плит древесно-волокн твердых, $м^2$
ДГ21-7, ДГ21-7л (ГОСТ 6629-74)	Дверной блок	1	0.0472	248
Наличник тип 1 (ГОСТ 8242-75)	Наличник	9.8 пм	0.0098	—
	Итого		0.057	248

Установка дверей показана для кабин СК16, СК18, для кабин СК15, СК17 - зеркально. Дверные коробки устанавливаются в форму до бетонирования. По всему периметру коробки через 250-350 мм забить гвозди.

ЦНИИЭП жилища

ГЛ инж пр.		Н Лукин
Инженер		Д Крейденко

ВЗАМЕН

ТК 1975	Установка дверей СК16; СК18	Серия 1188-5 Выпуск 5 Лист 35

СК12

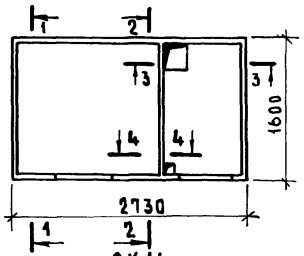

СК14

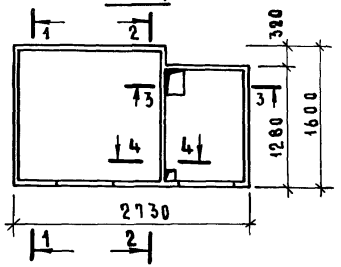

1–1

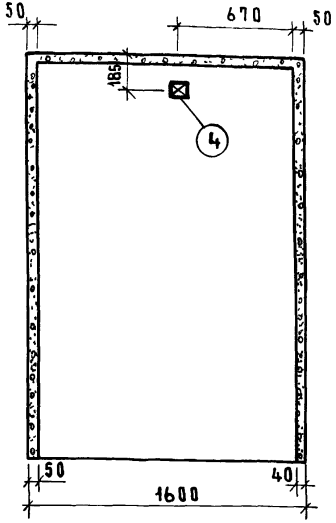

2–2

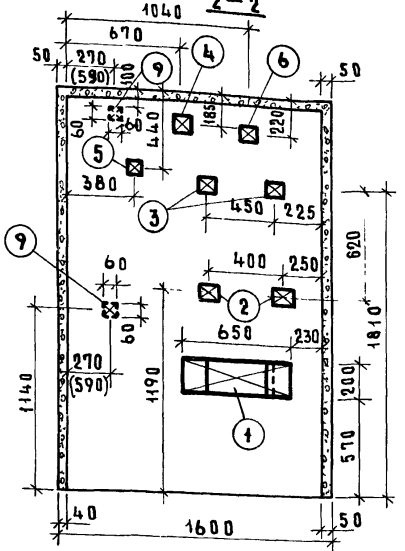

3–3

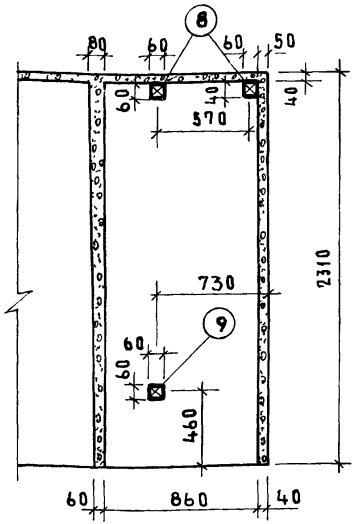

Деталь установки пробок поз 2 ÷ 9



Деталь установки пробки поз 1 (для умывальника)

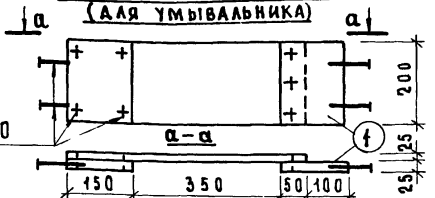

Гвозди ф3, ℓ=70

4–4

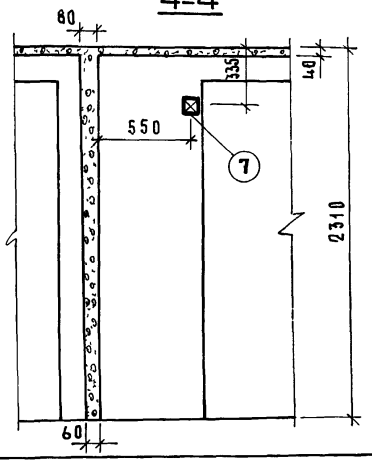

1	Умывальник
2	Полочка
3	Зеркало
4	Штангодержатель
5	Крохштейн для гибкого шланга
6	Светильник
7	Вешалка трехрожковая
8	Хозяйственный шкаф
9	Ограждение канализ стояка

Расположение пробок дана для кабины СК12 и СК14. Для СК11 и СК13 – зеркально.

На разрезе 2–2 цифры в скобках относятся к кабине СК14

Пробки изготавливаются из древесины хвойных пород, антисептируются и устанавливаются в форму до бетонирования

Размеры пробок принять в зависимости от гарнитуры

Пробки имеют следующие размеры: поз 1 – 200×650×50 мм, поз. 2÷7 – 100×100×40мм, поз 8 и 9 – 60×60×40 мм

ЦНИИЭП жилища

ТК 1975

Расположение пробок для крепления туалетной гарнитуры и встроенного оборудования СК12, СК14

Серия 1188-5

Выпуск 5 | Лист 36

14032-01 43

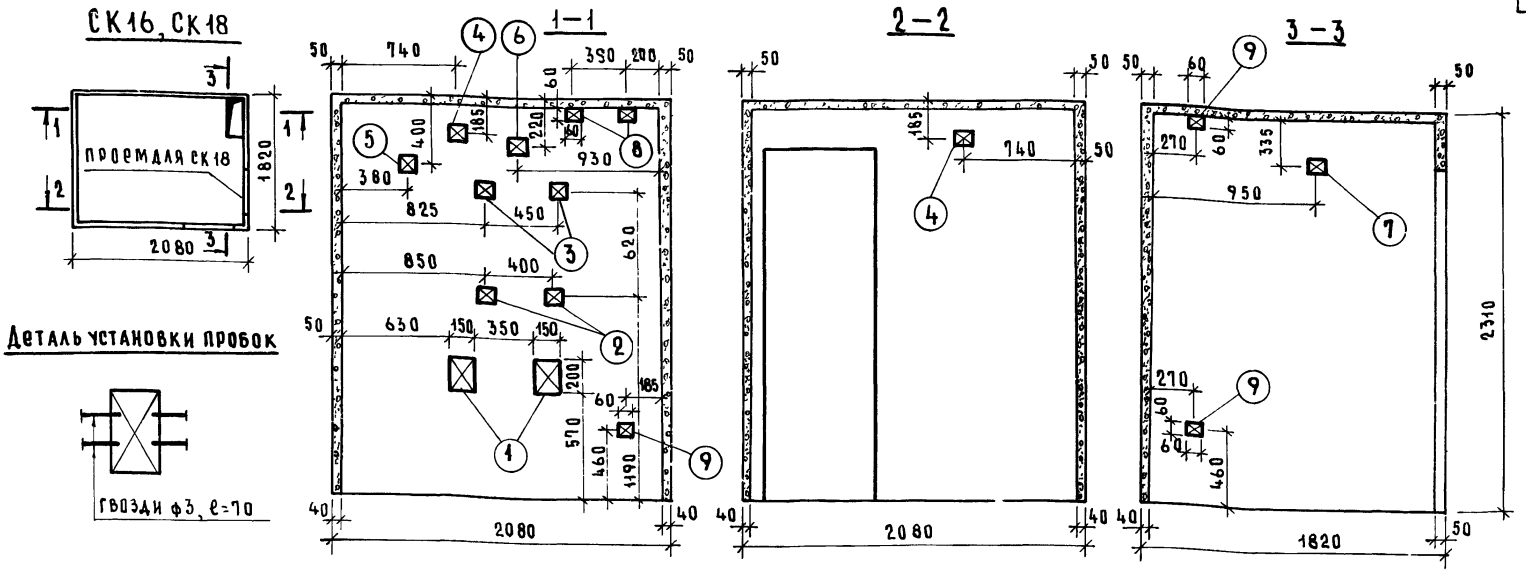

1	Умывальник
2	Полочка
3	Зеркало
4	Штангодержатель
5	Кронштейн для гибкого шланга
6	Светильник
7	Вешалка трехрожковая
8	Хозяйственный шкаф
9	Ограждение

Расположение пробок дано для кабин СК16 и СК18, для СК15 и СК17 – зеркально.

Пробки изготавливаются из древесины хвойных пород, антисептируются и устанавливаются в форму до бетонирования.

Размеры пробок принять в зависимости от гарнитуры

Пробки имеют следующие размеры:

поз 1 – 150×200×40 мм, поз 2÷7 – 100×100×40 мм, поз 8 и 9 – 60×60×40 мм

ЦНИИЭП жилища

Гл. инж. пр. инженер | Плукин Дкрейденко

ТК 1975

Расположение пробок для крепления туалетной гарнитуры и встроенного оборудования СК16, СК18

Серия 1 188-5 | Выпуск 5 | Лист 37

14032-01

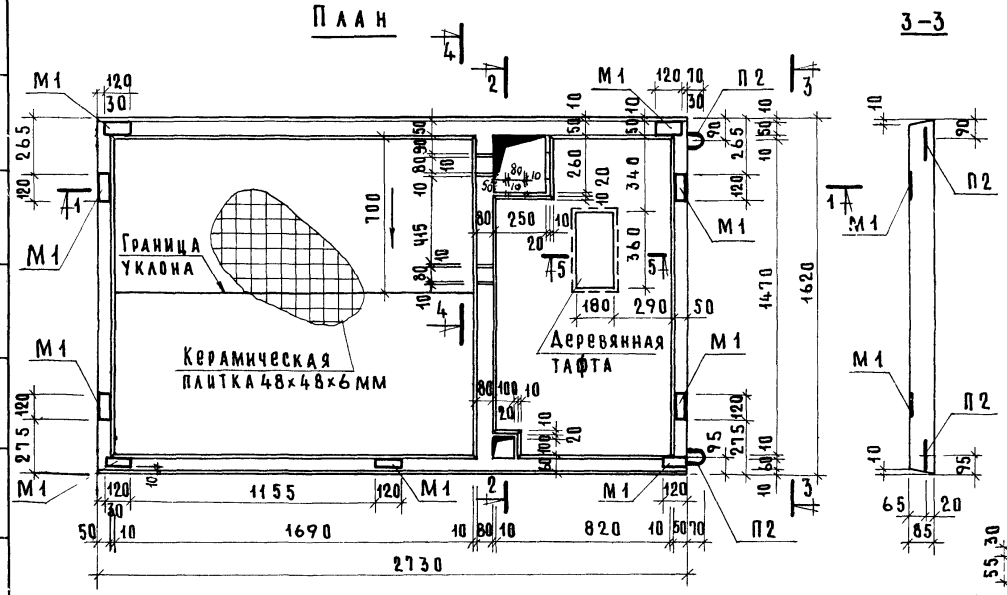

Характеристика изделия		
Масса, кг		560
Объем бетона, м³		0202
Расход стали, кг	Арматурные элементы	13.62
	Закладные детали	4.86
Расход стали на 1 м³ бетона, кг	без закладных деталей	67.5
	с закладными деталями	91.8
Расход керамической плитки 48×48×6, м²		40
Проектная марка бетона по прочности на сжатие		200

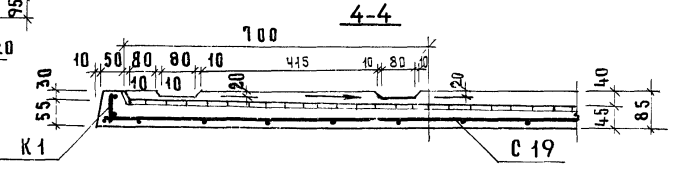

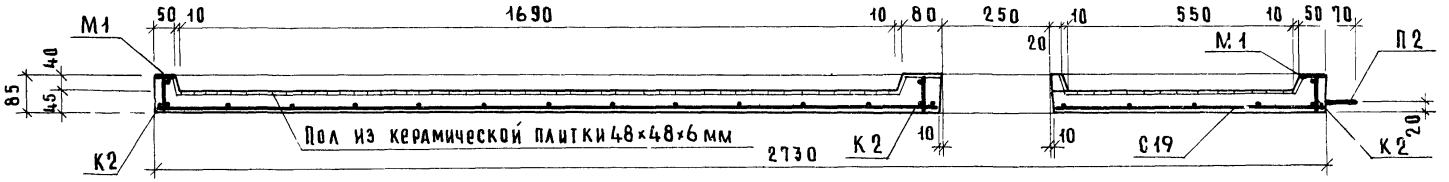

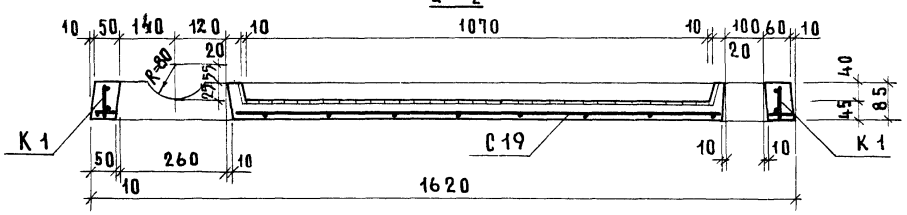



ТК 1975	Днище СК12	Серия 1188-5; Выпуск 5; Лист 38

Гл инж пр — Алокшин; Гл инж пр — Плукин; Инженер — Д. Крейденко; Тех оборуд — Краковщик; Взамен

ЖИЛИЩА

План размещения стальных элементов

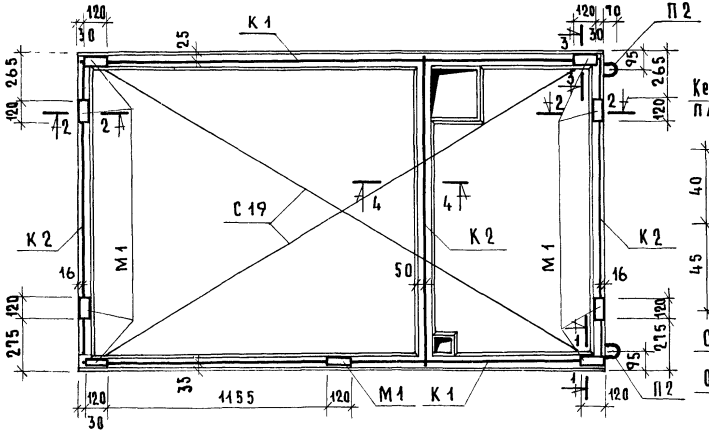

1—1

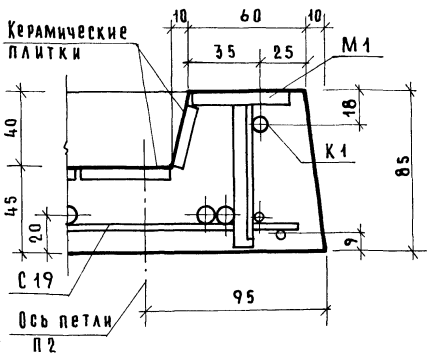

2—2

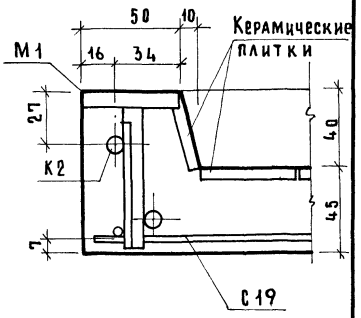

3—3

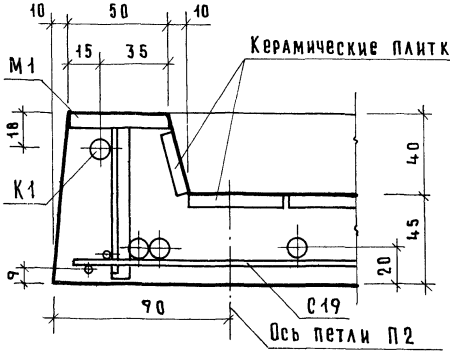

4—4

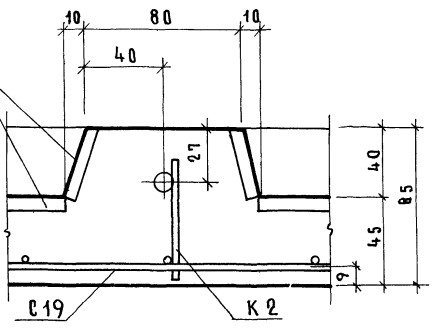

Спецификация стальных элементов

Марка	Кол шт	Расход стали, кг		NN листов
		1 элемента	общий	
С19	1	570	570	55
К1	2	208	416	56
К2	3	086	258	"
М1	9	054	486	58
П2	2	059	118	62
		Итого	1848	

В местах расположения монтажных петель П2 каркасы и сетку сварить между собой

Монтажные петли П2 приварить к сетке

План

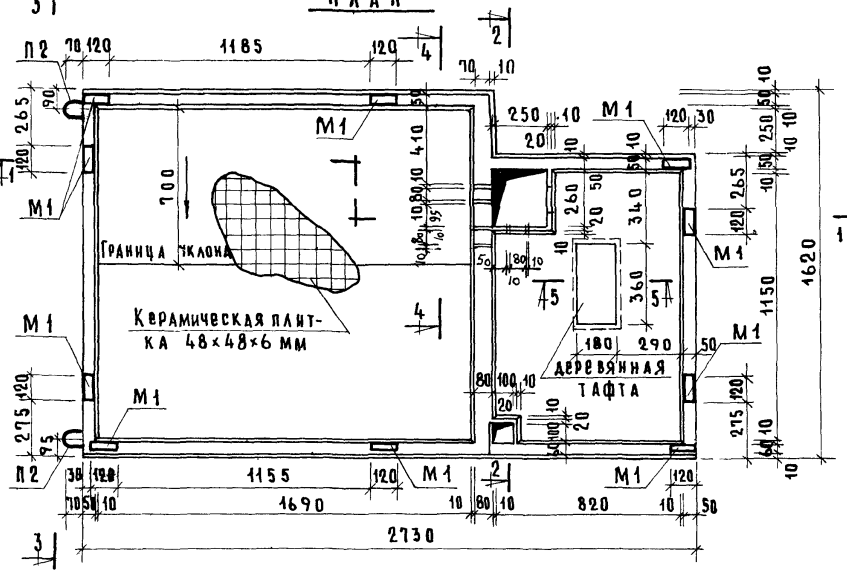

3–3

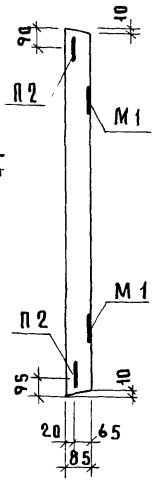

Характеристика изделия		
Масса, кг		546
Объем бетона, м³		0198
Расход стали, кг	Арматурные элементы	1318
	Закладные детали	540
Расход стали на 1 м³ бетона, кг	без закладных деталей	665
	с закладными деталями	940
Расход керамической плитки 48×48×6, м²		370
Проектная марка бетона по прочности на сжатие		200

4–4

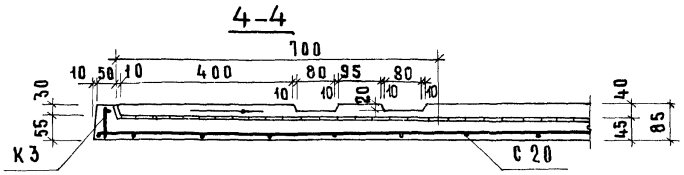

1–1

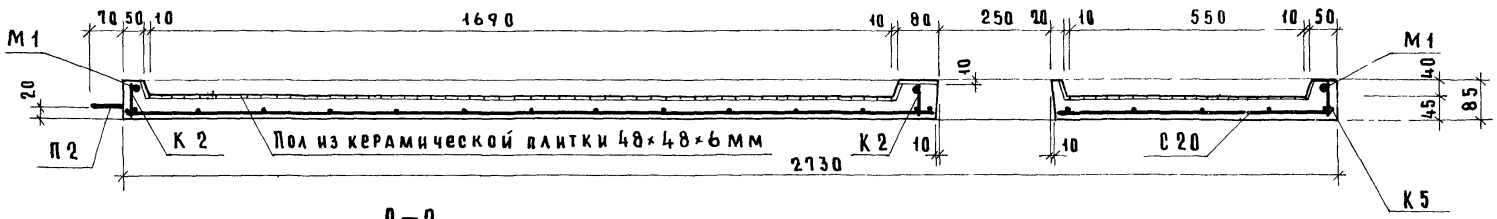

2–2

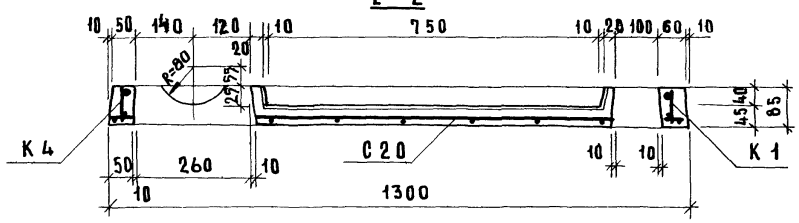

5–5

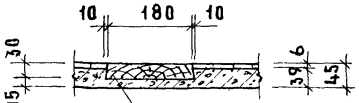

Днище СК 14

ТК 1975

Серия 1.188-5
Выпуск 5 Лист 40

ЦНИИЭП жилища

Гл. инж. отд. Н. Росинский
Гл. инж. пр. А. Локшин
Гл. инж. пр. П. Лукин
Инженер А. Крейденко

Инвент. № | Взамен | А. Раковщик | Нач. отд. сан. тех. вооруж.

ВЗАМЕН

План размещения стальных элементов

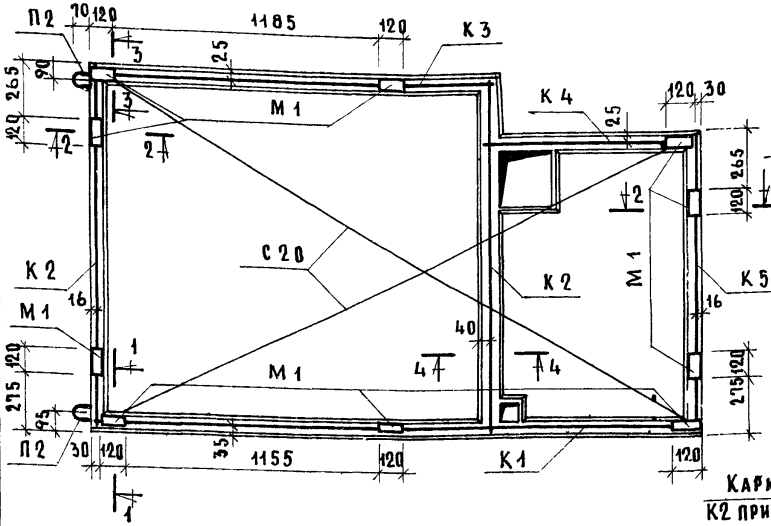

1–1

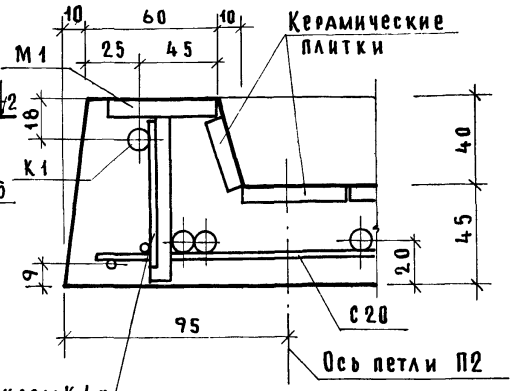

2–2

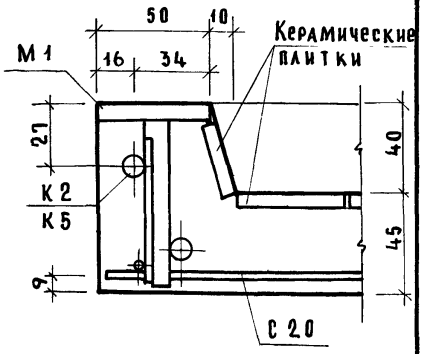

Каркасы К1 и К2 приварить к сетке

3–3

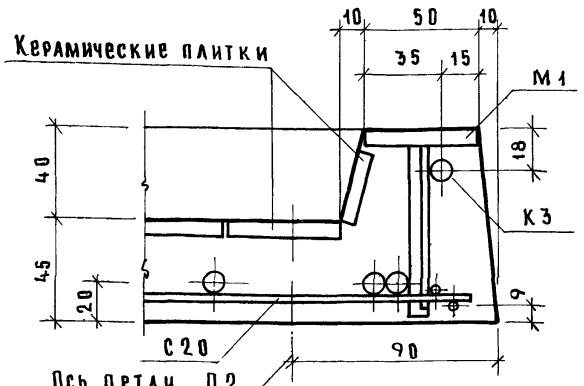

4–4

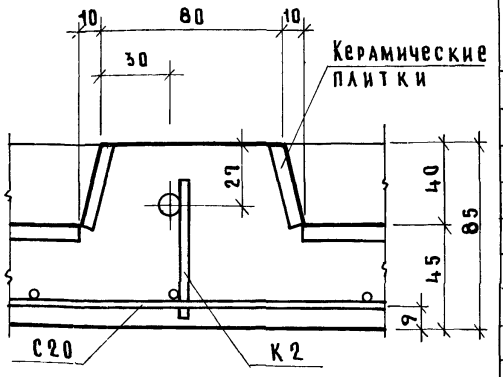

Спецификация стальных элементов

Марка	Кол шт	Расход стали, кг		NN листов
		1 элемента	Общий	
С20	1	5.40	5.40	55
К1	1	2.08	2.08	56
К2	2	0.86	1.72	"
К3	1	1.39	1.39	"
К4	1	0.73	0.73	57
К5	1	0.68	0.68	"
М1	10	0.54	5.40	58
П2	2	0.59	1.18	62
		Итого:	18.58	

В местах расположения монтажных петель П2 каркасы и сетку сварить между собой

Монтажные петли П2 приварить к сетке

ЦНИИЭП жилища
Гл. инж. пр. Г.Лукин
Инженер Д.Крейденко

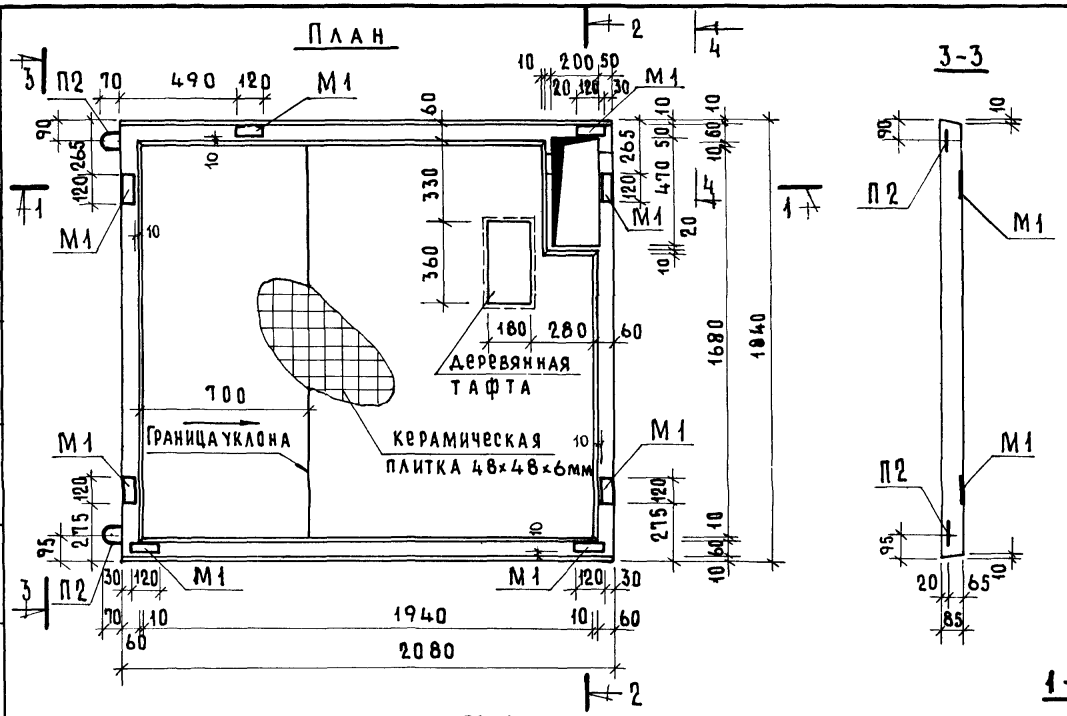

Характеристика изделия		
Масса, кг		470
Объем бетона, м³		0169
Расход стали, кг	арматурные элементы	1063
	закладные детали	432
Расход стали на 1м³ бетона, кг	без закладных деталей	6300
	с закладными деталями	885
Расход керамической плитки 48×48×6, м²		34
Проектная марка бетона по прочности на сжатие		200

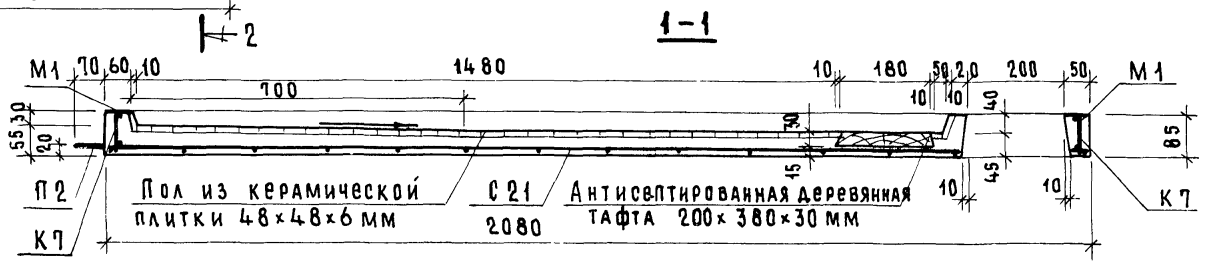

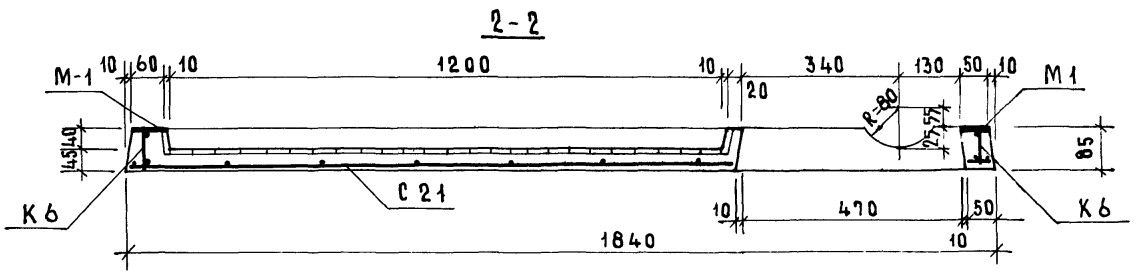

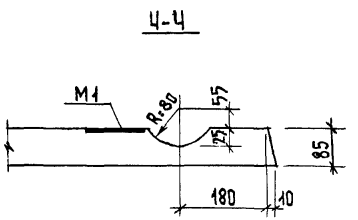

Инвент №	Л. Раковщик	Взамен
Нач отд сан тех оборуд		
Н. Росинский	А. Локшин	
Гл инж отд		
Гл инж пр	П. Лукин	
Инженер	Д. Крейденко	

ЦНИИЭП жилища

ТК 1975	Днище СК16	Серия 1.188-5	
		Выпуск 5	Лист 42

План размещения стальных элементов

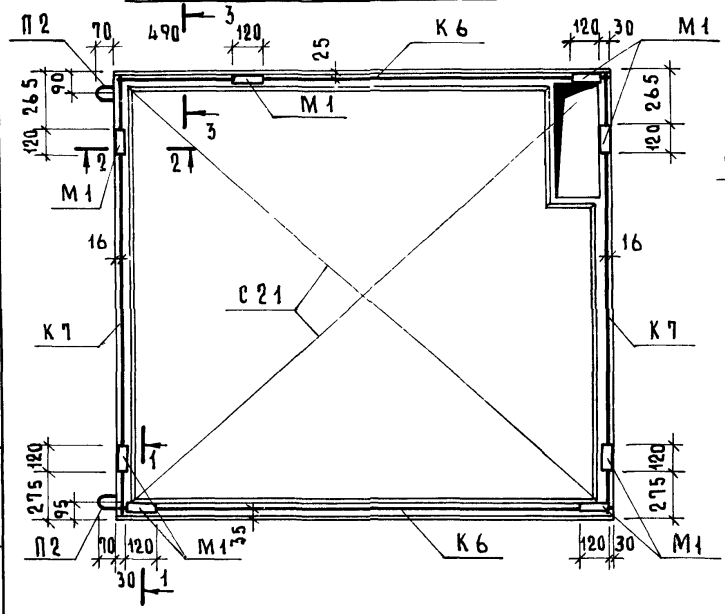

1–1

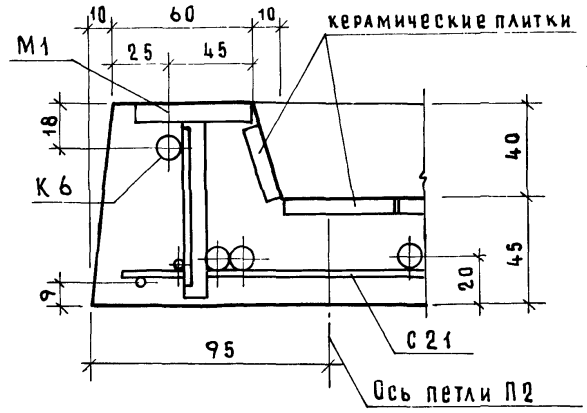

2–2

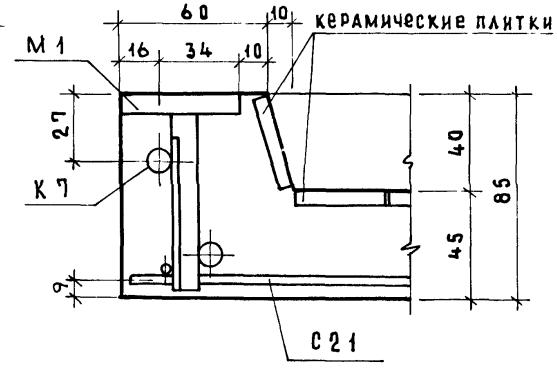

3–3

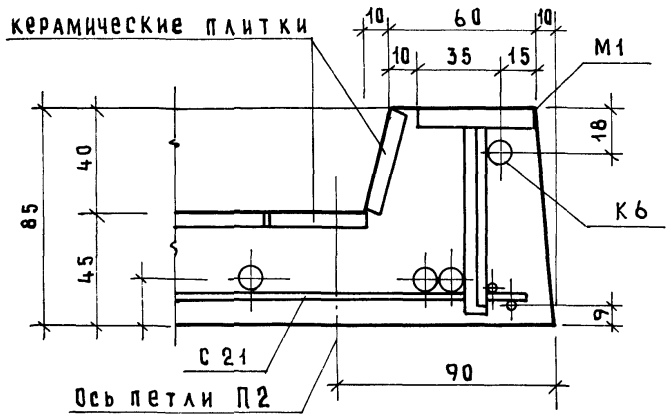

Спецификация стальных элементов				
Марка	Кол шт	Расход стали, кг		N N листов
		1 элемента	Общий	
С21	1	473	473	55
К6	2	138	276	57
К7	2	098	196	"
М1	8	054	432	58
П2	2	059	118	62
		Итого	1495	

В местах расположения монтажных петель П2 каркасы и сетку сварить между собой

Монтажные петли П2 приварить к сетке

Инженер Д Крейденко

ТК 1975

Днище СК16. Армирование.

серия 1.188-5

выпуск 5 | лист 43

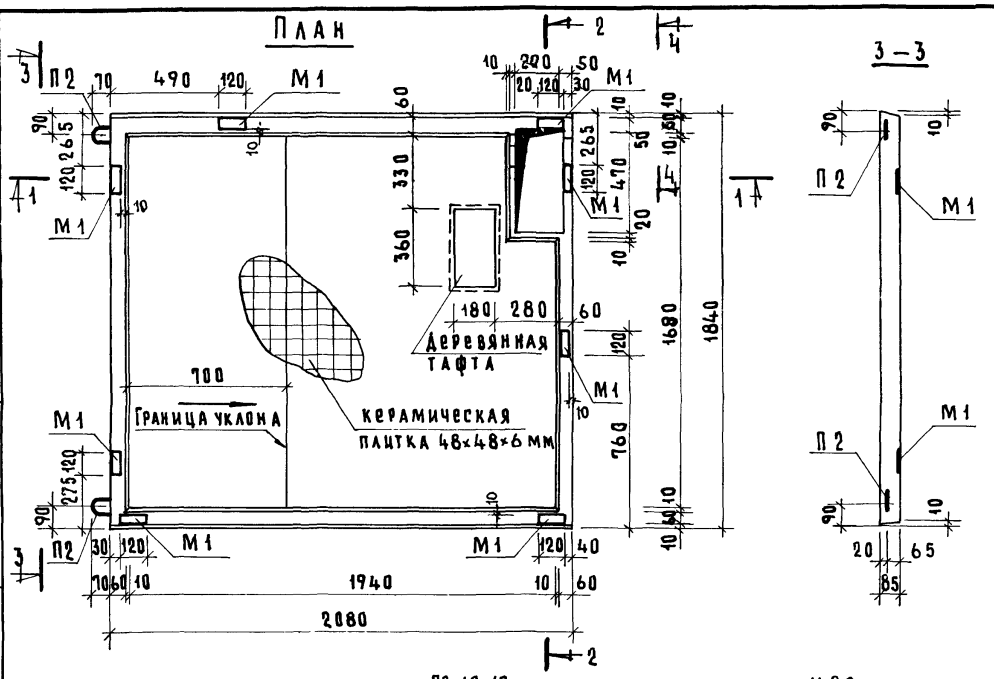

Характеристика изделия		
Масса, кг		470
Объем бетона, м³		0169
Расход стали, кг	арматурные элементы	1063
	закладные детали	432
Расход стали на 1 м³ бетона, кг	без закладных деталей	63.00
	с закладными деталями	88.5
Расход керамической плитки 48×48×6, м²		34
Проектная марка бетона по прочности на сжатие		200

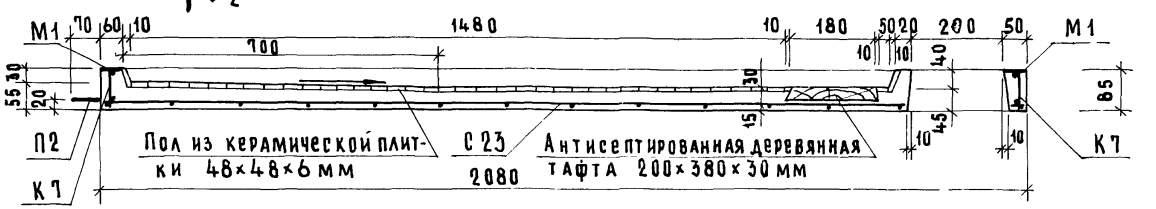

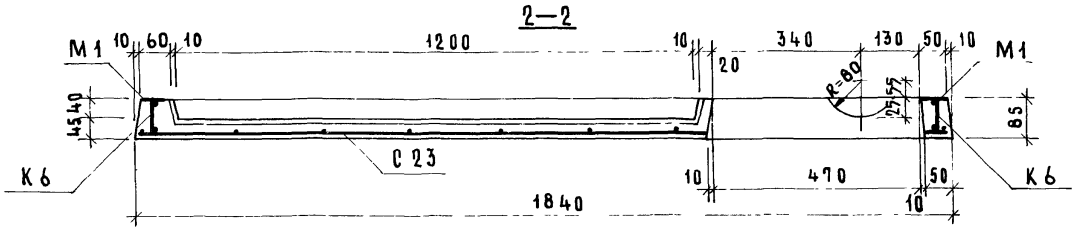

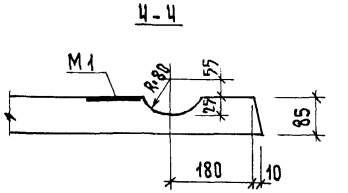

ТК 1975	Днище СК 18	серия 1188-5	
		выпуск 5	лис 44

ЦЕНИНГ ЖИЛИЩА

ГЛ. ИНЖ. ОТД. — Н. Росинский
ГЛ. ИНЖ. ПР. — А. Локшин
ГЛ. ИНЖ. ПР. — П. Лукин
ИНЖЕНЕР — Д. Крейденко
НАЧ. ОТД. САН. ТЕХ. ОБОРУД. — А. Раковщик
ИНВЕНТ. № — ВЗАМЕН

План размещения стальных элементов

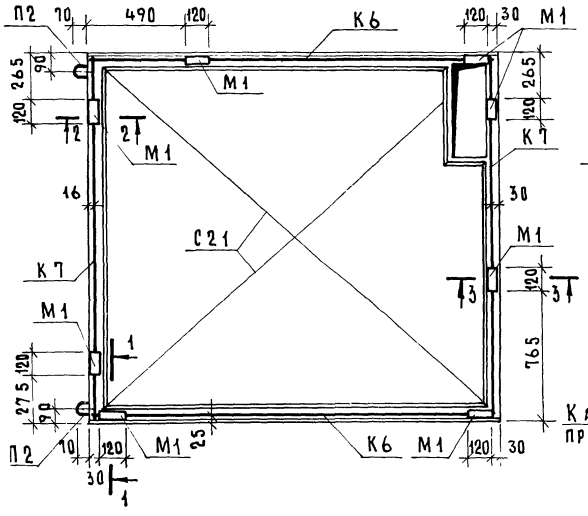

1–1

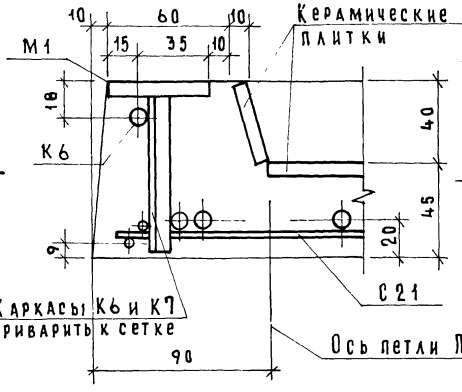

2–2

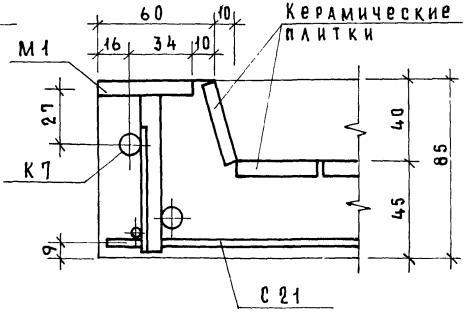

3–3

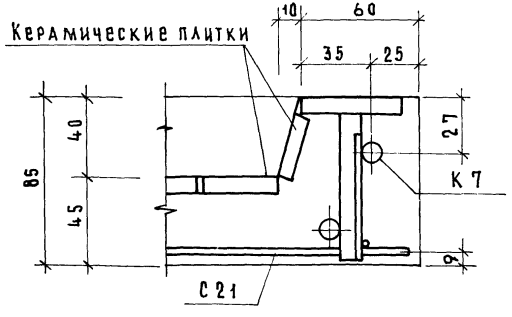

Спецификация стальных элементов				
Марка	Кол шт	Расход стали, кг		№№ листов
		1 элемента	Общий	
С21	1	473	473	55
К6	2	138	276	57
К7	2	098	196	"
М1	8	054	432	58
П2	2	059	118	62
		Итого	1495	

В местах расположения монтажных петель П2 каркасы и сетку сварить между собой

Монтажные петли П2 приварить к сетке.

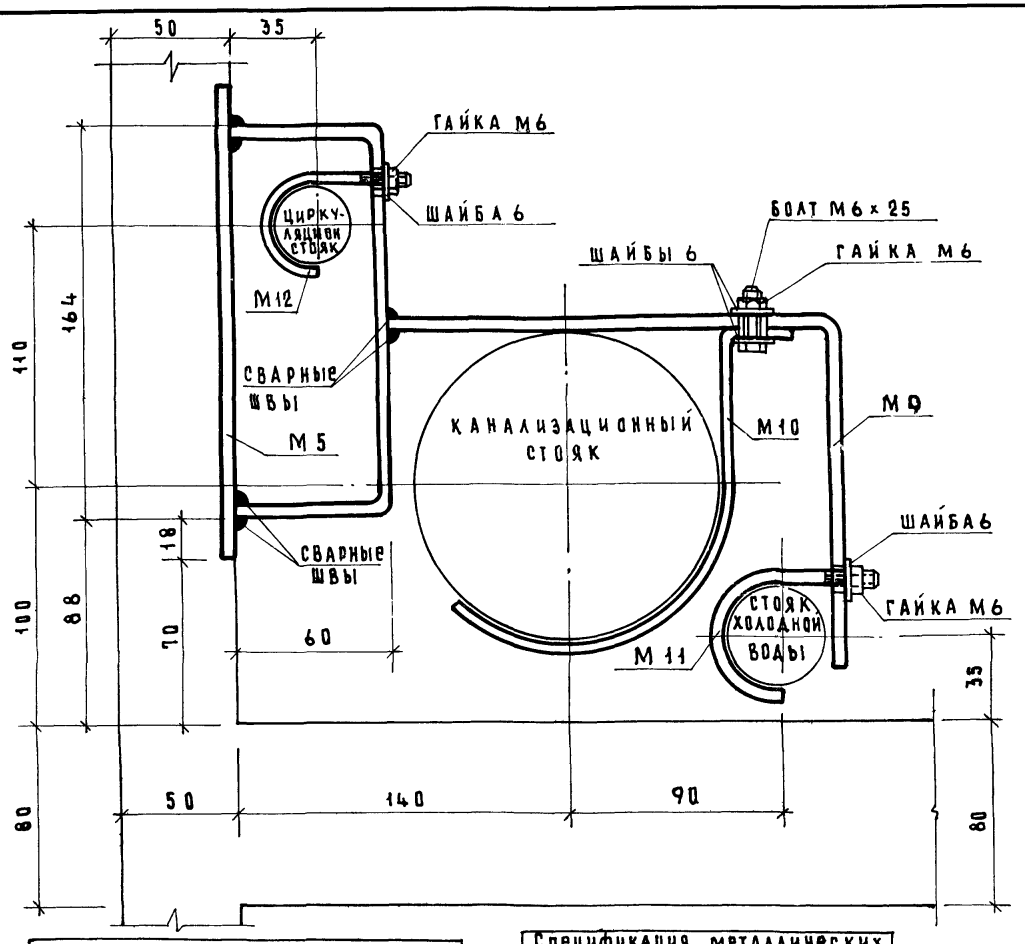

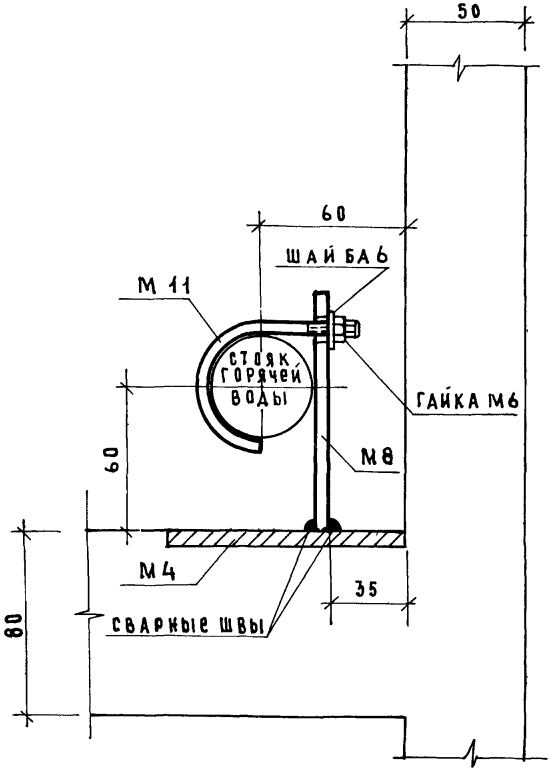

Спецификация металлических изделий				
Марка изделий	Кол шт	Расход стали, кг 1 шт	Расход стали, кг общий	ГОСТ
БОЛТ М6×25	2	0007	0014	7798-70
ГАЙКА М6	8	0003	0024	5915-70
ШАЙБА 6	10	0003	0030	6958-68
Итого			0068	

Спецификация металлических изделий на кабину				
Марка элемента	Кол шт	Расход стали, кг 1 шт	Расход стали, кг общий	№ листа
М8	2	014	028	64
М9	2	095	190	
М10	2	039	078	
М11	4	003	012	
М12	2	002	004	
Итого			314	

Примечание

Ограждение стояков дано для кабин СК12 и СК14, для кабин СК11 и СК13 - зеркально.

ЦНИИЭП жилища

ГИП Росинский
ГИ инж отд Ларин
ГИ инж пр Локшин
ГИ инж пр Лукин
инженер Дрейденко

ТК 1975

Крепление стояков СК12, СК14

Серия 1.188-5
Выпуск 5
Лист 46

Инвент. № | Взамен

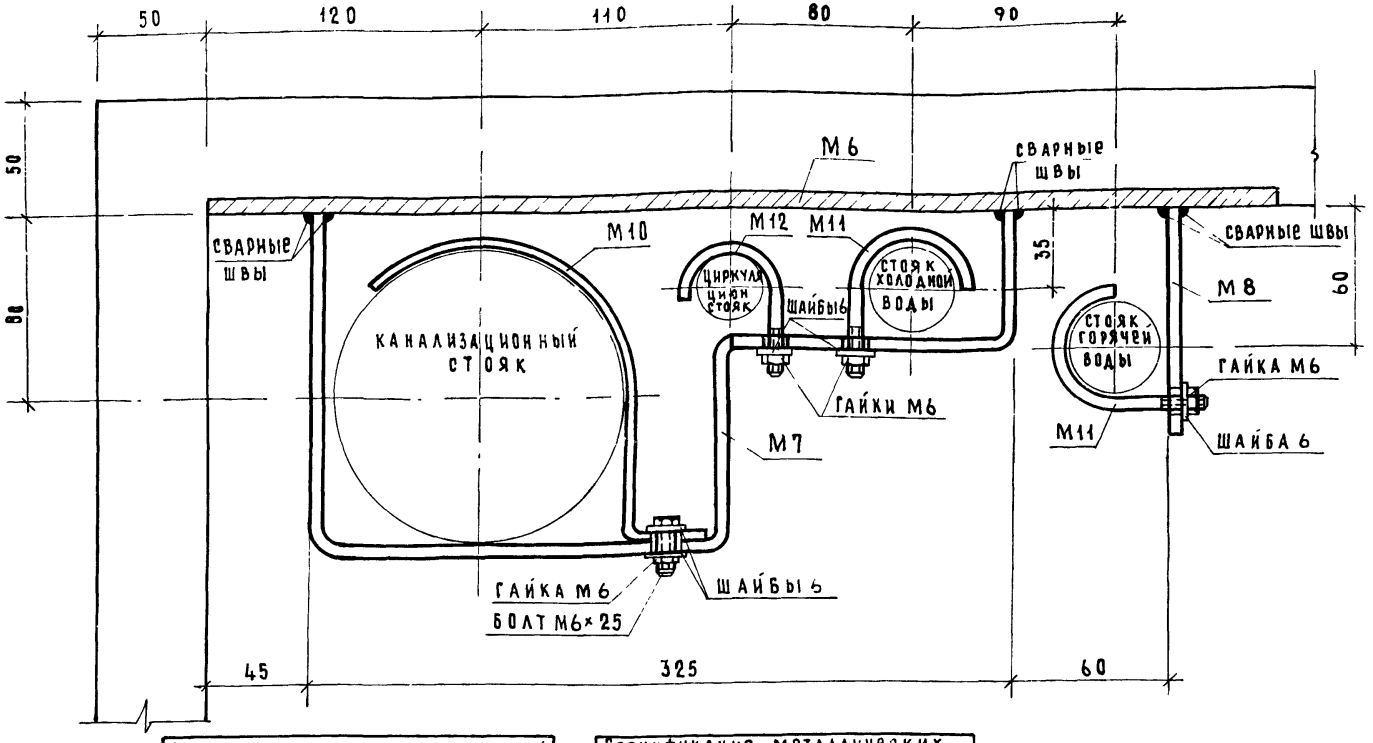

Спецификация металлических изделий				
Марка изделия	Кол шт	Расход стали, кг 1 шт	Расход стали, кг Общий	ГОСТ
Болт М6×25	2	0007	0014	7798-70
Гайка М6	8	0003	0024	5915-70
Шайба 6	10	0003	003	6958-65
Итого			0068	

Спецификация металлических изделий на кабину				
Марка элемента	Кол шт	Расход стали, кг 1 шт	Расход стали, кг Общий	№№ листа
М7	2	084	168	63
М8	2	014	028	64
М10	2	039	078	
М11	4	003	012	
М12	2	002	004	
Итого			290	

Примечание

Ограждение стояков дано для кабин СК 16 и СК 18, для кабин СК 15 и СК 17 – зеркально

ТК 1975

Крепление стояков СК 16, СК 18

Серия 1 188-5

Выпуск 5 | Лист 47

Взамен

Инженер | Лукин | Д. Кренденко

Крепление объемного блока кабины к днищу

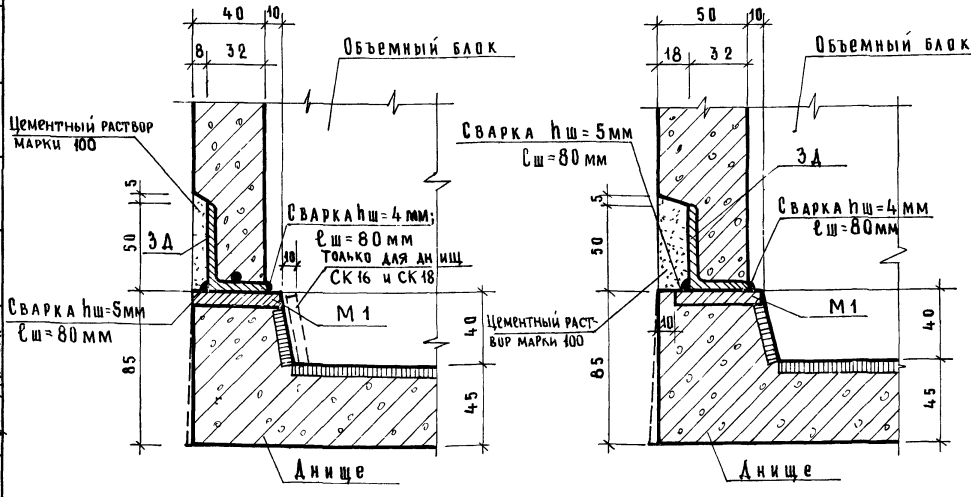

Сварку закладных деталей между собой осуществлять электродами Э42

Установка вентиляционного патрубка

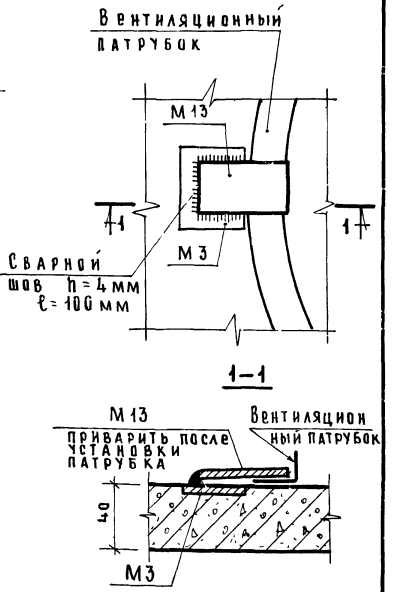

ЦНИИЭП жилища

ТК 1975

Монтажные узлы СК12, СК14, СК16, СК18

Серия 1.188-5
Выпуск 5 | Лист 48

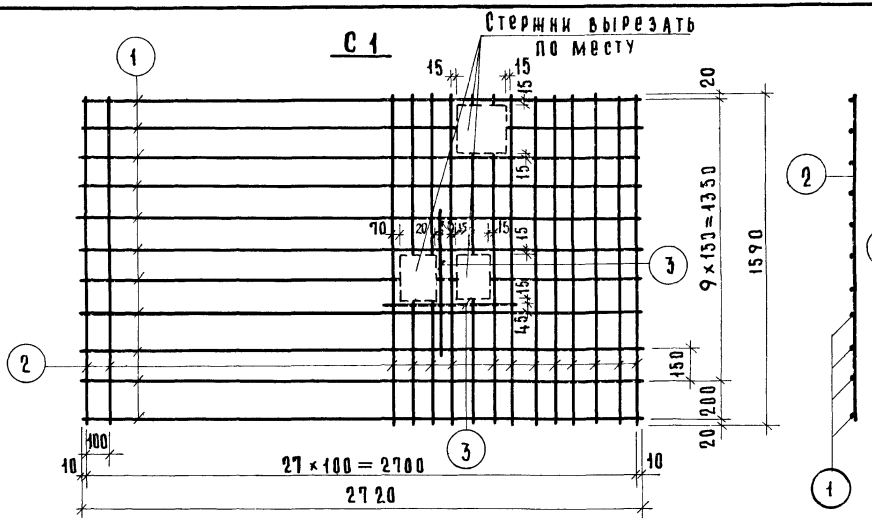
С1
Стержни вырезать по месту
15
15
15

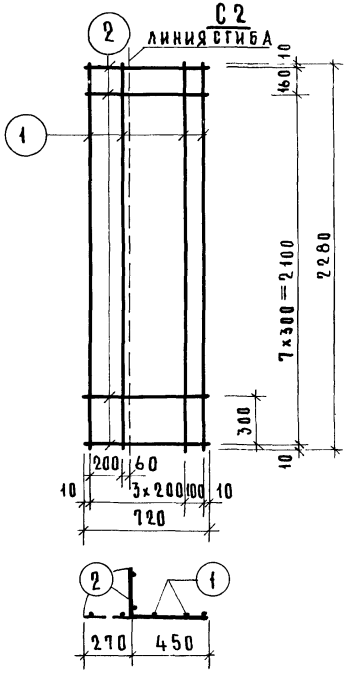

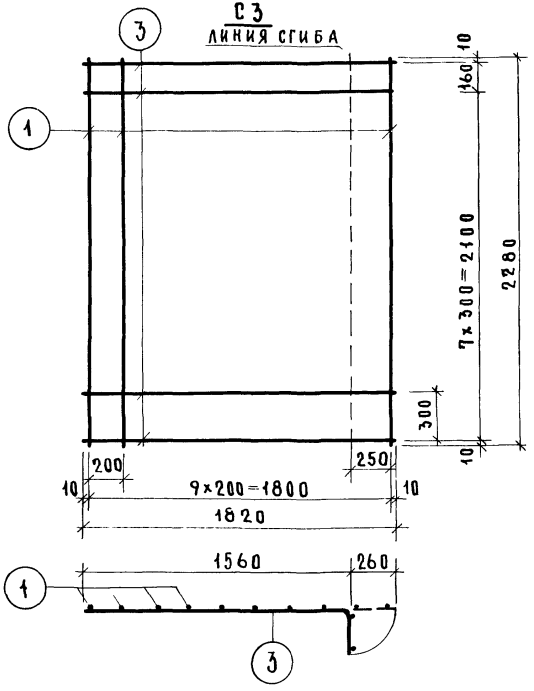

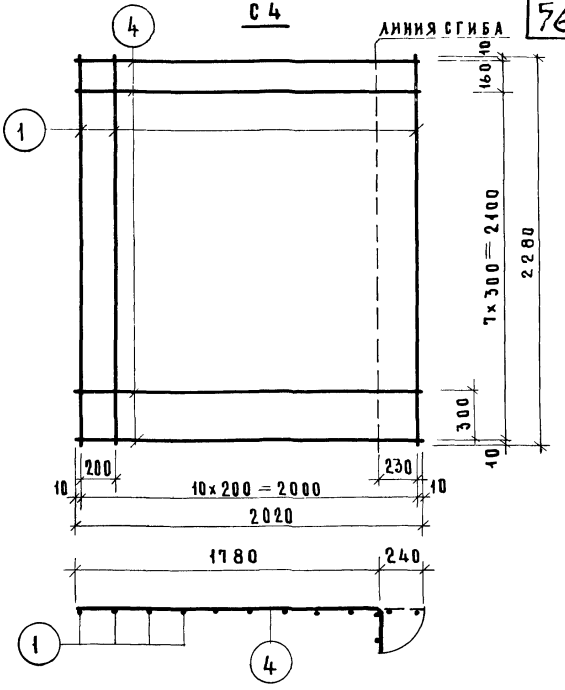

Спецификация стали на 1 элемент

Марка	№№ поз	Сталь ф мм	Длина, мм	Кол. шт	Общая длина, м	Расход стали, кг: позиции	Расход стали, кг: общий
С2	1	ф3ВI	2280	5	1140	063	099
	2	ф3ВI	720	9	648	036	
С3	1	ф3ВI	2280	10	2280	125	215
	3	ф3ВI	1820	9	1638	090	
С4	1	ф3ВI	2280	11	2508	138	238
	4	ф3ВI	2020	9	1818	100	

Изготовление сеток производить контактной точечной электросваркой

Инженер Д. Крейденко

ТК 1975

Сетки С2, С3, С4

Серия 1.188-5
Выпуск 5 | Лист 50

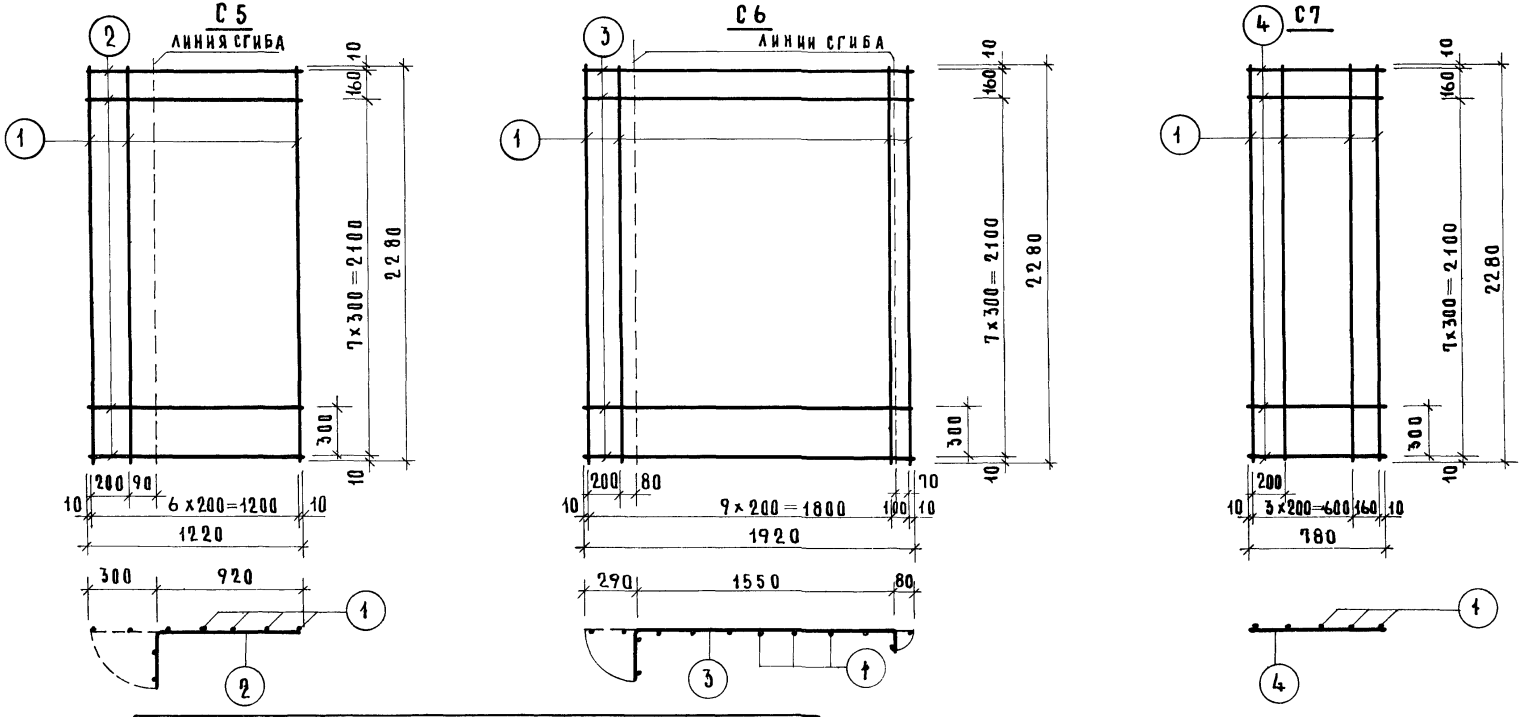

Спецификация стали на 1 элемент							
Марка	№№ поз.	Сталь ф мм	Длина мм	Кол. шт	Общая длина, м	Расход стали, кг позиции	Расход стали, кг общий
С5	1	ф3 ВI	2280	7	15 96	0 88	1 48
	2	ф3 ВI	1220	9	10 98	0 60	
С6	1	ф3 ВI	2280	11	25 08	1 38	2 33
	3	ф3 ВI	1920	9	17 28	0 95	
С7	1	ф3 ВI	2280	5	11 40	0 63	1 02
	4	ф3 ВI	780	9	7 02	0 39	

Изготовление сеток производить контактной точечной электросваркой

ЦНИИЭП жилища

Гл. инж. отд.		Н. Росинский
Гл. инж. пр.		А. Локшин
Гл. инж. пр.		П. Лукин
Инженер		Д. Крейденко

Инвент. №

Взамен

ТК 1975

Сетки С5, С6, С7

Серия 1.188-5

Выпуск 5 | Лист 51

14032-01 5R

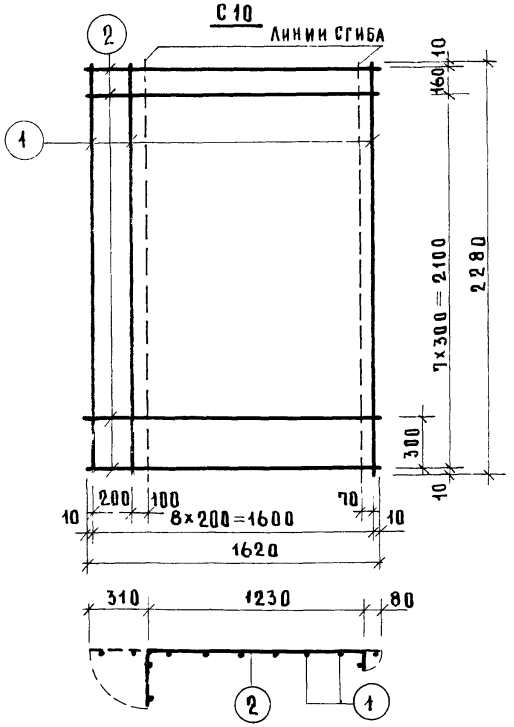

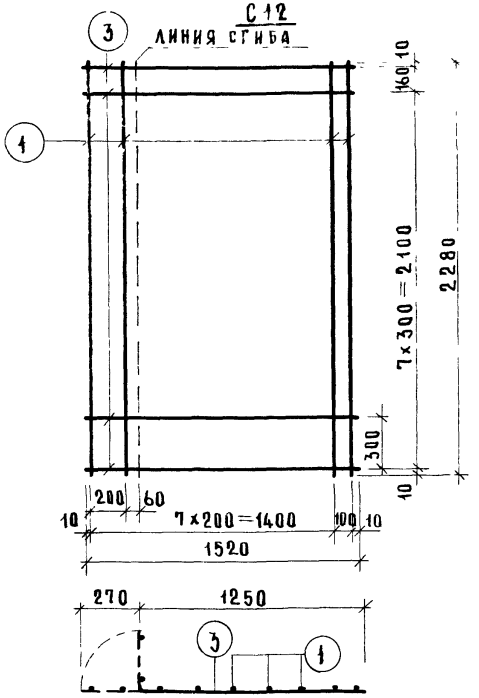

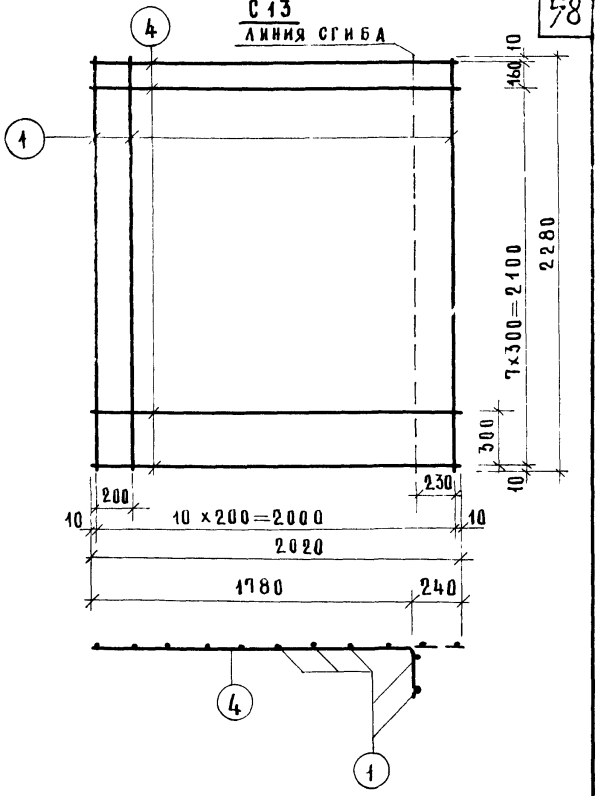

Спецификация стали на 1 элемент							
Марка	NN поз	Сталь ф мм	Длина мм	Кол щт	Общая длина м	Расход стали, кг позиции	Расход стали, кг общий
С 10	1	ф3ВI	2280	9	20 52	1 13	1 93
	2	ф3ВI	1620	9	14 58	0 80	
С 12	1	ф3ВI	2280	9	20 52	1 13	1 88
	3	ф3ВI	1520	9	13 68	0 75	
С 13	1	ф3ВI	2280	11	25 08	1 38	2 38
	4	ф3ВI	2020	9	18 18	1 00	

Изготовление сеток производить контактной точечной электросваркой

ТК 1975

Сетки С10, С12, С13

Серия 1 188-5
Выпуск 5
Лист 52

ЦНИИЭП ЖИЛИЩА
Гл инж пр Инженер
П Лукин
Д Крейденко
Взамен

14032-01-7

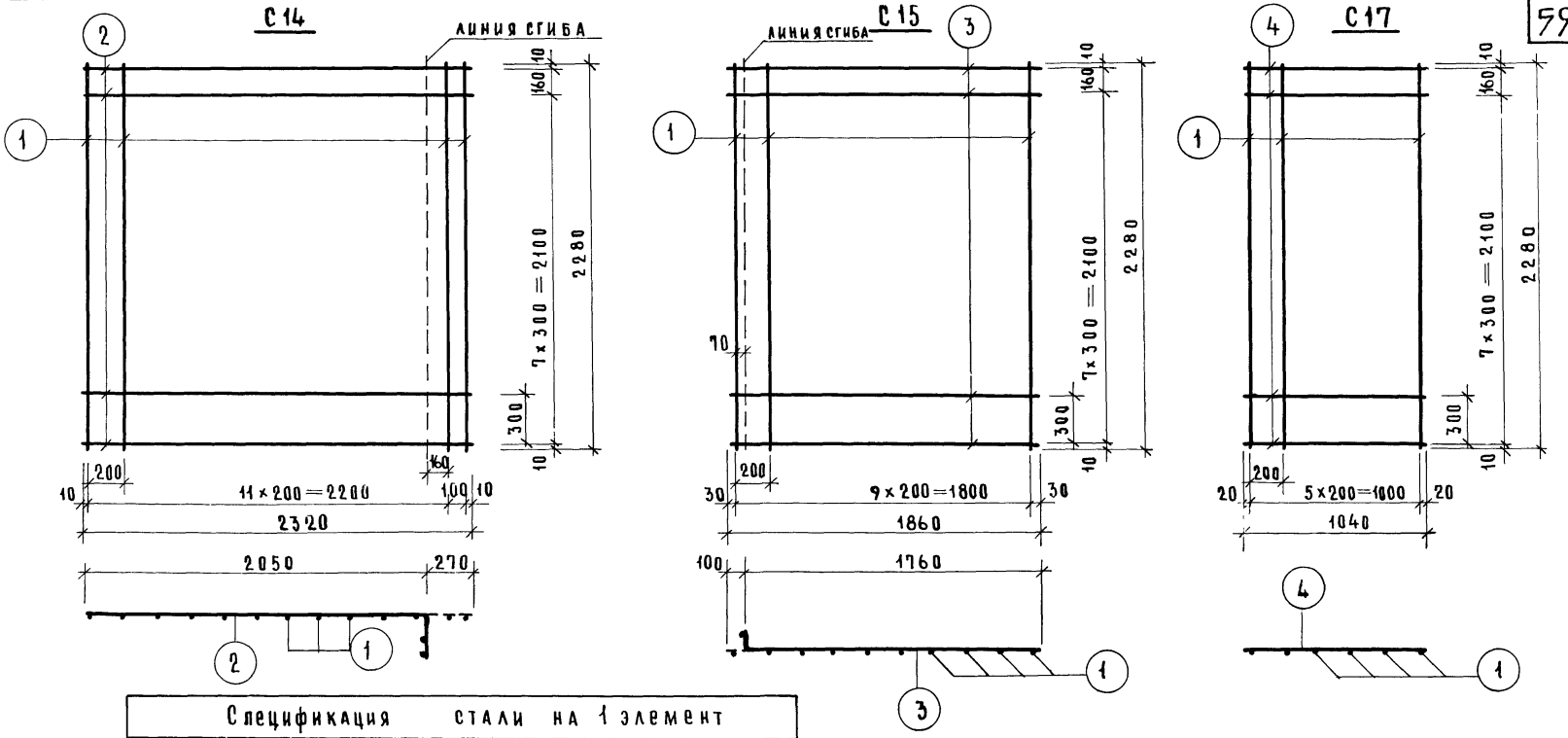

Спецификация стали на 1 элемент							
Марка	№№ поз	Сталь ф мм	Длина мм	Кол шт	Общая длина мм	Расход стали, кг позиции	Расход стали, кг общий
С14	1	ф3ВI	2280	13	2964	163	278
	2	ф3ВI	2320	9	2088	115	
С15	1	ф3ВI	2280	10	2280	125	217
	3	ф3ВI	1860	9	1674	092	
С17	1	ф3ВI	2280	6	1368	075	126
	4	ф3ВI	1040	9	936	051	

Изготовление сеток производить контактной точечной электросваркой.

ЦНИИЭП жилища

ТК 1975

Сетки С14, С15, С17

Серия 1188-5 | Выпуск 5 | Лист 53

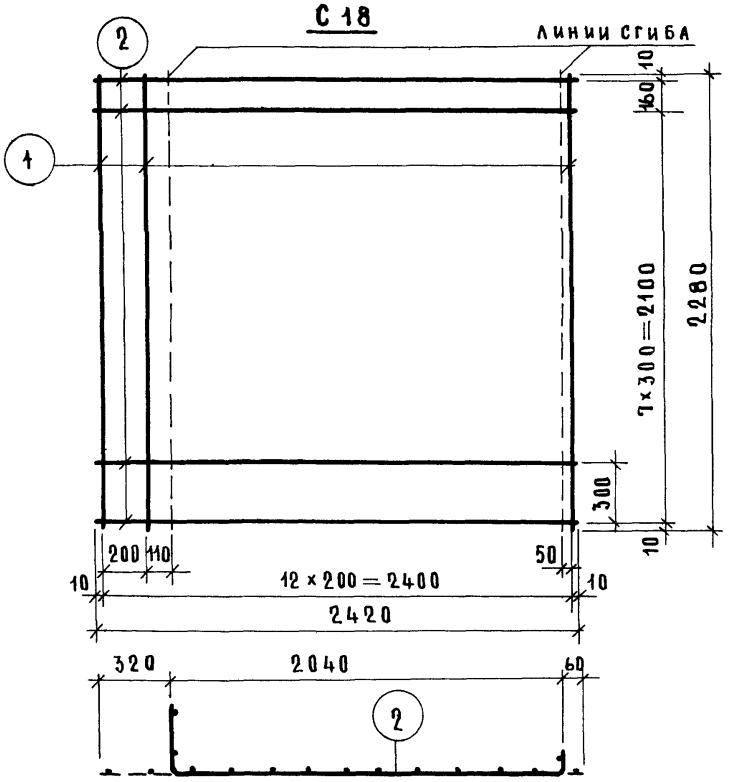

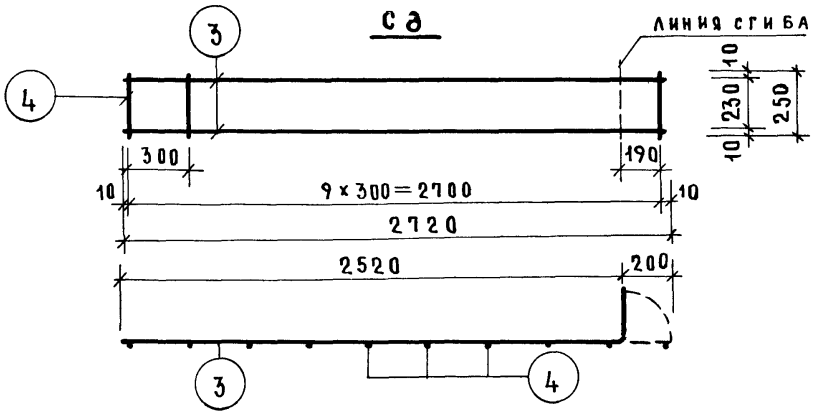

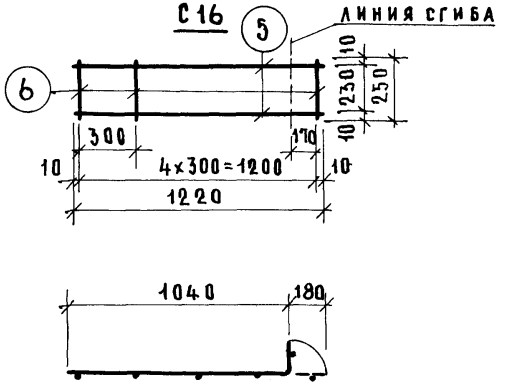

Спецификация стали на 1 элемент							
Марка	№ поз	Сталь ф мм	Длина мм	Кол шт	Общая длина, мм	Расход стали, кг позиции	Расход стали, кг общий
С18	1	ф3 ВI	2280	13	29.64	1.63	2.83
	2	ф3 ВI	2420	9	21.78	1.20	
С 8	3	ф8 АI	2720	2	5.44	2.15	2.40
	4	ф4 ВI	250	10	2.50	0.25	
С16	5	ф8 АI	1220	2	2.44	0.88	1.00
	6	ф4 ВI	250	5	1.25	0.12	

Изготовление сеток производить контактной точечной электросваркой

Сетки С8, С16, С18

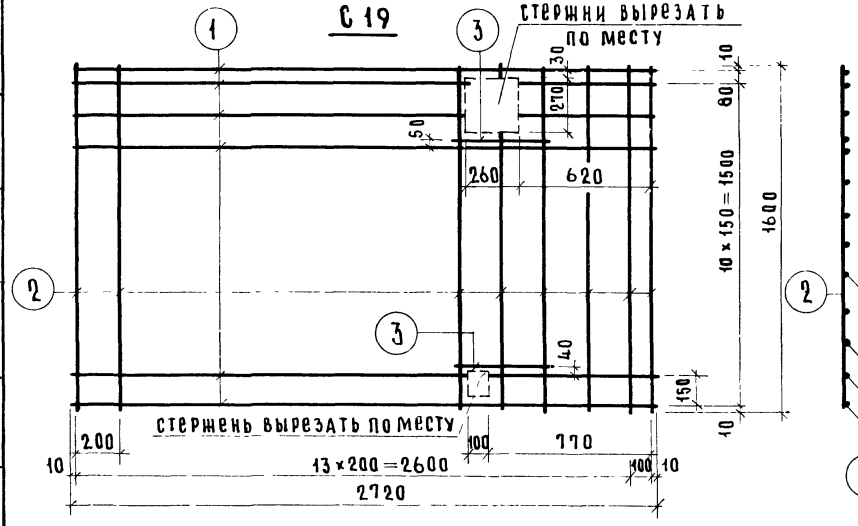

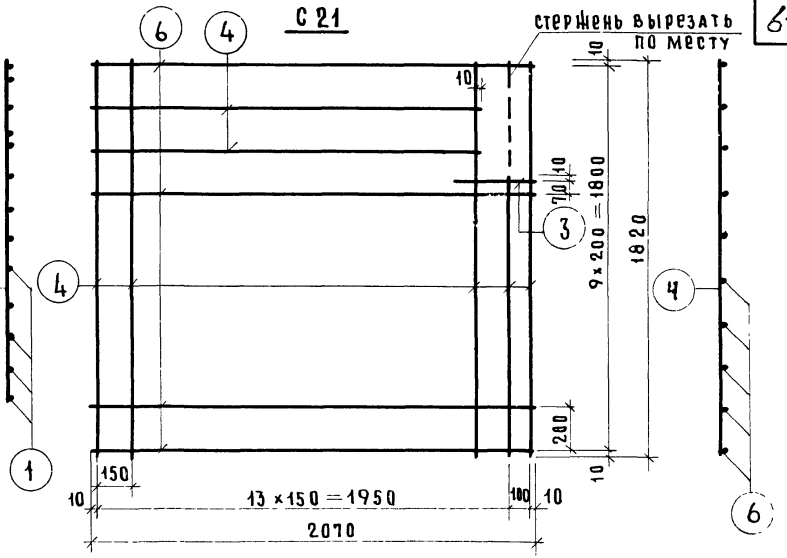

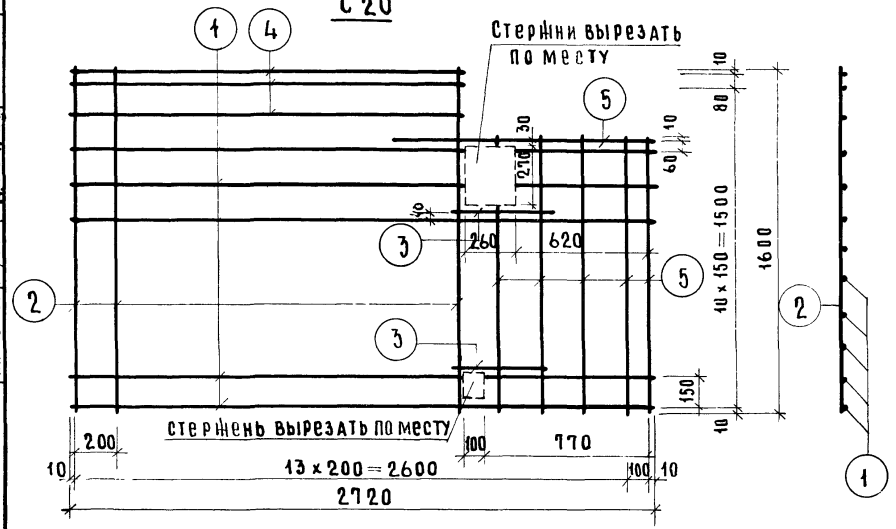

Спецификация стали на 1 элемент							
Марка	№№ поз	Сталь ф мм	Длина мм	Кол шт	Общая длина м	Расход стали, кг позиции	Расход стали, кг общий
С19	1	ф4 ВI	2720	12	3260	323	570
	2	ф4 ВI	1600	15	240	238	
	3	ф4 ВI	440	2	088	009	
С20	1	ф4 ВI	2720	9	2450	243	540
	2	ф4 ВI	1600	10	1600	158	
	3	ф4 ВI	440	2	088	009	
	4	ф4 ВI	1820	3	546	054	
	5	ф4 ВI	1280	6	768	076	
С21	6	ф4 ВI	2070	8	1656	164	473
	4	ф4 ВI	1820	17	3094	306	
	3	ф4 ВI	320	1	032	003	

Стержни сеток, находящиеся в пунктирных контурах, срезать после приварки дополнительных стержней.

ЦНИИЭП жилища

Инв. №	Взамен	
Нач отд 17	Б. Шляпин	
Гл инж. отд	Пр. Сыркин	
Гл инж пр	А. Локшин	
Гл инж пр	П. Лукин	
Инженер	Д. Крейденко	

ТК 1975

Сетки С 19, С 20, С 21

Серия 1188-5

Выпуск 5 | Лист 55

14032-С. Б0

К 1

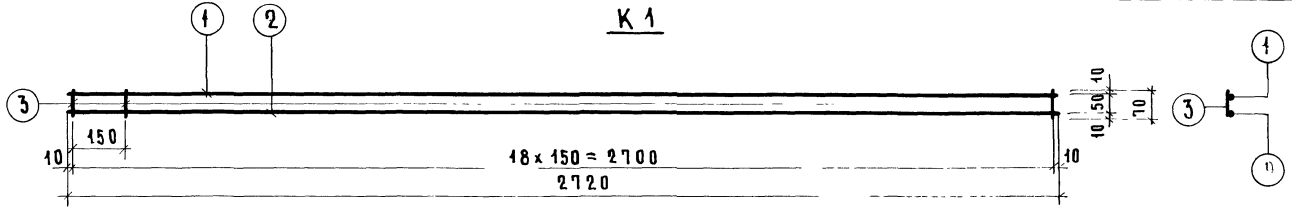

К 2

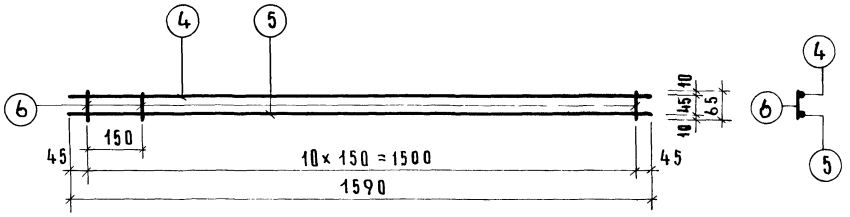

К 3

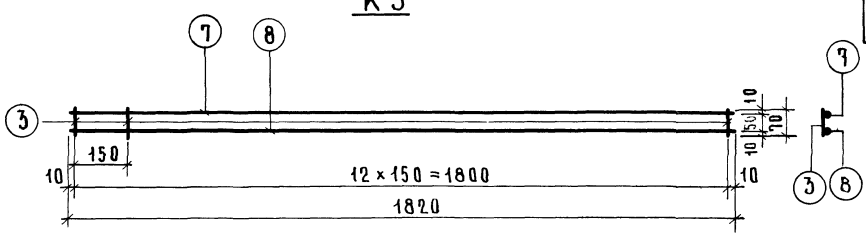

Спецификация стали на 1 элемент							
Марка	NN поз	Сталь ф мм	Длина, мм	Кол шт	Общая длина, м	Расход стали, кг позиции	Расход стали, кг общий
К1	1	ф10АIII	2720	1	2,72	168	208
	2	ф4ВI	2720	1	272	027	
	3	ф4ВI	70	19	133	013	
К2	4	ф8АIII	1590	1	159	063	086
	5	ф4ВI	1590	1	159	016	
	6	ф4ВI	65	11	072	007	
К3	7	ф10АIII	1820	1	182	112	139
	8	ф4ВI	1820	1	182	018	
	3	ф4ВI	70	13	091	009	

Изготовление каркасов производить контактной точечной электросваркой

ТК 1975	Каркасы К1, К2, К3	серия 1 188-5; выпуск 5; лист 56

ЦНИИЭП жилища
Гл инж отд — Н Росинский
Гл инж пр — А Локшин
Гл инж пр — П Лукин
Инженер — Д Кренденко
Инвент № — Взамен

К4

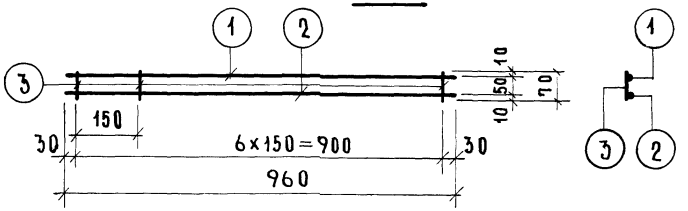

К5

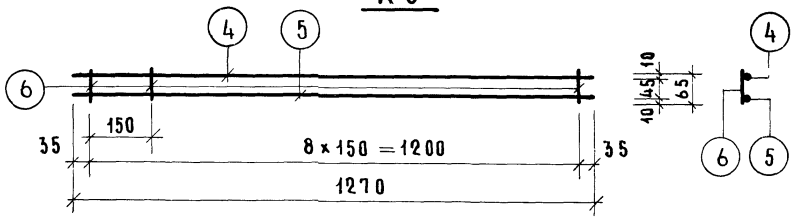

К6

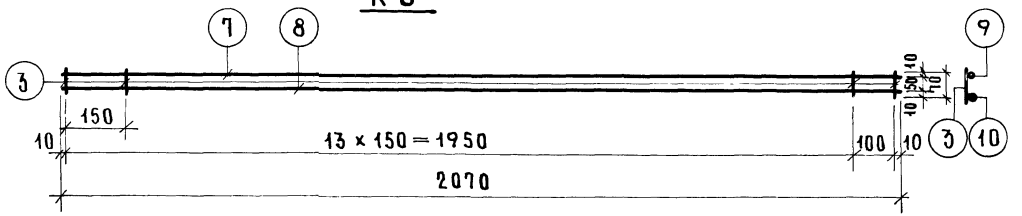

К7

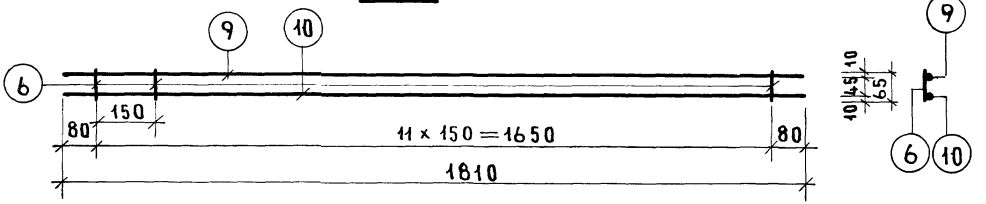

Спецификация стали на 1 элемент

Марка	№ поз	Сталь ф мм	Длина, мм	Кол шт	Общая длина м	Расход стали, кг позиции	Расход стали, кг общий
К4	1	ф10AIII	960	1	096	059	073
	2	ф4BI	960	1	096	009	
	3	ф4BI	70	7	049	005	
К5	4	ф8AIII	1270	1	127	050	068
	5	ф4BI	1270	1	127	012	
	6	ф4BI	65	9	059	006	
К6	7	ф8AIII	2070	1	207	082	138
	8	ф4BI	2070	1	207	046	
	3	ф4BI	70	15	105	010	
К7	9	ф8AIII	1810	1	181	072	098
	10	ф4BI	1810	1	181	018	
	6	ф4BI	65	12	078	008	

Изготовление каркасов производить контактной точечной электросваркой.

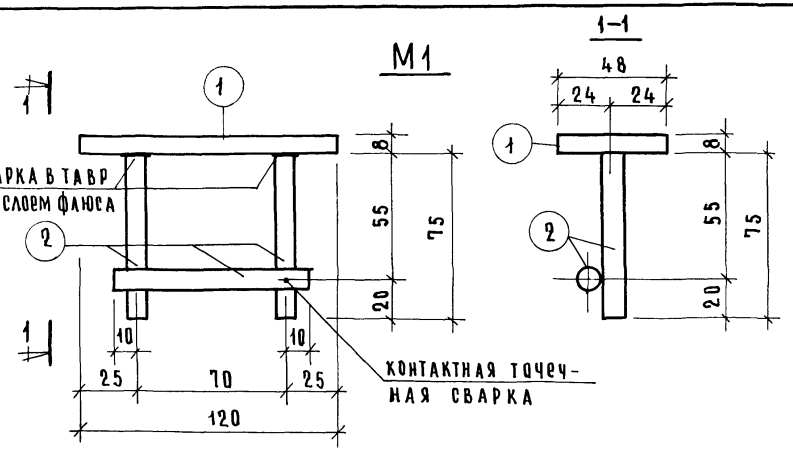

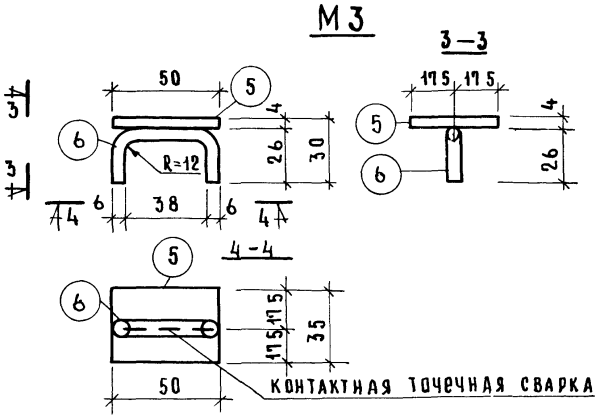

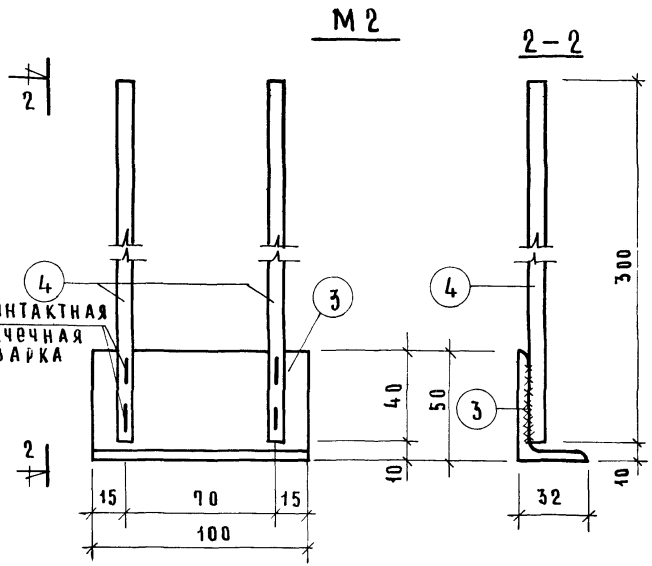

Спецификация стали на 1 элемент							
Марка	№№ поз	Профиль стали	Длина мм	Кол шт.	Общая длина м	Расход стали, кг	
						позиции	общий
М1	1	−48×8	120	1	0 12	037	054
	2	ф10 А III	90	3	0 27	017	
М2	3	L50×32×4	100	1	0 10	025	052
	4	ф8 А III	340	2	0 68	027	
М3	5	−50×4	35	1	0 035	005	007
	6	ф6 А I	80	1	0 08	002	

Закладные детали изготавливаются в соответствии со СН 313-65 издания 1968 г

В спецификации стали длина стержней позиции 2 дана с учетом приварки их под слоем флюса

При отсутствии необходимого оборудования для контактной точечной сварки в нахлестку может быть применена дуговая сварка в этом случае стержни привариваются к полосе уголка двухсторонними фланговыми швами $h_ш = 6$ мм, $\ell_ш = 40$ мм электродами Э42

Испытание арматуры на растяжение обязательно

ЦНИИЭП жилища

ГИП Н.Росинский
ГА нач.пр А.Аксюшин
ГА нач.пр П.Лукин
Инженер А.Кравченко

ТК 1975

Закладные детали М1, М3 и металлический элемент М2 для закладных деталей 3Д1÷3Д4, 3Д1-1

Серия 1.188-5
Выпуск 5
Лист 58

М5

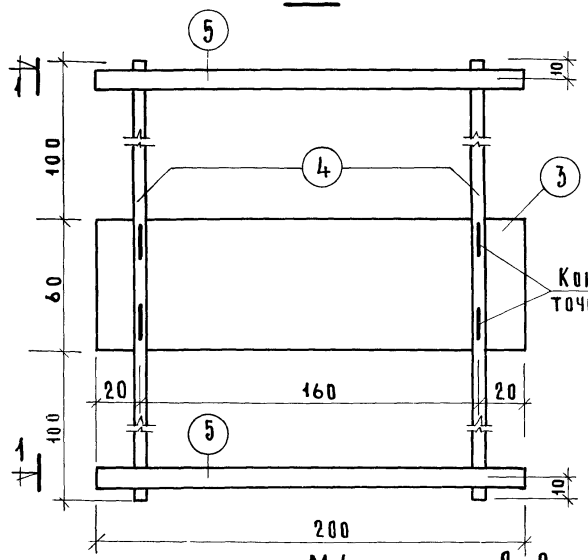

М6

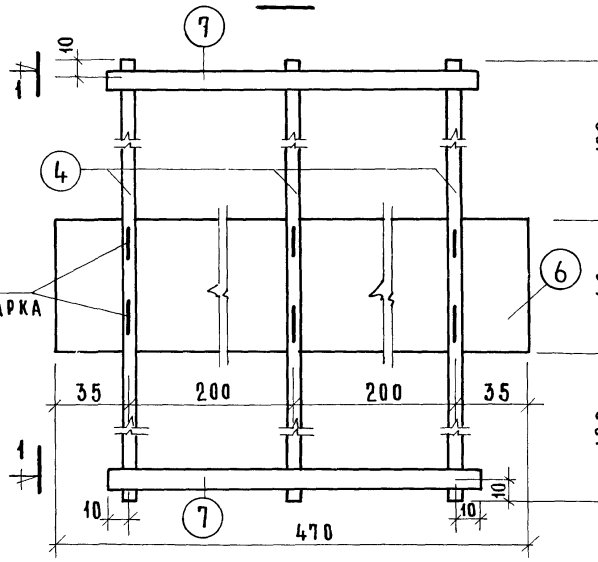

1–1

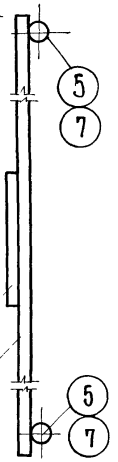

М4

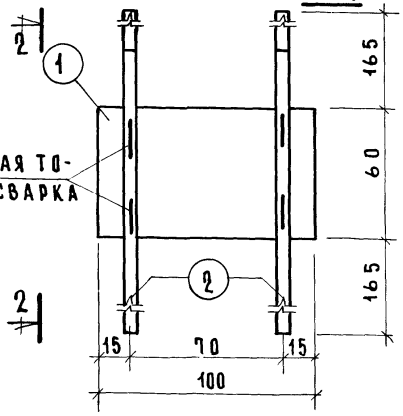

2–2

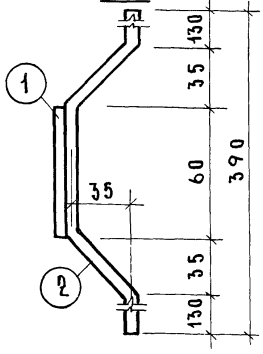

Спецификация стали на 1 элемент								
Марка	NN поз	Профиль стали	Длина мм	Кол шт	Общая длина м	Расход стали, кг		
						позиции	общий	
М4	1	−60×4	100	1	010	019	038	
	2	ф6 AI	420	2	084	019		
М5	3	−60×4	200	1	020	038	075	
	4	ф6 AI	260	2	052	012		
	5	ф10 AI	200	2	040	025		
М6	6	−60×4	470	1	047	088	157	
	4	ф6 AI	260	3	078	017		
	7	ф10 AI	420	2	084	052		

При отсутствии необходимого оборудования для контактной точечной сварки в нахлестку, может быть применена дуговая сварка. В этом случае стержни привариваются к полосе фланговыми швами $k_ш = 6$мм, $\ell_ш = 50$мм электродами Э42

Закладные детали М4, М5, М6

ТК 1975

Серия 1.188-5
Выпуск 5 Лист 59

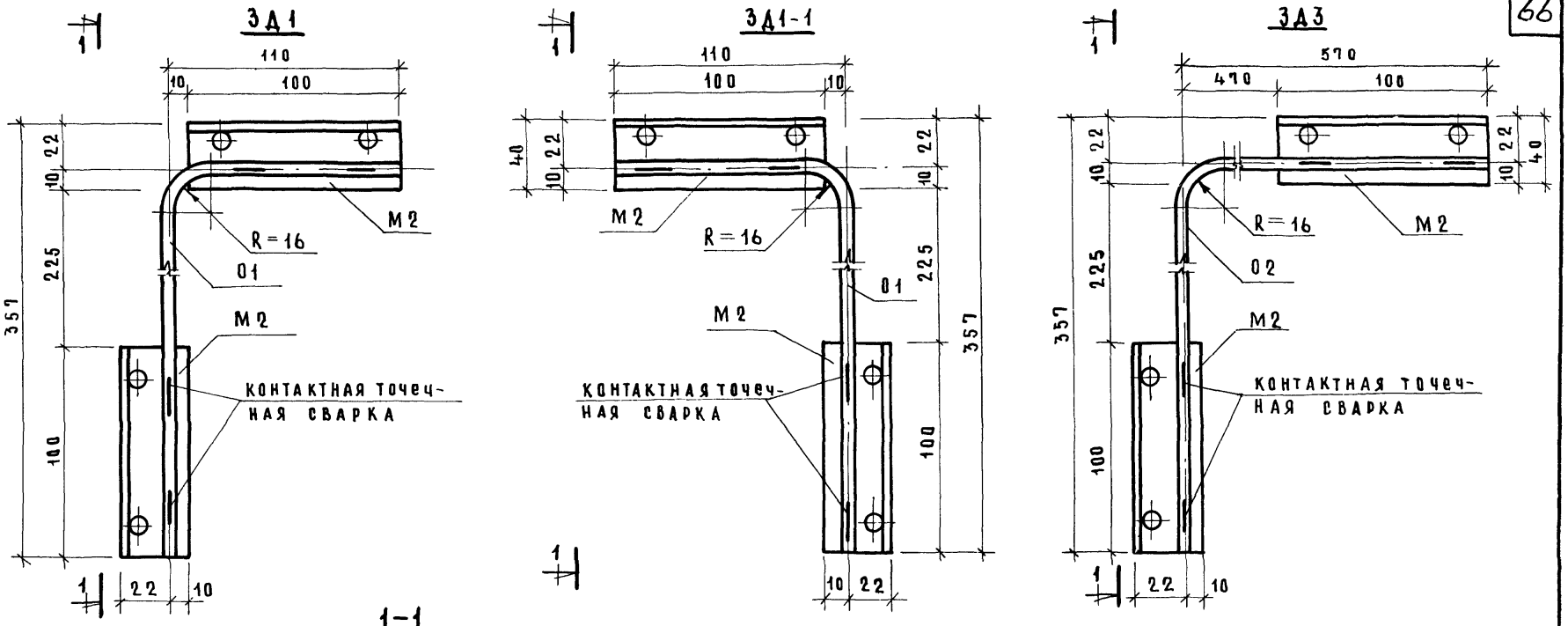

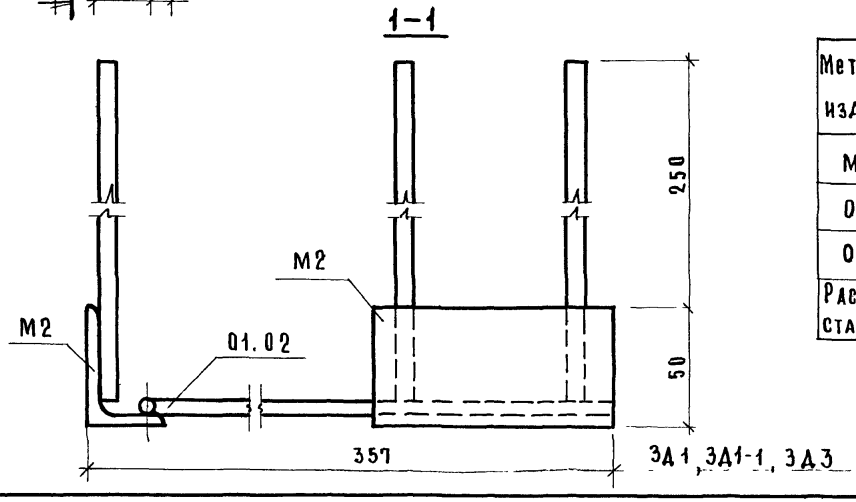

Металлич изделие	Количество на изделие			НН рабоч листа
	ЗД1	ЗД1-1	ЗД3	
М2	2	2	2	58
01	1	1		62
02			1	62
Расход стали, кг	114	114	124	

При отсутствии необходимого оборудования для контактной точечной сварки в нахлестку может быть применена дуговая сварка, в этом случае стержни привариваются к полосе уголка фланговыми швами $h_ш = 6$ мм, $\ell_ш = 60$ мм электродами Э42

ТК 1975	Закладные детали ЗД1, ЗД1-1, ЗД3	серия 1 188-5	
		выпуск 5	лист 60

ЦНИИЭП жилища

Гл инж отд		Н Росинский
Гл инж пр		А Локшин
Гл инж пр		П Лукин
Инженер		Д Крейденко

Инвент № | Взамен

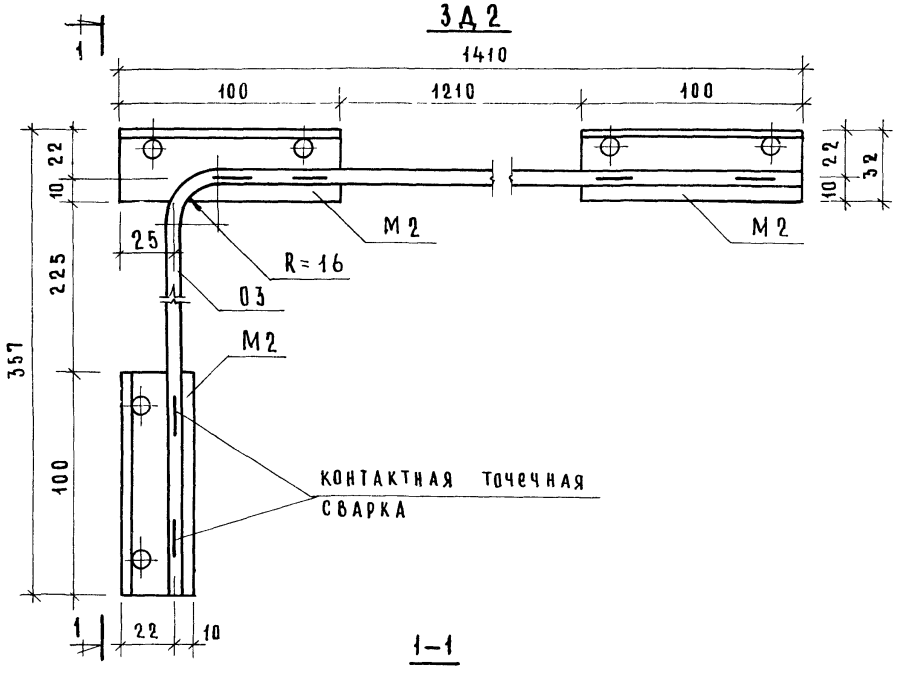

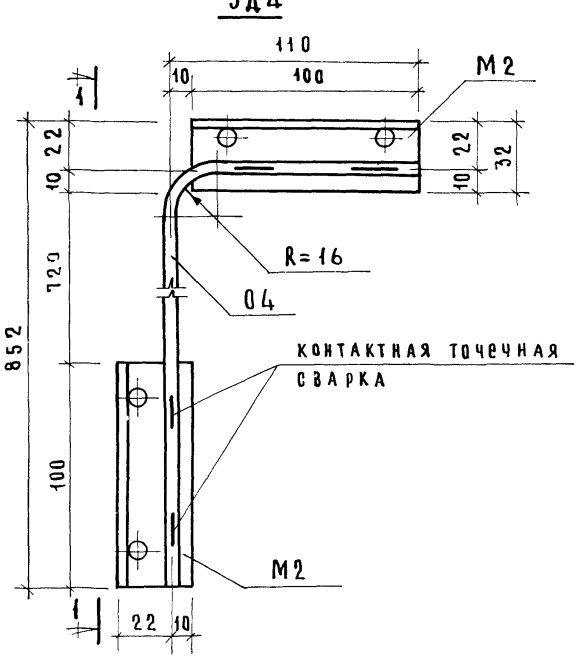

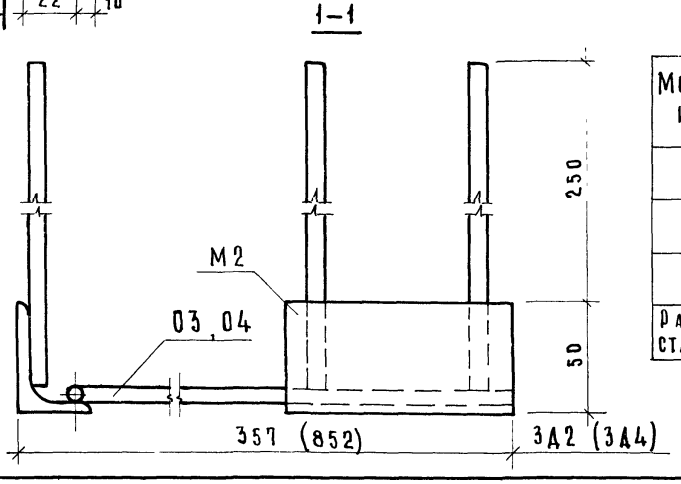

Металлич. издел	Количество на издел		№№ рабочего листа
	3Д2	3Д4	
М2	3	2	58
03	1		62
04		1	62
Расход стали, кг	194	125	

При отсутствии необходимого оборудования для контактной точечной сварки в нахлестку может быть применена дуговая сварка, в этом случае стержни привариваются к полосе уголка фланговыми швами $h_ш = 6$ мм, $\ell_ш = 60$ мм электродами 342

ТК 1975

Закладные детали 3Д2, 3Д4

Серия 1188-5 | Выпуск 5 | Лист 61

Взамен

Гл. инж. пр. инженер | Плукин Д. Крейденко

ЦНИИЭП ЖИЛИЩА

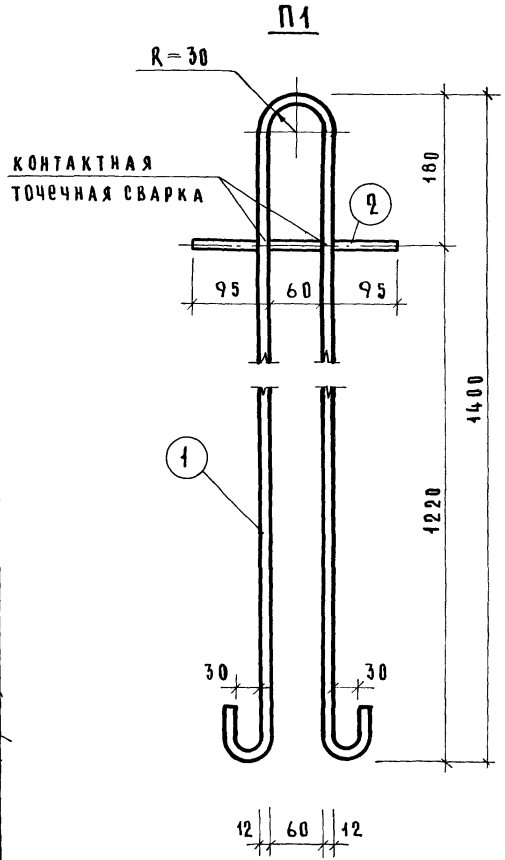

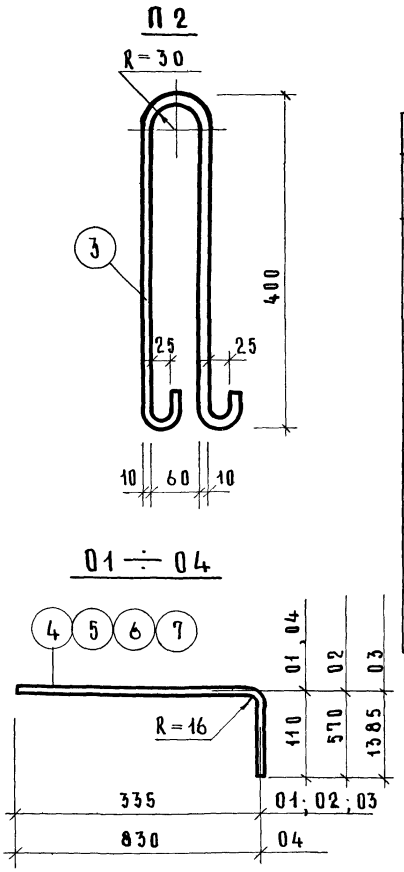

Спецификация стали на 1 элемент							
Марка	№№ поз	Сталь	Длина мм	Кол. шт	Общая длина м	Расход, кг	
						позиции	общий
П1	1	ф12АI	2980	1	2.98	2.64	2.74
	2	ф 8АI	250	1	0.25	0.10	
П2	3	ф10АI	950	1	0.95	0.59	0.59
01	4	ф 6АI	440	1	0.44	0.10	0.10
02	5	ф 6АI	900	1	0.90	0.20	0.20
03	6	ф 6АI	1710	1	1.71	0.38	0.38
04	7	ф 6АI	930	1	0.93	0.21	0.21

ЦНИИЭП ЖИЛИЩА

ГЛ. ИНЖ. ОТД.		Р. ШАЛАПИН
ГЛ. ИНЖ. ПР.		Н. РОСИНСКИЙ
ГЛ. ИНЖ. ПР.		А. ЛОКШИН
ИНЖ. ВЕР.		П. ЛУКИН
		Д. КРЕЙДЕНКО

ИНВЕНТ № | ВЗАМЕН

ТК 1975

Петли П1, П2. Отдельные стержни 01 ÷ 04

СЕРИЯ 1.188-5 | ВЫПУСК 5 | ЛИСТ 62

14032-01 СО

М7

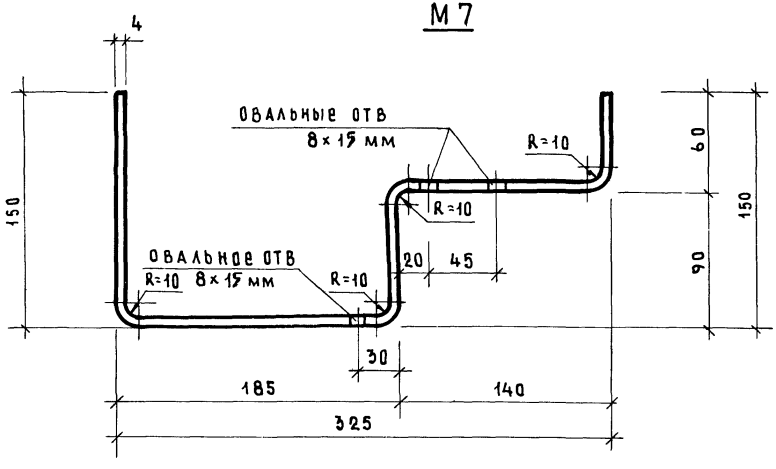

М13

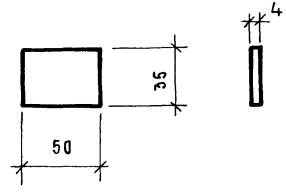

Спецификация стали на 1 элемент					
Марка	Сечение мм	Длина мм	Кол. шт	Общая длина м	Расход стали кг
М7	-50×4	600	1	0.60	0.94
М13	-50×4	35	1	0.035	0.05

Вид М7

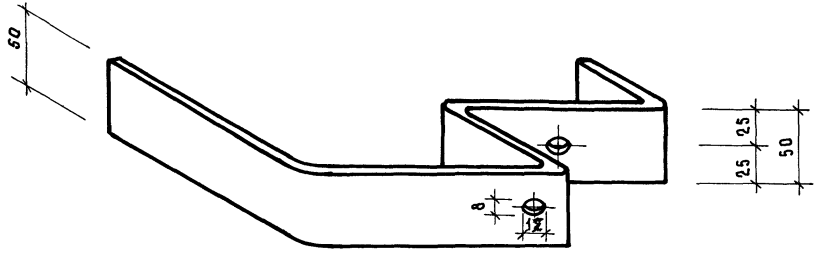

Полосовую сталь принять марки Ст 3 (ГОСТ 103-57)*

Гл. инж. отд.	Н. Росинский	
Гл. инж. пр.	А. Лукшин	
Гл. инж. пр.	П. Лукин	
Инженер	Д. Крейденко	

Инв. № | Взамен

ЦНИИЭП жилища

ТК 1975

Металлические элементы М7, М13

Серия 1.188-5
Выпуск 5 | Лист 63

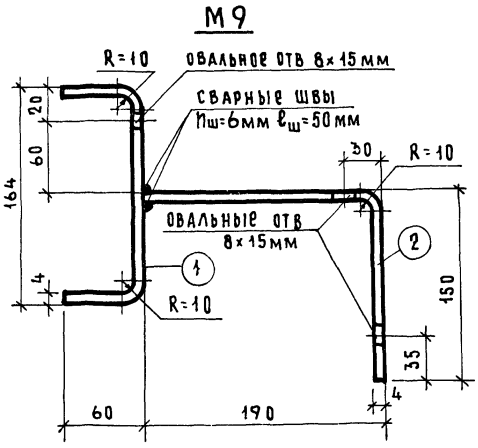

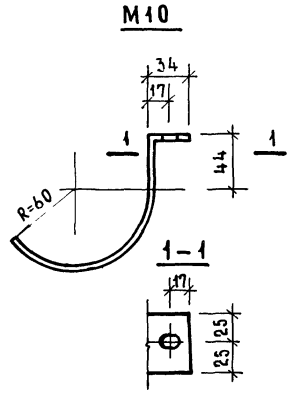

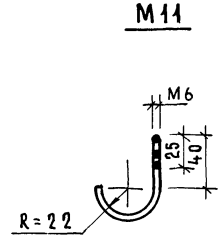

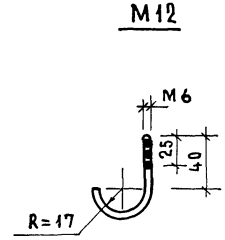

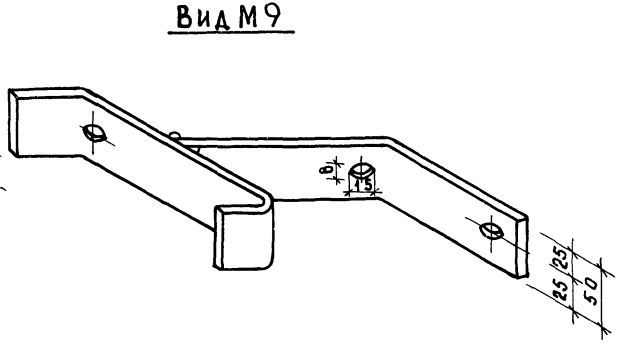

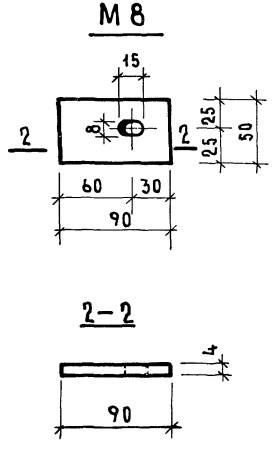

Спецификация стали на 1 элемент							
Марка	NN поз	Сечение мм	Длина мм	Кол. шт	Общая длина м	Масса, кг поз	Масса, кг общ
М8	—	-50×4	90	1	009	014	014
М9	1	-50×4	270	1	027	043	095
	2	-50×4	330	1	033	052	
М10	—	-50×4	250	1	025	039	039
М11	—	ф6АI	115	1	0115	003	003
М12	—	ф6АI	95	1	0095	002	002

Полосовую сталь принять марки Ст 3 (ГОСТ 103-57*)

ЦНИИЭП жилища

Гл инж пр инженер

Плукин Д Крейденко

взамен

ТК 1975

Металлические элементы М8 ÷ М12

серия 1 188-5

выпуск 5

лист 64

Марка изделия	Расход стали 1 шт., кг	СК 12 Объемн. блок Кол. шт	СК 12 Объемн. блок Общий расход стали, кг	СК 12 Днище Кол. шт	СК 12 Днище Общий расход стали, кг	СК 14 Объемн. блок Кол. шт	СК 14 Объемн. блок Общий расход стали, кг	СК 14 Днище Кол. шт	СК 14 Днище Общий расход стали, кг	СК 16 Объемн. блок Кол. шт	СК 16 Объемн. блок Общий расход стали, кг	СК 16 Днище Кол. шт	СК 16 Днище Общий расход стали, кг	СК 18 Объемн. блок Кол. шт	СК 18 Объемн. блок Общий расход стали, кг	СК 18 Днище Кол. шт	СК 18 Днище Общий расход стали, кг	№ листа
С1	4 17	1	4 17															41
С2	0 99	1	0 99			1	0 99											50
С3	2 15	2	4 30			2	4 30											"
С4	2 38	1	2 38			1	2 38											"
С5	1 48	1	1 48			1	1 48											51
С6	2 33	1	2 33															"
С7	1 02	1	1 02			1	1 02											"
С8	2 40	1	2 40			1	2 40											54
С9	3 91					1	3 91											49
С10	1 93					1	1 93											52
С11	3 55									1	3 55			1	3 55			49
С12	1 88									1	1 88							52
С13	2 38									1	2 38			1	2 38			"
С14	2 78									1	2 78			1	2 78			53
С15	2 17									1	2 17							"
С16	1 00									1	1 00			1	1 00			54
С17	1 26													1	1 26			53
С18	2 83													1	2 83			54
С19	5 70			1	5 70													55
С20	5 40							1	5 40									"
С21	4 73											1	4 73			1	4 73	"
К1	2 08			2	4 16			1	2 08									56
К2	0 86			3	2 58			2	1 72									"
К3	1 39							1	1 39									"
К4	0 73							1	0 73									57
К5	0 68							1	0 68									"
К6	1 38											2	2 76			2	2 76	"
К7	0 98											2	1 96			2	1 96	"
П1	2 74	4	10 96			4	10 96			4	10 96			4	10 96			62
П2	0 59			2	1 18			2	1 18			2	1 18			2	1 18	"
М1	0 54			9	4 86			10	5 40			8	4 32			8	4 32	58
М3	0 07	4	0 28			4	0 28			4	0 28			4	0 28			"
М4	0 38	2	0 76			2	0 76											59

Марка изделия	Расход стали 1 шт., кг	СК 12 Объемн. блок Кол. шт	СК 12 Объемн. блок Общий расход стали, кг	СК 12 Днище Кол. шт	СК 12 Днище Общий расход стали, кг	СК 14 Объемн. блок Кол. шт	СК 14 Объемн. блок Общий расход стали, кг	СК 14 Днище Кол. шт	СК 14 Днище Общий расход стали, кг	СК 16 Объемн. блок Кол. шт	СК 16 Объемн. блок Общий расход стали, кг	СК 16 Днище Кол. шт	СК 16 Днище Общий расход стали, кг	СК 18 Объемн. блок Кол. шт	СК 18 Объемн. блок Общий расход стали, кг	СК 18 Днище Кол. шт	СК 18 Днище Общий расход стали, кг	№ листа
М5	0 75	2	1 50			2	1 50											59
М6	1 57									2	3 14			2	3 14			"
ЗД1	1 14	1	1 14							1	1 14							60
ЗД1-1	1 14	2	2 28			2	2 28			2	2 28			2	2 28			"
ЗД2	1 94	1	1 94			2	3 88											61
ЗД3	1 24									1	1 24			1	1 24			60
ЗД4	1 25													1	1 25			61
Итого:		3	7 93		1 8 48		3 8 07		1 8 58		3 2 80		1 4 95		3 2 95		1 4 95	
Всего на кабину		5 6 41				5 6 65				4 7 75				4 7 90				

Марка изделия	Расход стали 1 шт., кг	СК 12 Кол. шт	СК 12 Общий расход стали кг	СК 14 Кол. шт	СК 14 Общий расход стали кг	СК 16 Кол. шт	СК 16 Общий расход стали кг	СК 18 Кол. шт	СК 18 Общий расход стали кг	№ ГОСТ'ов
М 7	0 94					2	1 88	2	1 88	103-57*
М 8	0 14	2	0 28	2	0 28	2	0 28	2	0 28	"
М 9	0 95	2	1 90	2	1 90					"
М 10	0 39	2	0 78	2	0 78	2	0 78	2	0 78	"
М 11	0 03	4	0 12	4	0 12	4	0 12	4	0 12	"
М 12	0 02	2	0 04	2	0 04	2	0 04	2	0 04	"
М 13	0 05	4	0 20	4	0 20	4	0 20	4	0 20	"
Шайбы 6	0 003	10	0 03	10	0 03	10	0 03	10	0 03	6958-68
Болты М6х25	0 007	2	0 014	2	0 014	2	0 014	2	0 014	7798-70
Патрубок	1.46	1	1 46	1	1 46	1	1.46	1	1 46	выпуск 3
Гайки М6	0 003	8	0.024	8	0 024	8	0 024	8	0 024	5915-70
Итого			4 85		4 85		4.83		4 83	

Гл. инж. отд. — Н. Росинский
Гл. инж. пр. — А. Локшин
Гл. инж. пр. — П. Лукин
Инженер — Д. Крейденко

ЦНИИЭП жилища

ТК 1975

Спецификация металлических изделий

Серия 1 188-5
Выпуск 5 | Лист 65

Марка санитарно-технической кабины	Составные элементы кабины	Арматурные элементы													
	ГОСТ	6727—53*				5781 — 61*									
	Диаметр и класс стали	ф3ВI		ф4ВI		ф8АI		ф10АI		ф12АI		ф8АIII		ф10АIII	
		длина, м	масса, кг	длина, м	масса, кг	длина, м	масса, кг	длина, м	масса, кг	длина, м	масса, кг	длина, м	масса, кг	длина, м	масса, кг
СК12	Объемный блок СК12	303 02	16 67	2 50	025	644	255			11 92	10 56				
	Днище СК12			72 51	719			190	118			477	189	544	336
	Итого	303 02	16 67	75 01	744	644	255	190	118	11 92	10 56	477	189	544	336
СК14	Объемный блок СК14	291 06	16 0	2 50	025	644	255			11 92	10 56				
	Днище СК14			69 23	685			190	1.18			445	176	550	339
	Итого	291 06	16 0	71 73	710	644	255	190	118	11 92	10 56	445	176	550	339
СК16	Объемный блок СК16	231 96	12 76	1 25	012	324	128			11 92	10 56				
	Днище СК16			59 24	637			190	118			776	308		
	Итого	231 96	12 76	60 49	649	324	128	190	118	11 92	10 56	776	308		
СК18	Объемный блок СК18	232 68	12 80	1 25	012	324	128			11 92	10 56				
	Днище СК18			59 24	637			190	118			776	308		
	Итого	232 68	12 80	60 49	649	324	128	190	118	11 92	10 56	776	308		

ЦНИИЭП жилища

Гл. инж. пр.		А. Локшин
Гл. инж. пр.		П. Лукин
Инженер		Д. Крейденко

№ взамен

ТК 1975

Выборка стали

Серия 1188-5

Выпуск 5 | Лист 66

Марка санитарно-технической кабины	Составные элементы кабины	Закладные детали															
		ГОСТ	5781-61*								103-57*						8510-72
		Профиль и класс стали	Ф6 AI		10 AI		8 AIII		10 AIII		−48×8		−50×4		−60×4		L 50×32×4
			Длина, м	Масса, кг	Длина, м	Масса, кг	Длина, м	Масса, кг	Длина, м	Масса, кг	Длина, м	Масса, кг	Длина, м	Масса, кг	Длина, м	Масса, кг	Длина, м	Масса, кг
СК12	Объемный блок СК12		607	138	080	050	612	243					014	020	060	114	090	225
	Днище СК12								243	153	108	333						
	Итого		607	138	080	050	612	243	243	153	108	333	014	020	060	114	090	225
СК14	Объемный блок СК14		734	166	080	050	680	270					014	020	060	114	100	250
	Днище СК14								270	170	120	370						
	Итого		734	166	080	050	680	270	270	170	120	370	014	020	060	114	100	250
СК16	Объемный блок СК16		410	092	168	104	544	216					014	020	094	176	080	200
	Днище СК16								216	136	096	296						
	Итого		410	092	168	104	544	216	216	136	096	296	014	020	094	176	080	200
СК18	Объемный блок СК18		459	103	168	104	544	216					014	020	094	176	080	200
	Днище СК18								216	136	096	296						
	Итого		459	103	168	104	544	216	216	136	096	296	014	020	094	176	080	200

Марка изделия	Металлические изделия							
	ГОСТ	5781-61*		103-57*		6958-68	7798-70	Выпуск 3	5915-70
	Профиль и класс стали	ф6АI		-50×4		Шайба 6	Болт М6×25	Патрубок	Гайка М6
		Длина, м	Масса, кг	Длина, м	Масса, кг	Масса, кг	Масса, кг	Масса, кг	Масса, кг
Объемный блок СК 12		065	016	202	316	003	0014	146	0024
Объемный блок СК 14		065	016	202	316	003	0014	146	0024
Объемный блок СК 16		065	016	199	314	003	0014	146	0024
Объемный блок СК 18		065	016	199	314	003	0014	146	0024

ЦНИИЭП ЖИЛИЩА

ГЛ. ИНЖ. ОТД. — ПРОСИНСКИЙ
ГЛ. ИНЖ. ПР. — АЛОКШИН
ГЛ. ИНЖ. ПР. — ПЛУКИН
ИНЖЕНЕР — Д. КРЕЙДЕНКО

ТК 1975

Выборка стали

СЕРИЯ 1 188-5
ВЫПУСК 5 | ЛИСТ 68

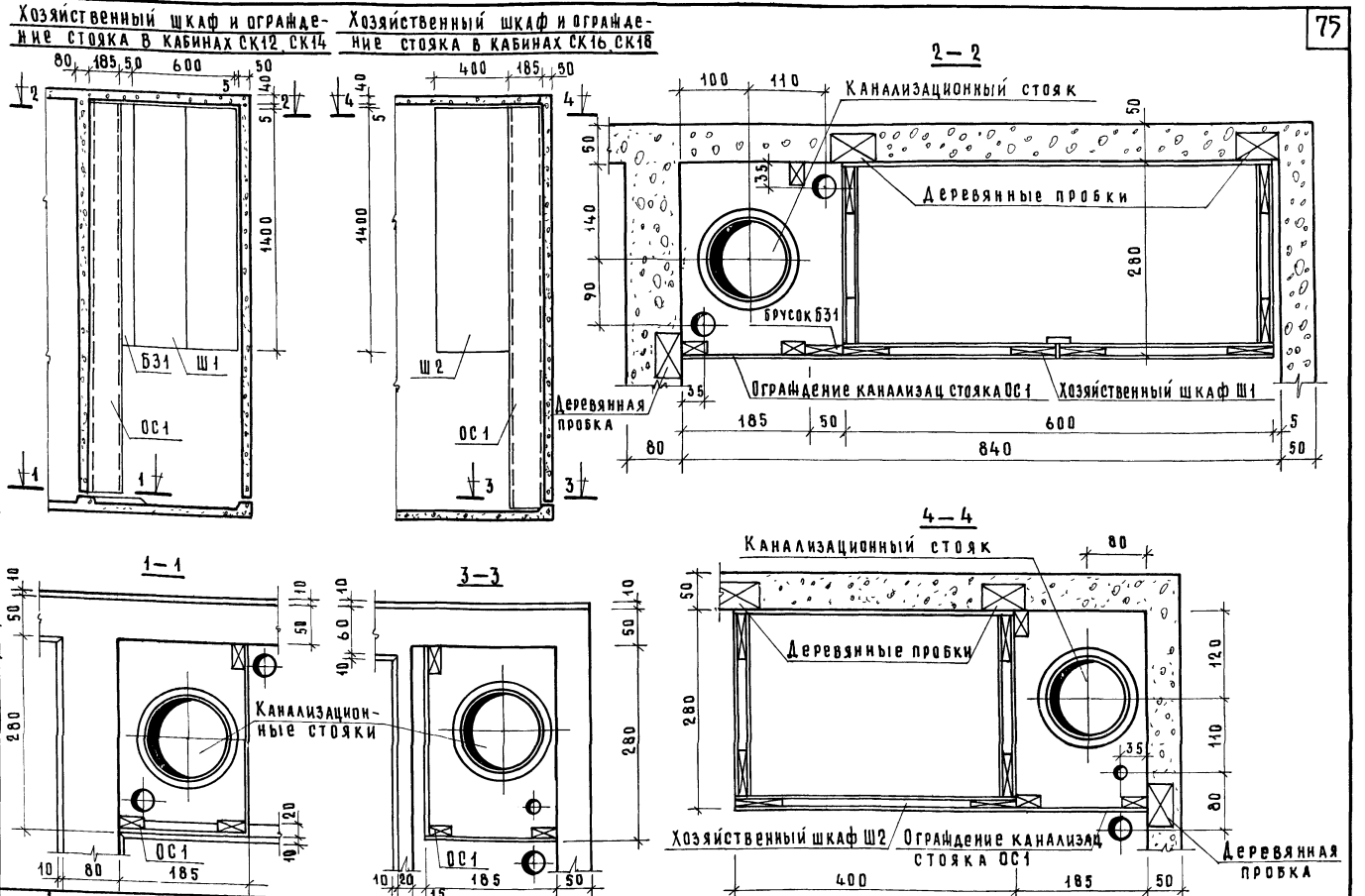

ГЛ. ИНЖ. ОТД.		Н. Росинский	
ГЛ. ИНЖ. ПР.		А. Локшин	
ГЛ. ИНЖ. ПР.		П. Лукин	
ИНЖЕНЕР		Д. Кореденко	
НАЧ. ОТДЕЛА	№16	Л. Раковщик	
ИНВЕНТ. №			
ВЗАМЕН			

ЦНИИЭП ЖИЛИЩА

ТК 1975

Общие виды хозяйственных шкафов и ограждений канализационных стояков СК12, СК14, СК16, СК18

серия	1188-5
выпуск	5
лист	69

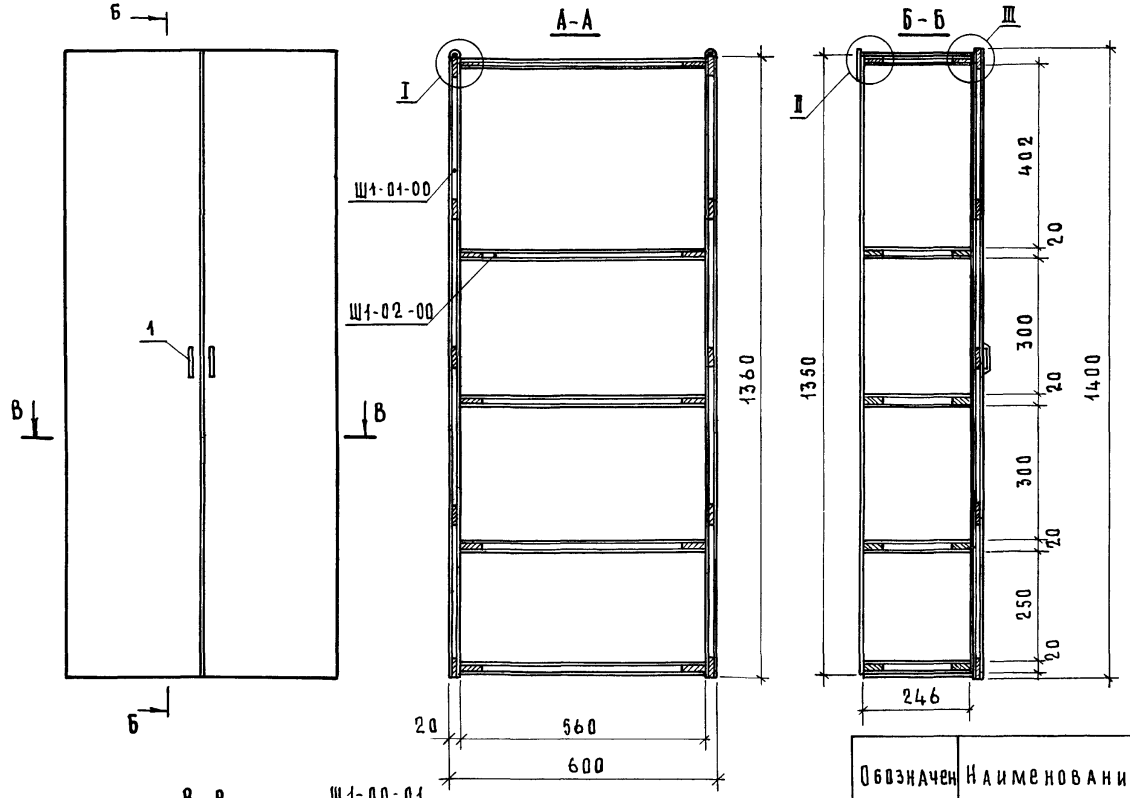

В чертежах хозяйственного шкафа показана каркасная конструкция.

Каркасная конструкция может быть заменена на щитовую с сохранением размеров

Хозяйственный шкаф собирается на шкантах с клеем.

Отделка хозяйственного шкафа должна быть масляной эмалью, масляной краской или полиэфирными эмалями

Цвет изделия должен соответствовать цвету стен узла

Петлю 312-А изготовляет Московский завод „Металлист" (132230 г Москва 2-ая Магистральная ул 8 а)

Ручку-скобку-Ульяновкий машиностроительный завод (432031 г Ульяновск)

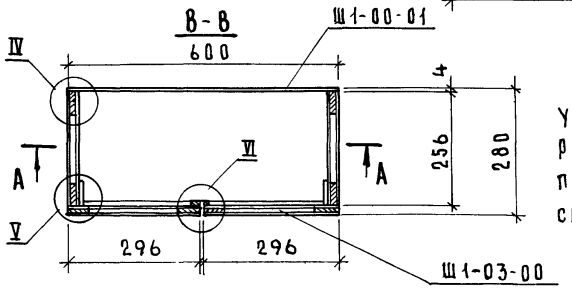

Узлы с I по VI см лист 72

Расход древесины на изделие по черновым заготовкам см лист 76.

Обозначен	Наименование	Материал ГОСТ	К-во	Размеры в мм Д	Ш	Т	Древес в чистоте	№ листа
Ш1-01-00	Стенка боковая	сборная	2	1360	256	20		72
Ш1-02-00	Полка	сборная	5	560	246	20		73
Ш1-03-00	Дверка	сборная	2	1400	296	20		73
Ш1-00-01	Стенка задняя	ДВП	1	1350	600	4	0810 м²	70
Ш1-00-02	Притвор	хвойн	1	1400	33	10	000046 м³	70
1	Ручка-скобка 11-А-01	"	2					
2	Петля 4х шарнирная 312-А	"	4					
3	Подвеска 5.1-А	каталог фурнитуры	2					
4	Шуруп А3×18	1145-70	28					

ЦНИИЭП жилища

ТК 1975

Хозяйственный шкаф Ш1 для СК 12, СК 14

Серия 1188-5

Выпуск 5 | Лист 70

Инвент № | Взамен

Л Раковщик

Нач отдела № 16

Ю Шляпин | Н Росинский | Ю Степнов | В Мокроусов

Нач отд. 17 | Гл инж отд | Гл инж пр | Рук. группы

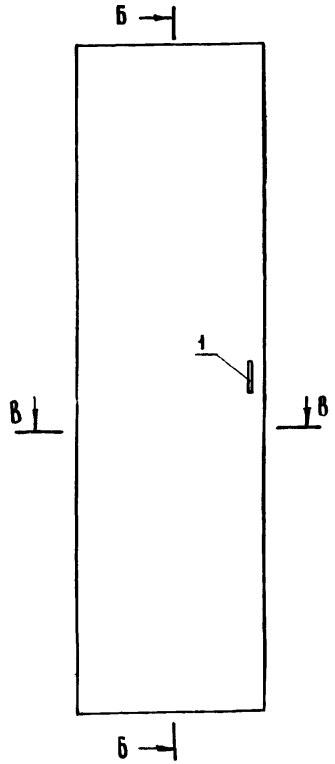

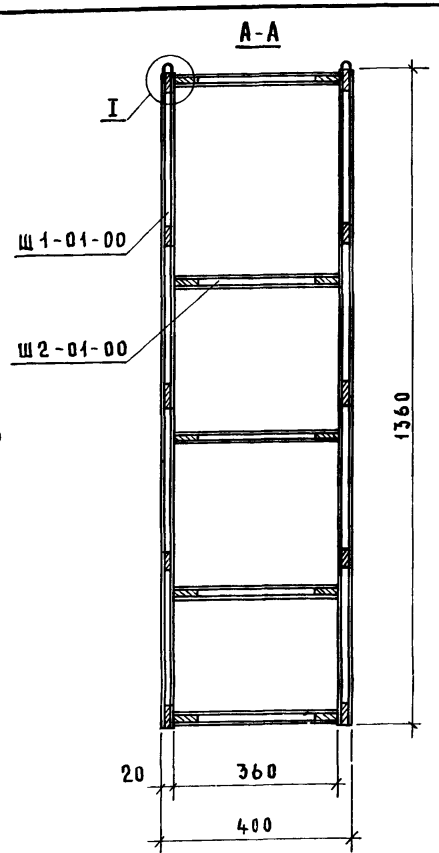

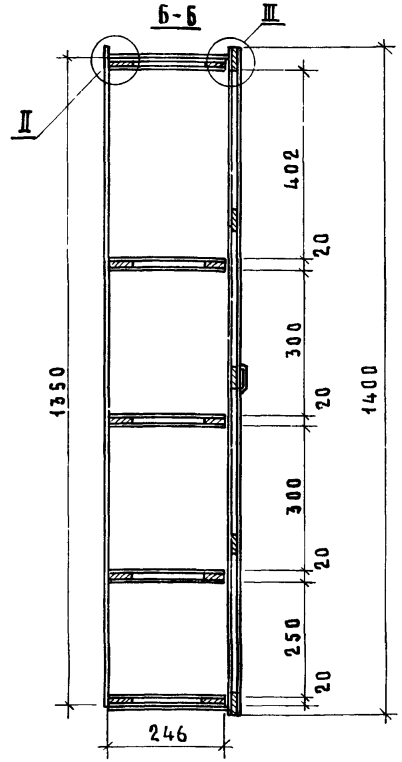

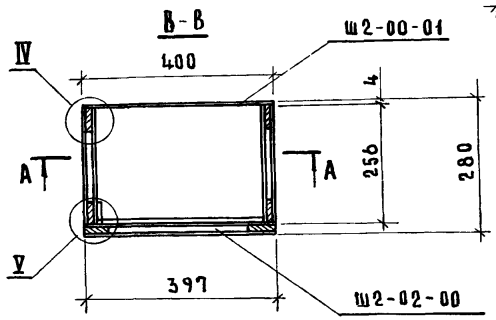

В чертежах хозяйственного шкафа показана каркасная конструкция
Каркасная конструкция может быть заменена на щитовую с сохранением размеров
Хозяйственный шкаф собирается на шкантах с клеем
Отделка хозяйственного шкафа должна быть масляной эмалью, масляной краской или полизфирными эмалями
Цвет изделия должен соответствовать цвету стен узла

Узлы с I по V см лист 72
Расход древесины на изделие по черновым заготовкам см лист 76.

Обознач	Наименование	Материал ГОСТ	К-во	Размеры в мм Д	Ш	Т	Древес в чистоте	NN листа
Ш1-01-00	Стенка боковая	сборная	2	1360	256	20		72
Ш2-01-00	Полка	сборная	5	360	246	20		73
Ш2-02-00	Дверка	сборная	1	1400	397	20		73
Ш2-00-01	Стенка задняя	ДВП	1	1350	400	4	0,54 м²	71
1	Ручка-скоба 11-А-01	—"—	1					
2	Петля 4* шарнирная 312А	—"—	2					
3	Подвеска 5.1-А	Каталог фурнитуры	2					
4	Шуруп А3×18	1145-70	20					

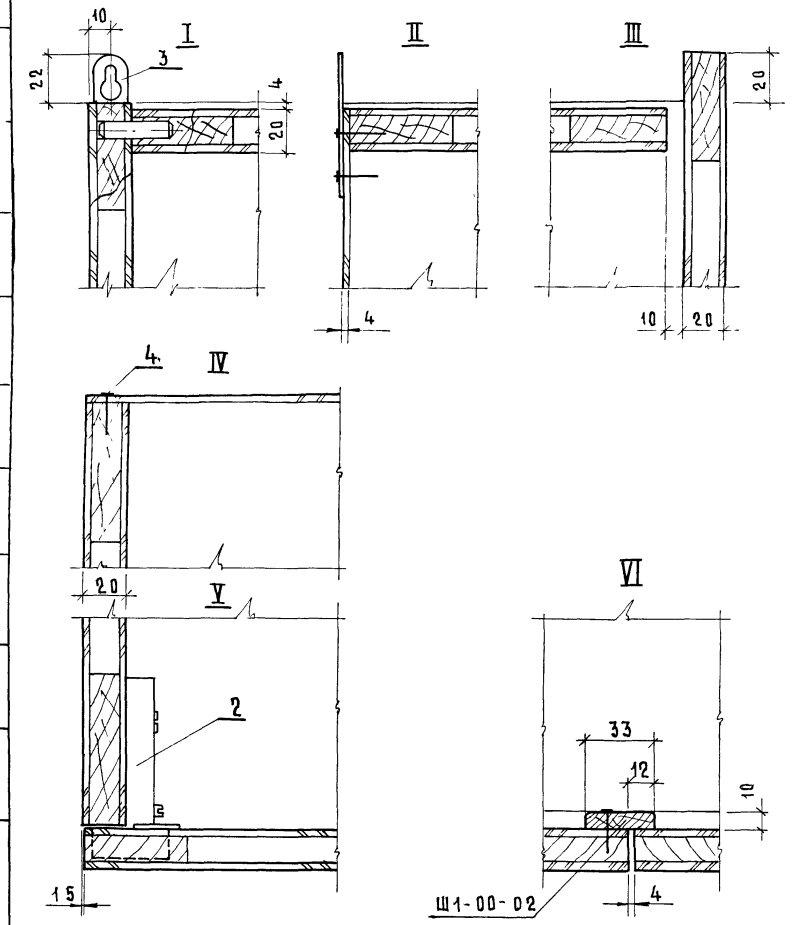

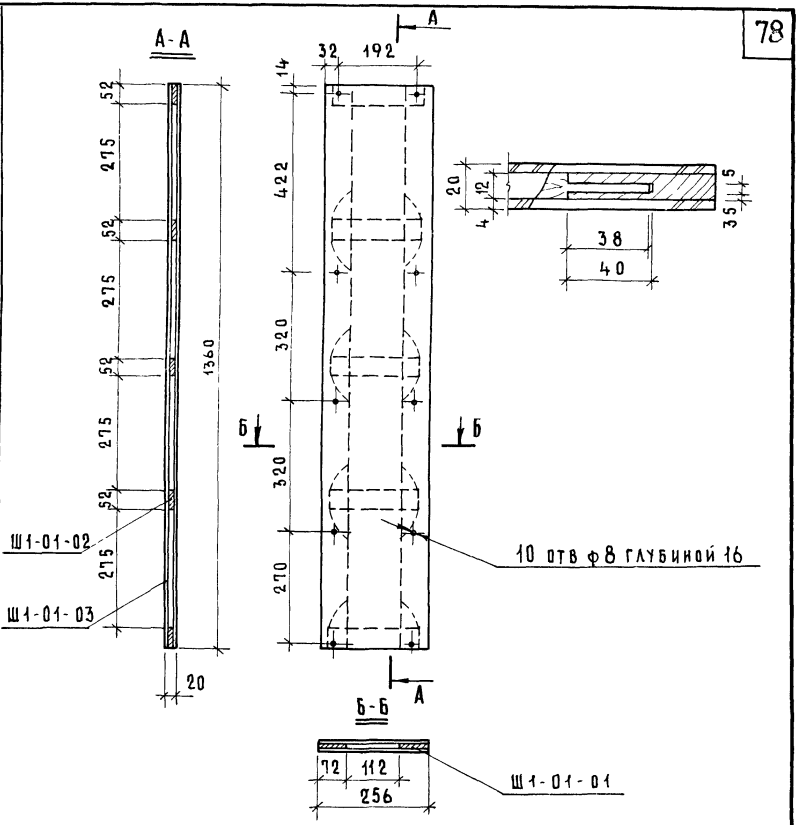

Обознач	Наименование	Материал	К-во	Размеры в мм			Древесина в чистоте
				Д	Ш	Т	
Ш1-01-00	Стенка боковая	сборная	2	1360	256	20	
Ш1-01-01	Брусок вертикальный	хвойн	4	1360	72	12	0.00470 м³
Ш1-01-02	Брусок горизонтальный	хвоин	5	188	52	12	0.00059 м³
Ш1-01-03	Рубашка пласти	двп	2	1360	256	4	0.693 м²

ТК 1975

Хозяйственные шкафы Ш1, Ш2. Узлы и стенка боковая.

Серия 1188-5

Выпуск 5 | Лист 72

ЦНИИЭП жилища

Гл инж отд | Гл инж пр | Рук группы | Ю Степлов | В Макроусов | Ю Степлов | Нач отдела № 16 | Л Раковщик | Инвент № | Взамен

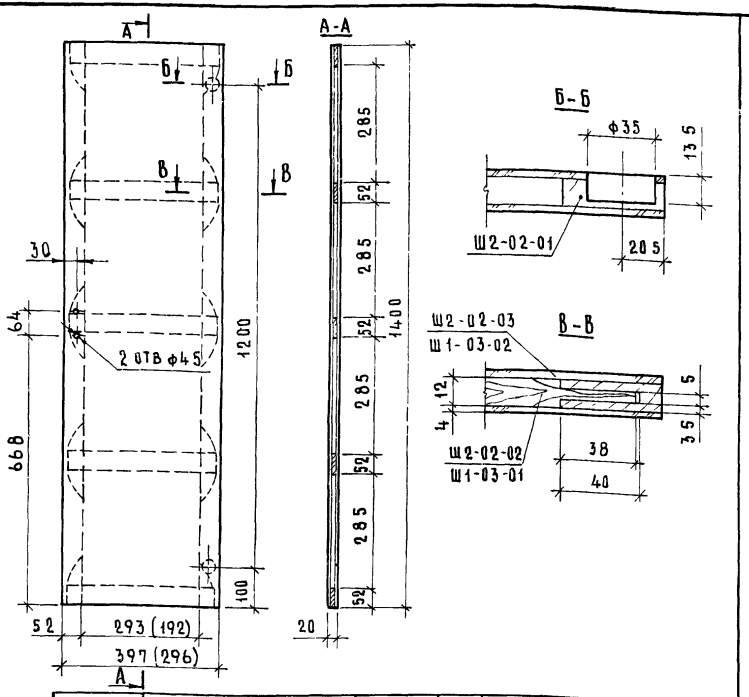

Обознач	Наименование	Материал ГОСТ	К-во	Размеры в мм Д	Ш	Т	Объем древес м³
Ш2-02-00	Дверка	сборная	1	1400	397	20	
Ш2-02-01	Брусок вертикальный	хвойн	2	1400	52	12	0,00175
Ш2-02-02	Брусок горизонтальный	хвойн	2	369	52	12	0,00115
Ш2-02-03	Рубашка пласти	ДВП	2	1400	397	4	1,119 м²
Ш1-03-00	Дверка	сборная	2	1400	296	20	
Ш2-02-01	Брусок вертикальный	хвойн	4	1400	52	12	0,00350
Ш1-03-01	Брусок горизонтальный	хвойн	10	268	52	12	0,00167
Ш1-03-02	Рубашка пласти	ДВП	4	1400	296	4	1,670 м²

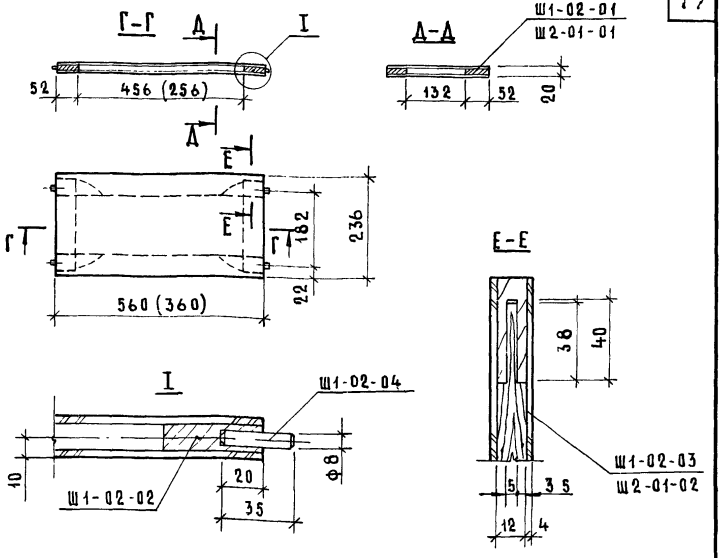

Обознач	Наименование	Материал ГОСТ	К-во	Размеры в мм Д	Ш	Т	Древесина в чистоте
Ш1-02-00	Полка	сборная	5	560	246	20	
Ш1-02-01	Брусок продольный	хвойн	10	560	52	12	0,00358м³
Ш1-02-02	Брусок поперечный	хвойн	10	208	52	12	0,00140м³
Ш1-02-03	Рубашка пласти	ДВП	10	560	246	4	1,390 м²
Ш1-02-04	Шкант	тв листв	20	35	–	ф8	0,00004м³
Ш2-01-00	Полка	сборная	5	360	246	20	
Ш2-01-01	Брусок продольный	хвойн	10	360	52	12	0,00228м³
Ш1-02-02	Брусок поперечный	хвойн	10	208	52	12	0,00140м³
Ш2-01-02	Рубашка пласти	ДВП	10	360	246	4	0,892 м²
Ш1-02-04	Шкант	тв листв	20	35		ф8	0,00004м³

ТК 1975

Хозяйственные шкафы Ш1, Ш2. Дверки и полки.

Серия 1.188-5
Выпуск 5
Лист 73

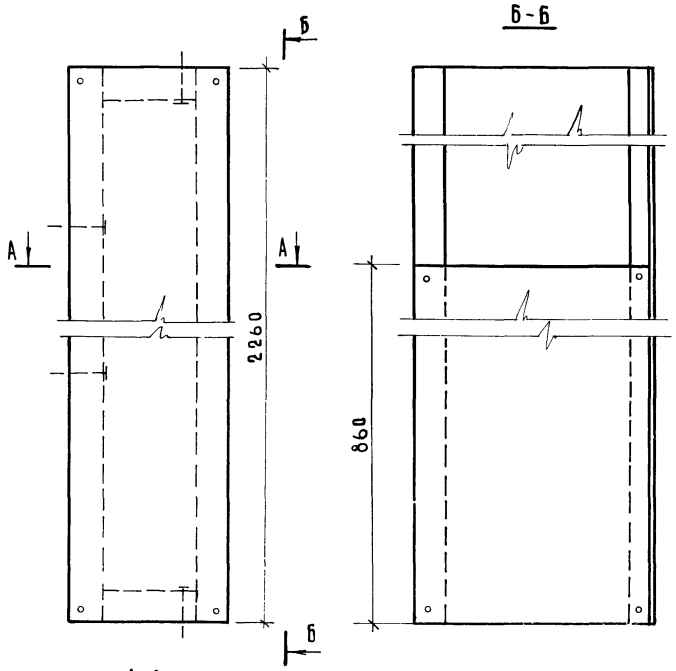

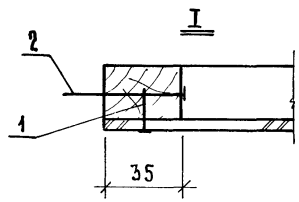

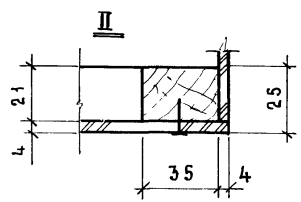

Расход древесины на изделие по черновым заготовкам см лист 76

Рама (ОС-1-10) и брусок (ОС-1-01) крепятся на шурупах к стенкам санитарно-технических кабин

Для жесткости ограждения рама дополнительно фиксируется к потолку и полу

Стенки ограждения крепятся на шурупах после установки каркаса

Обознач	Наименование	Материал ГОСТ	К-во	Размеры в мм Д	Ш	Т	Древесина в чистоте	На листов
ОС-1-10	Рама	сборная	1	2260	180	21		75
ОС-1-01	Брусок	хвойн	1	2260	35	21	0,00166 м³	74
ОС-1-02	Стенка	ДВП	1	2260	185	4	0,426 м²	74
ОС-1-03	Стенка боковая	ДВП	1	860	275	4	0,241 м²	74
1	Шуруп Б 3,5×18	1146-70	16					
2	Шуруп А 5×60	1145-70	8					

ЦНИИЭП жилища
ТК 1975

Ограждение канализационного стояка ОС1

Серия 1.188-5
Выпуск 5 | Лист 74

14032-01 81

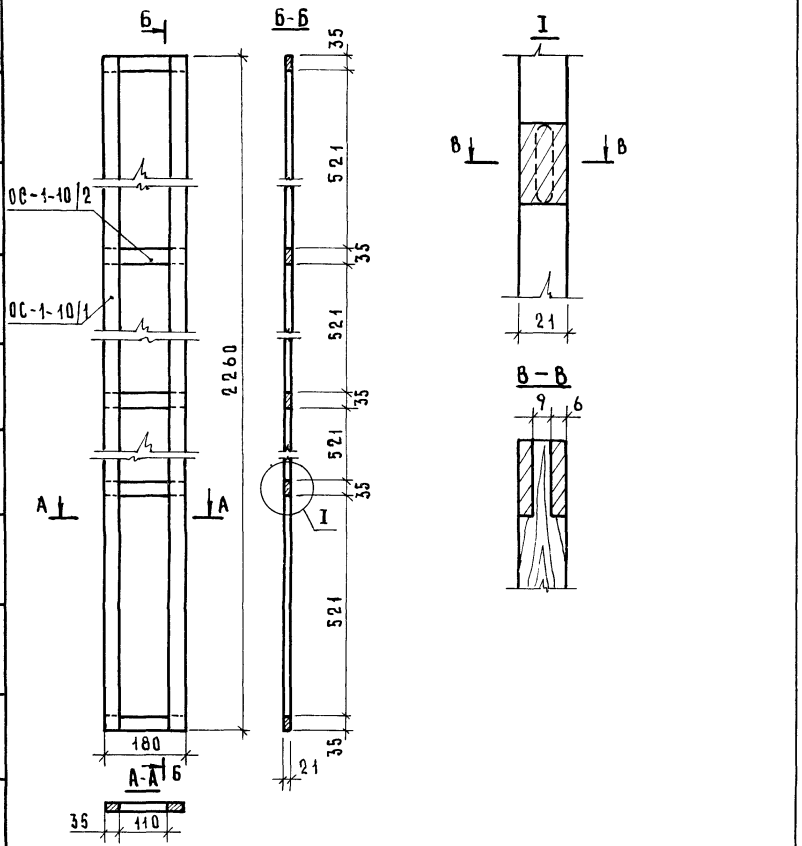

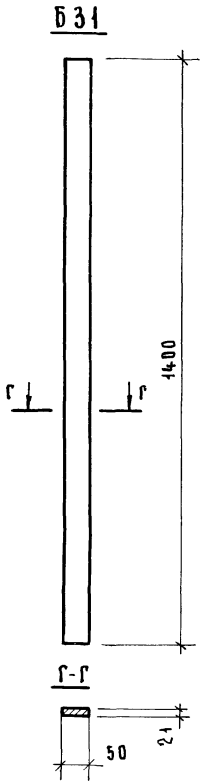

Спецификация приборов на одну дверь		
Наименование и обозначение по ГОСТу	ГОСТ	К-во
Петля ПНЦ 85	5088-72	2
Ручка РФП	5087-72	1
Защелка ЗВФДм	17585-72	1

Обознач	Наименование	Материал ГОСТ	К-во	Размеры в мм Д	Ш	Т	Древесина в чистоте
ОС-1-10	Рама	сборная	1	2260	180	21	
ОС-1-10/1	Брусок вертикальный	хвойн	2	2260	35	21	0,00664 м³
ОС-1-10/2	Брусок горизонтальный	хвойн	5	180	35	21	0,00066 м³

Материал – древесина хвойных пород

Отделка – масляная эмаль или масляная краска

Объем древесины – 0,00147 м³ в чистоте

Расход древесины на изделие Б31 по черновым заготовкам см лист 76.

Марка санитарно-технической кабины	Марка столярного изделия	Наименование столярного изделия	Количество шт	Расход древесины $м^3$	Расход плит древесно-волокн твердых (ДВП) ГОСТ 4598-74 $м^2$	Примечание
СК12	ДГ21-7л	Дверной блок левый	1	00472	248	ГОСТ 6629-74
	ДГ21-7	Дверной блок правый	1	00472	248	
	Ш1	Хозяйственный шкаф	1	00266	456	см листы 70,72,73
	ОС1	Ограждение стояка	1	00149	067	см листы 74,75
	БЗ1	Брусок закладной	1	00025		
	Наличник тип 1	Наличник	19.6 пм	00196		ГОСТ 8242-75
		Итого		01580	1019	
СК14	ДГ21-7л	Дверной блок левый	1	00472	248	ГОСТ 6629-74
	ДГ21-7	Дверной блок правый	1	00472	248	
	Ш1	Хозяйственный шкаф	1	00266	456	см. листы 70,72,73
	ОС1	Ограждение стояка	1	00149	067	см листы 74,75
	БЗ1	Брусок закладной	1	00025		
	Наличник тип 1	Наличник	19.6 пм	00196		ГОСТ 8242-75
		Итого		01580	1019	
СК16	ДГ21-7	Дверной блок правый	1	00472	248	ГОСТ 6629-74
	Ш2	Хозяйственный шкаф	1	00197	255	см листы 71,72,73
	ОС1	Ограждение стояка	1	00149	064	см листы 74,75
	Наличник тип 1	Наличник	98 пм	00098		ГОСТ 8242-75
		Итого		00916	567	
СК18	ДГ21-7л	Дверной блок левый	1	00472	248	ГОСТ 6629-74
	Ш2	Хозяйственный шкаф	1	00197	255	см листы 71,72,73
	ОС1	Ограждение стояка	1	00149	064	см листы 74,75
	Наличник тип 1	Наличник	98 пм	00098		ГОСТ 8242-75
		Итого		00916	567	

Размещение хозяйственных шкафов и ограждений канализационных стояков см лист 69

Спецификацию трубопроводов на одну дверь см. лист 75

Расход древесины определен по черновым заготовкам

Инвент № взамен

Гл инж отд Р Росинский
Гл инж пр А Локшин
Гл инж пр П Лукин
Инженер Д Креиденко

ЦНИИЭП жилища

ТК 1975

Спецификация столярных изделий

серия 1 188-5
выпуск 5
лист 76

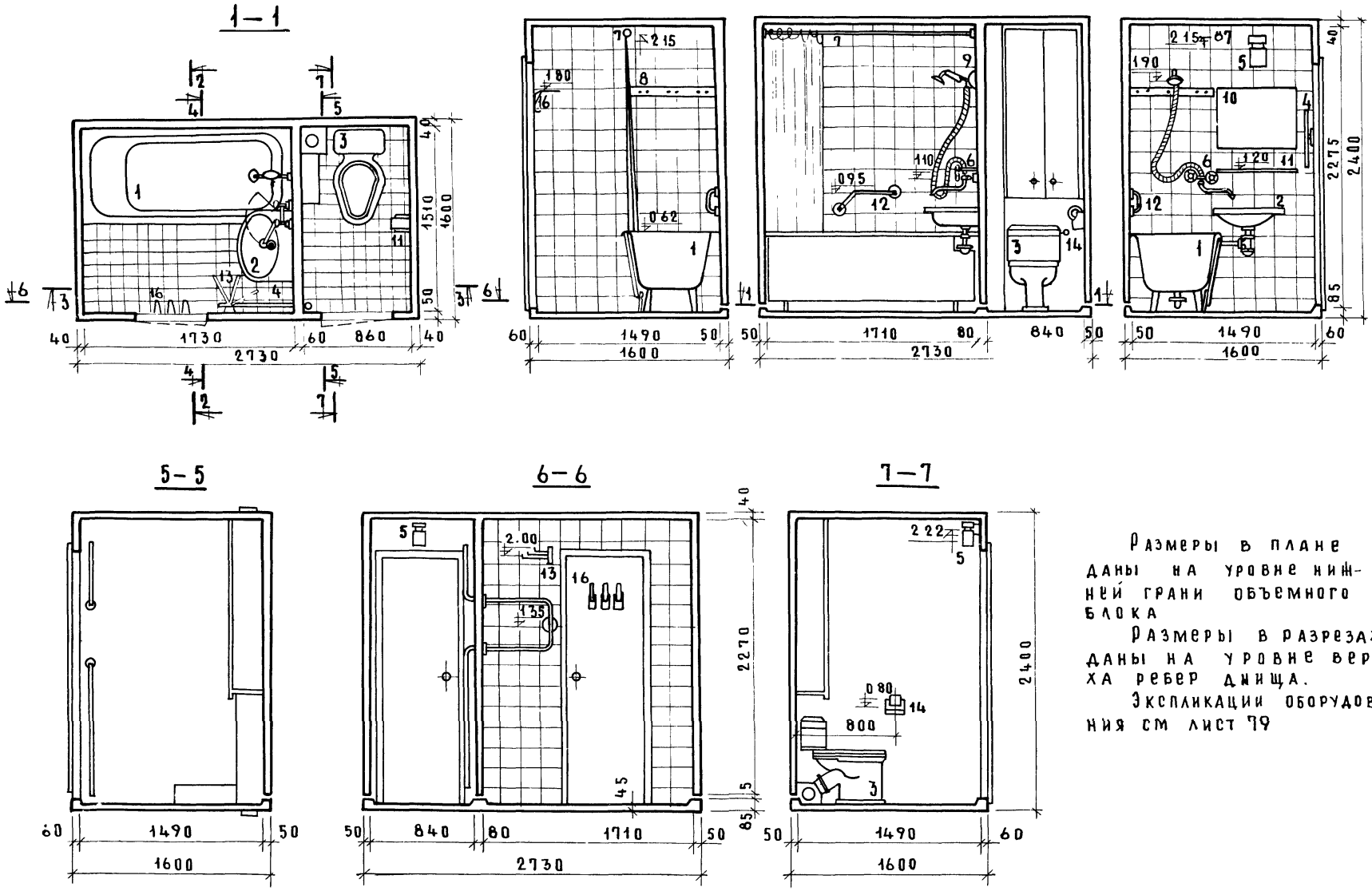

Размеры в плане даны на уровне нижней грани объемного блока

Размеры в разрезах даны на уровне верха ребер днища.

Экспликации оборудования см лист 79

ТК 1975	Расположение оборудования санитарно-технической кабины СК 12	Серия 1188-5	
		Выпуск 5	Лист 77

Рук сектора Е Раева
Архитектор Т Сеснева

ЦНИИЭП ЖИЛИЩА

№ взамен

14032-01 84

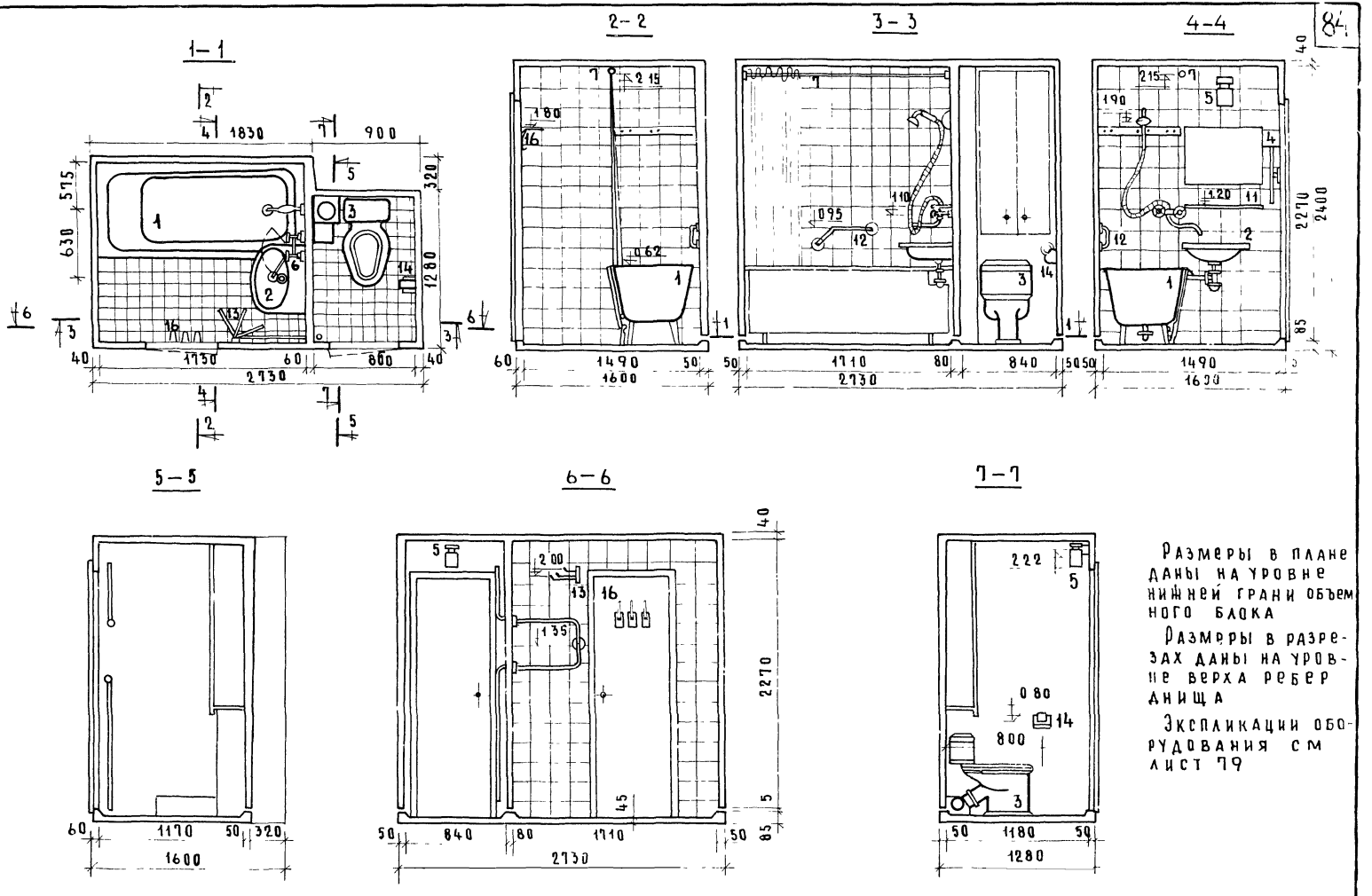

Размеры в плане даны на уровне нижней грани объемного блока

Размеры в разрезах даны на уровне верха ребер днища

Экспликации оборудования см лист 79

ТК 1975

Расположение оборудования санитарно-технической кабины СК 14

серия 1188-5

выпуск 5 | лист 78

14032-01

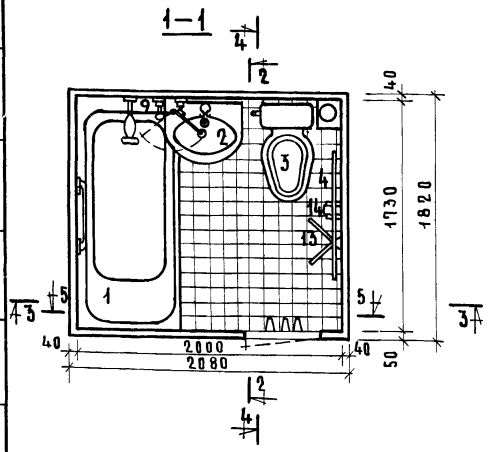

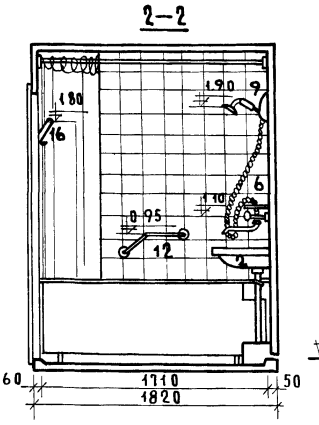

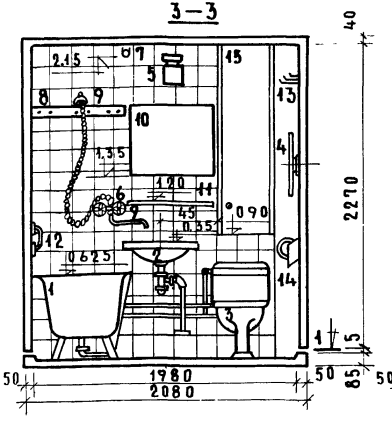

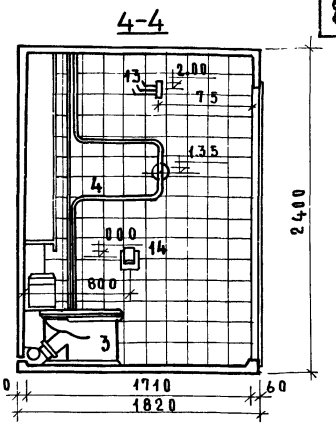

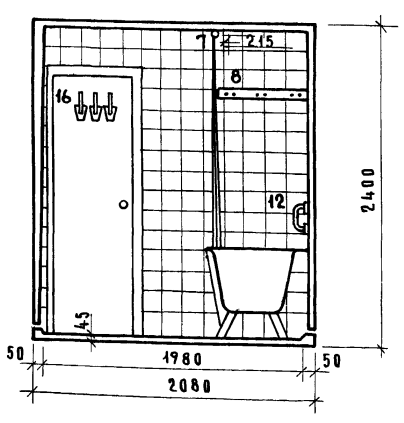

Экспликация оборудования, включаемого в смету на общестроительные работы

1 Ванна с экраном ГОСТ 1154-73
2 Умывальник ГОСТ 14360-69
3 Унитаз „Компакт" керамический ГОСТ 9156-68
4 Полотенцесушитель из газопроводных труб.
5 Светильник настенный уплотненный НСУ-1
6 Смеситель настенный, общий для ванны и умывальника с душевой сеткой на гибком шланге ГОСТ 19874-74

Экспликация оборудования, комплектуемого за счет потребителя

7 Штанга со штангодержателями для занавеса к ванне
8 Планка с леской для сушки белья
9 Кронштейн для душевой сетки
10 Зеркало 60×50 см
11 Полочка туалетная
12 Поручень для ванны
13 Вешалка трехрожковая
14 Бумагодержатель
15 Шкаф
16 Крючки-вешалки

Размеры в планах даны на уровне нижней грани объемного блока
Размеры в разрезах даны на уровне верха ребер днища

ТК 1975	Расположение оборудования санитарно-технической кабины СК16	Серия 1188-5	
		Выпуск 5	Лист 79

ЦНИИЭП жилища
Инвент № | Взамен
Гл. отдела стандартиз. | Д. Казанов
Рук сектора | Г. Раева
Архитектор | Г. Сеснева

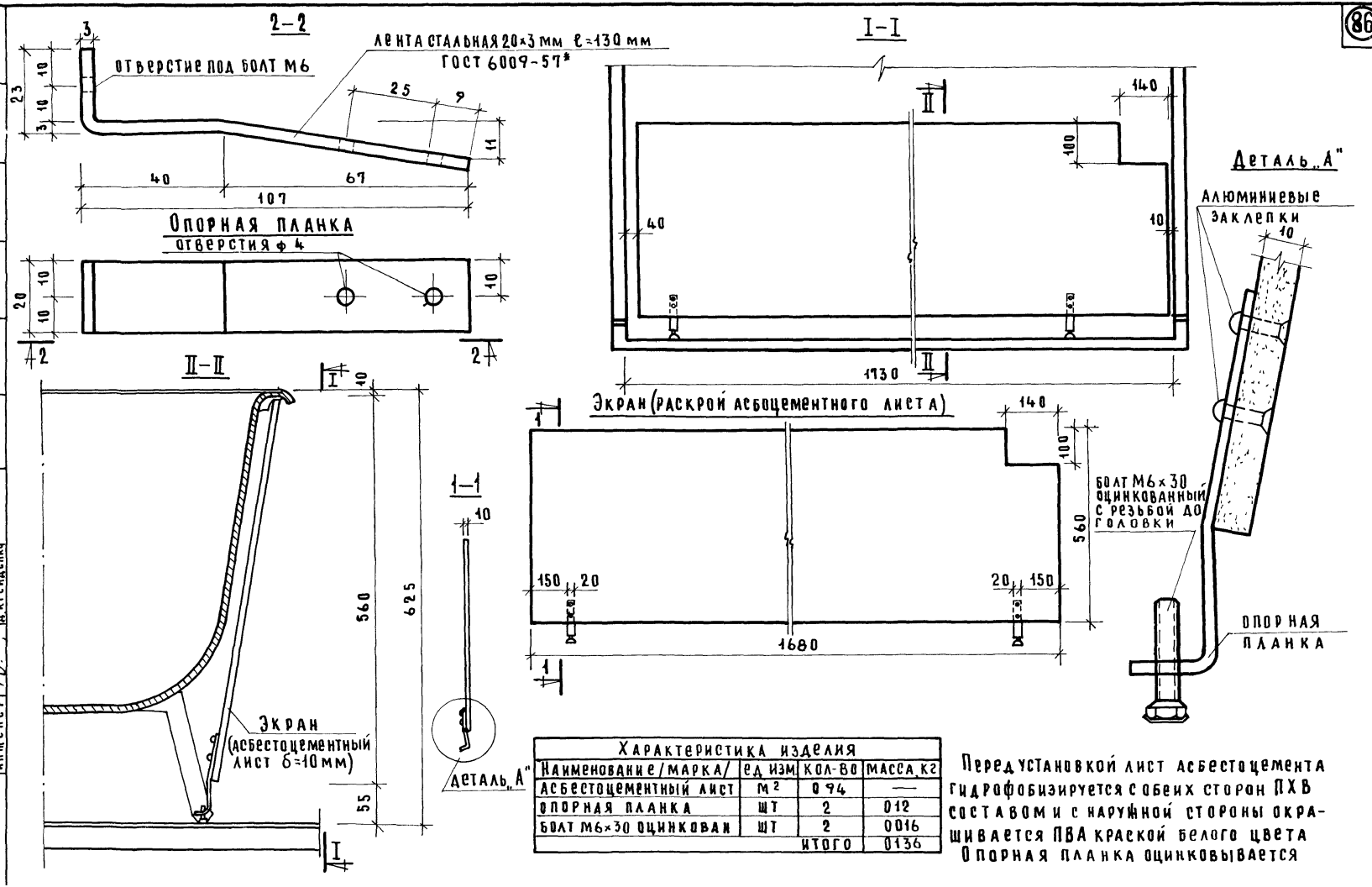

Характеристика изделия			
Наименование/марка/	ед изм	кол-во	масса кг
Асбестоцементный лист	м²	0 94	—
Опорная планка	шт	2	012
Болт М6×30 оцинкован	шт	2	0016
		итого	0136

Перед установкой лист асбестоцемента гидрофобизируется с обеих сторон ПХВ составом и с наружной стороны окрашивается ПВА краской белого цвета
Опорная планка оцинковывается

Гл инж пр		А Локшин
Гл инж пр		П Лукин
Инженер		Д Крейденко

ЦНИИ. III Жилмиц

ТК 1975

Устройство экрана ванны

Серия 1188-5
Выпуск 5 | Лист 80

14032-01 (87)

gost.e-ecolog.ru