ТИПОВЫЕ СТРОИТЕЛЬНЫЕ КОНСТРУКЦИИ, ИЗДЕЛИЯ И УЗЛЫ

СЕРИЯ 1.400-19

ХИМИЧЕСКИ СТОЙКИЕ ТРАПЫ ДЛЯ ПОЛОВ ПРОМЫШЛЕННЫХ ЗДАНИЙ (ДЛЯ СРЕДНЕ И СИЛЬНОАГРЕССИВНЫХ СРЕД)

ВЫПУСК 1

РАБОЧИЕ ЧЕРТЕЖИ

gost.e-ecolog.ru

ТИПОВЫЕ СТРОИТЕЛЬНЫЕ КОНСТРУКЦИИ, ИЗДЕЛИЯ И УЗЛЫ

СЕРИЯ 1.400-19

ХИМИЧЕСКИ СТОЙКИЕ ТРАПЫ ДЛЯ ПОЛОВ ПРОМЫШЛЕННЫХ ЗДАНИЙ (ДЛЯ СРЕДНЕ И СИЛЬНОАГРЕССИВНЫХ СРЕД)

ВЫПУСК 1

РАБОЧИЕ ЧЕРТЕЖИ

РАЗРАБОТАНЫ:
ПИ „Проектхимзащита"
Главный инженер института В.П Шевяков
Главный инженер проекта З.Я Воронова З.Я Воронова

Утверждены:
Главтепломонтажом
Минмонтажспецстроя СССР
Протокол от 25.01.88
введены в действие с 21.03.88
Приказ от 04.04.88 № 60

Обозначение	Наименование	Стр.
1.400-19.1 – ТТ	Технические требования	6
1.400-19.1-00.000	Трап из коррозионностойкой стали Ду150 с гидрозатвором 1Тр150КГ	7
1.400-19.1-00.100	Воронка	7
1.400-19.1-00.200	Крышка	8
1.400-19.1-00.300	Стакан	8
1.400-19.1-01.000	Трап из коррозионностойкой стали Ду100 с гидрозатвором 1Тр100КГ	9
1.400-19.1-01.100	Крышка	9
1.400-19.1-01.200	Стакан	10
1.400-19.1-02.000	Трап из коррозионностойкой стали Ду150 без гидрозатвора 1Тр150К	10
1.400-19.1-02.100	Стакан	11
1.400-19.1-03.000	Трап из коррозионностойкой стали Ду100 без гидрозатвора 1Тр100К	11
1.400-19.1-03.100	Стакан	12
1.400-19.1-04.000	Трап прямоугольный из коррозионностойкой стали Ду150 с гидрозатвором 2Тр150КГ	12
1.400-19.1-04.100	Фартук	13
1.400-19.1-04.200	Крышка	13
1.400-19.1-04.300	Стакан	14
1.400-19.1-05.000	Трап прямоугольный из коррозионностойкой стали Ду100 с гидрозатвором 2Тр100КГ	14
1.400-19.1-05.300	Стакан	15
1.400-19.1-06.000	Трап прямоугольный из коррозионностойкой стали Ду150 без гидрозатвора 2Тр150К	15
1.400-19.1-06.100	Стакан	16
1.400-19.1-07.000	Трап прямоугольный из коррозионностойкой стали Ду100 без гидрозатвора 2Тр100К	16
1.400-19.1-07.100	Стакан	17
1.400-19.1-08.000	Трап винипластовый Ду150 с гидрозатвором 1Тр150ВГ	17
1.400-19.1-08.100	Корпус	18
1.400-19.1-08.200	Решетка	18
1.400-19.1-08.300	Стакан	19
1.400-19.1-09.000	Трап винипластовый Ду100 с гидрозатвором 1Тр100ВГ	19
1.400-19.1-09.100	Корпус	20
1.400-19.1-10.000	Трап винипластовый Ду150 без гидрозатвора 1Тр150В	20
1.400-19.1-10.100	Корпус	21
1.400-19.1-11.000	Трап винипластовый Ду100 без гидрозатвора 1Тр100В	21
1.400-19.1-11.100	Корпус	22
1.400-19.1-12.000	Трап стальной освинцованный Ду150 с гидрозатвором 1Тр150СГ	22
1.400-19.1-12.100	Стакан стальной освинцованный	23

Инв. № подл. | Подпись и дата | Взам. инв. № | Инв. № дубл. | Подпись и дата

Разраб.	Панков		1.400 – 19.1		
Пров.	Степанова		Содержание	Стадия: Р	Лист: 1 / Листов: 4
Нач. отд.	Пономарева			ИНСТИТУТ ПРОЕКТХИМЗАЩИТА	
Н. контр.	Дарвишев				
Утв.	Воронова				

Обозначение	Наименование	Стр.
1.400 – 19.1 – 12.200	Колпак стальной освинцованный	23
1.400 – 19.1 – 12.300	Решетка	24
1.400 – 19.1 – 12.110	Стакан	24
1.400 – 19.1 – 12.210	Колпак	25
1.400 – 19.1 – 13.000	Трап стальной освинцованный Ду100	
	с гидрозатвором 1Тр 100 С.Г	25
1.400 – 19.1 – 13.100	Стакан стальной освинцованный	26
1.400 – 19.1 – 13.110	Стакан	26
1.400 – 19.1 – 14.000	Трап стальной освинцованный Ду150	
	без гидрозатвора 1Тр 150С	27
1.400 – 19.1 – 14.100	Стакан стальной освинцованный	27
1.400 – 19.1 – 14.110	Стакан	28
1.400 – 19.1 – 15.000	Трап стальной освинцованный Ду100	
	без гидрозатвора 1Тр.100С	28
1.400 – 19.1 – 15.100	Стакан стальной освинцованный	29
1.400 – 19.1 – 15.110	Стакан	29
1.400 – 19.1 – 16.000	Трап съемный Ду100. 2Тр 100К	30
1.400 – 19.1 – 16.100	Труба сливная	30
1.400 – 19.1 – 16.200	Гильза	31
1.400 – 19.1 – 00.000 СБ	Трап из коррозионностойкой	
	стали Ду150 с гидрозатвором	
	1Тр 150К Г Сборочный чертеж	32
1.400 – 19.1 – 00.100 СБ	Воронка Сборочный чертеж	33
1.400 – 19.1 – 00.101	Фартук	34
1.400 – 19.1 – 00.102	Цилиндр	34
1.400 – 19.1 – 00.103	Конус	35
1.400 – 19.1 – 00.200 СБ	Крышка Сборочный чертеж	36
1.400 – 19.1 – 00.201	Решетка	37

Обозначение	Наименование	Стр.
1.400 – 19.1 – 00.204	Цилиндр	38
1.400 – 19.1 – 00.300 СБ	Стакан Сборочный чертеж	39
1.400 – 19.1 – 00.301	Цилиндр	40
1.400 – 19.1 – 00.302	Дно	41
1.400 – 19.1 – 00.304	Фланец	41
1.400 – 19.1 – 01.000 СБ	Трап из коррозионностойкой	
	стали Ду 100 с гидрозатвором	
	1Тр 100К Г Сборочный чертеж	42
1.400 – 19.1 – 01.100 СБ	Крышка Сборочный чертеж	43
1.400 – 19.1 – 01.102	Цилиндр	44
1.400 – 19.1 – 01.200 СБ	Стакан Сборочный чертеж	45
1.400 – 19.1 – 01.201	Дно	46
1.400 – 19.1 – 01.202	Фланец	46
1.400 – 19.1 – 02.000 СБ	Трап из коррозионностойкой ста	
	ли Ду150 без гидрозатвора 1Тр150К	
	Сборочный чертеж	47
1.400 – 19.1 – 02.100 СБ	Стакан Сборочный чертеж	48
1.400 – 19.1 – 03.000 СБ	Трап из коррозионностойкой	
	стали Ду100 без гидрозатвора	
	1Тр 100К Сборочный чертеж	49
1.400 – 19.1 – 03.100 СБ	Стакан Сборочный чертеж	50
1.400 – 19.1 – 04.000 СБ	Трап прямоугольный из корро-	
	зионностойкой стали Ду150 с	
	гидрозатвором. 2Тр 150 КГ Сбороч-	
	ный чертеж	51

Инв. № подл. | Подпись и дата | Взам. инв. № | Инв. № дубл. | Подпись и дата

Обозначение	Наименование	Стр.
1.400-19.1-04.100СБ	Фартук. Сборочный чертеж	52
1.400-19.1-04.200СБ	Крышка. Сборочный чертеж	53
1.400-19.1-04.201	Решетка	54
1.400-19.1-04.300СБ	Стакан. Сборочный чертеж	55
1.400-19.1-04.302	Дно	56
1.400-19.1-05.000СБ	Трап прямоугольный из коррозионностойкой стали Ду100 с гидрозатвором. 2Тр.100КГ. Сборочный чертеж	57
1.400-19.1-05.300СБ	Стакан. Сборочный чертеж	58
1.400-19.1-05.301	Дно	59
1.400-19.1-06.000СБ	Трап прямоугольный из коррозионностойкой стали Ду150 без гидрозатвора 2Тр.150К. Сборочный чертеж	60
1.400-19.1-06.100СБ	Стакан. Сборочный чертеж	61
1.400-19.1-07.000СБ	Трап прямоугольный из коррозионностойкой стали Ду100 без гидрозатвора. 2Тр.100К Сборочный чертеж	62
1.400-19.1-07.100СБ	Стакан. Сборочный чертеж	63
1.400-19.1-08.000СБ	Трап винипластовый Ду150 с гидрозатвором. 1Тр.150В.Г. Сборочный чертеж	64
1.400-19.1-08.100СБ	Корпус. Сборочный чертеж	65
1.400-19.1-08.101	Фартук	66
1.400-19.1-08.102	Обечайка	66
1.400-19.1-08.103	Днище	67
1.400-19.1-08.105	Кольцо	67
1.400-19.1-08.200СБ	Решетка. Сборочный чертеж	68
1.400-19.1-08.201	Решетка	69
1.400-19.1-08.300СБ	Стакан. Сборочный чертеж	70
1.400-19.1-08.301	Труба	71
1.400-19.1-09.000СБ	Трап винипластовый Ду100 с гидрозатвором. 1Тр.100В.Г Сборочный чертеж	72
1.400-19.1-09.100СБ	Корпус. Сборочный чертеж	73
1.400-19.1-09.101	Днище. Сборочный чертеж	74
1.400-19.1-10.000СБ	Трап винипластовый Ду150 без гидрозатвора. 1Тр.150В. Сборочный чертеж	75
1.400-19.1-10.100СБ	Корпус. Сборочный чертеж	76
1.400-19.1-10.001	Решетка	77
1.400-19.1-11.000СБ	Трап винипластовый Ду100 без гидрозатвора. 1Тр.100В Сборочный чертеж	78
1.400-19.1-11.100СБ	Корпус. Сборочный чертеж	79
1.400-19.1-12.000СБ	Трап освинцованный Ду150 с гидрозатвором. 1Тр.150С.Г. Сборочный чертеж	80
1.400-19.1-12.100СБ	Стакан освинцованный. Сборочный чертеж	81
1.400-19.1-12.110СБ	Стакан. Сборочный чертеж	82

Инв. № подл. | Подпись и дата | Взам. инв. № | Инв. № дубл. | Подпись и дата

Обозначение	Наименование	Стр.
1.400-19.1-12.111	Цилиндр.	83
1400-19.1-12.112	Фартук	83
1.400-19.1-12.113	Дно	84
1.400-19.1-12.114	Кольцо	84
1.400-19.1-12.116	Фланец	85
1.400-19.1-12.200 СБ	Колпак освинцованный. Сборочный чертеж	86
1.400-19.1-12.210 СБ	Колпак. Сборочный чертеж	86
1.400-19.1-12.211	Стакан	87
1.400-19.1-12.212	Крышка	87
1.400-19.1-12.300 СБ	Решетка. Сборочный чертеж	88
1.400-19.1-12.301	Решетка	89
1.400-19.1-13.000 СБ	Трап освинцованный Ду 100 с гидрозатвором. 1Тр.100 СГ. Сборочный чертеж	90
1.400-19.1-13.100 СБ	Стакан освинцованный. Сборочный чертеж	91
1.400-19.1-13.110 СБ	Стакан. Сборочный чертеж	92
1.400-19.1-13.111	Дно	93
1.400-19.1-13.113	Фланец	93
1.400-19.1-14.000 СБ	Трап освинцованный Ду150 без гидрозатвора. 1Тр.150С Сборочный чертеж	94
1.400-19.1-14.100 СБ	Стакан освинцованный. Сборочный чертеж	95
1.400-19.1-14.110 СБ	Стакан. Сборочный чертеж	96
1.400-19.1-14.001	Решетка	97
1.400-19.1-15.000 СБ	Трап освинцованный Ду 100 без гидрозатвора. 1Тр 100С Сборочный чертеж	98
1.400-19.1-15.100 СБ	Стакан освинцованный. Сборочный чертеж	99
1.400-19.1-15.110 СБ	Стакан. Сборочный чертеж	100
1.400-19.1-16.000 СБ	Трап съемный Ду100 2Тр100КС Сборочный чертеж	101
1.400-19.1-16.100 СБ	Труба сливная. Сборочный чертеж	102
1.400-19.1-16.101	Фартук	103
1.400-19.1-16.102	Кольцо	103
1.400-19.1-16.103	Фланец	104
1.400-19.1-16.104	Шпилька	104
1.400-19.1-16.200 СБ	Гильза. Сборочный чертеж	105
1.400-19.1-16.201	Фартук	106
1.400-19.1-16.001	Решетка	107
1.400-19.1-16.002	Накладка	108
1.400-19.1-16.003	Прокладка	108

Инв. № подл. | Подпись и дата | Взам. инв. № | Инв. № дубл. | Подпись и дата

I. ТЕХНИЧЕСКИЕ ТРЕБОВАНИЯ К МАТЕРИАЛАМ

В настоящем выпуске разработаны 9 типов трапов ITpI50КГ, ITpI00КГ, ITpI50К, ITpI00К, 2TpI50КГ, 2TpI00КГ, 2TpI50К, 2TpI00К, 2TpI00КС из коррозионностойкой стали по ГОСТ 5632-72

4 типа ITpI50ВГ, ITpI00ВГ, ITpI50В, ITpI00В из винипласта по ГОСТ 9639-71

4 типа ITpI50СГ, ITpI00СГ, ITpI50С, ITpI00С стальные освинцованные.

ГОСТ на свинец - 9559-75

ГОСТ на Ст3 - I6523-70

2. УКАЗАНИЯ ПО ИЗГОТОВЛЕНИЮ

Сборка стальных трапов производится с помощью сварки ручной дуговой по ГОСТ 5264-80.

Сварка винипластовых трапов производится по ГОСТ I63I0-80. Перед освинцовкой стальную поверхность трапа обеспылить и обезжирить.

Обкладку листовым свинцом трапа производить в соответствии с инструкцией ВНИИКа "по выполнению химзащитных работ методом обкладки листовым свинцом", Черкассы 1982 г.

Инв. № подл. | Подпись и дата | Взам. инв. № | Инв. № дубл. | Подпись и дата

				1.400 - 19.1 - ТТ	
Нач. отд.	Пономарёв			Технические требования.	Стадия: Р; Лист: ; Листов: 1
Н. контр.	Гарышев				ИНСТИТУТ ПРОЕКТХИМЗАЩИТА
Утв.	Воронова				

Формат	Зона	Поз.	Обозначение	Наименование	Кол.	Примечание
				Документация		
А3			1.400-19.1-00.000 СБ	Сборочный чертеж.		
				Сборочные единицы		
А4		1	1.400-19.1-00.100	Воронка	1	
А4		2	1.400-19.1-00.200	Крышка	1	
А4		3	1.400-19.1-00.300	Стакан	1	

Разраб.	Панков		
Пров.	Степанова		
Нач. отд.	Пономарева		
Н. контр.	Дарвишев		
Утв.	Воронова		

1.400-19.1-00.000

Трап из коррозионностойкой стали Ду 150 с гидрозатвором. 1 Тр 150 КГ

Стадия	Лист	Листов
Р		1

ИНСТИТУТ ПРОЕКТХИМЗАЩИТА

Инв. № подл. | Подпись и дата | Взам. инв. № | Инв. № дубл. | Подпись и дата

Формат	Зона	Поз.	Обозначение	Наименование	Кол.	Примечание
				Документация		
А3			1.400-19.1-00.100 СБ	Сборочный чертеж		
				Детали		
А4		1	1.400-19.1-00.101	Фартук	1	
А4		2	1.400-19.1-00.102	Цилиндр	1	
А4		3	1.400-19.1-00.103	Конус	1	

Разраб.	Панков		
Пров.	Степанова		
Нач. отд.	Пономарева		
Н. контр.	Дарвишев		
Утв.	Воронова		

1.400-19.1-00.100

Воронка

Стадия	Лист	Листов
Р		1

ИНСТИТУТ ПРОЕКТХИМЗАЩИТА

Инв. № подл. | Подпись и дата | Взам. инв. № | Инв. № дубл. | Подпись и дата

Формат	Зона	Поз.	Обозначение	Наименование	Кол.	Примечание
				Документация		
А3			1.400-19.1-00.200 СБ	Сборочный чертеж		
				Детали		
А3		1	1.400-19.1-00.201	Решетка	1	
Б4		2	1.400-19.1-00.202	Ребро 20 h12 × 150 h12		
				Лист Б-3 ГОСТ 19903-74 Сталь 10Х17Н13М2Т ГОСТ 5632-72	3	0,4 кг
Б4		3	1.400-19.1-00.203	Крышка ф250 h12		
				Лист Б-3 ГОСТ 19903-74 Сталь 10Х17Н13М2Т ГОСТ 5632-72	1	1,1 кг
А4		4	1.400-19.1-00.204	Цилиндр	1	

Подпись и дата | Инв. № дубл. | Взам. инв. № | Подпись и дата | Инв. № подл.

Разраб.	Панков	[signature]	
Пров.	Степанова	[signature]	
Нач. отд.	Пономарева	[signature]	
Н. контр.	Дарвишев	[signature]	
Утв.	Воронова	[signature]	28.12.81

1.400-19.1-00.200

Крышка

Стадия	Лист	Листов
Р		1

ИНСТИТУТ ПРОЕКТХИМЗАЩИТА

Формат	Зона	Поз.	Обозначение	Наименование	Кол.	Примечание
				Документация		
А3			1.400-19.1-00.300 СБ	Сборочный чертеж		
				Детали		
А3		1	1.400-19.1-00.301	Цилиндр	1	
А4		2	1.400-19.1-00.302	Дно	1	
Б4		3	1.400-19.1-00.303	Труба		
				Труба 159×6×244 м-10Х17Н13М2Т ГОСТ 9940-81	1	5,7 кг
А4		4	1.400-19.1-00.304	Фланец	1	
Б4		5	1.400-19.1-00.305	Упор 25 h12 × 25 h12		
				Лист Б-10 ГОСТ 19903-74 Сталь 10Х17Н13М2Т ГОСТ 5632-72	4	0,05 кг

Подпись и дата | Инв. № дубл. | Взам. инв. № | Подпись и дата | Инв. № подл.

Разраб.	Панков	[signature]	
Пров.	Степанова	[signature]	
Нач. отд.	Пономарева	[signature]	
Н. контр.	Дарвишев	[signature]	
Утв.	Воронова	[signature]	28.12.81

1.400-19.1-00.300

Стакан

Стадия	Лист	Листов
Р		1

ИНСТИТУТ ПРОЕКТХИМЗАЩИТА

Формат	Зона	Поз.	Обозначение	Наименование	Кол.	Примечание
				Документация		
А3			1.400-19.1-01.000 СБ	Сборочный чертеж.		
				Сборочные единицы		
А4		1	1.400-19.1-00.100	Воронка	1	
А4		2	1.400-19.1-01.100	Крышка	1	
А4		3	1.400-19.1-01.200	Стакан	1	

Разраб.	Панков		
Пров.	Степанова		
Нач. отд.	Пономарева		
Н. контр.	Гарвишев		
Утв.	Воронова		

1.400-19.1-01.000

Трап из коррозионно-стойкой стали Ду 100 с гидрозатвором. Тр 100 кг

Стадия	Лист	Листов
Р		1

ИНСТИТУТ ПРОЕКТХИМЗАЩИТА

Формат	Зона	Поз.	Обозначение	Наименование	Кол.	Примечание
				Документация.		
А3			1.400-19.1-01.100 СБ	Сборочный чертеж		
				Детали		
А3		1	1.400-19.1-00.201	Решетка	1	
Б4		2	1.400-19.1-01.101	Крышка ф200 h12		
				Лист Б-3 ГОСТ 19903-74 Сталь 10Х17Н13М2Т ГОСТ 5632-72	1	0,7 кг
А4		3	1.400-19.1-01.102	Цилиндр	1	
Б4		4	1.400-19.1-01.103	Ребро 20 h12 × 150 h12		
				Лист Б-3 ГОСТ 19903-74 Сталь 10Х17Н13М2Т ГОСТ 5632-72	3	0,4 кг

Разраб.	Панков		
Пров.	Степанова		
Нач. отд.	Пономарева		
Н. контр.	Гарвишев		
Утв.	Воронова		

1.400-19.1-01.100

Крышка

Стадия	Лист	Листов
Р		1

ИНСТИТУТ ПРОЕКТХИМЗАЩИТА

Инв. № подл. | Подпись и дата | Взам. инв. № | Инв. № дубл. | Подпись и дата

Формат	Зона	Поз	Обозначение	Наименование	Кол.	Примечание
				Документация		
А3			1.400-19.1-01 200 СБ	Сборочный чертеж		
				Детали		
А3		1	1400-191-00.301	Цилиндр	1	
А4		2	1400-191-01 201	Дно	1	
А4		3	1 400-191-01.202	Фланец	1	
Б4		4	1 400-191-01 203	Труба		
				Труба 108×5×246м-10Х17Н13М2Т ГОСТ 9940-81	1	3,3 кг
Б4		5	1 400-191-01 204	Упор 25 Л 12 × 25 Л 12		
				Лист Б-10 ГОСТ 19903-74 Сталь 10Х17Н13М2Т ГОСТ 5632-72	4	0,05 кг

Инв. № подл. | Подпись и дата | Взам. инв. № | Инв. № дубл. | Подпись и дата

Разраб	Панков		
Пров	Степанова		
Нач. отд	Пономарева		
Н. контр	Дарвишев		
Утв	Воронова		

1.400-19.1-01.200

Стакан

Стадия	Лист	Листов
Р		1

ИНСТИТУТ ПРОЕКТХИМЗАЩИТА

Формат	Зона	Поз	Обозначение	Наименование	Кол	Примечание
				Документация		
А3			1.400-191-02 000 СБ	Сборочный чертеж		
				Сборочные единицы		
А4		1	1.400-19.1-00.100	Воронка	1	
А4		2	1 400-191-02 100	Стакан	1	
				Детали		
А3		3	1.400-19.1-00.201	Решетка	1	

Инв. № подл. | Подпись и дата | Взам. инв. № | Инв. № дубл. | Подпись и дата

Разраб	Панков		
Пров	Степанова		
Нач. отд	Пономарева		
Н. контр	Дарвишев		
Утв	Воронова		

1.400-19.1-02.000

Трап из коррозионно-стойкой стали Ду 150 без гидрозатвора 1Тр 150 К

Стадия	Лист	Листов
Р		1

ИНСТИТУТ ПРОЕКТХИМЗАЩИТА

Формат	Зона	Поз	Обозначение	Наименование	Кол	Примечание
				Документация		
А3			1.400-191-02 100 СБ	Сборочный чертеж		
				Детали		
А3		1	1 400-19 1-00 301.	Цилиндр	1	
А4		2	1 400-191-00.302	Дно	1	
А4		3	1.400-191-00.304	Фланец	1	
Б4		4	1 400-19.1-02 101	Труба		
				Труба 159×6×97м-10Х17Н13М2Т ГОСТ 9940-81	1	2,0 кг
Б4		5	1.400-191-02 102	Упор 25 h12 × 25 h12 Лист Б-10 ГОСТ 19903-74 Сталь 10Х17Н13М2Т ГОСТ 5632-72	4	0,05 кг

Инв № подл. | Подпись и дата | Взам. инв. № | Инв. № дубл. | Подпись и дата

Разраб.	Панков		
Пров.	Степанова		
Нач. отд.	Пономарёв		
Н. контр.	Царьшиев		
Утв.	Воронова		

1.400-19.1-02 100

Стакан.

Стадия	Лист	Листов
Р		1

ИНСТИТУТ ПРОЕКТХИМЗАЩИТА

Формат	Зона	Поз	Обозначение	Наименование	Кол.	Примечание
				Документация		
А3			1.400-19.1-03.000 СБ	Сборочный чертеж		
				Сборочные единицы		
А4		1	1.400-19.1-00.100	Воронка	1	
А4		2	1 400-19.1-03 100	Стакан	1	
				Детали		
А3		3	1 400-19.1-00.201	Решетка	1	

Инв № подл. | Подпись и дата | Взам. инв. № | Инв. № дубл. | Подпись и дата

Разраб.	Панков		
Пров.	Степанова		
Нач. отд.	Пономарёв		
Н. контр.	Царьшиев		
Утв.	Воронова		

1 400-19.1-03. 000

Трап из коррозионно-стойкой стали Ду 100 без гидрозатвора 1 Тр 100 К

Стадия	Лист	Листов
Р		1

ИНСТИТУТ ПРОЕКТХИМЗАЩИТА

Формат	Зона	Поз.	Обозначение	Наименование	Кол.	Примечание
				Документация		
А3			1.400-19.1-03.100 СБ	Сборочный чертеж		
				Детали		
А3		1	1.400-19.1-00.301	Цилиндр	1	
А4		2	1.400-19.1-01.201	Дно	1	
А4		3	1.400-19.1-01.202	Фланец	1	
Б4		4	1.400-19.1-03.101	Труба		
				Труба 108×5×96м 10Х17Н13М2Т		
				ГОСТ 9940-81	1	1,1 кг
Б4		5	1.400-19.1-03.102	Упор 25 h12 × 25 h12		
				Лист Б-10 ГОСТ 19903-74 Сталь 10Х17Н13М2Т ГОСТ 5632-72	4	0,05 кг

Инв. № подл. | Подпись и дата | Взам. инв. № | Инв. № дубл. | Подпись и дата

Разраб.	Панков		
Пров.	Степанова		
Нач. отд.	Пономарева		
Н. контр.	Дарвишев		
Утв.	Воронова		

1.400-19.1-03.100

Стакан

Стадия	Лист	Листов
Р		1

ИНСТИТУТ ПРОЕКТХИМЗАЩИТА

Формат	Зона	Поз.	Обозначение	Наименование	Кол.	Примечание
				Документация		
А3			1.400-19.1-04.000 СБ	Сборочный чертеж		
				Сборочные единицы		
А4			1.400-19.1-04.100	Фартук	1	
А4			1.400-19.1-04.200	Крышка	1	
А4			1.400-19.1-04.300	Стакан	1	

Инв. № подл. | Подпись и дата | Взам. инв. № | Инв. № дубл. | Подпись и дата

Разраб.	Панков		
Пров.	Степанова		
Нач. отд.	Пономарева		
Н. контр.	Дарвишев		
Утв.	Воронова		

1.400-19.1-04.000

Трап прямоугольный из коррозионностойкой стали Ду150 с гидрозатвором. 2Тр 150К.Г

Стадия	Лист	Листов
Р		1

ИНСТИТУТ ПРОЕКТХИМЗАЩИТА

Формат	Зона	Поз.	Обозначение	Наименование	Кол.	Примечание
				Документация		
А3			1.400-19.1-04.100 СБ	Сборочный чертеж.		
				Детали		
Б4		1	1.400-19.1-04.101	Пластина 200h12×520h12		
				Лист Б-3 ГОСТ 19903-74 Сталь 10Х17Н13М2Т ГОСТ 5632-72	4	2,45 кг

Инв. № подл. | Подпись и дата | Взам. инв. № | Инв. № дубл. | Подпись и дата

Разраб.	Панков		
Пров.	Степанова		
Нач. отд.	Пономарева		
Н. контр.	Дарвишев		
Утв.	Воронова		28.08.87

1.400-19.1-04.100

Фартук

Стадия	Лист	Листов
Р		1

ИНСТИТУТ ПРОЕКТХИМЗАЩИТА

Формат	Зона	Поз.	Обозначение	Наименование	Кол.	Примечание
				Документация		
А3			1.400-19.1-04.200 СБ	Сборочный чертеж.		
				Детали		
Б4		1	1.400-19.1-00.202	Ребро 20h12×150h12		
				Лист Б-3 ГОСТ 19903-74 Сталь 10Х17Н13М2Т ГОСТ 5632-72	3	0,4 кг
Б4		2	1.400-19.1-00.203	Крышка ф250h12		
				Лист Б-3 ГОСТ 19903-74 Сталь 10Х17Н13М2Т ГОСТ 5632-72	1	1,1 кг
А4		3	1.400-19.1-00.204	Цилиндр	1	
А3		4	1.400-19.1-04.201	Решетка	1	

Инв. № подл. | Подпись и дата | Взам. инв. № | Инв. № дубл. | Подпись и дата

Разраб.	Панков		
Пров.	Степанова		
Нач. отд.	Пономарева		
Н. контр.	Дарвишев		
Утв.	Воронова		28.12.87

1.400-19.1-04.200

Крышка

Стадия	Лист	Листов
Р		1

ИНСТИТУТ ПРОЕКТХИМЗАЩИТА

Формат	Зона	Поз	Обозначение	Наименование	Кол	Примечание
				Документация		
А3			1.400-19.1-04.300 СБ	Сборочный чертеж		
				Детали		
Б4		1	1.400-19.1-00.303	Труба		
				Труба 159×6×2440 мм - 10Х17Н13М2Т		
				ГОСТ 9940-81	1	5,7 кг
А4		2	1.400-191-00.304	Фланец	1	
Б4		3	1.400-191-00.305	Упор 25 h12 × 25 h12		
				Лист Б-3 ГОСТ 19903-74		
				Сталь 10Х17Н13М2Т ГОСТ 5632-72	4	0,01 кг
Б4		4	1.400-19.1-04.301	Стенка 317 h12 × 347 h12		
				Лист Б-3 ГОСТ 19903-74		
				Сталь 10Х17Н13М2Т ГОСТ 5632-72	4	10,4 кг
А4		5	1.400-191-04.302	Дно	1	

Инв. № подл. | Подпись и дата | Взам. инв. № | Инв. № дубл. | Подпись и дата

Разраб.	Панков		
Пров.	Степанова		
Нач. отд.	Пономарева		
Н. контр.	Дарбинян		
Утв.	Воронова		

1.400-19.1-04.300

Стакан

Стадия	Лист	Листов
Р		1

ИНСТИТУТ ПРОЕКТХИМЗАЩИТА

Формат	Зона	Поз	Обозначение	Наименование	Кол.	Примечание
				Документация		
А3			1.400-19.1-05 000 СБ	Сборочный чертеж		
				Сборочные единицы		
А4		1	1.400-191-04 100	Фартук	1	
А4		2	1 400-191-04 200	Крышка	1	
А4		3	1.400-19.1-05.300	Стакан	1	

Инв. № подл. | Подпись и дата | Взам. инв. № | Инв. № дубл. | Подпись и дата

Разраб.	Панков		
Пров.	Степанова		
Нач. отд.	Пономарева		
Н. контр.	Дарбинян		
Утв.	Воронова		

1.400-191-05.000 СБ

Трап прямоугольный из коррозионностойкой стали Ду 100 с гидрозатвором 2Тр 100 КГ

Стадия	Лист	Листов
Р		1

ИНСТИТУТ ПРОЕКТХИМЗАЩИТА

Формат	Зона	Поз.	Обозначение	Наименование	Кол.	Примечание
				Документация		
А3			1.400-19.1-05.300 СБ	Сборочный чертеж		
				Детали		
Б4		1	1.400-19.1-01.203	Труба		
				Труба 108×5×246м-10Х17Н13М2Т		
				ГОСТ 9940-81	1	3,3 кг
А4		2	1.400-19.1-01.202	Фланец	1	
Б4		3	1.400-19.1-01.204	Упор 25 Б.12 × 25 Б.12		
				Лист Б-3 ГОСТ 19903-74		
				Сталь 10Х17Н13М2Т ГОСТ 5632-72	4	0,01 кг
Б4		4	1.400-19.1-04.301	Стенка 317 Б.12 × 347 Б.12		
				Лист Б-3 ГОСТ 19903-74		
				Сталь 10Х17Н13М2Т ГОСТ 5632-72	4	10,4 кг
А4		5	1.400-19.1-05.301	Дно	1	

Инв. № подл. | Подпись и дата | Взам. инв. № | Инв. № дубл. | Подпись и дата

Разраб.	Панков		1.400-19.1-05.300	
Пров.	Степанова			
Нач. отд.	Пономарева		Стакан	Стадия: Р; Лист: —; Листов: 1
Н. контр.	Парвишев			ИНСТИТУТ ПРОЕКТХИМЗАЩИТА
Утв.	Воронова			

Формат	Зона	Поз.	Обозначение	Наименование	Кол.	Примечания
				Документация		
А3			1.400-19.1-06.000 СБ	Сборочный чертеж		
				Сборочные единицы		
А4		1	1.400-19.1-04.100	Фартук	1	
А4		2	1.400-19.1-06.100	Стакан	1	
				Детали		
А3		3	1.400-19.1-04.201	Решетка	1	

Инв. № подл. | Подпись и дата | Взам. инв. № | Инв. № дубл. | Подпись и дата

Разраб.	Панков		1.400-19.1-06.000	
Пров.	Степанова			
Нач. отд.	Пономарева		Трап прямоугольный из коррозионностойкой стали Ду 150 без гидрозатвора. 2 Тр 150 К	Стадия: Р; Лист: —; Листов: 1
Н. контр.	Парвишев			ИНСТИТУТ ПРОЕКТХИМЗАЩИТА
Утв.	Воронова			

Формат	Зона	Поз.	Обозначение	Наименование	Кол.	Примечание
				Документация		
А3			1.400-19.1-06.100 СБ	Сборочный чертеж		
				Детали		
Б4		1	1.400-19.1-06.101	Труба		
				Труба 159×6×97м-10Х17Н13М2Т		
				ГОСТ 9940-81	1	1,2 кг
А4		2	1.400-19.1-00.304	Фланец	1	
Б4		3	1.400-19.1-01.204	Упор 25 h12 × 25 h12		
				Лист Б-3 ГОСТ 19903-74 Сталь 10Х17Н13М2Т ГОСТ 5632-72	4	0,01 кг
Б4		4	1.400-19.1-04.301	Стенка 347 h12 × 347 h12		
				Лист Б-3 ГОСТ 19903-74 Сталь 10Х17Н13М2Т ГОСТ 5632-72	4	10,4 кг
А4		5	1.400-19.1-04.302	Дно	1	

Инв. № подл. | Подпись и дата | Взам. инв. № | Инв. № дубл. | Подпись и дата

Разраб.	Панков		
Пров.	Степанова		
Нач. отд.	Пономарева		
Н. контр.	Дарвишев		
Утв.	Воронова		

1.400-19.1-06.100

Стакан

Стадия	Лист	Листов
Р		1

ИНСТИТУТ ПРОЕКТХИМЗАЩИТА

Формат	Зона	Поз.	Обозначение	Наименование	Кол.	Примечание
				Документация		
А3			1.400-19.1-07.000СБ	Сборочный чертеж		
				Сборочные единицы		
А3			1.400-19.1-04.100	Фартук	1	
А3			1.400-19.1-07.100	Стакан	1	
				Детали		
А3			1.400-19.1-04.201	Решетка	1	

Инв. № подл. | Подпись и дата | Взам. инв. № | Инв. № дубл. | Подпись и дата

Разраб.	Панков		
Пров.	Степанова		
Нач. отд.	Пономарева		
Н. контр.	Дарвишев		
Утв.	Воронова		

1.400-191-07.000

Трап прямоугольный из коррозионностойкой стали Ду100 без гидрозатвора. 2Тр.100К

Стадия	Лист	Листов
Р		1

ИНСТИТУТ ПРОЕКТХИМЗАЩИТА

Формат	Зона	Поз.	Обозначение	Наименование	Кол.	Примечание
				Документация		
А3			1.400-19.1-07.100 СБ	Сборочный чертеж		
				Детали		
Б4		1	1.400-19.1-07.101	Труба		
				Труба 108×5×97м-10Х17Н13М2Т		
				ГОСТ 9940-81.	1	0,7 кг
А4		2	1.400-19.1-01.202	Фланец	1	
Б4		3	1.400-19.1-01.204	Упор 25 h12 × 25 h12		
				Лист Б-3 ГОСТ 19903-74		
				Сталь 10Х17Н13М2Т ГОСТ 5632-72	4	0,01 кг
Б4		4	1.400-19.1-04.301	Стенка 317 h12 × 347 h12		
				Лист Б-3 ГОСТ 19903-74		
				Сталь 10Х17Н13М2Т ГОСТ 5632-72	4	10,4 кг
А4		5	1.400-19.1-05.301	Дно	1	

Инв. № подл. | Подпись и дата | Взам. инв. № | Инв. № дубл. | Подпись и дата

Разраб.	Панков		1.400-19.1-07.100
Пров.	Степанова		Стакан
Нач. отд.	Пономарева		Стадия: Р; Лист; Листов: 1
Н. контр.	Ларвишев		ИНСТИТУТ ПРОЕКТХИМЗАЩИТА
Утв.	Воронова		

Формат	Зона	Поз.	Обозначение	Наименование	Кол.	Примечание
				Документация		
А3			1.400-19.1-08.000СБ	Сборочный чертеж		
				Сборочные единицы		
А4		1	1.400-19.1-08.100	Корпус	1	
А4		2	1.400-19.1-08.200	Решетка	1	
А4		3	1.400-19.1-08.300	Стакан	1	

Инв. № подл. | Подпись и дата | Взам. инв. № | Инв. № дубл. | Подпись и дата

Разраб.	Панков		1.400-19.1-08.000
Пров.	Степанова		Трап винипластовый Ду150 с гидрозатвором, 1Тр 150 В.Г.
Нач. отд.	Пономарева		Стадия: Р; Лист; Листов: 1
Н. контр.	Ларвишев		ИНСТИТУТ ПРОЕКТХИМЗАЩИТА
Утв.	Воронова		

Формат	Зона	Поз.	Обозначение	Наименование	Кол.	Примечание
				Документация		
А3			1.400-19.1-08.100 СБ	Сборочный чертеж.		
				Детали		
А4		1	1.400-19.1-08.101	Фартук	1	
А4		2	1.400-19.1-08.102	Обечайка	1	
А4		3	1.400-19.1-08.103	Днище	1	
Б4		4	1.400-19.1-08.104	Патрубок		
				Труба ПВХ 160 Т„ Питьевая		
				ТУ 6-19-231-87Е, в.265	1	1,46кг
А4		5	1.400-19.1-08.105	Кольцо	1	

1.400-19.1-08.100

Корпус

Разраб.	Панков		
Пров.	Степанова		
Нач.отд.	Пономарев		
Н.контр.	Дарвишев		
Утв.	Воронова		

Стадия Р | Лист | Листов 1

ИНСТИТУТ ПРОЕКТХИМЗАЩИТА

Формат	Зона	Поз.	Обозначение	Наименование	Кол.	Примечание
				Документация		
А3			1.400-19.1-08.200 СБ	Сборочный чертеж.		
				Детали		
А4		1	1.400-19.1-08.201	Решетка	1	
Б4		2	1.400-19.1-08.202	Ребро		
				Лист винипласта ВН		
				20×50×10 ГОСТ 9639-71	2	0,02кг
Б4		3	1.400-19.1-08.203	Ребро		
				Лист винипласта ВН		
				50×50×10 ГОСТ 9639-71	1	0,04кг

1.400-19.1-08.200

Решетка

Разраб.	Панков		
Пров.	Степанова		
Нач.отд.	Пономарев		
Н.контр.	Дарвишев		
Утв.	Воронова		

Стадия Р | Лист | Листов 1

ИНСТИТУТ ПРОЕКТХИМЗАЩИТА

Инв.№ подл. | Подпись и дата | Взам.инв.№ | Инв.№ дубл. | Подпись и дата

Инв.№ подл. | Подпись и дата | Взам.инв.№ | Инв.№ дубл. | Подпись и дата

Формат	Зона	Поз.	Обозначение	Наименование	Кол.	Примечание
				Документация		
А3			1.400-19.1-08.300СБ	Сборочный чертеж		
				Детали		
А4		1	1.400-19.1-08.301	Труба	1	
Б4		2	1.400-19.1-08.302	Крышка ф225 R12		
				Лист винипласта ВНЭ 250×250×5 ГОСТ 9639-71	1	0,8 кг

Разраб.	Панков		1.400-19.1-08.300	
Пров.	Степанова		Стакан	Стадия: Р; Лист: —; Листов: 1
Нач. отд.	Пономарева			ИНСТИТУТ ПРОЕКТХИМЗАЩИТА
Н. контр.	Дарвишев			
Утв.	Воронова			

Инв. № подл. | Подпись и дата | Взам. инв. № | Инв. № дубл. | Подпись и дата

Формат	Зона	Поз.	Обозначение	Наименование	Кол.	Примечание
				Документация		
А3			1.400-19.1-09.00СБ	Сборочный чертеж		
				Сборочные единицы		
А4		1	1.400-19.1-09.100	Корпус	1	
А4		2	1.400-19.1-08.200	Решетка	1	
А4		3	1.400-19.1-08.300	Стакан	1	

Рук. гр.	Панков		1.400-19.1-09.000	
Нач. отд.	Степанова		Трап винипластовый Ду 100 с гидрозатвором 1 Тр 100 ВГ	Стадия: Р; Лист: —; Листов: 1
Н. контр.	Пономарева			ИНСТИТУТ ПРОЕКТХИМЗАЩИТА
Утв.	Дарвишев			
	Воронова			

Инв. № подл. | Подпись и дата | Взам. инв. № | Инв. № дубл. | Подпись и дата

Формат	Зона	Поз.	Обозначение	Наименование	Кол.	Примечание
				Документация		
А3			1.400-19.1-09.100 СБ	Сборочный чертеж		
				Детали		
А4		1	1.400-19.1-08.101	Фартук	1	
А4		2	1.400-19.1-08.102	Обечайка	1	
А4		3	1.400-19.1-09.101	Днище	1	
Б4		4	1.400-19.1-09.102	Патрубок		
				Труба ПВХ 110 Т „Питьевая"		
				ТУ 6-19-231-83, ℓ=265	1	0,7 кг
А4		5	1.400-19.1-08.105	Кольцо	1	

Инв. № подл. | Подпись и дата | Взам. инв. № | Инв. № дубл. | Подпись и дата

Разраб.	Панков		1.400-19.1-09.100	
Пров.	Степанова		Корпус	Стадия: Р; Лист: 1; Листов: 1
Нач. отд.	Пономарева			ИНСТИТУТ ПРОЕКТХИМЗАЩИТА
Н. контр.	Царьшиев			
Утв.	Воронова	28.12.93		

Формат	Зона	Поз.	Обозначение	Наименование	Кол.	Примечание
				Документация		
А3			1.400-19.1-10.000 СБ	Сборочный чертеж		
				Сборочные единицы		
А4		1	1.400-19.1-10.100	Корпус	1	
				Детали		
А4		2	1.400-19.1-10.001	Решетка	1	

Инв. № подл. | Подпись и дата | Взам. инв. № | Инв. № дубл. | Подпись и дата

Разраб.	Панков		1.400-19.1-10.000	
Пров.	Степанова		Трап винипластовый Ду150 без гидрозатвора 1 Тр 150 В	Стадия: Р; Лист: 1; Листов: 1
Нач. отд.	Пономарева			ИНСТИТУТ ПРОЕКТХИМЗАЩИТА
Н. контр.	Царьшиев			
Утв.	Воронова	28.12.93		

Формат	Зона	Поз.	Обозначение	Наименование	Кол.	Примечание
				Документация		
А3			1.400-19.1-10.100 СБ	Сборочный чертеж		
				Детали		
А4		1	1.400-19.1-08.101	Фартук	1	
А4		2	1.400-19.1-08.102	Обечайка	1	
А4		3	1.400-19.1-08.103	Днище	1	
		4	1.400-19.1-10.101	Патрубок		
				Труба ПВХ 160 Т, Литьевая ТУ 6-19-231-83, ℓ=105	1	0,6 кг.
А4		5	1.400-19.1-08.105	Кольцо	1	

Инв. № подл. | Подпись и дата | Взам. инв. № | Инв. № дубл. | Подпись и дата

Разраб.	Панков		1.400-19.1-10.100
Пров.	Степанов		Корпус
Нач. отд.	Пономарёв		Стадия: Р; Лист; Листов: 1
Н. контр.	Дарвишев		ИНСТИТУТ ПРОЕКТХИМЗАЩИТА
Утв.	Воронова		

Формат	Зона	Поз.	Обозначение	Наименование	Кол.	Примечание
				Документация		
А3			1.400-19.1-11.000 СБ	Сборочный чертеж		
				Сборочные единицы		
А4		1	1.400-19.1-11.100	Корпус	1	
				Детали		
А4		2	1.400-19.1-10.001	Решетка	1	

Инв. № подл. | Подпись и дата | Взам. инв. № | Инв. № дубл. | Подпись и дата

Разраб.	Панков		1.400-19.1-11.000
Пров.	Степанов		Трап винипластовый Ду100 без гидрозатво- ра. 1 Тр 100 В
Нач. отд.	Пономарёв		Стадия: Р; Лист; Листов: 1
Н. контр.	Дарвишев		ИНСТИТУТ ПРОЕКТХИМЗАЩИТА
Утв.	Воронова		

Формат	Зона	Поз.	Обозначение	Наименование	Кол.	Примечание
				Документация		
А3			1.400-19.1-11.100 СБ	Сборочный чертеж		
				Детали		
А4		1	1.400-19.1-08.101	Фартук	1	
А4		2	1.400-19.1-08.102	Обечайка	1	
А4		3	1.400-19.1-09.101	Днище	1	
Б4		4	1.400-19.1-11.101	Патрубок		
				Труба ПВХ 110 Т, Питьевая		
				ТУ 6-19-231-83, ℓ=105	1	0,3 кг
А4		5	1.400-19.1-08.105	Кольцо	1	

Подпись и дата | Инв. № дубл. | Взам. инв. № | Подпись и дата | Инв. № подл.

1.400-19.1-11.100

Корпус

Разраб.	Панков		
Пров.	Степанова		
Нач. отд.	Пономарева		
Н. контр.	Дарвишев		
Утв.	Воронова		28.12.87

Стадия	Лист	Листов
Р		1

ИНСТИТУТ ПРОЕКТХИМЗАЩИТА

Формат	Зона	Поз.	Обозначение	Наименование	Кол.	Примечание
				Документация		
А3			1.400-19.1-12.000 СБ	Сборочный чертеж		
				Сборочные единицы		
А4		1	1.400-19.1-12.100	Стакан стальной освинцованный	1	
А4		2	1.400-19.1-12.200	Колпак стальной освинцованный	1	
А4		3	1.400-19.1-12.300	Решетка	1	

Подпись и дата | Инв. № дубл. | Взам. инв. № | Подпись и дата | Инв. № подл.

1.400-19.1-12.000

Трап стальной освинцованный Ду 150 с гидрозатвором. 1 Тр 150 С.Г

Разраб.	Панков		
Пров.	Степанова		
Нач. отд.	Пономарева		
Н. контр.	Дарвишев		
Утв.	Воронова		28.12.87

Стадия	Лист	Листов
Р		1

ИНСТИТУТ ПРОЕКТХИМЗАЩИТА

Формат	Зона	Поз.	Обозначение	Наименование	Кол.	Примечание
				Документация		
А3			1.400-19.1-12.100 СБ	Сборочный чертеж		
				Сборочные единицы		
А4		1	1.400-19.1-12.110	Стакан	1	
				Материалы		
		2		Лист ДПРНМ 3×500×1000 С2 ГОСТ 9559-75	32,2	кг

Подпись и дата | Инв. № дубл. | Взам. инв. № | Подпись и дата | Инв. № подл.

Разраб.	Панков		
Пров.	Степанова		
Нач. отд.	Покомарева		
Н. контр.	Дарвишев		
Утв.	Воронова		28.12.87

1.400-19.1-12.100

Стакан стальной освинцованный

Стадия	Лист	Листов
Р		1

ИНСТИТУТ ПРОЕКТХИМЗАЩИТА

Формат	Зона	Поз.	Обозначение	Наименование	Кол.	Примечание
				Документация		
А3			1.400-19.1-12.200 СБ	Сборочный чертеж		
				Сборочные единицы		
А4		1	1.400-19.1-12.210	Колпак	1	
				Материалы		
		2		Лист ДПРНМ 3×500×1000 С2 ГОСТ 9559-75	16,5	кг
		3		Свинец марки С2 ГОСТ 3778-78	2,0	кг

Подпись и дата | Инв. № дубл. | Взам. инв. № | Подпись и дата | Инв. № подл.

Разраб.	Панков		
Пров.	Степанова		
Нач. отд.	Покомарева		
Н. контр.	Дарвишев		
Утв.	Воронова		28.12.87

1.400-19.1-12.200

Колпак стальной освинцованный

Стадия	Лист	Листов
Р		1

ИНСТИТУТ ПРОЕКТХИМЗАЩИТА

Формат	Зона	Поз.	Обозначение	Наименование	Кол.	Примечание
				Документация		
А3			1.400-19.1-12.300 СБ	Сборочный чертеж		
				Сборочные единицы		
А3		1	1.400-19.1-12.301	Решетка	1	
Б4		2	1.400-19.1-12.302	Упор 82 К12 × 40 К12 ВЗ ГОСТ 19903-74 Лист Сталь 08КП28МАТ ГОСТ 5632-72	1	0,07 кг.

Разраб.	Панков		1.400-19.1-12.300
Пров.	Степанова		Решетка
Нач. отд.	Пономарева		Стадия Р; Лист; Листов 1
Н. контр.	Дарвишев		ИНСТИТУТ ПРОЕКТХИМЗАЩИТА
Утв.	Воронова	12.74	

Инв. № подл. | Подпись и дата | Взам. инв. № | Инв. № дубл. | Подпись и дата

Формат	Зона	Поз.	Обозначение	Наименование	Кол.	Примечание
				Документация		
А3			1.400-19.1-12.110 СБ	Сборочный чертеж		
				Детали		
А4		1	1.400-19.1-12.111	Цилиндр	1	
А4		2	1.400-19.1-12.112	Фартук	1	
А4		3	1.400-19.1-12.113	Дно	1	
А4		4	1.400-19.1-12.114	Кольцо	1	
Б4		5	1.400-19.1-12.115	Труба		
				Труба 159×4,5×244 ГОСТ 8732-78 А-10 ГОСТ 8731-74	1	4,32 кг.
А4		6	1.400-19.1-12.116	Фланец	1	

Разраб.	Панков		1.400-19.1-12.110
Пров.	Степанова		Стакан
Нач. отд.	Пономарева		Стадия Р; Лист; Листов 1
Н. контр.	Дарвишев		ИНСТИТУТ ПРОЕКТХИМЗАЩИТА
Утв.	Воронова	12.74	

Инв. № подл. | Подпись и дата | Взам. инв. № | Инв. № дубл. | Подпись и дата

Формат	Зона	Поз.	Обозначение	Наименование	Кол.	Примечание
				Документация		
А4			1.400-19.1-12.210 СБ	Сборочный чертеж		
				Детали		
А4		1	1.400-19.1-12.211	Стакан	1	
А4		2	1400-19.1-12.212	Крышка	1	

Разраб.	Панков		1.400-19.1-12.210
Пров.	Степанова		Колпак
Нач. отд	Пономарева		Стадия: Р; Лист: —; Листов: 1
Н.контр.	Дарвишев		ИНСТИТУТ ПРОЕКТХИМЗАЩИТА
Утв.	Воронова	13.12.77	

Инв. № подл. | Подпись и дата | Взам. инв. № | Инв. № дубл. | Подпись и дата

Формат	Зона	Поз.	Обозначение	Наименование	Кол.	Примечание
				Документация		
А3			1.400-19.1-13.000 СБ	Сборочный чертеж		
				Сборочные единицы		
А4		1	1.400-19.1-13.100	Стакан стальной освинцованный	1	
А4		2	1.400-19.1-12.200	Колпак стальной освинцованный	1	
А4		3	1.400-19.1-12.300	Решетка	1	

Разраб.	Панков		1.400-19.1-13.000
Пров.	Степанова		Трап стальной освинцованный Ду 100 с гидрозатвором 1Тр 100 СГ
Нач. отд	Пономарева		Стадия: Р; Лист: —; Листов: 1
Н.Контр.	Дарвишев		ИНСТИТУТ ПРОЕКТХИМЗАЩИТА
Утв.	Воронова	28.11.77	

Инв. № подл. | Подпись и дата | Взам. инв. № | Инв. № дубл. | Подпись и дата

Формат	Зона	Поз.	Обозначение	Наименование	Кол.	Примечание
				Документация		
А3			1.400-19.1-13.100 СБ	Сборочный чертеж		
				Сборочные единицы		
А4		1	1.400-19.1-13.110	Стакан	1	
				Материалы		
		2		Лист ДПРНМ 3×500×1000 С2 ГОСТ 9559-75	31,5	кг

Подпись и дата | Взам. инв. № | Инв. № дубл. | Подпись и дата | Инв. № подл.

Разраб.	Панков		
Пров.	Степанова		
Нач. отд	Пономарева		
Н. контр.	Дарьишев		
Утв.	Воронова		27.11.87

1.400-19.1-13.100

Стакан стальной освинцованный

Стадия	Лист	Листов
Р		1

ИНСТИТУТ ПРОЕКТХИМЗАЩИТА

Формат	Зона	Поз.	Обозначение	Наименование	Кол.	Примечание
				Документация		
А3			1.400-19.1-13.110 СБ	Сборочный чертеж		
				Детали		
А4		1	1.400-19.1-12.111	Цилиндр	1	
А4		2	1.400-19.1-12.112	Фартук	1	
А4		3	1.400-19.1-13.111	Дно	1	
А4		4	1.400-19.1-12.114	Кольцо	1	
Б4		5	1.400-19.1-13.112	Труба		
				Труба 108×6×244 ГОСТ 8732-78 А-10 ГОСТ 8731-74	1	2,55 кг
А4		6	1.400-19.1-13.113	Фланец	1	

Подпись и дата | Взам. инв. № | Инв. № дубл. | Подпись и дата | Инв. № подл.

Разраб.	Панков		
Пров.	Степанова		
Нач. отд	Пономарева		
Н. контр.	Дарьишев		
Утв.	Воронова		27.11.87

1.400-19.1-13.110

Стакан

Стадия	Лист	Листов
Р		1

ИНСТИТУТ ПРОЕКТХИМЗАЩИТА

Формат	Зона	Поз.	Обозначение	Наименование	Кол.	Примечание
				Документация		
А3			1.400-19.1-14.000 СБ	Сборочный чертеж		
				Сборочные единицы		
А4		1	1.400-19.1-14.100	Стакан стальной освинцованный	1	
				Детали		
А3		2	1.400-19.1-14.001	Решетка	1	

Разраб.	Панков		
Пров.	Степанова		
Нач. отд.	Пономарева		
Н. контр.	Царевшев		
Утв.	Воронова		

1.400-19.1-14.000

Трап стальной освинцованный Ду 150 без гидрозатвора. 1 Тр 150 С

Стадия	Лист	Листов
Р		1

ИНСТИТУТ ПРОЕКТХИМЗАЩИТА

Инв. № подл. | Подпись и дата | Взам. инв. № | Инв. № дубл. | Подпись и дата

Формат	Зона	Поз.	Обозначение	Наименование	Кол.	Примечание
				Документация		
А3			1.400-19.1-14.100 СБ	Сборочный чертеж		
				Сборочные единицы		
А4		1	1.400-19.1-14.110	Стакан	1	
				Материалы		
		2		Лист ДПРНМ 3×500×1000С2 ГОСТ 9559-75	238	кг

Разраб.	Панков		
Пров.	Степанова		
Нач. отд.	Пономарева		
Н. контр.	Царевшев		
Утв.	Воронова		

1.400-19.1-14.100

Стакан стальной освинцованный

Стадия	Лист	Листов
Р		1

ИНСТИТУТ ПРОЕКТХИМЗАЩИТА

Инв. № подл. | Подпись и дата | Взам. инв. № | Инв. № дубл. | Подпись и дата

Формат	Зона	Поз.	Обозначение	Наименование	Кол.	Примечание
				Документация		
А3			1.400-19.1-14.110 СБ	Сборочный чертеж		
				Детали		
А4		1	1.400-19.1-12.111	Цилиндр	1	
А4		2	1.400-19.1-12.112	Фартук	1	
А4		3	1.400-19.1-12.113	Дно	1	
А4		4	1.400-19.1-12.114	Кольцо	1	
Б4		5	1.400-19.1-14.111	Труба		
				Труба 159×45×9,5 ГОСТ 8732-78 / Д-10 ГОСТ 8731-74	1	1,7кг
А4		6	1.400-19.1-12.116	Фланец	1	

Инв. № подл. | Подпись и дата | Взам. инв. № | Инв. № дубл. | Подпись и дата

Разраб.	Панков		1.400-19.1-14.110
Пров.	Степанова		Стакан
Нач. отд	Пономарева		Стадия: Р; Лист: ; Листов: 1
Н. контр.	Дарвишев		ИНСТИТУТ ПРОЕКТХИМЗАЩИТА
Утв.	Воронова		

Формат	Зона	Поз.	Обозначение	Наименование	Кол.	Примечание
				Документация		
А3			1.400-19.1-15.000 СБ	Сборочный чертеж		
				Сборочные единицы		
А4		1	1.400-19.1-15.100	Стакан стальной освинцованный	1	
				Детали		
А3		2	1.400-19.1-14.001	Решетка	1	

Инв. № подл. | Подпись и дата | Взам. инв. № | Инв. № дубл. | Подпись и дата

Разраб.	Панков		1.400-19.1-15.000
Пров.	Степанова		Трап стальной освинцованный Ду100 без гидрозатвора 1 Тр 100 С
Нач. отд	Пономарева		Стадия: Р; Лист: ; Листов: 1
Н. контр.	Дарвишев		ИНСТИТУТ ПРОЕКТХИМЗАЩИТА
Утв.	Воронова		

Формат	Зона	Поз.	Обозначение	Наименование	Кол.	Примечание
				Документация		
А3			1.400-19.1-15.100 СБ	Сборочный чертеж		
				Сборочные единицы		
А4		1	1.400-19.1-15.110	Стакан	1	
				Материалы		
		2		Лист ДПРНМ 3×500×1000 С2 ГОСТ 9559-75	236	кг

Подпись и дата | Инв. № дубл. | Взам. инв. № | Подпись и дата | Инв. № подл.

Разраб.	Панков		
Пров.	Степанова		
Нач. отд.	Пономарева		
Н. контр.	Дарвишев		
Утв.	Воронова		

1.400-19.1-15.100

Стакан стальной освинцованный

Стадия	Лист	Листов
Р		1

ИНСТИТУТ ПРОЕКТХИМЗАЩИТА

Формат	Зона	Поз.	Обозначение	Наименование	Кол.	Примечание
				Документация		
А3			1.400-19.1-15.110 СБ	Сборочный чертеж		
				Детали		
А4		1	1.400-19.1-12.111	Цилиндр	1	
А4		2	1.400-19.1-12.112	Фартук	1	
А4		3	1.400-19.1-13.111	Дно	1	
А4		4	1.400-19.1-12.114	Кольцо	1	
Б4		5	1.400-19.1-15.111	Труба		
				Труба 108×4×95 ГОСТ 8732-78 А-10 ГОСТ 8731-74	1	1,02 кг
А4		6	1.400-19.1-13.113	Фланец	1	

Подпись и дата | Инв. № дубл. | Взам. инв. № | Подпись и дата | Инв. № подл.

Разраб.	Панков		
Пров.	Степанова		
Нач. отд.	Пономарева		
Н. контр.	Дарвишев		
Утв.	Воронова		

1.400-19.1-15.110

Стакан

Стадия	Лист	Листов
Р		1

ИНСТИТУТ ПРОЕКТХИМЗАЩИТА

Формат	Зона	Поз.	Обозначение	Наименование	Кол.	Примечание
				Документация		
А3			1.400-19.1-16.000 СБ	Сборочный чертеж		
				Сборочные единицы		
А4		1	1.400-19.1-16.100	Труба сливная	1	
А4		2	1.400-19.1-16.200	Гильза	1	
				Детали		
А3		3	1.400-19.1-16.001	Решетка	1	
А4		4	1.400-19.1-16.002	Накладка	2	
А4		5	1.400-19.1-16.003	Прокладка	2	
				Стандартные изделия		
		6		Гайка М16-6Н.5.ГОСТ 5915-70	4	
		7		Шайба 12.01.08кп ГОСТ 11371-78	4	

Подпись и дата | Инв. № дубл. | Взам. инв. № | Инв. № подл. | Подпись и дата

Разраб.	Панков		1.400-19.1-16.000	
Пров.	Степанова		Трап съемный Ду100 2 Тр 100 КС	Стадия: Р; Лист: 1; Листов: 1
Нач. отд.	Пономарева			ИНСТИТУТ ПРОЕКТХИМЗАЩИТА
Н. контр.	Дарвишев			
Утв.	Воронова			

Формат	Зона	Поз.	Обозначение	Наименование	Кол.	Примечание
				Документация		
А3			1.400-19.1-16.100 СБ	Сборочный чертеж		
				Детали		
А4		1	1.400-19.1-16.101	Фартук	1	
А4		2	1.400-19.1-16.102	Кольцо	1	
А4		3	1.400-19.1-16.103	Фланец	1	
А4		4	1.400-19.1-16.104	Шпилька	4	
Б4		5	1.400-19.1-16.105	Труба 108×5×342М 10Х17Н13М2Т. ГОСТ 9940-81	1	3,9 кг

Подпись и дата | Инв. № дубл. | Взам. инв. № | Инв. № подл. | Подпись и дата

Разраб.	Панков		1.400-19.1-16.100	
Пров.	Степанова		Труба сливная	Стадия: Р; Лист: 1; Листов: 1
Нач. отд.	Пономарева			ИНСТИТУТ ПРОЕКТХИМЗАЩИТА
Н. контр.	Дарвишев			
Утв.	Воронова			

Формат	Зона	Поз.	Обозначение	Наименование	Кол.	Приме-чание
				Документация		
А3			1.400-19.1-16.200 СБ	Сборочный чертеж		
				Детали		
А4		1	1.400-19.1-16.201	Фартук	2	
Б4		2	1.400-19.1-16.202	Труба		
				Труба 219×6×72 ГОСТ 8732-78 А-10 ГОСТ 8731-74	1	1,9 кг

Инв. № подл. | Подпись и дата | Взам. инв. № | Инв. № дубл. | Подпись и дата

Разраб.	Панков		
Пров.	Степанова		
Нач. отд.	Пономарева		
Н. контр.	Гарвишев		
Утв.	Воронова		

1.400-19.1-16.200

Гильза

Стадия	Лист	Листов
Р		1

ИНСТИТУТ ПРОЕКТХИМЗАЩИТА

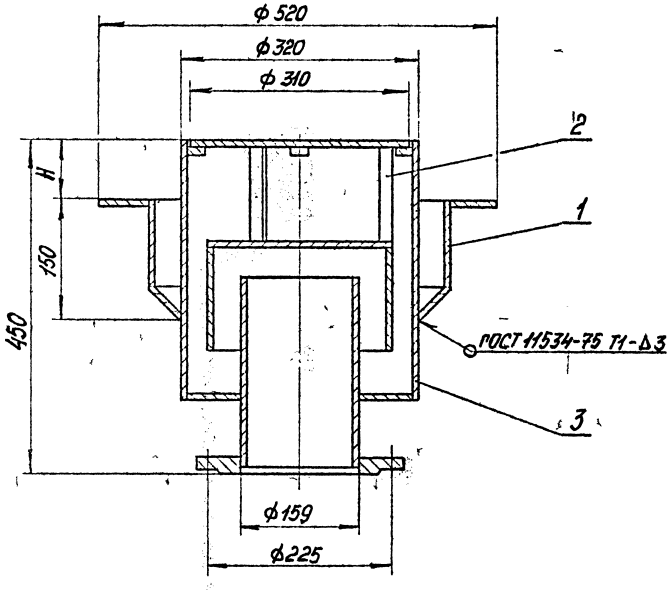

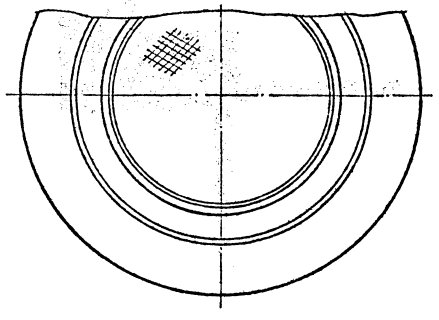

1. Сварной шов герметичен. Контроль сварных швов по ГОСТ 3242-79.
2. Размеры для справок.
3. Величина Н принимается в зависимости от толщины химзащиты пола.

				1.400-19.1-00.000 СБ		
				Трап из коррозионно-стойкой стали Ду 150 с гидрозатвором 1ТР150КГ	Стадия	Масса	Масштаб
					Р	31,3	1:5
Разраб.	Панков			Сборочный чертеж.	Лист	Листов 1	
Пров.	Степанова				ИНСТИТУТ ПРОЕКТХИМЗАЩИТА		
Т.контр.	Бурмако						
Гл.констр.	Продайко		01.88				
Н.контр.	Парвишев						
Утв.	Воронова		12.12.87				

Инв. № подл. | Подпись и дата | Взам. инв. № | Инв. № дубл. | Подпись и дата

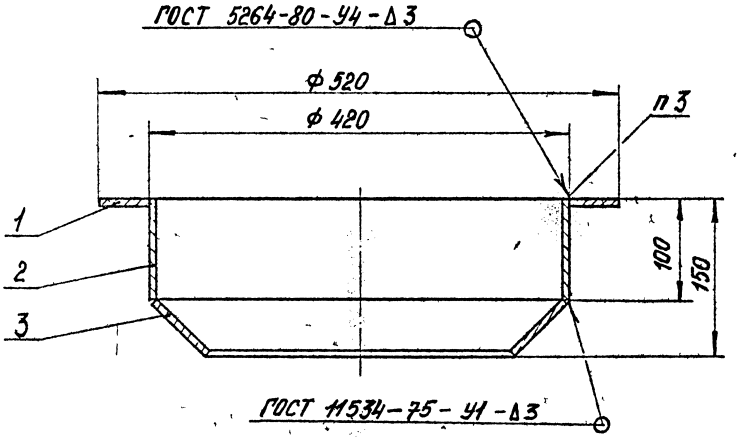

1. Сварные швы герметичны
   Контроль сварных швов по ГОСТ 3242-79
2. Размеры для справок
3. Сварной шов должен быть зачищен и отшлифован до полного удаления сварочного шлакового слоя, наплывов и заусенцев.

				1.400-19.1-00.100 СБ		
				Воронка	Стадия	Масса	Масштаб
Разраб.	Ланков				Р	6,5	1:4
Пров.	Степанова						
Т.контр.	Хурмако			Сборочный чертеж	Лист	Листов 1
Нач.отд.	Пономарева					
Н.контр.	Гарбишев				ИНСТИТУТ	
Утв.	Воронова				ПРОЕКТХИМЗАЩИТА	

Инв.№ подл. | Подпись и дата | Взам.инв.№ | Инв.№ дубл. | Подпись и дата

$R_z 40$ (√)

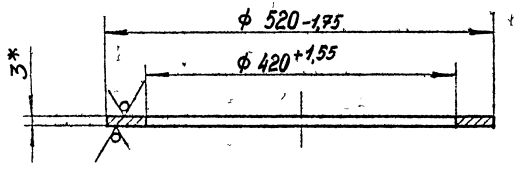

*Размер для справок.

Инв. № подл.	Подпись и дата	Взам. инв. №	Инв. № дубл.	Подпись и дата

1.400-19.1-00.101

Фартук

Стадия	Масса	Масштаб
Р	1,8	1:5

Лист | Листов 1

Разраб.	Панков	
Пров.	Степанова	
Т.контр.	Бурмако	
Нач.отд.	Пономарева	
Н.контр.	Дарвишев	
Утв.	Воронова	

Б-3 ГОСТ 19903-74
Лист Сталь 10Х17Н13М2Т ГОСТ 5632-72

ИНСТИТУТ ПРОЕКТХИМЗАЩИТА

$R_z 40$ (√)

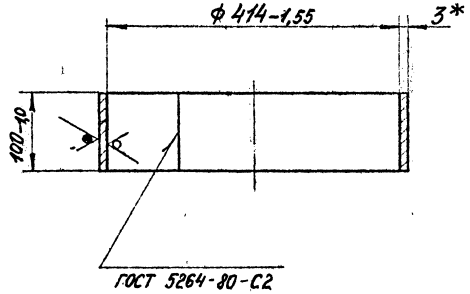

1. Сварной шов герметичен. Контроль сварного шва по ГОСТ 3242-79.
2.* Размер для справок.

Инв. № подл.	Подпись и дата	Взам. инв. №	Инв. № дубл.	Подпись и дата

1.400-19.1-00.102

Цилиндр

Стадия	Масса	Масштаб
Р	3,8	1:5

Лист | Листов 1

Разраб.	Панков	
Пров.	Степанова	
Т.контр.	Бурмако	
Нач.отд.	Пономарева	
Н.контр.	Дарвишев	
Утв.	Воронова	

Б-3 ГОСТ 19903-74
Лист Сталь 10Х17Н13М2Т ГОСТ 5632-72

ИНСТИТУТ ПРОЕКТХИМЗАЩИТА

R_z 40 (✓)

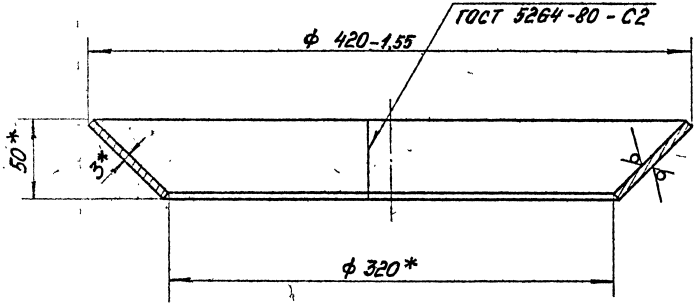

Развёртка
М 1:5

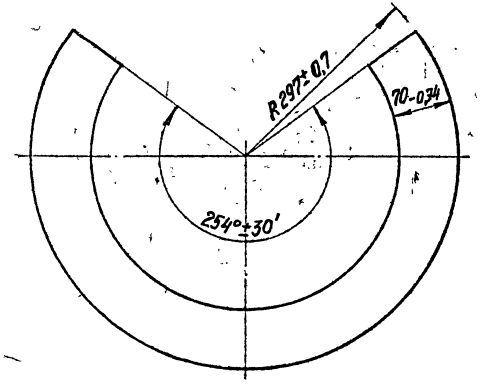

1. Сварной шов герметичен.
Контроль сварного шва по ГОСТ 3242-79.
2.* Размеры для справок

				1.400-19.1-00.103			
				Конус	Стадия	Масса	Масштаб
Разраб	Панков				Р	0,9	1:2,5
Пров.	Степанова				Лист	Листов 1	
Т. контр	Бурмака						
Нач.отд	Пономарева			Лист Б-3 ГОСТ 19903-74	ИНСТИТУТ ПРОЕКТХИМЗАЩИТА		
Н.контр	Дарвишев			Сталь 10Х17Н13М2Т ГОСТ 5632-72			
Утв.	Воронова						

Инв. № подл. | Подпись и дата | Взам. № дубл. | Инв. № дубл. | Подпись и дата

Ц00403-02 36

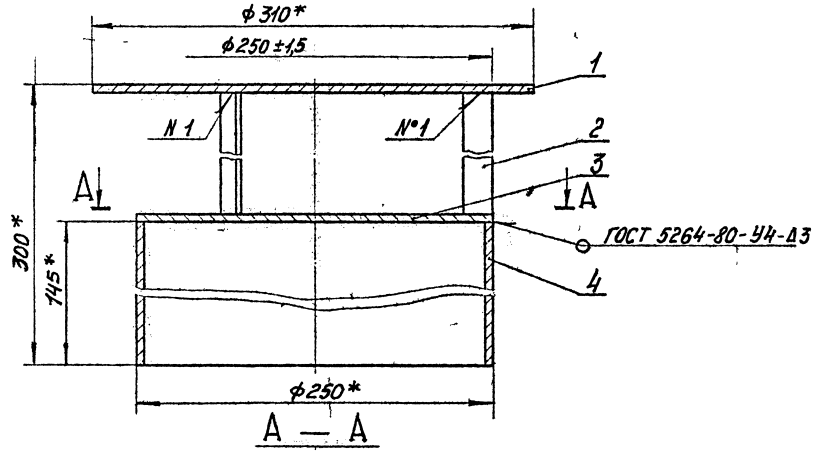

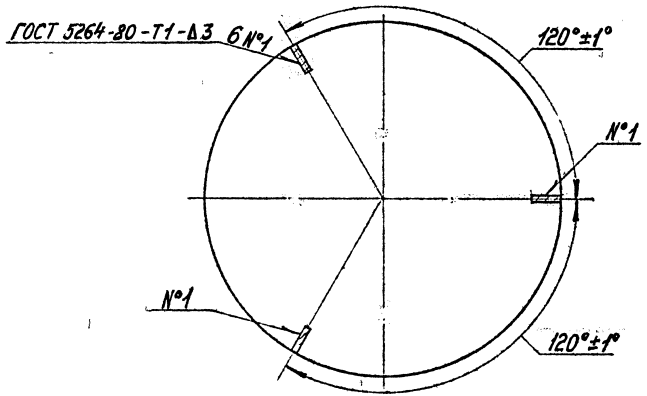

1. Сварные швы герметичны. Контроль сварных швов по ГОСТ 3242-79.
2. * Размеры для справок.

				1.400-19.1-00.200 СБ		
Разраб.	Панков			Крышка	Стадия	Масса	Масштаб
Пров.	Степанова				Р	5,53	1:25
Т.контр.	Бурмака			Сборочный чертеж	Лист	Листов 1
Нач.отд.	Пономарева				ИНСТИТУТ ПРОЕКТХИМЗАЩИТА	
Н.контр.	Парбузов					
Утв.	Воронова					

Инв.№ подл. | Подпись и дата | Взам.инв.№ | Инв.№ дубл. | Подпись и дата

$R_z 40$

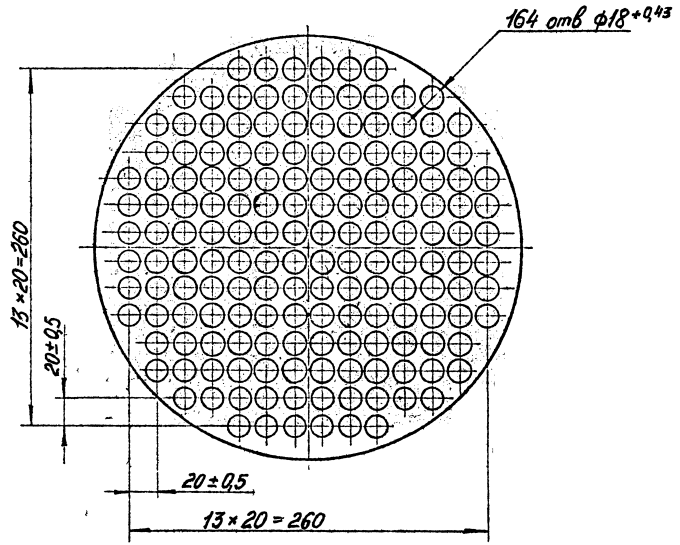

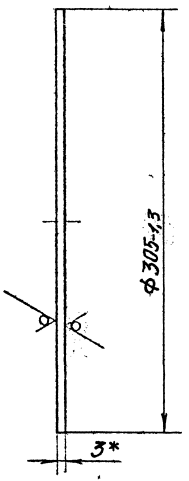

* Размер для справок

			1.400-19.1-00.201		
			Решетка	Стадия: Р	Масса: 0,8	Масштаб: 1:2,5
Разраб.	Панков			Лист	Листов 1
Пров.	Степанова				
Т. контр.	Бурмако				
Нач. отд.	Пономарева				
Н. контр.	Гарвишев		Б-3 ГОСТ 19903-74 Лист Сталь 10Х17Н13М2Т ГОСТ 5632-72	ИНСТИТУТ ПРОЕКТХИМЗАЩИТА	
Утв.	Воронова				

Инв. № подл. | Подпись и дата | Взам. инв. № | Инв. № дубл. | Подпись и дата

$R_z 40$ (√)

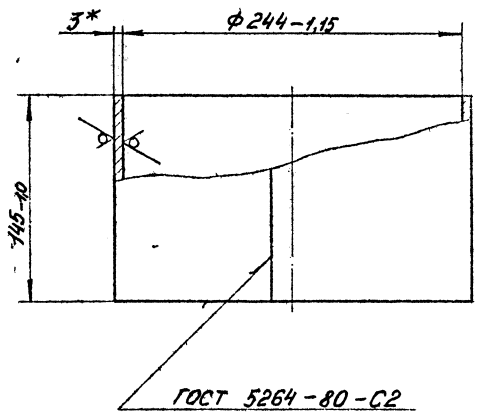

1. Сварной шов герметичен.
   Контроль сварного шва по ГОСТ 3242-79
2* Размер для справок.

				1.400-19.1 – 00. 204		
				Цилиндр	Стадия: Р	Масса: 27	Масштаб: 1:25
Разраб.	Панков				Лист	Листов 1
Пров.	Степанова					
Т. контр.	Бурмака			Лист Б-3 ГОСТ 19903-74	ИНСТИТУТ ПРОЕКТХИМЗАЩИТА	
Нач. отд.	Пономарева			Сталь 10Х17Н13М2Т ГОСТ 5632-72		
Н. контр.	Барышев					
Утв.	Воронова					

Инв. № подл. | Подпись и дата | Взам. инв. № | Инв. № дубл. | Подпись и дата

Инв. № подл. | Подпись и дата | Взам. инв. № | Инв. № дубл. | Подпись и дата

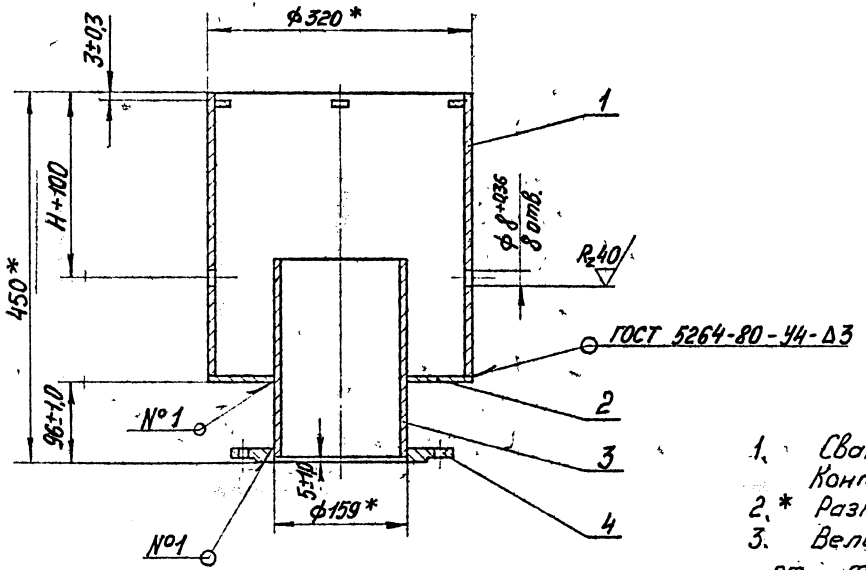

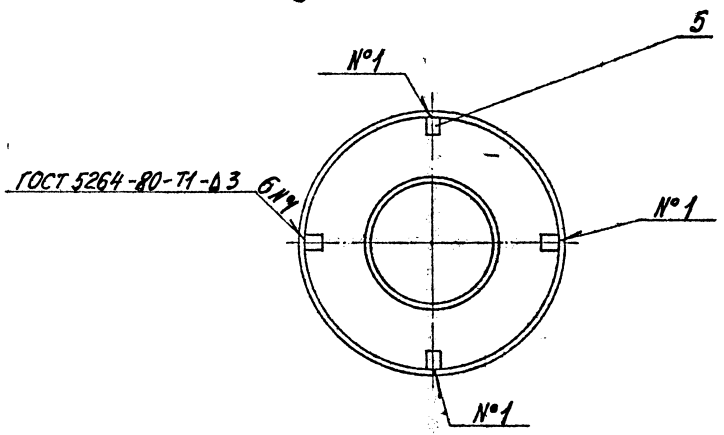

1. Сварные швы герметичны.
   Контроль сварных швов по ГОСТ 3242-79.
2. * Размеры для справок.
3. Величина H принимается в зависимости от толщины химзащиты пола.

				1.400-19.1-00.300 СБ		
				Стакан	Стадия	Масса	Масштаб
Разраб.	Панков				Р	19,3	1:5
Пров.	Степанова			Сборочный чертеж	Лист	Листов 1
Т.контр.	Бумако				ИНСТИТУТ	
Нач.отд.	Пономарева				ПРОЕКТХИМЗАЩИТА	
Н.контр.	Дарвишев					
Утв.	Воронова					

Инв. № подл. | Подпись и дата | Взам. инв. № | Инв. № дубл. | Подпись и дата

R_z 40

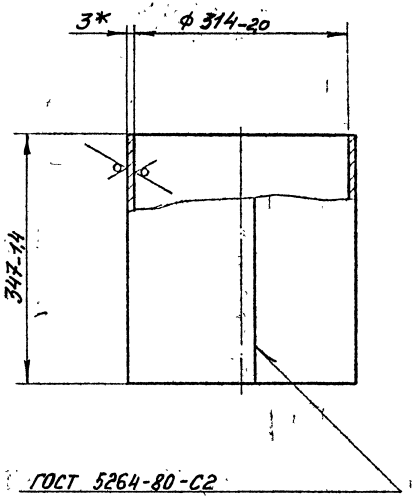

1. Сварной шов герметичен.
   Контроль сварного шва по ГОСТ 3242-79.
2. * Размер для справок.

Разраб.	Панков		
Пров.	Степанова		
Т. контр.	Бурмако		
Нач. отд.	Пономарева		
Н. контр.	Горбушев		
Утв.	Воронова		

1.400-19.1-00.301

Цилиндр

Стадия	Масса	Масштаб
Р	8,4	1:5

Лист | Листов 1

Лист Б-3 ГОСТ 19903-74
Сталь 10Х17Н13М2Т ГОСТ 5632-72

ИНСТИТУТ ПРОЕКТХИМЗАЩИТА

Ц00403-02 41

Инв. № подл. | Подпись и дата | Взам. инв. № | Инв. № дубл. | Подпись и дата

$R_z 40$ (√)

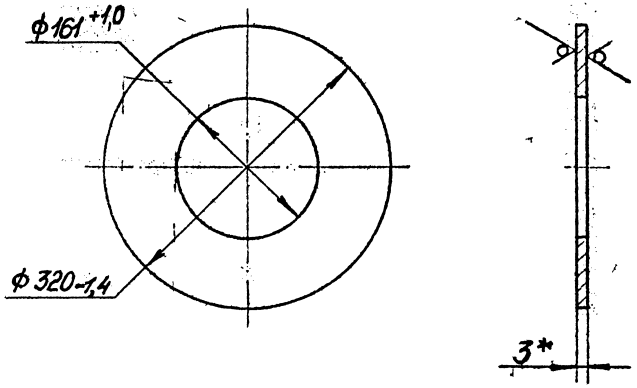

*Размер для справок.

			1.400-19.1-00.302			
Разраб.	Панков		Дно	Стадия	Масса	Масштаб
Пров.	Степанова			Р	1,5	1:5
Т. контр.	Бурмако			Лист	Листов 1	
Нач. отд.	Пономарева		Б-3 ГОСТ 19903-74	ИНСТИТУТ		
Н. контр.	Дарвишев		Лист Сталь 10Х17Н13М2Т ГОСТ 5632-72	ПРОЕКТХИМЗАЩИТА		
Утв.	Воронова					

$R_z 40$

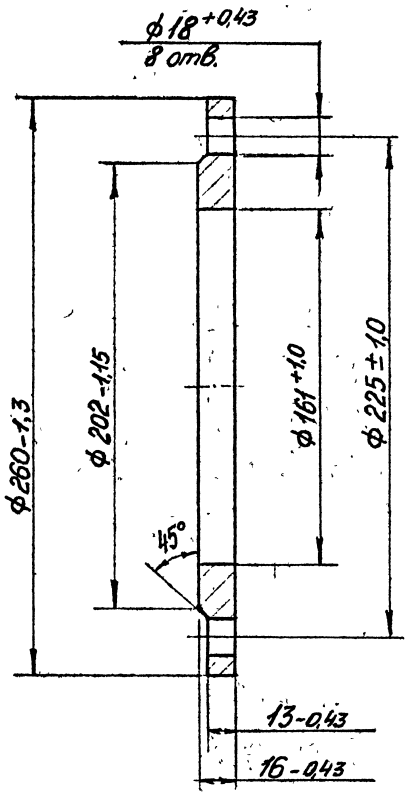

			1.400-19.1-00.304			
Разраб.	Панков		Фланец	Стадия	Масса	Масштаб
Пров.	Степанова			Р	3,5	1:2
Т. контр.	Бурмако			Лист	Листов 1	
Нач. отд.	Пономарева		Сталь 10Х17Н13М2Т ГОСТ 5632-72	ИНСТИТУТ		
Н. контр.	Дарвишев			ПРОЕКТХИМЗАЩИТА		
Утв.	Воронова					

Ц00403-02 42

Инв. № подл. | Подпись и дата | Взам. инв. № | Инв. № дубл. | Подпись и дата

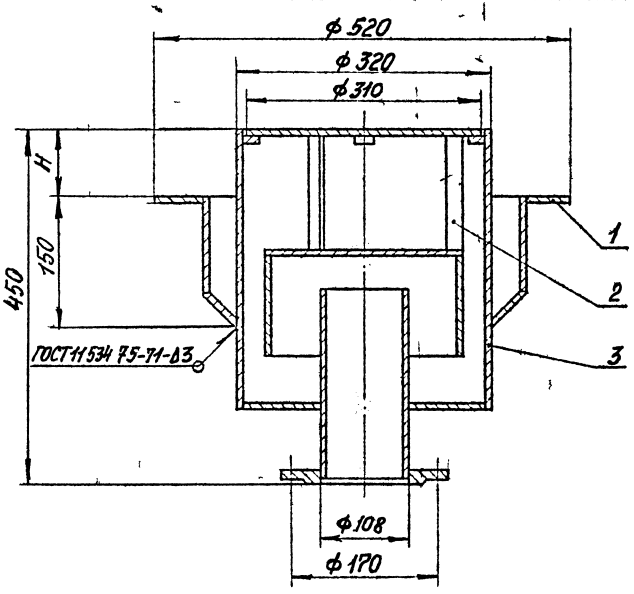

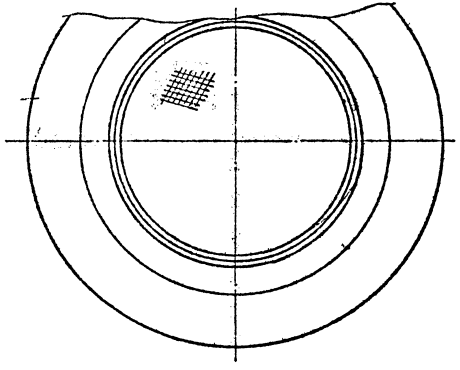

1. Сварной шов герметичен.
   Контроль сварных швов по ГОСТ 3242-79
2. Размеры для справок.
3. Величина H принимается в зависимости от толщины химзащиты пола

				1.400-19.1 – 01.000 СБ		
				Трап из коррозионностойкой стали Dy 100 с гидрозатвором 1 Тр.100 кг. Сборочный чертеж.	Стадия	Масса	Масштаб
					Р	27,8	1:5
Разраб.	Панков				Лист	Листов 1	
Пров.	Степанова				ИНСТИТУТ ПРОЕКТХИМЗАЩИТА		
Т. контр.	Бурмако						
Гл. конструктор	Продайко			04.88			
Н. контр.	Дарбишкв						
Утв.	Воронова			11.87			

Инв. № подл. | Подпись и дата | Взам. инв. № | Инв. № дубл. | Подпись и дата

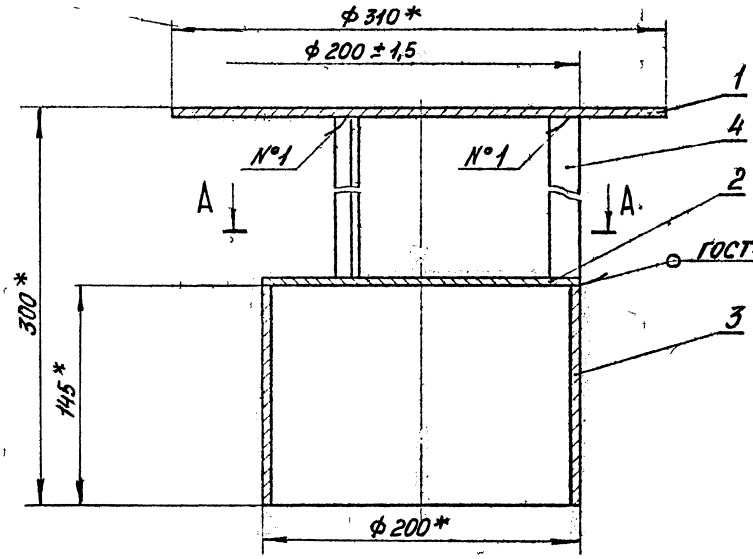

А — А

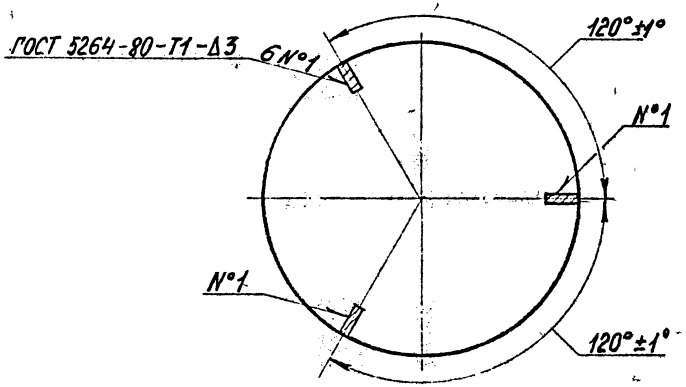

1. Сварные швы герметичны
Контроль сварных швов по ГОСТ 3242-79.
2. * размеры для справок

				1.400-19.1-01.100 СБ		
				Крышка	Стадия: Р	Масса: 5,43	Масштаб: 1:2,5
Разраб.	Панков			Сборочный чертеж	Лист	Листов 1
Пров.	Степанова				ИНСТИТУТ ПРОЕКТХИМЗАЩИТА	
Т. контр.	Бурмака					
Нач. отд.	Пономарева					
Н. контр.	Дорвишев					
Утв.	Воронова					

Инв. № подл. | Подпись и дата | Взам. инв. № | Инв. № дубл. | Подпись и дата

$R_z 40$ (√)

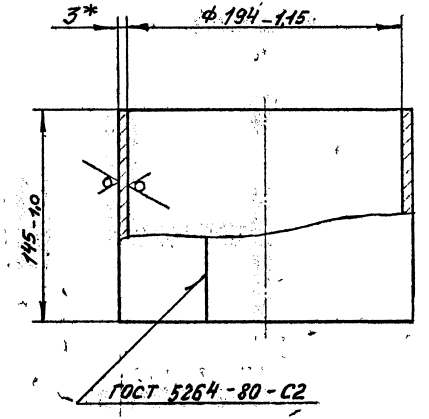

1. Сварной шов герметичен. Контроль сварного шва по ГОСТ 3242-79.
2. * Размер для справок.

				1.400-191-01.102		
				Цилиндр	Стадия	Масса	Масштаб
Разраб.	Панков				Р	2,2	1:2,5
Пров.	Степанова				Лист	Листов 1
Т. Контр.	Бурмако			Б-3. ГОСТ 19903-74	ИНСТИТУТ
Нач. отд	Пономарев			Лист Сталь 10Х17Н13М2Т ГОСТ 5632-72	ПРОЕКТХИМЗАЩИТА
Н. Контр.	Дарвишев				
Утв.	Воронова				

Инв. № подл. | Подпись и дата | Взам. инв. № | Инв. № дубл. | Подпись и дата

Ц00403-02 45

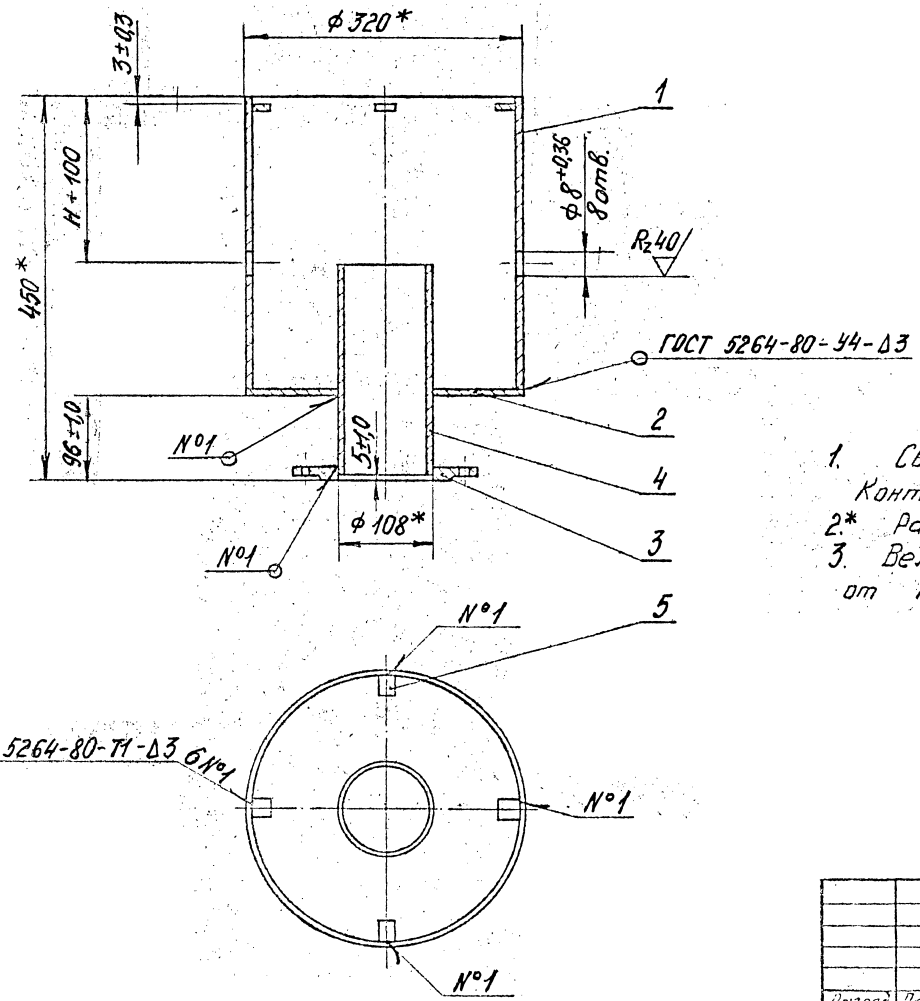

1. Сварные швы герметичны. Контроль сварных швов по ГОСТ 3242-79.
2.* Размеры для справок.
3. Величина Н принимается в зависимости от толщины химзащиты пола.

Разраб.	Панков		
Пров.	Степанова		
Т. контр.	Бурмако		
Нач. отд.	Пономарева		
Н. контр.	Дорвишев		
Утв.	Воронова		

1.400-19.1-01.200 СБ

Стакан.

Сборочный чертеж

Стадия	Масса	Масштаб
Р	15,9	1:5
Лист	Листов 1	

ИНСТИТУТ ПРОЕКТХИМЗАЩИТА

Инв. № подл. | Подпись и дата | Взам. инв. № | Инв. № дубл. | Подпись и дата

$R_z 40$ (√)

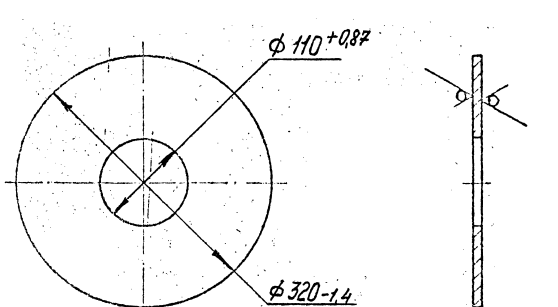

* Размер для справок.

				1.400-19.1-01.201		
Разраб.	Панков			Дно	Стадия: Р	Масса: 18	Масштаб: 1:5
Пров.	Степанова				Лист	Листов 1
Т.контр.	Бурмако					
Нач.отд.	Пономарева					
Н.контр.	Дарбишев					
Утв.	Боронова					

Лист Б-3 ГОСТ 19903-74
Сталь 10Х18Н13М2Т ГОСТ 5632-72

ИНСТИТУТ ПРОЕКТХИМЗАЩИТА

Инв.№ подл. | Подпись и дата | Взам. инв.№ | Инв.№ дубл. | Подпись и дата

$R_z 40$

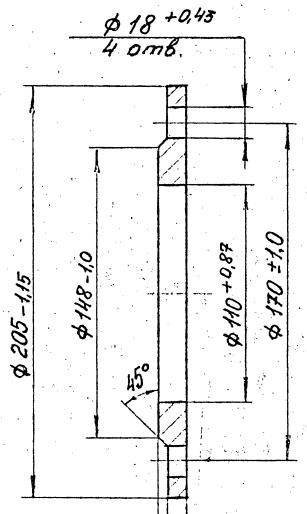

				1.400-19.1-01.202		
Разраб.	Панков			Фланец	Стадия: Р	Масса: 22	Масштаб: 1:2
Пров.	Степанова				Лист	Листов
Т.контр.	Бурмако					
Нач.отд.	Пономарева					
Н.контр.	Дарбишев					
Утв.	Боронова					

Сталь 10Х17Н13М2Т ГОСТ 5632-72

ИНСТИТУТ ПРОЕКТХИМЗАЩИТА

Инв.№ подл. | Подпись и дата | Взам. инв.№ | Инв.№ дубл. | Подпись и дата

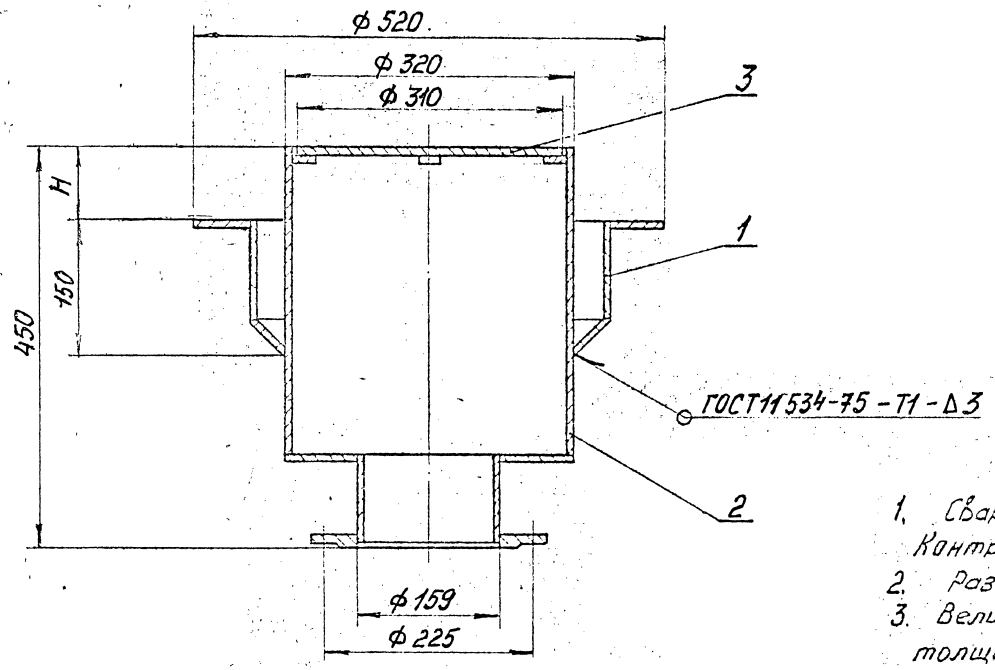

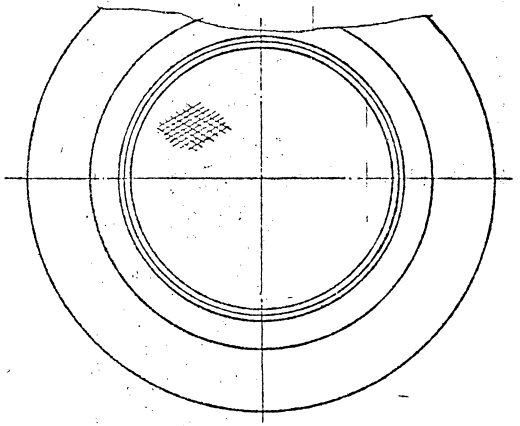

1. Сварной шов герметичен.
   Контроль сварного шва по ГОСТ 3242-79.
2. Размеры для справок.
3. Величина H принимается в зависимости от толщины химзащиты пола.

				1.400-19.1-02.000 СБ			
Разраб.	Пенков			Трап из коррозионно-стойкой стали Ду 150 без гидрозатвора 1Тр150К	Стадия	Масса	Масштаб
Пров.	Степанова				Р	24,0	1:5
Т.контр.	Бурмако			Сборочный чертеж	Лист	Листов 1	
Н.контр.	Провайпо		01.88		ИНСТИТУТ ПРОЕКТХИМЗАЩИТА		
Н.контр.	Дарбишев						
Утв.	Воронова		10.88				

Инв. № подл. | Подпись и дата | Взам. инв. № | Инв. № дубл. | Подпись и дата

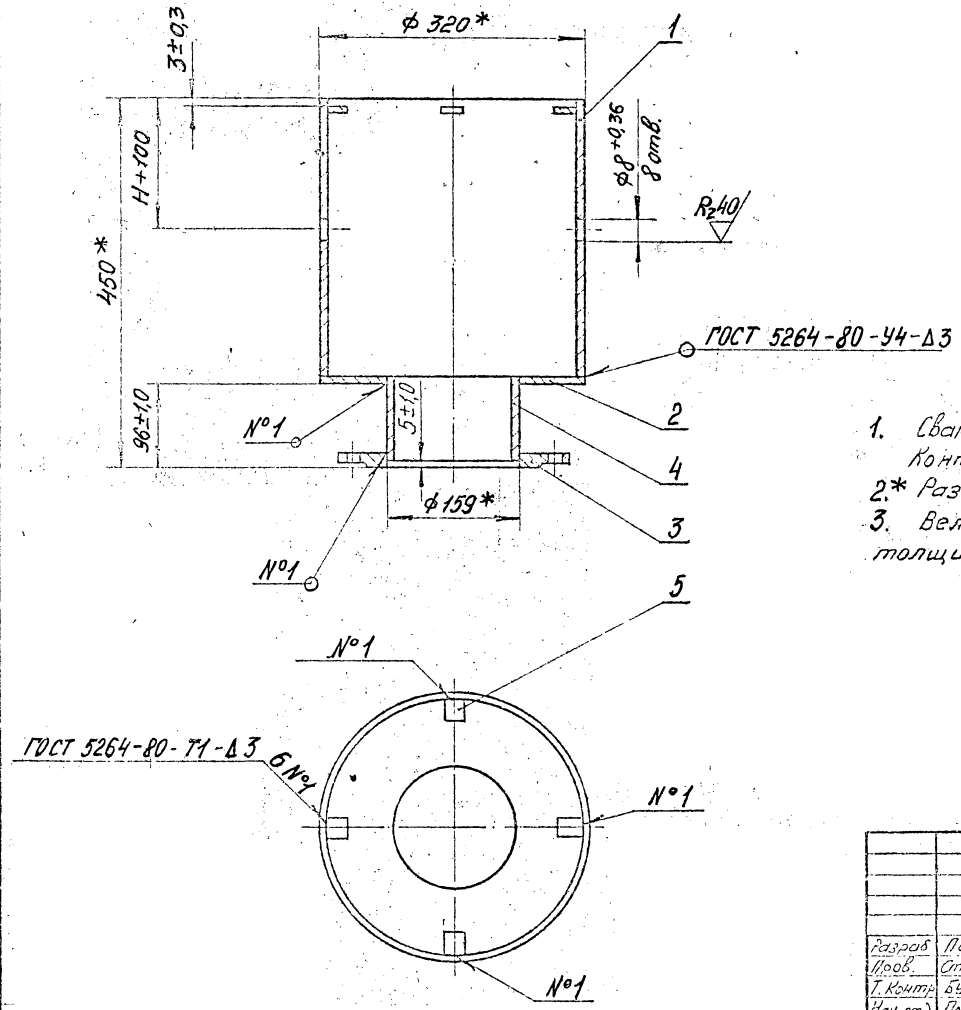

1. Сварные швы герметичны. Контроль сварных швов по ГОСТ 3242-79.
2.* Размеры для справок.
3. Величина H принимается в зависимости от толщины химзащиты пола.

				1.400-19.1-02.100 СБ	
				Стакан	Стадия: Р; Масса: 17,5; Масштаб: 1:5
Разраб.	Панков В.				Лист; Листов 1
Пров.	Степанова			Сборочный чертеж	
Т. контр.	Бурмако				ИНСТИТУТ ПРОЕКТХИМЗАЩИТА
Нач. отд.	Пономарёв				
Н. контр.	Дарвишев				
Утв.	Воронова				

Инв. № подл. | Подпись и дата | Взам. инв. № | Инв. № дубл. | Подпись и дата

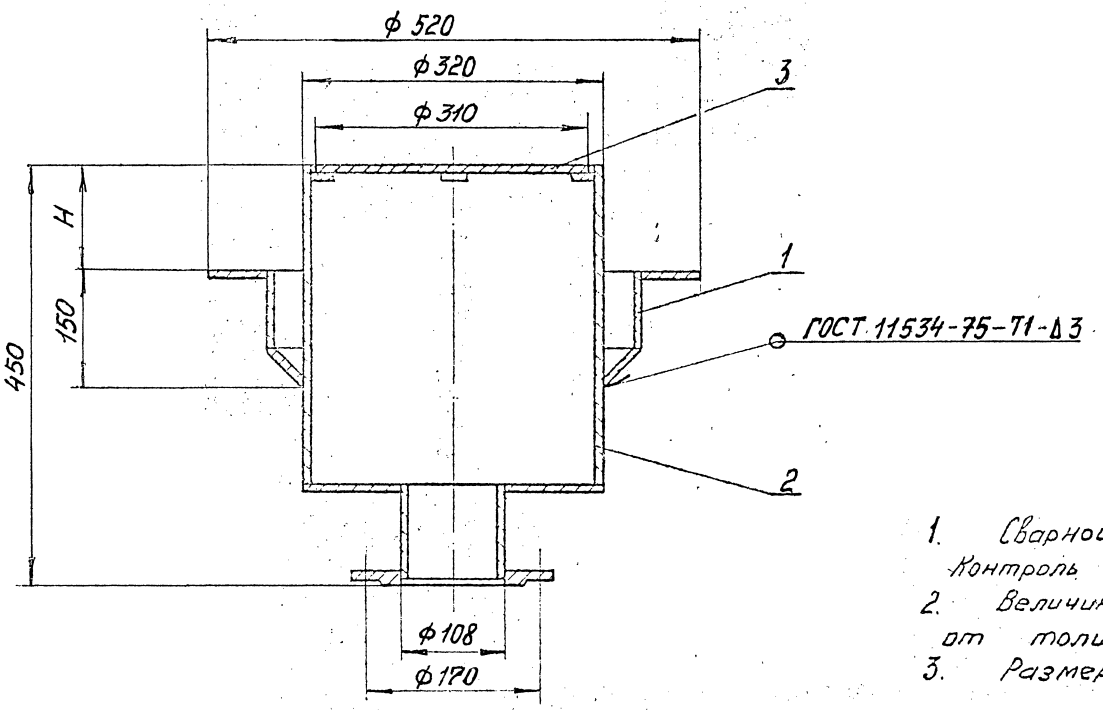

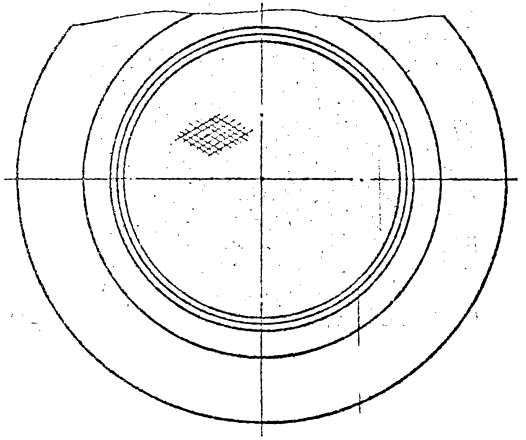

1. Сварной шов герметичен. Контроль сварных швов по ГОСТ 3242-79.
2. Величина H принимается в зависимости от толщины химзащиты пола.
3. Размеры для справок.

				1.400-19.1-03.000 СБ		
				Трап из коррозионно-стойкой стали Ду100 без гидрозатвора. 1Тр100К	Стадия	Масса	Масштаб
Разраб.	Панков				Р	22,0	1:5
Пров.	Степанова				Лист	Листов 1	
Т. контр.	Бурмако			Сборочный чертеж	ИНСТИТУТ ПРОЕКТХИМЗАЩИТА		
Гл. констр.	Продайко			01.88			
Н. контр.	Дарбишев						
Утв.	Воронова			01.88			

Инв. № подл. | Подпись и дата | Взам. инв. № | Инв. № дубл. | Подпись и дата

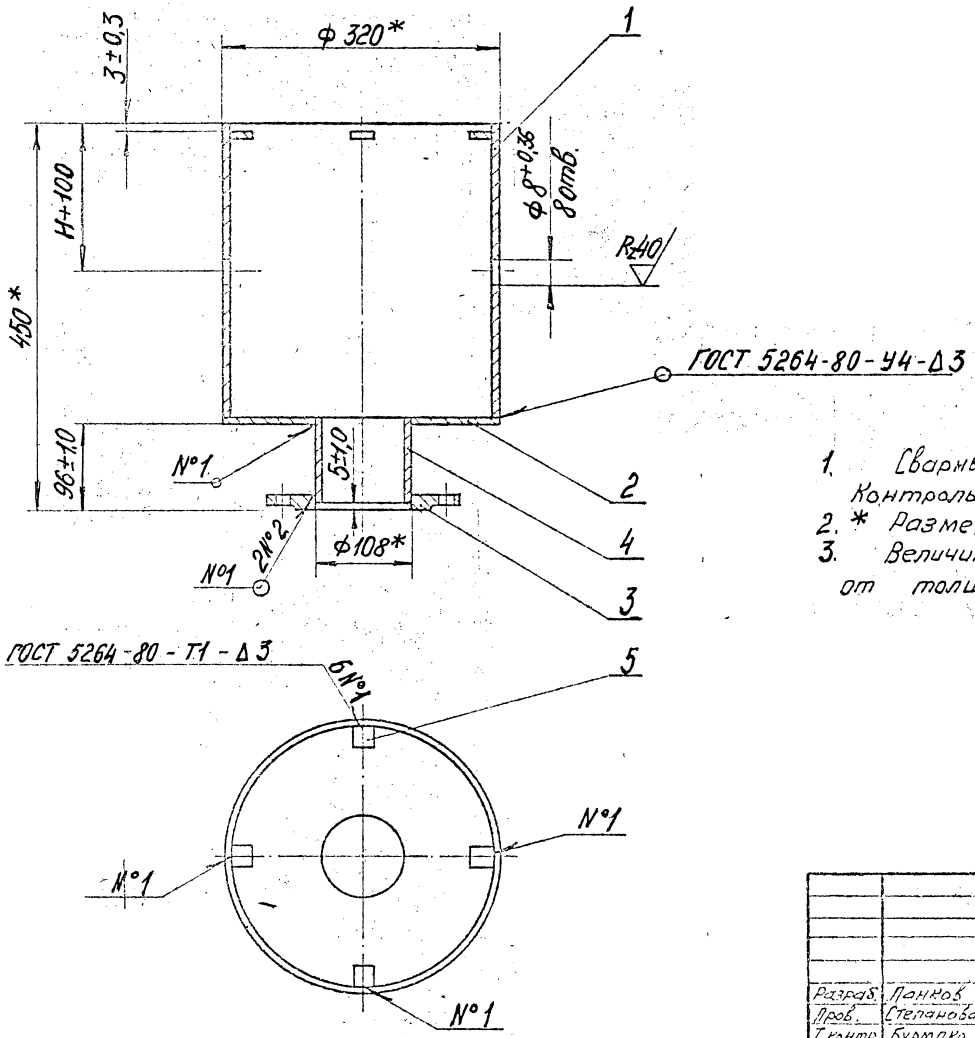

1. Сварные швы герметичны.
   Контроль сварных швов по ГОСТ 3242-79.
2. * Размеры для справок.
3. Величина Н принимается в зависимости от толщины химзащиты пола.

				1.400-19.1-03.100 СБ		
Разраб.	Панков			Стакан.	Стадия	Масса.	Масштаб
Пров.	Степанова				Р	15,5	1:5
Т.контр	Бурмако			Сборочный чертеж.	Лист.	Листов 1
Нач отд.	Пономарева					
Н.контр.	Парвишев				ИНСТИТУТ ПРОЕКТХИМЗАЩИТА	
Утв.	Воронова					

Инв. № подл. | Подпись и дата | Взам. инв. № | Инв. № дубл. | Подпись и дата

Ц00403-02 ST

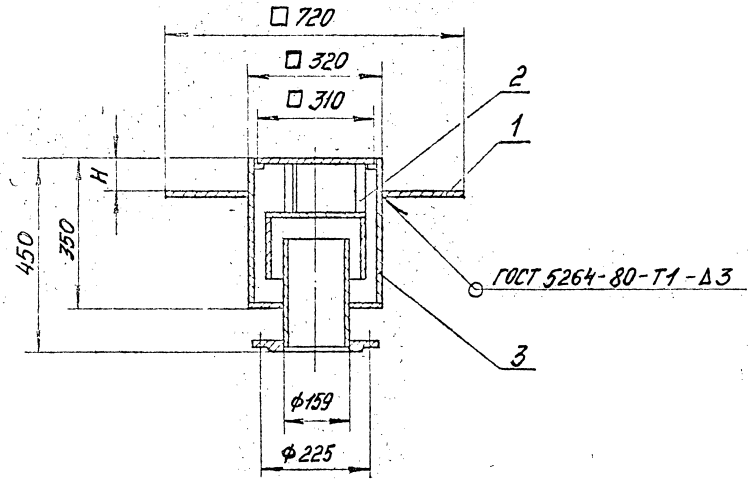

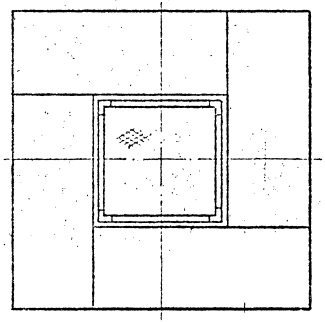

1. Сварной шов герметичен.
   Контроль сварного шва по ГОСТ 3242-79.
2. Размеры для справок.
3. Величина Н принимается в зависимости от толщины химзащиты пола.

				1.400-19.1-04.000 СБ			
				Трап прямоугольный из коррозионностойкой стали Ду150 с гидрозатвором. 2Тр.150 КГ Сборочный чертеж.	Стадия	Масса	Масштаб
Разраб.	Панков				Р	34,9	1:10
Пров.	Степанова				Лист	Листов 1	
Т. контр	Бурмако				ИНСТИТУТ ПРОЕКТХИМЗАЩИТА		
Гл. констр	Правайко						
Н. контр	Дарбишев						
Утв	Воронов						

Инв. № подл. | Подпись и дата | Взам. инв. № | Инв. № дубл. | Подпись и дата

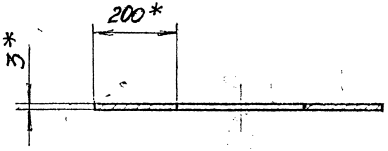

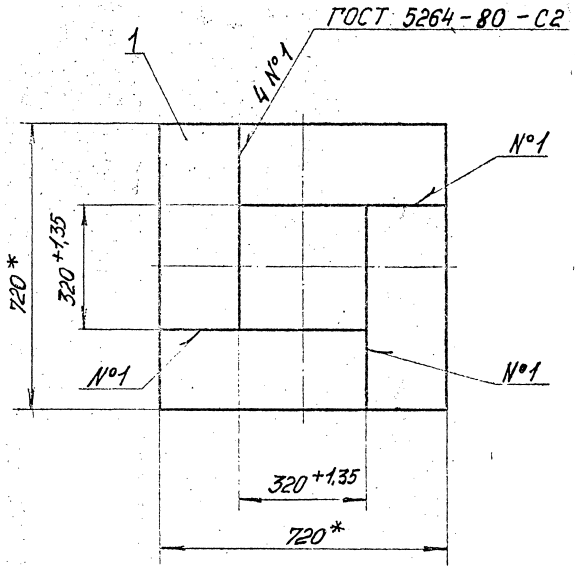

1. Сварной шов герметичен.
   Контроль сварного шва по ГОСТ 3242-79.
2.* Размеры для справок.

				1.400-19.1-04.100 СБ	
Разраб.	Панков			Фартук.	Стадия: Р; Масса: 98; Масштаб: 1:10
Пров.	Степанов				
Т.контр.	Бурмако			Сборочный чертеж	Лист; Листов 1
Нач.отд.	Пономарёв				ИНСТИТУТ ПРОЕКТХИМЗАЩИТА
Н.контр.	Карышев				
Утв.	Воронова				

Инв.№ подл. | Подпись и дата | Взам.инв.№ | Инв.№ дубл. | Подпись и дата

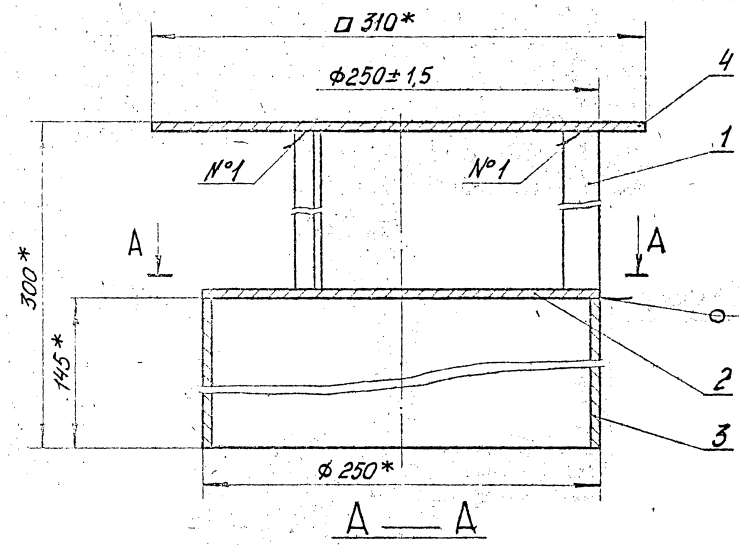

1. Сварные швы герметичны.
   Контроль сварных швов по ГОСТ 3242-79
2.* Размеры для справок.

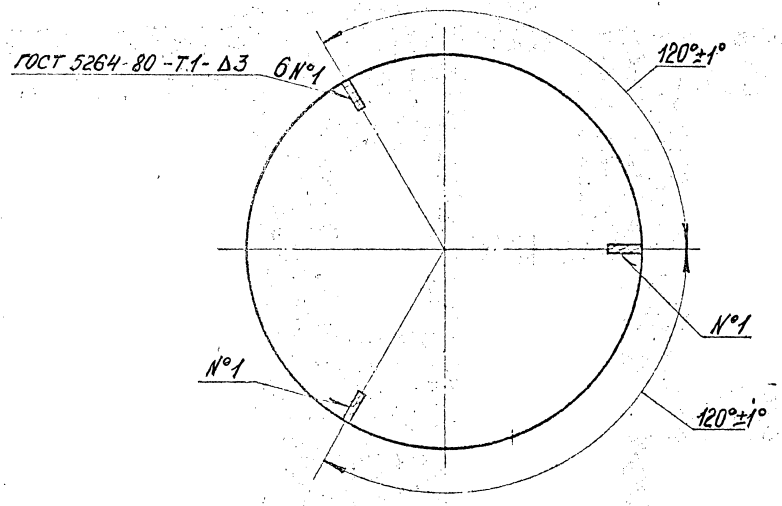

Разраб.	Панков		
Пров.	Степанов		
Т. контр.	Бурмако		
Нач. отд.	Пономарёв		
Н. контр.	Первушов		
Утв.	Воронова		

1.400-19.1-04.200 СБ

Крышка

Сборочный чертеж

Стадия	Масса	Масштаб
Р	7,0	1:2,5
Лист	Листов 1	

ИНСТИТУТ ПРОЕКТХИМЗАЩИТА

Инв. № подл. | Подпись и дата | Взам. инв. № | Инв. № дубл. | Подпись и дата

$R_z 40$ (V)

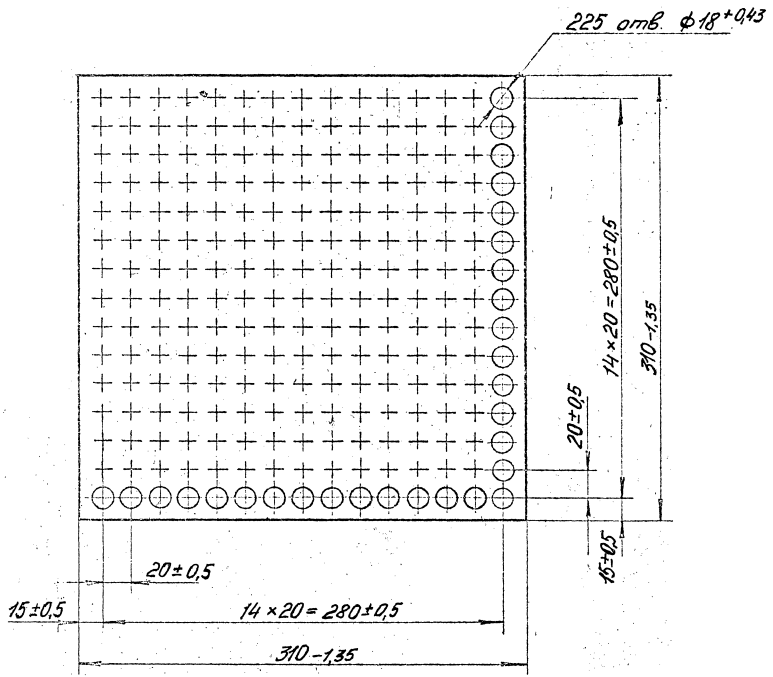

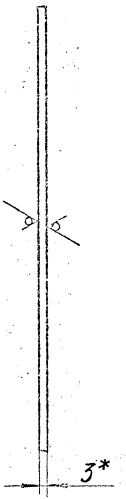

* Размер для справок

				1.400-19.1-04.201		
				Решетка	Стадия: Р	Масса: 23	Масштаб: 1:2,5
Разраб.	Панков				Лист	Листов 1
Пров.	Степанова			Б-3 ГОСТ 19903-74	ИНСТИТУТ	
Т.контр.	Бурмако			Лист Сталь 10Х17Н13М2Т ГОСТ 5632-72	ПРОЕКТХИМЗАЩИТА	
Нач.отд.	Пономарев					
Н.контр.	Дарвишев					
Утв.	Воронова					

Инв.№ подл. | Подпись и дата | Взам.инв.№ | Инв.№ дубл. | Подпись и дата

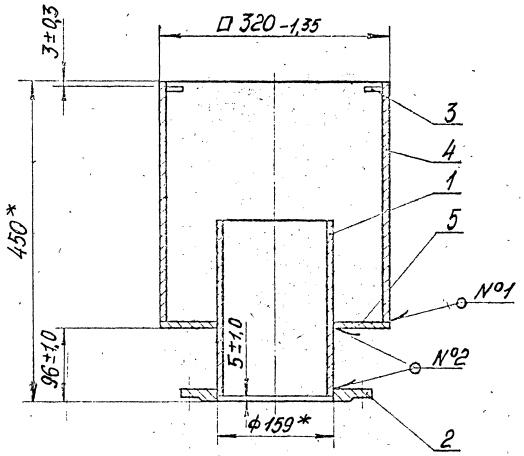

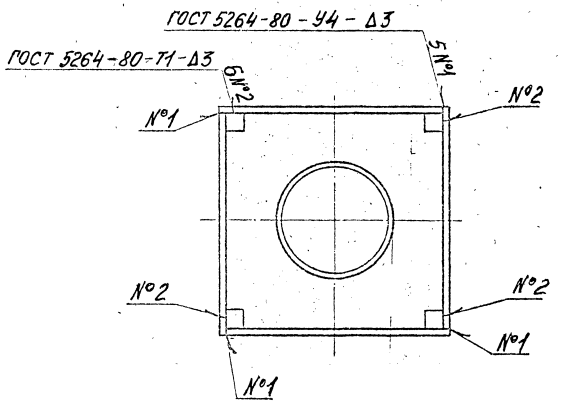

1. Сварные швы герметичны.
   Контроль сварных швов по ГОСТ 3242-79.
2.* Размеры для справок.

				1.400-19.1-04.300 СБ	
				Стакан. Сборочный чертеж	Стадия: Р; Масса: 19,8; Масштаб: 1:5; Лист; Листов 1
Разраб.	Панков				ИНСТИТУТ ПРОЕКТХИМЗАЩИТА
Пров.	Степанова				
Т. контр.	Бурмако				
Нач. отд.	Пономарев				
Н. контр.	Дарвшиев				
Утв.	Воронова				

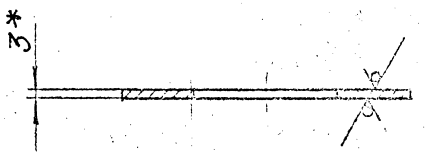

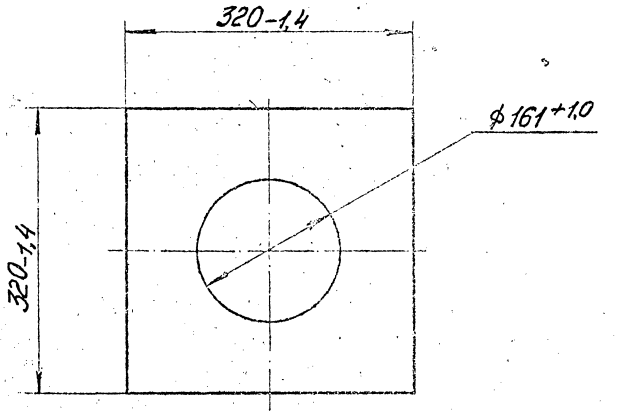

*Размер для справок.

Разраб.	Панков		
Пров.	Степанова		
Т.контр.	Бирмако		
Нач.отд.	Пономарев		
Н.контр.	Барбашев		
Утв.	Воронова		

1.400-19.1 – 04.302

Дно

Стадия	Масса	Масштаб
Р	1,9	1:5

Лист | Листов 1

Б-3 ГОСТ 19903-74
Лист Сталь 10Х17Н13М2Т ГОСТ 5632-72

ИНСТИТУТ ПРОЕКТХИМЗАЩИТА

Инв. № подл. | Подпись и дата | Взам. инв. № | Инв. № дубл. | Подпись и дата

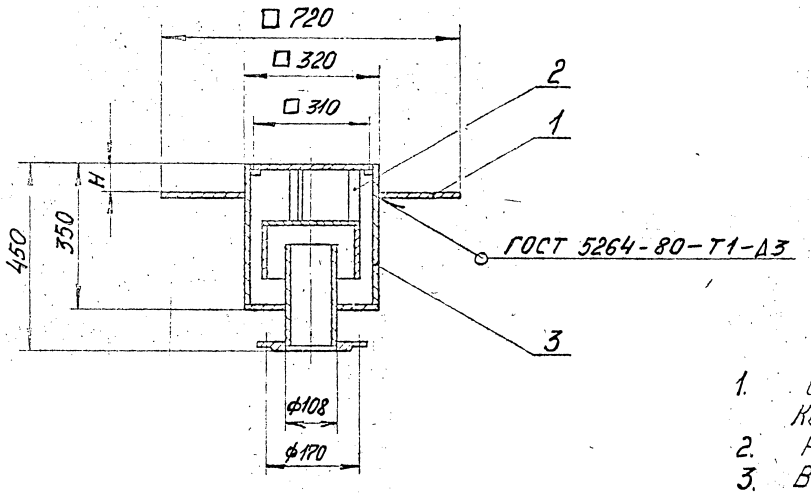

1. Сварной шов герметичен.
   Контроль сварного шва по ГОСТ 3242-79.
2. Размеры для справок.
3. Величина H принимается в зависимости от толщины химзащиты пола.

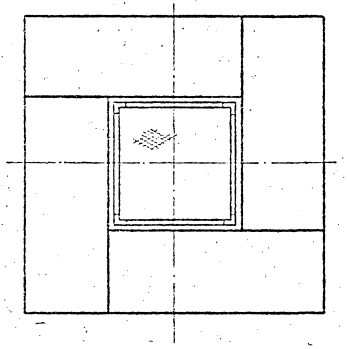

Разраб.	Панков		
Пров.	Степанова		
Т. контр.	Бурмако		
Гл. констр.	Продайко		11.88
Н. контр.	Ларишев		
Утв.	Воронова		11.88

1.400-19.1-05.000 СБ

Трап прямоугольный из коррозионностойкой стали Ду100 с гидрозатвором. 2 Тр. 100 К.Г. Сборочный чертеж.

Стадия	Масса	Масштаб
Р	34,0	1:10
Лист	Листов 1	

ИНСТИТУТ ПРОЕКТХИМЗАЩИТА

Инв. № подл. | Подпись и дата | Взам. инв. № | Инв. № дубл. | Подпись и дата

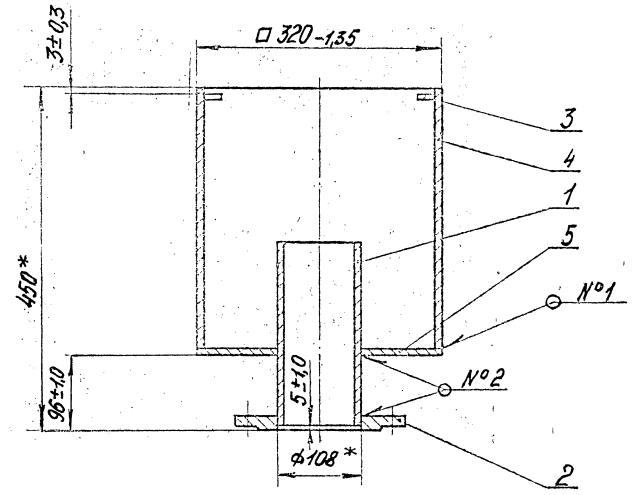

1. Сварные швы герметичны.
   Контроль сварных швов по ГОСТ 3242-79.
2. * Размеры для справок.

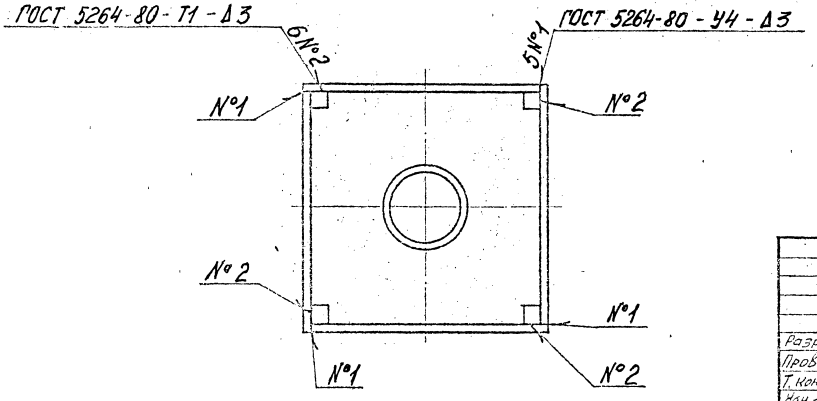

				1.400-19.1-05.300 СБ		
Разраб.	Панков			Стакан	Стадия	Масса	Масштаб
Пров.	Степанова				Р	17,5	1:5
Т. контр.	Бурмако			Сборочный чертеж	Лист	Листов 1
Нач. отд.	Пономарева					
Н. контр.	Дарбинян				ИНСТИТУТ ПРОЕКТХИМЗАЩИТА	
Утв.	Воронова					

Ц.00403-02 59

Инв. № подл. | Подпись и дата | Взам. инв. № | Инв. № дубл. | Подпись и дата

$R_z 40$ (▽)

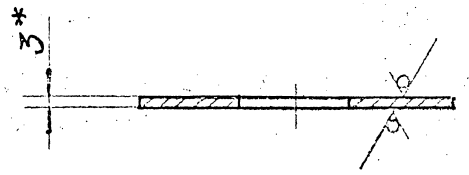

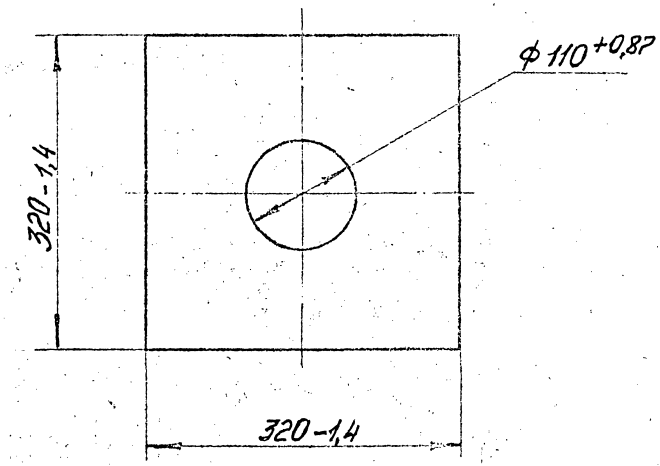

*Размер для справок.

				1.400-191-05.301		
				Дно	Стадия	Масса	Масштаб
					Р	2,0	1:5
Разраб.	Панков				Лист	Листов 1
Пров.	Степанова			Б-3 ГОСТ 19903-74 Сталь 10Х17Н13М2Т ГОСТ 5632-72	ИНСТИТУТ ПРОЕКТХИМЗАЩИТА	
Т. контр.	Бурмако					
Нач. отд.	Пономарев					
Н. контр.	Ларвишев					
Утв.	Воронова					

Инв. № подл. | Подпись и дата | Взам. инв. № | Инв. № дубл. | Подпись и дата

Инв. № подл. | Подпись и дата | Взам. инв. № | Инв. № дубл. | Подпись и дата

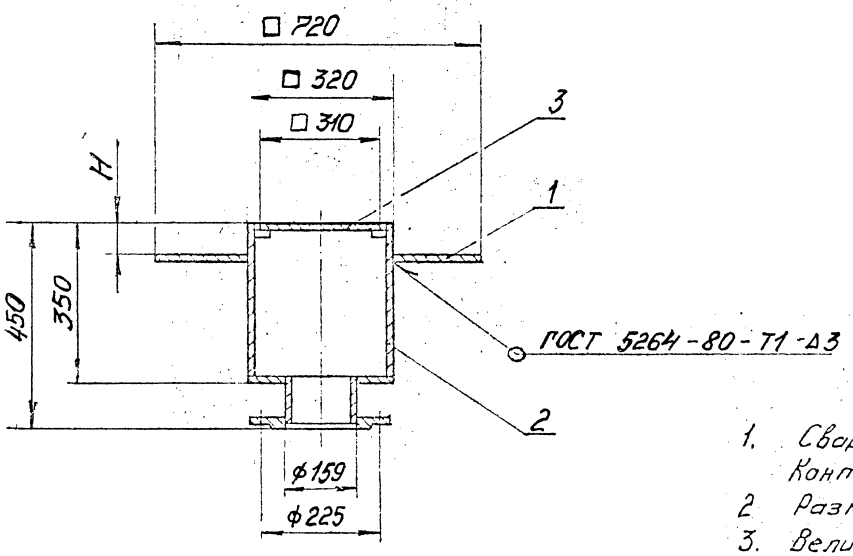

1. Сварной шов герметичен.
   Контроль сварного шва по ГОСТ 3242-79.
2. Размеры для справок.
3. Величина Н принимается в зависимости от толщины хим.защиты пола.

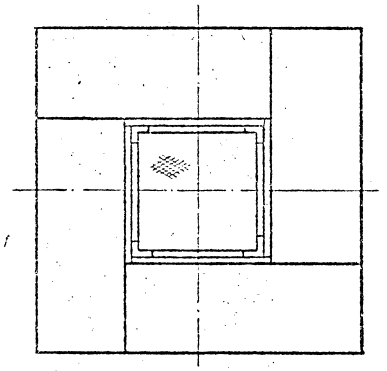

				1.400-19.1-06.000 СБ			
				Трап прямоугольный из коррозионностойкой стали Ду150 без гидрозатвора. 2 Тр. 150 К. Сборочный чертеж	Стадия	Масса	Масштаб
Разраб.	Панков				Р	293	1:10
Пров.	Степанова				Лист	Листов 1	
Т.контр.	Бурмако				ИНСТИТУТ ПРОЕКТХИМЗАЩИТА		
Гл.контр.	Продайко		21.11				
Н.контр.	Царвишев						
Утв.	Воронова		21.11				

Инв. № подл. | Подпись и дата | Взам. инв. № | Инв. № дубл. | Подпись и дата

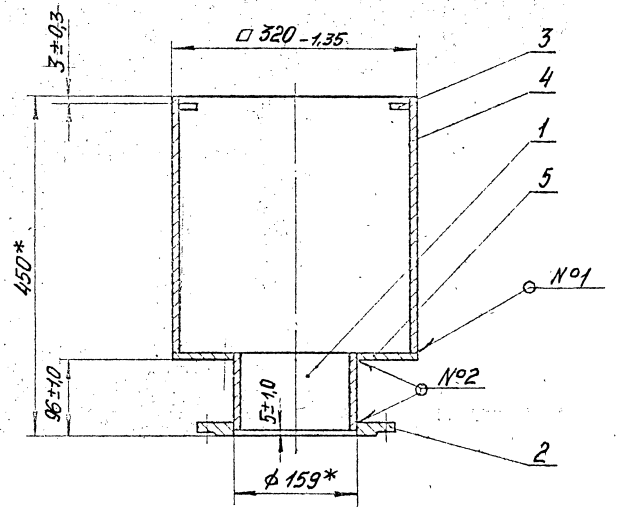

1. Сварные швы герметичны.
   Контроль сварных швов по ГОСТ 3242-79.
2.* Размеры для справок.

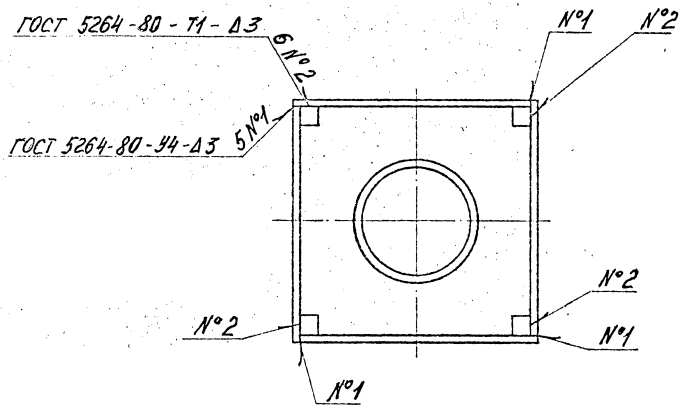

				1.400-19.1-06.100 СБ	
Разраб.	Панков			Стакан сборочный чертеж	Стадия: Р; Масса: 17,8; Масштаб: 1:5
Пров.	Степанова				Лист; Листов 1
Т.контр.	Бумажо				ИНСТИТУТ ПРОЕКТХИМЗАЩИТА
Нач.отд.	Пономарёв				
Н.контр.	Гарвишев				
Утв.	Воронова				

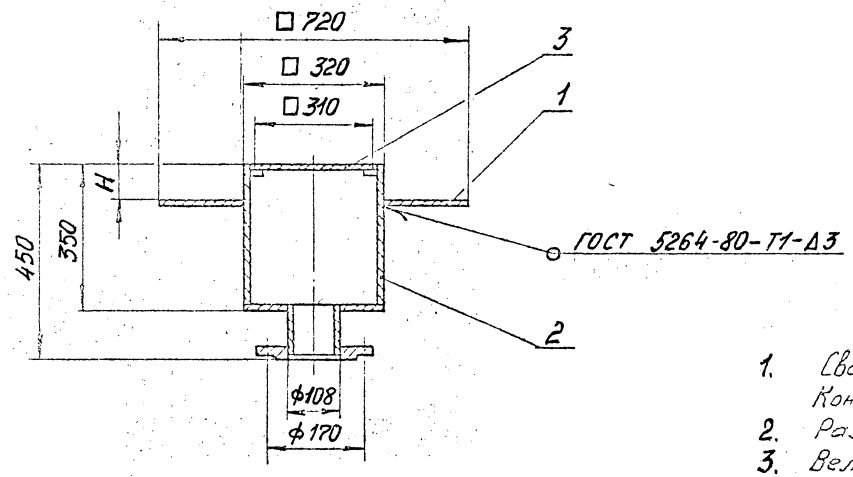

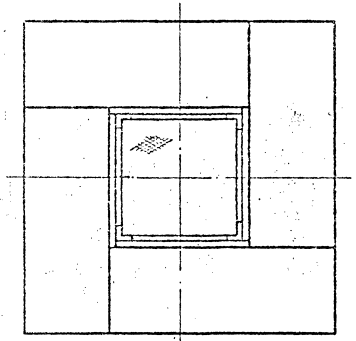

1. Сварной шов герметичен.
   Контроль сварного шва по ГОСТ 3242-79.
2. Размеры для справок.
3. Величина H принимается в зависимости от толщины химзащиты пола.

				1.400-19.1 – 07.000 СБ			
Разраб.	Панков			Трап прямоугольный из коррозионностойкой стали Ду100 без гидрозатвора. 2 Тр 100 К Сборочный чертеж	Стадия	Масса	Масштаб
Пров.	Степанова				Р	28,6	1:10
Т.контр.	Бурмако				Лист	Листов 1	
Гл.конст.	Пробайко				ИНСТИТУТ ПРОЕКТХИМЗАЩИТА		
Н.контр.	Дорошев						
Утв.	Зоранова						

Инв. № подл. | Подпись и дата | Взам. инв. № | Инв. № дубл. | Подпись и дата

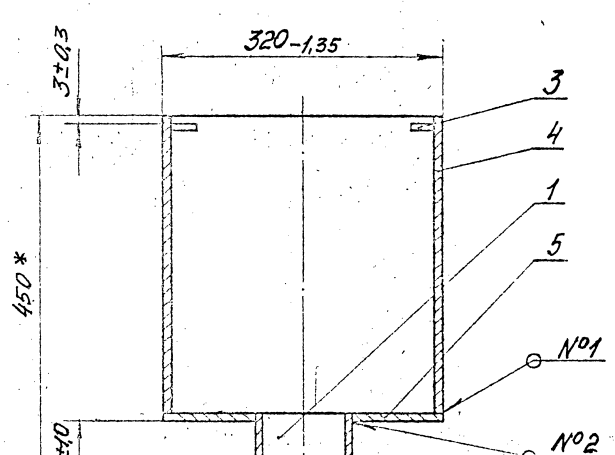

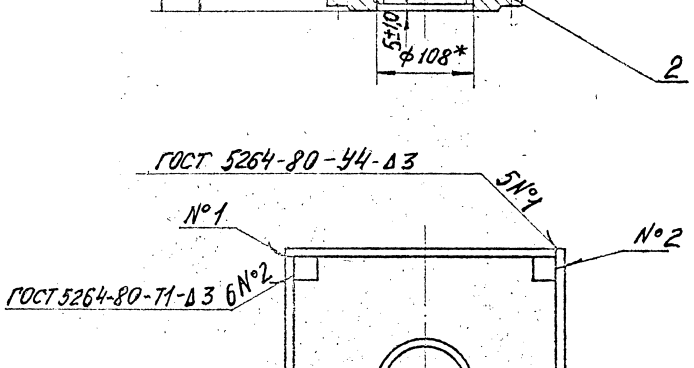

1. Сварные швы герметичны.
   Контроль сварных швов по ГОСТ 3242-79.
2.* Размеры для справок.

				1.400-191-07.100 СБ			
Разраб.	Ланков			Стакан	Стадия	Масса	Масштаб
Пров.	Степанова				Р	16,4	1:5
Т.контр.	Бурмако			Сборочный чертеж.	Лист	Листов 1	
Нач.отд.	Пономарева				ИНСТИТУТ ПРОЕКТХИМЗАЩИТА		
Н.контр.	Харшиев						
Утв.	Воронова						

Инв. № подл. | Подпись и дата | Взам. инв. № | Инв. № дубл. | Подпись и дата

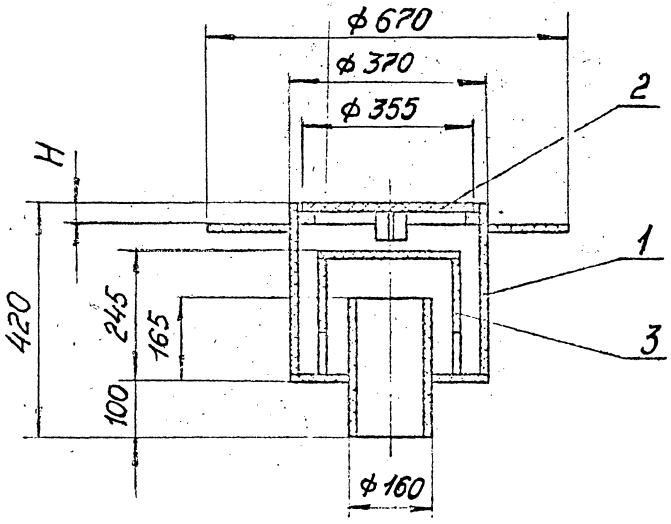

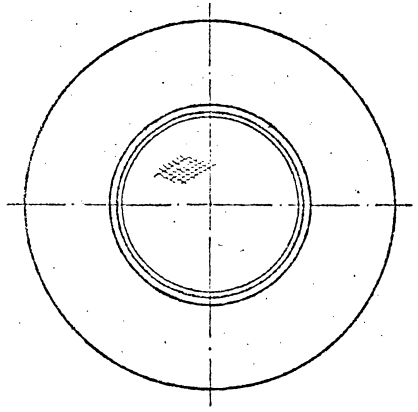

1. Производство работ по изготовлению винипластового трапа выполнять в соответствии с инструкцией № 12 „Сборника инструкций по защите от коррозии." ВСН 214-82 / ММСС СССР
2. Величина H принимается в зависимости от толщины химзащиты пола.
3. Размеры для справок.

				1.400-19.1-08	000 СБ		
				Трап винипластовый Ду150 с гидрозатвором 1Тр 150 ВГ	Стадия	Масса	Масштаб
					Р	10,4	1:10
				Сборочный чертеж	Лист	Листов 1	
Разраб.	Панков				ИНСТИТУТ ПРОЕКТХИМЗАЩИТА		
Пров.	Степанов						
Т.контр.	Бурмако						
Гл.констр.	Провайко						
Н.контр.	Дарьишев						
Утв.	Воронова						

Инв. № подл. | Подпись и дата | Взам. инв. № | Инв. № дубл. | Подпись и дата

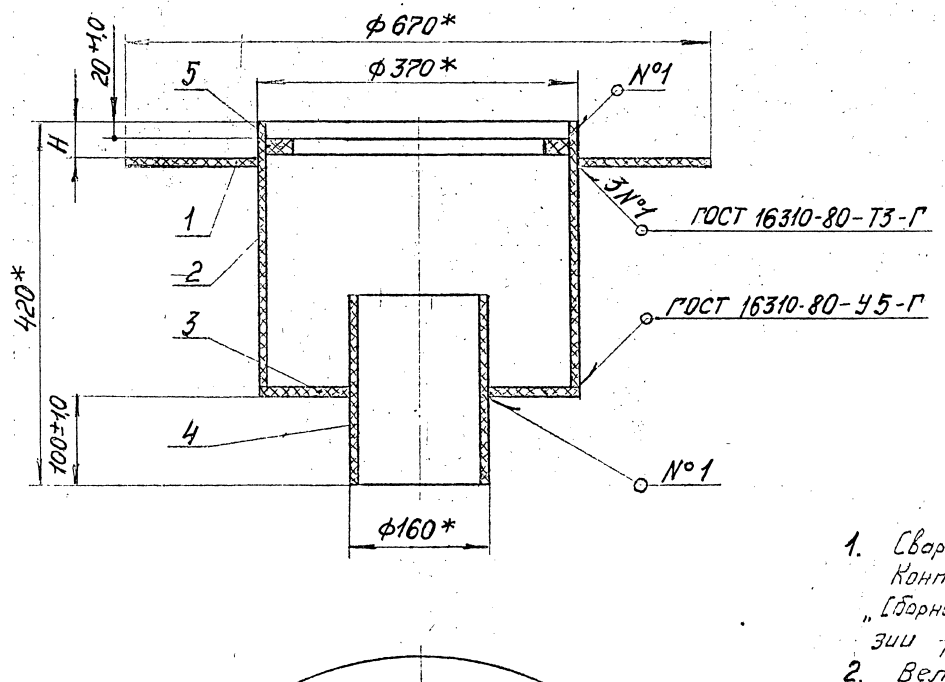

1. Сварные швы герметичны.
   Контроль сварных швов согласно инструкции №12 „Сборника инструкций по защите от корро-зии ВСН 214-82 ММСС СССР и ГОСТ 16971-71.
2. Величина H принимается в зависимости от толщины химзащиты пола.
3. * Размеры для справок.

				1.400-19.1-08.100 СБ		
Разраб.	Панков			Корпус	Стадия	Масса	Масштаб
Пров.	Степанов				Р	6,14	1:5
Т.контр.	Бурмако			Сборочный чертеж	Лист	Листов 1
Нач.отд.	Пономарева					
Н.контр.	Дарвишев				ИНСТИТУТ ПРОЕКТХИМЗАЩИТА	
Утв.	Воронова		28.12.87			

Подп. и дата | Инв. № подл. | Взам. инв. № | Инв. № дубл. | Подп. и дата

$R_z 80$ (√)

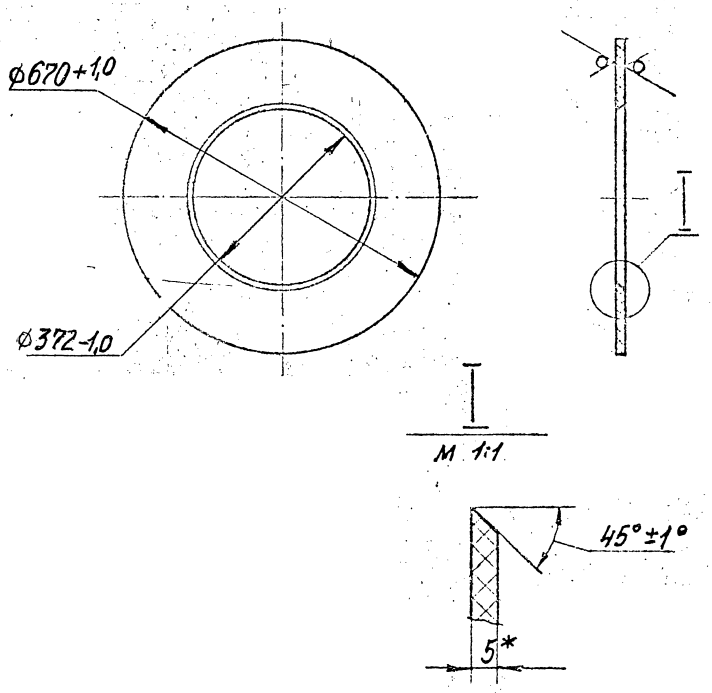

* Размер для справок.

1.400-19.1-08.101

Фартук

Стадия	Масса	Масштаб
Р	1,65	1:10
Лист	Листов 1	

Лист винипласта ВНЭ 670×670×5 ГОСТ 9639-71

ИНСТИТУТ ПРОЕКТХИМЗАЩИТА

Разраб.	Панков	
Пров.	Степанова	
Т. контр.	Бурмако	
Нач. отд.	Пономарева	
Н. контр.	Дарьишев	
Утв.	Воронова	

$R_z 80$ (√)

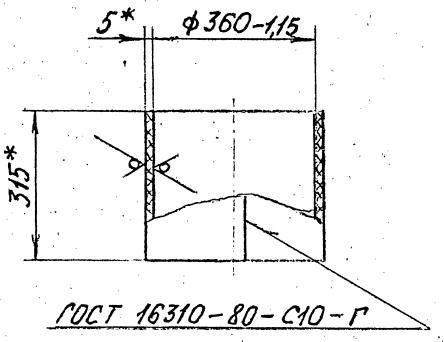

Заготовка
М 1:10

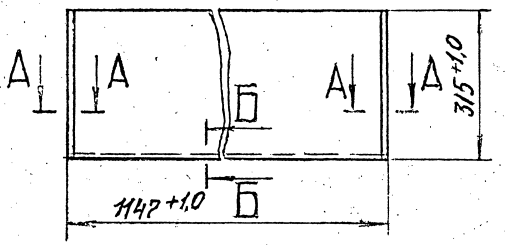

А — А
М 1:1

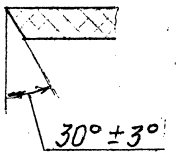

Б — Б
М 1:1



* Размеры для справок.

1.400-19.1-08.102

Обечайка

Стадия	Масса	Масштаб
Р	2,6	1:10
Лист	Листов 1	

Лист винипласта ВНЭ 1147×315×5 ГОСТ 9639-71

ИНСТИТУТ ПРОЕКТХИМЗАЩИТА

Разраб.	Панков	
Пров.	Степанова	
Т. контр.	Бурмако	
Нач. отд.	Пономарева	
Н. контр.	Дарьишев	
Утв.	Воронова	

Инв. № подл. | Подпись и дата | Взам. инв. № | Инв. № дубл. | Подпись и дата

$R_z 80$ (√)

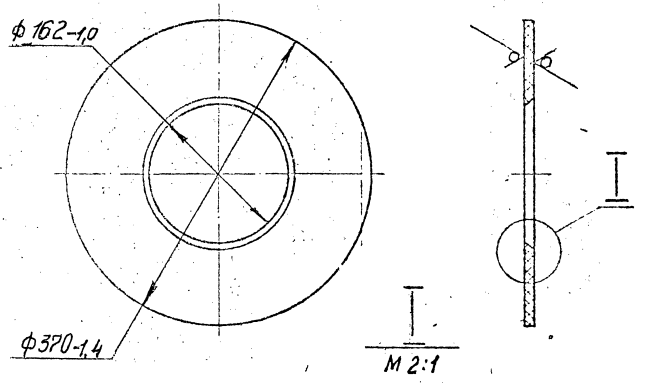

*Размер для справок.

			1.400-19.1-08.103		
			Днище	Стадия: Р	Масса: 0,23	Масштаб: 1:5
Разраб.	Панков			Лист	Листов 1
Пров.	Степанова		Лист винипласта ВНЭ 370×370×5 ГОСТ 9639-71	ИНСТИТУТ ПРОЕКТХИМЗАЩИТА	
Т.контр.	Бурмако				
Нач.отд.	Пономарёв				
Н.контр.	Царевичев				
Утв.	Воронова				

Инв. № подл. | Подпись и дата | Взам. инв. № | Инв. № дубл. | Подпись и дата

$R_z 80$ (√)

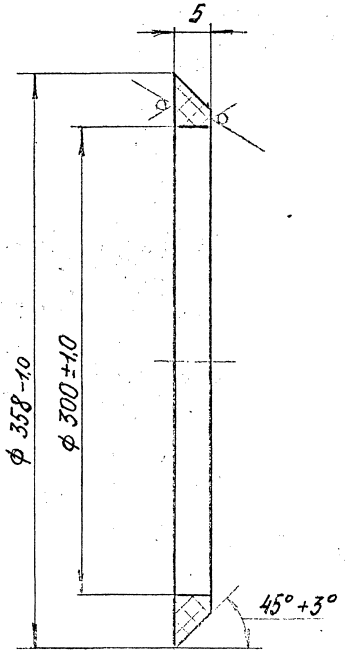

*Размер для справок.

			1.400-19.1-08105		
			Кольцо	Стадия: Р	Масса: 0,2	Масштаб: 1:2,5
Разраб.	Панков			Лист	Листов 1
Пров.	Степанова		Лист винипласта ВНЭ 358×358×5 ГОСТ 9639-71	ИНСТИТУТ ПРОЕКТХИМЗАЩИТА	
Т.контр.	Бурмако				
Нач.отд.	Пономарёв				
Н.контр.	Царевичев				
Утв.	Воронова				

Инв. № подл. | Подпись и дата | Взам. инв. № | Инв. № дубл. | Подпись и дата

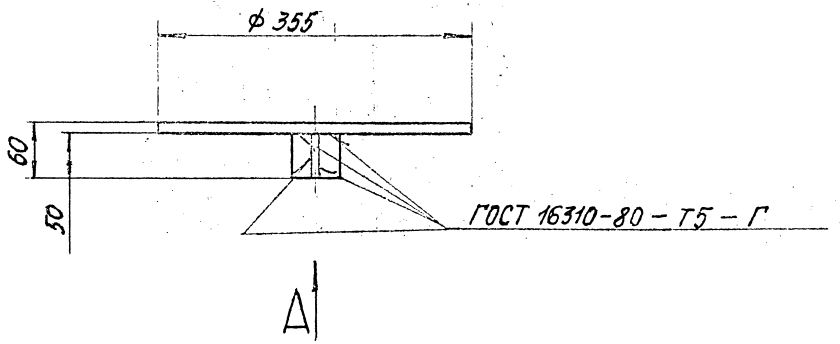

Вид А

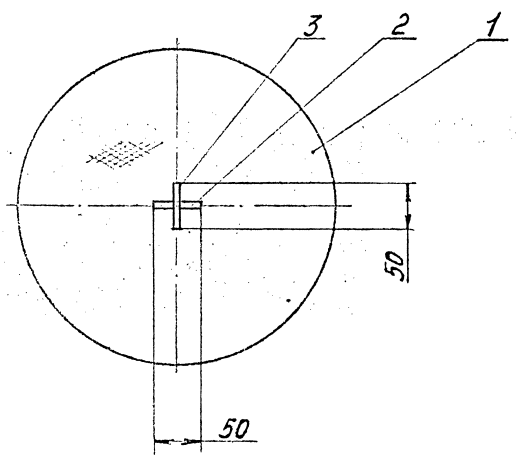

1. Сварные швы герметичны.
   Контроль сварных швов согласно инструкции №12 „Сборника инструкций по защите от коррозии" ВСН 214-82 ММСС СССР и ГОСТ 16971-71.

2 Размеры для справок.

				1.400-19.1-08.200 СБ		
Разраб.	Панков			Решетка.	Стадия	Масса	Масштаб
Пров.	Степанов				Р	1,4	1:5
Т.Контр.	Бурмако			Сборочный чертеж	Лист	Листов 1
Нач.отд.	Пономарев				ИНСТИТУТ ПРОЕКТХИМЗАЩИТА	
Н.контр.	Первышев					
Утв.	Воронова					

Инв.№подл. | Подпись и дата | Взам.инв.№ | Инв.№дубл. | Подпись и дата

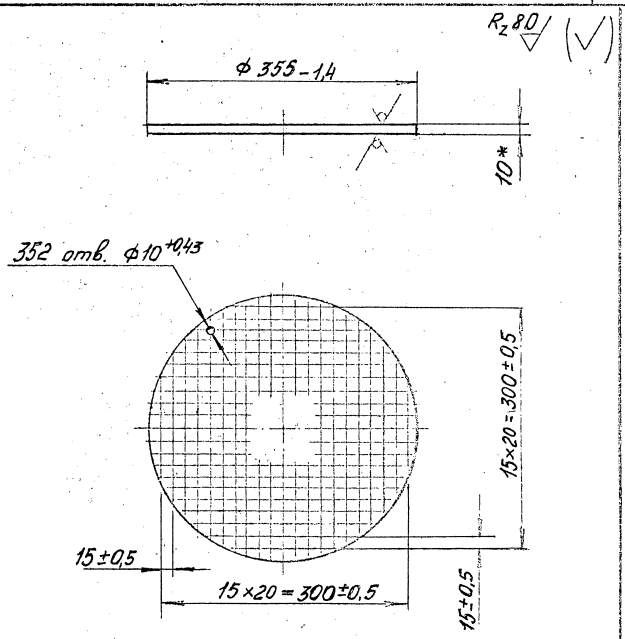

*Размер для справок.

Разраб.	Панков В.		
Пров.	Степанова		
Т.контр.	Бурмако		
Нач. отд.	Пономарева		
Н. контр.	Дарьинск		
Утв.	Воронова		

1.400-19.1-08.201

Решетка

Стадия	Масса	Масштаб
Р	1,33	1:5

Лист	Листов 1

Лист винипласта ВН 355×355×10 ГОСТ 9639-71

ИНСТИТУТ ПРОЕКТХИМЗАЩИТА

Инв. № подл. | Подпись и дата | Взам. инв. № | Инв. № дубл. | Подпись и дата

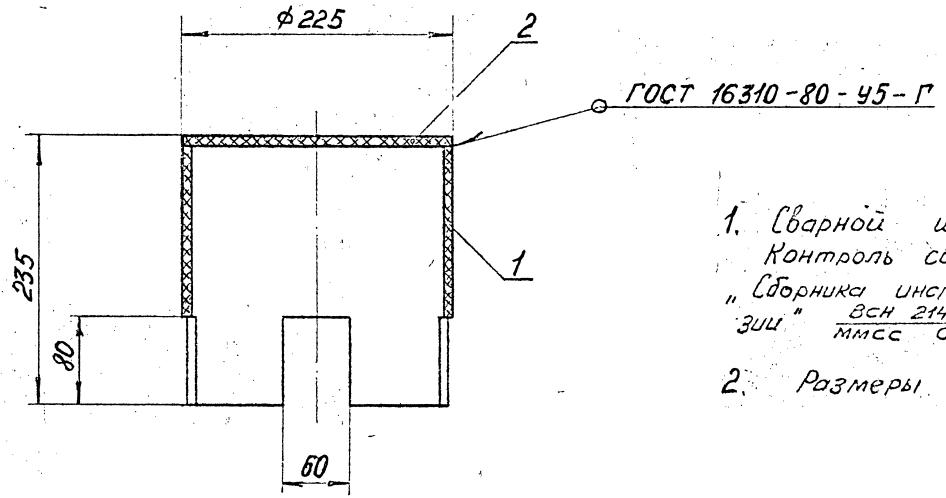

1. Сварной шов герметичен.
Контроль сварных швов согласно инструкции № 12 „Сборника инструкций по защите от коррозии" ВСН 214-82 / ММСС СССР и ГОСТ 16971-71.

2. Размеры для справок.

Разраб.	Панков		1.400-19.1-08.300 СБ			
Пров.	Степанова		Стакан.	Стадия	Масса	Масштаб
Т.контр.	Бурмако		Сборочный чертеж	Р	2,9	1:5
Нач.отд.	Пономарева			Лист	Листов 1	
Н.контр.	Дарвишев			ИНСТИТУТ ПРОЕКТХИМЗАЩИТА		
Утв.	Воронова					

Инв. № подл. | Подпись и дата | Взам. инв. № | Инв. № дубл. | Подпись и дата

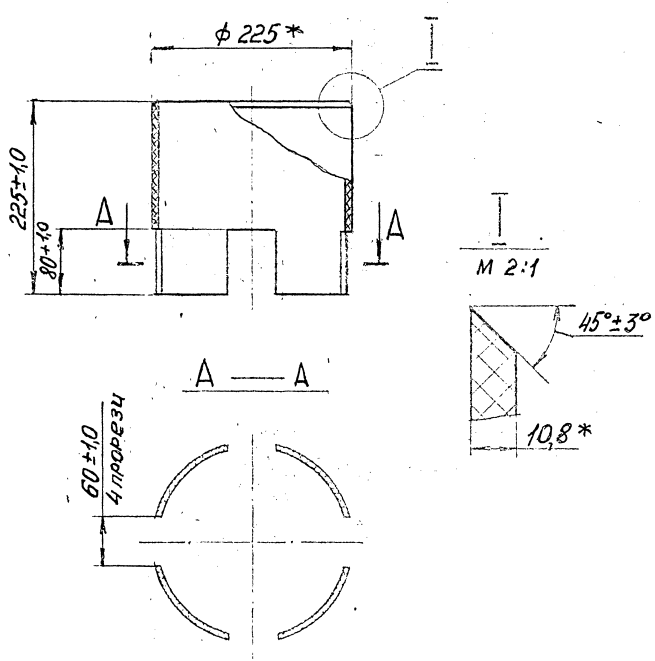

* Размеры для справок.

Разраб.	Панков		
Пров.	Степанов		
Т. контр.	Бурмако		
Нач. отд.	Пономарёв		
Н. контр.	Дарвищев		
Утв.	Воронова		

1.400-19.1-08.301

Труба

Стадия	Масса	Масштаб
Р	23.	1:5

Лист | Листов 1

Труба ПВХ 225 Т, Питьевая ТУ 6-19-231-83

ИНСТИТУТ ПРОЕКТХИМЗАЩИТА

Инв. № подл. | Подпись и дата | Взам. инв. № | Инв. № дубл. | Подпись и дата

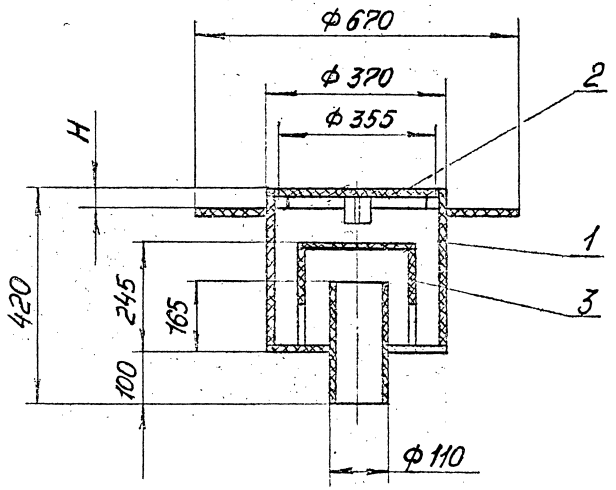

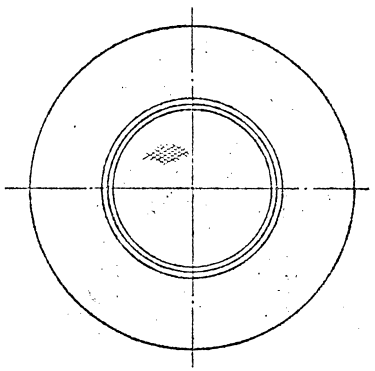

1. Производство работ по изготовлению винипластового трапа выполнять в соответствии с инструкцией № 12 „Сборника инструкций по защите от коррозии" ВСН 214-82 / ММСС СССР.
2. Величина H принимается в зависимости от толщины химзащиты пола.
3. Размеры для справок.

				1.400-19.1-09.000 СБ			
Разраб.	Ланков			Трап винипластовый Ду100 с гидрозатвором 1 Тр 100 В.Г. Сборочный чертеж	Стадия	Масса	Масштаб
Пров.	Степанова				Р	9,74	1:10
Т.контр.	Бурмако				Лист	Листов 1	
Гл.констр.	Продайко				ИНСТИТУТ ПРОЕКТХИМЗАЩИТА		
Н.контр.	Гарбишев						
Утв.	Воронова						

Инв. № подл. | Подпись и дата | Взам. инв. № | Инв. № дубл. | Подпись и дата

Ц00403-02 73

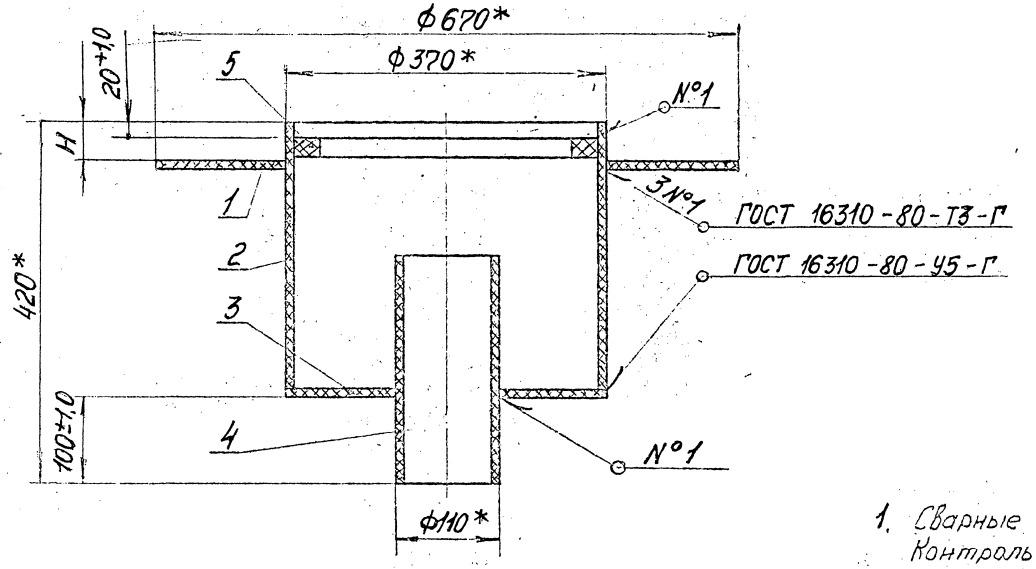

1. Сварные швы герметичны.
   Контроль сварных швов согласна инструкции №12 „Сборника инструкций по защите от коррозии" ВСН 214-82 ММСС СССР и ГОСТ 16971-71.
2. Величина H принимается в зависимости от толщины химзащиты пола.
3.* Размеры для справок.

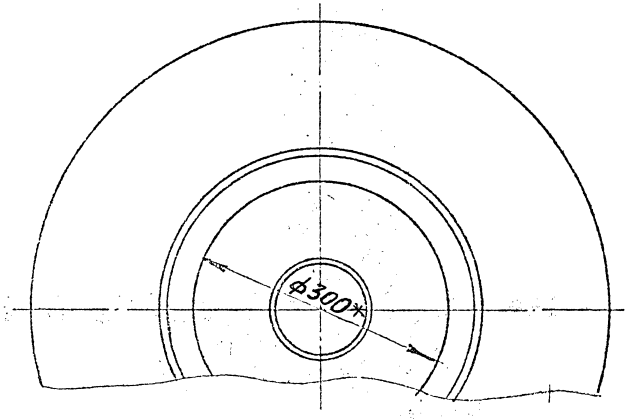

Разраб.	Панков		
Пров.	Степанова		
Т.контр.	Бурмако		
Нач.отд.	Пономарева		
Н.контр.	Дарвишев		
Утв.	Боронова		

1.400-191-09.100 СБ

Корпус.

Сборочный чертеж

Стадия	Масса	Масштаб
Р	5,44	1:5

Лист | Листов 1

ИНСТИТУТ ПРОЕКТХИМЗАЩИТА

Инв.№ подл. | Подпись и дата | Взам.инв.№ | Инв.№ дубл. | Подпись и дата

$R_z 80$ (√)

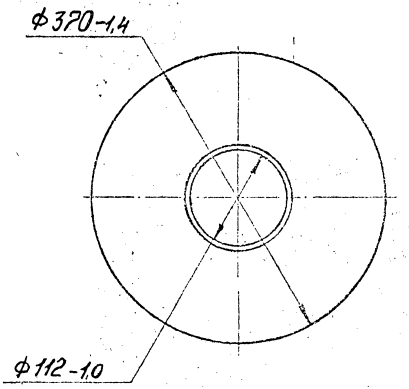

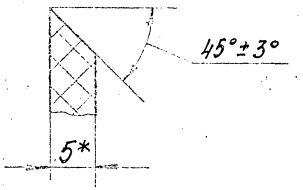

*Размер для справок

			1.400-19.1-09.101		
			Днище	Стадия: Р	Масса: 0,23	Масштаб: 1:5
				Лист	Листов 1
Разраб.	Панков		лист винипласта ВНЭ 370×370×5 ГОСТ 9639-71	ИНСТИТУТ ПРОЕКТХИМЗАЩИТА	
Пров.	Степанова				
Т.контр.	Бурлако				
Нач.отд.	Помазарева				
Н.контр.	Кравцова	Дата			
Утв.	Бороховая				

Инв.№ подл. | Подпись и дата | Взам.инв.№ | Инв.№ дубл. | Подпись и дата

Инв.№ подл. | Подпись и дата | Взам.инв.№ | Инв.№ дубл. | Подпись и дата

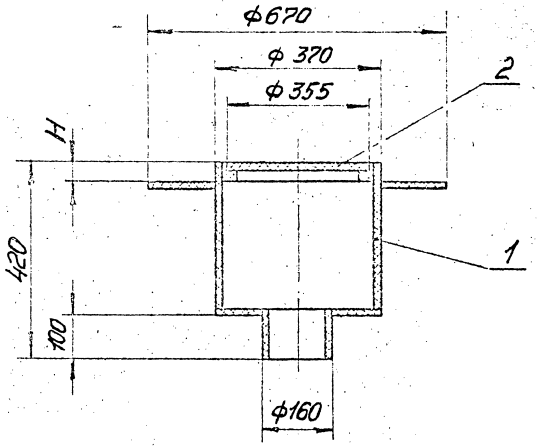

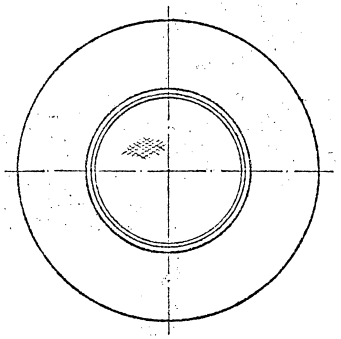

1. Производство работ по изготовлению винипластового трапа выполнять в соответствии с инструкцией №12 „Сборника инструкций по защите от коррозии" ВСН 214-82 ММСС СССР.
2. Величина H принимается в зависимости от толщины химзащиты пола.
3. Размеры для справок.

				1.400-19.1-10.000 СБ			
Разраб.	Панков			Трап винипластовый Ду150 без гидрозатвора. 1 Тр. 150 В. Сборочный чертеж	Стадия	Масса	Масштаб
Пров.	Степанова				Р	6,5	1:10
Т. контр.	Бурмако				Лист	Листов 1	
Гл. констр.	Продайко		3.11		ИНСТИТУТ ПРОЕКТХИМЗАЩИТА		
Н. контр.	Дарвишев						
Утв.	Воронова		3.11				

Инв. № подл. | Подпись и дата | Взам. инв. № | Инв. № дубл. | Подпись и дата

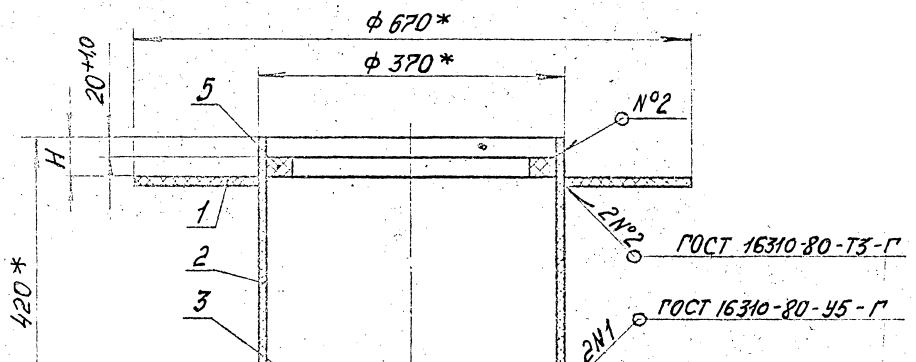

1. Сварные швы герметичны
Контроль сварных швов согласно инструкции №12 „Сборника инструкций по защите от коррозии" ВСН 214-82 / ММСС СССР и ГОСТ 16971-71.

2. Величина H принимается в зависимости от толщины химзащиты пола.

3* Размеры для справок.

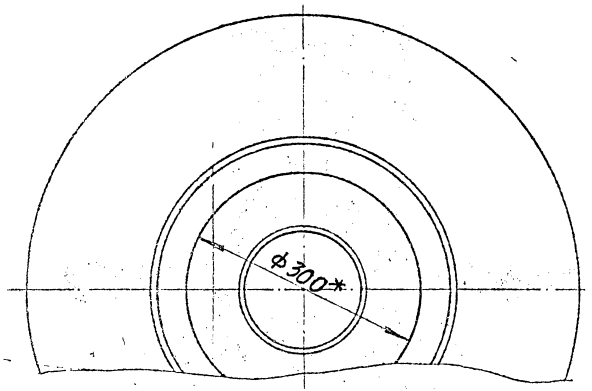

Разраб.	Панков		
Пров.	Степанова		
Т.контр.	Бурмако		
Нач.отд.	Пономарева		
Н.контр.	Дарвишев		
Утв.	Коронова		

1.400-19.1-10.100 СБ

Корпус

Сборочный чертеж

Стадия	Масса	Масштаб
Р	5,34	1:5
Лист	Листов 1	

ИНСТИТУТ ПРОЕКТХИМЗАЩИТА

Инв. № подл. | Подпись и дата | Взам. инв. № | Инв. № дубл. | Подпись и дата

$R_z 80$ (V)

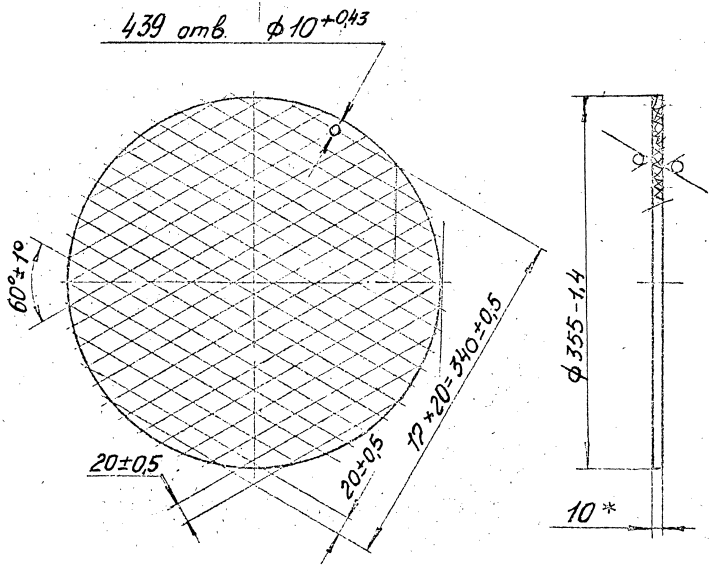

*Размер для справок.

Разраб.	Панков		
Пров.	Степанова		
Т.контр.	Бурмако		
Нач. отд.	Пономарева		
Н. контр.	Первышев		
Утв.	Воронова		

1.400-19.1-10.001

Решетка

Стадия	Масса	Масштаб
Р	1,2	1:5
Лист	Листов 1	

Лист винипласта ВН 355×355×10 ГОСТ 9639-71

ИНСТИТУТ ПРОЕКТХИМЗАЩИТА

Ц 00403-02 78

Инв. № подл. | Подпись и дата | Взам. инв. № | Инв. № дубл. | Подпись и дата

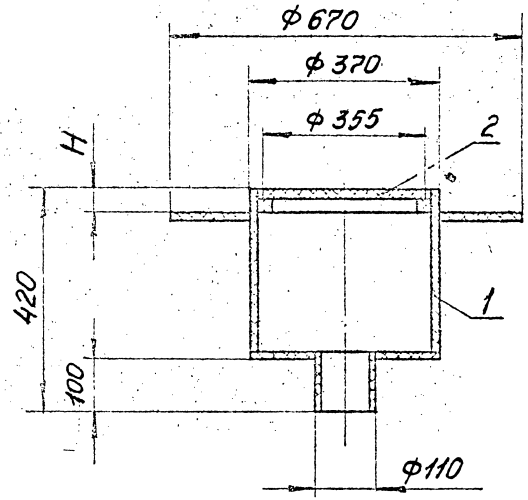

1. Производство работ по изготовлению винипластового трапа выполнять в соответствии с инструкцией №12 „Сборника инструкций по защите от коррозии" ВСН 214-82 ММСС СССР.
2. Величина Н принимается в зависимости от толщины химзащиты пола.
3. Размеры для справок.

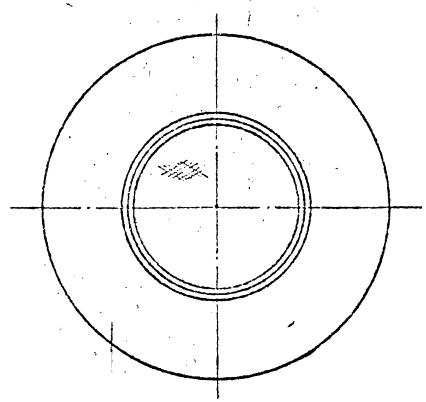

Разраб.	Панков			1.400-19.1-11.000 СБ	
Пров.	Степанова			Трап винипластовый Ду100 без гидрозатвора. 1 Тр. 100 В. Сборочный чертеж	Стадия: Р; Масса: 6,2; Масштаб: 1:10
Т.контр.	Бурмако				Лист; Листов 1
Гл.констр.	Продайко		01.88		ИНСТИТУТ ПРОЕКТХИМЗАЩИТА
Н.контр.	Царьшиев				
Утв.	Боронова		05.12.88		

Инв. № подл. | Подпись и дата | Взам. инв. № | Инв. № дубл. | Подпись и дата

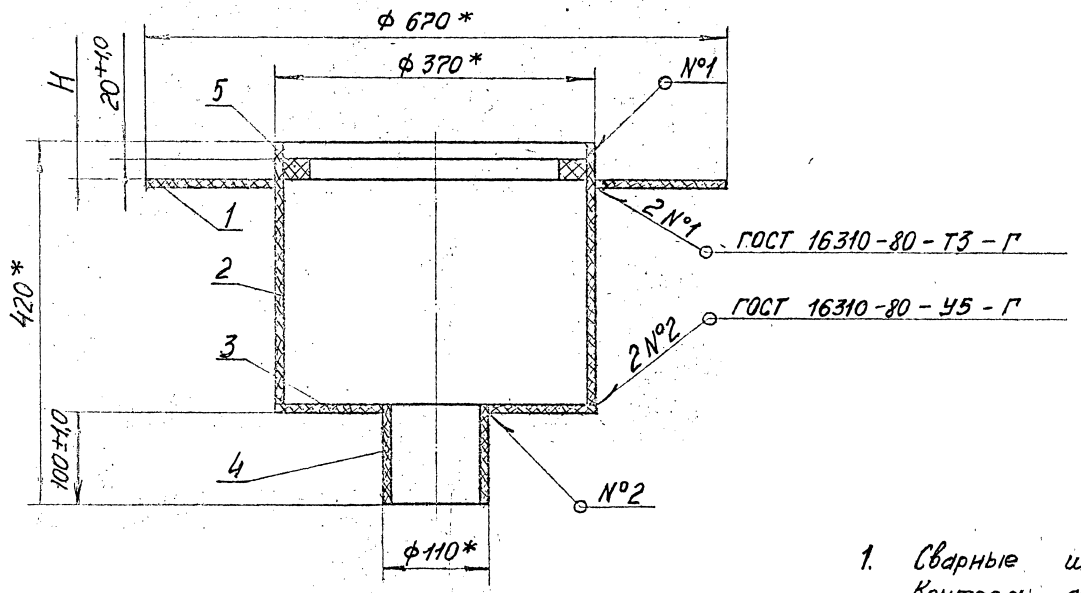

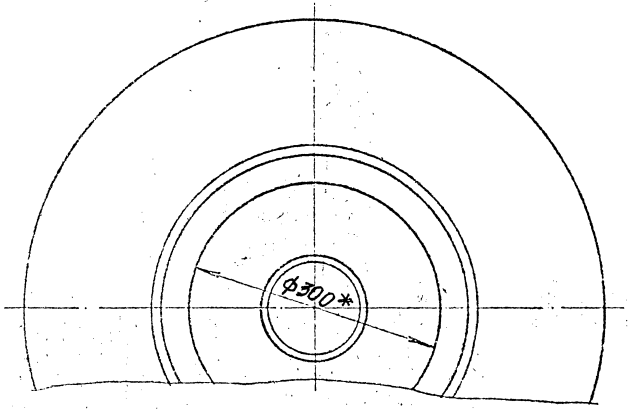

1. Сварные швы герметичны.
   Контроль сварных швов согласно инструкции №12 "Сборника инструкций по защите от коррозии" ВСН 214-82 ММСС СССР и ГОСТ 16971-71.
2. Величина H принимается в зависимости от толщины жимзащиты пола.
3* Размеры для справок.

				1.400-19.1-11.100 СБ			
Разраб.	Панков			Корпус	Стадия	Масса	Масштаб
Пров.	Степанова				Р	5,04	1:5
Т.контр.	Бурмако			Сборочный чертеж	Лист	Листов 1	
Нач. отд.	Пономарева				ИНСТИТУТ ПРОЕКТХИМЗАЩИТА		
Н. контр.	Дарвишев						
Утв.	Воронова		12.12.87				

Инв. № подл. | Подпись и дата | Взам. инв. № | Инв. № дубл. | Подпись и дата

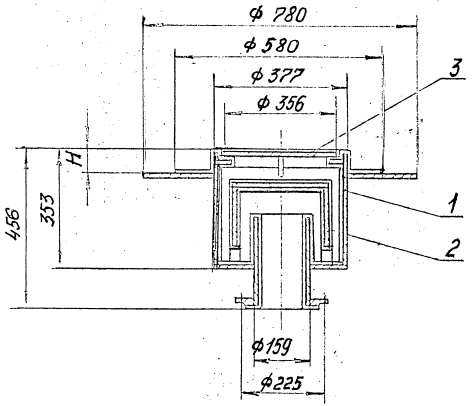

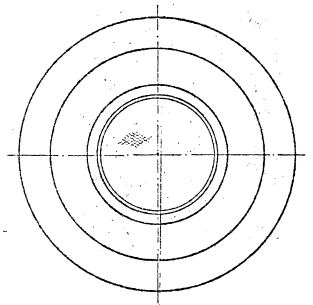

1. Величина H принимается в зависимости от толщины химзащиты пола.
2. Размеры для справок.

				1.400-19.1-12.000 СБ			
				Трап стальной оцинкованный Ду 150 с гидрозатвором. 1 Тр. 150 С.1. Сборочный чертеж	Стадия	Масса	Масштаб
Разраб.	Панков				Р	86,4	1:10
Пров.	Степанова						
Т.контр.	Бумага				Лист	Листов 1	
Н.контр.	Дробышев				ИНСТИТУТ ПРОЕКТХИМЗАЩИТА		
Утв.	Воронова						

Ц 00403-02 81

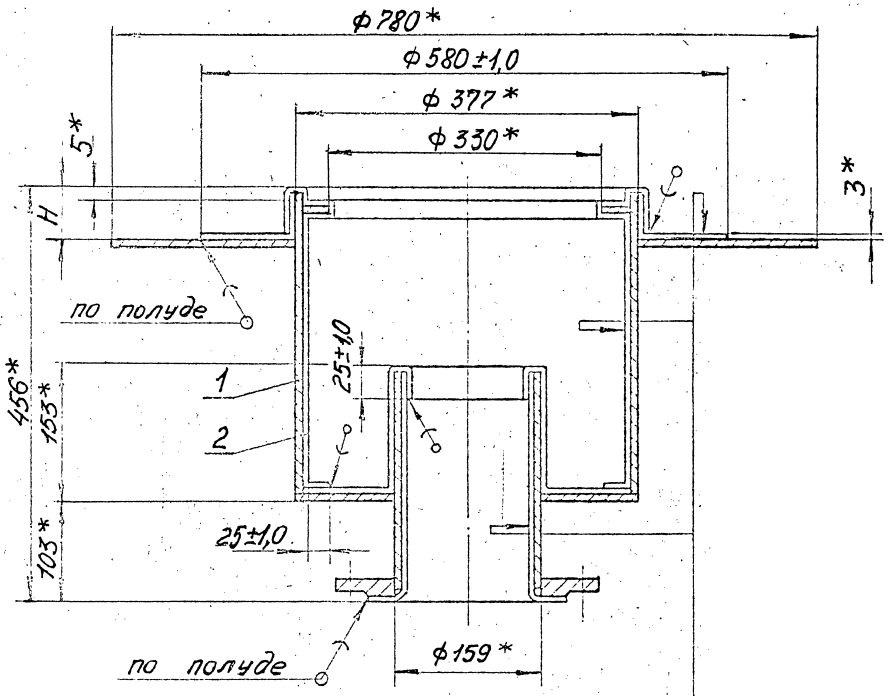

1. Свинцово-паяльные работы и испытание на герметичность свинцовой обкладки производить в соответствии с „Инструкцией по выполнению химзащитных работ методом обкладки листовым свинцом" ВНИИК г. Черкассы, 1982 г, 1985 г.
2. Величина H принимается в зависимости от толщины химзащиты пола.
3.* Размеры- для справок.

Свинец листовой марки С2
Корпус стальной.

				1.400-19.1-12.100 СБ		
				Стакан стальной освинцованный. Сборочный чертеж	Стадия: Р	Масса: 61,8	Масштаб: 1:5
Разраб.	Панков				Лист	Листов 1
Пров.	Степанова				ИНСТИТУТ ПРОЕКТХИМЗАЩИТА	
Т.контр.	Бурмакъ					
Нач.отд.	Пономарева					
Н.контр.	Дарвишев					
Утв.	Воронова					

Ц00403-02 82

Инв.№ подл. | Подпись и дата | Взам.инв.№ | Инв.№ дубл. | Подпись и дата

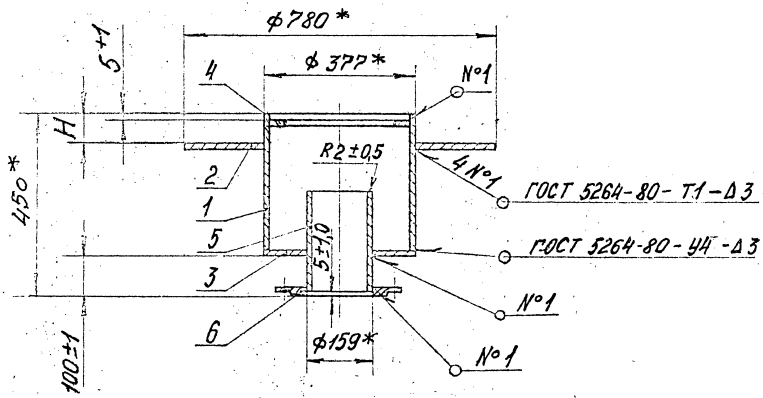

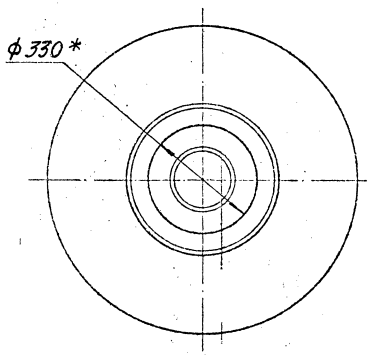

1. Сварные швы герметичны.
   Контроль сварных швов по ГОСТ 3242-79.
2. * Размеры для справок.
3. Величина H принимается в зависимости от толщины химзащиты пола за вычетом 8÷10 мм.

			1.400-19.1-12.110 СБ		
			Стакан	Стадия: Р	Масса: 29,6	Масштаб: 1:10
Разраб.	Панков				
Пров.	Степанова		Сборочный чертеж	Лист	Листов 1
Т.контр.	Бурмако			ИНСТИТУТ ПРОЕКТХИМЗАЩИТА	
Нач.отд.	Пономарева				
Н.контр.	Дербышев				
Утв.	Воронова				

Инв. № подл. | Подпись и дата | Взам. инв. № | Инв. № дубл. | Подпись и дата

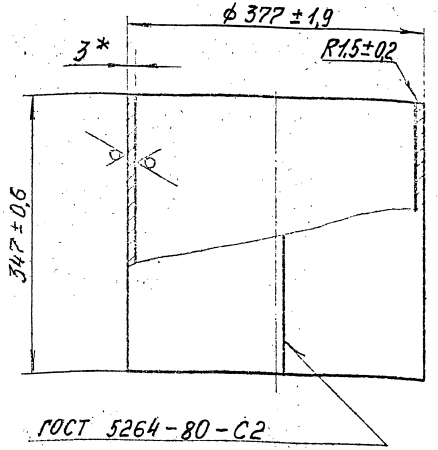

1. Сварной шов герметичен.
   Контроль сварного шва по ГОСТ 3242-79.
2 * Размер для справок.

Разраб.	Панков		1.400-19.1-12.111		
Пров.	Степанова		Цилиндр	Стадия: Р	Масса: 9,0	Масштаб: 1:5
Т. контр.	Бурмако			Лист	Листов 1
Нач. отд.	Пономарева				
Н. контр.	Дарбишев		Лист В3 ГОСТ 19903-74	ИНСТИТУТ ПРОЕКТХИМЗАЩИТА	
Утв.	Воронова		3-IV-Н-3 ГОСТ 16523-70		

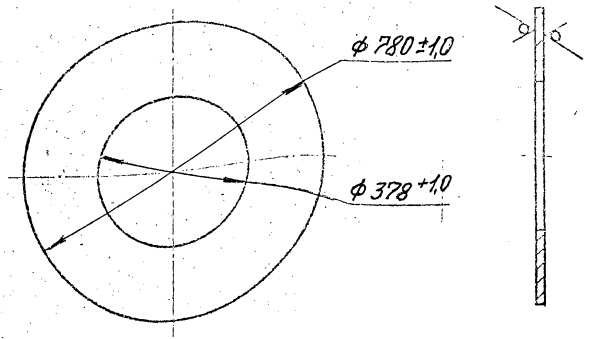

Разраб.	Панков		1.400-19.1-12.112		
Пров.	Степанова		Фартук	Стадия: Р	Масса: 8,6	Масштаб: 1:10
Т. контр.	Бурмако			Лист	Листов 1
Нач. отд.	Пономарева				
Н. контр.	Дарбишев		Лист В3 ГОСТ 19903-74	ИНСТИТУТ ПРОЕКТХИМЗАЩИТА	
Утв.	Воронова		3-IV-Н-3 ГОСТ 16523-70		

Инв. № подл. | Подпись и дата | Взам. инв. № | Инв. № дубл. | Подпись и дата

$R_z 40$ (√)

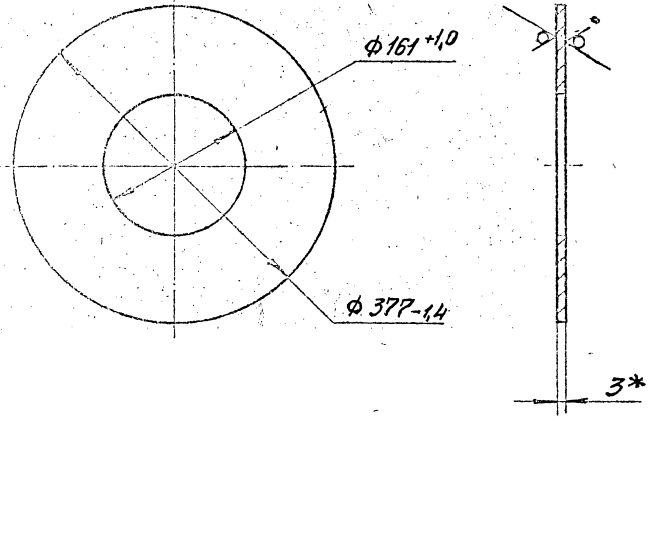

*Размер для справок

			1.400-19.1-12.113		
Разраб.	Панков		Дно	Стадия	Масса	Масштаб
Пров.	Степанова			Р	2,1	1:5
Т.контр.	Бурмако			Лист	Листов 1
Нач.отд.	Пономарева				
Н.контр.	Гарвишев		Лист В3 ГОСТ 19903-74	ИНСТИТУТ	
Утв.	Воронова		3-IV-И-3 ГОСТ 16523-70	ПРОЕКТХИМЗАЩИТА	

Инв. № подл. | Подпись и дата | Взам. инв. № | Инв. № дубл. | Подпись и дата

$R_z 40$ (√)

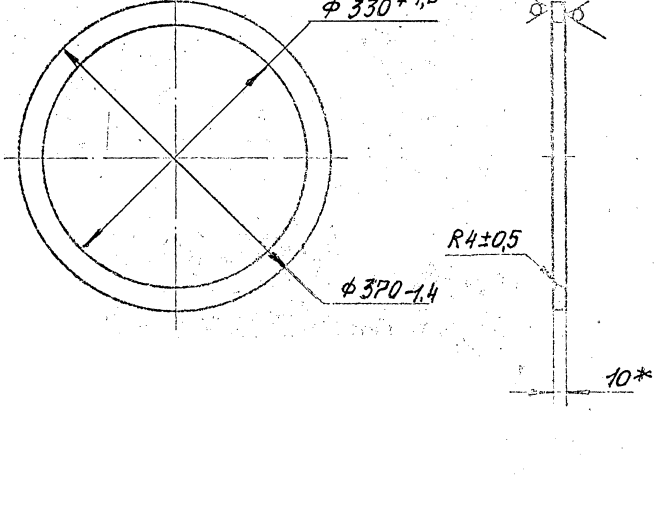

*Размер для справок.

			1.400-19.1-12.114		
Разраб.	Панков		Кольцо.	Стадия	Масса	Масштаб
Пров.	Степанова			Р	2,2	1:5
Т.контр.	Бурмако			Лист	Листов 1
Нач.отд.	Пономарева				
Н.контр.	Гарвишев		Лист 10 ГОСТ 19903-74	ИНСТИТУТ	
Утв.	Воронова		В Ст3сп ГОСТ 14637-79	ПРОЕКТХИМЗАЩИТА	

Инв. № подл. | Подпись и дата | Взам. инв. № | Инв. № дубл. | Подпись и дата

$R_z 40$

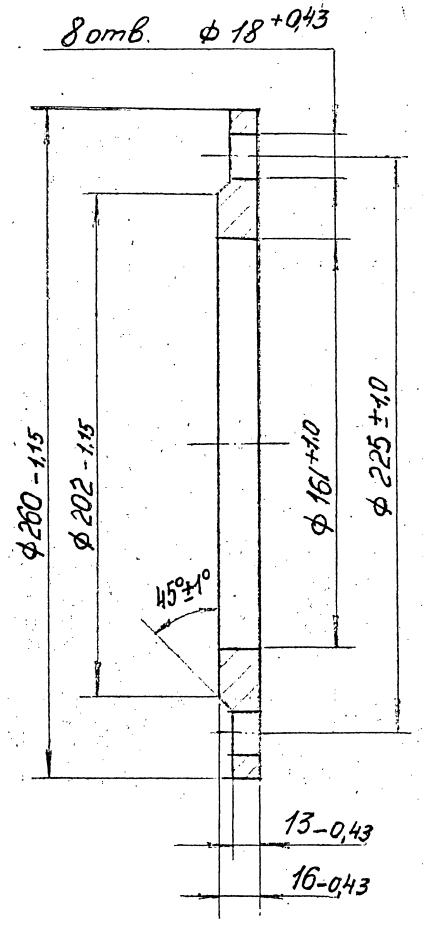

Инв. № подл. | Подпись и дата | Взам. инв. № | Инв. № дубл. | Подпись и дата

Разраб.	Панков		
Пров.	Степанова		
Т. контр.	Бурмака		
Нач. отд.	Пономарёва		
Н. контр.	Царевшев		
Утв.	Воронова		

1.400-19.1-12.116

Фланец

Стадия	Масса	Масштаб
Р	3,4	1:2
Лист	Листов 1	

Ст 3 ГОСТ 380-71

ИНСТИТУТ ПРОЕКТХИМЗАЩИТА

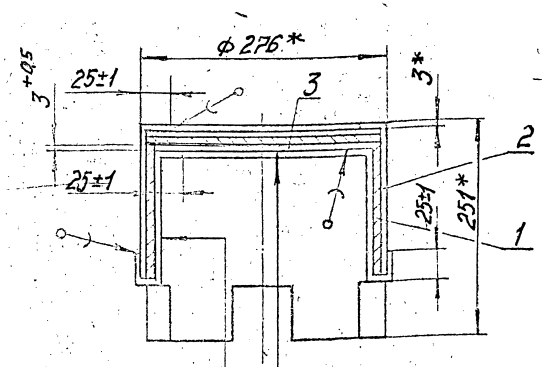

Свинец листовой марки С2.	Свинец гомогенно наплавленный марки С2.
Колпак стальной.	Колпак стальной.
Свинец листовой марки С2.	Свинец листовой марки С2.

1. Свинцово-паяльные работы и испытание на герметичность свинцовой обкладки производить в соответствии с „Инструкцией по выполнению химзащитных работ методом обкладки листовым свинцом", ВНИИК, г. Черкассы, 1982 г, 1985 г.
2. * Размеры для справок.

			1.400-19.1-12.200 СБ		
Разраб.	Панков		Колпак стальной освинцованный. Сборочный чертеж	Стадия	Масса	Масштаб
Пров.	Степанова			Р	23,4	1:5
Т. контр.	Бурмако			Лист	Листов 1
Нач. отд.	Пономарева			ИНСТИТУТ ПРОЕКТХИМЗАЩИТА	
Н. контр.	Дарвишев				
Утв.	Воронова				

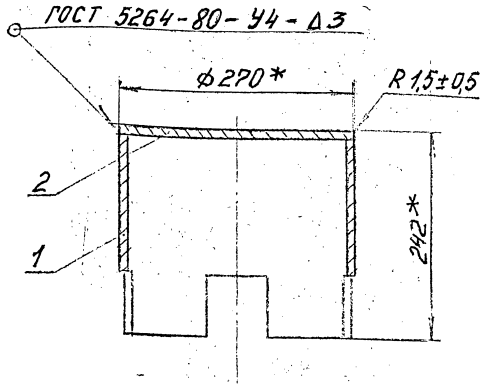

1. Сварной шов герметичен.
   Контроль сварных швов по ГОСТ 3242-79.
2. * Размеры для справок.

			1.400-19.1-12.210 СБ		
Разраб.	Панков		Колпак. Сборочный чертеж	Стадия	Масса	Масштаб
Пров.	Степанова			Р	49	1:5
Т. контр.	Бурмако			Лист	Листов 1
Нач. отд.	Пономарева			ИНСТИТУТ ПРОЕКТХИМЗАЩИТА	
Н. контр.	Дарвишев				
Утв.	Воронова				

Инв. № подл. | Подпись и дата | Взам. инв. № | Инв. № дубл. | Подпись и дата

$R_z 40$ (▽)

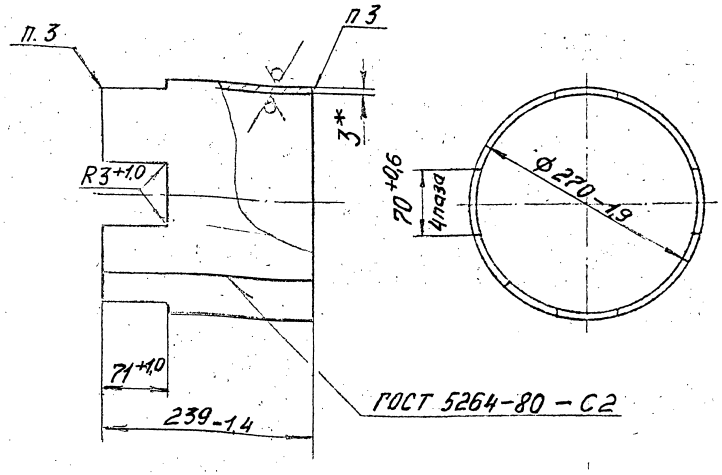

1. Сварной шов герметичен.
   Контроль сварных швов по ГОСТ 3242-79.
2. * Размер для справок.
3. Острые кромки скруглить R 1,5 ±0,2

Разраб.	Панков		1.400-19.1-12.211		
Пров.	Степанова		Стакан	Стадия: Р	Масса: 3,5	Масштаб: 1:5
Т. контр	Бурмако			Лист	Листов 1
Нач. отд	Пономарева		Лист В3 ГОСТ 19903-74	ИНСТИТУТ ПРОЕКТХИМЗАЩИТА	
Н. контр	Дарбишев		3-IV-Н-3 ГОСТ 16523-70		
Утв.	Воронова				

Инв. № подл. | Подпись и дата | Взам. инв. № | Инв. № дубл. | Подпись и дата

$R_z 40$ (▽)

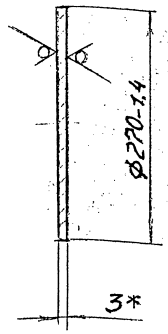

*Размер для справок.

Разраб.	Панков		1.400-19.1-12.212		
Пров.	Степанова		Крышка	Стадия: Р	Масса: 1,3	Масштаб: 1:5
Т. контр	Бурмако			Лист	Листов 1
Нач. отд	Пономарева		Лист В3 ГОСТ 19903-74	ИНСТИТУТ ПРОЕКТХИМЗАЩИТА	
Н. контр	Дарбишев		3-IV-Н-3 ГОСТ 16523-70		
Утв.	Воронова				

Инв. № подл. | Подпись и дата | Взам. инв. № | Инв. № дубл. | Подпись и дата

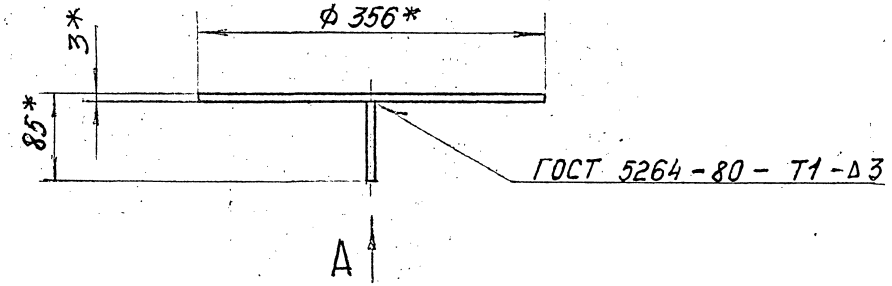

Вид А.

М 1:5

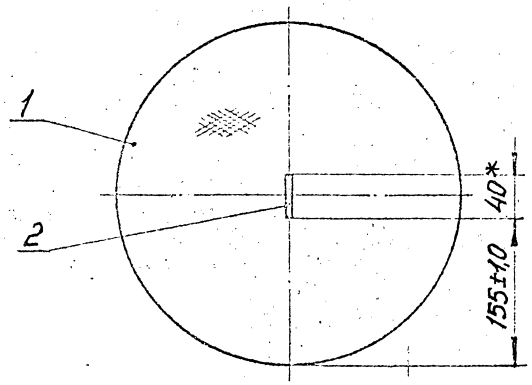

1. Сварной шов герметичен.
   Контроль сварных швов по ГОСТ 3242-79.
2* Размеры для справок.

				1.400-19.1-12.300 СБ		
Разраб.	Шанков			Решетка	Лит.	Масса	Масштаб
Пров.	Степанова				Р	1,2	1:5
Т.контр.	Бурмака			Сборочный чертеж	Лист	Листов 1
Нач.отд.	Пономарева				ИНСТИТУТ ПРОЕКТХИМЗАЩИТА	
Н.контр.	Дарвишев					
Утв.	Воронова					

Инв.№ подл. | Подпись и дата | Взам.инв.№ | Инв.№ дубл. | Подпись и дата

$R_z 40$ ✓ (✓)

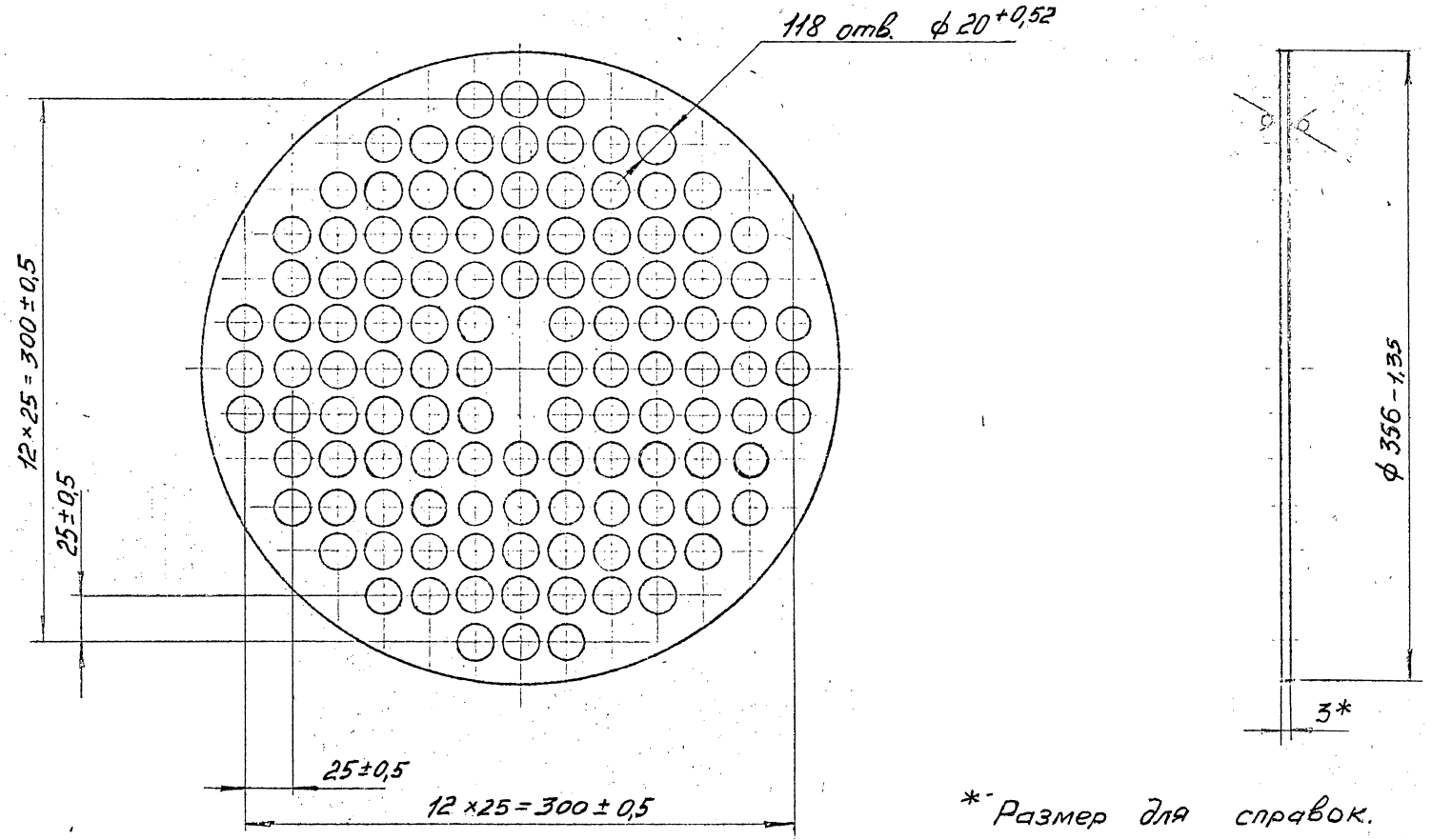

*- Размер для справок.

				1.400-19.1-12.301			
				Решетка	Стадия	Масса	Масштаб
Разраб.	Панков				Р	1,1	1:2,5
Пров.	Степанова				Лист	Листов 1	
Т. контр.	Бурмако						
Нач. отд.	Пономарева			Лист В 3 ГОСТ 19903-74 / 06ХН28МДТ ГОСТ 5632-72	ИНСТИТУТ ПРОЕКТХИМЗАЩИТА		
Н. контр.	Дарвишев						
Утв.	Воронова		28.12.77				

Инв. № подл. | Подпись и дата | Взам. инв. № | Инв. № дубл. | Подпись и дата

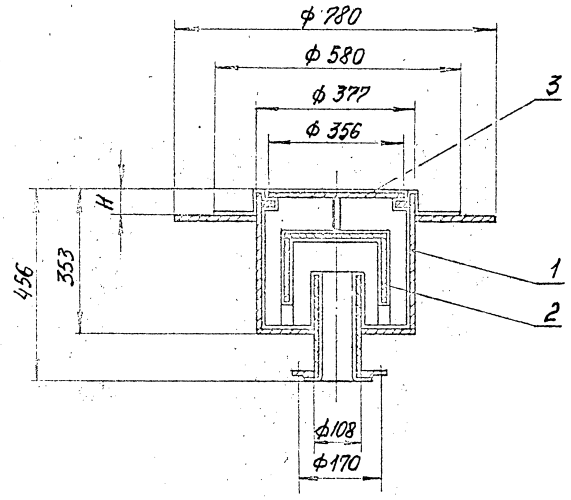

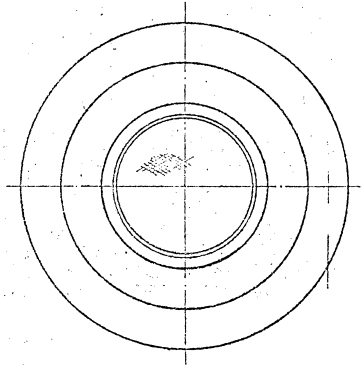

1. Величина H принимается в зависимости от толщины химзащиты пола.
2. Размеры для справок.

				1.400-19.1 – 13.000 СБ			
				Трап стальной освинцованный Ду100 с гидрозатвором 1 Тр.100сг. Сборочный чертеж	Стадия	Масса	Масштаб
					Р	83,0	1:10
Разраб.	Панков				Лист	Листов 1	
Пров.	Степанова				ИНСТИТУТ ПРОЕКТХИМЗАЩИТА		
Т.контр.	Бурмако						
Нач. отд.	Пономарева						
Н.контр.	Парвишев						
Утв.	Воронова						

Инв.№ подл. | Подпись и дата | Взам. инв.№ | Инв.№ дубл. | Подпись и дата

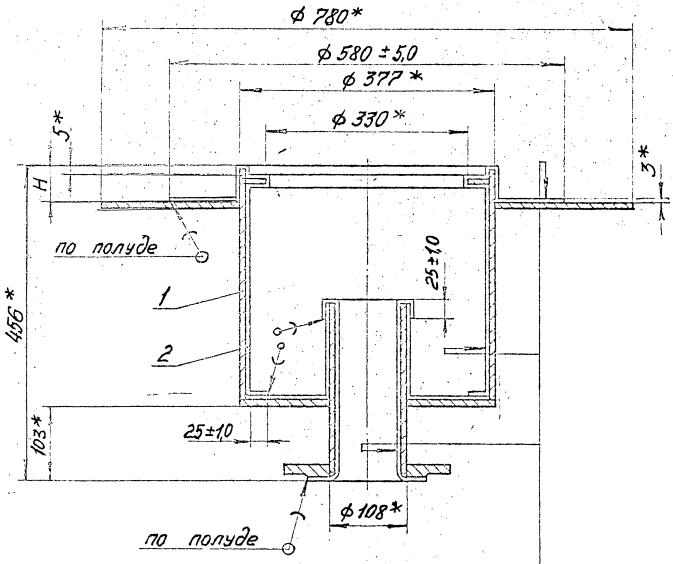

Свинец листовой марки С2.
Корпус стальной.

1. Свинцово-паяльные работы и испытание на герметичность свинцовой обкладки производить в соответствии с „Инструкцией по выполнению химзащитных работ методом обкладки листовым свинцом" ВНИИК г Черкассы, 1982 г, 1985 г.
2. Величина H принимается в зависимости от толщины химзащиты пола.
3 * Размеры для справок.

				1.400-19.1-13.100 СБ			
				Стакан стальной освинцованный.	Стадия	Масса	Масштаб
Разраб.	Панков				Р	58,4	1:5
Пров.	Степанова			Сборочный чертеж.	Лист	Листов 1	
Т.контр.	Бурмако				ИНСТИТУТ ПРОЕКТХИМЗАЩИТА		
Нач.отд.	Пономарева						
Н.контр.	Дарвишев						
Утв.	Воронова						

Инв. № подл. | Подпись и дата | Взам. инв. № | Инв. № дубл. | Подпись и дата

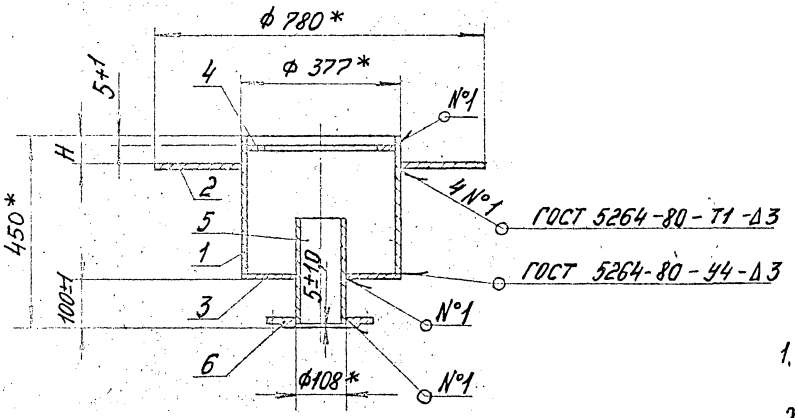

1. Сварные швы герметичны.
   Контроль сварных швов по ГОСТ 3242-79.
2. *Размеры для справок.
3. Величина H принимается в зависимости от толщины химзащиты пола за вычетом 8÷10 мм.

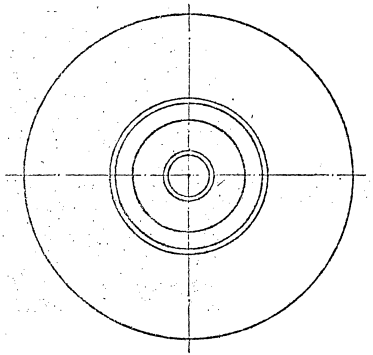

Разраб.	Панков			1.400-19.1-13.110 СБ		
Пров	Степанова			Стакан	Стадия	Масса	Масштаб
Т. контр.	Бурмако				Р	26,9	1:10
Нач. отд.	Пономарева			Сборочный чертеж	Лист	Листов 1	
Н. контр.	Дарвишев				ИНСТИТУТ ПРОЕКТХИМЗАЩИТА		
Утв.	Воронова						

Инв. № подл. | Подпись и дата | Взам. инв. № | Инв. № дубл. | Подпись и дата

$R_z 40$ (√)

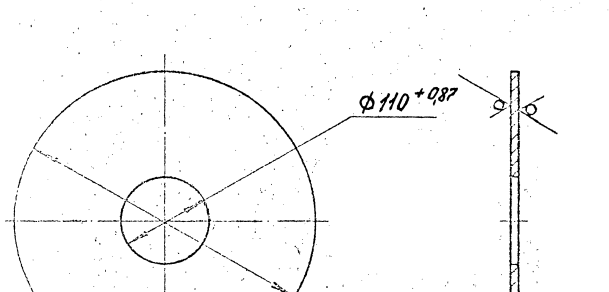

*Размер для справок.

Разраб.	Панков		
Пров.	Степанова		
Т. контр.	Бурмако		
Нач. отд.	Пономарева		
Н. контр.	Гарбушев		
Утв.	Воронова		

1.400-19.1-13.111

Дно

Стадия	Масса	Масштаб
Р	24	1:5

Лист | Листов 1

Лист В3 ГОСТ 19903-74
3-IV-Н-3 ГОСТ 16523-70

ИНСТИТУТ ПРОЕКТХИМЗАЩИТА

$R_z 40$

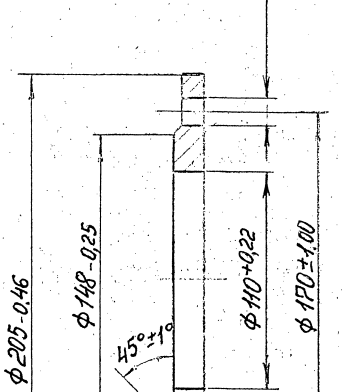

Разраб.	Панков		
Пров.	Степанова		
Т. контр.	Бурмако		
Нач. отд.	Пономарева		
Н. контр.	Гарбушев		
Утв.	Воронова		

1.400-19.1-13.113

Фланец

Стадия	Масса	Масштаб
Р	2,14	1:2

Лист | Листов 1

Ст 3 ГОСТ 380-71

ИНСТИТУТ ПРОЕКТХИМЗАЩИТА

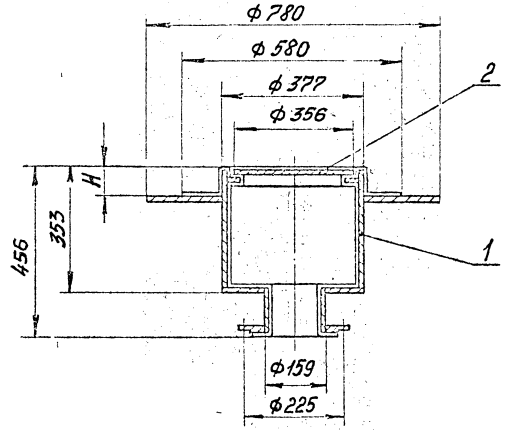

1. Величина Н принимается в зависимости от толщины химзащиты пола.
2. Размеры для справок.

				1.400-19.1-14.000 СБ			
				Трап стальной освинцованный Ду150 без гидрозатвора 1Тр.150С. Сборочный чертеж	Стадия	Масса	Масштаб
					Р	51,3	1:10
					Лист	Листов 1	
Разраб.	Панков				ИНСТИТУТ ПРОЕКТХИМЗАЩИТА		
Пров.	Степанова						
Т.контр.	Бурмако						
Гл.констр.	Продайко						
Н.контр.	Карвишев						
Утв.	Воронова						

Инв. № подл. | Подпись и дата | Взам. инв. № | Инв. № дубл. | Подпись и дата

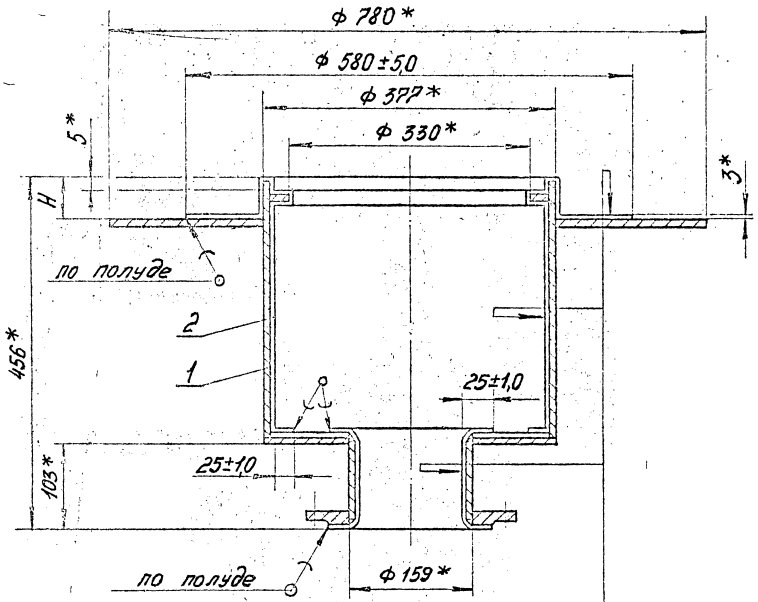

Свинец листовой марки С2.
Корпус стальной.

1. Свинцово-паяльные работы и испытание на герметичность свинцовой обкладки производить в соответствии с „Инструкцией по выполнению химзащитных работ методом обкладки листовым свинцом" ВНИИК г Черкассы, 1982 г, 1985 г.
2. Величина H принимается в зависимости от толщины химзащиты пола.
3* Размеры для справок.

Разраб	Панков		
Пров.	Степанов		
Т. контр.	Бурмака		
Нач. отд.	Пономарева		
Н. контр.	Ларвишев		
Утв.	Воронова		

1.400-19.1-14.100 СБ

Стакан стальной освинцованный

Сборочный чертеж

Стадия	Масса	Масштаб
Р	50,2	1:5
Лист	Листов 1	

ИНСТИТУТ ПРОЕКТХИМЗАЩИТА

Инв. № подл. | Подпись и дата | Взам. инв. № | Инв. № дубл. | Подпись и дата

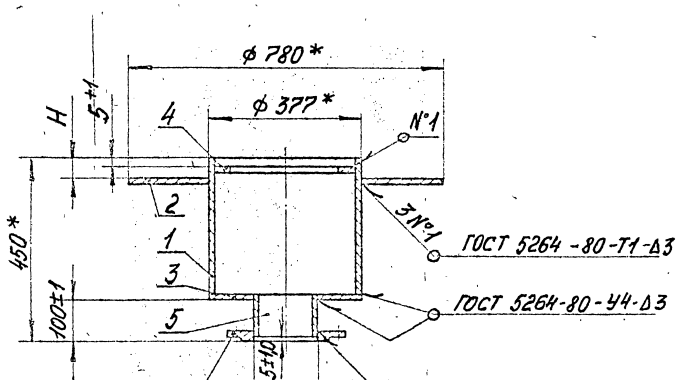

1. Сварные швы герметичны.
   Контроль сварных швов по ГОСТ 3242-79.
2. * Размеры для справок.
3. Величина H принимается в зависимости от толщины химзащиты пола за вычетом 8 ÷ 10 мм.

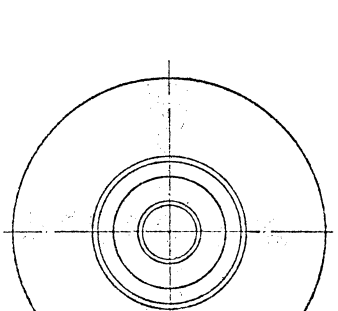

				1.400-19.1-14.110 СБ		
				Стакан	Стадия	Масса	Масштаб
					Р	26,4	1:10
Разраб.	Панков			Сборочный чертеж	Лист	Листов 1
Пров.	Степанова					
Т. контр.	Бурмака				ИНСТИТУТ ПРОЕКТХИМЗАЩИТА	
Нач. отд.	Пономарева					
Н. контр.	Харвишев					
Утв.	Воронова					

Инв. № подл. | Подпись и дата | Взам. инв. № | Инв. № дубл. | Подпись и дата

$R_z 40$ (V)

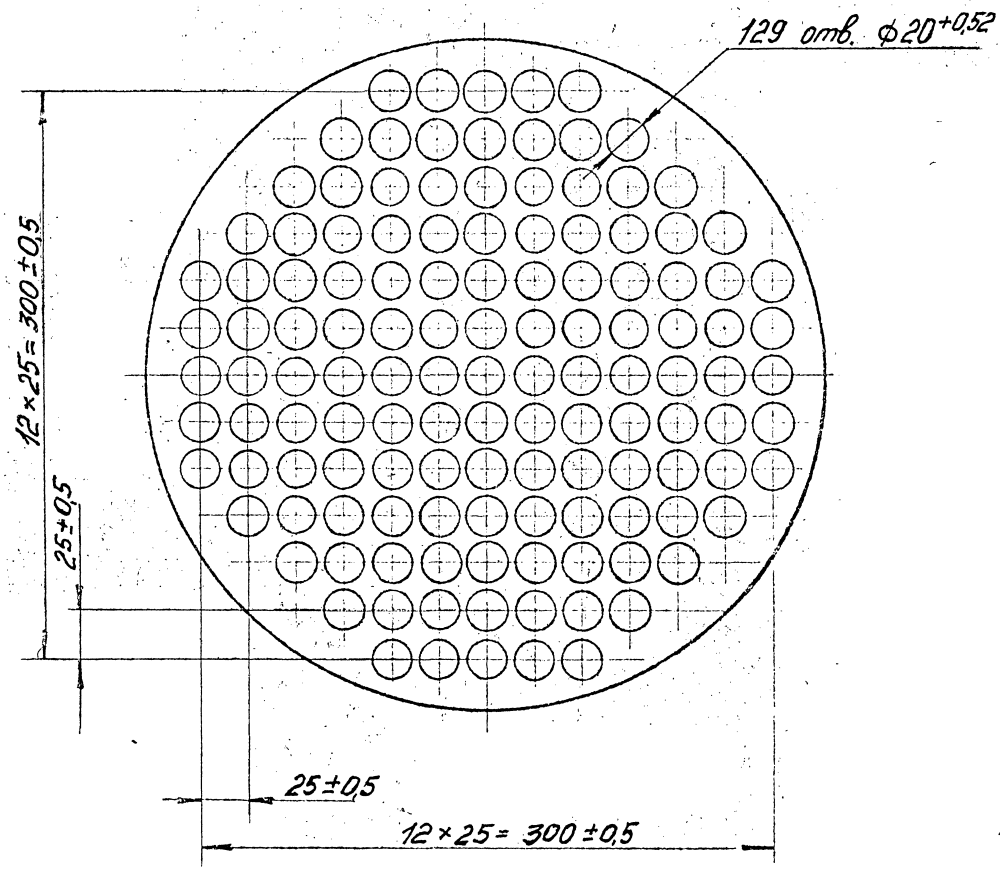

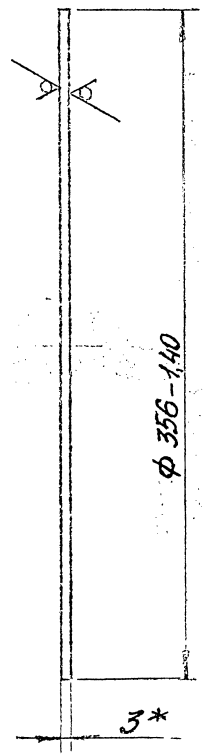

* Размер для справок.

				1.400-191-14.001			
				Решетка	Стадия	Масса	Масштаб
					Р	1,1	1:2,5
Разраб.	Панков				Лист	Листов 1	
Пров.	Степанова				ИНСТИТУТ		
Т.контр.	Бурмако			Лист В 3 ГОСТ 19903-74	ПРОЕКТХИМЗАЩИТА		
Нач.отд.	Пономарева			06ХН28МДТ ГОСТ 5632-22			
Н.контр.	Дарьишев						
Утв.	Воронова						

Инв.№ подл. | Подпись и дата | Взам.инв.№ | Инв.№ дубл. | Подпись и дата

Ц90403-02 98

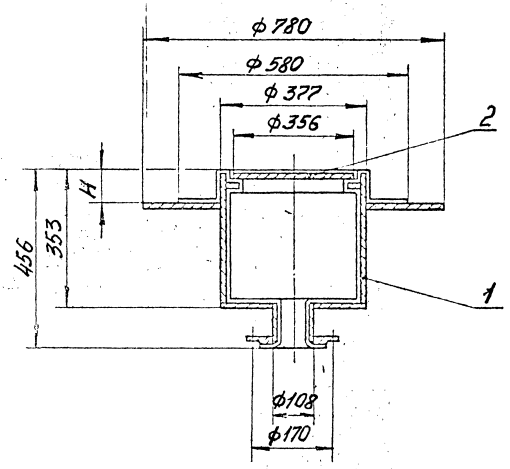

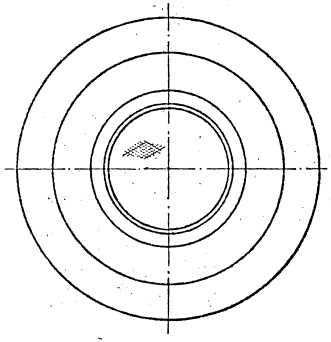

1. Величина H принимается в зависимости от толщины химзащиты пола.
2 Размеры для справок.

				1.400-19.1-15.000 СБ			
				Трап стальной освинцованный Ду100 без гидрозатвора 1Тр.100С. Сборочный чертеж.	Стадия	Масса	Масштаб
Разраб.	Панков				Р	50,1	1:10
Пров.	Степанова				Лист	Листов 1	
Т.контр.	Бурмако				ИНСТИТУТ ПРОЕКТХИМЗАЩИТА		
Нач. отд.	Пономарева						
Н.контр.	Дарвишев						
Утв.	Воронова		28.12.87				

Инв. № подл. | Подпись и дата | Взам. инв. № | Инв. № дубл. | Подпись и дата

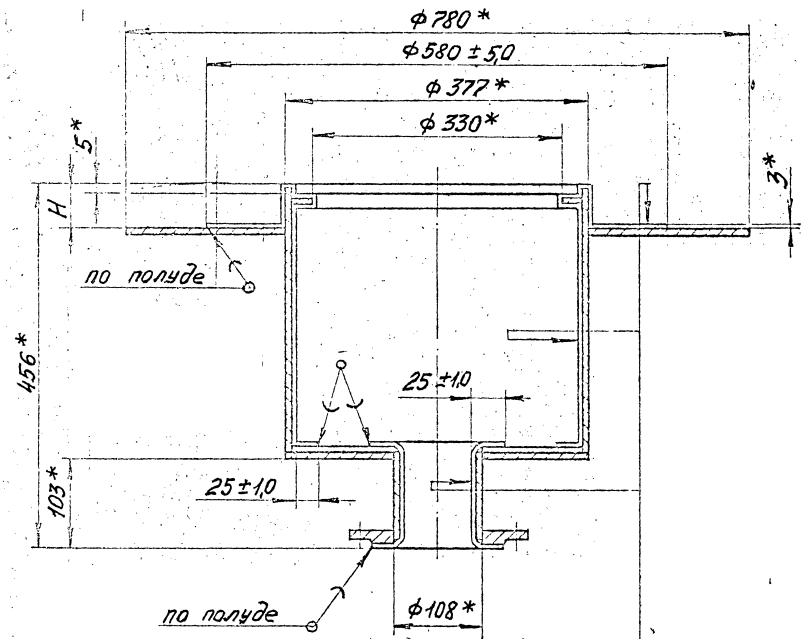

Свинец листовой марки С2.
Корпус стальной.

1. Свинцово-паяльные работы и испытание на герметичность свинцовой обкладки производить в соответствии с „Инструкцией по выполнению химзащитных работ методом обкладки листовым свинцом" ВНИИК г Черкассы, 1982 г, 1985 г.
2. Величина H принимается в зависимости от толщины химзащиты пола.
3. Размеры для справок.

				1.400-191-15.100 СБ		
Разраб.	Панков			Стакан стальной освинцованный	Стадия	Масса	Масштаб
Пров.	Степанова				Р	49,0	1:5
Т. контр.	Бурмако			Сборочный чертеж	Лист	Листов 1
Нач. отд.	Шнмарева				ИНСТИТУТ ПРОЕКТХИМЗАЩИТА	
Н. контр.	Ларвишев					
Утв.	Зоронова					

Инв. № подл. | Подпись и дата | Взам. инв. № | Инв. № дубл. | Подпись и дата

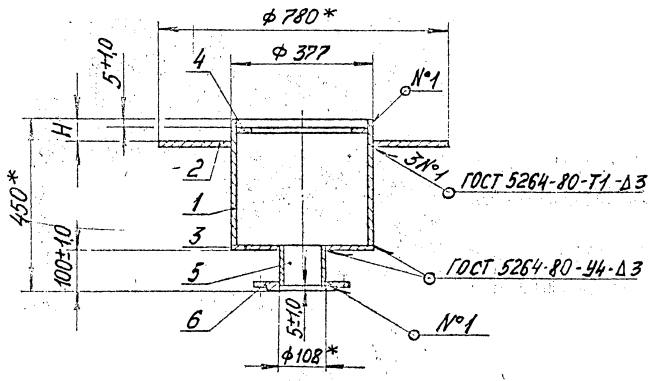

1. Сварные швы герметичны.
   Контроль сварных швов по ГОСТ 3242-79.
2. * Размеры для справок.
3. Величина H принимается в зависимости от толщины химзащиты пола за вычетом 8 ÷ 10 мм.

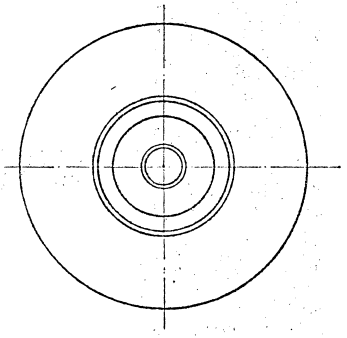

				1.400-19.1 – 15.110 СБ		
				Стакан	Стадия: Р	Масса: 254	Масштаб: 1:10
Разраб.	Панков			Сборочный чертеж	Лист	Листов 1
Пров.	Степанов				ИНСТИТУТ ПРОЕКТХИМЗАЩИТА	
Т.контр.	Бурмако					
Нач.отд.	Прокопчева					
Н.контр.	Лавришев					
Утв.	Зорочова					

Инв.№ подл. | Подпись и дата | Взам.инв.№ | Инв.№ дубл. | Подпись и дата

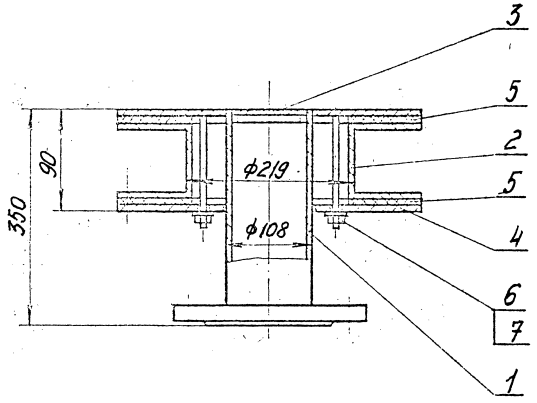

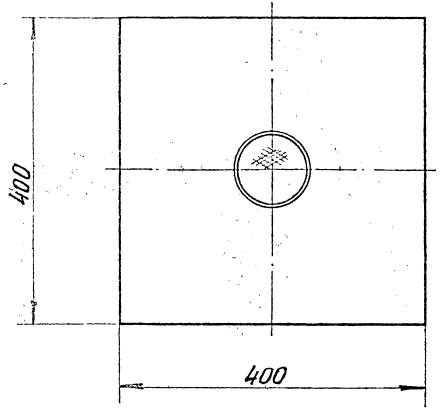

Размеры для справок.

				1.400-19.1-16.000 СБ		
				Трап съемный Ду100 2 Тр 100 К.С. Сборочный чертеж	Стадия: Р	Масса: 25,8
					Масштаб: 1:5	
Разраб.	Панков				Лист	Листов 1
Пров.	Степанова				ИНСТИТУТ ПРОЕКТХИМЗАЩИТА	
Т. контр.	Бурмако					
Нач. отд.	Пономарева					
Н. контр.	Гарвишев					
Утв.	Воронова					

Инв. № подл. | Подпись и дата | Взам. инв. № | Инв. № дубл. | Подпись и дата

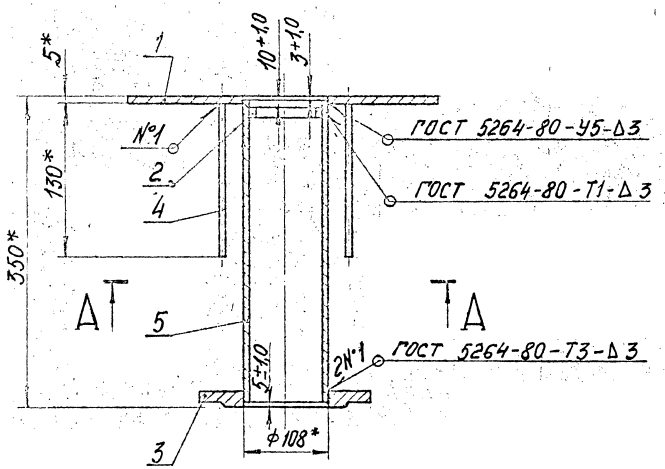

1. Сварные швы герметичны.
   Контроль сварных швов по ГОСТ 3242-79
2* Размеры для справок.

А — А

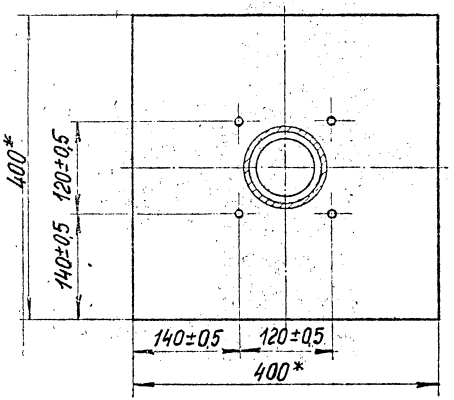

Разраб.	Панков		
Пров.	Степанова		
Т.контр.	Бурмако		
Нач.отд.	Пономарёв		
Н.контр.	Барышев		
Утв.	Воронова		

1.400-19.1-16.100 СБ

Труба сливная.

Сборочный чертеж

Стадия	Масса	Масштаб
Р	7,33	1:5
Лист	Листов 1	

ИНСТИТУТ ПРОЕКТХИМЗАЩИТА

Инв.№ подл. | Подпись и дата | Взам. инв.№ | Инв.№ дубл. | Подпись и дата

$R_z 40$ (√)

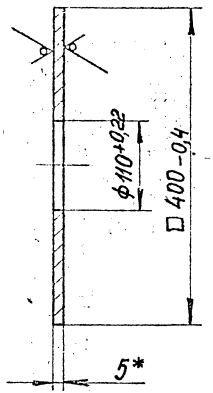

* Размер для справок.

				1.400-19.1-16. 101		
Разраб.	Панков			Фартук	Стадия: Р	Масса: 0,6	Масштаб: 1:5
Пров.	Степанова				Лист	Листов 1
Т.контр.	Бурмако					
Нач.отд.	Пономарева			Б-3 ГОСТ 19903-74	ИНСТИТУТ ПРОЕКТХИМЗАЩИТА	
Н.контр.	Дарвишев			Лист Сталь 10Х17Н13М2Т ГОСТ 5632-72		
Утв.	Воронова					

Инв. № подл. | Подпись и дата | Взам. инв. № | Инв. № дубл. | Подпись и дата

$R_z 40$ (√)

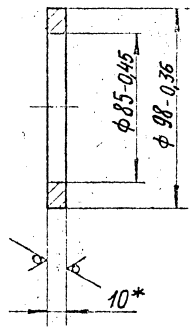

* Размер для справок.

				1.400-19.1-16. 102		
Разраб.	Панков			Кольцо	Стадия: Р	Масса: 0,2	Масштаб: 1:2
Пров.	Степанова				Лист	Листов 1
Т.контр.	Бурмако					
Нач.отд.	Пономарева			Б-3 ГОСТ 19903-74	ИНСТИТУТ ПРОЕКТХИМЗАЩИТА	
Н.контр.	Дарвишев			Лист Сталь 10Х17Н13М2Т ГОСТ 5632-72		
Утв.	Воронова					

Инв. № подл. | Подпись и дата | Взам. инв. № | Инв. № дубл. | Подпись и дата

R_z 40

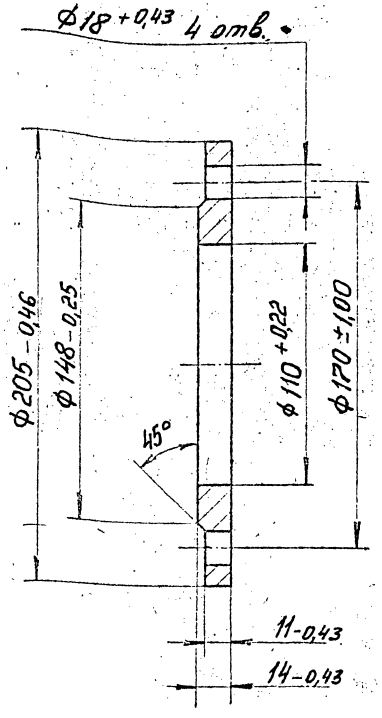

Разраб.	Панков		
Пров.	Степанова		
Т. контр.	Бурмакь		
Нач. отд.	Пономарева		
Н. контр.	Дарбишев		
Утв.	Воронова		

1.400-19.1-16. 103

Фланец

Стадия	Масса	Масштаб
Р	2,14	1:2
Лист	Листов 1	

Сталь 10Х17Н13М2Т ГОСТ 5632-72

ИНСТИТУТ ПРОЕКТХИМЗАЩИТА

R_z 40

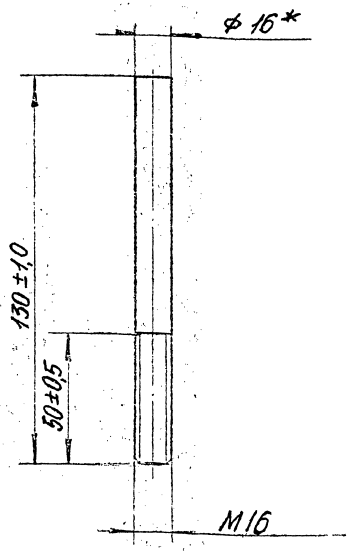

*Размер для справок.

Разраб.	Панков		
Пров.	Степанова		
Т. контр.	Бурмакь		
Нач. отд.	Пономарева		
Н. контр.	Дарбишев		
Утв.	Воронова		

1.400-19.1-16. 104

Шпилька

Стадия	Масса	Масштаб
Р	0,2	1:2
Лист	Листов 1	

Круг В-16 ГОСТ 2590-71 Сталь 10Х17Н13М2Т ГОСТ 5632-72

ИНСТИТУТ ПРОЕКТХИМЗАЩИТА

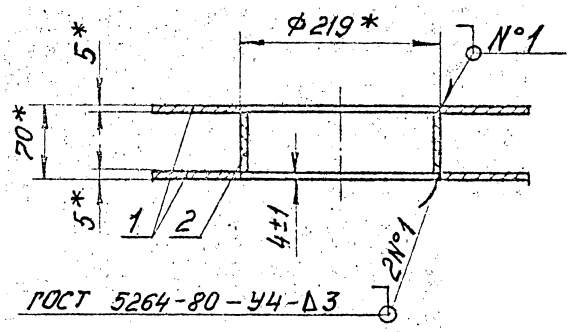

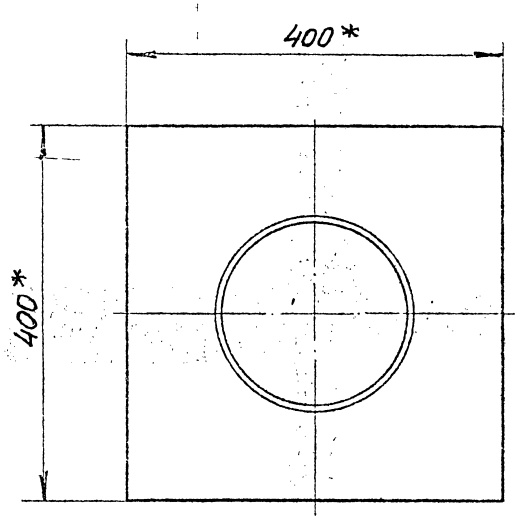

*Размер для справок.

Разраб	Панков		
Пров.	Степанова		
Т.контр.	Бурмако		
Нач. отд	Пономарёва		
Н. контр	Карбышев		
Утв.	Фарнова		

1.400-19.1-16.200 СБ

Гильза.

Сборочный чертеж

Стадия	Масса	Масштаб
Р	11,5	1:5
Лист	Листов 1	

ИНСТИТУТ ПРОЕКТХИМЗАЩИТА

Инв. № подл. | Подпись и дата | Взам. инв. № | Инв. № дубл. | Подпись и дата

$R_z 40$ (√)

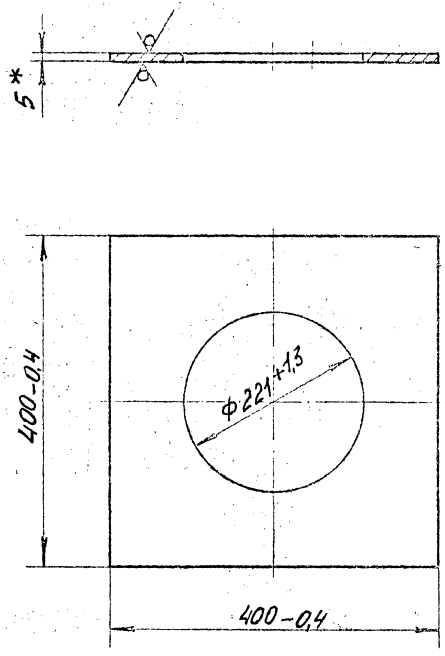

* Размер для справок.

Разраб.	Панков		
Пров.	Степанова		
Т. контр.	Бурмако		
Нач. отд.	Пономарева		
Н. контр.	Царвишев		
Утв.	Воронова		

1.400-19.1 – 16.201

Фартук

Стадия	Масса	Масштаб
Р	4,8	1:5

Лист | Листов 1

Лист В-3 ГОСТ 19903-74
3-IV-Н-3 ГОСТ 16523-70

ИНСТИТУТ ПРОЕКТХИМЗАЩИТА

Инв. № подл. | Подпись и дата | Взам. инв. № | Инв. № дубл. | Подпись и дата

$R_z 40$ ▽ (✓)

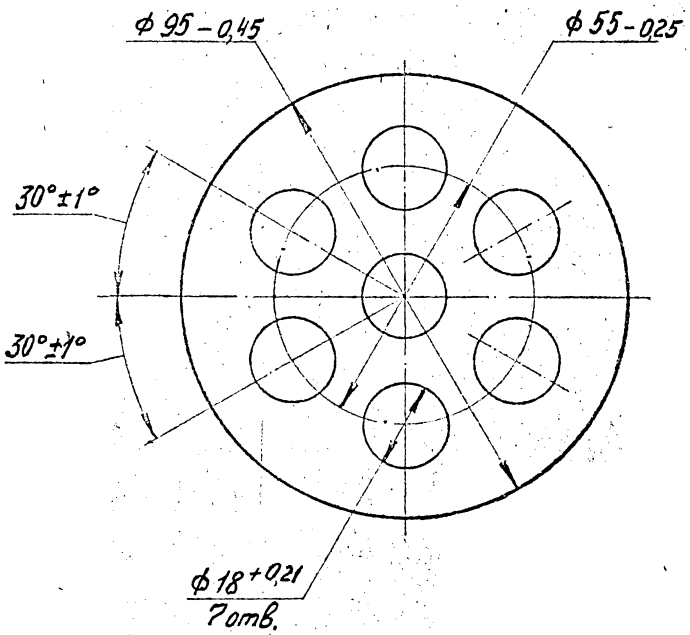

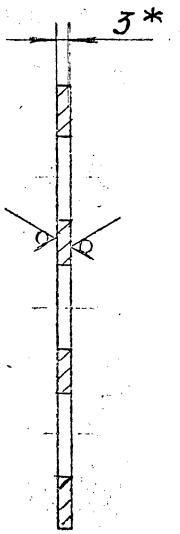

* Размер для справок.

				1.400-19.1 – 16. 001		
				Решетка	Стадия: Р	Масса: 0,125
					Масштаб: 1:1	
					Лист	Листов 1
Разраб.	Панков			Лист Б-3 ГОСТ 19903-74 Сталь 10Х17Н13М2Т ГОСТ 5632-72	ИНСТИТУТ ПРОЕКТХИМЗАЩИТА	
Пров.	Степанова					
Т. контр.	Бурмака					
Нач. отд.	Пономарёв					
Н. контр.	Дервишев					
Утв.	Воронова					

Инв. № подл. | Подпись и дата | Взам. инв. № | Инв. № дубл. | Подпись и дата

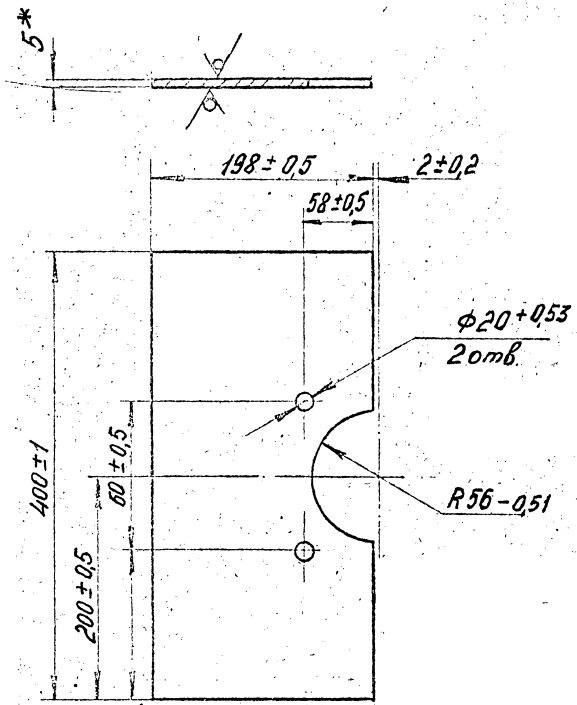

*Размер для справок.

1.400-19.1-16.002

Накладка.

Стадия	Масса	Масштаб
Р	2,5	1:4

Лист | Листов 1

Б-3 ГОСТ 19903-74
Лист Сталь 10Х17Н13М2Т ГОСТ 5632-72

ИНСТИТУТ ПРОЕКТХИМЗАЩИТА

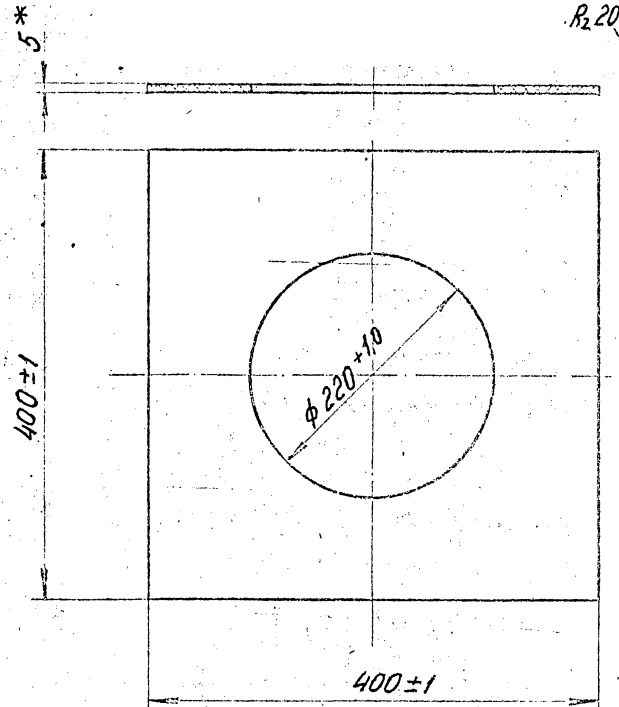

*Размер для справок.

1.400-19.1-16.003

Прокладка*

Стадия	Масса	Масштаб
Р	0,85	1:4

Лист | Листов 1

Пластина I лист ТМКЦ-М 5×200×400 ГОСТ 7338-77

ИНСТИТУТ ПРОЕКТХИМЗАЩИТА

gost.e-ecolog.ru