Типовая документация на конструкции, изделия и узлы зданий и сооружений

Серия 1.235.3-1

ВОРОТА РАСПАШНЫЕ ГЛУХИЕ С ДИСТАНЦИОННЫМ УПРАВЛЕНИЕМ ДЛЯ ЗДАНИЙ ТОРГОВЛИ ОБЩЕСТВЕННОГО ПИТАНИЯ И БЫТОВОГО ОБСЛУЖИВАНИЯ

Выпуск 1

РАБОЧИЕ ЧЕРТЕЖИ

18101
ЦЕНА

Отпускная цена на момент реализации указана в счет-накладной

gost.e-ecolog.ru

Пров. Тарл 9.4.87 Коп. [illegible]

ТИПОВАЯ ДОКУМЕНТАЦИЯ НА КОНСТРУКЦИИ, ИЗДЕЛИЯ И УЗЛЫ ЗДАНИЙ И СООРУЖЕНИЙ

СЕРИЯ 1.235.3-1

ВОРОТА РАСПАШНЫЕ ГЛУХИЕ С ДИСТАНЦИОННЫМ УПРАВЛЕНИЕМ ДЛЯ ЗДАНИЙ ТОРГОВЛИ ОБЩЕСТВЕННОГО ПИТАНИЯ И БЫТОВОГО ОБСЛУЖИВАНИЯ

Выпуск 1

РАБОЧИЕ ЧЕРТЕЖИ

Разработаны ЦНИИЭП
торгово-бытовых зданий
и туристских комплексов

Главный инженер института В.И.Лепский
Главный инженер проекта О.М.Рудник
Главный инженер проекта А.А.Грибанов

Утвержден Госгражданстроем
Приказ N 166 от 24.VI 1982 г
Введены в действие с 1 сентября
1982 г.

СОДЕРЖАНИЕ АЛЬБОМА

Обозначение	Наименование	Стр.
	Титульный лист	1
	Содержание	2
	То же	3
	"	4
	"	5
8204-00.000ВС	Ведомость спецификаций	6
8204-00.000Вс	То же	7
8204-00.000Вп	Ведомость покупных изделий	8
8204-00.000Вп	То же	9
8204-00.000Вп	"	10
8204-00.000ТУ	Технические условия	10
8204-00.000ТУ	То же	11
8204-00.000ТУ	"	12
8204-00.000	Ворота распашные глухие с дистанционным управлением	13
8204-00.000	То же	14
8204-00.000СБ	Сборочный чертеж	15
8204-00.000СБ	То же	16
8204-00.000СБ	"	17
8204-00.000СБ	"	18
8204-00.000СХ1	Схема электрическая принципиальная	19
8204-00.000СХ1	То же	20
8204-00.000СХ2	Схема внешних проводок	21
8204-00.000СХ2	То же	22
8204-00.000СХ3	Схема расположения	23
8204-01.000	Петля правая	24
8204-02.000	Петля левая	

Обозначение	Наименование	Стр.
8204-01.000СБ	Сборочный чертеж	25
8204-01.001	Карта верхняя	26
8204-01.002	Карта нижняя	27
8204-01.003	Ось	28
8204-01.004	Втулка	
8204-01.005	Болт	29
8204-01.006	Прокладка	
8204-02.000СБ	Сборочный чертеж	30
8204-02.001	Карета верхняя	31
8204-02.002	Карета нижняя	32
8204-03.000	Замок	33
8204-03.002	Труба	
8204-03.000СБ	Сборочный чертеж	34
8204-03.001	Вал-шестерня	35
8204-03.003	Наконечник	
8204-03.010	Ручка	36
8204-03.010СБ	Сборочный чертеж	
8204-03.005	Рычаг	37
8204-03.006	Втулка	
8204-03.007	Рукоятка	38
8204-03.008	Планка	
8204-03.020	Гребенка	39
8204-03.020СБ	Сборочный чертеж	
8204-03.011	Рейка	40
8204-03.012	Ось	

Серия 1.235.3-1 Выпуск 1

Инв.№ подл. | Подп. и дата | Взам. инв.№ | Инв.№ дубл. | Подп. и дата

Содержание альбома (продолжение)

Обозначение	Наименование	Стр.
8204-03.030	Корпус	41
8204-03.013	Бобышка	
8204-03.030 СБ	Сборочный чертеж	42
8204-03.014	Пластина	43
8204-03.015	Основание	
8204-03.017	Платик	44
8204-03.018	Бобышка	
8204-03.040	Крышка	45
8204-03.040 СБ	Сборочный чертеж	
8204-03.019	Пластина	46
8204-03.021	Втулка	
8204-04.000	Привод левый	47
8204-04.000	То же	48
8204-04.001	Кулачок	
8204-04.000 СБ	Сборочный чертеж	49
8204-04.000 СБ	То же	50
8204-04.000 СБ	"	51
8204-04.000 СБ	"	52
8204-04.010	Муфта	53
8204-04.006	Палец	
8204-04.010 СБ	Сборочный чертеж	54
8204-04.004	Полумуфта	55
8204-04.005	Полумуфта	56
8204-04.007	Втулка распорная	57
8204-04.008	Втулка упругая	
8204-04.020	Рычаг	58

Обозначение	Наименование	Стр.
8204-04.002	Палец	58
8204-04.011	Втулка	59
8204-04.012	Пластина	
8204-04.030	Серьга	60
8204-04.013	Вилка	
8204-04.030 СБ	Сборочный чертеж	61
8204-04.014	Винт	62
8204-04.003	Гайка	
8204-04.040	Стяжка	63
8204-04.015	Вставка	
8204-04.050	Серьга	64
8204-04.016	Гайка	
8204-04.060	Рама	65
8204-04.017	Вилка	
8204-04.060 СБ	Сборочный чертеж	66
8204-04.060 СБ	То же	67
8204-04.018	Накладка	68
8204-04.019	Связь	
8204-04.021	Опора	69
8204-04.024	Стойка	
8204-04.025	Связь	70
8204-04.026	Лист	
8204-04.027	Поперечина	71
8204-04.028	Связь правая	
8204-04.029	Уголок	72
8204-04.031	Косынка	

ИНВ. N ПОДЛ. | ПОДПИСЬ И ДАТА | ВЗАМ. ИНВ. N | ИНВ. N ДУБЛ. | ПОДП. И ДАТА

СОДЕРЖАНИЕ АЛЬБОМА (ПРОДОЛЖЕНИЕ)

Обозначение	Наименование	Стр.
8204-04.070	Рама	73
8204-04.033	Поперечина	
8204-04.080	Муфта	74
8204-04.080 СБ	Сборочный чертеж	
8204-04.036	Полумуфта	75
8204-04.036	Полумуфта	76
8204-04.090	Опора	77
8204-04.037	Накладка	
8204-04.090 СБ	Сборочный чертеж	78
8204-04.039	Пята	79
8204-04.032	Косынка	
8204-04.100	Кожух	80
8204-04.042	Обечайка	
8204-04.100 СБ	Сборочный чертеж	81
8204-04.043	Боковина	82
8204-04.044	Опора	
8204-05.000	Привод правый	83
8204-05.000	То же	84
8204-05.001	Кулачок	
8204-05.000 СБ	Сборочный чертеж	85
8204-05.000 СБ	То же	86
8204-05.000 СБ	"	87
8204-05.000 СБ	"	88
8204-05.010	Рама	89
8204-06.006	Ребро	

Обозначение	Наименование	Стр.
8204-05.010 СБ	Сборочный чертеж	90
8204-05.010 СБ	То же	91
8204-05.020	Опора	92
8204-05.002	Пружина	
8204-05.020 СБ	Сборочный чертеж	93
8204-06.000	Расцепитель	94
8204-06.001	Палец	
8204-06.000 СБ	Сборочный чертеж	95
8204-06.003	Гильза	96
8204-06.004	Гайка	
8204-06.010	Кронштейн	97
8204-06.005	Консоль	
8204-07.000	Створка	98
8204-07.000	То же	99
8204-07.000 СБ	Сборочный чертеж	100
8204-07.000 СБ	То же	101
8204-07.001	Уголок	102
8204-07.002	Уголок	103
8204-07.003	Профиль боковой	104
8204-07.004	Профиль	105
8204-07.005	Профиль боковой	106
8204-07.006	Профиль	107
8204-07.007	Уголок	108
8204-07.008	Уголок	109
8204-07.009	Лист отбойный	110
8204-07.011	Прокладка	

Инв. N подл. | Подп. и дата | Взам. инв. N | Инв. N дубл. | Подп. и дата

Содержание альбома (продолжение)

Обозначение	Наименование	Стр.
8204-07.010	Каркас	111
8204-07.010 СБ	Сборочный чертеж	112
8204-07.010 СБ	То же	113
8204-07.012	Распорка	114
8204-07.026	Опорный швеллер	
8204-07.014	Косынка	115
8204-07.016	Ушко	
8204-07.017	Уголок	116
8204-07.027	Обшивка	
8204-07.021	Стойка	117
8204-07.022	Стойка	118
8204-07.023	Ригель	119
8204-07.024	Ригель	120
8204-07.025	Поперечина	
8204-07.020	Уплотнение	121
8204-07.019	Втулка	
8204-07.020 СБ	Сборочный чертеж	122
8204-07.028	Уплотнение	123
8204-07.029	Планка	
8204-07.031	Уголок	124
8204-08.000	Створка	125
8204-08.000	То же	126
8204-08.000 СБ	Сборочный чертеж	127
8204-08.000 СБ	То же	128
8204-08.000 СБ	"	129
8204-08.005	Уплотнение	
8204-08.001	Бобышка	130
8204-08.002	Планка	

Обозначение	Наименование	Стр.
8204-08.003	Профиль боковой	131
8204-08.004	Планка	132
8204-08.006	Труба	
8204-08.007	Уголок	133
8204-08.008	Уголок	134
8204-08.010	Каркас	135
8204-08.010	То же	136
8204-08.009	Кожух	
8204-08.010 СБ	Сборочный чертеж	137
8204-08.010 СБ	То же	138
8204-08.010 СБ	"	139
8204-08.014	Стойка	140
8204-08.015	Уголок	141
8204-08.016	Обшивка	
8204-09.000	Уплотнение	142
8204-09.000 СБ	Сборочный чертеж	143
8204-09.001	Планка	144
8204-09.002	Планка	145
8204-09.003	Уплотнение	

Серия 1.235.3-1 Выпуск 1

N строки	Обозначение	Наименование	Куда входит: Обозначение	Кол.	Общее кол.	Примечание
1	8204-00.000	Ворота распашные глухие с дистанционным управлением			1	
2						
3	8204-01.000	Петля правая	8204-00.000	2	2	
4	8204-02.000	Петля левая	8204-00.000	2	2	
5						
6	8204-03.000	Замок	8204-00.000	1	1	
7	8204-03.010	Ручка	8204-03.000	1	1	
8	8204-03.020	Гребенка	8204-03.000	1	2	
9	8204-03.030	Корпус	8204-03.000	1	1	
10	8204-03.040	Крышка	8204-03.000	1	1	
11						
12	8204-04.000	Привод левый	8204-00.000	1	1	
13	8204-04.010	Муфта	8204-04.000	1	1	
14	8204-04.020	Рычаг	8204-04.000	1	1	
15	8204-04.030	Сербга	8204-04.000	1	1	
16	8204-04.040	Стяжка	8204-04.000	1	1	
17	8204-04.050	Сербга	8204-04.000	1	1	
18	8204-04.060	Рама	8204-04.000	1	1	
19	8204-04.070	Рама	8204-04.000	1	1	
20	8204-04.080	Муфта	8204-04.000	1	1	
21	8204-04.090	Опора	8204-04.000	1	1	
22	8204-04.100	Кожух	8204-04.000	1	1	
23						
24	8204-05.000	Привод правый	8204-00.000	1	1	
25	8204-05.010	Рама	8204-05.000	1	1	

Инв. N подл. | Подп. и дата | Взам. инв. N | Инв. N дубл. | Подп. и дата

Изм.	Лист	N докум.	Подп.	Дата
Разраб.		Скотникова		
Провер.		Рудник		
Н. контр.		Кисин		

8204-00.000 ВС

Ворота распашные глухие с дистанционным управлением. Ведомость спецификации

Лит	Лист	Листов
	1	2

ЦНИИЭП г. Москва — торгово-бытовых зданий и туристских комплексов

18101 7

№ строки	Обозначение	Наименование	Куда входит: Обозначение	Куда входит: Кол.	Общее кол.	Примечание
26	8204-05.020	Опора	8204-05.000	1	1	
27						
28	8204-06.000	Расцепитель	8204-00.000		2	
29	8204-06.010	Кронштейн	8204-06.000	1	2	
30						
31	8204-07.000	Створка	8204-00.000	1	1	
32	8204-07.010	Каркас	8204-07.000	1	1	
33	8204-07.020	Уплотнение	8204-07.000	1	1	
34						
35	8204-08.000	Створка	8204-00.000	1	1	
36	8204-08.010	Каркас	8204-08.000	1	1	
37						
38	8204-09.000	Уплотнение	8204-00.000	2	2	

Серия 1.235.3-1 Выпуск 1

Инв. № подл. | Подп. и дата | Взам. инв. № | Инв. № дубл. | Подп. и дата

Серия 1.235.3-1 Выпуск 1

№ строки	Наименование	Обозначение документа на поставку	Поставщик	Куда входит (обозначение)	Количество: на изделие	Количество: в комплекты	Количество: на регулиров	Количество: Всего	Примечание
1	Редукторы								
2	Редуктор РЧУ-63А-20-3	ГОСТ 13563-68	Ленинградский з-д		2			2	
3	Редуктор РЧУ-80А-315-3-1		„Редуктор"		2			2	
4									
5	Выключатели путевые								
6	Выключатель путевой ВК-200А	ГОСТ 93601-77	г. Харьков		4			4	
7	исполнение 1, ступень 1		з-д Электростанок						
8	Выключатель путевой	ГОСТ 9601-77			1			1	
9	ВПК-1110-У2								
10									
11	Электродвигатель 4А80А4У3	ГОСТ 19523-74	г. Ереван электротехнич. з-д		2			2	
12	Пускатель магнитный реверсив-				2			2	
13	ный ПМЕ-124 Катушка ~380 В,								
14	тепловое реле ТРН-10 УН=2А								
15	Пост управления кнопочный ПКЕ-212-3				1			1	
16	с кнопками КЕ011 исп 2								
17									
18	Масленка 1.6	ГОСТ 20905-75			2			2	
19									
20	Крепежные изделия								
21	Болт М16×32.58.019	ГОСТ 7798-70			32			32	
22	М12×30.58.05				16			16	
23	М10×25.58.05				8			8	
24	М8×50.58.05				2			2	
25	М6×25.58.05				32			32	
26	М10×45.58.05	ГОСТ 7817-72			8			8	

Инв. № подл. | Подп. и дата | Инв. № дубл. | Взам. инв. № | Подп. и дата

Изм	Лист	№ докум.		
Разраб.		Кисин		
Провер		Грибанов		
Н. контр.		Сидорова		
Гл. инж. пр		Грибанов		
Н. к отд.		Калугин		

8204-00.000 ВП

Ворота распашные глухие с дистанционным управлением
Ведомость покупных изделий

Лит	Лист	Листов
		2

ЦНИИЭП торгово-бытовых зданий и туристских комплексов
г. Москва

18101 9

№ строки	Наименование	Обозначение документа на поставку	Поставщик	Куда входит /обозначение/	Количество: на изделие	Количество: в комплекты	Количество: на регулиров	Количество: всего	Примечание
27	Винт М5×50.58.019	ГОСТ 17473-80			2			2	
28	М5×12.58.019				2			2	
29	2М5×15.58.05	ГОСТ 17475-80			4			4	
30	М4×25.58.019				44			44	
31	М4×15.58.019				44,5			44,5	
32	М6×10.58.05	ГОСТ 1476-75			2			2	
33	Гайка М56×2.055	ГОСТ 11871-80			1			1	
34	М12.58.019	ГОСТ 5916-70			8			8	
35	М10.5.05	ГОСТ 2524-70			8			8	
36	М24.5.05	ГОСТ 5915-70			2			2	
37	М12.5.05				24			24	
38	М10.5.05				8			8	
39	М8.5.05				12			12	
40	М6.5.05				30			30	
41	Шайба 24.01.05	ГОСТ 11371-78			2			2	
42	12.01.05				2			2	
43	5.01.05				10			10	
44	16.65Г.029	ГОСТ 6402-70			56			56	
45	10.65Г.029				16			16	
46	8.65Г.029				14			14	
47	6.65Г.029				42			42	
48	5.65Г.029				10			10	
49	Шпилка М12×160×58.58	ГОСТ 22042-76			8			8	
50	Штифт 6Г×25	ГОСТ 3128-70			1			1	
51	4Г×16				4			4	
52									
53	Шплинт 5×32.001	ГОСТ 397-79			2			2	
54									
55	Шарик ф16.668	ГОСТ 3722-60			2			2	

Серия 1.235.3-1 Выпуск 1

Подп. и дата | Взам. инв. № | Инв. № дубл. | Подп. и дата | Инв. № подл.

Серия 1.235.3-1 Выпуск 1

Технические условия

1. Введение

1.1 Настоящие технические условия распространяются на ворота глухие распашные и электромеханические приводы к ним, предназначенные для наружной установки в зданиях торговли, общественного питания и предприятиях бытового обслуживания с нормальным режимом эксплуатации.

1.2. Ворота запроектированы на нормальную ветровую нагрузку в 45 кгс/м² и расчетную зимнюю температуру воздуха -30° с

2. Технические требования

2.1. Ворота глухие распашные с электромеханическим приводом должны соответствовать требованиям настоящих технических условий и комплекта документации согласно настоящим рабочим чертежам типовых конструкций

2.2 Основные параметры глухих распашных ворот должны соответствовать чертежам настоящего проекта и иметь габариты (ширина × высота)

а 3600 × 3600 мм

б 3600 × 4200 мм

в. 4000 × 4200 мм

2.3 Материалы, заготовки, комплектующие изделия, применяемые для изготовления ворот и приводов должны соответствовать чертежам, спецификациям, удовлетворять требованиям ГОСТ'ов, и нормалей и подтверждаться сертификатами заводов изготовителей.

2.4 Детали получаемые посредством гибки из листового проката не должны иметь трещин, разрывов, складок, волнистости. По краям заготовок допускается волнистость, надрывы, если они в дальнейшем ликвидируются в процессе механической обработке.

2.5 Поверхности реза проката, не подвергающиеся дальнейшей механической обработке, должны быть ровными без надрезов.

Неперпендикулярность плоскости реза к поверхности проката должна быть не более 1/10.

2.6 Наплывы, неровности, заусенцы на поверхности реза должны быть зачищены одним из методов, применяемых на заводе изготовителе.

2.7 Детали металлоконструкций перед обработкой и сборкой, в случае необходимости, должны быть подвергнуты правке.

2.8 Неровности на плоскостях в кромках образующиеся при обработке металла или вследствие дефектов проката, препятствующие взаимному прилеганию деталей при сборке, должны быть удалены методом, принятым на заводе- изготовителе.

2.9 После правки, вальцовки и гибки детали не должны иметь вмятин, забоин, трещин.

Наружные края отверстий должны быть зачищены от заусенцев.

2.10 Отверстия для болтов должны быть чистыми без трещин.

В наружных краях отверстий должны быть

Изм	Лист	N докум	Подп	Дата	8204-00.000 Т.У.			
Разраб		Кисин			Ворота распашные глухие с дистанционным управлением. Технические условия	Лит	Лист 1	Листов 6
Провер		Грибанов						
Н.контр		Сидорова				ЦНИИЭП г. Москва	Торгово-бытовых зданий и туристских комплексов	
Гл.инж.пр		Грибанов						
Н-к отд.		Калугин						

Инв. N подл. | Подп. и дата | Взам. инв. N | Инв. N дубл. | Подп. и дата

Формат А1

Изм	Лист	№ докум	Подп.	Дата	8204-00.000 Т.У	Лист 2

Инв. N подл. | Подп. и дата | Взам. инв. N | Инв. N дубл. | Подп. и дата

18101-11 Формат А1

фаски.

2.11 Сопрягаемые поверхности деталей, а также места сборки, должны быть зачищены от ржавчины, окалины, грязи и масла.

2.12 Все сварные швы должны быть выполнены электродами, указанными в технических требованиях на сварные узлы в рабочих чертежах.

2.13 Сварные швы должны иметь равномерное по длине сечение.
Непровары пережоги и другие дефекты в сварных швах не допускаются. Швы подлежат зачистке от флюса и наплывов металла.

2.14 Покоробленные после сварки узлы подлежат правке.

2.15 Сварные и клепанные узлы должны быть приняты отделом технического контроля завода - изготовителя с простановкой клейма.

2.16 Шероховатость поверхностей деталей после обработки должна быть не ниже указанной на чертежах и соответствовать ГОСТ 2789-73

2.17 Сбеги, проточки, фаски, недорезы у резьб должны соответствовать ГОСТ'у 10549-80.

2.18 Однотипные сменные узлы и детали полотен ворот и привода ворот должны быть взаимозаменяемы.

2.19 Неуказанные в чертежах предельные отклонения размеров должны быть:
охватывающих - по H14,
охватываемых - по h14,
остальных ± 1/2 допуска 14 квалитета точности

2.20 Все металлические покрытия должны быть выполнены в соответствии с ГОСТ'ом 9073-77 Детали крепежа должны иметь цинковые покрытие не менее 8 мк

2.21 Перед грунтовкой все окрашиваемые поверхности должны быть тщательно очищены от грязи, жира, ржавчины и окалины.

2.22 При сборке все резьбы должны смазываться смазкой УС-3 (солидол жировой) ГОСТ 1033-79

2.23 Крепление пенопласта к облицовочным листам и каркасу должно производиться клеем N 88-Н. Толщина клеевого соединения должна быть не более 0,5 мм

2.24 В собранном виде отклонение наружной поверхности полотна ворот от плоскости должна быть:
а на всей ширине не более 15 мм
б на всей длине не более 20 мм

2.25 Соосность валов двигателя и редуктора по вертикали должна регулироваться установкой прокладок под кронштейны электродвигателя.

3. Правила приемки

3.1 Каждый комплект ворот с приводом открывания должен приниматься отделом технического контроля завода изготови-

теля и иметь документ удостоверяющий их надлежащее качество.

3.2 Порядок предъявления ворот к сдаче и их приемка устанавливаются совместно заводом-изготовителем и заказчиком.

4 Смазка

4.1 Полость корпусов редукторов до уровня 50÷60 мм считая от дна редуктора заполнить маслом АК-15 / тракторное/ гост8581-78 или компрессорным маслом 19(т) гост 1861-73.

4.2 Масленку редукторов не реже 3^х раз в месяц необходимо заправлять солидолом жировым гост 1033-79.

4.3 Внутренние полости корпусов петель, а также все шарнирные соединения полотен ворот заполнить солидолом жировым гост 1033-79 или солидолом синтетическим гост 4366-76.

5 Виды и сроки осмотра

5.1 Не реже одного раза в 3 месяца производить профилактический осмотр полотен ворот и привода полотен, при котором следует осматривать все узлы и надежность их крепления.

5.2 Не реже одного раза в год следует производить годовой осмотр ворот.

При этом осмотре все детали привода и полотен следует разбирать, тщательно осматривать и проверять размеры и степень износа деталей. Изношенные и негодные к дальнейшей эксплуатации детали подлежат восстановлению или замене новыми.

6. Транспортировка и хранение

6.1 Транспортные средства должны выбираться с учетом доставки полотен ворот и приводов к ним в собранном виде. Допускается транспортирование приводов в оборотной таре.

6.2 Длительное хранение полотен ворот и приводов производится в закрытом складском помещении.

Гарантии поставщика

Предприятие-поставщик обязано в течении двух лет со дня отгрузки для полотен ворот и 18 месяцев для приводов потребителю безвозмездно возмещать вышедшие из строя изделия при условии соблюдения потребителем правил транспортировки, хранения и эксплуатации.

ВЫПУСК 1

СЕРИЯ 1.235.3-1

Формат	Зона	Поз.	Обозначение	Наименование	Кол.	Примечание
				Документация		
12			8204-00.000 ВС	Ведомость спецификаций		
12			8204-00.000 ВП	Ведомость покупных изделий		
11			8204-00.000 ТУ	Технические условия		
12			8204-00.000 СБ	Сборочный чертеж		
12			8204-00.000 СХ1	Схема электрическая принципиальная		
12			8204-00.000 СХ2	Схема внешних проводок		
12			8204-00.000 СХ3	Схема расположения		
				Сборочные единицы		
11	А1	1	8204-01.000	Петля правая	2	
11	А2	2	8204-02.000	Петля левая	2	
11	А7	3	8204-03.000	Замок	1	
11	А3	4	8204-04.000	Привод левый	1	
11	А4	5	8204-05.000	Привод правый	1	
11	А5	6	8204-06.000	Расцепитель	2	
				Детали		
11	А3	7	8204-00.001	Планка	1	

Инв. N подл. | Подп. и дата | Взам. инв. N | Инв. N дубл. | Подп. и дата

Изм	Лист	N докум	Подп.	Дата
Разраб.		Скотникова		
Провер.		Рудник		
Н.контр.		Кесин		

8204-00.000

Ворота распашные глухие с дистанционным управлением

Лат	Лист	Листов
	1	3

ЦНИИЭП г. Москва — Торгово-бытовых зданий и туристских комплексов

Формат	Зона	Поз.	Обозначение	Наименование	Кол.	Примечание
				Стандартные изделия		
	А7	8		Болт М16х32.58.019	32	
				ГОСТ 7798-70		
	А5	9		Рым-болт М16	4	
				ГОСТ 4751-73		
	А7	10		Шайба 16.65Г.019	32	
				ГОСТ 6402-70		
	А7	11		Винт М5х50.58.019	2	
				ГОСТ 17473-80		
				Покупные изделия		
	А7	12		Выключатель путевой тип ВПК 1111-У2	1	
				ГОСТ 9601-77		
			Переменные данные для исполнения			
				8204-00.000 см. СБ		
				Сборочные единицы		
11	А2	13	8204-07.000	Створка	1	
11	А2	14	8204-08.000	Створка	1	
11	А4	15	8204-09.000	Уплотнение	2	
	А4	16	8204-09.000-01	Уплотнение	2	
	А4	17	8204-09.000-02	Уплотнение	2	
	А4	18	8204-09.000-04	Уплотнение	1	

Инв. N подл. | Подп. и дата | Взам. инв. N | Инв. N дубл. | Подп. и дата

Изм	Лист	N докум	Подп.	Дата

8204-00.000

Лист 2

18101 14

Серия 1.235.3-1 Выпуск 1

Формат	Зона	Поз.	Обозначение	Наименование	Кол.	Примечание
				8204-00.000-01		
				см. сб		
				Сборочные единицы		
	A_2	13	8204-07.000-01	Створка	1	
	A_2	14	8204-08.000-01	Створка	1	
11	A_4	15	8204-09.000	Уплотнение	2	
	A_4	16	8204-09.000-01	Уплотнение	2	
	A_4	17	8204-09.000-03	Уплотнение	2	
	A_4	18	8204-09.000-04	Уплотнение	1	
				8204-00.000-02		
				см. сб		
				Сборочные единицы		
	A_2	13	8204-07.000-02	Створка	1	
	A_2	14	8204-08.000-02	Створка	1	
11	A_4	15	8204-09.000	Уплотнение	2	
	A_4	16	8204-09.000-01	Уплотнение	2	
	A_4	17	8204-09.000-03	Уплотнение	2	
	A_4	18	8204-09.000-05	Уплотнение	1	

Подпись и дата | Инв. N дубл. | Взам. инв. N | Подпись и дата | Инв. N подл.

Изм	Лист	N докум	Подп.	Дата	8204-00.000	Лист 3

Формат 11

8204-00.001

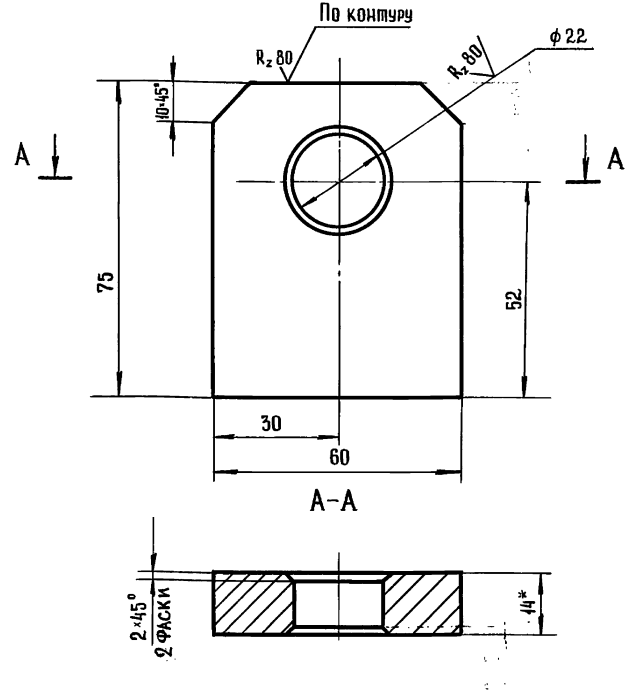

1.* Размеры для справок.
2. Неуказанные предельные отклонения размеров – $\frac{УТ14}{2}$

Изм	Лист	N докум	Подп.	Дата	8204-00.001			
Разраб.		Польская			Планка	Лит	Масса 0,4	Масштаб 1:1
Провер.		Кисин				Лист	Листов 1	
Н. контр.		Сидорова			Лист В 14 гост 19903-74 / 3-IV ст 3 гост 14637-79	ЦНИИЭП г. Москва	торгово-бытовых зданий и туристских комплексов	

Подпись и дата | Инв. N дубл. | Взам. инв. N | Подпись и дата | Инв. N подл.

18101 15

Формат 11

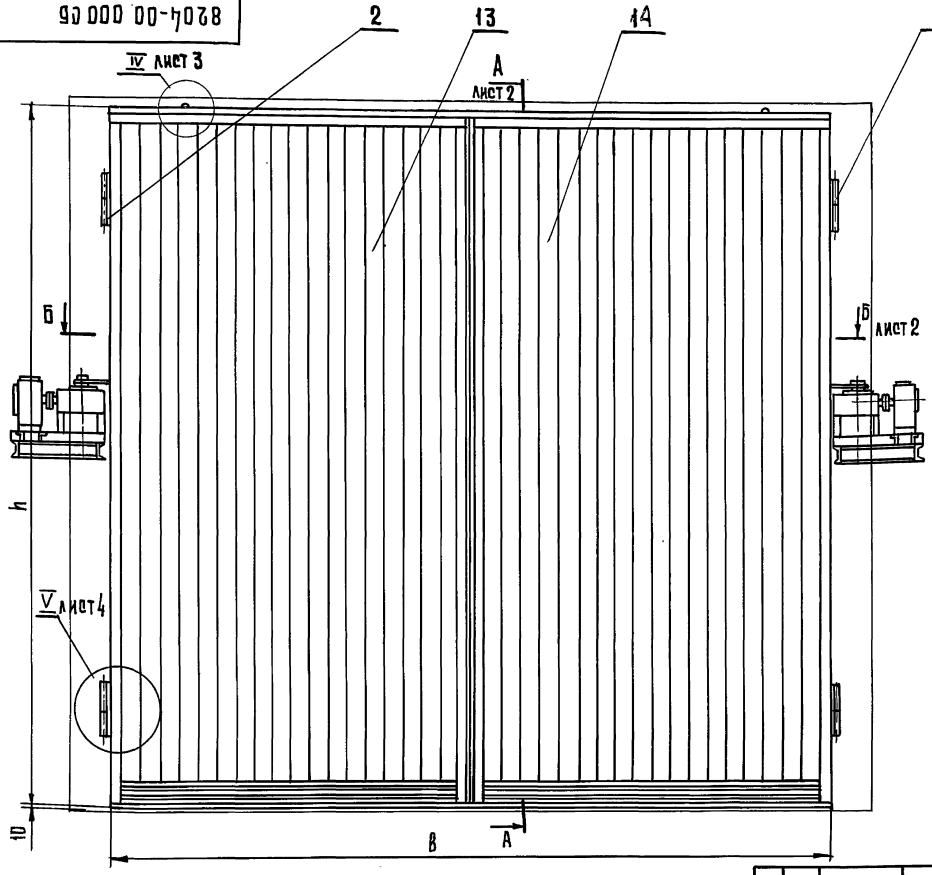

Техническая характеристика

1. Тип ворот- распашные, глухие с дистанционным управлением.
2. Габариты проема, м - 3,6×3,6; 3,6×4,2; 4,0×4,2
3. Привод открывания - электромеханический
4. Время открывания ворот, с - 15
5. Угол раскрытия полотна, град. - 110
6. Мощность установленных электродвигателей, кВт- 2,2

Технические требования

1* Размеры для справок.
2. Неуказанные предельные отклонения размеров: отверстий-H14, валов h14, остальных $\pm \frac{IT14}{2}$.
3. Приварку приводов поз. 4 и 5 производить после монтажа полотен поз. 12 и 13.
4. При установке приводов длину тяг уточнить по месту, выдержав размеры 250±0,5 и 200±0,5
5. Рым-болты поз. 8 применять при монтаже полотен.

Обозначение	В	Н	в	h	n	Масса кг
8204-00.000	3600	3600	3850	3636	1915	690
8204-00.000-01	3600	4200	3850	3636	1915	780
8204-00.000-02	4000	4200	4250	4236	2115	960

Изм.	Лист	№Докум.	Подп.	Дата
Разраб.		Скотникова		
Провер.		Рудник		
Н.контр.		Грибанов		
Гл.инж.пр.		Рудник		
Гл.инж.пр.		Грибанов		

8204-00.000 СБ

Ворота распашные, глухие с дистанционным управлением. Сборочный чертеж

Лит	Масса	Масштаб
	см. табл.	1:20

Лист 1 Листов 4

ЦНИИЭП торгово-бытовых зданий и туристских комплексов

Копировал Гаврилина

Формат 12

1 18101 15

Серия 1.235.3-1 Выпуск 1

Инв.№подл. | Подп. и дата | Взамен инв.№ | Инв.№дубл. | Подп. и дата

А-А лист 1
М 1:20

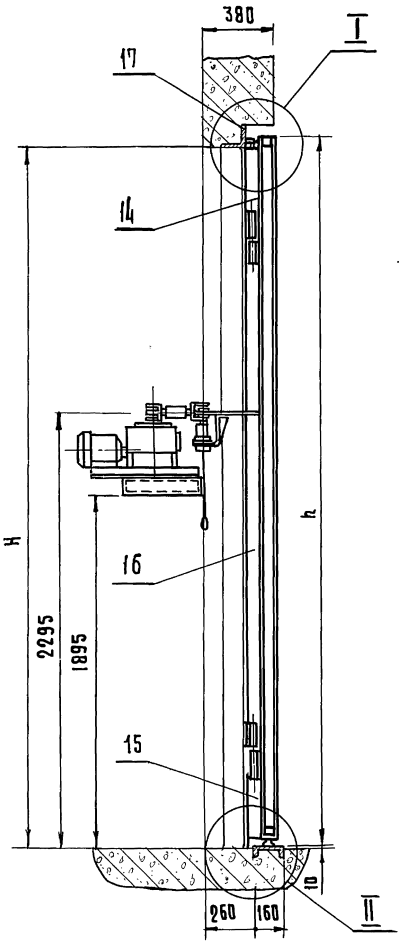

Б-Б лист 1
М 1:20

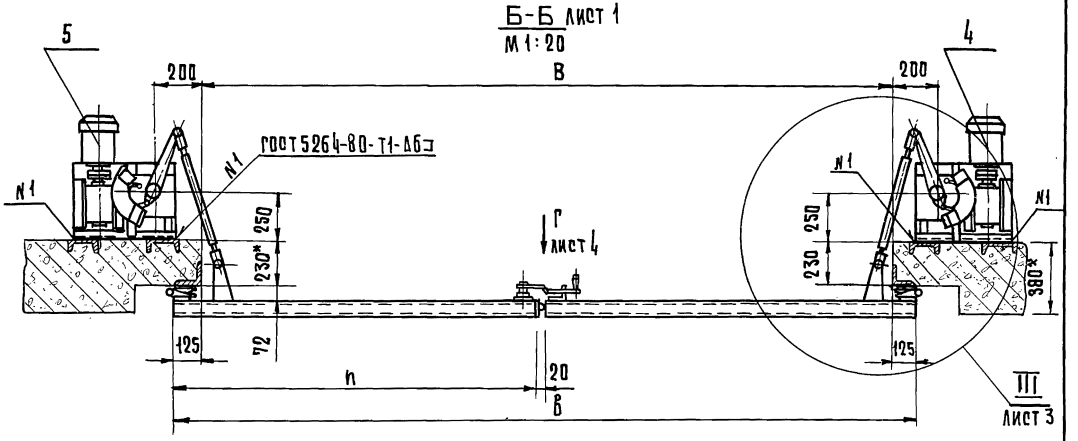

I
М 1:2

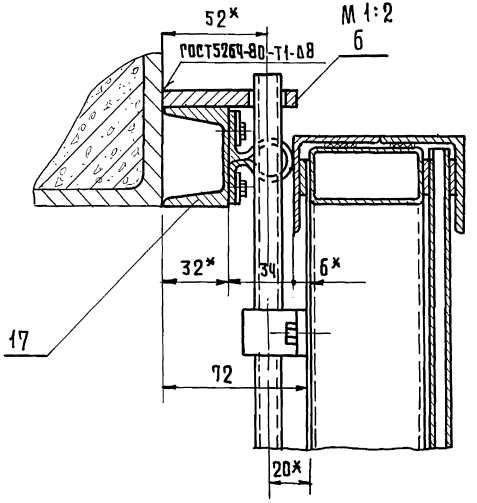

II
М 1:2

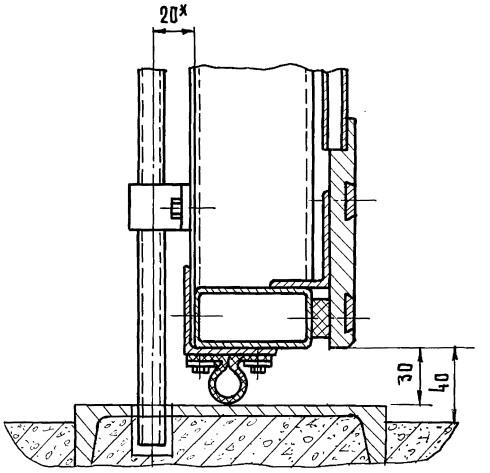

Изм.	Лист	№ докум.	Подп.	Дата	8204-00.000СБ	Лист 2

Копировал Гаврилина 3 18101 17 Формат А2

Инв. № подл. | Подпись и дата | Взам. инв. № | Инв. № дубл. | Подпись и дата

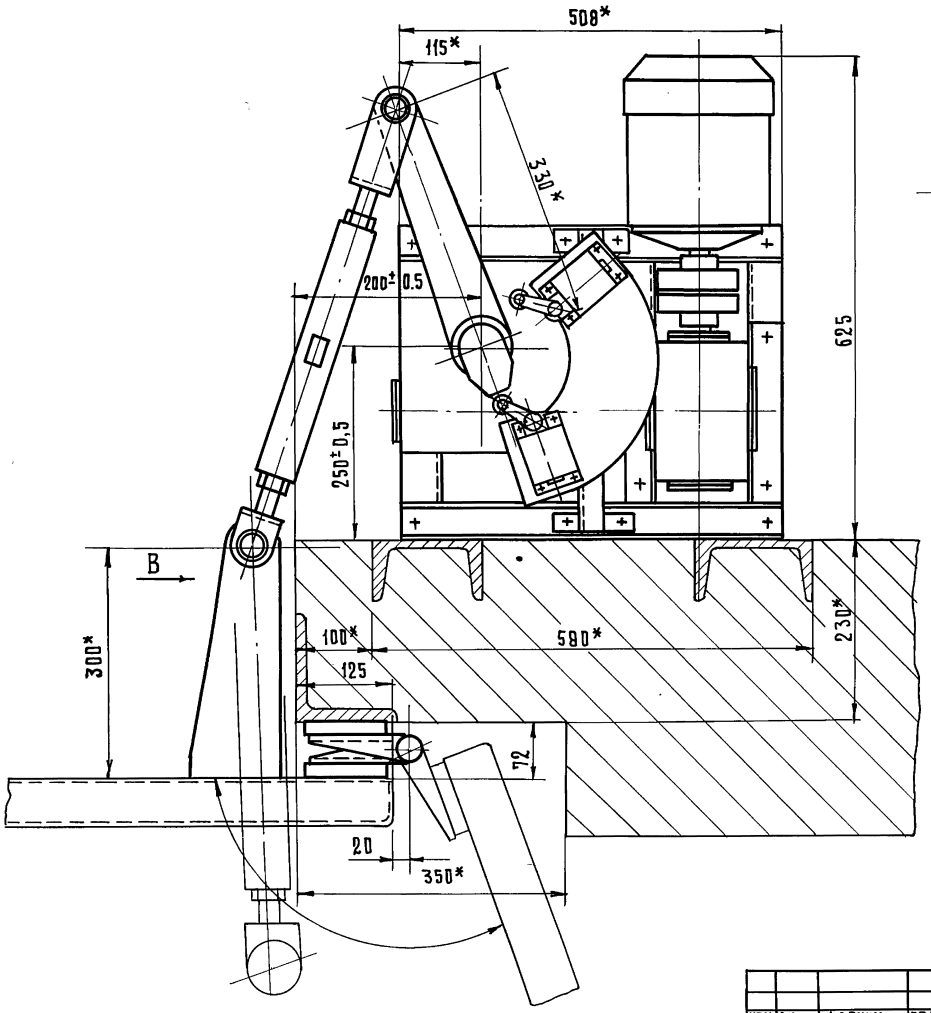

III
М 1:5
лист 2

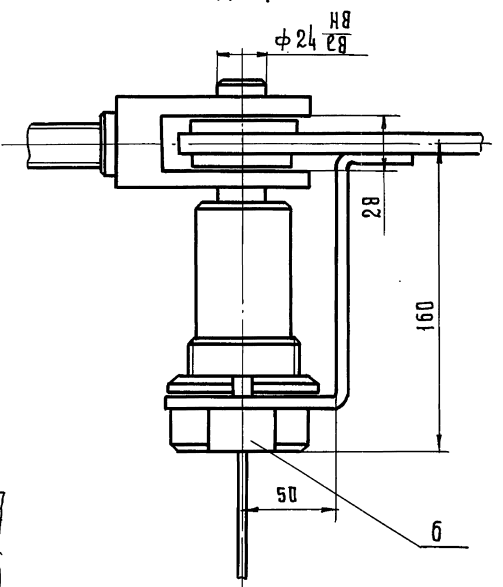

ВИД В повернуто
М 1:1

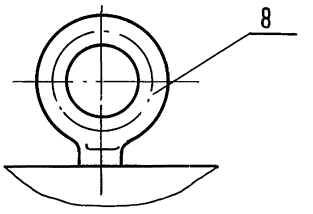

IV
М 1:1
лист 1

Серия 1.235.3-1 Выпуск 1

Инв.№подл. | Подпись и дата | Взам. инв.№ | Инв.№ дубл. | Подпись и дата

Изм.	Лист	№ докум.	Подп.	Дата

8204-00.000 СБ

Лист 3

Копировал Гаврилина 5

18101 18 Формат 12

Д-Д
М 1:2

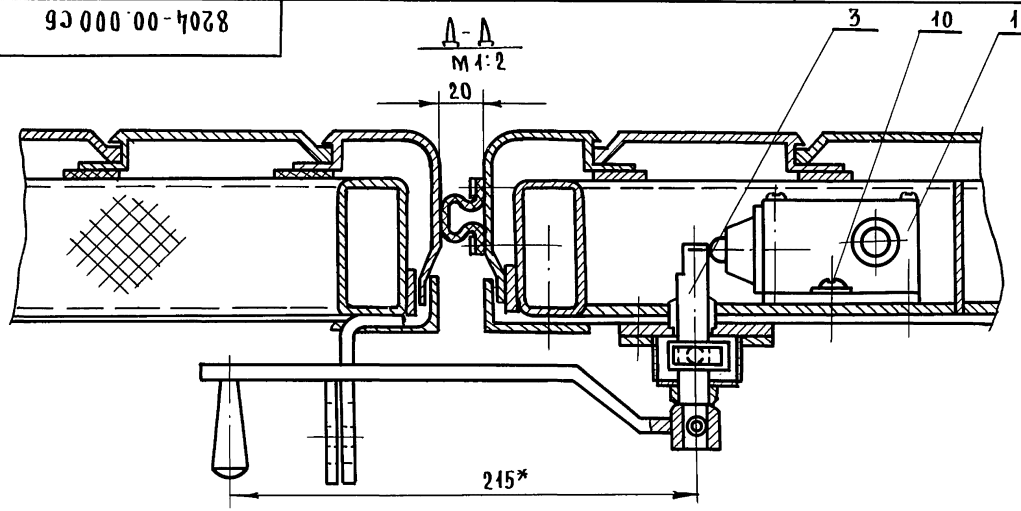

Вид Г лист 2
М 1:2

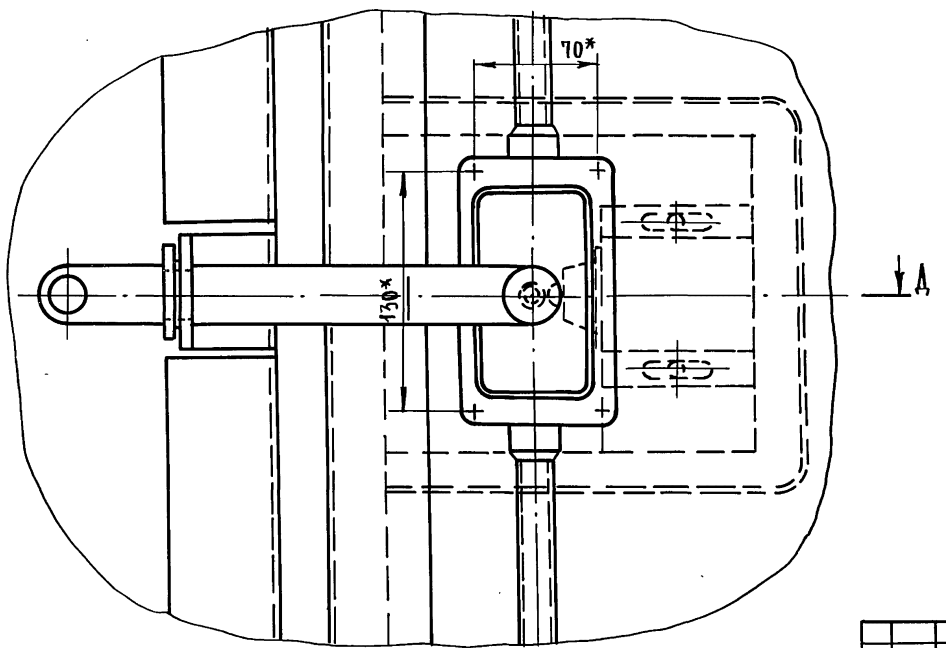

V лист 1
М 1:2

Петля условно раскрыта

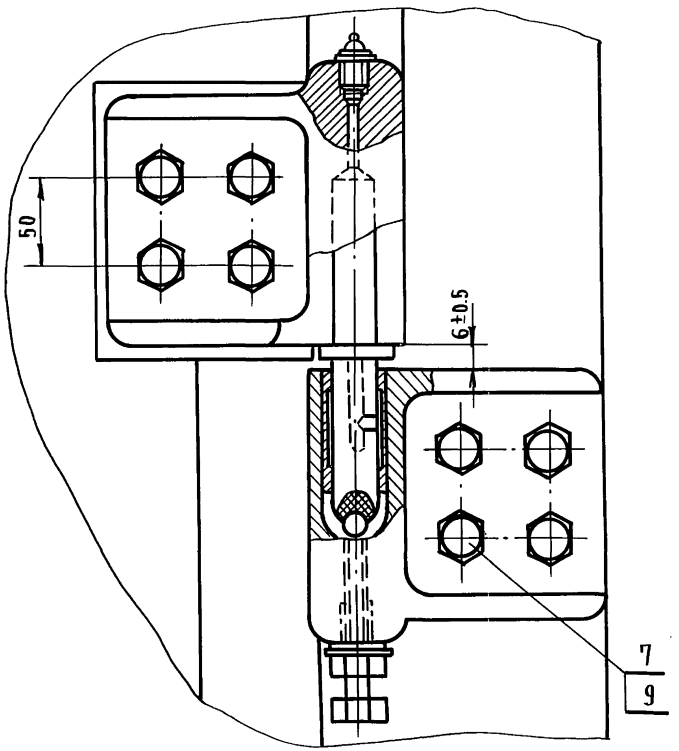

Серия 1.235.3-1 Выпуск 1

Инв.N подл. | Подп. и дата | Взам. инв.N | Инв.N дубл. | Подп. и дата

Изм.	Лист	N докум.	Подп.	Дата	8204-00.000 СБ	Лист 4

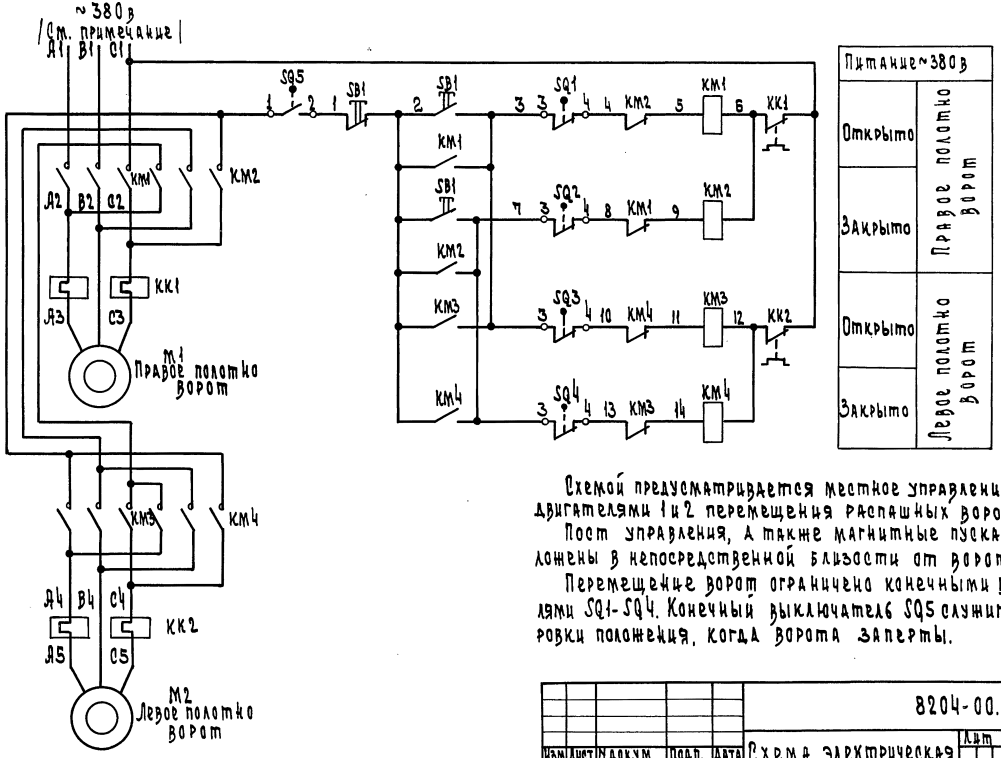

Схемой предусматривается местное управление электродвигателями 1 и 2 перемещения распашных ворот.

Пост управления, а также магнитные пускатели расположены в непосредственной близости от ворот.

Перемещение ворот ограничено конечными выключателями SQ1-SQ4. Конечный выключатель SQ5 служит для блокировки положения, когда ворота заперты.

Изм.	Лист	№ докум.	Подп.	Дата	8204-00.000 СХ1
Разраб.		Рачицкая			Схема электрическая принципиальная
Пров.		Григалэз			
Н. контр.		Нестерова			

Лит.	Масса	Масштаб
		Б.М

Лист 1 Листов 2

ЦНИИЭП торгово-бытовых зданий и туристских комплексов г. Москва

Копир. 18101 20 Формат 12

Инв. № подл. | Подп. и дата | Взам. инв. № | Инв. № дубл. | Подп. и дата

Серия 1.235.3-1 Выпуск 1

8204-00.000 СХ1

Серия 1.235.3-1 Выпуск 1

Выключатели конечные SQ1, SQ3
Диаграмма работы

Контакты	Ворота		
	Закрыты	Рабочий ход	Открыты
1-2			*
3-4			

* не используется

Выключатели конечные SQ2, SQ4
Диаграмма работы

Контакты	Ворота		
	Закрыты	Рабочий ход	Открыты
1-2			*
3-4			

* не используется

Выключатель конечный SQ5
Диаграмма работы

Контакты	Ворота	
	Заперты	Отперты
1-2		
3-4		*

* не используется

Поз. обознач.	Наименование	Кол.	Примечание
	Аппаратура по месту		
КК1, КК2	Пускатель магнитный реверсивный		
КМ1...	ПМЕ-124, катушка ~380в, тепловое реле		
КМ4	ТРН-10 Ун=2А	2	
М1, М2	Электродвигатель АОЛ2-11-У,		Комплектно
	n=1360 об/мин; N=0.6 квт	2	с воротами
SB1	Пост управления кнопочный		
	ПКЕ 212-3 с кнопками КЕ011 исп.2	1	
SQ1...	Выключатель конечный ВПК1110-У2		Комплектно
SQ5		5	с воротами

Схема электропитания двигателей ворот решается при привязке чертежей

Изм.	Лист	№ докум.	Подп.	Дата	8204-00.000 СХ1			
Разраб.		Речицкая			Схема электрическая принципиальная	Лит.	Масса	Масшт.
Пров.		Грингауз						Б.м
Н.контр.		Нестерова				Лист 2	Листов 2	
						ЦНИИЭП торгово-бытовых зданий и туристских комплексов г. Москва		

Инв. № подл. | Подп. и дата | Взам. инв. № | Инв. № дубл. | Подп. и дата

Копир. 18101 21 Формат А2

8204-00.000 СХ2

Место установки	Левое полотно ворот			Ворота
Поз. обозначение	SQ3	M2	SQ4	SQ5

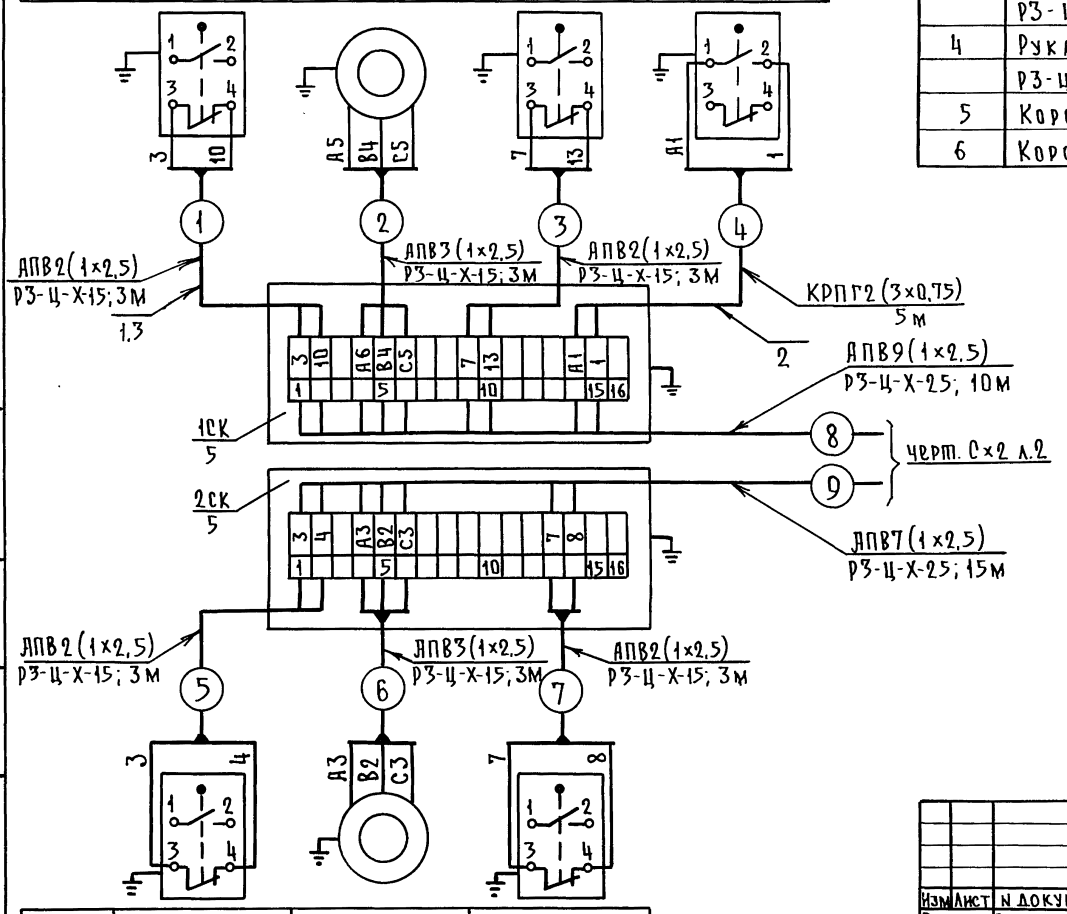

Поз. обозначение	SQ1	M1	SQ2
Место установки	Правое полотно ворот		

Поз. обозначение	Наименование	Кол.	Примечание
1	Провод с алюминиевыми жилами		
	АПВ 1×2,5 м	52	
2	Кабель шланговый медный КРПГ3×0,75 м	5	
3	Рукав металлический гибкий		
	РЗ-Ц-Х-15, м	21	
4	Рукав металлический гибкий		
	РЗ-Ц-Х-25, м	31	
5	Коробка соединительная КСК-16	2	
6	Коробка соединительная КСК-32	1	

Длина проводок 8, 9 дана ориентировочно и уточняется при привязке проекта.

Изм.	Лист	N докум.	Подп.	Дата
Разраб.		Речицкая		
Пров.		Грингауз		
Н. контр.		Нестерова		

8204-00.000 СХ2

Схема внешних проводок

Лит.	Масса	Масшт.
		Б.М
Лист 1	Листов 2	

ЦНИИЭП торгово-бытовых зданий и туристских комплексов г. Москва

Серия 4.235.3-1 Выпуск 1

Инв.№ подл. | Подп. и дата | Взам. инв.№ | Инв.№ дубл. | Подп. и дата

Пров. 11.6.91г Коп.

8204-00.000СХ2

Место установки	Рядом с воротами		
Поз. обозначение	КМ1, КМ2, КК1	КМ3, КМ4, КК2	SB1

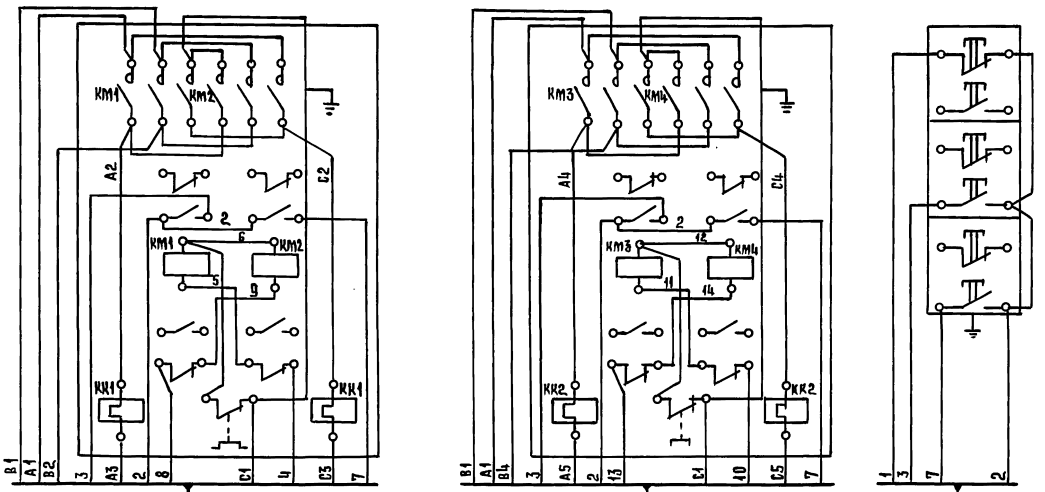

Изм.	Лист	№ докум.	Подп.	Дата
Разраб.		Речицкая		
Пров.		Грингауз		
Н.контр.		Нестерова		

8204-00.000СХ2

Схема внешних проводок

Лит	Масса	Масштаб
		б/м

Лист 2 Листов 2

ЦНИИЭП торгово-бытовых зданий и туристских комплексов г. Москва

18101 23 Формат 12

Серия 4.235.3-1 Выпуск 1.

Инв. № подл. | Подп. и дата | Взам. инв. № | Инв. № дубл. | Подп. и дата

8204-00.000 СХ3

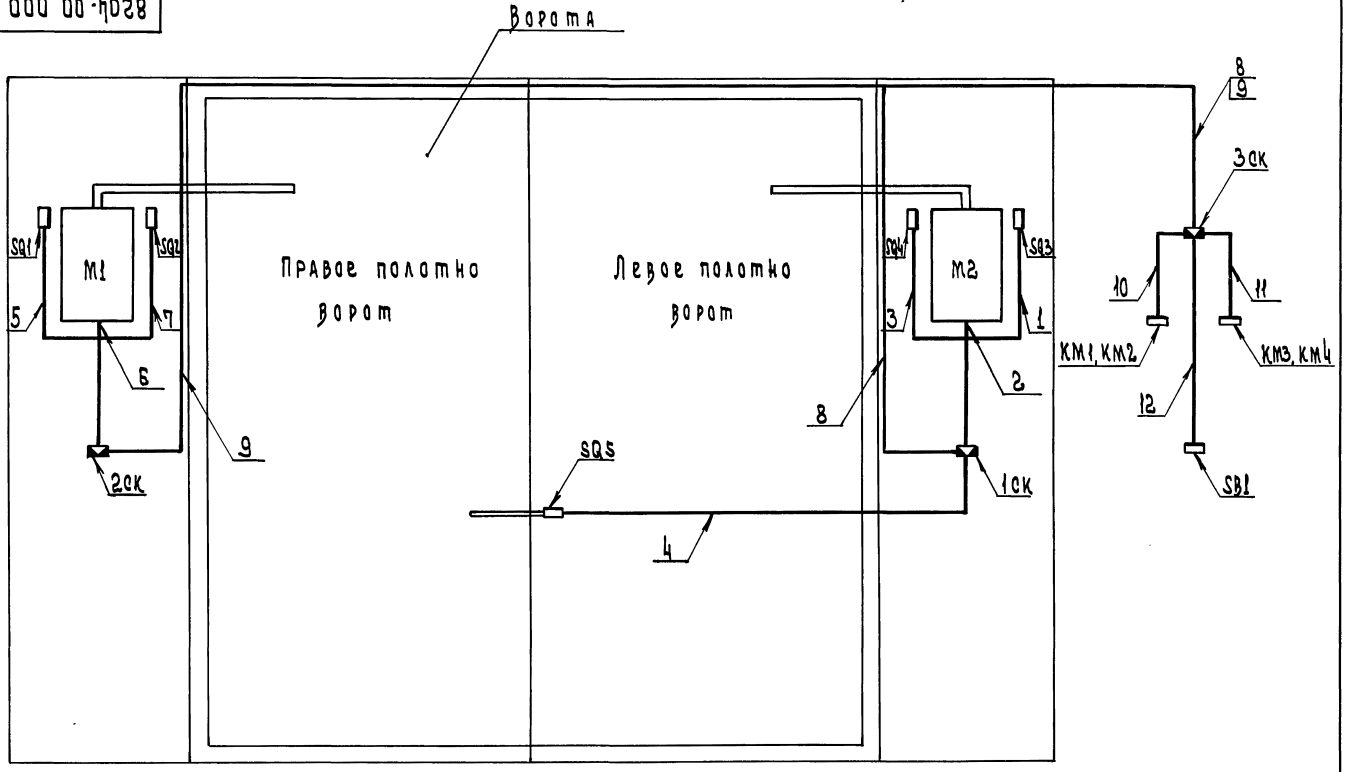

1. Расположение соединительной коробки 3СК и аппаратуры КМ1, КМ2, КМ3, КМ4, SB1 дано условно и уточняется при привязке проекта.

Изм.	Лист	N докум.	Подп.	Дата
Разраб.		Речицкая		
Пров.		Гринглуз		
Н. контр.		Нестерова		

8204-00.000 СХ3

Схема расположения

Лит	Масса	Масштаб
		Б.м

Лист 1 Листов

ЦНИИЭП торгово-бытовых зданий и курортных комплексов г. Москва

18101 24

Формат А2

Серия 1.235.3-1 Выпуск 1

Инв. N подл. | Подп. и дата | Взам. инв. N | Инв. N дубл. | Подп. и дата

Формат	Зона	Поз.	Обозначение	Наименование	Кол.	Примечание
				Документация		
12			8204-02.000 СБ	Сборочный чертеж		
				Детали		
12		1	8204-02.001	Карта верхняя	1	
12		2	8204-02.002	Карта нижняя	1	
		3	8204-01.003	Ось	1	
		4	8204-01.004	Втулка	1	
		5	8204-01.005	Болт	1	
		6	8204-01.006	Прокладка	1	
				Стандартные изделия		
		9		Гайка М12.58.019		
				ГОСТ 5916-70	1	
		10		Шайба 12		
				ГОСТ 11371-78	1	
		11		Масленка 1,6		
				ГОСТ 20905-75	1	
		12		Шарик ф 16,668		
				ГОСТ 3722-60	1	

Инв. № подл. | Подп. и дата | Взам. инв. № | Инв. № дубл. | Подп. и дата

Изм.	Лист	№ докум.	Подп.	Дата
Разраб.		Рудник		
Пров.		Прибанов		
Н. контр.		Кисин		

8204-02.000

Петля левая

Лит.	Лист	Листов
		1

ЦНИИЭП г. Москва — торговых зданий и административных комплексов

Формат 11

Формат	Зона	Поз.	Обозначение	Наименование	Кол.	Примечание
				Документация		
12			8204-01.000 СБ	Сборочный чертеж		
				Детали		
12		1	8204-01.001	Карта верхняя	1	
12		2	8204-01.002	Карта нижняя	1	
11		3	8204-01.003	Ось	1	
11		4	8204-01.004	Втулка	1	
11		5	8204-01.005	Болт	1	
11		6	8204-01.006	Прокладка	1	
				Стандартные изделия		
		9		Гайка М12.58.019		
				ГОСТ 5916-70	1	
		10		Шайба 12		
				ГОСТ 11371-78	1	
		11		Масленка 1,6		
				ГОСТ 20905-75	1	
		12		Шарик ф 16,668 Н		
				ГОСТ 3722-60	1	

Инв. № подл. | Подп. и дата | Взам. инв. № | Инв. № дубл. | Подпись и дата

Изм.	Лист	№ докум.	Подп.	Дата
Разраб.		Рудник		
Пров.		Прибанов		
Н. контр.		Кисин		

8204-01.000

Петля правая

Лит.	Лист	Листов
		1

ЦНИИЭП г. Москва — торговых зданий и туристских комплексов

Формат 11

8204-01.000СБ

Серия 1.235.3-1 Выпуск 1.

Инв.№подл. | Подп. и дата | Взам.инв.№ | Инв.№дубл. | Подп. и дата

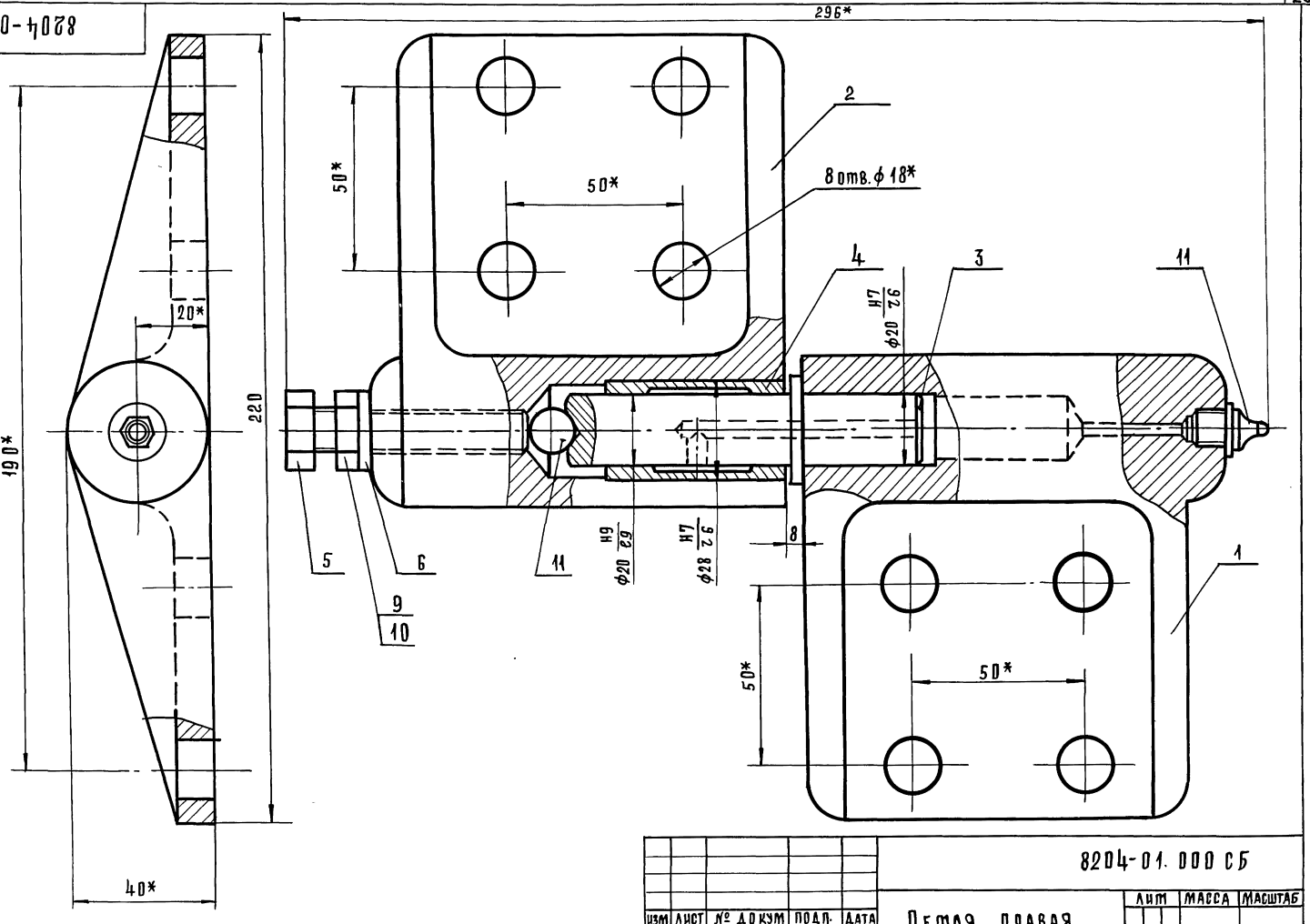

1.* Размеры для справок.

2. Неуказанные предельные отклонения размеров: отверстий H14; валов h14; остальных $\pm \frac{IT14}{2}$.

Изм.	Лист	№ докум.	Подп.	Дата
Разраб.		Рудник		
Провер.		Грибанов		
Н.контр.		Кисин		
Гл.инж.пр.		Грибанов		
Рук.сек.		Герман		

8204-01.000СБ

Петля правая
Сборочный чертеж

Лит	Масса	Масштаб
	5,5	1:1

Лист | Листов 1

ЦНИИЭП торговых зданий и туристских комплексов г.Москва

18101 26 Формат 12

8204-01.001

Выпуск 1

Серия 1.235.3-1

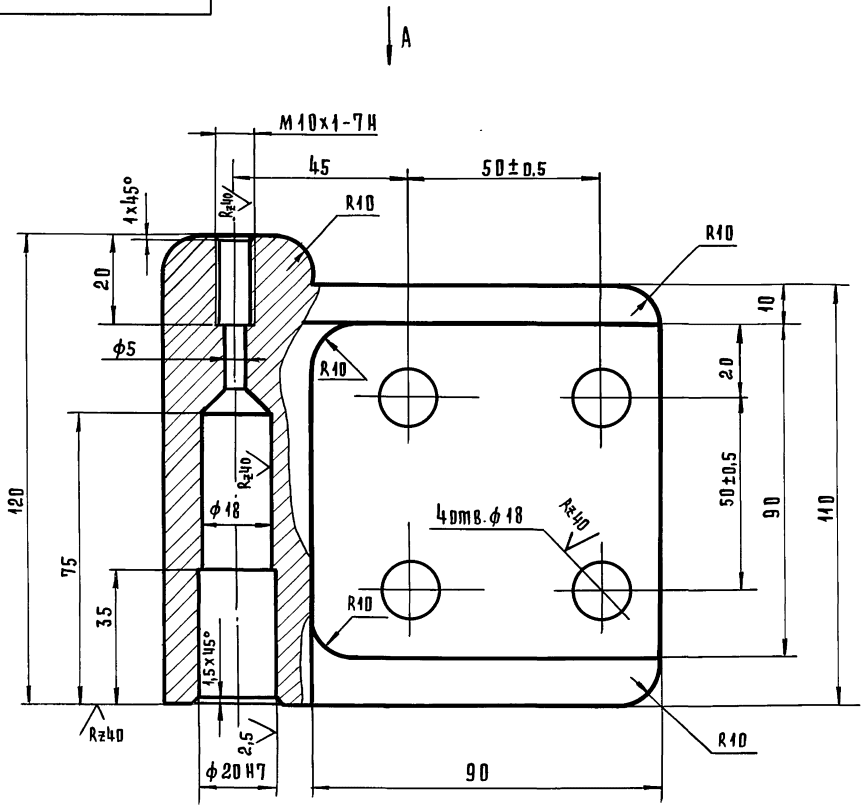

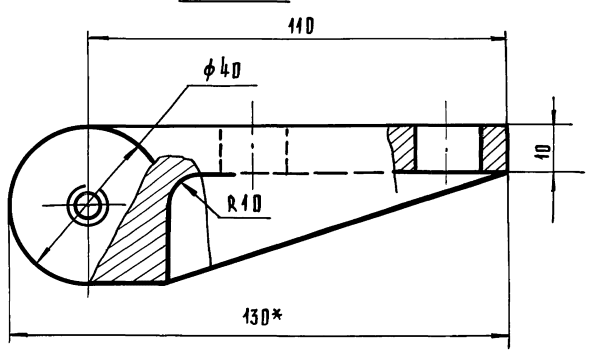

1* Размер для справок.

2. Покрытие: наружную поверхность грунтовать грунтовкой ГФ-021 ТУ-6-10-1692-77.

3. Неуказанные предельные отклонения размеров: отверстий H14; валов h14; остальных $\pm \frac{IT14}{2}$.

Изм	Лист	№ докум.	Подп.	Дата	8204-01.001			
Разраб.		Рудник			Карма верхняя	Лит	Масса	Масштаб
Провер.		Прибанов					2,5	1:1
Н.контр.		Кисин				Лист	Листов 1	
					Сталь 20 ГОСТ 1050-74	ЦНИИЭП торгово-бытовых зданий и туристских комплексов г. Москва		

Инв. № подл. | Подп. и дата | Взам. инв. № | Инв. № дубл. | Подп. и дата

18101 27

Формат А2

8204-01.002

Серия 1.235.3-1 Выпуск 1

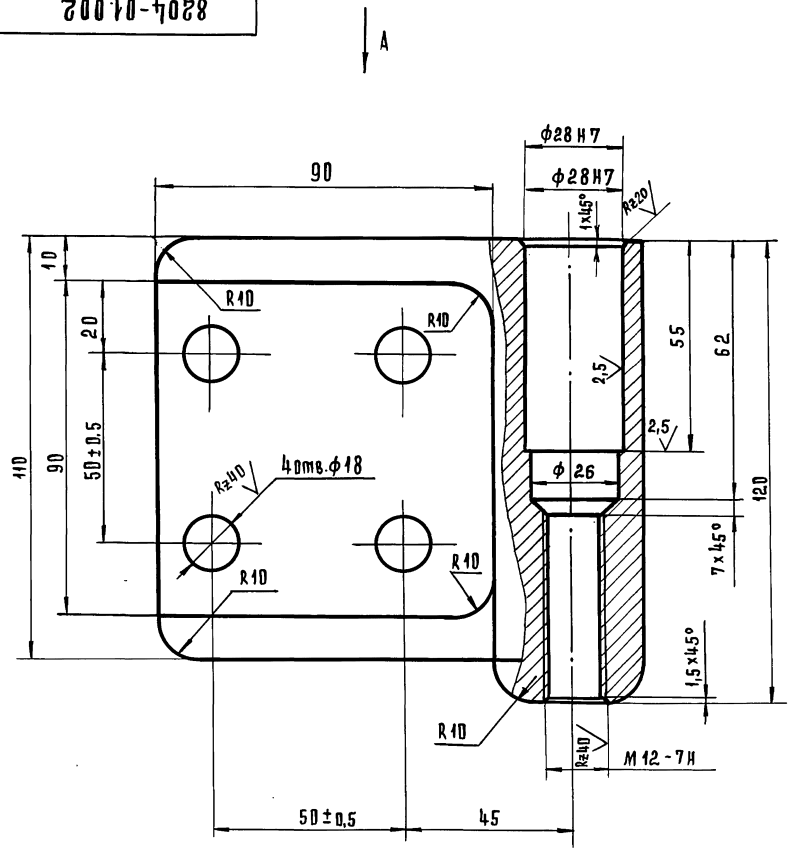

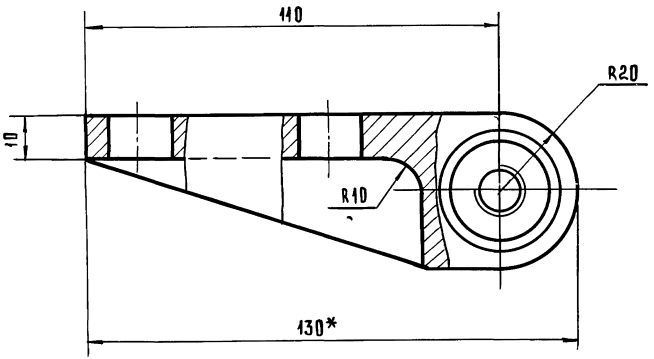

1. *Размер для справок.
2. Неуказанные предельные отклонения размеров: отверстий H14; валов h14; остальные ± IT14/2.
3. Покрытие: наружную поверхность грунтовать грунтовкой ГФ-021 ТУ6-10-1692-77.

					8204-01.002
Изм.	Лист	№ докум.	Подп.	Дата	
Разраб.		Рудник			Карта нижняя
Провер.		Прибанов			
Н.контр.		Кисин			
					Сталь 20 ГОСТ 1050-74

Лит	Масса	Масштаб
	2,5	1:1
Лист	Листов 1	

ЦНИИЭП торгово-бытовых зданий и туристских комплексов г. Москва

Инв.№ подл. | Подп. и дата | Взам. инв.№ | Инв.№ дубл. | Подп. и дата

Формат А2

Серия 1.235.3-1 Выпуск 1.

8204-01.004

Rz40 (√)

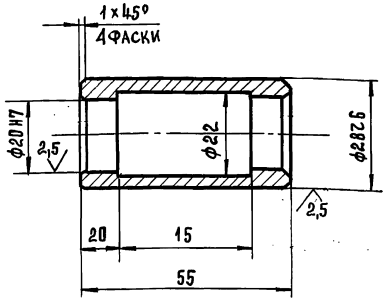

Неуказанные предельные отклонения размеров: отверстий Н14; остальных $\pm\frac{JT14}{2}$.

ИНВ. № ПОДЛ.	ПОДП. И ДАТА	ВЗАМ. ИНВ. №	ИНВ. № ДУБЛ.	ПОДПИСЬ И ДАТА

ИЗМ	ЛИСТ	№ ДОКУМ.	ПОДП.	ДАТА
РАЗРАБ.		РУДНИК		
ПРОВ.		ГРИБАНОВ		
Н.КОНТР.		КИСИН		

8204-01.004

Втулка

Лит.	Масса	Масштаб
	0,10	1:1

Лист | Листов 1

Пруток БрАЖ9-4 пр-кр-38-Н ГОСТ 1628-78

ЦНИИЭП г. Москва — торгово-бытовых зданий и туристских комплексов

Формат 11

8204-01.003

Rz40 (√)

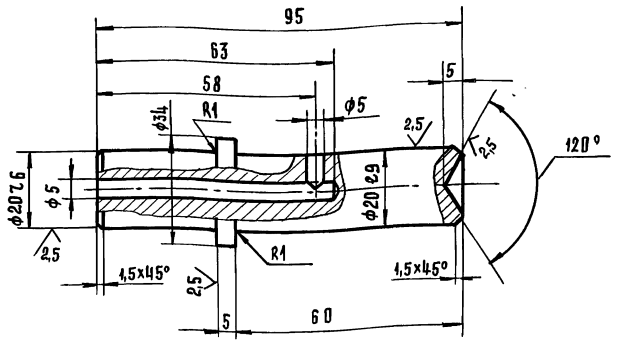

1. Неуказанные предельные отклонения размеров: отверстий Н14; валов h14; остальных $\pm\frac{JT14}{2}$.
2. Т.О. НRc 35÷45.

ИНВ. № ПОДЛ.	ПОДП. И ДАТА	ВЗАМ. ИНВ. №	ИНВ. № ДУБЛ.	ПОДП. И ДАТА

ИЗМ.	ЛИСТ	№ ДОКУМ.	ПОДП.	ДАТА
РАЗРАБ.		РУДНИК		
ПРОВ.		ГРИБАНОВ		
Н.КОНТР.		КИСИН		

8204-01.003

Ось

Лит	Масса	Масштаб
	0,26	1:1

Лист | Листов 1

Круг 36-4 ГОСТ 7417-75 / 45-в ГОСТ 1051-73

ЦНИИЭП г. Москва — торгово-бытовых зданий и туристских комплексов

18101 29

8204-01.005

Rz 40

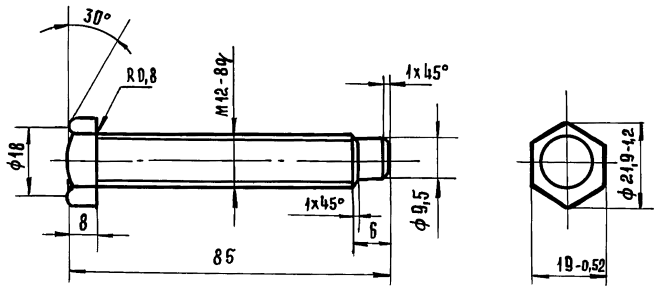

Неуказанные предельные отклонения размеров: валов h14; остальных $\pm \frac{IT14}{2}$.

Изм.	Лист	№ докум.	Подп.	Дата	8204-01.005			
Разраб.		Рудник			Болт	Лит.	Масса	Масштаб
Пров.		Прибанов					0,09	1:1
Н.контр.		Кисин				Лист	Листов 1	
					Круг 25-4 ГОСТ 7417-75 / 45-В ГОСТ 1051-73	ЦНИИЭП г. Москва	торгово-бытовых зданий и туристских комплексов	

Формат 11

8204-01.006

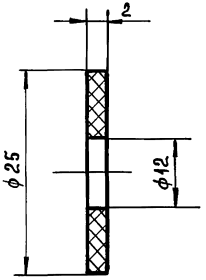

Изм.	Лист	№ докум.	Подп.	Дата	8204-01.006			
Разраб.		Рудник			Прокладка	Лит.	Масса	Масштаб
Пров.		Прибанов					0,005	2:1
Н.контр.		Кисин				Лист	Листов 1	
					Резина 2МБ-А-МС ГОСТ 7338-77	ЦНИИЭП г. Москва	торгово-бытовых зданий и туристских комплексов	

Формат 11

Серия 1.235.3-1 Выпуск 1.

Инв.№ подл. | Подп. и дата | Взам. инв.№ | Инв.№ дубл. | Подпись и дата

8204-02.000СБ

Серия 1.235.3-1 Выпуск 1.

Инв.№подл. | Подп. и дата | Взам.инв.№ | Инв.№дубл. | Подп. и дата

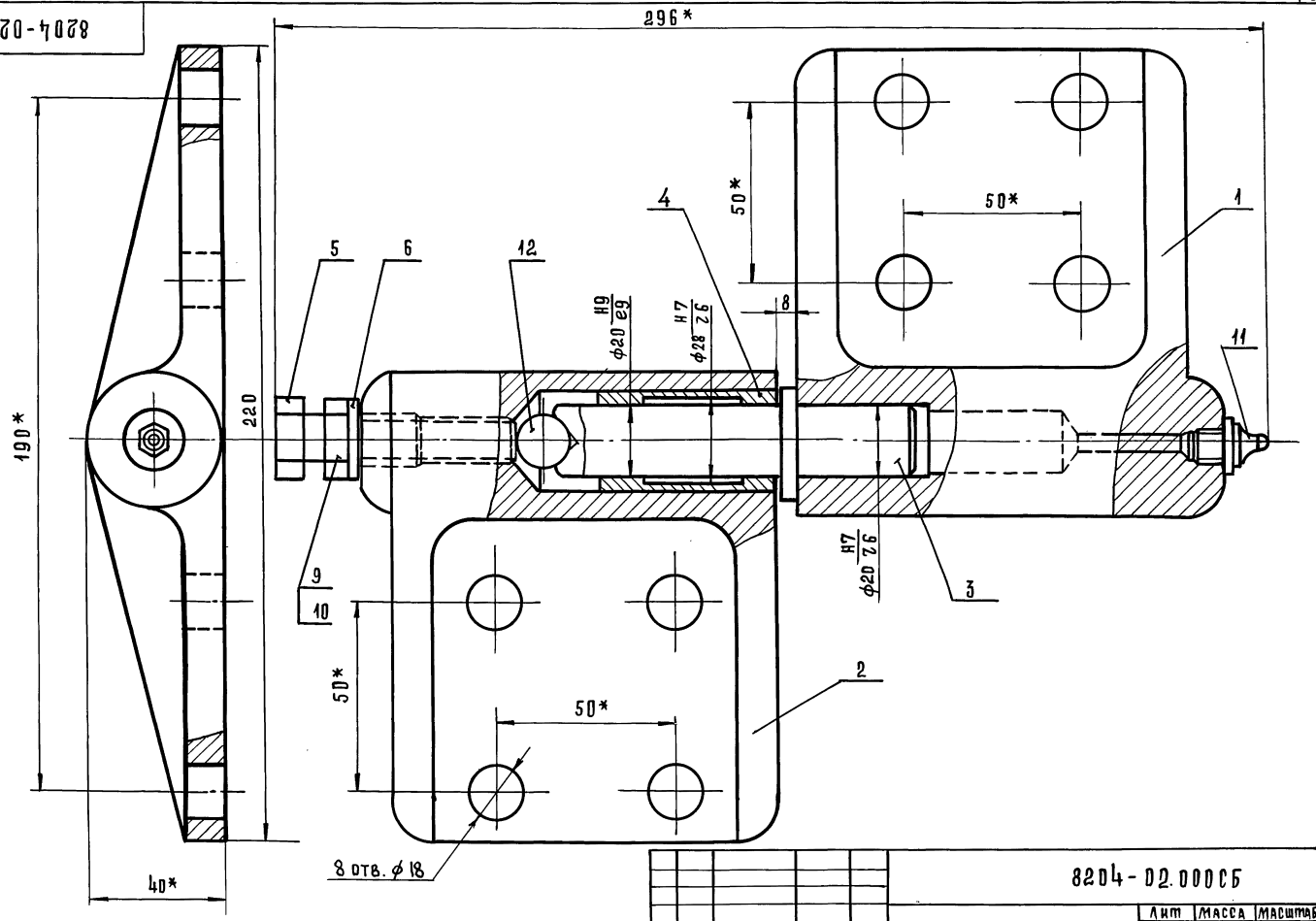

1.* Размеры для справок.

2. Неуказанные предельные отклонения размеров. отверстий H14; валов h 14; остальных $\pm \frac{IT14}{2}$.

Изм.	Лист	№ докум.	Подп.	Дата
Разраб.		Рудник		
Провер.		Прибанов		
Н.контр.		Кисин		
Гл.инж.пр.		Прибанов		
Рук.сек.		Герман		

8204-02.000СБ

Петля левая
Сборочный чертеж

Лит	Масса	Масштаб
	5,5	1:1

Лист | Листов 1

ЦНИИЭП торгово-бытовых зданий и туристских комплексов г. Москва

18101 31

Формат 12

8204-02.001

Rz 80

Вид А

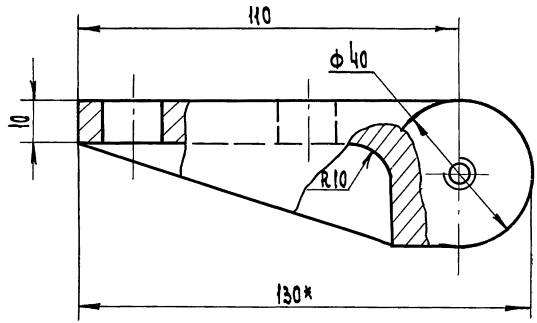

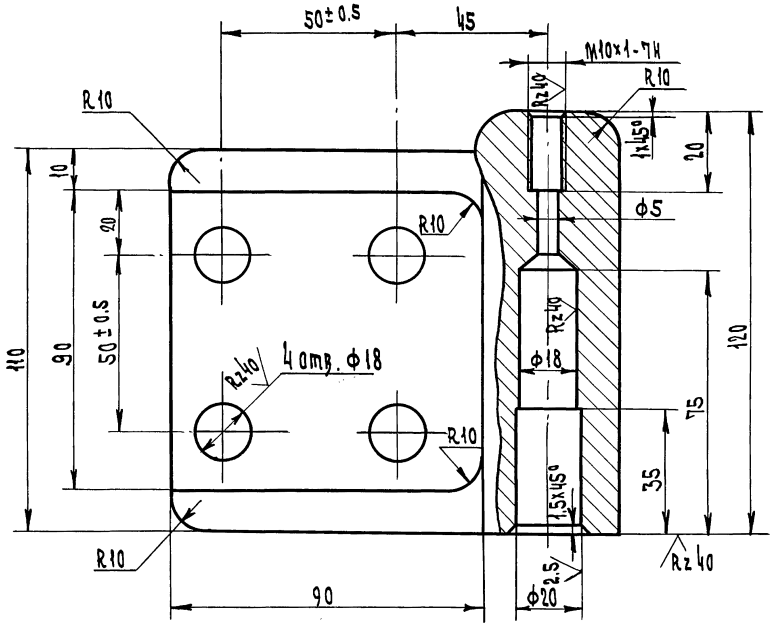

1* Размер для справок.
2. Неуказанные предельные отклонения размеров: отверстий H14; валов h14; остальных $\pm\frac{IT14}{2}$.
3. Покрытие: наружную поверхность грунтовать грунтовкой ГФ-021 ТУБ-10-1692-77.

Изм.	Лист	N докум.	Подп.	Дата
Разраб.		Рудник		
Провер.		Грицанюк		
Н.контр.		Кисин		

8204-02.001

Карта верхняя

Лит	Масса	Масштаб
	2.5	1:1

Лист | Листов 1

Сталь 20 ГОСТ 1050-74

ЦНИИЭП торгово-бытовых зданий и туристских комплексов г. Москва

Копир. 18101 32 Формат А2

Выпуск 1

Серия 1.235.3-1

Инв. N подл. | Подп. и дата | Взам. инв. N | Инв. N дубл. | Подп. и дата

8204-02.002

Выпуск 1

Серия 1.235.3-1

Инв.№подл. | Подп. и дата | Взам. инв.№ | Инв.№ дубл. | Подп. и дата

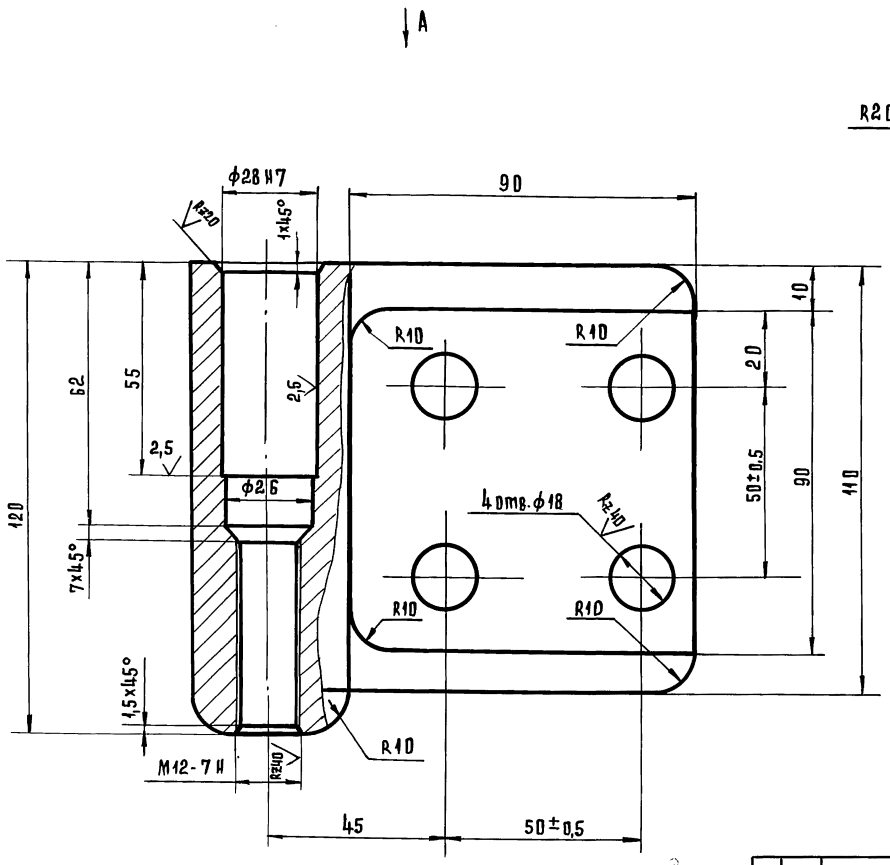

Вид А

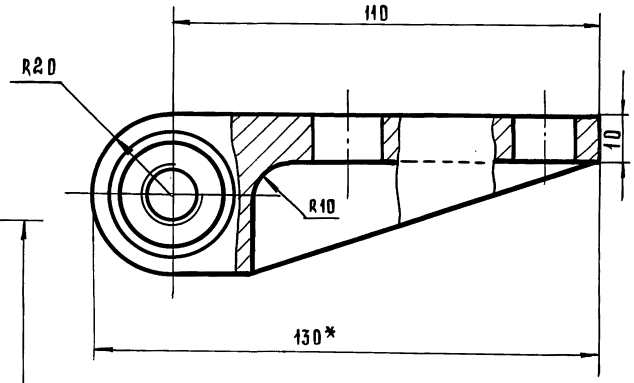

Rz 80

1. * Размер для справок.
2. Неуказанные предельные отклонения размеров: отверстий H14; валов h14; остальных $\pm \frac{IT14}{2}$.
3. Покрытие: наружную поверхность грунтовать грунтом ГФ-021 ТУ 6-10-1692-77 за 2 раза.

Изм.	Лист.	№ докум.	Подп.	Дата
Разраб.		Рудник		
Провер.		Прибанов		
Н. контр.		Кисин		

8204-02.002

Карта нижняя

Лит	Масса	Масштаб
	2,5	1:1

Лист | Листов 1

Сталь 20 ГОСТ 1050-74

ЦНИИЭП торгово-бытовых зданий и туристских комплексов г. Москва

Серия 1.235.3-1 Выпуск 1

Формат	Зона	Поз.	Обозначение	Наименование	Кол.	Примечание
				Документация		
12			8204-03.000 СБ	Сборочный чертеж		
				Сборочные единицы		
11	А1	1	8204-03.010	Ручка	1	
11	А1	2	8204-03.020	Гребенка	2	
11	А1	3	8204-03.030	Корпус	1	
11	А1	4	8204-03.040	Крышка	1	
				Детали		
11	А1	5	8204-03.001	Вал-шестерня	1	
11	А1	6	8204-03.002	Труба	1	
11	А1	7	8204-03.003	Наконечник	1	
				Стандартные изделия		
	А1	8		Винт 2М5×15.58.05	4	
				ГОСТ 17475-80		
	А1	9		Штифт 6Г×25	1	
				ГОСТ 3128-70		
	А2	10		Штифт 4Г×16	3	
				ГОСТ 3128-70		

Подп. и дата | Инв. № подл. | Взам. инв. № | Инв. № дубл. | Подп. и дата

Изм.	Лист	№ докум.	Подп.	Дата
Разраб.		Кисин		
Провер.		Грибанов		
Н.контр.		Сидорова		
Гл.инж.пр.		Грибанов		

8204-03.000

Замок

Лит.	Лист	Листов
		1

ЦНИИЭП г. Москва — Торгово-бытовых зданий и туристских комплексов

Копировал Гаврилина

Формат А1

8204-03.002

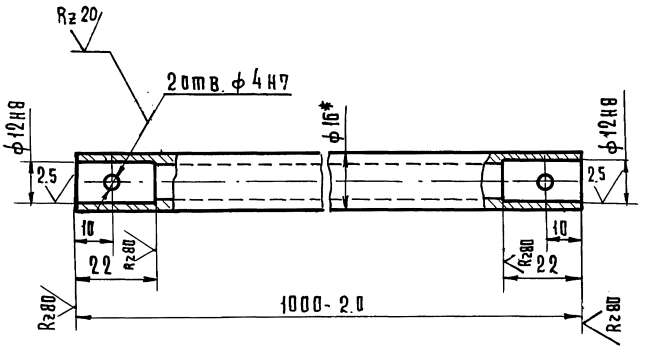

1. Неуказанные предельные отклонения размеров $\pm\frac{IT14}{2}$

2* Размер для справок

Подп. и дата | Инв. № подл. | Взам. инв. № | Инв. № дубл. | Подп. и дата

Изм.	Лист	№ докум.	Подп.	Дата
Разраб.		Кисин		
Провер.		Грибанов		
Н.контр.		Сидорова		

8204-03.002

Труба

Лит	Масса	Масштаб
	0,96	1:1
Лист	Листов 1	

Труба 16×3 ГОСТ 8734-75 / Б 10 ГОСТ 8733-74

ЦНИИЭП г. Москва — Торгово-бытовых зданий и туристских комплексов

Копировал Гаврилина

Формат А1

8204-03.00006

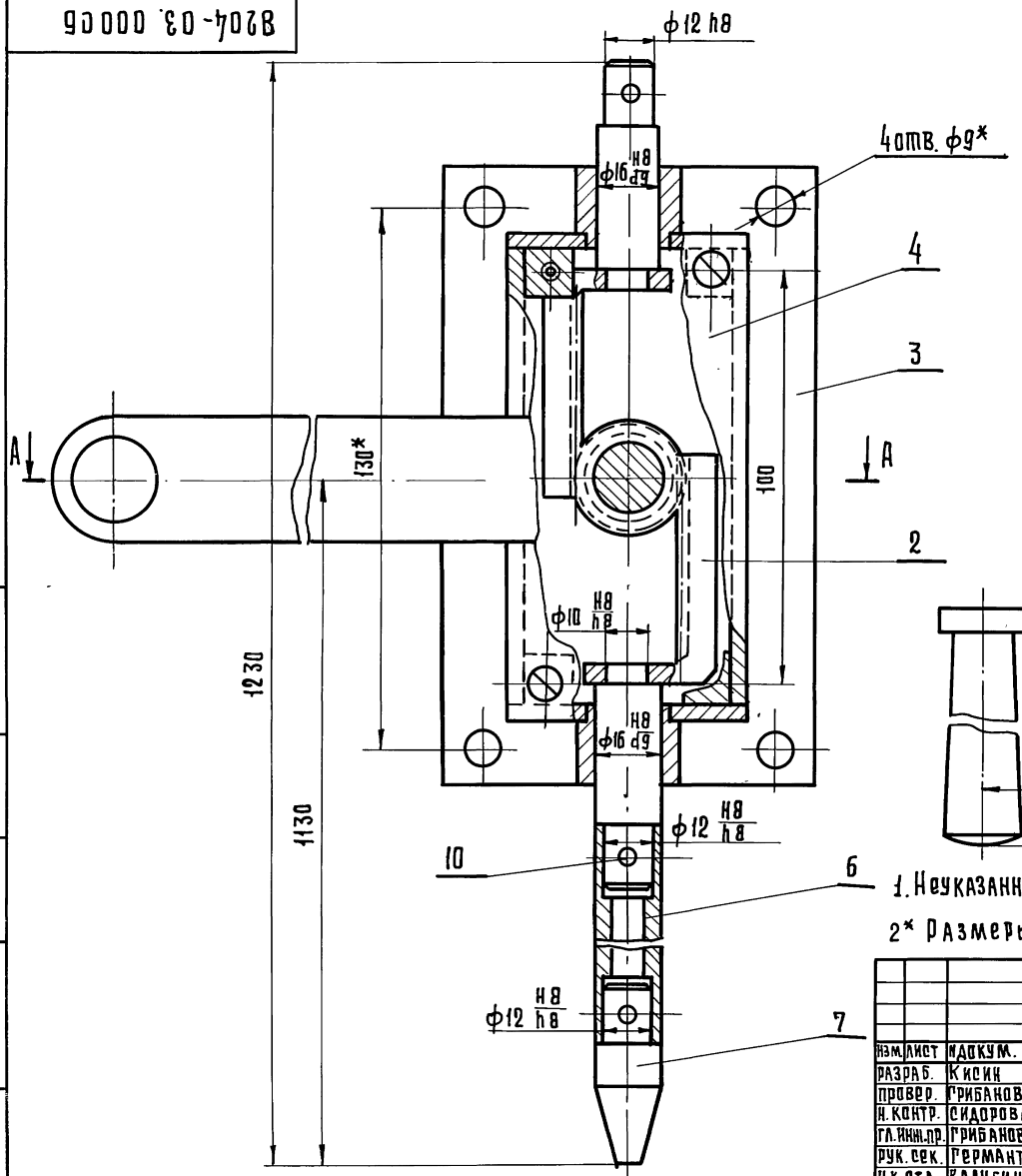

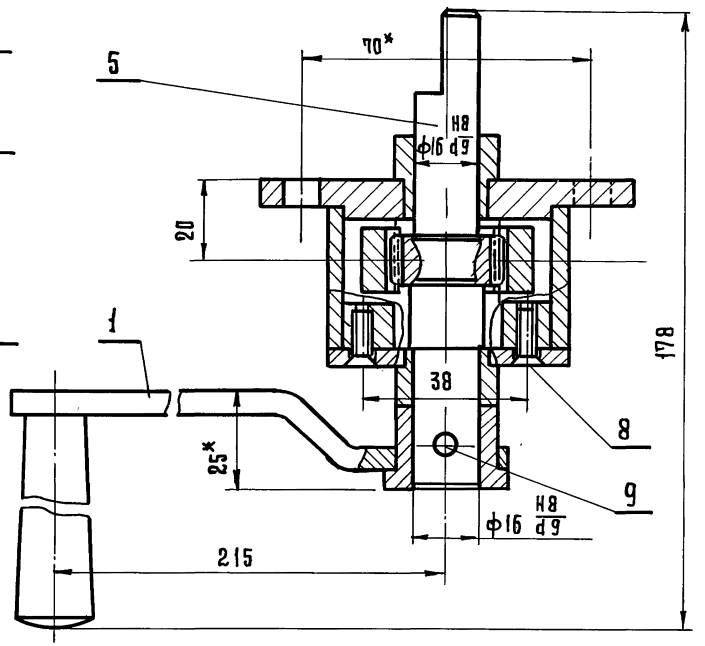

1. Неуказанные предельные отклонения размеров: ± JT14/2

2* Размеры для справок

Изм.	Лист	№ докум.	Подп.	Дата
Разраб.		Кисин		
Провер.		Грибанов		
Н. контр.		Сидорова		
Гл. инж. пр.		Грибанов		
Рук. сек.		Германт		
Н-к отд.		Калугин		

8204-03.00006

Замок
Сборочный чертеж

Лит.	Масса	Масштаб
	3,4	1:1

Лист | Листов 1

ЦНИИЭП торгово-бытовых зданий и туристских комплексов г. Москва

Копировал Гаврилина

1 18101 35 Формат 12

Инв. № подл. | Подп. и дата | Взам. инв. № | Инв. № дубл. | Подп. и дата

Серия 1.235.3-1 Выпуск 1

8204-03.001

R_z40

Модуль	m	1,5
Число зубьев	z	17
Исходный контур		ГОСТ 13755-68
Коэффициент смещения	x	0
Степень точности ГОСТ 10242-73	—	8-С
Длина общей нормали	L	11.4
Допуск на колебание длины общей нормали	F_{ol}	0,065
Допуск на радиальное биение зубчатого венца	F_r	0,045
Допуск на разность окружных шагов	f_t	0,06
Шаг зацепления	t	4,71
Высота зуба	h	3,37
Диаметр делительной окружности	d_a	25,5

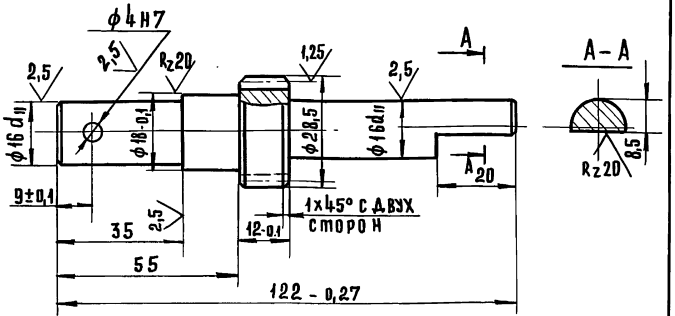

1. Неуказанные предельные отклонения размеров: валов h14, остальных $\pm \frac{IT14}{2}$.
2. Т.О. улучшить - НВ 270÷320
3* Размеры для справок.

Изм.	Лист	N докум.	Подп.	Дата
Разраб.		Кисин		
Провер.		Грибанов		
Н.контр.		Сидорова		

8204-03.001

Вал-шестерня

Лит	Масса	Масштаб
	0,17	1:1
Лист	Листов 1	

Круг 30-4 ГОСТ 7417-75 / 45-В ГОСТ 1051-73

ЦНИИЭП торгово-бытовых зданий и туристских комплексов г. Москва

Формат 11

Инв.N подл. | Подп. и дата | Взам.инв.N | Инв.N дубл. | Подп. и дата

Серия 1.235.3-1 Выпуск 1

8204-03.003

R_z40

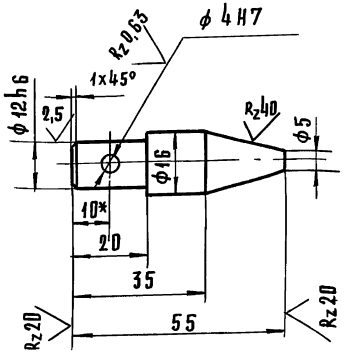

1. Неуказанные предельные отклонения размеров: валов h14, остальных $\pm \frac{IT14}{2}$.
2* Размеры для справок.

Изм.	Лист	N докум.	Подп.	Дата
Разраб.		Кисин		
Провер.		Грибанов		
Н.контр.		Сидорова		

8204-03.003

Наконечник

Лит	Масса	Масштаб
	0,04	1:1
Лист	Листов 1	

Круг 16-4 ГОСТ 7417-75 / 45-В ГОСТ 1051-73

ЦНИИЭП торгово-бытовых зданий и туристских комплексов г. Москва

18101 36 Формат 11

Инв.N подл. | Подп. и дата | Взам.инв.N | Инв.N дубл. | Подп. и дата

8204-03.010 СБ

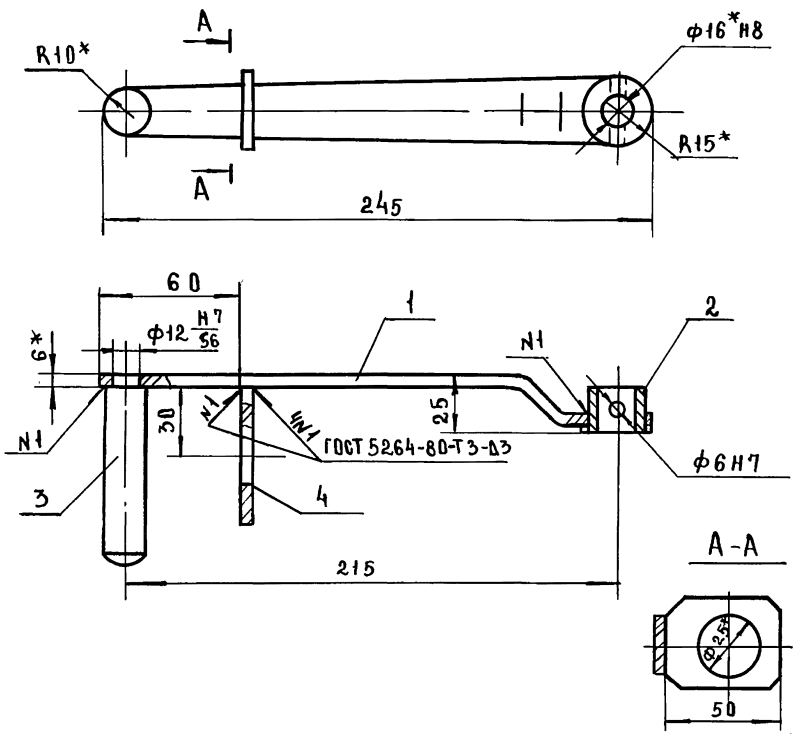

1. Неуказанные предельные отклонения размеров $\pm\frac{JT14}{2}$.
2* Размеры для справок.

Изм	Лист	N докум	Подп	Дата
Разраб		Кисин		
Провер.		Грибанов		
Н. контр.		Сидорова		
Гл. инж. пр		Грибанов		

8204-03.010 СБ

Ручка

Сборочный чертеж

Лит	Масса	Масштаб
	0.5	1:2
Лист	Листов 1	

ЦНИИЭП торгово-бытовых зданий и туристских комплексов г. Москва

Формат А1

Формат	Зона	Поз	Обозначение	Наименование	Кол.	Примечание
				Документация		
А1			8204-03.010 СБ	Сборочный чертеж		
				Детали		
А1		1	8204-03.005	Рычаг	1	
А1		2	8204-03.006	Втулка	1	
А1		3	8204-03.007	Рукоятка	1	
А1		4	8204-03.008	Планка	1	

Изм	Лист	N докум	Подп	Дата
Разраб		Кисин		
Провер.		Грибанов		
Н. контр.		Сидорова		
Гл. инж. пр		Грибанов		

8204-03.010

Ручка

Лит	Лист	Листов
		1

ЦНИИЭП торгово-бытовых зданий и туристских комплексов г. Москва

Формат А1

Серия 1.235.3-1. Выпуск 1

Инв. N подл. | Подп. и дата | Взам. инв. N | Инв. N дубл. | Подп. и дата

8204-03.005

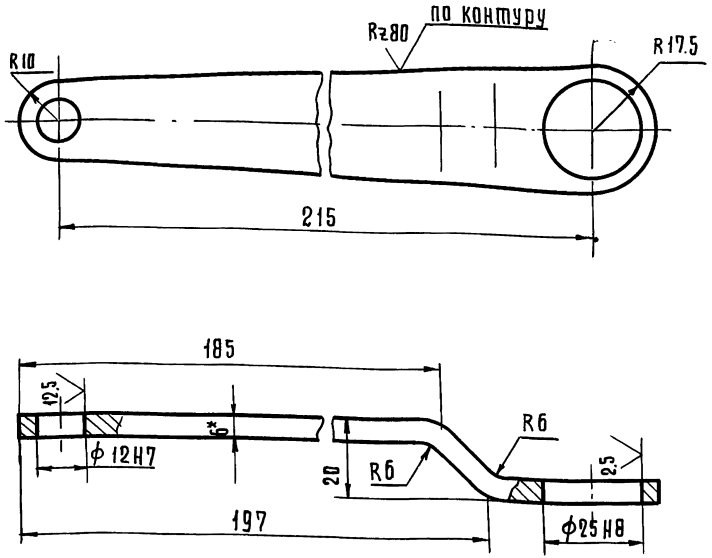

1. Неуказанные предельные отклонения размеров $\pm \frac{IT14}{2}$
2* Размер для справок
3 Длина заготовки 255мм

Изм.	Лист	N докум.	Подп.	Дата
Разраб.		Кисин		
Пров.		Грибанов		
Н.контр.		Сидорова		

8204-03.005

Рычаг

Лит.	Масса	Масштаб
	0,3	1:1
Лист	Листов 1	

Лист В6 ГОСТ 19903-74
3-IV Ст.3 ГОСТ 14637-79

ЦНИИЭП торгово-бытовых зданий и туристских комплексов г. Москва

Копировал Гаврилина

Формат А1

8204-03.006

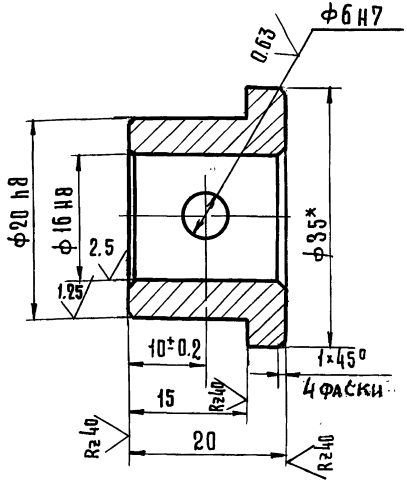

1 Неуказанные предельные отклонения размеров $\pm \frac{IT14}{2}$
2* Размер для справок

Изм.	Лист	N докум.	Подп.	Дата
Разраб.		Кисин		
Провер.		Грибанов		
Н.контр.		Сидорова		

8204-03.006

Втулка

Лит.	Масса	Масштаб
	0,02	2:1
Лист	Листов 1	

Круг В20 ГОСТ 2590-71
Вст3пс2 ГОСТ 535-79

ЦНИИЭП торгово-бытовых зданий и туристских комплексов г. Москва

Копировал Гаврилина

Формат А1

Инв. N подл. | Подп. и дата | Взам. инв. N | Инв. N дубл. | Подп. и дата

Серия 1.235.3-1 Выпуск 1

8204-03.008

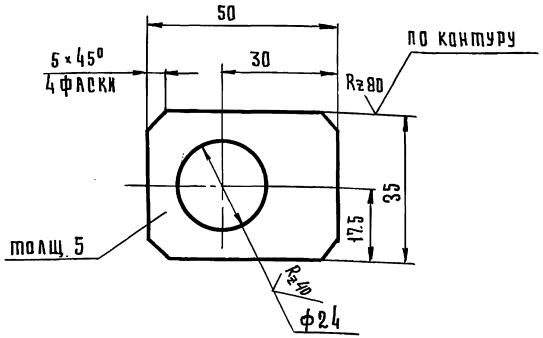

1. * Размер для справок
2. Неуказанные предельные отклонения размеров отверстий h14, остальных $\pm \frac{IT14}{2}$

Изм.	Лист	№ докум.	Подп.	Дата
Разраб.		Польская		
Провер.		Грибанов		
Н.контр.		Сидорова		

8204-03.008

Планка

Лит.	Масса	Масштаб
	0,05	1:1

Лист | Листов 1

Лист 5 ГОСТ 19903-74
Вст. 3пс2 ГОСТ 14637-79

ЦНИИЭП торговых зданий и туристских комплексов г. Москва

Копировал Гаврилина

Формат А1

8204-03.007

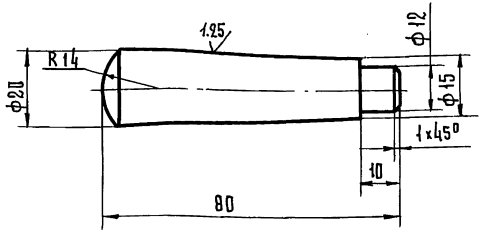

Неуказанные предельные отклонения размеров: валов h14, остальных $\pm \frac{IT14}{2}$

Изм.	Лист	№ докум.	Подп.	Дата
Разраб.		Польская		
Провер.		Грибанов		
Н.контр.		Сидорова		

8204-03.007

Рукоятка

Лит.	Масса	Масштаб
	0,1	1:1

Лист | Листов 1

Круг 22 ГОСТ 2590-71
В.ст3 пс2 ГОСТ 535-79

ЦНИИЭП торговых зданий и туристских комплексов г. Москва

Копировал Гаврилина

Формат А1

Серия 1.235.3-1 Выпуск 1

Инв. № подл. | Подпись и дата | Взам. инв. № | Инв. № дубл. | Подпись и дата

8204-03.020СБ

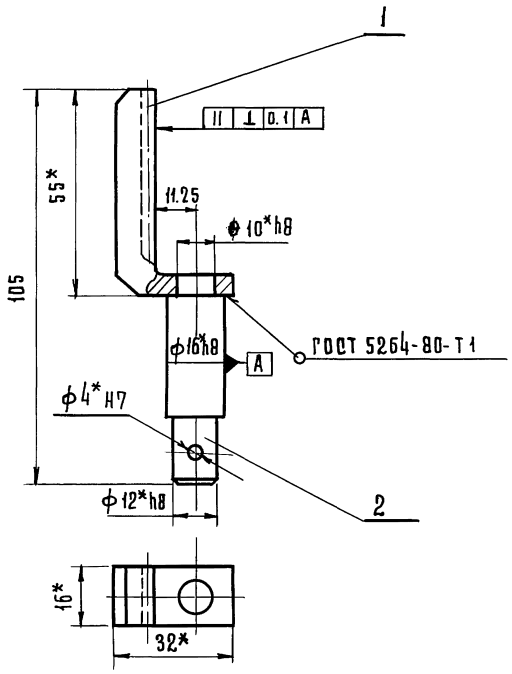

1. Неуказанные предельные отклонения размеров $\pm \frac{IT14}{2}$
2* Размеры для справок.

Изм.	Лист	№ докум.	Подп.	Дата
Разраб.		Кисин		
Провер.		Грибанов		
Н. контр.		Сидорова		
Гл. инж. пр		Грибанов		

8204-03.020СБ

Гребенка
Сборочный чертеж

Лит.	Масса	Масштаб
	0,1	1:1

Лист	Листов 1

ЦНИИЭП торгово-бытовых зданий и туристских комплексов г. Москва

Копировал Гаврилина Формат А1

Формат	Зона	Поз.	Обозначение	Наименование	Кол.	Примечание
				Документация		
А1			8204 03.020СБ	Сборочный чертеж		
				Детали		
А1		1	8204 03. 011	Рейка	1	
А1		2	8204 03. 012	Ось	1	

Изм.	Лист	№ докум.	Подп.	Дата
Разраб.		Кисин		
Провер.		Грибанов		
Н. контр.		Сидорова		
Гл. инж-пр		Грибанов		

8204-03.020

Гребенка

Лит.	Лист	Листов
		1

ЦНИИЭП торгово-бытовых зданий и туристских комплексов г. Москва

Копировал Гаврилина 18101 40 Формат А1

Серия 1.235.3-1 Выпуск 1

Инв. № подл. | Подп. и дата | Взам. инв. № | Инв. № дубл. | Подп. и дата

8204-03.012

Rz 40

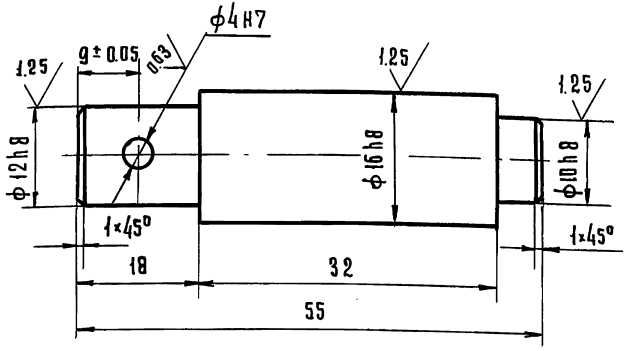

Неуказанные предельные отклонения размеров $\pm \frac{JT14}{2}$

Изм.	Лист	N докум.	Подп.	Дата
Разраб.		Кисин		
Провер.		Грибанов		
Н. контр.		Сидорова		

8204-03.012

Ось

Лит.	Масса	Масштаб
	0.06	2:1

Лист | Листов 1

Круг В17. ГОСТ 2590-71
Вст.3пс2 ГОСТ 535-79

ЦНИИЭП торгово-бытовых зданий и туристских комплексов г. Москва

Копировал Гаврилина

Формат А4

8204-03.011

Rz 80

Модуль	m	1.5
Нормальный исходный контур	–	ГОСТ 13755-68
Степень точности по ГОСТ 10242-73	–	8-С
Толщина зуба	S	$2.08^{-0.085}_{-0.14}$
Измерительная высота	h	1.12
Число зубьев	z	10
Нормальный шар	D_h	4,71±0.025

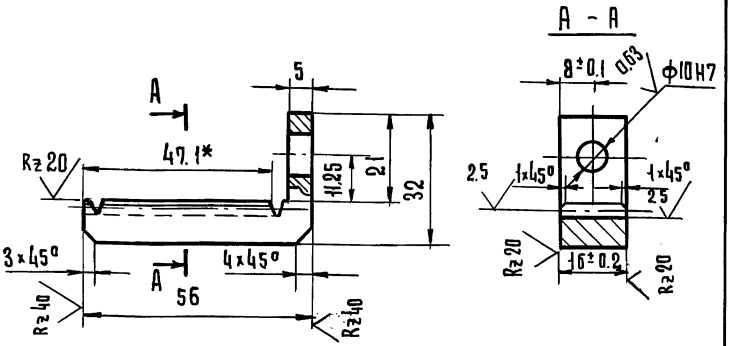

1. Неуказанные предельные отклонения размеров $\pm \frac{JT14}{2}$
2* Размер для справок

Изм.	Лист	N докум.	Подп.	Дата
Разраб.		Кисин		
Провер.		Грибанов		
Н. контр.		Сидорова		

8204-03.011

Рейка

Лит.	Масса	Масштаб
	0,05	1:1

Лист | Листов 1

Сталь 20 ГОСТ 1050-74

ЦНИИЭП торгово-бытовых зданий и туристских комплексов г. Москва

Копировал Гаврилина

Формат А4

Серия 1.235.3-1 Выпуск 1

Инв. № подл. | Подп. и дата | Взам. инв. № | Инв. № дубл. | Подп. и дата

Серия 1.235.3-1 Выпуск 1

Формат	Зона	Поз.	Обозначение	Наименование	Кол	Примечание
				Документация		
12			8204-03.030 СБ	Сборочный чертеж		
				Детали		
11		1	8204-03.013	Бобышка	2	
11		2	8204-03.014	Пластина	2	
11		3	8204-03.015	Основание	1	
Б.У		4	8204-03.016	Боковина	2	0,12 кг
				Лист $\frac{\text{В4 ГОСТ 19903-74}}{\text{3-IV СТ3 ГОСТ 14637-79}}$		
				$L = 110_{-0,5}$		
11		5	8204-03.017	Платик	4	
11		6	8204-03.018	Бобышка	1	

Изм.	Лист	№ докум.	Подп.	Дата	8204-03.030		
Разраб.		Кисин			Корпус	Лит	Лист	Листов
Пров.		Грибанов						1
Н. контр.		Сидорова				ЦНИИЭП г. Москва	торгово-бытовых зданий и туристических комплексов	
Гл. инж. пр		Грибанов						

Инв. № подл. | Подп. и дата | Взам. инв. № | Инв. № дубл. | Подпись и дата

Формат 11

8204-03.013

$R_z 40$ $\sqrt{}$ ($\sqrt{}$)

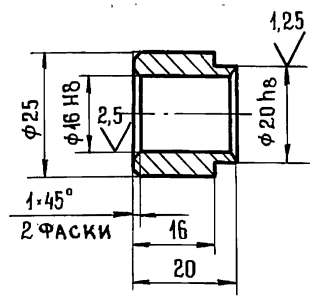

Неуказанные предельные отклонения размеров: валов h 14, остальных $\pm \frac{IT14}{2}$

Изм.	Лист	№ докум.	Подп.	Дата	8204-03.013			
Разраб.		Кисин			Бобышка	Лист	Масса	Масштаб
Провер		Грибанов					0,03	1:1
Н. контр.		Сидорова				Лист	Листов 1	
					Круг 25-4 ГОСТ 7417-75 / 45-В. ГОСТ 1051-79	ЦНИИЭП г. Москва	торгово-бытовых зданий и туристических комплексов	

Инв. № подл. | Подп. и дата | Взам. инв. № | Инв. № дубл. | Подп. и дата

Формат 11

8204-03.030 СБ

Серия 1.235.3-1 Выпуск 1

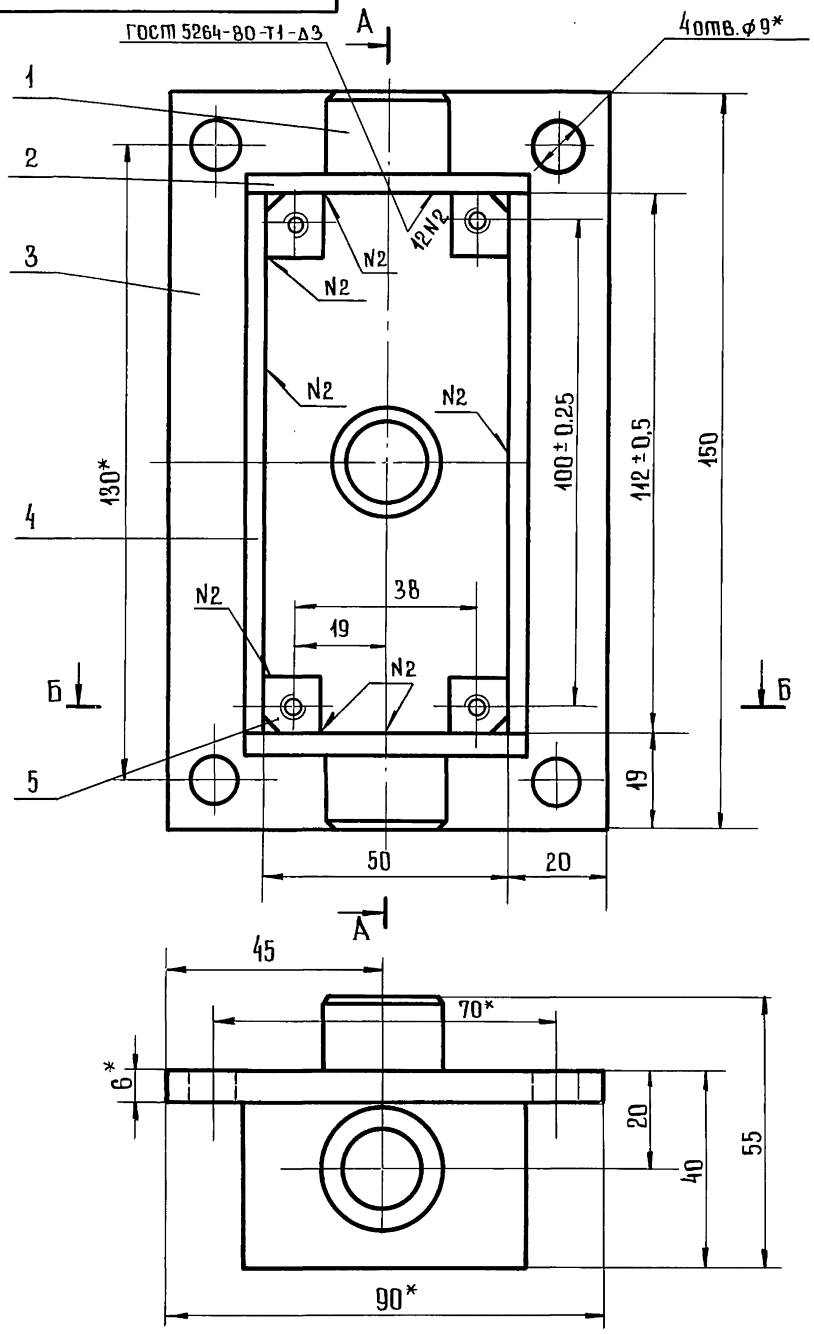

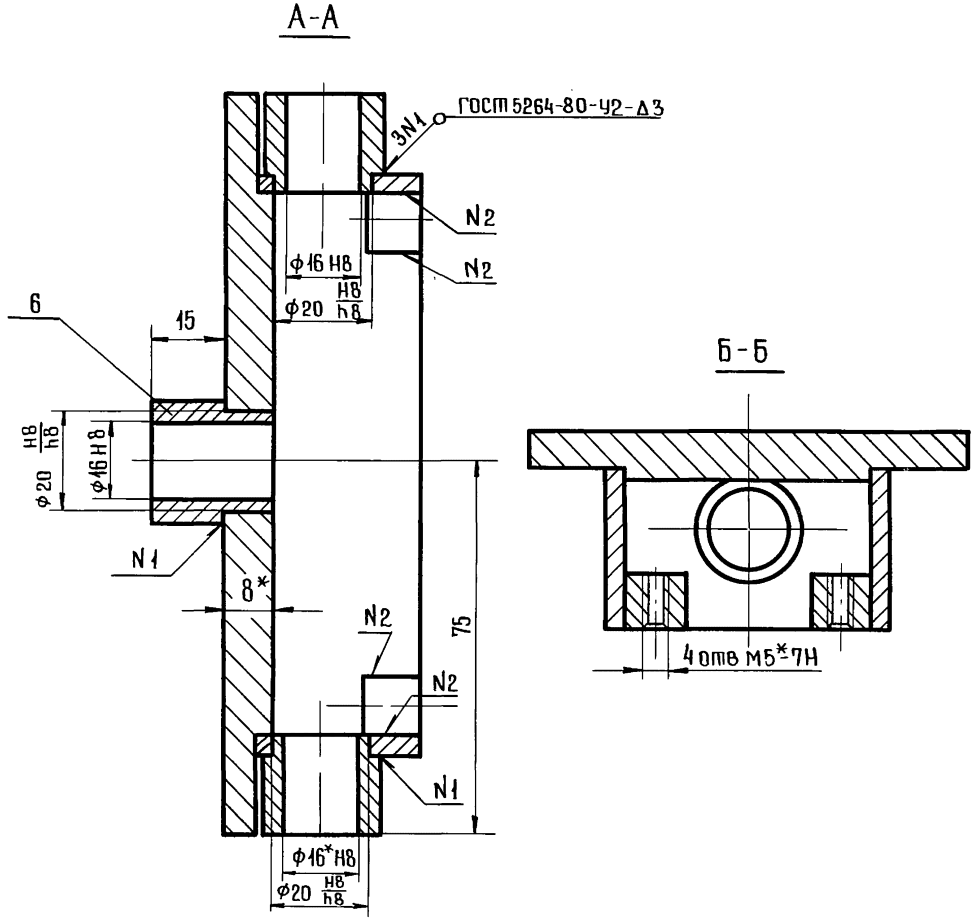

1. Неуказанные предельные отклонения размеров: отверстий H14, остальных ± IT14/2.
2. Шероховатость поверхностей реза деталей Б4 - Rz 80.
3. * Размеры для справок.

Изм	Лист	N докум	Подп.	Дата	8204-03.030 СБ			
Разраб		Кисин			Корпус	Лит	Масса	Масштаб
Провер.		Грибанов			Сборочный чертеж		1,15	1:1
Н.контр		Сидорова				Лист	Листов 1	
Гл.инж.п.		Грибанов			ЦНИИЭП г. Москва	торгово-бытовых зданий и туристских комплексов		

Подп. и дата | Инв.N дубл. | Взам.инв.N | Подп. и дата | Инв.N подл.

Серия 1.235.3-1 Выпуск 1

8204-03.044

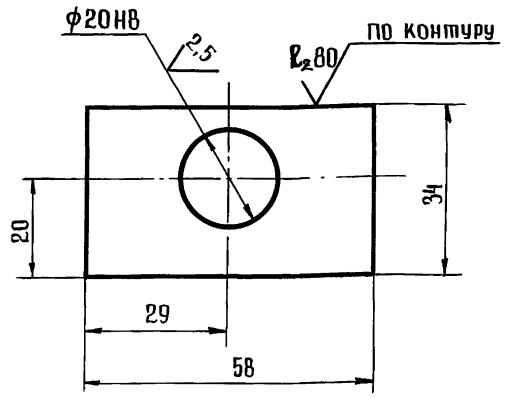

Неуказанные предельные отклонения размеров $\pm \frac{IT14}{2}$

Изм	Лист	№ докум	Подп	Дата
Разраб		Кисин		
Провер		Грибанов		
Н.контр		Сидорова		

8204-03.014

Пластина

Лит	Масса	Масштаб
	0,06	1:1

Лист | Листов 1

Лист: В4 ГОСТ 19903-74 / Ст3сп ГОСТ 14637-79

ЦНИИЭП торгово-бытовых зданий и туристских комплексов г. Москва

Формат А1

8204-03.045

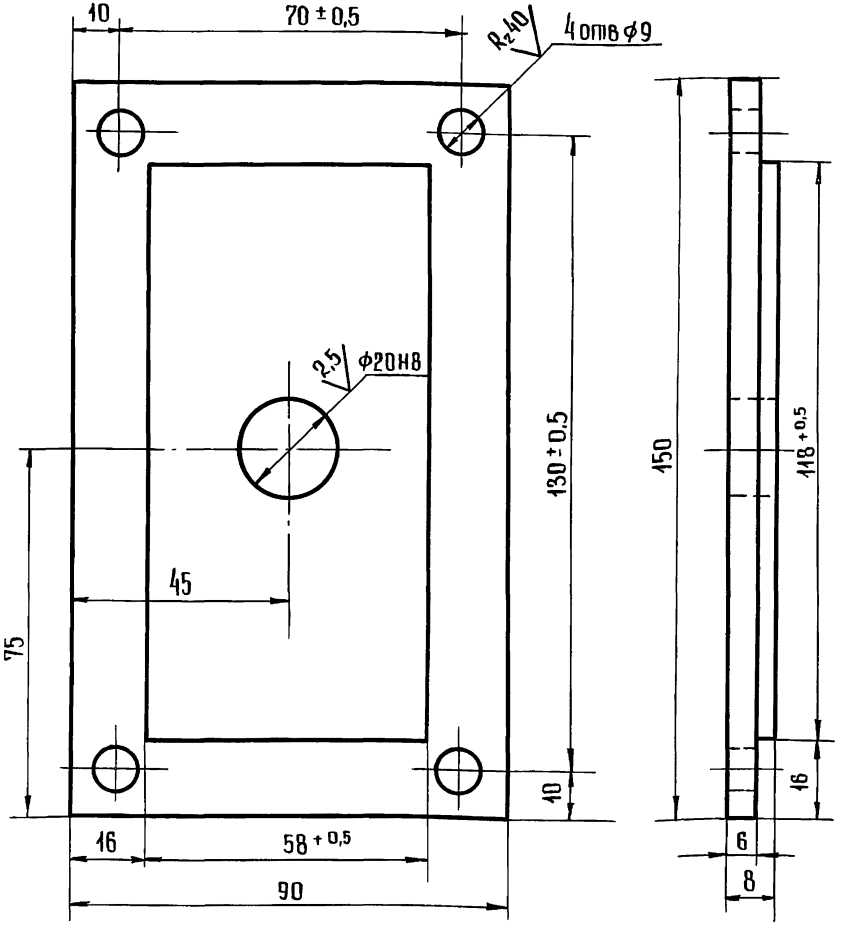

Неуказанные предельные отклонения размеров:
отверстий Н14, остальных $\pm \frac{IT14}{2}$

Изм	Лист	№ докум	Подп	Дата
Разраб		Кисин		
Провер.		Грибанов		
Н.контр		Сидорова		

8204-03.015

Основание

Лит	Масса	Масштаб
	0,63	1:1

Лист | Листов 1

Лист: В 10 ГОСТ 19903-74 / 3-IV Ст3 ГОСТ 14637-79

ЦНИИЭП торгово-бытовых зданий и туристских комплексов г. Москва

Формат А1

Инв. N подл. | Подп. и дата | Взам. инв. N | Инв. N дубл. | Подп. и дата

8204-03.017

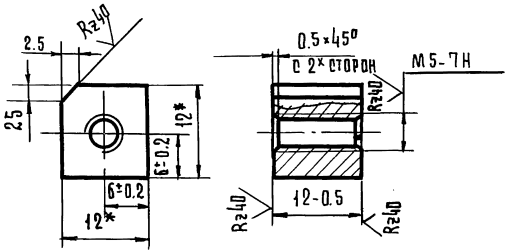

1. Неуказанные предельные отклонения размеров $\pm \frac{IT14}{2}$

2* Размеры для справок

Изм.	Лист	№ докум.	Подп.	Дата	8204-03.017			
Разраб.		Кисин			Платик	Лит.	Масса	Масштаб
Пров.		Грибанов					0,013	2:1
Н.контр.		Сидорова				Лист	Листов 1	
					Квадрат В15 ГОСТ 2591-71 / В ст.3 пс2 ГОСТ 535-79	ЦНИИЭП торговых зданий и туристских комплексов г. Москва		

Копировал Гаврилина Формат А1

8204-03.018

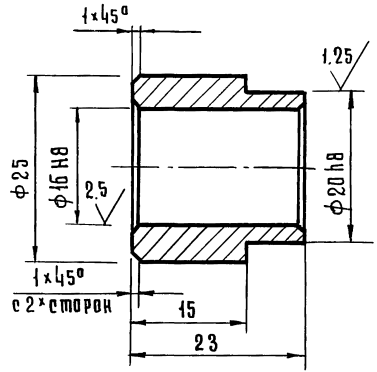

Неуказанные предельные отклонения размеров $\pm \frac{IT14}{2}$

Изм.	Лист	№ докум.	Подп.	Дата	8204-03.018			
Разраб.		Кисин			Бобышка	Лит.	Масса	Масштаб
Провер.		Грибанов					0,03	2:1
Н.контр.		Сидорова				Лист	Листов 1	
					Круг В25 ГОСТ 2590-71 / В ст.3 пс2 ГОСТ 535-79	ЦНИИЭП торговых зданий и туристских комплексов г. Москва		

Копировал Гаврилина 18101 45 Формат А1

Инв.№ подл. | Подп. и дата | Взам. инв.№ | Инв.№ дубл. | Подп. и дата

8204-03-040СБ

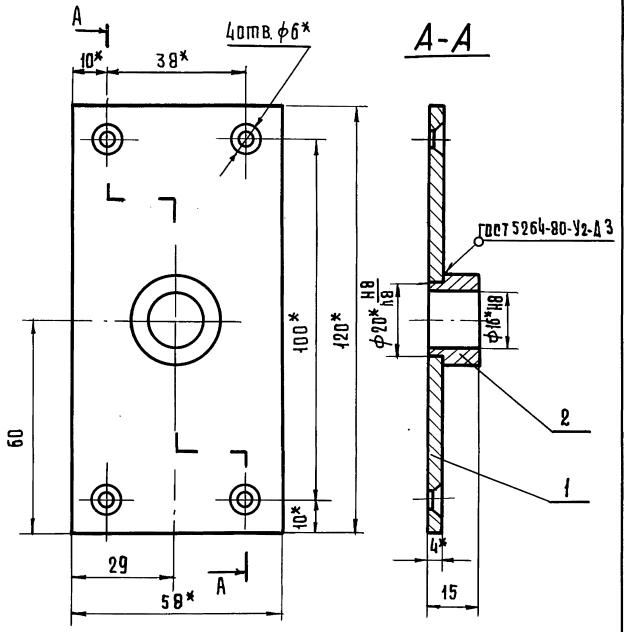

1. Неуказанные предельные отклонения размеров $\pm \frac{JT14}{2}$

2* Размеры для справок

Изм.	Лист	№ докум.	Подп.	Дата
Разраб.		Кисин		
Провер.		Грибанов		
Н. контр.		Сидорова		
Гл. инж. пр.		Грибанов		

8204-03.040СБ

Крышка
Сборочный чертеж

Лит.	Масса	Масштаб
	0.25	1:1
Лист	Листов 1	

ЦНИИЭП торгово-бытовых зданий и туристских комплексов

Копировал Гаврилина

Формат А4

Формат	Зона	Поз.	Обозначение	Наименование	Кол.	Примечание
				Документация		
А1			8204-03.040СБ	Сборочный чертеж		
				Детали		
А1		1	8204-03.019	Пластина	1	
А1		2	8204-03.021	Втулка	1	

Изм.	Лист	№ докум.	Подп.	Дата
Разраб.		Кисин		
Провер.		Грибанов		
Н. контр.		Сидорова		
Гл. инж. пр.		Грибанов		

8204-03.040

Крышка

Лит.	Лист	Листов
		1

ЦНИИЭП торгово-бытовых зданий и туристских комплексов г. Москва

Копировал Гаврилина

Формат А4

Серия 1.235.3-1 Выпуск 1

Инв. № подл. | Подп. и дата | Взам. инв. № | Инв. № дубл. | Подп. и дата

8204-03.019

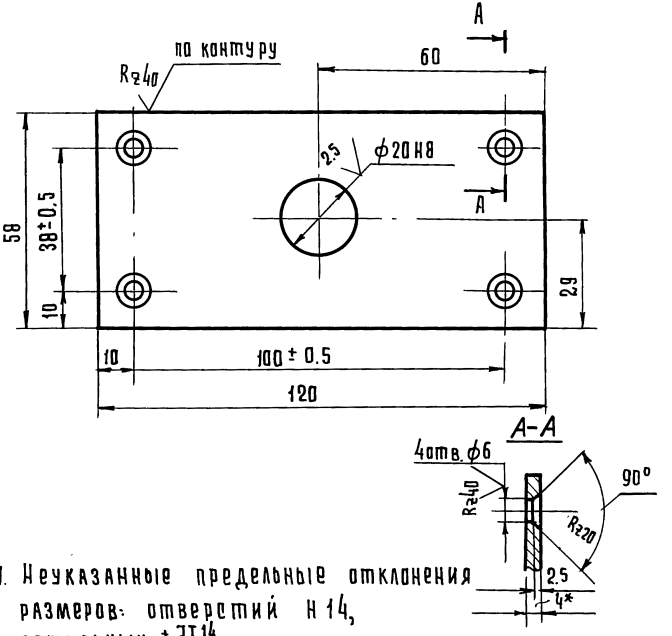

1. Неуказанные предельные отклонения размеров: отверстий H14, остальных $\pm \frac{IT14}{2}$
2* Размер для справок

Изм.	Лист	№ докум.	Подп.	Дата	8204-03.019			
Разраб.		Кисин			Пластина	Лит.	Масса	Масштаб
Провер.		Грибанов					0,2	1:1
Н.контр.		Сидорова				Лист	Листов 1	
					Лист В4 ГОСТ 19903-74 / 3-IV ст.3 ГОСТ 535-79	ЦНИИЭП торгово-бытовых зданий и туристских комплексов г. Москва		

Копировал Гаврилина Формат А4

8204-03.021

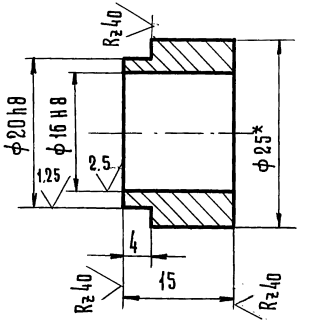

1 Неуказанные предельные отклонения размеров: валов h14, остальных $\pm \frac{IT14}{2}$
2* Размер для справок

Изм.	Лист	№ докум.	Подп.	Дата	8204-03.021			
Разраб.		Кисин			Втулка	Лит.	Масса	Масштаб
Провер.		Грибанов					0,03	2:1
Н.контр.		Сидорова				Лист	Листов 1	
					Круг В25 ГОСТ 2590-71 / Вст.3пс2 ГОСТ 535-79	ЦНИИЭП торгово-бытовых зданий и туристских комплексов г. Москва		

Копировал Гаврилина 18101 47 Формат А4

Инв.№подл. | Подп. и дата | Взам.инв.№ | Инв.№дубл. | Подп. и дата

Серия 1.235.3-1 Выпуск 1.

Формат	Зона	Поз.	Обозначение	Наименование	Кол.	Примечание
				Документация		
12			8204-04.000СБ	Сборочный чертеж		
				Сборочные единицы		
11	А2	1	8204-04.010	Муфта	1	
11	А2	2	8204-04.020	Рычаг	1	
11	А2	3	8204-04.030	Серьга	1	
11	А2	4	8204-04.040	Стяжка	1	
11	А2	5	8204-04.050	Серьга	1	
11	А4	6	8204-04.060	Рама	1	
11	А4	7	8204-04.070	Рама	1	
11	А4	8	8204-04.080	Муфта	1	
11	А4	9	8204-04.090	Опора	1	
11	А3	10	8204-04.100	Кожух	1	
				Детали		
	А7	11	8204-04.001	Кулачок	1	
	А8	12	8204-04.002	Палец	1	
	А7	13	8204-04.003	Гайка	1	
				Стандартные изделия		
	А3	14		Болт М12×30.58.05	8	
				ГОСТ 7798-70		
	А3	15		Болт М10×25.58.05	4	
				ГОСТ 7798-70		
	А5	16		Болт М6×20.58.05	16	
				ГОСТ 7798-70		

Инв.№ подл. | Подп. и дата | Взам.инв.№ | Инв.№ дубл. | Подп. и дата

Изм.	Лист	№ докум.	Подп.	Дата
Разраб.		Кисин		
Провер.		Грибанов		
Н.контр.		Сидорова		
Н.отд.		Каазуни		

8204-04.000.

Привод левый

Лит.	Лист	Листов
	1	3

ЦНИИЭП торгово-бытовых зданий и туристских комплексов г. Москва

формат 11

Формат	Зона	Поз.	Обозначение	Наименование	Кол.	Примечание
	А7	17		Болт М8×50.58.05	1	
				ГОСТ 7798-70		
	А8	18		Гайка М24.5.05	1	
				ГОСТ 5915-70		
	А3	19		Гайка М12.5.05	12	
				ГОСТ 5915-70		
	А3	20		Гайка М10.5.05	4	
				ГОСТ 5915-70		
	А5	21		Гайка М6 5.05	12	
				ГОСТ 5915-70		
	А3	22		Шайба 12 65Г.029	12	
				ГОСТ 6402-70		
	А3	23		Шайба 10 65Г.029	4	
				ГОСТ 6402-70		
	А5	24		Шайба 6 65 029	16	
				ГОСТ 6402-70		
	А7	25		Шайба 8 65Г 02.9	1	
				ГОСТ 6402-70		
	А3	26		Шайба 12.01.05	4	
				ГОСТ 10906-78		
	А5	27		Шпилька М12×160.58.05	4	
				ГОСТ 22042-76		
	А8	28		Шайба 24.01.05	1	
				ГОСТ 11371-78		
	А8	29		Шплинт 5×32.001	1	
				ГОСТ 397-79		

Инв.№ подл. | Подп. и дата | Взам.инв.№ | Инв.№ дубл. | Подп. и дата

Изм.	Лист	№ докум.	Подп.	Дата

8204-04.000

Лист 2

Формат	Зона	Поз.	Обозначение	Наименование	Кол.	Примечание
				Покупные изделия		
	А2	31		Редуктор РЧУ-63А-20-3-1-2	1	Ленинград, з-д „Редуктор"
				ГОСТ 13563-68		
	А2	32		Электродвигатель	1	
				4А80А4У3 ГОСТ 19523-74		
	А8	33		Выключатель путе-	2	г. Харьков „Электростанок"
				вой ВК-200А-исполне-		
				ние 1, ступень 1		
				ГОСТ 9601-77		
	А2	34		Редуктор РЧУ-80А-315-3-1	1	Ленинград, з-д „Редуктор"
				ГОСТ 13563-68		

Серия 1.235.3-1 Выпуск 1

Инв.№ подл. | Подп. и дата | Взам. инв.№ | Инв.№ дубл. | Подп. и дата

Изм.	Лист	№ докум.	Подп.	Дата	8204-04.000	Лист 3

Формат 11

8204-04.001

$R_z 80$ (√)

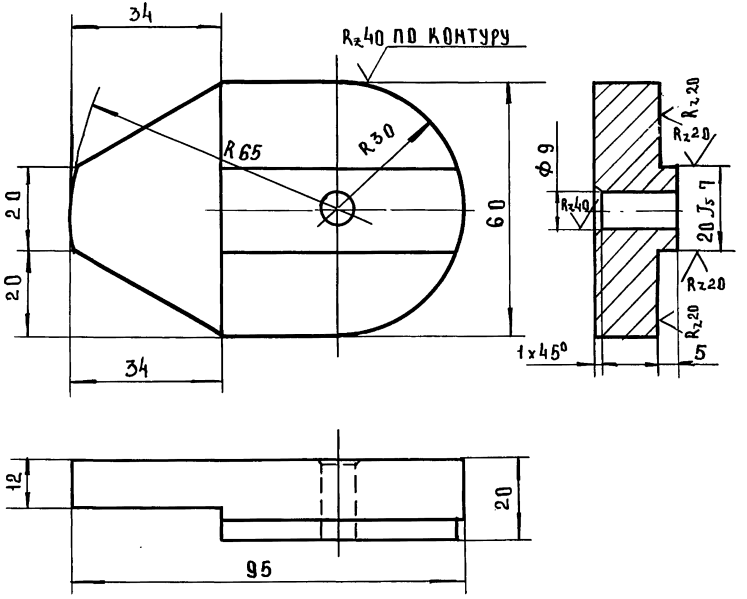

1. Неуказанные предельные отклонения размеров: отверстий - H14, остальных $\pm \frac{JT14}{2}$
2. Острые кромки притупить.

Инв.№ подл. | Подп. и дата | Взам. инв.№ | Инв.№ дубл. | Подп. и дата

Изм.	Лист	№ докум.	Подп.	Дата	8204-04.001			
Разраб.		Кисин			Кулачок	Лит	Масса 0.7	Масштаб 1:1
Провер.		Грибанов				Лист	Листов 1	
Н. контр.		Сидорова			Сталь 20 ГОСТ 1050-74	ЦНИИЭП торгово-бытовых зданий и туристских комплексов г. Москва		

18101 49

Формат 11

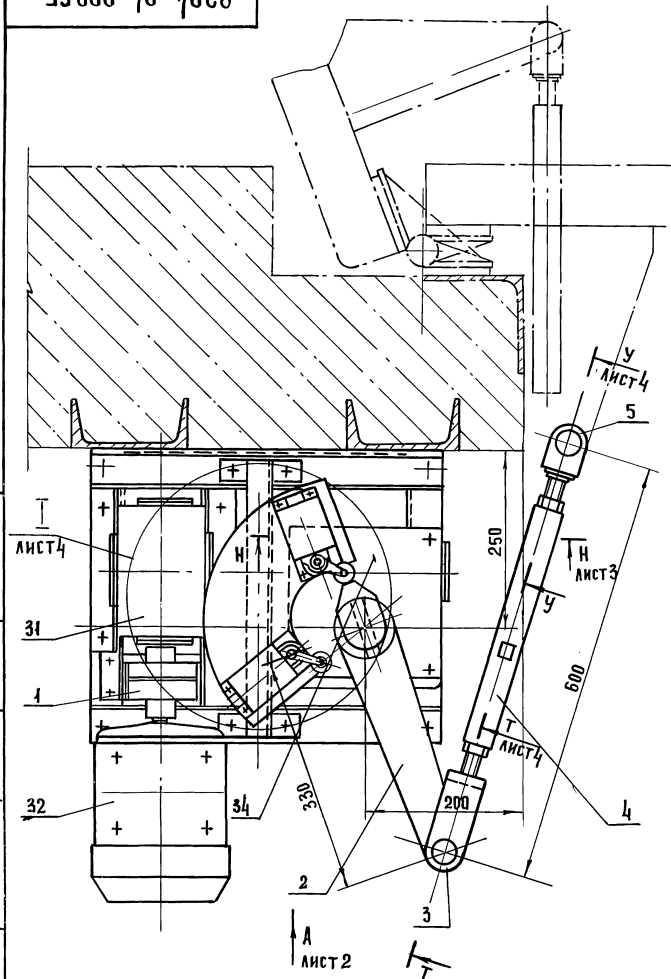

Техническая характеристика

1. Время открывания и закрывания ворот - 15 с
2. Угол раскрытия ворот - 110°
3. Электродвигатель:
   - тип - 4АВ80А4У3
   - мощность - 1,1 кВт
   - синхронная частота вращения - 1500 об/мин
4. Крутящий момент на выходном валу редуктора 310 кгс (3100 Н)
5. Общее передаточное число привода 630

1* Размеры для справок.

2. Неуказанные предельные отклонения размеров: отверстий $H14$, валов $h14$, остальных $\pm \frac{IT14}{2}$.

Изм.	Лист.	N документ.	Подпись	Дата
Разраб.		Кисин		
Провер.		Грибанов		
Н. контр.		Сидорова		
Гл. инж. пр.		Грибанов		
Рук. сект.		Германт		
Н. к отд.		Калугин		

8204-04.000 СБ

Привод левый сборочный чертеж

Лит	Масса	Масштаб
	98.0	1:5

Лист 1 Листов 4

ЦНИИЭП торгово-бытовых зданий и туристских комплексов г. Москва

Инв. N подл. | Подп. и дата | Взам. инв. N | Инв. N дубл. | Подп. и дата

Инв. N подл. | Подп. и дата | Взам. инв. N | Инв. N дубл. | Подп. и дата

Вид А лист 1

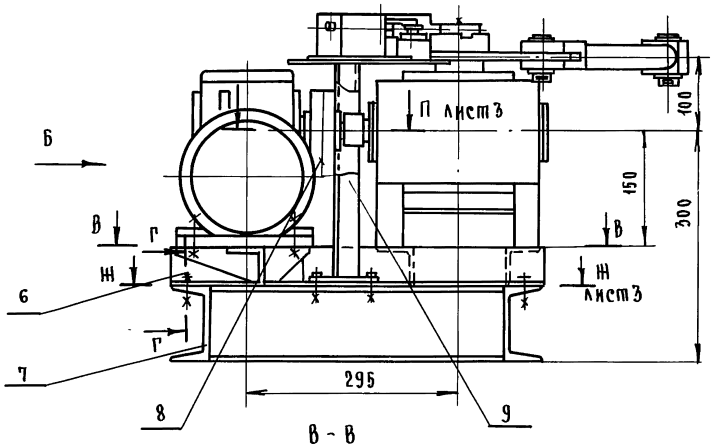

В - В

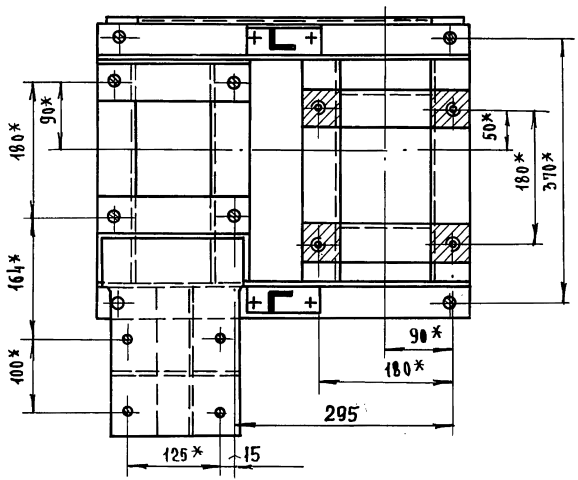

Вид Б

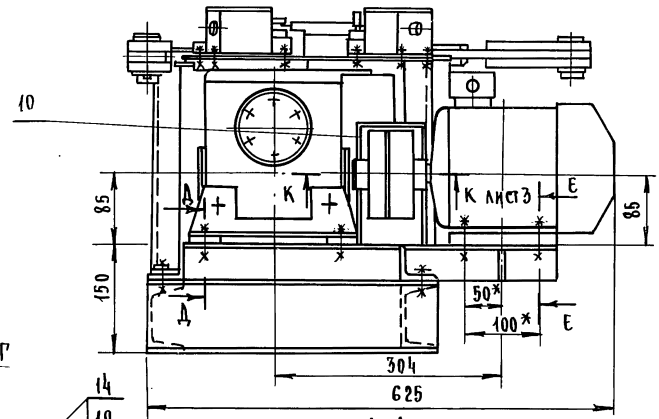

Г - Г

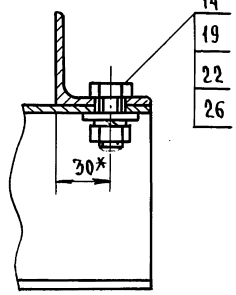

Д - А

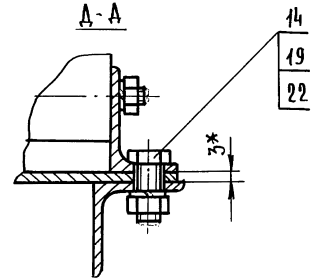

Е - Е

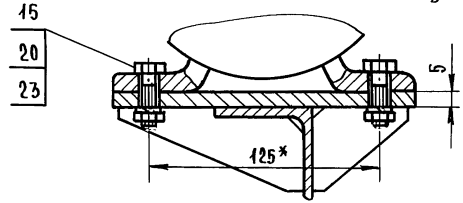

Изм.	Лист	N докум.	Подп.	Дата	8204-04.000 СБ	Лист 2

Серия 1.235.3-1 Выпуск 1.

Ж-Ж Лист 2
1:5

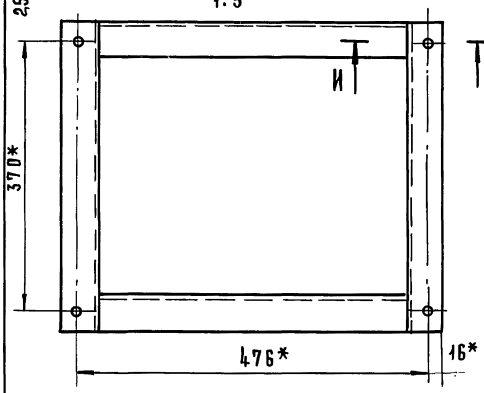

И-И
М1:2

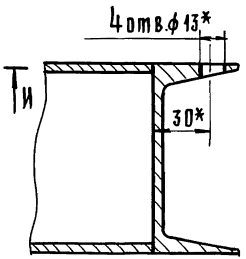

К-К Лист 2
М1:2

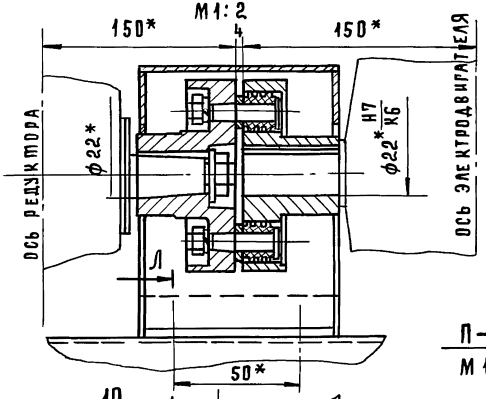

Л-Л
М1:2

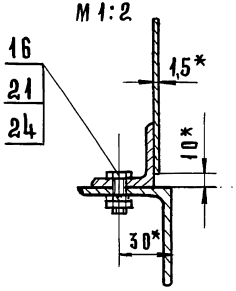

Н-Н Лист 1
М1:2

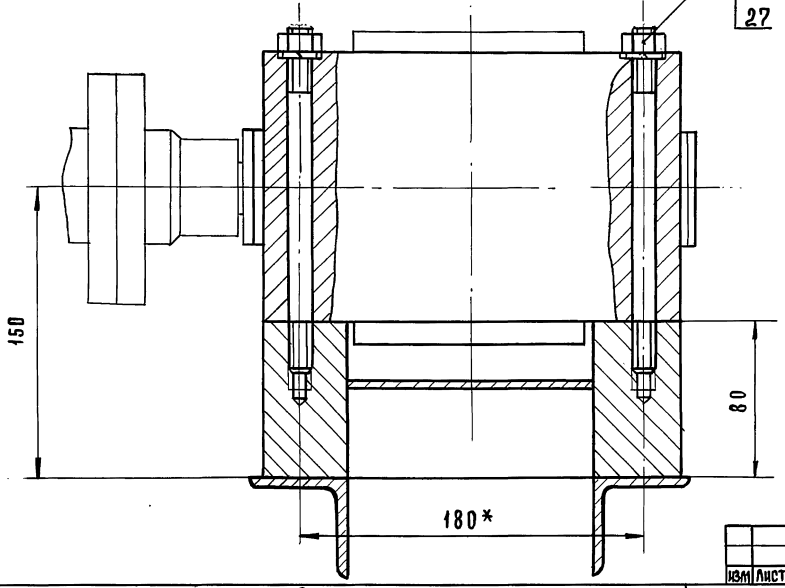

П-П Лист 2
М1:2

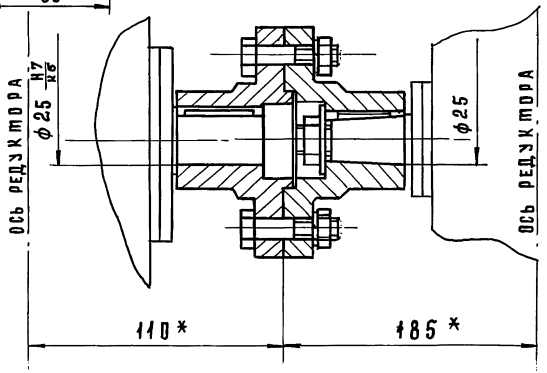

Изм	Лист	№ докум.	Подп.	Дата	8204-04-000С5	Лист 3

Инв.№ подл. | Подп. и дата | Взам. инв.№ | Инв.№ дубл. | Подп. и дата

18101 52 Формат 12

8204-04.00005

Серия 1.235.3-1 Выпуск 1.

Инв.№ подл. | Подп. и дата | Взам.инв.№ | Инв.№ дубл. | Подп. и дата

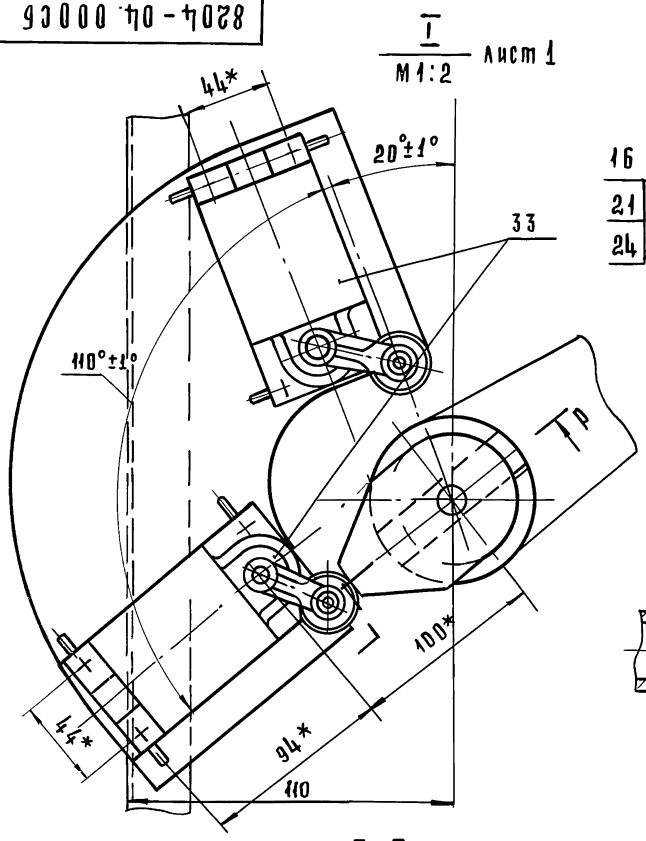

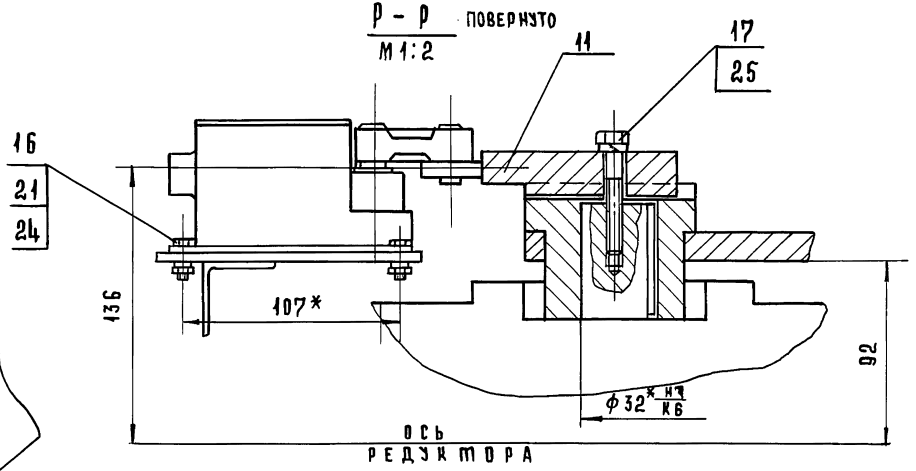

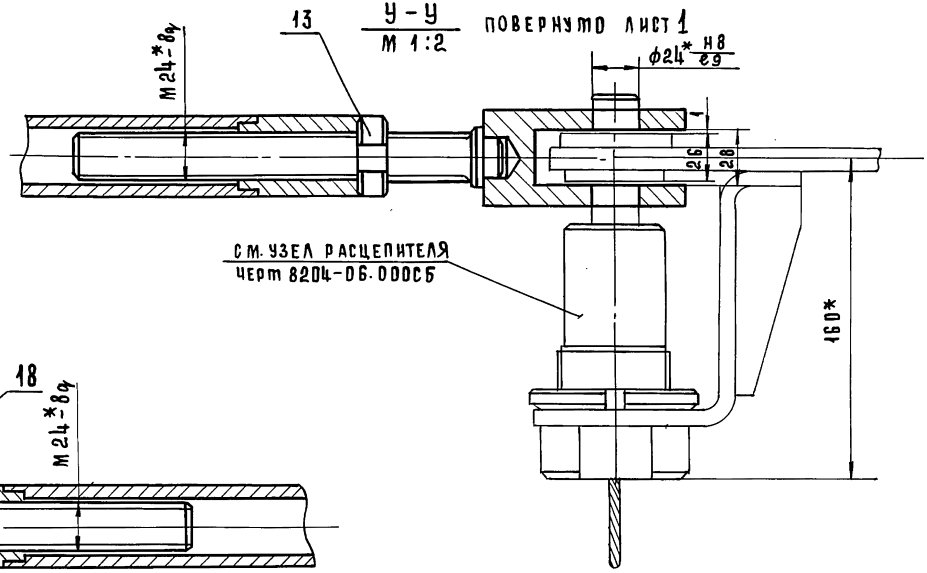

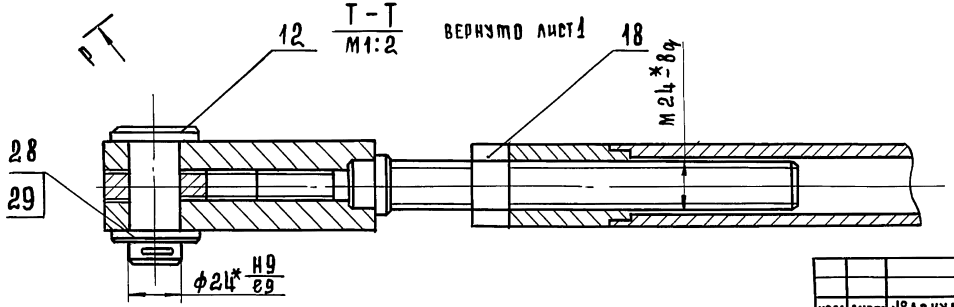

Изм	Лист	№ докум.	Подп.	Дата	8204-04.00005 Б	Лист 4

Серия 1.235.3-1 Выпуск 1

Формат	Зона	Поз.	Обозначение	Наименование	Кол.	Примечание
				Документация		
12			8204.-04.010СБ	Сборочный чертеж		
				Детали		
12		1	8204-04.004	Полумуфта	1	
12		2	8204-04.005	Полумуфта	1	
11		3	8204-04.006	Палец	6	
11		4	8204-04.007	Втулка распорная	6	
11		5	8204-04.008	Втулка упругая	6	
				Стандартные изделия		
		6		Винт М6×10.58.05	1	
				ГОСТ 1476-75		
		7		Кольцо 32	1	
				ГОСТ 2833-77		
		8		Гайка М8.5-05	6	
				ГОСТ 5915-70		
		9		Шайба 8.65Г.029	6	
				ГОСТ 6402-70		

Инв. № подл. | Подп. и дата | Взам. инв. № | Инв. № дубл. | Подп. и дата

Изм.	Лист	№ докум.	Подп.	Дата
Разраб.		Сидорова		
Пров.		Кисин		
Н.контр.		Грибанов		
Гл. инж. пр.		Грибанов		

8204-04.010

Муфта

Лит.	Лист	Листов
	1	1

ЦНИИЭП торгово-бытовых зданий и туристских комплексов г. Москва

Копировал Гаврилина Формат А4

8204-04.006

Rz 40 ▽(√)

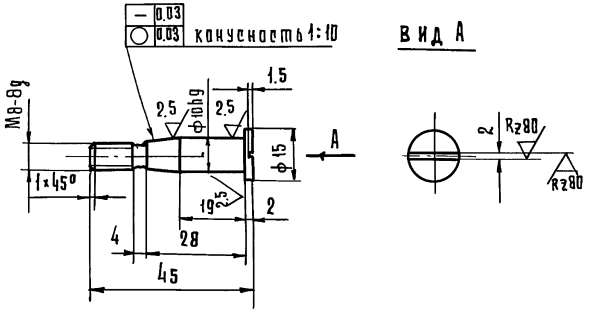

1 Неуказанные предельные отклонения размеров: валов $h\,14$, остальных $\pm \frac{IT14}{2}$

2 Проточки по ГОСТ 10549-80.

3. Т.О. Закалить М48 HRC 45÷50.

Изм.	Лист	№ докум.	Подп.	Дата
Разраб.		Сидорова		
Провер.		Кисин		
Н.контр.		Грибанов		

8204-04.006

Палец

Лит.	Масса	Масштаб
	0,02	1:1
Лист	Листов 1	

Круг В-15 ГОСТ 2590-71 / 45-2-Б ГОСТ 1050-74

ЦНИИЭП торгово-бытовых зданий и туристских комплексов г. Москва

Копировал Гаврилина Формат А4

18101-54

8204-04.0106

Серия 1.235.3-1 Выпуск 1

Инв.№подл. | Подп. и дата | Взамен инв.№ | Инв.№ дубл. | Подп. и дата

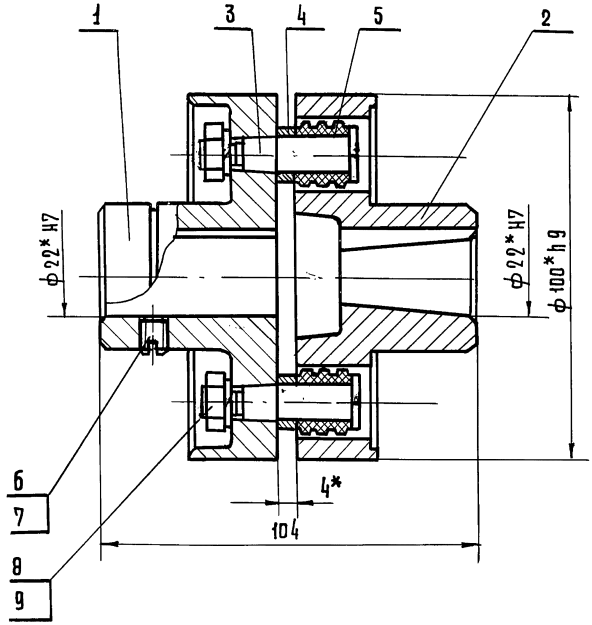

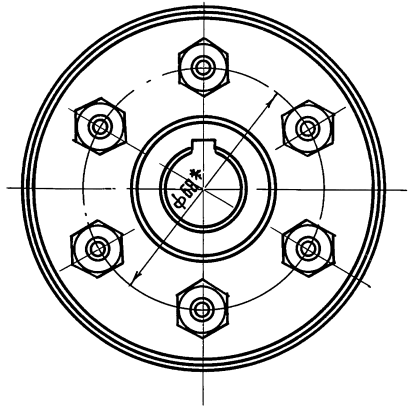

1. Неуказанные предельные отклонения размеров $\pm \frac{IT14}{2}$

2* Размеры для справок

					8204-04.0106	
изм.	лист	№докум.	подп.	дата		
разраб.		Сидорова			Муфта	
пров.		Грибанов			Сборочный чертеж	
Н.контр.		Киеин				
гл.инж.пр.		Грибанов				

лит	масса	масштаб
	2,0	1:1
лист	листов 1	

ЦНИИЭП г. Москва — торгово-бытовых зданий и туристских комплексов

Копировал Гаврилина

18101 55 Формат 12

8204-04.004

Серия 1.235.3-1 Выпуск 1.

Инв.№ подл. | Подп. и дата | Взам. инв.№ | Инв.№ дубл. | Подп. и дата

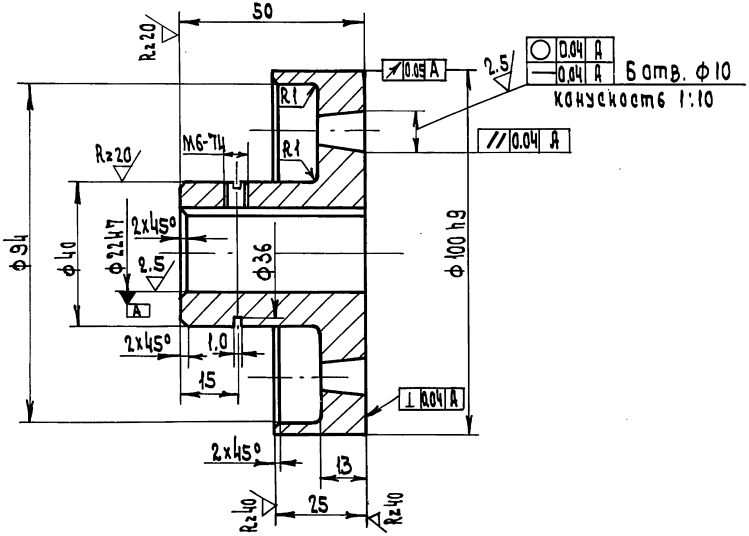

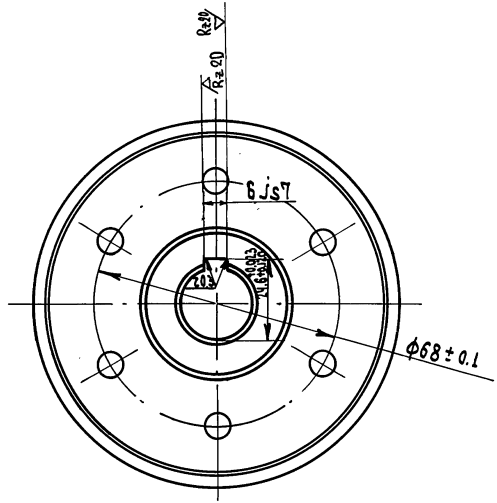

1. Неуказанные предельные отклонения размеров: отверстий H14, валов h14, остальных $\pm \frac{IT14}{2}$
2. Острые кромки притупить

					8204-04.004		
Изм.	Лист	N докум.	Подп.	Дата	Полумуфта	Лит	Масса 0.94	Масшт. 1:1
Разраб.		Сидорова					
Провер.		Грибанов				Лист	Листов 1
Н. контр.		Кисин			Сталь 35 ГОСТ 1050-74	ЦНИИЭП торгово-бытовых зданий и туристских комплексов г. Москва	

Копир. Формат 12

8204-04.005

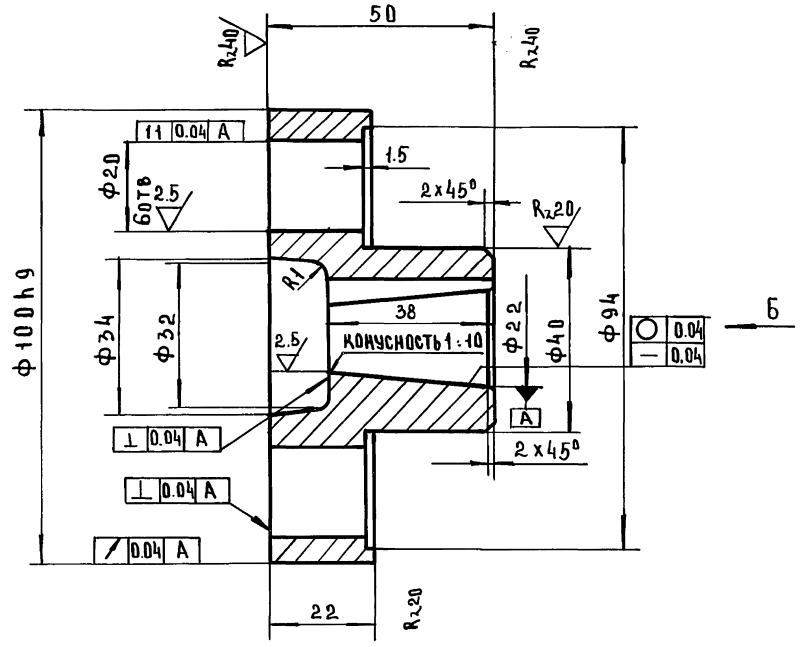

ВИД Б

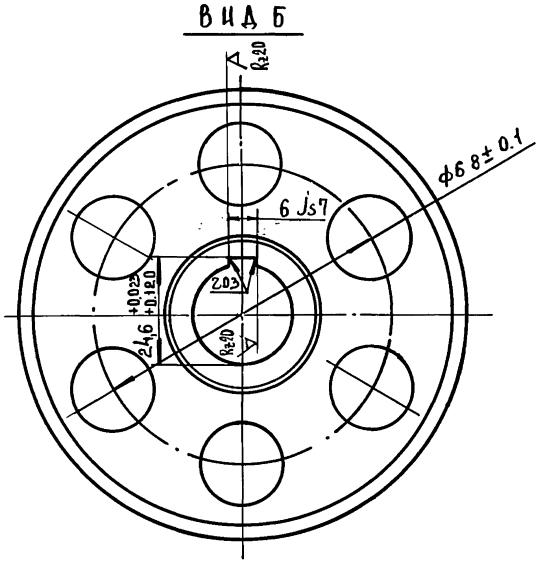

1. Неуказанные предельные отклонения размеров: отверстий H14, валов h14, остальных $\pm\frac{IT14}{2}$.
2. Острые кромки притупить.

Изм.	Лист	N докум.	Подп.	Дата
Разраб.		Сидорова		
Провер.		Кисин		
Н. контр.		Грибанов		

8204-04.005

Полумуфта

Лит	Масса	Масштаб
	0.98	1:1

Лист | Листов 1

Сталь 35 ГОСТ 1050-74

ЦНИИЭП торгово-бытовых зданий и туристских комплексов г. Москва

18101 57 Формат 12

Серия 1.235.3-1 Выпуск 1

Инв. N подл. | Подп. и дата | Взам. инв. N | Инв. N дубл. | Подп. и дата

Серия 1.235.3-1 Выпуск 1

8204-04.007

Rz40

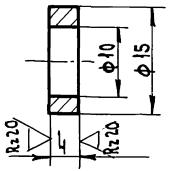

1. Неуказанные предельные отклонения размеров: отверстий H14, валов h14, остальных $\pm \frac{IT14}{2}$

Изм.	Лист	N докум.	Подп.	Дата	8204-02.007			
Разраб.	Сидорова				Втулка распорная	Лит.	Масса	Масшт.
Провер.	Кисин						0.002	2:1
Н.контр.	Грибанов					Лист	Листов 1	
Круг В-15 ГОСТ 2591-71 10-2-6 ГОСТ 1050-74					ЦНИИЭП торгово-бытовых зданий и туристских комплексов г. Москва			

Копир. Формат А4

8204-04.008

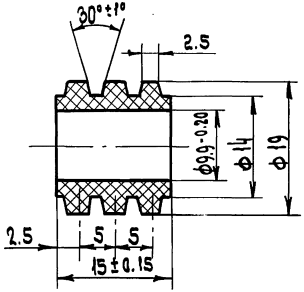

Изм.	Лист	N докум.	Подп.	Дата	8204-04.008			
Разраб.	Сидорова				Втулка упругая	Лит.	Масса	Масшт.
Провер.	Кисин						0.004	2:1
Н.контр.	Грибанов					Лист	Листов 1	
Резина марки А ГОСТ 7338-77					ЦНИИЭП торгово-бытовых зданий и туристских комплексов г. Москва			

Копир. 18101 58 Формат А4

Инв. N подл. | Подп. и дата | Взам. инв. N | Инв. N дубл. | Подп. и дата

8204-04.002

Rz 80

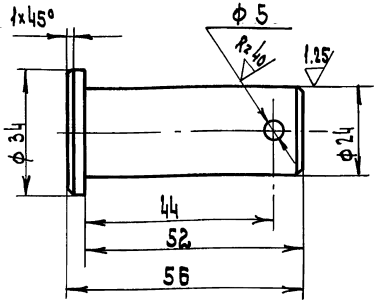

1. Неуказанные предельные отклонения размеров: отверстий H14, остальных $\pm \frac{IT14}{2}$
2. Острые кромки притупить.

Изм.	Лист	N докум.	Подп.	Дата
Разраб.		Кисин		
Провер.		Грибанов		
Н. контр.		Сидорова		
Гл. инж. пр.				

8204-04.002

Палец

Лит	Масса	Масшт.
	0,21	1:1

Лист Листов

Круг В-35 ГОСТ 2590-71 / 35-2-б ГОСТ 1050-74

ЦНИИЭП торгово-бытовых зданий и туристских комплексов г. Москва

Копир. Формат 11

8204-04.020

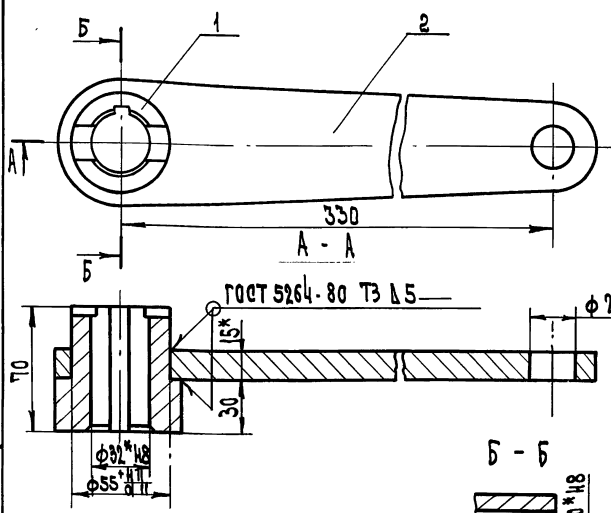

1. Неуказанные предельные отклонения размеров $\pm \frac{IT14}{2}$
2*. Размеры для справок

Формат	Зона	Поз.	Обозначение	Наименование	Кол.	Примечание
				Детали		
		1	8204-04.011	Втулка	1	
		2	8204-04.012	Пластина	1	

Изм.	Лист	N докум.	Подп.	Дата
Разраб.		Кисин		
Провер.		Грибанов		
Н. контр.		Сидорова		
Гл. инж. пр.		Грибанов		

8204-04.020

Рычаг

Лит	Масса	Масшт.
	3,0	1:2

Лист Листов 1

ЦНИИЭП торгово-бытовых зданий и туристских комплексов г. Москва

Копир. 18101 59 Формат 11

Серия 1.235.3-1 Выпуск 1

Инв. № подл. | Подп. и дата | Взам. инв. № | Инв. № дубл. | Подп. и дата

Серия 1.235.3-1 Выпуск 1

Инв.№ подл. | Подп. и дата | Взам. инв.№ | Инв.№ дубл. | Подп. и дата

8204-04.011

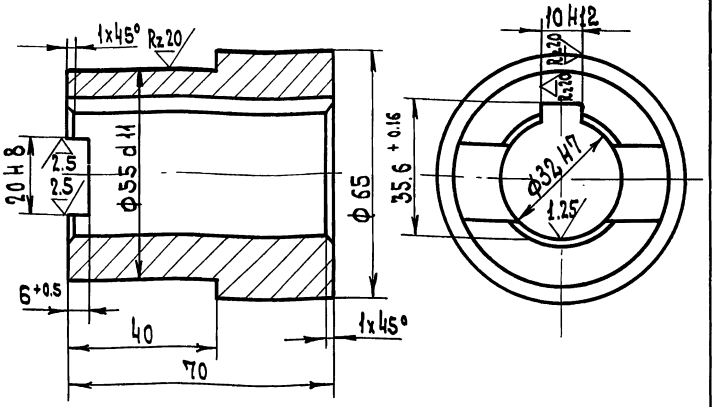

1. Неуказанные предельные отклонения размеров ± JT14/2
2. Острые кромки притупить

Изм.	Лист	N докум.	Подп.	Дата	8204-04.011			
Разраб.		Кисин			Втулка	Лист	Масса	Масшт.
Провер.		Грибанов					0.8	1:1
Н. контр.		Сидорова				Лист	Листов 1	

Круг В-65 ГОСТ 2590-71 / В Ст3 ПС2 ГОСТ 535-79

ЦНИИЭП торгово-бытовых зданий и туристских комплексов г. Москва

Копир. Формат А1

8204-04.012

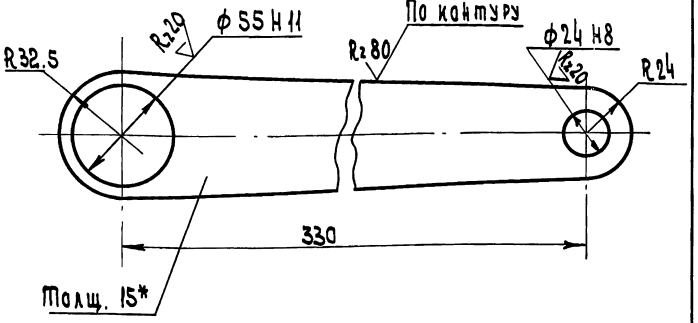

1. Неуказанные предельные отклонения размеров ± JT14/2
2. Острые кромки притупить

Изм.	Лист	N докум.	Подп.	Дата	8204-04.012			
Разраб.		Кисин			Пластина	Лит	Масса	Масшт.
Провер.		Грибанов					2.1	1:2
Н. контр.		Сидорова				Лист	Листов 1	

Лист В-15 ГОСТ 19903-74 / 3-IV Ст3 ГОСТ 14637-79

ЦНИИЭП торгово-бытовых зданий и туристских комплексов г. Москва

Копир. 18101 60 Формат А1

Серия 1.235.3-1 Выпуск 1

Формат	Зона	Поз.	Обозначение	Наименование	Кол.	Примечание
				Документация		
12			8204-04.030 СБ	Сборочный чертеж		
				Детали		
11	А1	1	8204-04.013	Вилка	1	
11	А2	2	8204-04.014	Винт	1	

Изм.	Лист	N докум.	Подп.	Дата
Разраб.		Кисин		
Провер.		Грибанов		
Н.контр.		Сидорова		
Гл.инж.пр.		Грибанов		

8204-04.030

Серьга

Лит	Лист	Листов
		1

ЦНИИЭП торгово-бытовых зданий и туристских комплексов г. Москва

Копир. Формат А1

8204-04.013

Rz 80

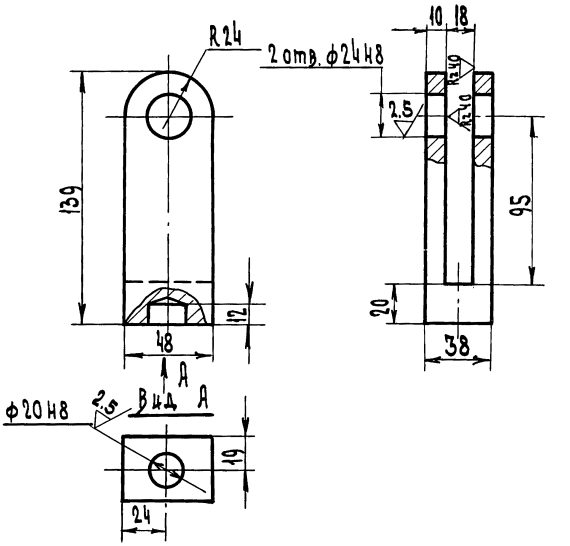

1. Неуказанные предельные отклонения размеров $\pm \frac{JT14}{2}$
2. Острые кромки притупить

Изм.	Лист	N докум.	Подп.	Дата
Разраб.		Кисин		
Провер.		Грибанов		
Н. контр.		Сидорова		

Вилка

Лит	Масса	Масшт.
	1.00	1:2

Ст.3 ГОСТ 380-71

Лист	Листов 1

ЦНИИЭП торгово-бытовых зданий и туристских комплексов г. Москва

Копир. 18101 61 Формат А1

Инв. N подл. | Подп. и дата | Взам. инв. N | Инв. N дубл. | Подп. и дата

8204-04.030 С6

Серия 1.235.3-1 Выпуск 1

Инв.№ подл. | Подп. и дата | Взам. инв.№ | Инв.№ дубл. | Подп. и дата

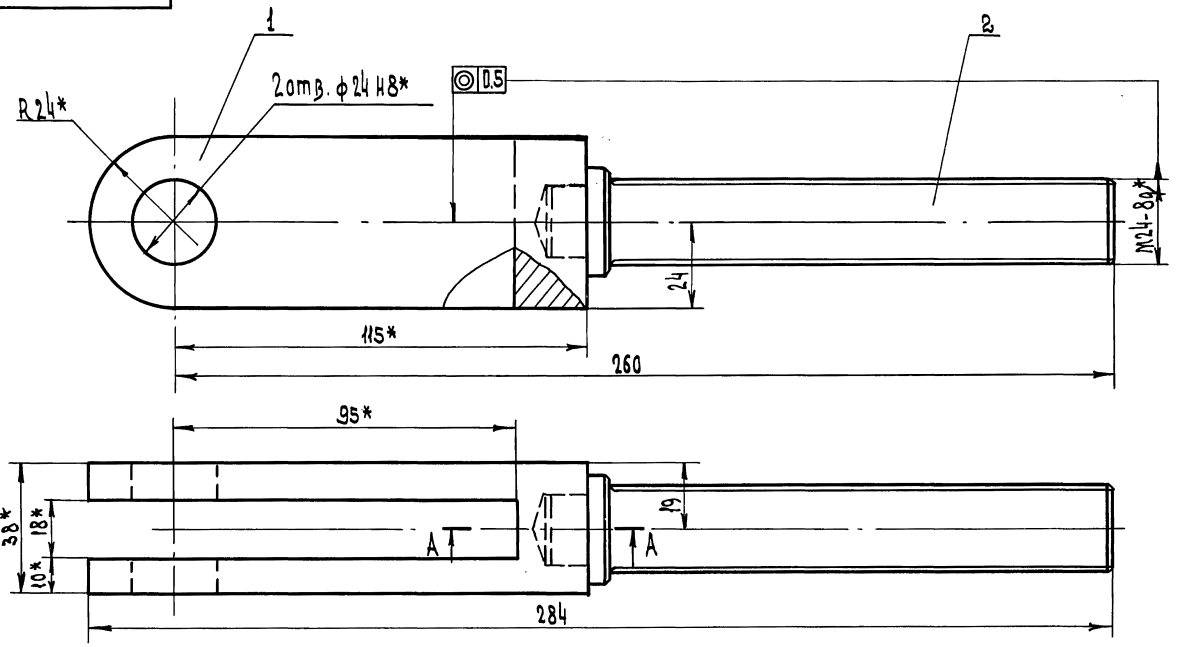

А-А

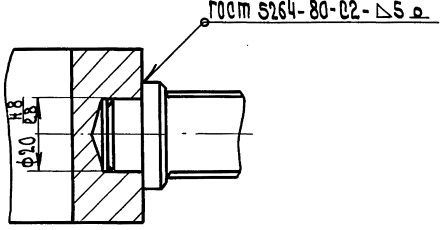

1. Неуказанные предельные отклонения размеров $\pm \frac{IT14}{2}$
2*. Размеры для справок.

Изм.	Лист	N докум.	Подп.	Дата
Разраб.		Кисин		
Провер.		Грибанов		
Н. контр.		Сидорова		
Гл. инж. пр.		Грибанов		
Рук. сек.		Германт		

8204-04.030 С6

Серьга
Сборочный чертеж

Лит	Масса	Масшт.
	1.8	1:1

Лист | Листов 1

ЦНИИЭП торгово-бытовых зданий и туристских комплексов г. Москва

Копир. | Инв. № 18101 62 | Формат А2

Серия 1.235.3-1 Выпуск 1

Инв. № подл. | Подп. и дата | Взам. инв. № | Инв. № дубл. | Подп. и дата

8204-04.014

Rz 80

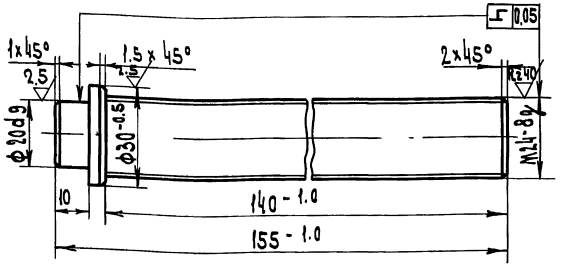

1. По данному чертежу изготовить два винта: один с правой нарезкой резьбы - второй с левой.
2. Неуказанные предельные отклонения размеров $\pm \frac{IT14}{2}$
3. Острые кромки притупить

Изм.	Лист	N докум.	Подп.	Дата
Разраб.		Кисин		
Провер.		Грибанов		
Н. контр.		Сидорова		

8204-04.014

Винт

Лит	Масса	Масштаб
	0.7	1:1

Лист | Листов

Круг В-30 ГОСТ 2590-71 / 20-2-б ГОСТ 1050-74

ЦНИИЭП торгово-бытовых зданий и туристских комплексов г. Москва

Копир. Формат 11

8204-04.003

Rz 80

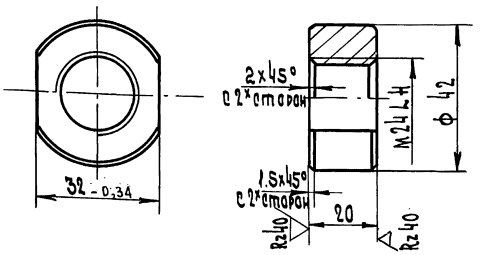

Неуказанные предельные отклонения размеров $\pm \frac{IT14}{2}$

Изм.	Лист	N докум.	Подп.	Дата
Разраб.		Кисин		
Провер.		Грибанов		
Н. контр.		Сидорова		

8204-04.003

Гайка

Лит	Масса	Масштаб
	0.14	1:1

Лист | Листов 1

Круг В-42 ГОСТ 2590-71 / 20-2-б ГОСТ 1050-74

ЦНИИЭП торгово-бытовых зданий и туристских комплексов г. Москва

Копир. 18101 63 Формат 11

Серия 1.235.3-1 Выпуск 1

Инв.№ подл. | Подп. и дата | Взам. инв.№ | Инв.№ дубл. | Подп. и дата

8204-04.040

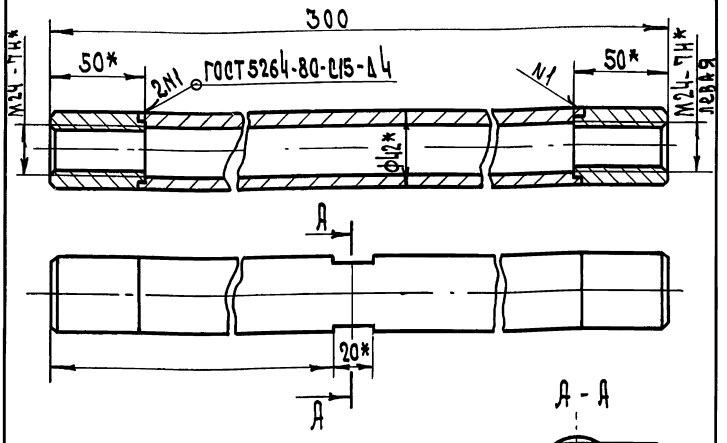

1. Неуказанные предельные отклонения размеров $\pm \frac{JT14}{2}$

2*. Размеры для справок

Формат	Зона	Поз.	Обозначение	Наименование	Кол.	Примечание
				Детали		
А1		1	8204-04.015	Вставка	1	
А1		2	8204-04.016	Гайка	2	

Изм.	Лист	N докум.	Подп.	Дата	8204-04.040			
Разраб.		Кисин			Стяжка	Лит.	Масса	Масштаб
Провер.		Грибанов					1.7	1:2
Н.контр.		Сидорова				Лист	Листов 1	
						ЦНИИЭП торгово-бытовых зданий и туристских комплексов г. Москва		
Копир.					Формат А1			

8204-04.015

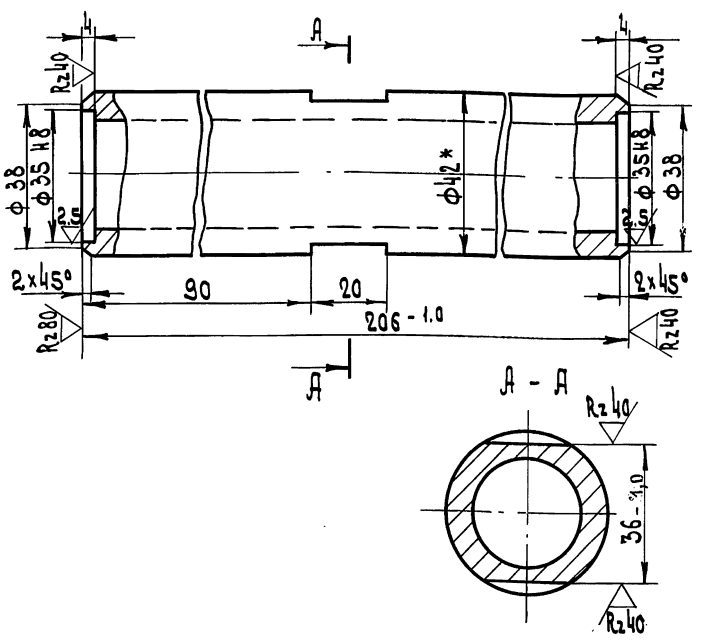

1. Неуказанные предельные отклонения размеров $\pm \frac{JT14}{2}$

2*. Размеры для справок

Изм.	Лист	N докум.	Подп.	Дата	8204-04.015			
Разраб.		Кисин			Вставка	Лит.	Масса	Масштаб
Провер.		Грибанов					1.3	1:1
Н. контр.		Сидорова				Лист	Листов 1	
Гл. инж. пр.		Грибанов				ЦНИИЭП торгово-бытовых зданий и туристских комплексов г. Москва		
Копир.					Труба 42х8 ГОСТ 8734-75 / В10 ГОСТ 8733-74			
					18101 64	Формат А1		

8204-04.016

Rz 80 (√)

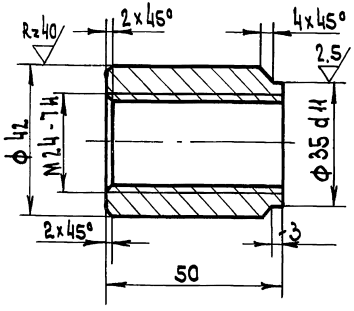

1. Неуказанные предельные отклонения размеров: валов - h14, остальных $\pm \frac{IT14}{2}$
2. Острые кромки притупить.
3. Изготовить две гайки; - одну с правой нарезкой резьбы, другую - с левой

Изм.	Лист	N докум.	Подп.	Дата
Разраб.		Кисин		
Провер.		Грибанов		
Н. контр.		Сидорова		

8204-04.016

Гайка

Лит	Масса	Масштаб
	0.37	1:1

Лист Листов 1

Круг В-42 ГОСТ 2590-71 / 20-2-6 ГОСТ 1050-74

ЦНИИЭП торгово-бытовых зданий и туристских комплексов г. Москва

Копир. Формат А1

8204-04.050

R35*

◎ 0.5

35

65*

М24-8g левая

2 отв. ф24Н8*

ГОСТ 5264-80-С2-Δ5.0

48*

28*

10*

40*

24

210

245

1. Неуказанные предельные отклонения размеров $\pm \frac{IT14}{2}$
2*. Размеры для справок

Формат	Зона	Поз.	Обозначение	Наименование	Кол.	Примечание
				Детали		
А1		1	8204-04.017	Вилка	1	
А1		2	8204-04.014	Винт	1	

Изм.	Лист	N докум.	Подп.	Дата
Разраб.		Кисин		
Провер.		Грибанов		
Н. контр.		Сидорова		
Гл. инж. пр.		Грибанов		

8204-04.050

Серьга

Лит	Масса	Масштаб
	1.8	1:2

Лист Листов 1

ЦНИИЭП торгово-бытовых зданий и туристских комплексов г. Москва

Копир. 18101 65 Формат А1

Инв. N подл. | Подп. и дата | Взам. инв. N | Инв. N дубл. | Подп. и дата

Серия 1.235.3-1 Выпуск 1

Формат	Зона	Поз.	Обозначение	Наименование	Кол.	Примечание
				Документация		
			8204-04.060 СБ	Сборочный чертеж		
				Детали		
11	А2	1	8204-04.018	Накладка	2	
11	А2	2	8204-04.019	Связь	1	
11	А2	3	8204-04.020	Опора	2	
БЧ	А2	4	8204-04.022	Поперечина	2	0.5 кг
				Уголок 50×50×5 ГОСТ 8509-72 / Ст3сп ГОСТ 535-79		
				L = 140-1.0		
БЧ	А2	5	8204-04.023	Связь	2	1.1 кг
				Уголок 50×50×5 ГОСТ 8509-72 / Ст3сп ГОСТ 535-79		
				L = 310-1.0		
11	А2	6	8204-04.024	Стойка	4	
11	А2	7	8204-04.025	Связь	1	
11	А2	8	8204-04.026	Лист	1	
11	А4	9	8204-04.027	Поперечина	1	
11	А1	10	8204-04.028	Связь правая	1	
11	А1	11	8204-04.029	Уголок	1	
11	А1	12	8204-04.031	Косынка	1	
11	А1	13	8204-04.032	Косынка	1	

Инв.№ подл. | Подп. и дата | Взам. инв.№ | Инв.№ дубл. | Подп. и дата

Изм.	Лист	№ докум.	Подп.	Дата
Разраб.		Кисин		
Провер.		Грибанов		
Н. контр.		Сидорова		
Гл. инж. пр.		Грибанов		

8204-04.060

Рама

Лит.	Лист	Листов
		1

ЦНИИЭП торгово-бытовых зданий и туристских комплексов г. Москва

Формат 11

8204-04.017

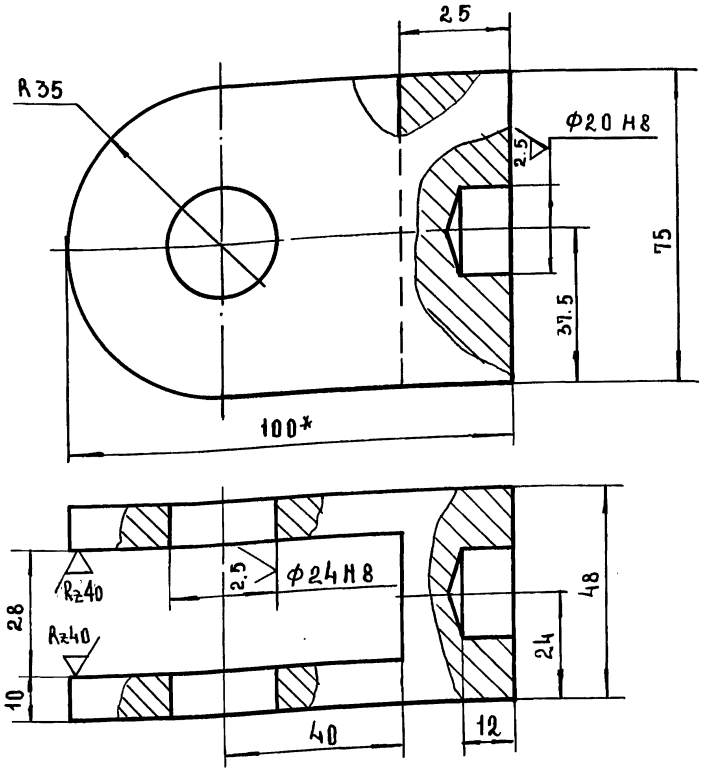

1. Неуказанные предельные отклонения размеров $\pm \frac{JT14}{2}$

2.* Размеры для справок.

Инв.№ подл. | Подп. и дата | Взам. инв.№ | Инв.№ дубл. | Подп. и дата

Изм.	Лист	№ докум.	Подп.	Дата
Разраб.		Кисин		
Провер.		Грибанов		
Н. контр.		Сидорова		
Гл. инж.				

8204-04.017

Вилка

Лит.	Масса	Масштаб
	1.1	1:1

Лист	Листов 1

ЦНИИЭП торгово-бытовых зданий и туристских комплексов г. Москва

Сталь 20 ГОСТ 1050-74

Инв. № подл. | Подп. и дата | Взам. инв. № | Инв. № дубл. | Подп. и дата

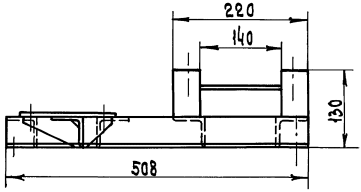

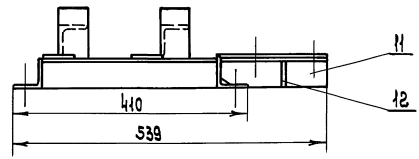

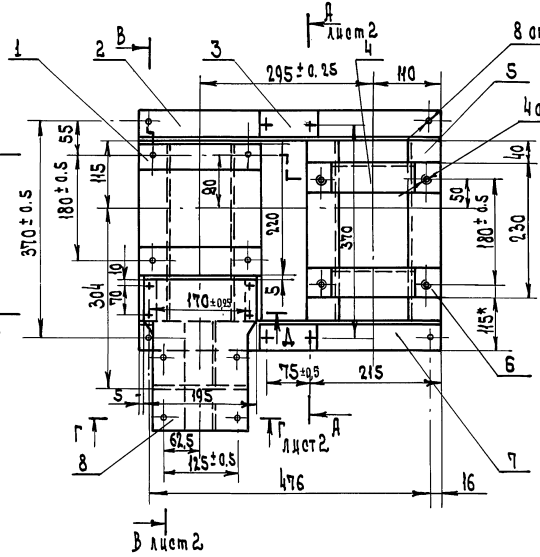

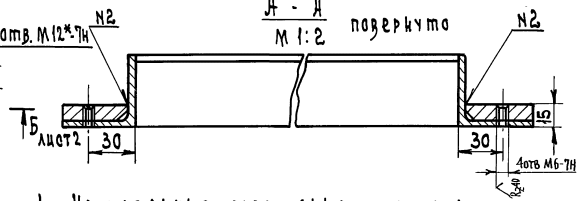

1. Неуказанные предельные отклонения размеров: отверстий $H14$, валов $h14$, остальных $\pm \frac{IT14}{2}$.

2*. Размеры для справок.

Изм.	Лист	N докум.	Подп.	Дата	8204-04.060 СБ			
Разраб.		Кисин			Рама Сборочный чертеж	Лит.	Масса	Масшт.
Провер.		Грецанов					17.3	1:5
Н. контр.		Сидорова				Лист 1	Листов 2	
Гл. инж. пр.		Грецанов				ЦНИИЭП торгово-бытовых зданий и туристских комплексов г. Москва		
Рук. сек.		Германт						

8204-04.06ОСБ

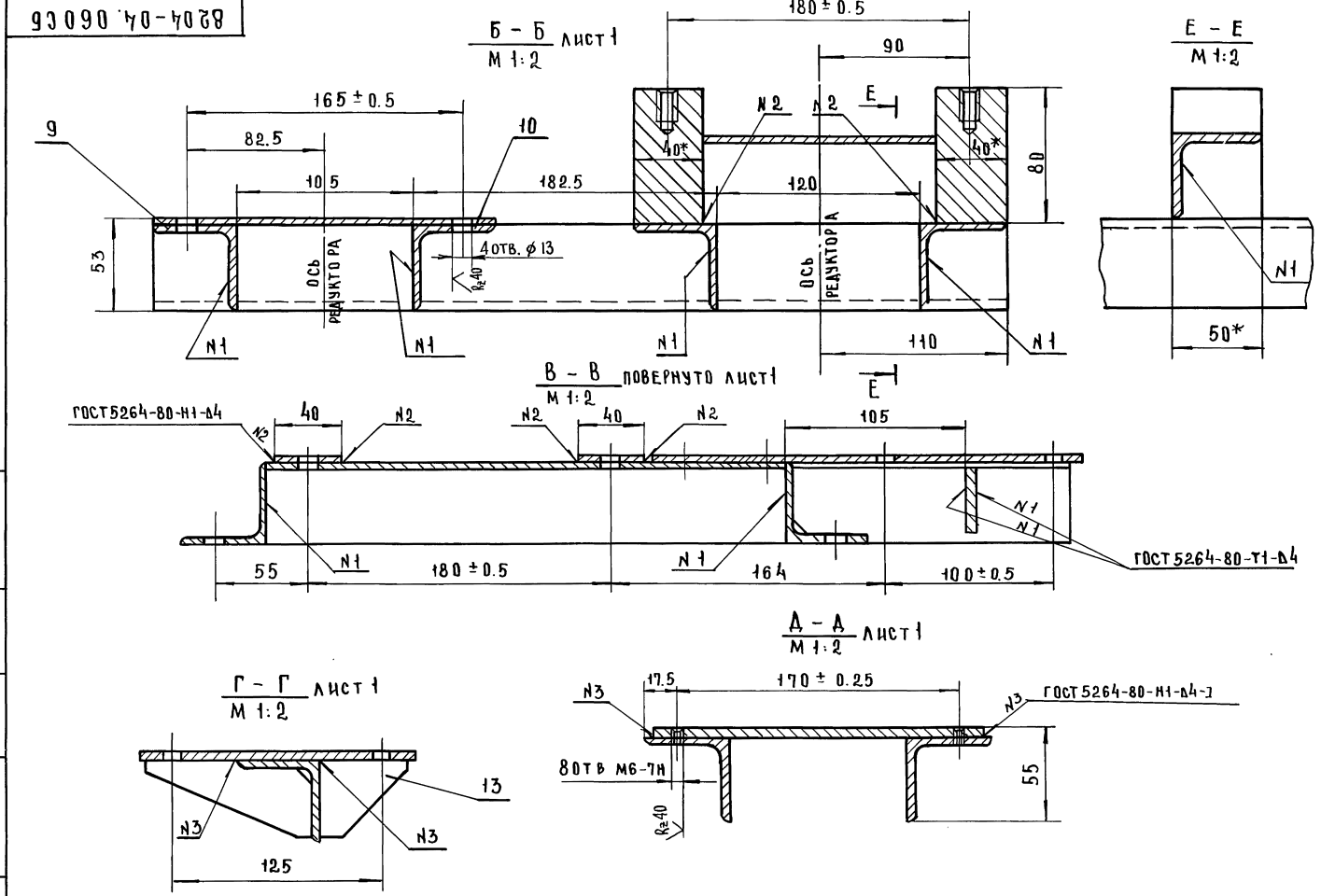

ИЗМ	ЛИСТ	N ДОКУМ	ПОДП	ДАТА	8204-04.06ОСБ	ЛИСТ 2

СЕРИЯ 1.235.3-1 ВЫПУСК 1

ИНВ. N ПОДЛ	ПОДП. И ДАТА	ВЗАМ. ИНВ. N	ИНВ. N ДУБЛ	ПОДП. И ДАТА

18101 68

ФОРМАТ 12

8204-04.018

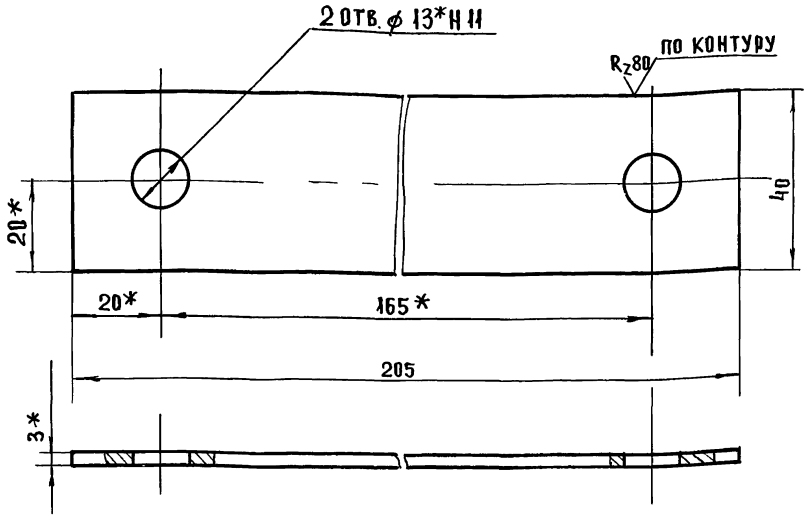

1. Неуказанные предельные отклонения размеров $\pm \frac{IT14}{2}$

2* Размеры для справок

Изм.	Лист	N докум.	Подп.	Дата	8204-04.018			
Разраб.		Кисин			Накладка	Лит	Масса	Масштаб
Провер.		Грибанов					0,19	1:1
Н. контр.		Сидорова				Лист	Листов 1	

Лист В-3 ГОСТ 19903-74
3-IV Ст3 ГОСТ 16523-70

ЦНИИЭП торгово-бытовых зданий и туристских комплексов г. Москва

Формат А1

8204-04.019

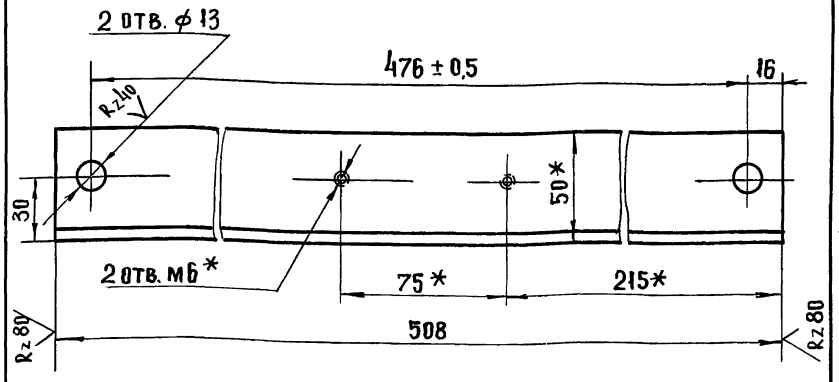

1. Неуказанные предельные отклонения размеров: отверстий Н14, остальных $\pm \frac{IT14}{2}$.

2* Размеры для справок.

Изм.	Лист	№ докум.	Подп.	Дата	8204-04.019			
Разраб.		Кисин			Связь	Лит	Масса	Масштаб
Провер.		Грибанов					1,6	1:2
Н. конт.		Сидорова				Лист	Листов 1	

Уголок 50×50×5 ГОСТ 8509-72
Ст3сп ГОСТ 535-79

ЦНИИЭП торгово-бытовых зданий и туристских комплексов г. Москва

18101 69

Формат А1

Серия 1.235.3-1 Выпуск 1

Взам. инв. N | Инв. N дубл. | Подпись и дата | Инв. N подл. | Подп. и дата

8204-04.021

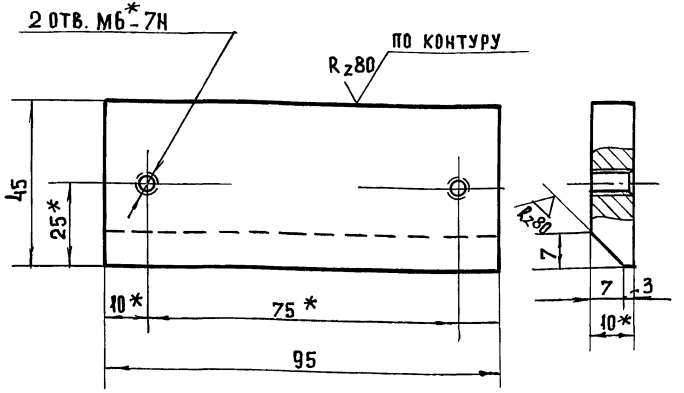

1. Неуказанные предельные отклонения размеров $\pm \frac{JT14}{2}$
2*Размеры для справок.

Изм.	Лист	N докум.	Подп.	Дата
Разраб.		Кисин		
Провер.		Грибанов		
Н. конт.		Сидорова		

8204.04.021

О П О Р А

Лит	Масса	Масштаб
	0.27	1:1

Лист | Листов 1

Лист В-10 ГОСТ 19903-74
3-IV Ст3 ГОСТ 14637-79

ЦНИИЭП г. Москва — Торгово бытовых зданий и туристских комплексов

Формат А1

8204-04.024

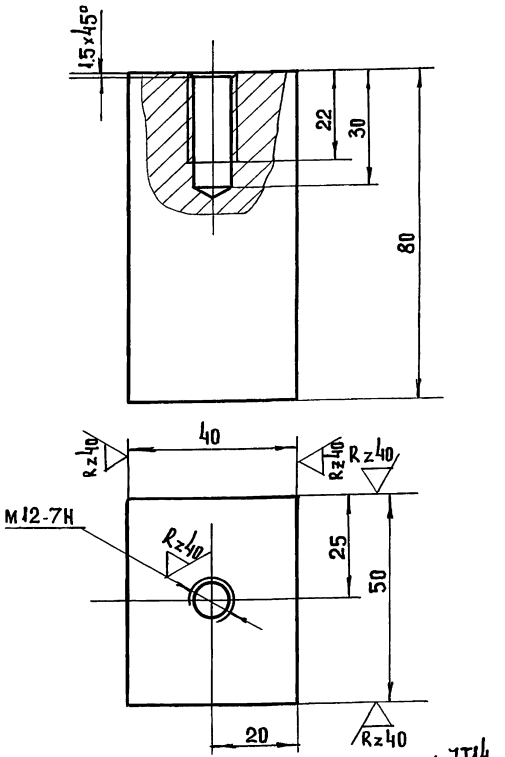

1. Неуказанные предельные отклонения размеров $\pm \frac{JT14}{2}$
2. Острые кромки притупить

Изм.	Лист	N докум.	Подп.	Дата
Разраб.		Кисин		
Провер.		Грибанов		
Н. контр.		Сидорова		

8204-04.024

С Т О Й К А

Лит	Масса	Масштаб
	1.2	1:1

Лист | Листов 1

Сталь 20 ГОСТ 1050-71

ЦНИИЭП г. Москва — Торгово бытовых зданий и туристских комплексов

18101 70 Формат А1

Серия 1.235.3-1 выпуск 1

Инв. N подл. | Подпись и дата | Взам. инв. N | Инв. N дубл. | Подп. и дата

8204-04 025

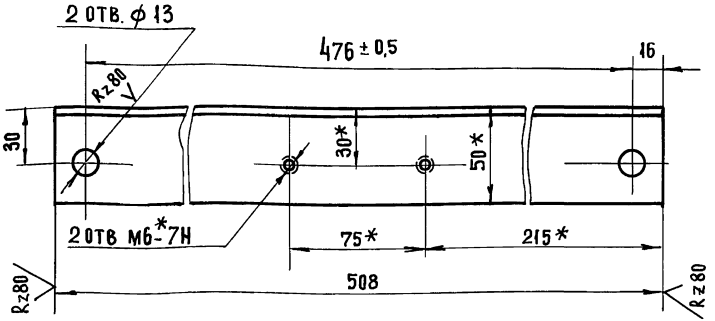

1. Неуказанные предельные отклонения размеров, отверстий $H14$, остальных $\pm \frac{JT14}{2}$
2. *Размеры для справок.

Изм.	Лист	N докум.	Подп.	Дата
Разраб.		Кисин		
Провер.		Грибанов		
Н. контр.		Сидорова		

8204-04.025

Связь

Лит	Масса	Масштаб
	1.6	1:2
Лист	Листов 1	

Уголок 50×50×5 ГОСТ 8509-72
Ст3сп ГОСТ 535-79

ЦНИИЭП г. Москва — Торгово бытовых зданий и туристских комплексов

Формат А1

Серия 1.235.3-1 Выпуск 1

Инв. N подл. | Подп. и дата | Взам. инв. N | Инв. N дубл. | Подп. и дата

8204-04 026

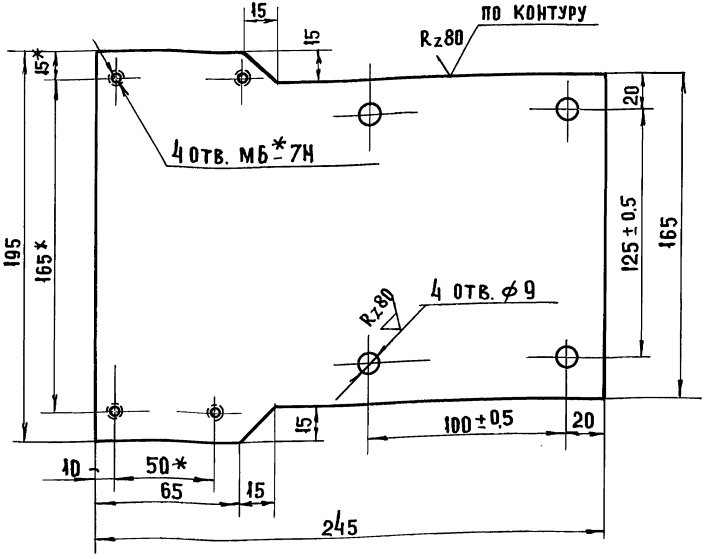

1. Неуказанные предельные отклонения размеров: отверстий $H14$, остальных $\pm \frac{JT14}{2}$.
2. *Размеры для справок.

Изм.	Лист	№ докум.	Подп.	Дата
Разраб.		Кисин		
Провер.		Грибанов		
Н. контр.		Сидорова		

8204-04.026

Лист

Лит	Масса	Масштаб
	2.1	1:2
Лист	Листов 1	

Лист В-5 ГОСТ 19903-74
3-IV Ст3 ГОСТ 14637-79

ЦНИИЭП г. Москва — Торгово бытовых зданий и туристских комплексов

18101-71

Формат А1

Инв. N подл. | Подп. и дата | Взам. инв. N | Инв. N дубл. | Подп. и дата

8204-04 027

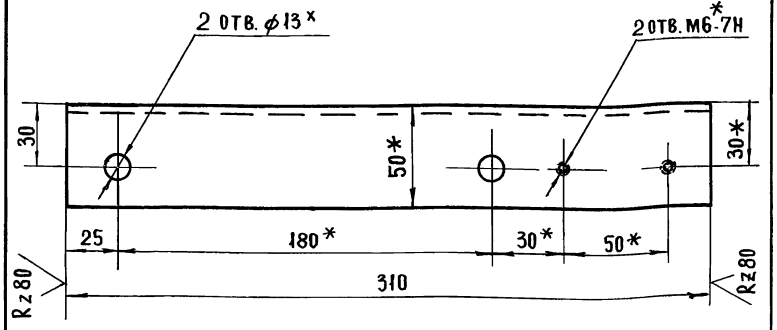

1. Неуказанные предельные отклонения размеров: отверстий H14, остальных $\pm \frac{IT14}{2}$
2*Размеры для справок.

Изм.	Лист	№ докум.	Подп.	Дата
Разраб.		Кисин		
Провер.		Грибанов		
Н. конт.		Сидорова		

8204-04 027

Поперечина

Лит	Масса	Масштаб
	1.04	1:2

Лист | Листов

Уголок 50×50×5 ГОСТ 9509-72 / Ст 3 сп ГОСТ 535-79

ЦНИИЭП торгово-бытовых зданий и туристских комплексов г. Москва

Формат А1

Серия 1.235.3-1 Выпуск 1

Инв. № подл. | Подп. и дата | Взам. инв. № | Инв. № дуб. | Подп. и дата

8204-04 028

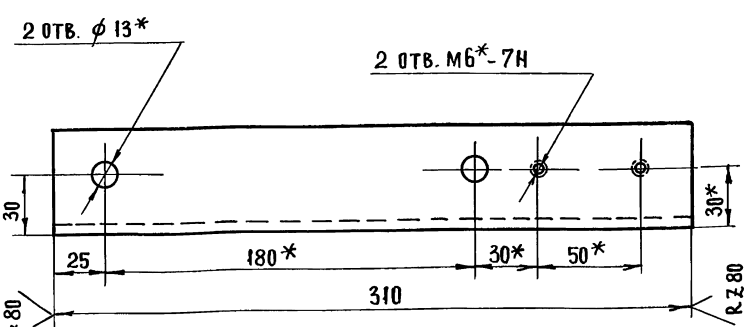

1. Неуказанные предельные отклонения размеров $\pm \frac{IT14}{2}$
2.*Размеры для справок.

Изм.	Лист	№ докум.	Подп.	Дата
Разраб		Кисин		
Провер.		Грибанов		
Н.конт.		Сидорова		

8204-04 028

Связь правая

Лит	Масса	Масштаб
	1.04	1:2

Лист | Листов 1

Уголок 50×50×5 ГОСТ 8509-72 / Ст 3 сп ГОСТ 535-79

ЦНИИЭП торгово-бытовых зданий и туристских комплексов г. Москва

18101-72

Формат А1

Инв. № подл. | Подп. и дата | Взам. инв. № | Инв. № дуб. | Подп. и дата

8204-04.029

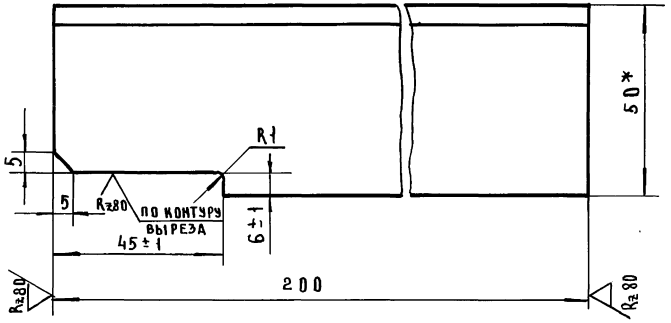

1. НЕУКАЗАННЫЕ ПРЕДЕЛЬНЫЕ ОТКЛОНЕНИЯ РАЗМЕРОВ $\pm \frac{JT14}{2}$

2* РАЗМЕР ДЛЯ СПРАВОК.

ИЗМ	ЛИСТ	N ДОКУМ	ПОДП	ДАТА	8204-04.029			
РАЗРАБ		КИСИН			УГОЛОК	ЛИТ	МАССА	МАСШТАБ
ПРОВЕР.		ГРИБАНОВ					0.7	1:1
Н.КОНТР		СИДОРОВА				ЛИСТ	ЛИСТОВ 1	
УГОЛОК 50×50×5 ГОСТ 8509-72 / СТ3сп ГОСТ 535-79					ЦНИИЭП г. Москва торгово-бытовых зданий и туристских комплексов			

ФОРМАТ А1

8204-04.031

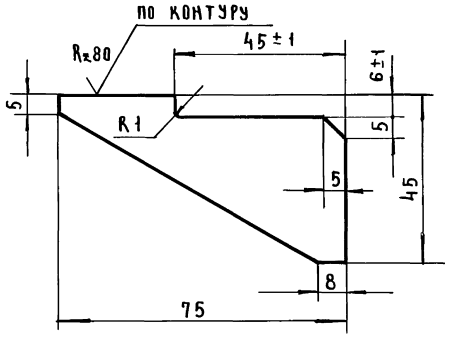

НЕУКАЗАННЫЕ ПРЕДЕЛЬНЫЕ ОТКЛОНЕНИЯ РАЗМЕРОВ $\pm \frac{JT14}{2}$

ИЗМ	ЛИСТ	N ДОКУМ	ПОДП	ДАТА	8204-04.031			
РАЗРАБ		КИСИН			КОСЫНКА	ЛИТ	МАССА	МАСШТАБ
ПРОВЕР.		ГРИБАНОВ					0.06	1:1
Н.КОНТР		СИДОРОВА				ЛИСТ	ЛИСТОВ 1	
ГЛ.ИНЖ.ПР					ЦНИИЭП г. Москва торгово-бытовых зданий и туристских комплексов			
Лист 8-5 ГОСТ 19903-74 / 3-IV СТ3 ГОСТ 14637-79								

18101 73

ФОРМАТ А1

Серия 1.235.3-1 Выпуск 1

ИНВ.N ПОДЛ. | ПОДП. И ДАТА | ВЗАМ.ИНВ.N | ИНВ.N ДУБЛ. | ПОДП. И ДАТА

8204-04. 070

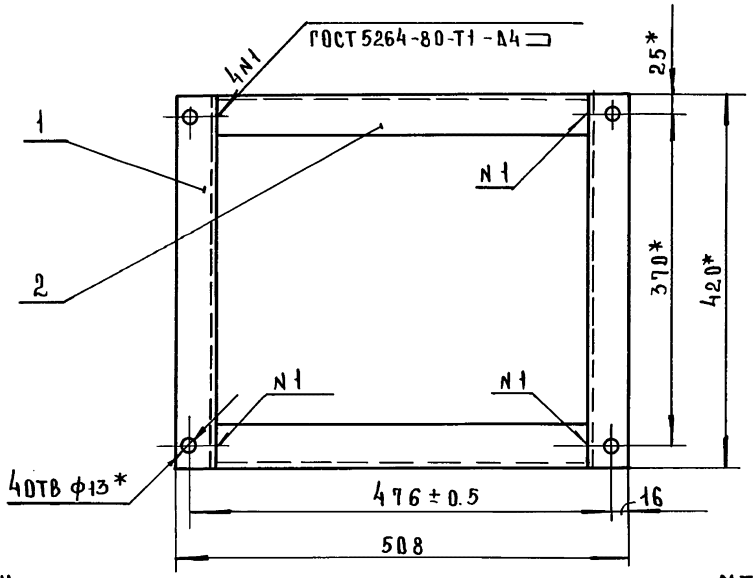

1. Неуказанные предельные отклонения размеров ± JT14/2

2* Размеры для справок

Формат	Зона	Поз.	Обозначение	Наименование	Кол.	Примечание
				Детали		
А1		1	8204-04.033	Поперечина	2	
Б4		2	8204-04.034	Связь	2	4.5кг
				Швеллер 10П ГОСТ 8240-72 / Ст 3сп ГОСТ 535-79		
				L=416-1.0		

8204-04.070

Изм.	Лист	N докум.	Подп.	Дата
Разраб.		Кисин		
Провер.		Грибанов		
Н.контр.		Сидорова		
Гл.инж.пр.		Грибанов		

Рама

Лит	Масса	Масштаб
	18.2	1:5
Лист	Листов 1	

ЦНИИЭП торгово-бытовых зданий и туристских комплексов г. Москва

Формат А1

8204-04. 033

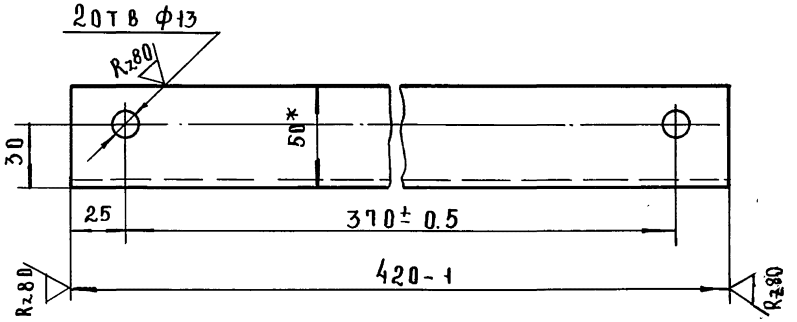

1. Неуказанные предельные отклонения размеров: отверстий Н14, остальных ± JT14/2

2* Размеры для справок.

Изм.	Лист	N докум.	Подп.	Дата
Разраб.		Кисин		
Провер.		Грибанов		
Н.контр.		Сидорова		

Поперечина

Лит	Масса	Масштаб
	4.6	1:2
Лист	Листов 1	

Швеллер 10П ГОСТ 8240-72 / Ст 3сп ГОСТ 535-79

ЦНИИЭП торгово-бытовых зданий и туристских комплексов г. Москва

18101-74

Формат А1

Серия 1.235.3-1 Выпуск 1

Инв.№ подл. | Подп. и дата | Взам.инв.№ | Инв.№ дубл. | Подп. и дата

8204-04.080 СБ

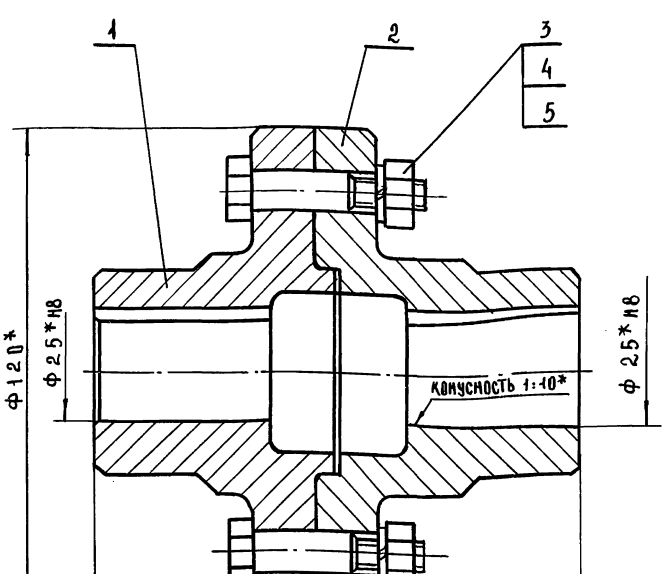

1. Неуказанные предельные отклонения размеров: отверстий $H14$, валов $h14$, остальных $\pm \frac{JT14}{2}$

2*Размеры для справок.

Изм.	Лист	№ докум.	Подп.	Дата
Разраб.	Сидорова			
Провер.	Кисин			
Н. контр.	Грибанов			
Гл. инж. пр.	Грибанов			

8204-04.080 СБ

Муфта
Сборочный чертеж

Лит	Масса	Масштаб
	3.5	1:1

Лист 1 Листов 1

ЦНИИЭП торгово-бытовых зданий и туристских комплексов г. Москва

Формат 11

Формат	Зона	Поз.	Обозначение	Наименование	Кол.	Примечание
				Документация		
11			8204-04.080 СБ	Сборочный чертеж		
				Детали		
12		1	8204-04.035	Полумуфта	1	
12		2	8204-04.036	Полумуфта	1	
				Стандартные изделия		
		3		Болт М10х45		
				ГОСТ 7817-72	4	
				Гайка М10		
		4		ГОСТ 2524-70	4	
				Шайба 10 65Г 029		
		5		ГОСТ 6402-70	4	

8204-04.080

Муфта

Изм.	Лист	№ докум.	Подп.	Дата
Разраб.	Сидорова			
Провер.	Кисин			
Н. контр.	Грибанов			

Лит	Лист	Листов
	1	

ЦНИИЭП торгово-бытовых зданий и туристских комплексов г. Москва

18101-75 Формат 11

Серия 1.235.3-1 Выпуск 1

Инв. № подл. | Подп. и дата | Взам. инв. № | Инв. № дубл. | Подп. и дата

Инв.№подл. | Подп. и дата | Взам.инв.№ | Инв.№дубл. | Подп. и дата

$R_z 80$ (✓)

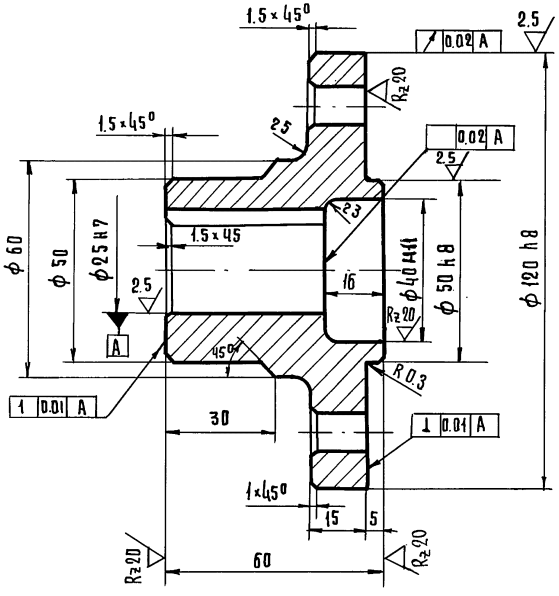

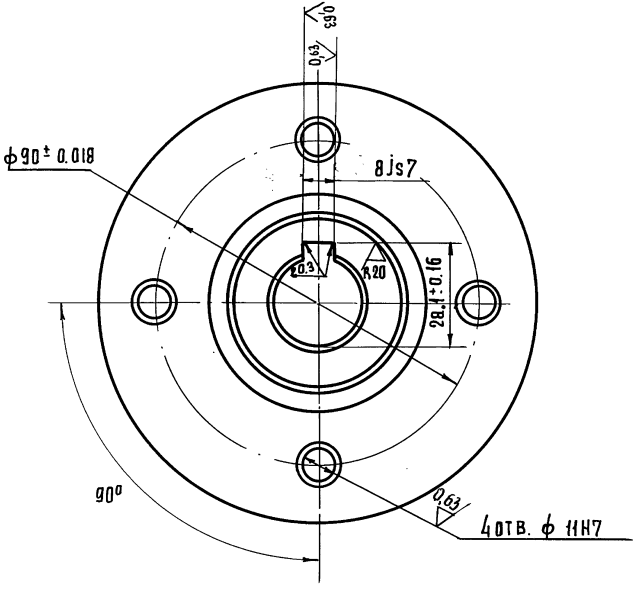

1 Неуказанные предельные отклонения размеров: отверстий H14, валов h14, остальных $\pm \frac{IT14}{2}$

2 Острые кромки притупить

Изм.	Лист	№ докум.	Подп.	Дата
Разраб.		Сидорова		
Провер.		Кисин		
Н. контр.		Грибанов		

8204-04.35

Полумуфта

Лит	Масса	Масштаб
	1.62	1:1

Лист | Листов 1

Сталь 40 ГОСТ 1050-71

ЦНИИЭП торгово-бытовых зданий и туристских комплексов

Копировал Гаврилина

18101 76

Формат 12

8204-04.036

Rz 40

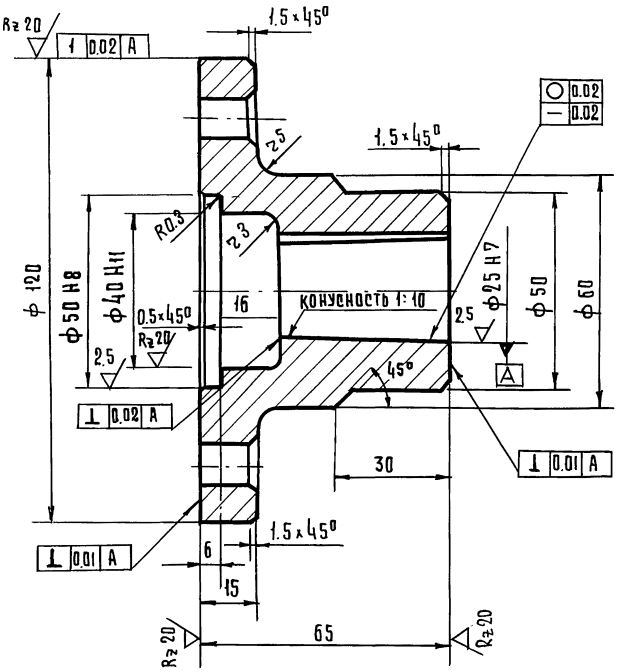

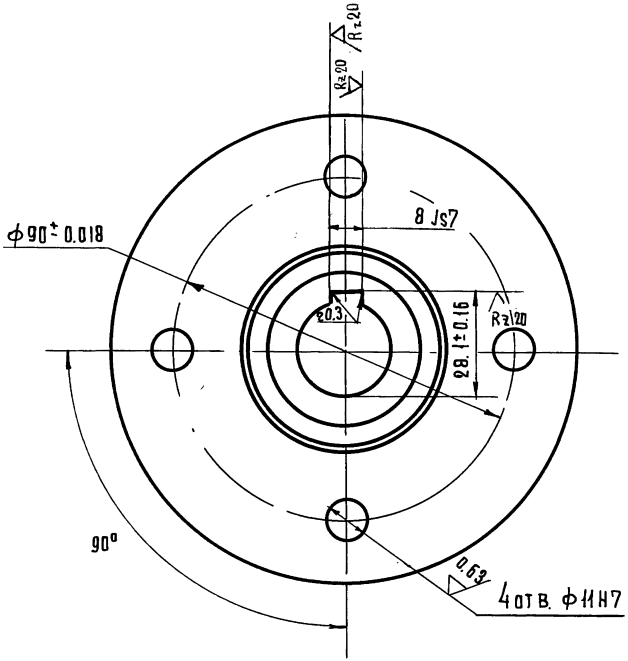

1. Неуказанные предельные отклонения размеров: отверстий H14, валов h14, остальных $\pm \frac{IT14}{2}$
2. Острые кромки притупить.

Изм.	Лист	№ докум.	Подп.	Дата	8204-04.036
Разраб.		Сидорова			Полумуфта
Провер.		Кисин			
Н. контр.		Грибанов			Сталь 40 ГОСТ 1050-71

Лит.	Масса	Масштаб
	1,6	1:1
Лист	Листов 1	

ЦНИИЭП торговых зданий и туристских комплексов г. Москва

Копировал Гаврилина

18101 77

Формат 12

Серия 1.235.3-1 Выпуск 1

Инв. № подл. | Подп. и дата | Взамен инв. № | Инв. № дубл. | Подп. и дата

Формат	Зона	Поз.	Обозначение	Наименование		Примечание
				Документация		
12			8204-04.090 СБ	Сборочный чертеж		
				Детали		
11	А2	1	8204-04.037	Накладка	1	
Б.У	А2	2	8204-04.038	Стойка	2	0,51 кг
				уголок $\frac{32\times32\times4\ \text{ГОСТ}\ 8509\text{-}72}{\text{Ст3сп ГОСТ}\ 535\text{-}79}$		
				$L = 275 - 1{,}0$		
11	А2	3	8204-04.039	Пята	2	
Б.У	А2	4	8204-04.041	Связь	1	0,6 кг
				уголок $\frac{32\times32\times4\ \text{ГОСТ}\ 8509\text{-}72}{\text{Ст3сп ГОСТ}\ 535\text{-}79}$		
				$L = 338 - 1{,}0$		

Серия 1.235.3-1 Выпуск 1

Инв. N подл. | Подп. и дата | Взам. инв. N | Инв. N дубл. | Подп. и дата

Изм	Лист	N докум.	Подп.	Дата
Разраб		Кисин		
Провер		Грибанов		
Н. контр		Сидорова		
Гл. инж. п.		Грибанов		

Опора

8204-04.090

Лит	Лист	Листов
		1

ЦНИИЭП торгово-бытовых зданий и туристских комплексов г. Москва

Формат 11

8204-04.037

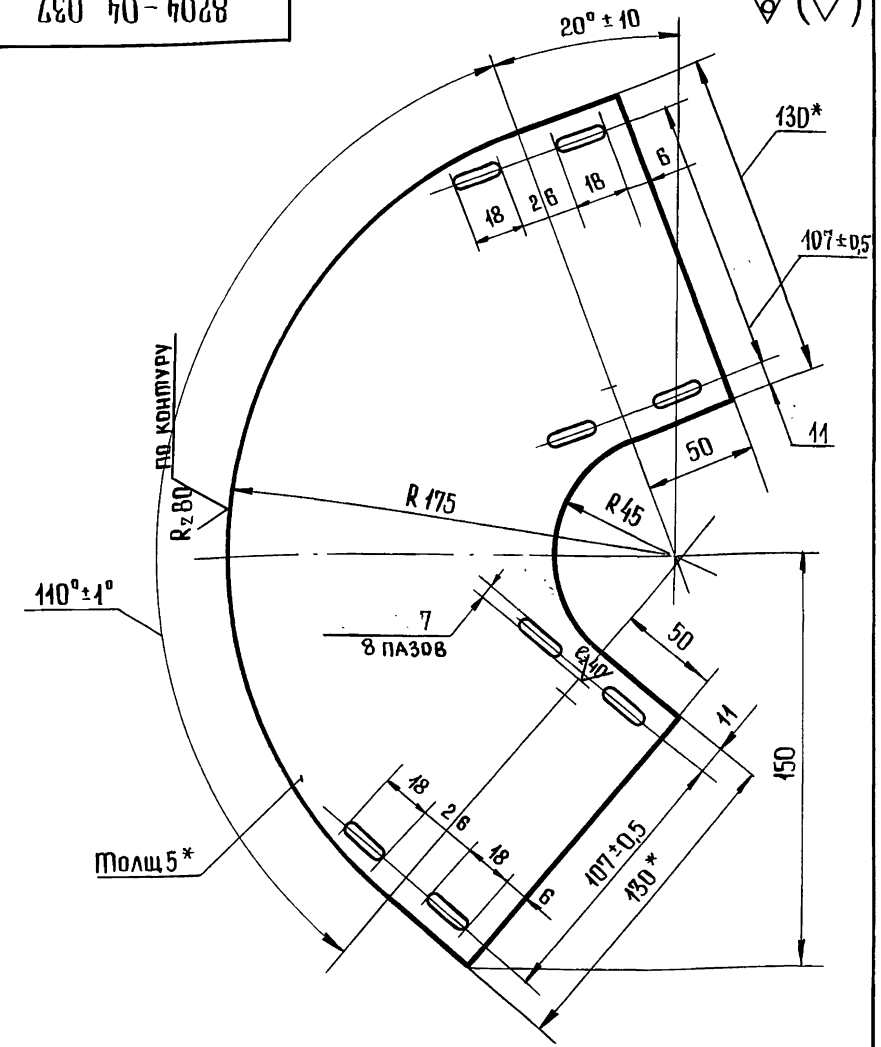

1. Неуказанные предельные отклонения размеров: отверстий H14, остальных $\pm \frac{IT14}{2}$

2* Размеры для справок

Инв. N подл. | Подп. и дата | Взам. инв. N | Инв. N дубл. | Подп. и дата

Изм	Лист	N докум	Подп.	Дата
Разраб		Кисин		
Провер		Грибанов		
Н. контр		Сидорова		

.8204-04.037

Накладка

Лит	Масса	Масштаб
	1,1	1:2

Лист	Листов 1

Лист В-5 ГОСТ 19903-74 / 3-IV Ст3 ГОСТ 14637-79

ЦНИИЭП торгово-бытовых зданий и туристских комплексов г. Москва

18101 78

Формат 11

8204-04.090СБ

Серия 1.235.3-1 Выпуск 1

Инв.№ подл. | Подп. и дата | Взам. инв.№ | Инв.№ дубл. | Подп. и дата

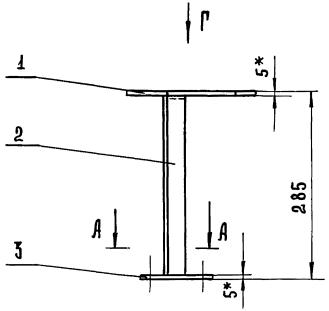

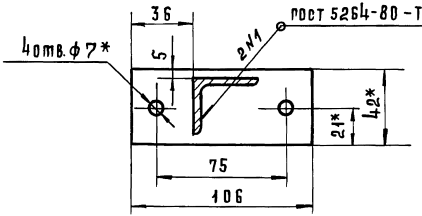

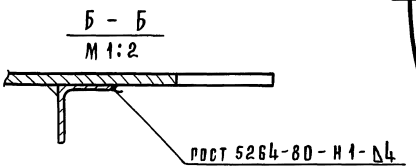

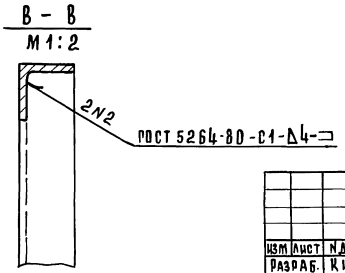

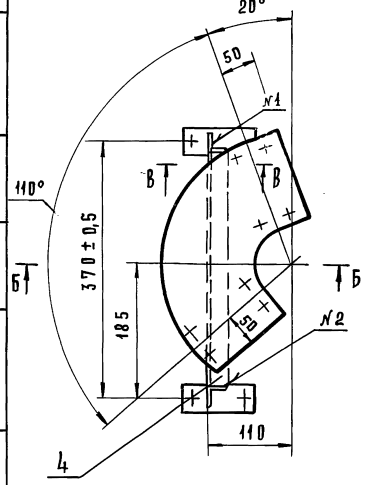

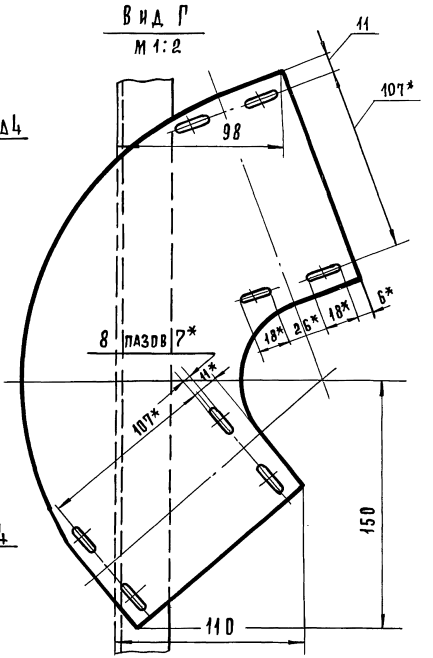

1. Неуказанные предельные отклонения размеров: отверстий $H14$, остальных $\pm \frac{IT14}{2}$.
2* Размеры для справок.

Изм.	Лист	№ докум.	Подп.	Дата
Разраб.		Кисин		
Провер.		Прибанов		
Н. контр.		Сидорова		
Гл. инж. пр.		Прибанов		

8204-04.090СБ

Опора
Сборочный чертеж

Лит	Масса	Масштаб
	3,1	1:5
Лист	Листов 1	

ЦНИИЭП туристских комплексов и гостиниц г. Москва

8204-04.039

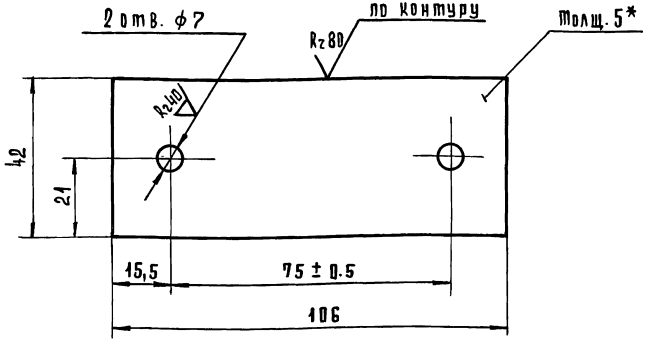

1. Неуказанные предельные отклонения размеров: отверстий H14, остальных $\pm \frac{IT14}{2}$
2* Размеры для справок.

Изм.	Лист	№ докум.	Подп.	Дата
Разраб.		Кисин		
Провер.		Прибанов		
Н. контр.		Сидорова		

8204-04.039

Пята

Лит	Масса	Масштаб
	0,17	1:1

Лист 8-5 ГОСТ 19903-74 / 3-IV Ст3 ГОСТ 14637-79

Листов 1 | Листов 1

ЦНИИЭП торгово-бытовых зданий и туристских комплексов г. Москва

Инв. № подл. | Подп. и дата | Взам. инв. № | Инв. № дубл. | Подп. и дата

Выпуск 1
Серия 1.235.3-1

8204-04.032

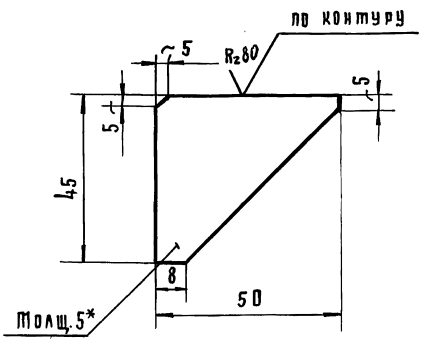

1. Неуказанные предельные отклонения размеров $\pm \frac{IT14}{2}$
2* Размеры для справок.

Изм.	Лист	№ докум.	Подп.	Дата
Разраб.		Кисин		
Провер.		Прибанов		
Н. контр.		Сидорова		

8204-04.032

Косынка

Лит	Масса	Масштаб
	0,04	1:1

Лист 8-5 ГОСТ 19903-74 / 3-IV Ст3 ГОСТ 14637-79

Листов 1

ЦНИИЭП торгово-бытовых зданий и туристских комплексов г. Москва

Инв. № подл. | Подп. и дата | Взам. инв. № | Инв. № дубл. | Подп. и дата

Формат А1

Серия 1.235.3-1 Выпуск 1

Формат	Зона	Поз.	Обозначение	Наименование	Кол.	Примечание
				Документация		
12			8204.04.100СБ	Сборочный чертеж		
				Детали		
11	А2	1	8204.04.042	Обечайка	1	
11	А2	2	8204.04.043	Боковина	2	
11	А2	3	8204.04.044	Опора	2	

Изм.	Лист	N докум.	Подп.	Дата
Разраб.		Кисин		
Провер.		Грибанов		
Н. контр.		Сидорова		
Гл. инж. пр.		Грибанов		

8204-04.100

Кожух

Лит	Лист	Листов
		1

ЦНИИЭП торгово-бытовых зданий и туристических комплексов г. Москва

Формат А1

Инв. N подл. | Подп. и дата | Взам. инв. N | Инв. N дубл. | Подп. и дата

8204-04.042

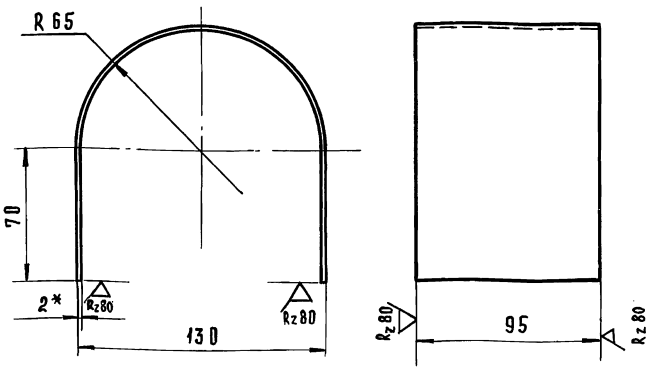

1. Неуказанные предельные отклонения размеров $\pm \frac{IT14}{2}$.
2. Развернутая длина 244 мм.
3* Размеры для справок.

8204-04.042

Изм.	Лист	N докум.	Подп.	Дата
Разраб.		Кисин		
Провер.		Грибанов		
Н. контр.		Сидорова		

Обечайка

Лит	Масса	Масштаб
	0,36	1:2

Лист	Листов 1

Лист В-2 ГОСТ 19903-74
3-й Ст.3 ГОСТ 16523-70

ЦНИИЭП торгово-бытовых зданий и туристических комплексов г. Москва

18101-81 Формат А1

8204-04.100СБ

Серия 1.235.3-1 Выпуск 1

Инв.№ подл. | Подп. и дата | Взам. инв.№ | Инв.№ дубл. | Подп. и дата

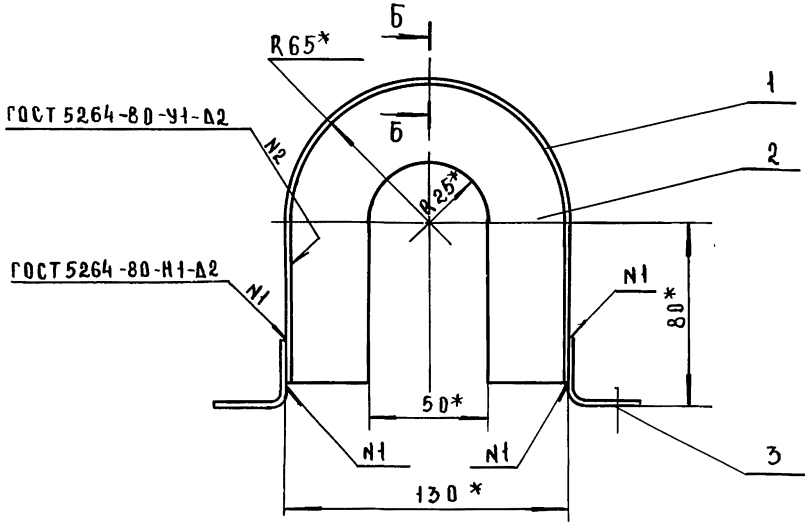

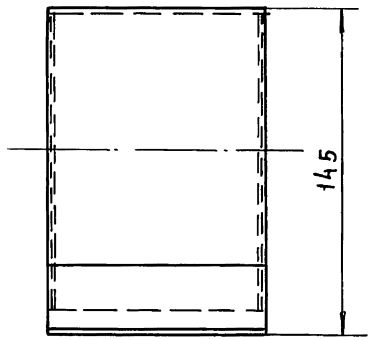

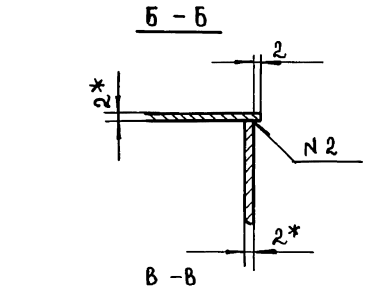

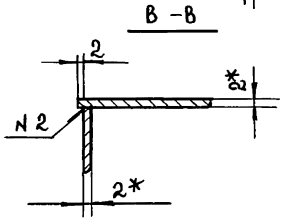

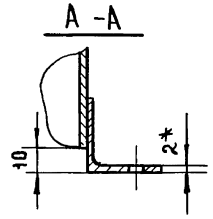

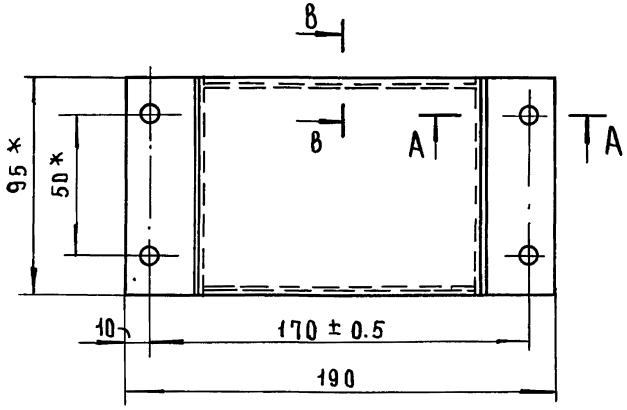

1. Неуказанные предельные отклонения размеров: отверстий Н14, остальных $\pm \frac{JT14}{2}$

2* Размеры для справок.

					8204-04.100СБ	
Изм.	Лист	№ докум.	Подп.	Дата	Кожух сборочный чертеж	Лит. / Масса 0.8 / Масштаб 1:2
Разраб.		Кисин				Лист / Листов 1
Провер.		Грибанов				ЦНИИЭП торгово-бытовых зданий и туристских комплексов г. Москва
Н. контр.		Сидорова				
ГА. инж.		Грибанов				

18101 82 Формат 12

8204-04. 043

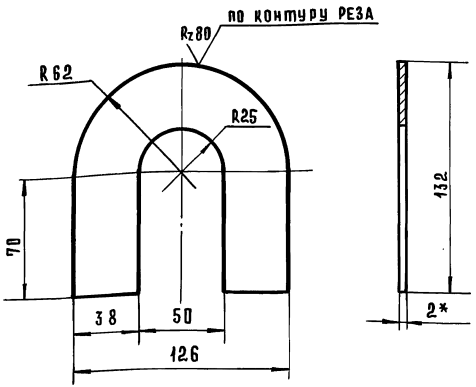

1. Неуказанные предельные отклонения размеров: отверстий H14, остальных $\pm \frac{IT14}{2}$

2* Размеры для справок

Изм.	Лист	№ докум.	Подп.	Дата
Разраб.		Кисин		
Провер.		Грибанов		
Н. контр.		Сидорова		

8204-04. 043

Боковина

Лит	Масса	Масштаб
	0,12	1:2

Лист | Листов 1

Лист 8-2 рост 19903-74
3-IУ Ст3 рост 16523-70

ЦНИИЭП торгово-бытовых зданий и туристических комплексов г. Москва

Формат 11

8204-04. 044

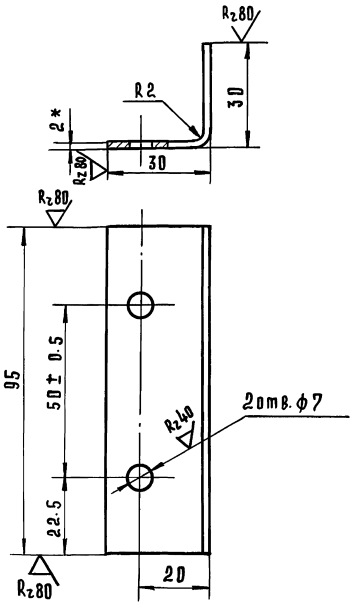

1. Неуказанные предельные отклонения размеров: отверстий H14, остальных $\pm \frac{IT14}{2}$
2. Развернутая длина 59 мм.
3* Размеры для справок.

Изм.	Лист	№ докум.	Подп.	Дата
Разраб.		Кисин		
Провер.		Грибанов		
Н. контр.		Сидорова		

8204-04. 044

Опора

Лит	Масса	Масштаб
	0,09	1:1

Лист | Листов 1

Лист 8-2 рост 19903-74
3-IУ Ст3 рост 16523-70

ЦНИИЭП торгово-бытовых зданий и туристических комплексов г. Москва

18101 83 Формат 11

Инв. № подл. | Подп. и дата | Взам. инв. № | Инв. № дубл. | Подп. и дата

Формат	Зона	Поз	Обозначение	Наименование	Кол.	Примечание
				Документация		
12			8204-05.000 СБ	Сборочный чертеж		
				Сборочные единицы		
11	А1	1	8204-05.010	Рама	1	
11	А1	2	8204-05.020	Опора	1	
	А1	3	8204-04.010	Муфта	1	
	А1	4	8204-04.020	Рычаг	1	
	А1	5	8204-04.030	Серьга	1	
	А1	6	8204-04.040	Стяжка	1	
	А1	7	8204-04.050	Серьга	1	
	А3	8	8204-04.070	Рама	1	
	А3	9	8204-04.080	Муфта	1	
	А3	10	8204-04.100	Кожух	1	
				Детали		
11	А8	11	8204-05.001	Кулачок	1	
11	А8	12	8204-04.002	Палец	1	
				Стандартные изделия		
	А3	13		Болт М12×30.58.05	8	
				ГОСТ 7798-70		
	А3	14		Болт М10×25.58.05	4	
				ГОСТ 7798-70		

Серия 1.235.3-1 Выпуск 1

Подп. и дата | Инв. № дубл. | Взамен инв. № | Подп. и дата | Инв. № подл.

Изм.	Лист	№ докум.	Подп.	Дата
Разраб.		Кисин		
Провер.		Грибанов		
Н. контр.		Сидорова		
Гл. инж. пр.		Грибанов		

8204-05.000

Привод правый

Лит	Лист	Листов
	1	3

ЦНИИЭП торгово-бытовых зданий и туристских комплексов г. Москва

Формат А4

Формат	Зона	Поз.	Обозначение	Наименование	Кол	Примечание
	А3	15		Болт М6×20.58.05	16	
				ГОСТ 7798-70		
	А7	16		Болт М8×50.58.05	1	
				ГОСТ 7798-70		
	А7	17		Гайка М24.5.05	2	
				ГОСТ 5915-70		
	А3	18		Гайка М12.5.05	12	
				ГОСТ 5915-70		
	А3	19		Гайка М10.5.05	4	
				ГОСТ 5915-70		
	А3	20		Гайка М6.5.05	12	
				ГОСТ 5915-70		
	А3	21		Шайба 12 65Г.029	12	
				ГОСТ 6402-70		
	А3	22		Шайба 10 65Г.029	4	
				ГОСТ 6402-70		
	А3	23		Шайба 6 65Г.029	16	
				ГОСТ 6402-70		
	А7	24		Шайба 8 65Г.029	1	
				ГОСТ 6402-70		
	А3	25		Шайба 12.01.05	4	
				ГОСТ 10906-78		
	А6	26		Шпилька М12×160.58.05	4	
				ГОСТ 22042-76		
	А2	27		Шайба 24.01.05	1	
				ГОСТ 11371-78		
	А2	28		Шплинт 5×32.001	1	
				ГОСТ 397-79		

Подп. и дата | Инв. № дубл. | Взамен инв. № | Подп. и дата | Инв. № подл.

Изм	Лист	№ докум.	Подп.	Дата

8204-05.000

Лист 2

18101 84

Формат А4

Серия 4.235.3-1 Выпуск 1.

Формат	Зона	Поз.	Обозначение	Наименование	Кол.	Примечание
	А1	29		Гайка М24.5.05 левая	1	
				ГОСТ 5915-70		
				Покупные изделия		
	А3	30		Редуктор РЧУ-63А-20-3-1-2	1	Ленинград, з-д „Редуктор"
				ГОСТ 13563-68		
	А4	31		Редуктор РЧУ-80А-31,5-3-1-1		Ленинград, з-д „Редуктор"
				ГОСТ 13563-68		
	А3	32		Электродвигатель	1	
				4А80А4У3		
				ГОСТ 19523-74		
	А3	33		Выключатель путевой ВК-200А	2	г. Харьков, „Электростанок"
				Исполнение-1, ступень-1		
				ГОСТ 9601-77		

Изм.	Лист	N докум.	Подп.	Дата	8204-05.000	Лист 3

Формат 11

Инв. N подл. | Подп. и дата | Инв. N дубл. | Взамен инв. N | Подп. и дата

8204-05.001

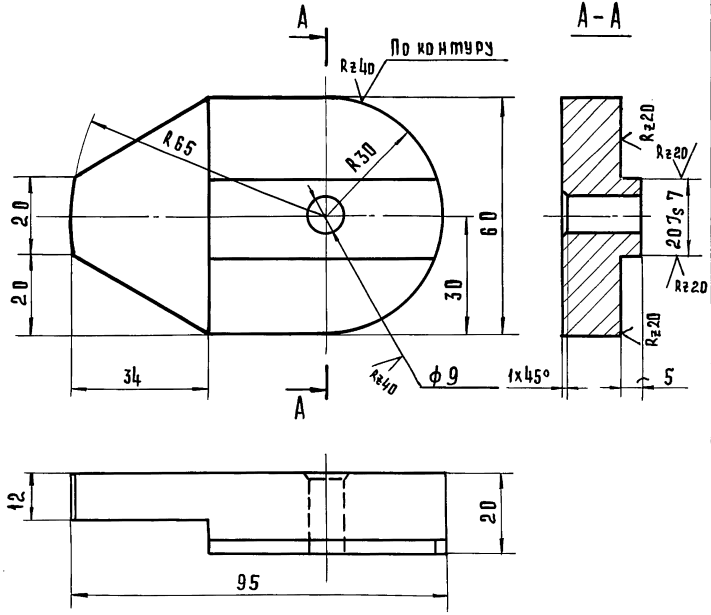

1. Неуказанные предельные отклонения размеров: отверстий $H14$, остальных $\pm \frac{IT14}{2}$.
2. Острые кромки притупить.

Изм.	Лист	N докум.	Подпись	Дата	8204-05.001.			
Разраб.		Кисин			Кулачок	Лит	Масса 0,7	Масштаб 1:1
Провер.		Грибанов				Лист	Листов 1	
Н.контр.		Сидорова			Сталь 35 ГОСТ 1050-74	ЦНИИЭП торговых зданий и экспериментальных комплексов г. Москва		

18101 85 Формат 11

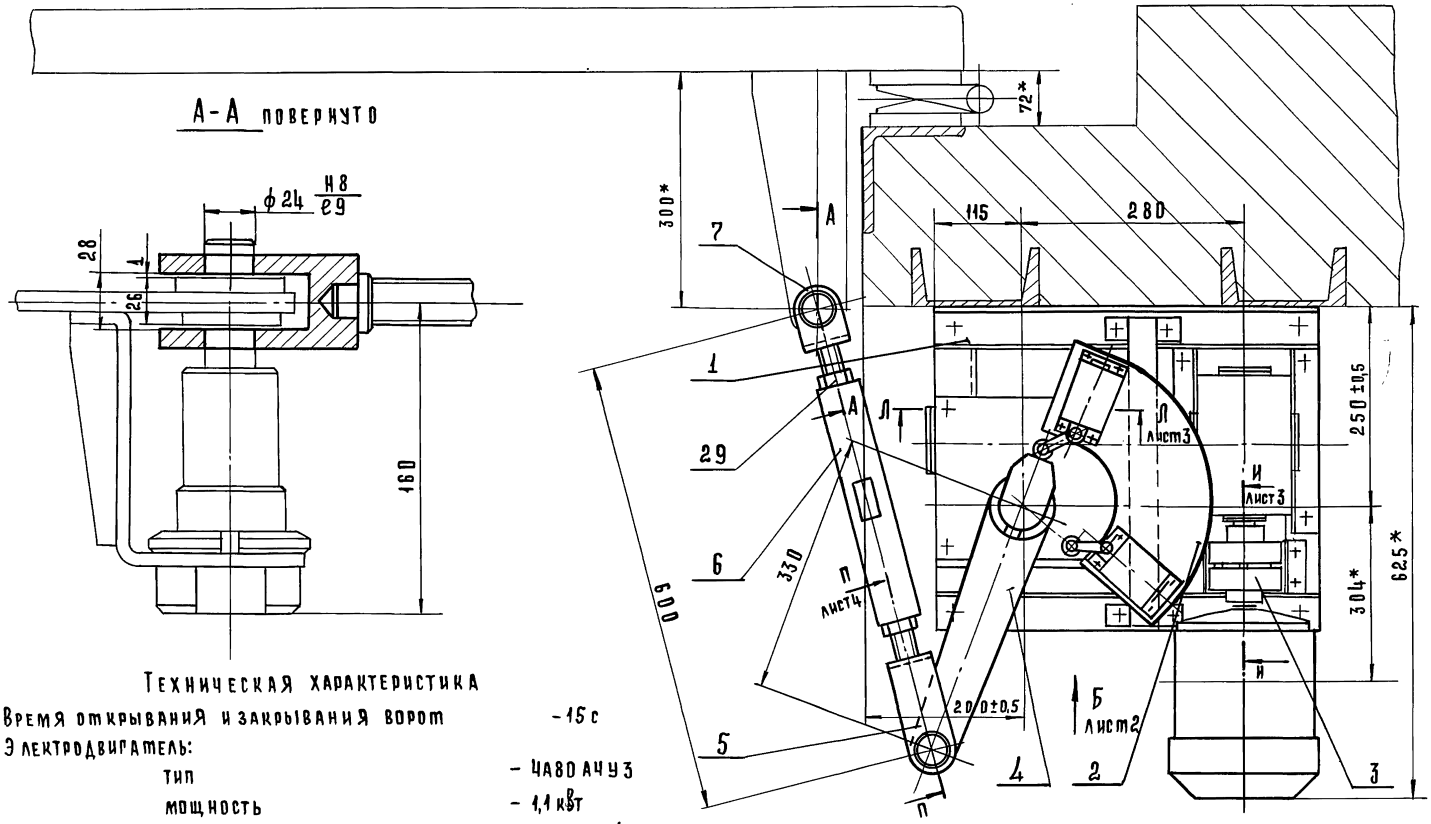

Техническая характеристика

1. Время открывания и закрывания ворот – 15 с
2. Электродвигатель:
   - тип – 4А80А4У3
   - мощность – 1,1 кВт
   - Синхронная частота вращения – 1500 об/мин
3. Крутящий момент на выходном валу редуктора – 310 кгс·м (31 Н·м)
4. Общее передаточное число привода $i_{общ.}$ – 630

1.* Размеры для справок

2. Неуказанные предельные отклонения размеров: отверстий H14, валов h14, остальных $\pm\frac{IT14}{2}$

Изм.	Лист	№ докум.	Подпись	Дата
Разраб.		Кисин		
Провер.		Рибанов В		
Н. контр.		Сидорова		
Гл. инж. пр.		Рибанов В		
Рук. сект.		Германт		
Н-к отд.		Калугин		

8204-05.000 СБ

Привод правый
Сборочный чертеж

Лит	Масса	Масштаб
	98,0	1:5

Лист 1 Листов 4

ЦНИИЭП г. Москва — Торгово-бытовых зданий и туристских комплексов

18101 86

Формат А2

Вид Б лист1
М1:5

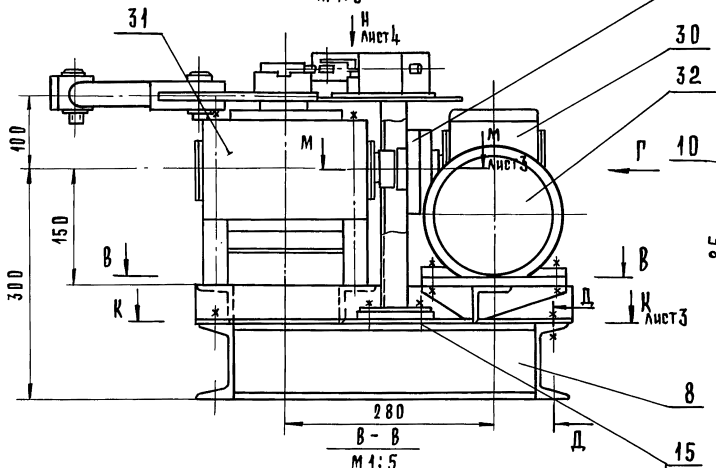

В - В
М1:5

Вид Г
М1:5

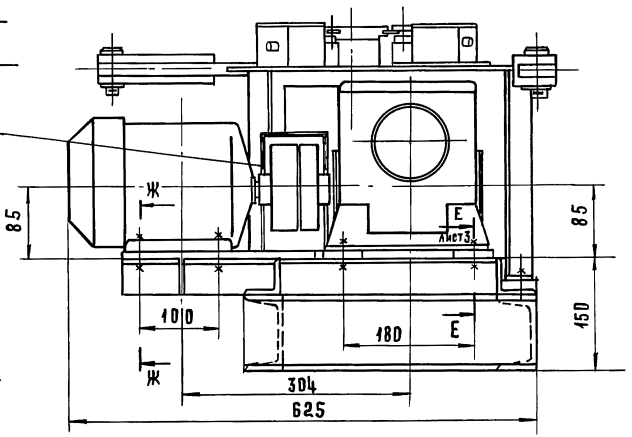

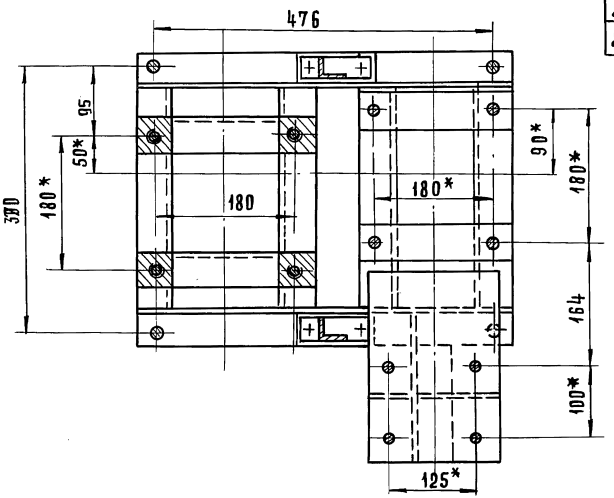

Д-Д
М1:2

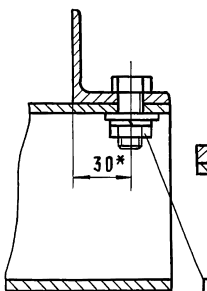

Ж-Ж
М1:2

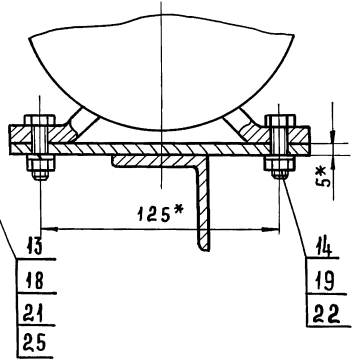

Изм	Лист	N докум	Подп	Дата	8204-05.00006	Лист 2

Серия 1.235.3-1 Выпуск 1.

Инв. N подл.	Подп. и дата	Взам. инв. N	Инв. N дубл.	Подп. и дата

8204-05.000 СБ

Серия 1.235.3-1. Выпуск 1

Инв.№ подл. | Подп. и дата | Взамен инв.№ | Инв.№ дубл. | Подп. и дата

К-К лист 2
М1:5

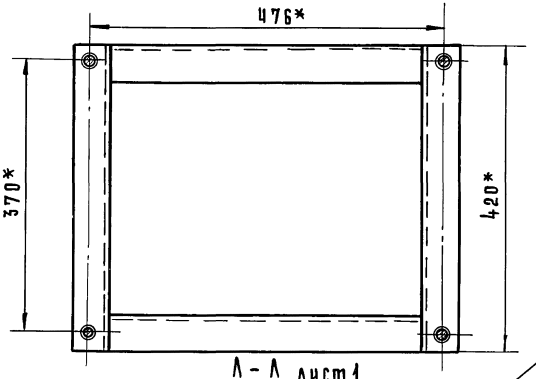

И-И повернуто. лист 1.
М1:2

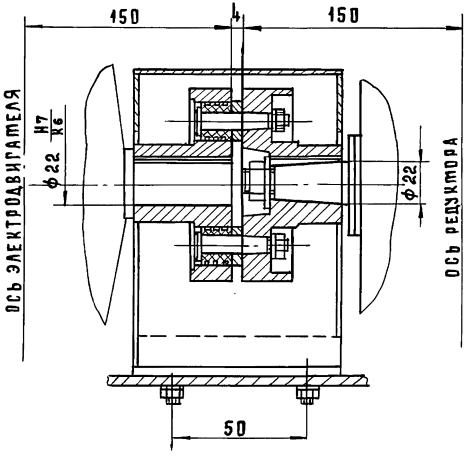

Е-Е лист 2
М1:2

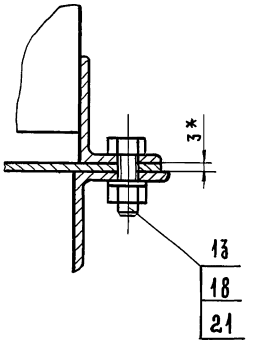

Л-Л лист 1
М1:2

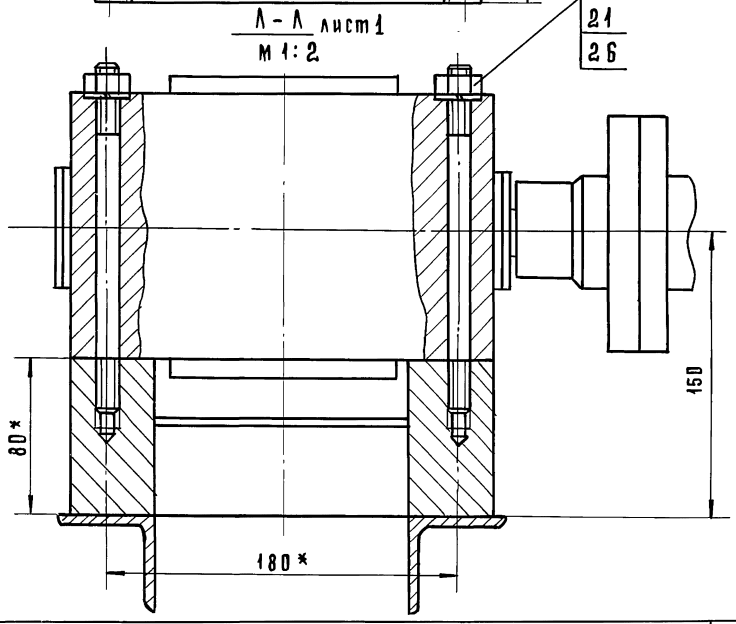

М-М лист 2
М1:2

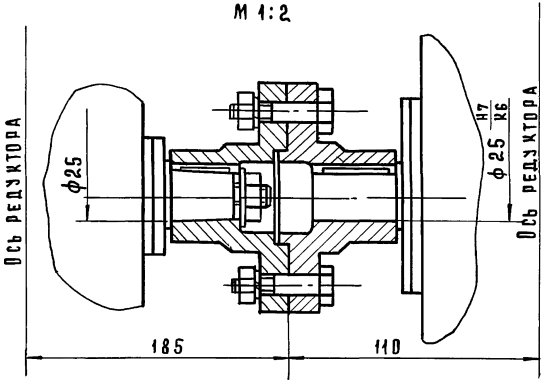

Изм.	Лист	№ докум.	Подп.	Дата	8204-05.000 СБ	Лист 3

Вид Н
м 1:2 лист 2

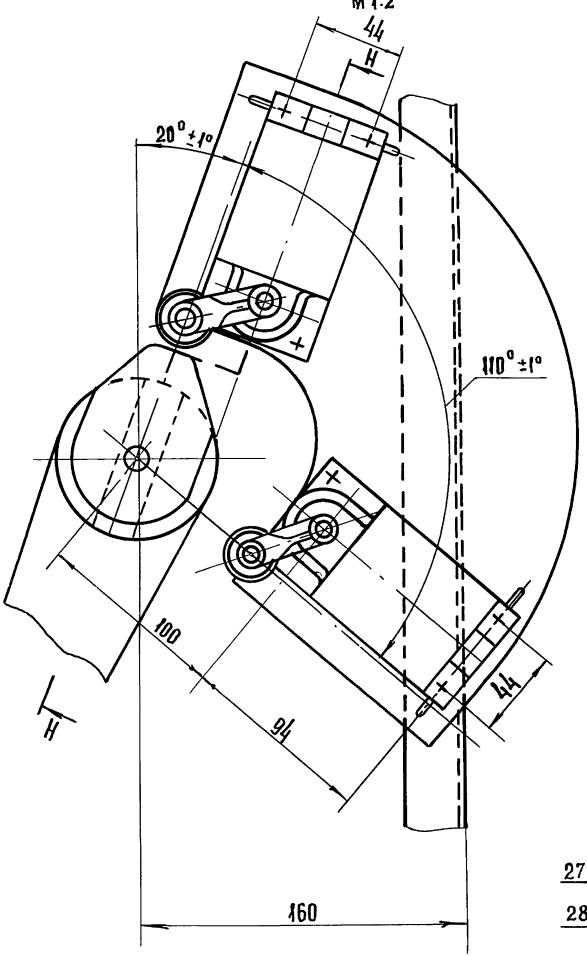

Н-Н повернуто
м 1:2

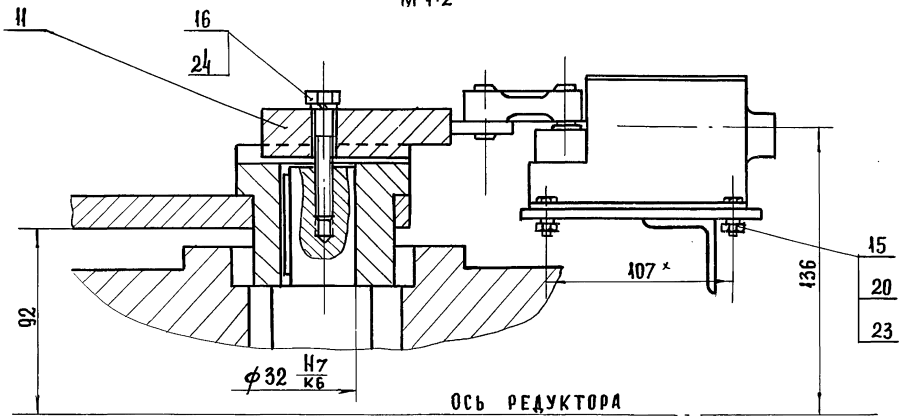

П-П повернуто, лист 1
м 1:2

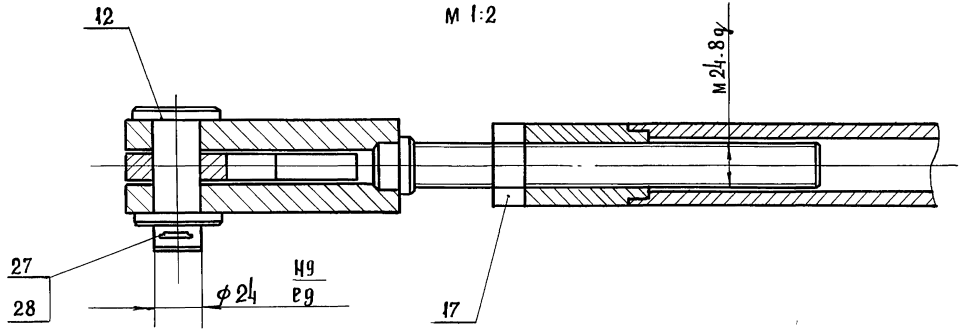

Серия 1.235.3-1 Выпуск 1

Инв. № подл. | Подпись и дата | Взамен инв.№ | Инв. № дубл. | Подп. и дата

Изм	Лист	N докум.	Подп.	Дата	8204-05.000 СБ	Лист 4

Серия 1.235.3-1 Выпуск 1.

Формат	Зона	Поз.	Обозначение	Наименование		Примечание
				Документация		
			8204-05.010 СБ	Сборочный чертеж		
				Детали		
	А2	1	8204-04.018	Накладка	2	
	А2	2	8204-04.019	Связь	1	
	А2	3	8204-04.021	Опора	2	
Б.Ч.	А2	4	8204-05.002	Поперечина	2	0,5 кг
				Уголок $\frac{50\times50\times5\ \text{ГОСТ}\ 8509\text{-}72}{\text{Ст.3 СП ГОСТ}\ 535\text{-}79}$		
				$L = 140-1{,}0$		
Б.Ч	А2	5	8204-05.003	Связь	2	1,1 кг
				Уголок $\frac{50\times50\times5\ \text{ГОСТ}\ 8509\text{-}72}{\text{Ст.3 СП. ГОСТ}\ 535\text{-}78}$		
				$L = 310-1{,}0$		
	А2	6	8204-04.024	Стойка	4	
	А2	7	8204-04.025	Связь	1	
	А1	8	8204-04.026	Лист	1	
	А3	9	8204-04.027	Поперечина	1	
	А3	10	8204-04.028	Связь правая	1	
	А1	11	8204-04.029	Уголок	1	
	А1	12	8204-04.031	Косынка	1	
	А4	13	8204-04.032	Косынка	1	

Изм	Лист	N докум.	Подп.	Дата
Разраб.		Кисин		
Провер.		Грибанов		
Н.контр.		Сидорова		
Гл.инж.пр.		Грибанов		

8204-05.010

РАМА

Лит	Лист	Листов
		1

ЦНИИЭП г. Москва — торгово-бытовых зданий и туристских комплексов

Формат 11

Инв. N подл. | Подп. и дата | Взамен инв. N | Инв. N дубл. | Подп. и дата

8204-06.006

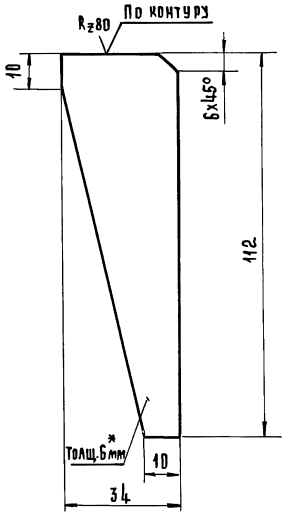

1. *Размер для справок.
2. Неуказанные предельные отклонения размеров $\pm\frac{IT14}{2}$

Изм	Лист	N докум.	Подп.	Дата
Разраб.		Грибанов		
Провер.		Кисин		
Н.контр.		Сидорова		

РЕБРО

Лит.	Масса	Масштаб
	0,12	1:1

Лист | Листов 1

Лист 86 ГОСТ 19903-74 / 3-IV Ст.3 ГОСТ 14637-79

ЦНИИЭП г. Москва — торгово-бытовых зданий и туристских комплексов

18101 90

Формат 11

8204-05.010 СБ

Серия 1.235.3-1 Выпуск 1.

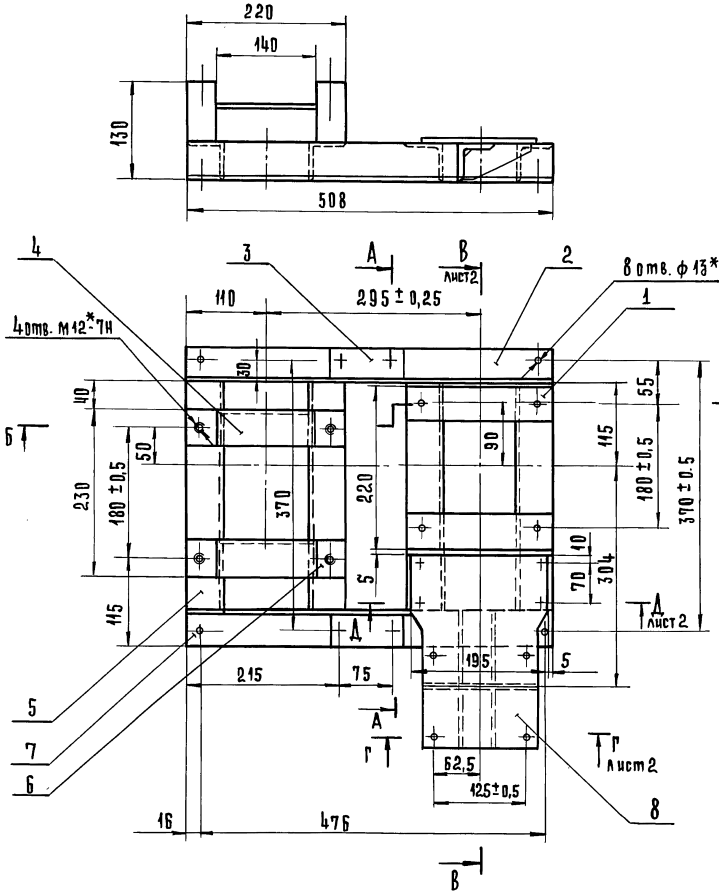

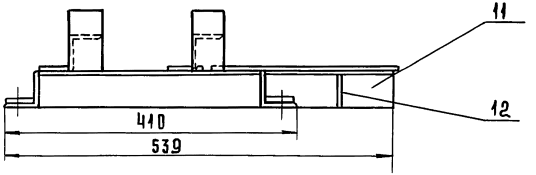

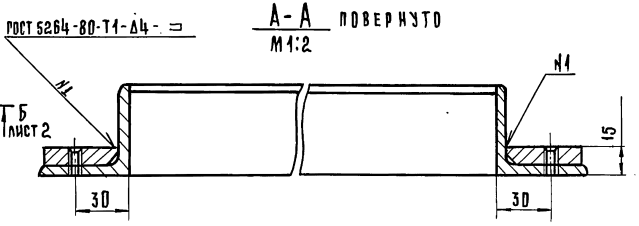

1. Неуказанные предельные отклонения размеров: отверстий H 14, валов h 14, остальных $\pm \frac{IT14}{2}$
2. * Размеры для справок

					8204-05.010 СБ			
Изм	Лист	N докум.	Подп.	Дата	Рама Сборочный чертеж	Лит	Масса	Масштаб
Разраб.		Польская					17,3	1:5
Провер.		Грибанов				Лист 1	Листов 2	
Н.контр.		Сидорова				ЦНИИЭП г.Москва	торгово-бытовых зданий и туристских комплексов	
Гл.инж.пр.		Грибанов						

Инв. N подл. | Подп. и дата | Взам. инв. N | Инв. N дубл. | Подп. и дата

18101 91 Формат 12

Б-Б лист 1
М 1:2

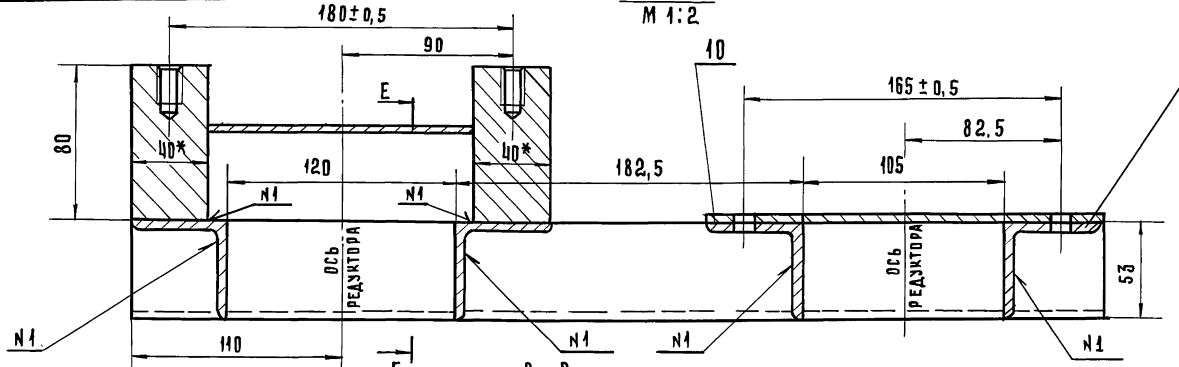

Е-Е
М 1:2

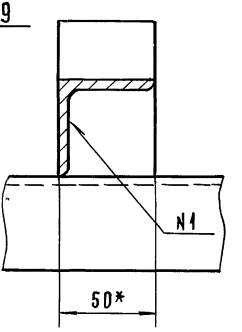

В-В повернуто. лист 1
М 1:2

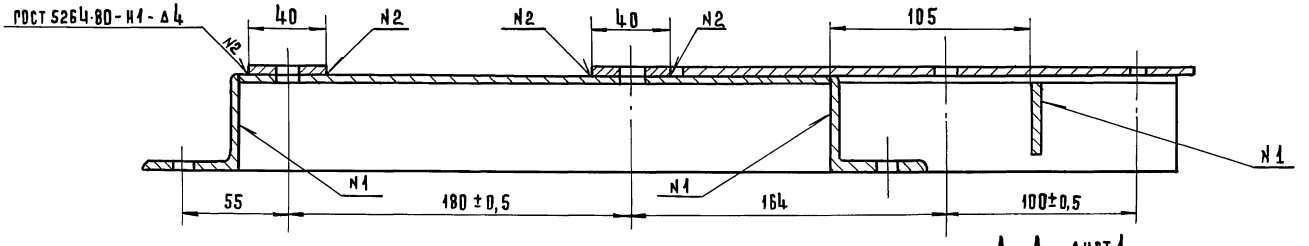

Д-Д лист 1
М 1:2

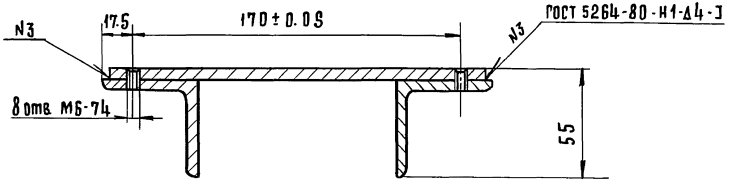

Г-Г лист 1
М 1:2

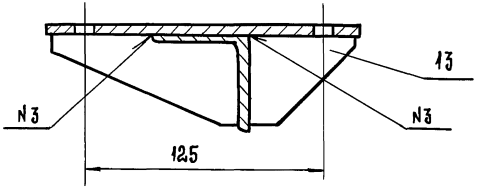

Изм	Лист	N докум.	Подп.	Дата	8204-05.010 СБ	Лист 2

Инв. N подл. | Подп. и дата | Взам. инв. N | Инв. N дубл. | Подп. и дата

Серия 1.235.3-1 Выпуск 1

Формат	Зона	Поз.	Обозначение	Наименование	Кол.	Примечание
				Документация		
12			8204-05.02006	Сборочный чертеж		
				Детали		
Б.Ч.		1	8204-05.004	Стойка	2	0,51 кг.
				Уголок $\frac{32\times32\times4\ \text{ГОСТ}\ 8509-72}{\text{ст.}3\ \text{сп}\ \text{ГОСТ}\ 535-79}$		
				L = 275 - 1.0		
Б.Ч.		2	8204-05.005	Связь	1	0,6 кг.
				Уголок $\frac{32\times32\times4\ \text{ГОСТ}\ 8509-72}{\text{ст.}3\ \text{сп}\ \text{ГОСТ}\ 535-79}$		
				L = 338 - 1.0		
		3	8204-04.037	Накладка	1	
		4	8204-04.039	Пята	2	

Инв.№ подл. | Подпись и дата | Взам. инв.№ | Инв.№ дубл. | Подп. и дата

Изм.	Лист	№ докум.	Подп.	Дата
Разраб.		Кисин		
Провер.		Грибанов		
Н.контр.		Сидорова		
Гл.инж.пр.		Грибанов		

8204-05.020

Опора

Лит.	Лист	Листов
	1	1

ЦНИИЭП торгово-бытовых зданий и туристских комплексов г. Москва

Копировал Гаврилина

Формат 11

8204-06.002

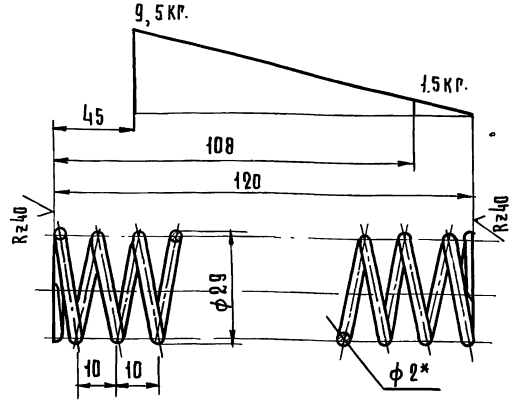

1. Длина развернутой пружины L = 1002 мм
2. Число рабочих витков - 11
3. Число витков полное 12,5
4. Направление навивки пружины - любое
5. Неуказанные предельные отклонения размеров $\pm\frac{IT14}{2}$

6* Размер для справок

Инв.№ подл. | Подп. и дата | Взам.инв.№ | Инв.№ дубл. | Подп. и дата

Изм.	Лист	№ докум.	Подп.	Дата
Разраб.		Кисин		
Пров.		Грибанов		
Н.контр.		Сидорова		

8204-06.002

Пружина

Лит.	Масса	Масштаб
	0,03	1:1
Лист	Листов 1	

Проволока 2,0-II ГОСТ 9389-75

ЦНИИЭП торгово-бытовых зданий и туристских комплексов г. Москва

Копировал Гаврилина

Формат 11

8204-05.02006

Серия 1.235.3-1 Выпуск 1

Инв.№подл. | Подп. и дата | Взам. инв.№ | Инв.№дубл. | Подп. и дата

А-А
М 1:2

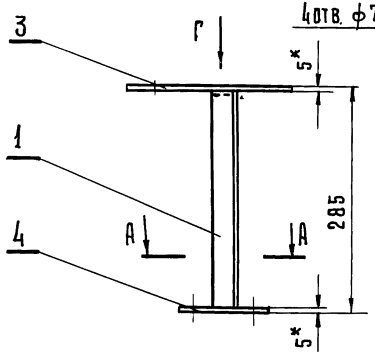

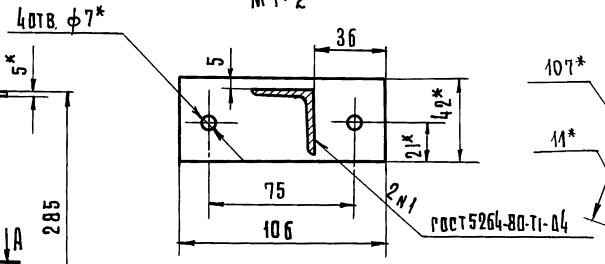

Вид Г
М 1:2

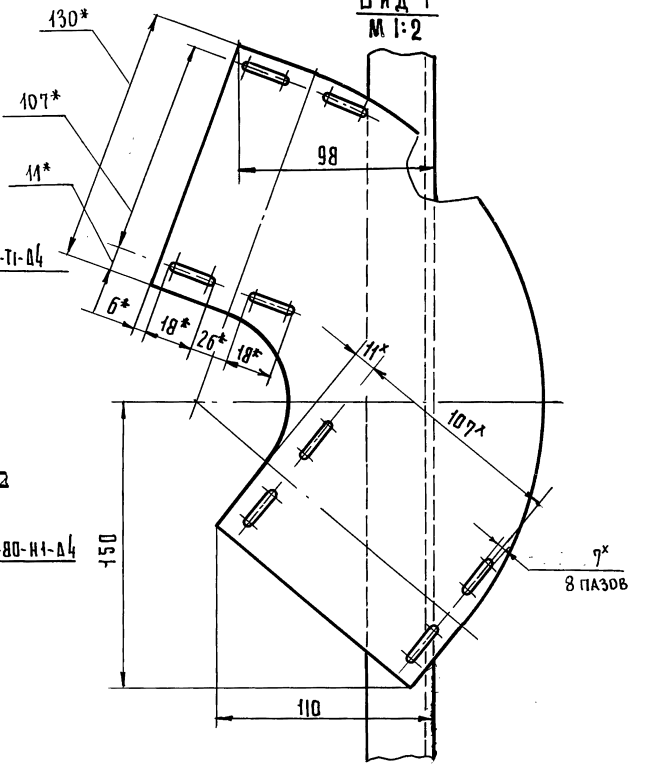

Б - Б
М 1:2

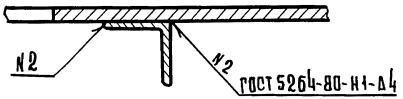

В - В
М 1:2



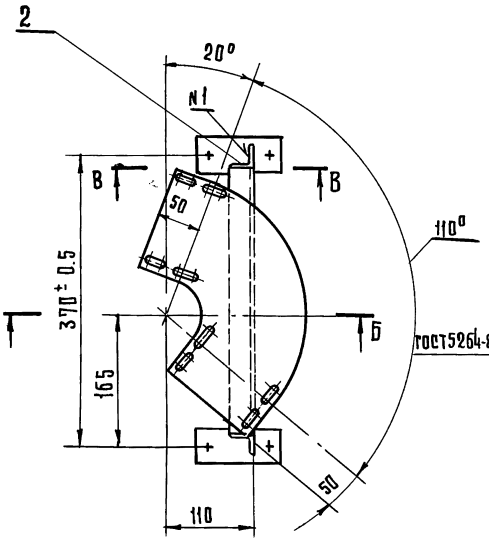

1* Размеры для справок

2 Неуказанные предельные отклонения размеров отверстий Н14, остальных $\pm \frac{IT14}{2}$

Изм.	Лист	№ докум.	Подп.	Дата	
Разраб.		Кисин			
Пров.		Грибанов			
Н. контр.		Сидорова			
Гл. инж. пр.		Грибанов			

8204-05.020 СБ

Опора
Сборочный чертеж

Лит.	Масса	Масштаб
	3,1	1:5
Лист	Листов 1	

ЦНИИЭП торгово-бытовых зданий и туристских комплексов г. Москва

Копировал Гаврилина

18101 94

Формат 12

Серия 1.235.3-1 Выпуск 1

Формат	Зона	Поз.	Обозначение	Наименование	Кол.	Примечание
				Документация		
12			8204-06.000СБ	Сборочный чертеж		
				Сборочные единицы		
11		1	8204-06.010	Кронштейн	1	
				Детали		
11		2	8204-06.01	Палец	1	
11		3	8204-06.002	Пружина	1	
11		4	8204-06.003	Гильза	1	
11		5	8204-06.004	Гайка	1	
				Стандартные изделия		
		6		Гайка М56×2-05S	1	
				ГОСТ 11871-80		
		7		Канат 3,6-140-Т-ПС	1	
				ГОСТ 3066-80		
				L = 600		

Подп. и дата | Инв. № дубл. | Взам. инв. № | Подп. и дата | Инв. № подл.

Изм.	Лист	№ докум.	Подп.	Дата
Разраб.		Кисин		
Провер.		Грибанов		
Н.контр.		Сидорова		
Гл.инж.пр.		Грибанов		

8204-06.000

Расцепитель

Лит. | Лист | Листов 1

ЦНИИЭП торговых зданий и туристских комплексов г. Москва

Копировал Гаврилина

Формат А1

8204-06.001

Rz40 $\sqrt{}$ ($\sqrt{}$)

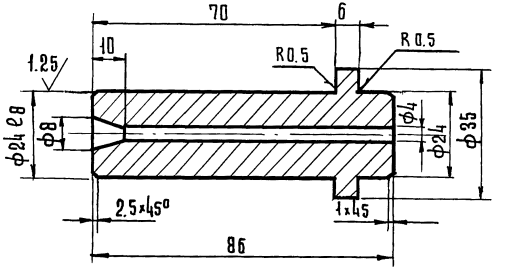

1. Неуказанные предельные отклонения размеров: отверстий H14, валов h14, остальных $\pm \frac{IT14}{2}$
2. Острые кромки притупить

8204-06.001

Палец

Лит	Масса	Масштаб
	0,32	1:1

Лист | Листов 1

Круг $\frac{38-4\ \text{ГОСТ}\ 7417-75}{45-В\ \text{ГОСТ}\ 1051-73}$

ЦНИИЭП торговых зданий и туристских комплексов г. Москва

Копировал Гаврилина

18101 95

Формат А1

8204-06.00006

Серия 1.235.3-1 Выпуск 1

Инв. № подл. | Подп. и дата | Взам. инв. № | Инв. № дубл. | Подп. и дата

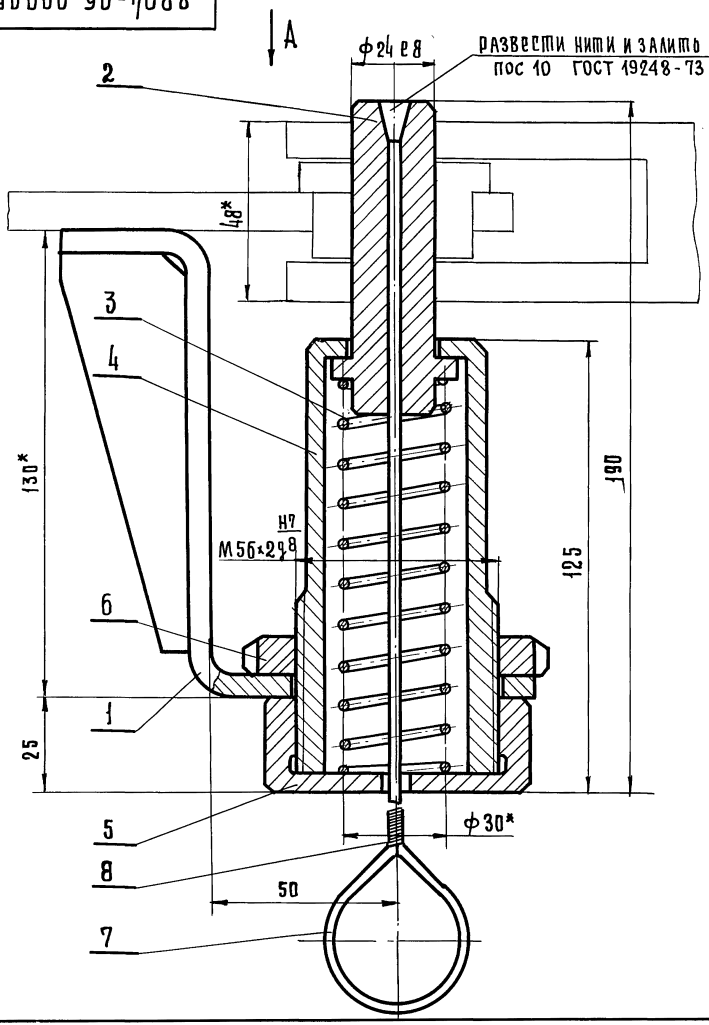

Вид А

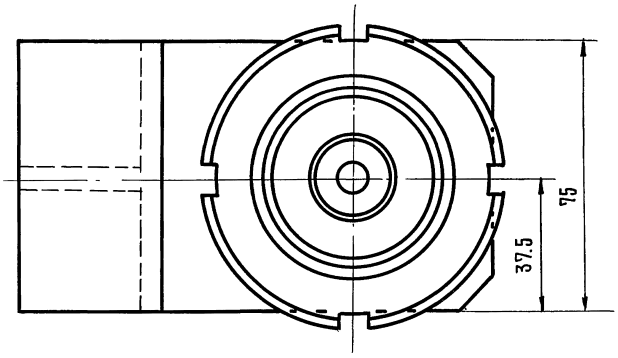

1* Размеры для справок

2 Неуказанные предельные отклонения размеров отверстий H14, валов h14, остальных $\frac{JT14}{2}$

Изм	Лист	№ докум.	Подп.	Дата
Разраб.		Кисин		
Пров.		Грибанов		
Н. контр.		Сидорова		
Гл. инж. пр.		Грибанов		
Рук. сек.		Германт		
Нач. отд		Калугин		

Копировал Гаврилина

8204-06.000 СБ

Расцепитель
Сборочный чертеж

Лит.	Масса	Масштаб
	2,6	1:1

Лист | Листов 1

ЦНИИЭП торгово-бытовых зданий и туристских комплексов г. Москва

18101 96 Формат 12

8204-06.003

Rz40

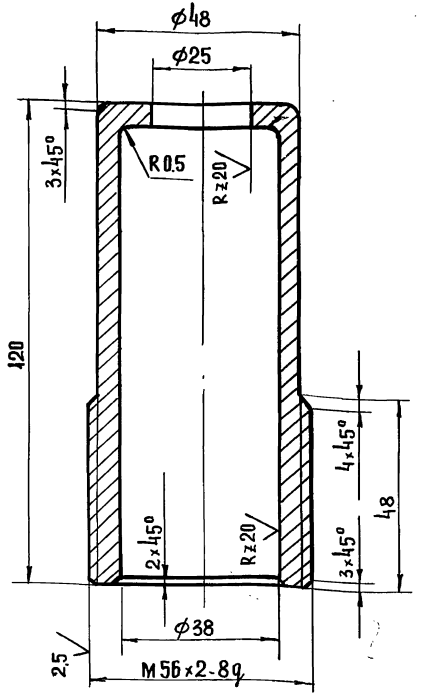

1. Неуказанные предельные отклонения размеров: отверстий H14, валов h14, остальных $\pm \frac{JT14}{2}$

Изм.	Лист.	N докум.	Подп.	Дата	8204-06-003			
Разраб.		Грибанов			Гильза	Лит	Масса	Масштаб
Провер.		Кисин					0.8	1:1
Н.контр.		Сидорова				Лист	Листов 1	
Круг		60-4 ГОСТ 7417-75 10-8 ГОСТ 1051-73			ЦНИИЭП г. Москва	Торгово-бытовых зданий и туристских комплексов		

Формат А1

8204-06.004

Rz40

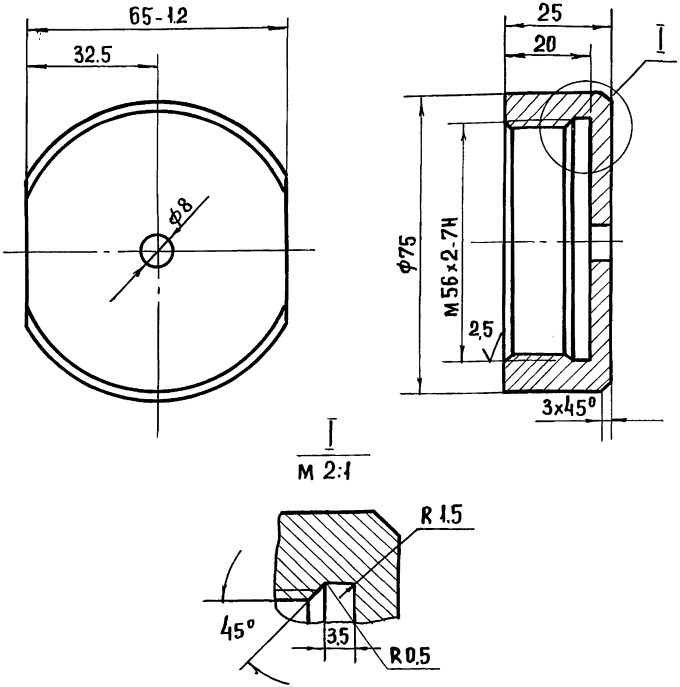

1. Неуказанные предельные отклонения размеров: отверстий H14, валов h14, остальных $\pm \frac{JT14}{2}$

Изм.	Лист.	N докум.	Подп.	Дата	8204-06-004			
Разраб.		Грибанов			Гайка	Лит	Масса	Масштаб
Провер.		Кисин					0.4	1:1
Н.контр.		Сидорова				Лист	Листов 1	
Круг		80-4 ГОСТ 7417-75 10-8 ГОСТ 1051-73			ЦНИИЭП г. Москва	Торгово-бытовых зданий и туристских комплексов		

Формат А1

Серия 1.235.3-1 выпуск 1

Взам. инв. N | Инв. N дубл. | Подп. и дата | Инв. N подл. | Подп. и дата

18101-97

8204-06.010

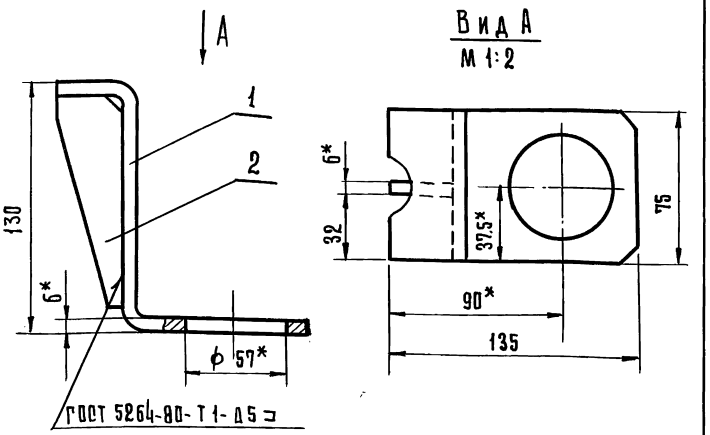

1* Размеры для справок
2 Неуказанные предельные отклонения размеров отверстий Н14; остальных $\pm \frac{IT14}{2}$

Формат	Зона	Поз.	Обозначение	Наименование	Кол.	Прим
				Детали		
А1		1	8204-06.005	Консоль	1	
А1		2	8204-06.006	Ребро	1	

8204-06.010

Кронштейн

Изм.	Лист	N докум.	Подп.	Дата
Разраб.		Грибанов		
Провер.		Кисин		
Н.контр.		Сидорова		

Лит.	Масса	Масштаб
	0,97	1:2
Лист	Листов 1	

ЦНИИЭП торгово-бытовых зданий и туристских комплексов г. Москва

Копировал Гаврилина

Формат А1

8204-06.005

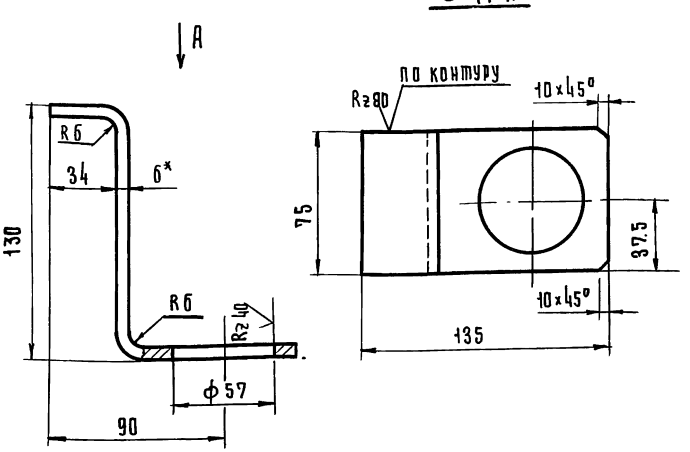

1* Размер для справок
2 Неуказанные предельные отклонения размеров: отверстия Н14, остальных $\pm \frac{IT14}{2}$
3 Развернутая длина 251мм

8204-06.005

Консоль

Изм.	Лист	N докум.	Подп.	Дата
Разраб.		Грибанов		
Провер.		Кисин		
Н.контр.		Сидорова		

Лит.	Масса	Масштаб
	0,85	1:2
Лист	Листов 1	

Лист В6 ГОСТ 19903-74
3-IV ст.3 ГОСТ 14637-79

ЦНИИЭП торгово-бытовых зданий и туристских комплексов г. Москва

Копировал Гаврилина

Формат А1

Серия 1.235.3-1 Выпуск 1

Взам. инв.№ | Инв.№ дубл. | Подп. и дата | Инв.№ подл. | Подп. и дата

Серия 1.235.3-1 Выпуск 1

Формат	Зона	Поз.	Обозначение	Наименование	Кол.	Примечание
				Документация		
			8204-07.000СБ	Сборочный чертеж		
				Стандартные изделия		
	А4	1		Винт М4х15.58.019		
				ГОСТ 17475-80	32	
	А4	2		Винт М4х25.58.019		
				ГОСТ 17475-80	6	
				Переменные данные для исполнения		
				8204-06.000		
				СМ.СБ		
				Сборочные единицы		
12	А4	3	8204-07.010	Каркас	1	
12	А4	4	8204-07.020	Уплотнение	1	
				Детали		
12	А3	5	8204-07.001	Уголок	1	
12	А4	6	8204-07.002	Уголок	1	
12	А3	7	8204-07.003	Профиль боковой	1	
12	А3	8	8204-07.004	Профиль	6	
12	А3	9	8204-07.005	Профиль боковой	1	
12	А1	10	8204-07.006	Профиль	12	
12	А3	11	8204-07.007	Уголок	1	
12	А3	12	8204-07.008	Уголок	1	
11	А4	13	8204-07.009	Лист отбойный	1	
11	А4	14	8204-07.011	Прокладка	134	

Инв.№ подл. | Подп. и дата | Взам. инв.№ | Инв.№ дубл. | Подп. и дата

Изм.	Лист	№ докум.	Подп.	Дата
Разраб.		Скотникова		
Пров.		Рудник		
Н.контр.		Грибанов		

8204-07.000

Створка

Лит	Лист	Листов
	1	4

ЦНИИЭП торгово-бытовых зданий и туристских комплексов г. Москва

Формат А1

Формат	Зона	Поз.	Обозначение	Наименование	Кол.	Примечание
				Стандартные изделия		
	А4	15		Винт М4х10 58.019		
				ГОСТ 17475-80	144	
				Материалы		
	А3	16		Плита из минеральной		
				ваты 1000х500х50		
				ГОСТ 9573-72	48	кг
	А4	17		Пластикат специальный		
				светотермостойкий		
				ТУ1535-47	1.6	кг
				8204-06.000-01		
				СМ.СБ		
				Сборочные единицы		
	А4	3	8204-07.010-01	Каркас		
	А4	4	8204-07.020	Уплотнение		
				Детали		
	А3	5	8204-07.001	Уголок	1	
	А4	6	8204-07.002	Уголок	1	
	А3	7	8204-07.003-01	Профиль боковой	1	
	А3	8	8204-07.004-01	Профиль	6	
	А3	9	8204-07.005-01	Профиль боковой	1	
	А1	10	8204-07.006-01	Профиль	12	
	А3	11	8204-07.007-01	Уголок	1	
	А3	12	8204-07.008-01	Уголок	1	
	А4	13	8204-07.009	Лист отбойный	1	
	А4	14	8204-07.011	Прокладка	153	

Инв.№ подл. | Подп. и дата | Взам. инв.№ | Инв.№ дубл. | Подп. и дата

Изм.	Лист	№ докум.	Подп.	Дата

8204-07.000

Лист 2

Формат	Зона	Поз.	Обозначение	Наименование	Кол.	Примечание
				Стандартные изделия		
				Винт М4х10.58.019		
				ГОСТ 17475-80	163	
				Материалы		
А3		16		Плита из минеральной		
				ваты 1000х500х50		
				ГОСТ 9573-72	56	кг
А4		17		Пластикат специальный		
				светотермостойкий		
				ТУ 1535-47	1.6	кг
			8204-06.000-02			
			см.сб			
				Сборочные единицы		
А4		3	8204-07.010-02	Каркас	1	
А4		4	8204-07.020-01	Уплотнение	1	
				Детали		
А3		5	8204-07.001-01	Уголок	1	
А4		6	8204-07.002-01	Уголок	1	
А3		7	8204-07.003-01	Профиль боковой	1	
А3		8	8204-07.004-01	Профиль	6	
А3		9	8204-07.005-01	Профиль боковой	1	
А1		10	8204-07.006-01	Профиль	14	
А3		11	8204-07.007-01	Уголок	1	
А3		12	8204-07.008-01	Уголок	1	
А4		13	8204-07.009-01	Лист отбойный	1	
А4		14	8204-07.011	Прокладка	165	

Инв.№ подл. | Подп. и дата | Взам.инв.№ | Инв.№ дубл. | Подп. и дата | Серия 1.235.3-1 Выпуск 1

Изм. | Лист | № докум. | Подп. | Дата | 8204-07.000 | Лист 3

Формат А4

Формат	Зона	Поз.	Обозначение	Наименование	Кол.	Примечание
				Стандартные изделия		
А4		15		Винт М4х10.58.019		
				ГОСТ 17475-80	175	
				Материалы		
А3		16		Плита из минеральной		
				ваты 1000х500х50		
				ГОСТ 9573-72	62	кг
А4		17		Пластикат специальный		
				светотермостойкий		
				ТУ 1535-47	1.7	кг

Инв.№ дубл. | Подп. и дата | Взам.инв.№ | Инв.№ подл. | Подп. и дата

Изм. | Лист | № докум. | Подп. | Дата | 8204-07.000 | Лист 4

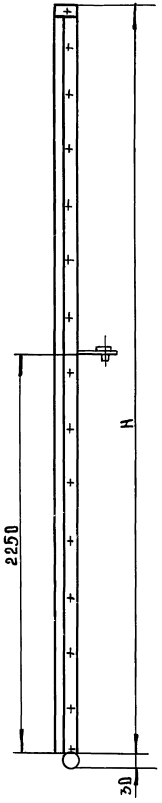

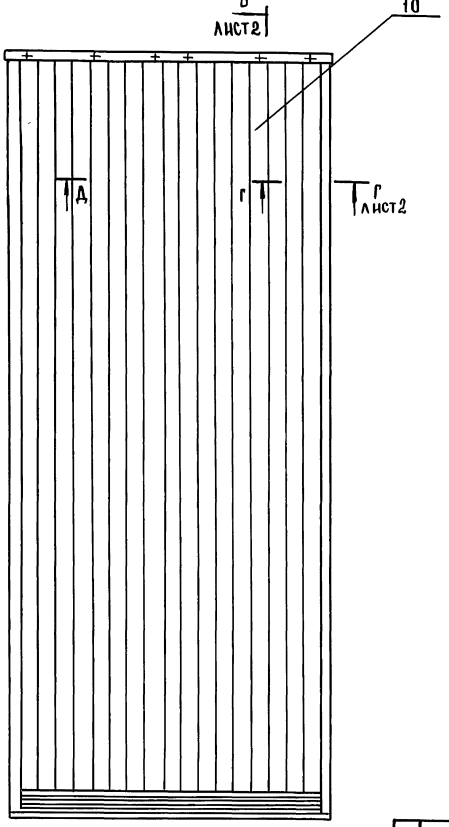

Вид А

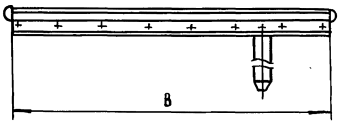

Обозначение	Размеры, мм		Масса
	В	Н	кг
8204-07.000	1915	3606	295
8204-07.000-01	1915	4206	335
8204-07.000-02	2115	4206	360

1. * Размеры для справок.
2. Предельные отклонения размеров $\pm \frac{JT14}{2}$.

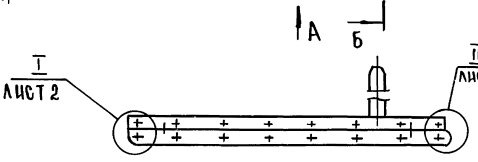

Изм.	Лист	№ докум.	Подп.	Дата
Разраб.	Скотникова			
Провер.	Рудник			
Н. контр.	Грибанов			

8204-07.000 СБ

Створка
Сборочный чертеж

Лит.	Масса	Масштаб
	См. табл.	1:20

Лист 1 Листов 2

ЦНИИЭП торгово-бытовых зданий и туристских комплексов г. Москва

Инв. № подл. | Подп. и дата | Взам. инв. № | Инв. № дубл. | Подп. и дата

18101 101

Формат 12

Б-Б
М 1:2
лист 1

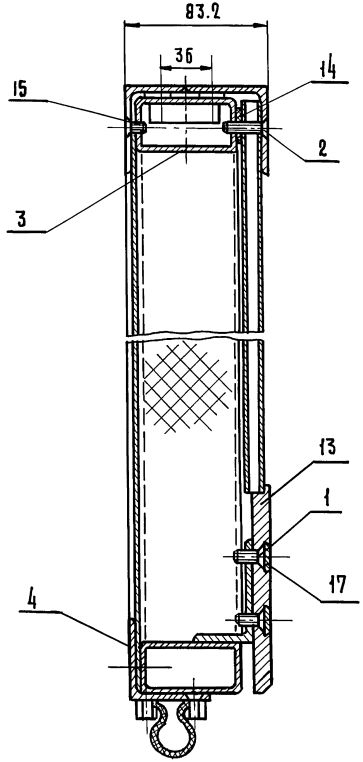

Д-Д
М 1:2
лист 1

Г-Г
М 1:2
лист 1

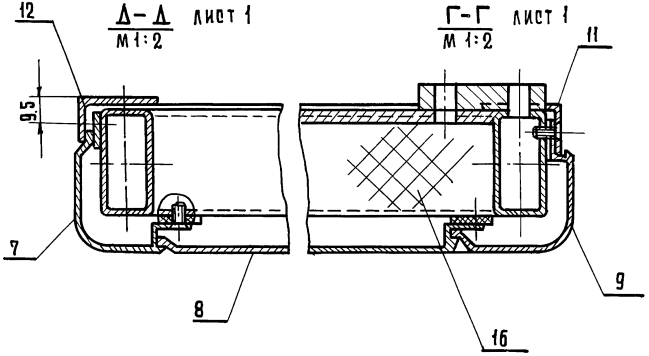

I
М 1:2
лист 1

II
М 1:2
лист 1

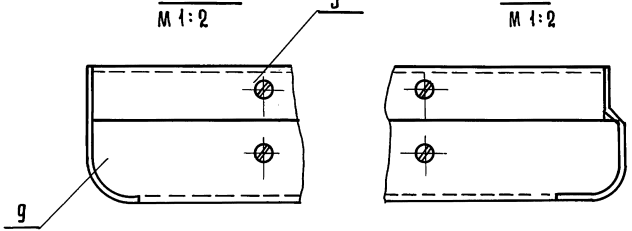

Серия 1.235.3-1 Выпуск 1

Инв. № подл. | Подп. и дата | Взам. инв. № | Инв. № дубл. | Подп. и дата

Изм.	Лист	№ докум.	Подп.	Дата	8204-07.000 СБ	Лист 2

Копировал Гаврилина

8204-07.001

ИНВ.№ ПОДЛ. | ПОДП. И ДАТА | ВЗАМ. ИНВ.№ | ДУБЛ. | ПОДП. И ДАТА

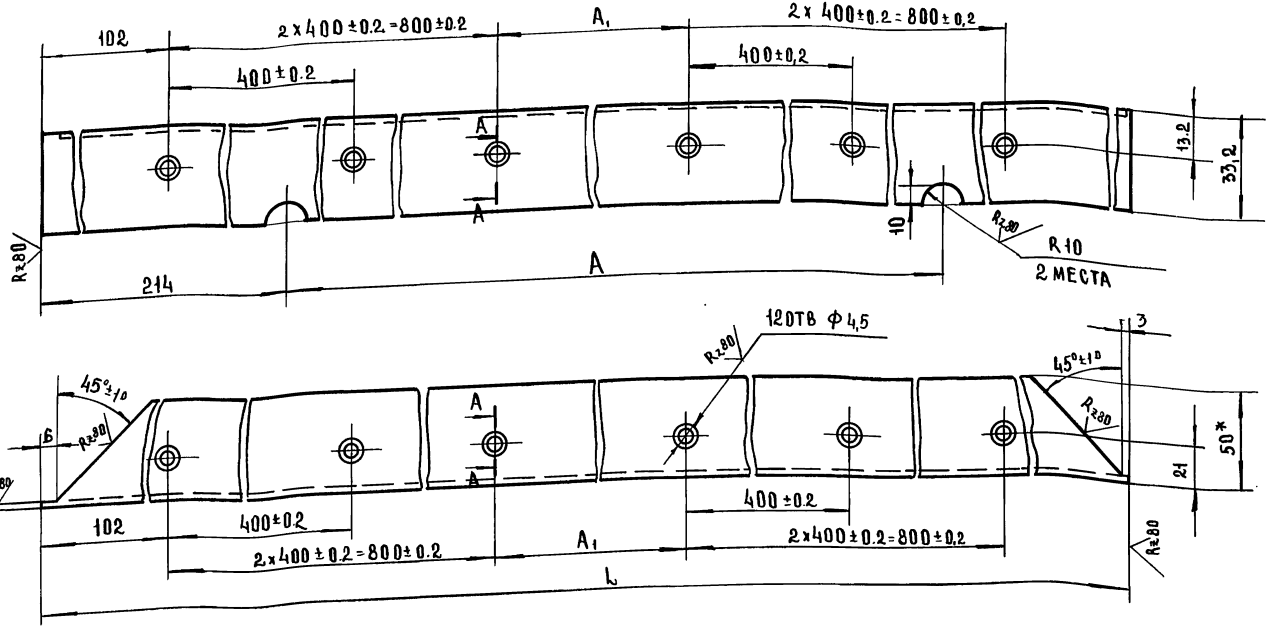

Обозначение	Размеры, мм			Масса, кг
	L	A	A1	
8204-07.001	1907-1	1480	100±0.2	1.48
8204-07.001-01	2107-1	1680	300±0.2	1.63

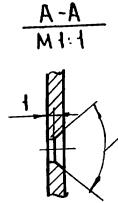

1.* Размеры для справок.
2. Предельные отклонения размеров: отверстий $H14$; остальных $\pm \frac{JT14}{2}$.
3. Покрытие: Ан. Окс. ТВ.15.

Изм.	Лист	№ докум.	Подп.	Дата
Разраб.		Скотникова		
Провер.		Рудник		
Н.контр.		Грибанов		

8204-07.001

Уголок

Лит.	Масса	Масштаб
	См. табл.	1:2

Лист | Листов 1

Профиль СПА-2106
АД31-Т5 ГОСТ 22233-76

ЦНИИЭП торгово-бытовых зданий и туристских комплексов г. Москва

Формат А2

8204-07.002

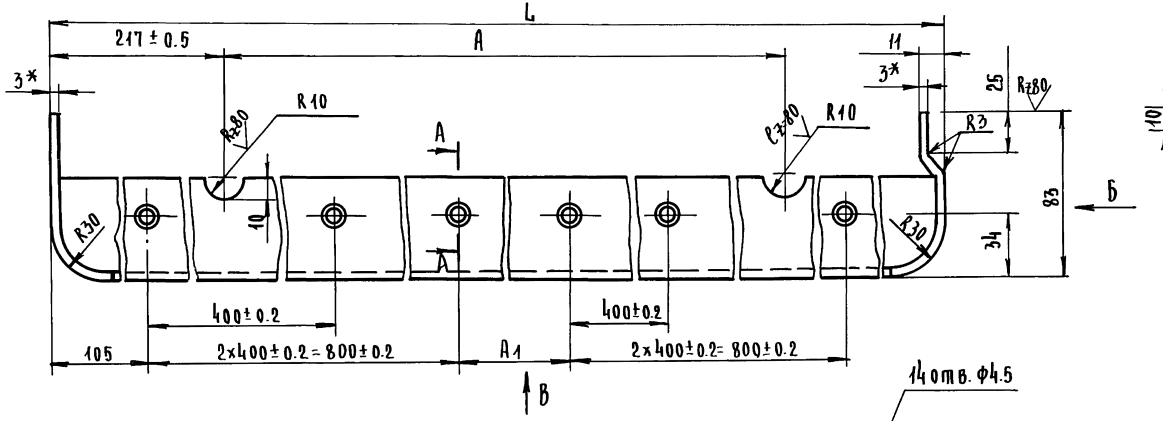

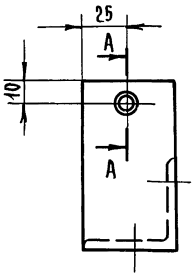

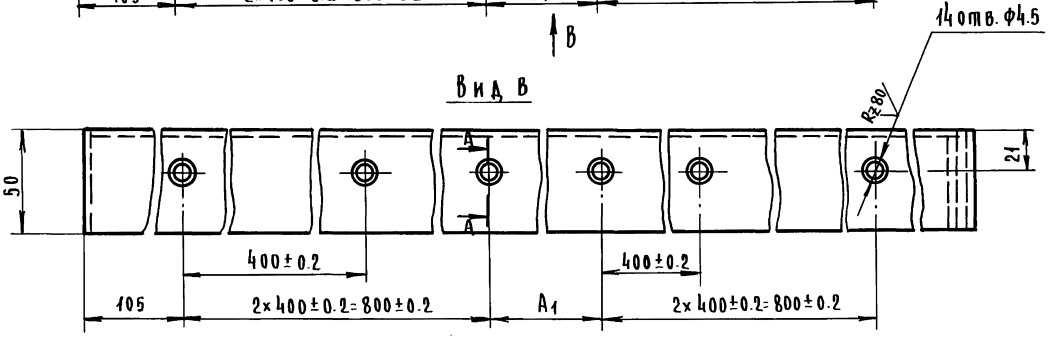

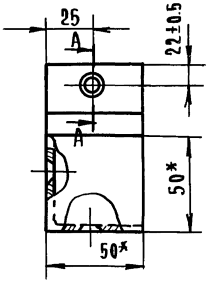

Обозначение	Размеры, мм			Масса, кг
	L	A	A_1	
8204-07.002	1921-1	1480	100±0.2	1.65
8204-07-002-01	2121-1	1680	300±0.2	1.84

1. * Размер для справок
2. Предельные отклонения размеров: отверстий $H14$; остальных $\pm \frac{IT14}{2}$
3. Покрытие: ан. окс. тв.15

Изм.	Лист	N докум.	Подп.	Дата
Разраб.		Скопникова		
Провер.		Рудник		
Н. контр.		Грибанов		

8204-07.002

Уголок

Лит.	Масса	Масштаб
	см. табл.	1:2
Лист	Листов 1	

Профиль СПА-2106
АД31-Т5 ГОСТ 22233-76

ЦНИИЭП торгово-бытовых зданий и туристских комплексов г. Москва

Серия 1.235.3-1 Выпуск 1

Инв. N подл. | Подп. и дата | Взам. инв. N | Инв. N дубл. | Подп. и дата

18101 104

Формат 12

8204-07.003

Серия 1.235.3-1 Выпуск 1

Инв.№подл. | Подп. и дата | Взам.инв.№ | Инв.№ дубл. | Подп. и дата

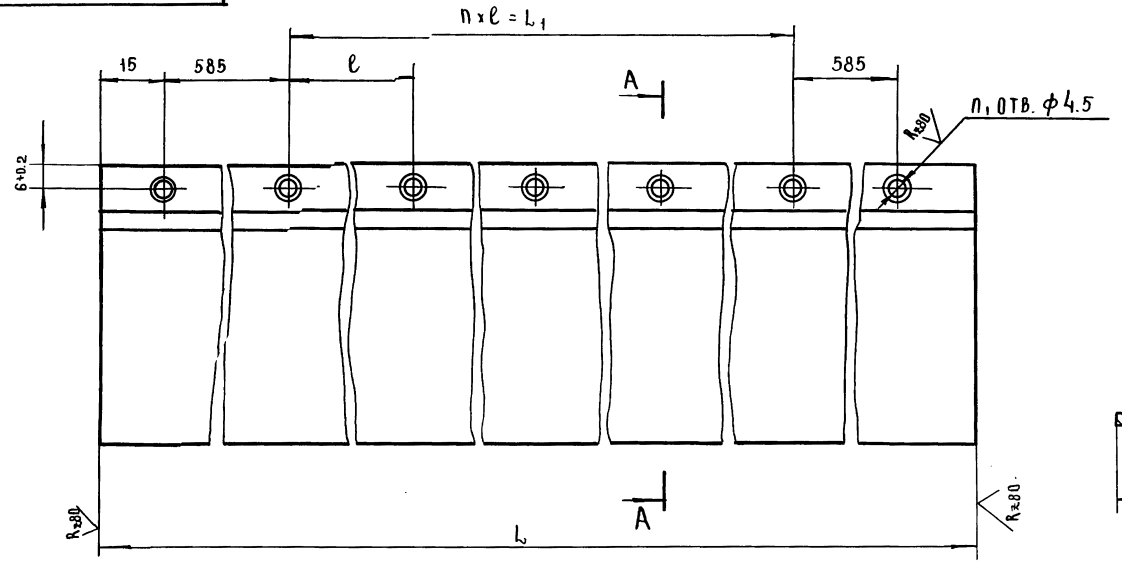

А–А

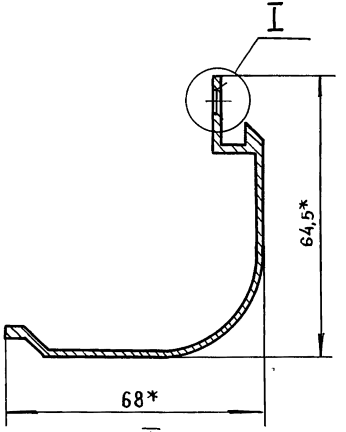

I
М 2:1

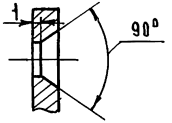

Обозначение	Размеры, мм			n	n_1	Масса, кг
	L	L_1	ℓ			
8204-07.003	3600-1	2400	800	3	6	3.10
8204-07.003-01	4200-1	3000	750	4	7	3.60

1. *Размеры для справок.
2. Предельные отклонения размеров: отверстий $H14$; остальных $\pm\frac{JT14}{2}$.
3. Покрытие: Ан. окс тв. 15.

Изм	Лист	№ докум.	Подп.	Дата
Разраб		Скотникова		
Провер.		Рудник		
Н. контр.		Грибанов		

8204-07.003

Профиль боковой

Лит	Масса	Масштаб
	см. табл.	1:1

Лист | Листов 1

Профиль СПА-2509
АД31-Т5 ГОСТ 22233-76

ЦНИИЭП торгово-бытовых зданий и туристских комплексов г. Москва

18101 105 Формат 12

8204-07.004

Выпуск 1

Серия 1.235.3-1

Инв.№подл. | Подп. и дата | Взам. инв.№ | Инв.№дубл. | Подп. и дата

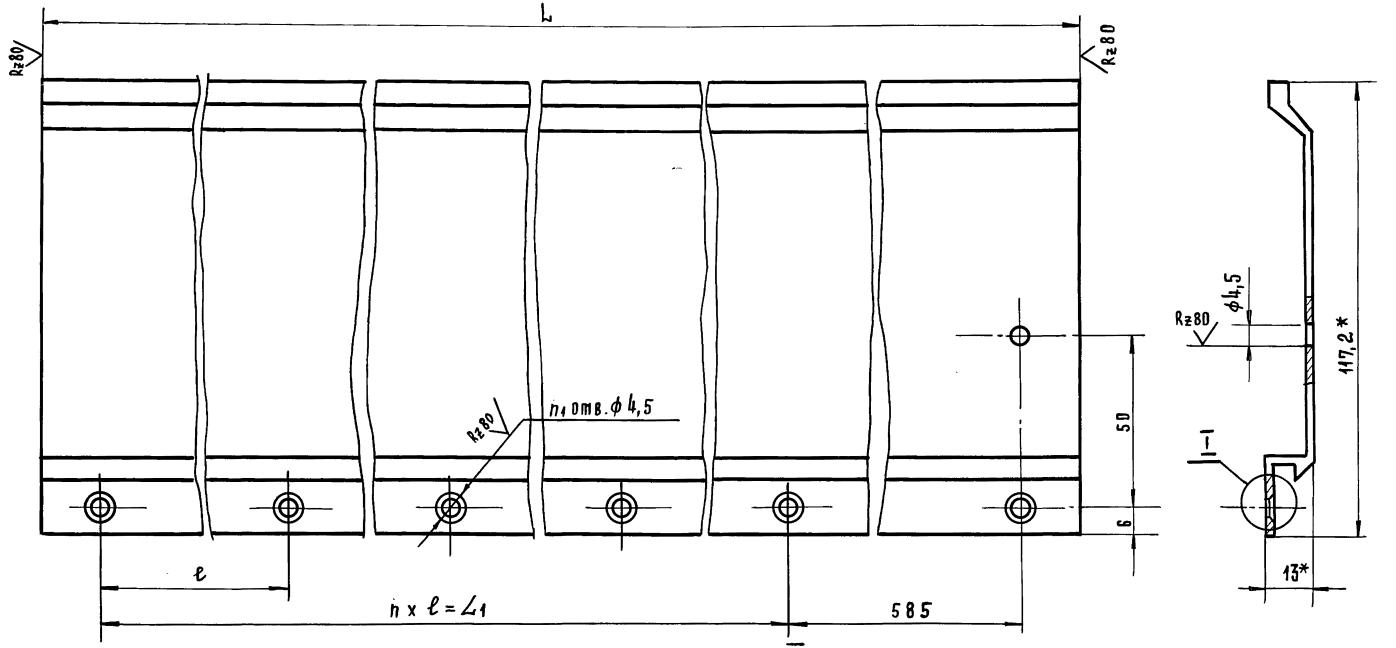

Обозначение	Размеры, мм			n	n1	Масса, кг
	L	L1	ℓ			
8204-07.004	3485-1	2400	800	3	5	2,72
8204-07.004-01	4085-1	3000	750	4	6	3,18

1* Размеры для справок.

2. Предельные отклонения размеров: отверстий Н14; остальных $\pm \frac{IT14}{2}$.

3. Покрытие: Ан. Окс тв. 15.

Изм	Лист	№ докум.	Подп.	Дата
Разраб.		Сиотникова		
Провер.		Рудник		
Н.контр.		Прибанов		

8204-07.004

Профиль

Лит	Масса	Масштаб
	См. табл.	1:1

Лист | Листов 1

Профиль СПА-2047

АД31-Т5 ГОСТ 22233-76

ЦНИИЭП торгово-бытовых зданий и туристских комплексов г. Москва

18101 106

Формат А2

8204-07.005

Серия 1.235.3-1 Выпуск 1.

Инв.№ подл. | Подп. и дата | Взам. инв.№ | Инв.№ дубл. | Подп. и дата

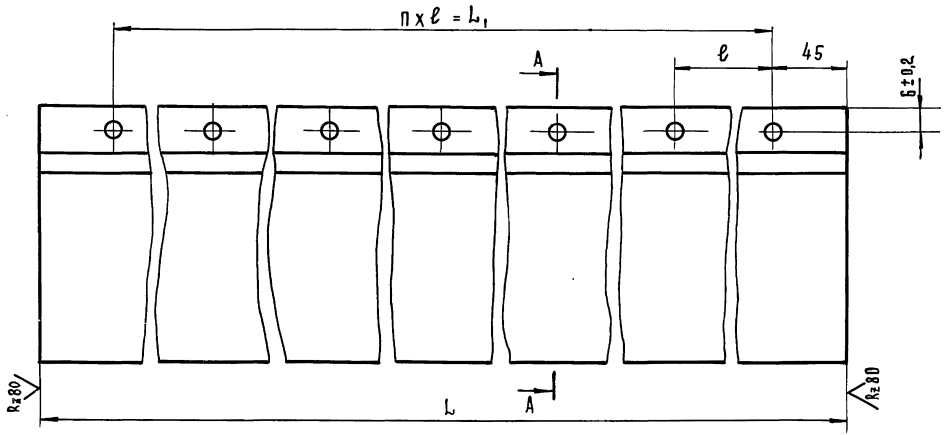

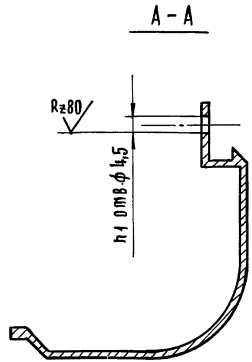

Обозначение	Размеры, мм			n	n1	Масса, кг
	L	L1	ℓ			
8204-07.005	3600	3510	270	13	14	3,10
8204-07.005-01	4200	4110	274	15	16	3.60

1. Предельные отклонения размеров: отверстий H14; остальных $\pm \frac{IT14}{2}$.
2. Покрытие: Ан.окс.тв.15.

Изм.	Лист	№ докум.	Подп.	Дата
Разраб.		Скотникова		
Провер.		Рудник		
Н.контр.		Прибанов		

8204-07.005

Профиль боковой

Лит | Масса | Масштаб: см.табл. | 1:1

Лист | Листов 1

Профиль СПА-2509
АД31-Т5 ГОСТ 22233-76

ЦНИИЭП торгово-бытовых зданий и туристских комплексов г. Москва

18101 107

Формат А2

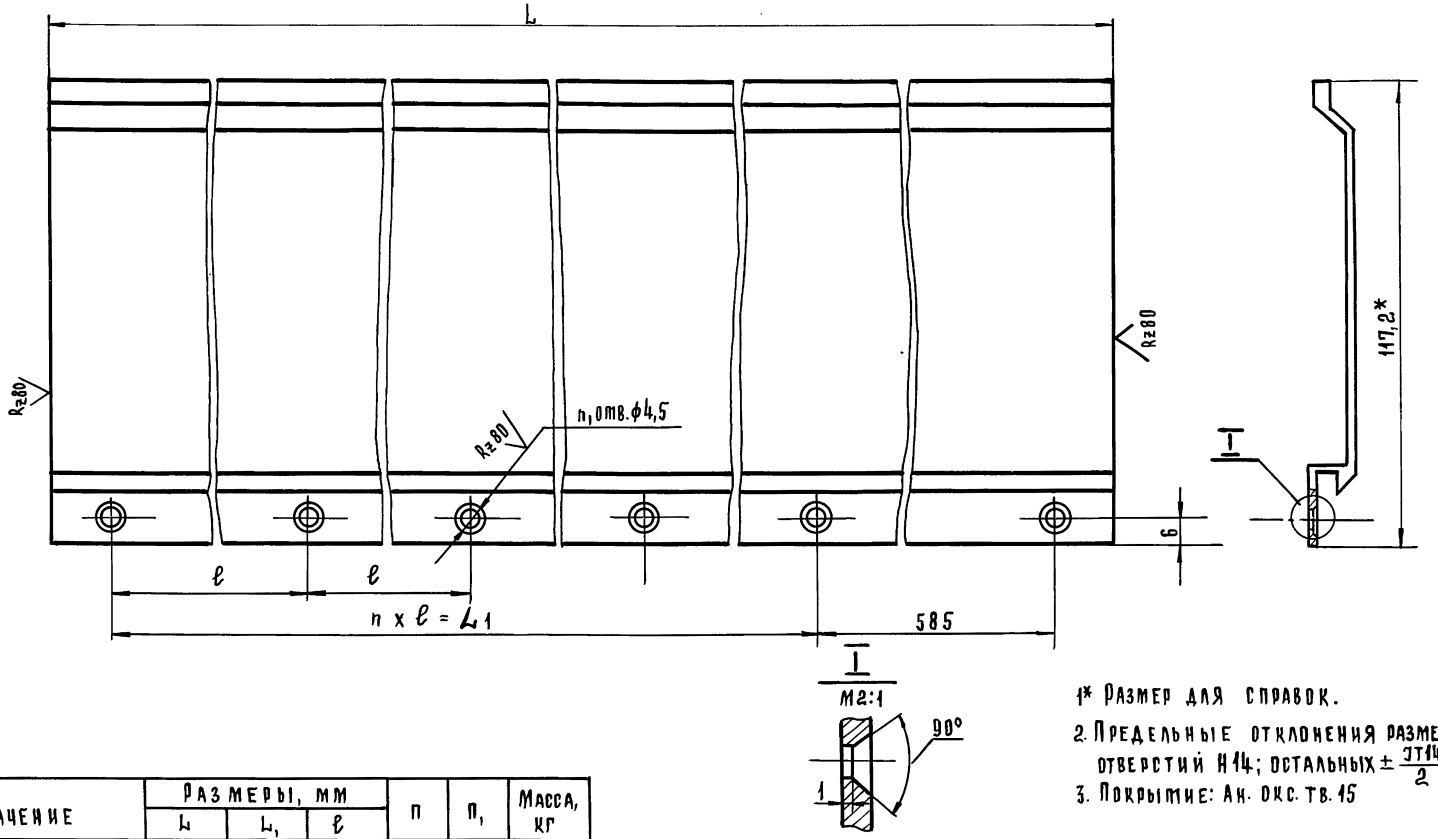

1* Размер для справок.

2. Предельные отклонения размеров: отверстий H14; остальных $\pm \frac{IT14}{2}$.

3. Покрытие: Ан. окс. тв. 15

Обозначение	Размеры, мм			n	n_1	Масса, кг
	L	L_1	ℓ			
8204-07.006	3485	2400	800	3	5	2,72
8204-07.006-01	4085	3000	750	4	6	3,19

Изм.	Лист	№ докум.	Подп.	Дата
Разраб.		Скотникова		
Провер.		Рудник		
Н. контр.		Прибанов		

8204-07.006

Профиль

Лит	Масса	Масштаб
	см. табл.	1:1

Лист | Листов 1

Профиль СПА-2047
АД31-Т5 ГОСТ 22233-76

ЦНИИЭП торговых зданий и туристских комплексов г. Москва

Формат А2

Серия 1.235.3-1 Выпуск 1.

Инв. № подл. | Подп. и дата | Взам. инв. № | Инв. № дубл. | Подп. и дата

8204-07.007

Серия 1.235.3-1 Выпуск 1

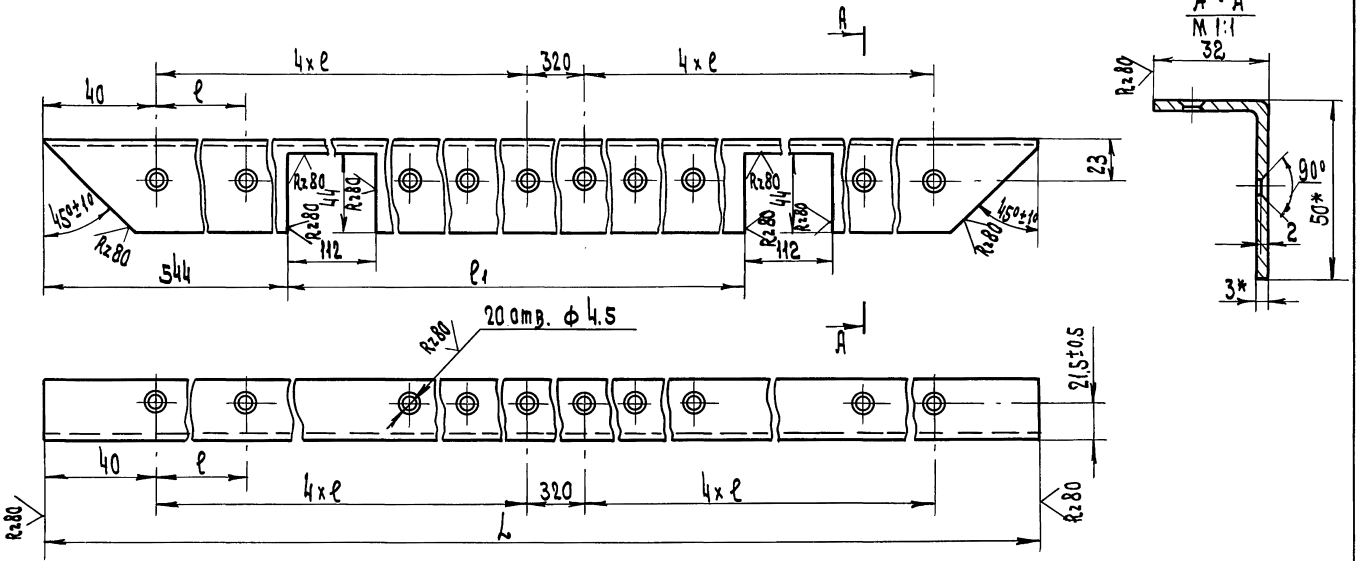

Обозначение	Размеры, мм			Масса, кг
	L	ℓ	ℓ1	
8204-07.007	3600-2	400±0.2	1420±1	2.80
8204-07.007-01	4200-2	450±0.2	1620±1	3.27

1*. Размеры для справок
2. Предельные отклонения размеров: отверстий Н14; остальные $\pm\frac{JT14}{2}$
3. Покрытие: Ан. ОКС тв. 15

Изм	Лист	N докум	Подп.	Дата
Разраб.		Скотникова		
Провер.		Рудник		
Н. контр.		Кисин		

8204-07.007

Уголок

Лит	Масса	Масшт.
	см табл	1:2

Лист | Листов 1

Профиль СПА-2106
АД31-Т5 ГОСТ 22233-76

ЦНИИЭП г. Москва — торгово-бытовых зданий и туристских комплексов

Инв. N подл. | Подп. и дата | Взам. инв. N | Инв. N дубл. | Подп. и дата

Копир. 18101 109 Формат 12

8204-07.008

Серия 1.235.3-1 Выпуск 1

Инв. N подл. | Подп. и дата | Взам. инв. N | Инв. N дубл. | Подп. и дата

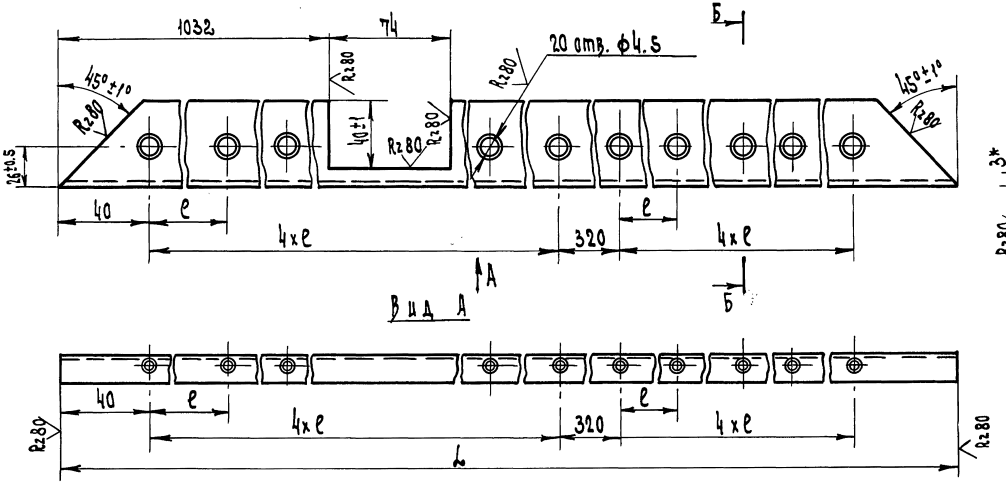

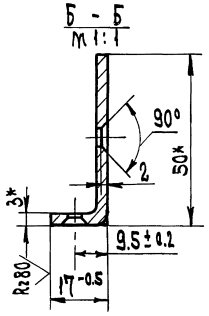

Обозначение	Размеры, мм		Масса, кг
	L	e	
8204-07.008	3603-2	400±0.2	2.80
8204-07.008 -01	4203-2	450±0.2	3.27

1* Размеры для справок.
2. Предельные отклонения размеров: отверстий H14, остальные ± IT14/2.
3. Покрытие: Ан. Окс тв. 15.

Изм.	Лист	N докум.	Подп.	Дата
Разраб.		Ахатникова		
Провер.		Рудник		
Н. контр.		Кисин		

8204-07.008

Уголок

Лит	Масса	Масшт.
	См. табл.	1:2

Профиль СПА-2106
ДАЗ1-Т5 ГОСТ 22233-76

Лист | Листов 1

ЦНИИЭП торгово-бытовых зданий и предприятий общественного питания
г. Москва

Копир. | Формат А2

18101 110

8204-07.009

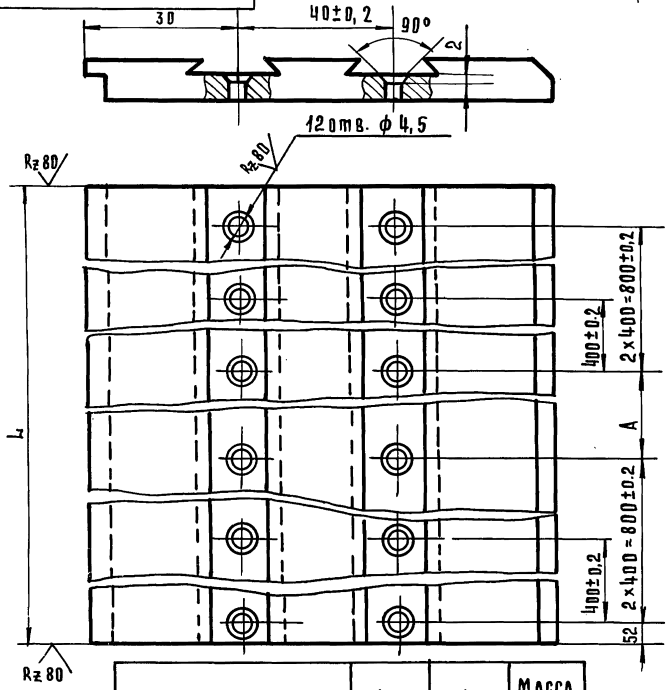

Обозначение	L	A	Масса, кг
8204-07.009	1794-1	100±0,2	5,4
8204-07.009-01	1994-1	300±0,2	5,8

1. Предельные отклонения размеров: отверстий H14; остальные $\pm \frac{JT14}{2}$.
2. Покрытие: Ан. окс. тв 15.

Изм	Лист	№ докум.	Подп.	Дата	8204-07.009			
Разраб.		Скотникова			Лист отбойный	Лит.	Масса	Масштаб
Пров.		Рудник					см. табл.	1:1
Н.контр.		Кисин				Лист	Листов 1	
					Профиль СПА-2012 АД31-Т5 ГОСТ 22233-76	ЦНИИЭП г. Москва	торгово-бытовых зданий и туристских комплексов	

Формат 11

8204-07.011

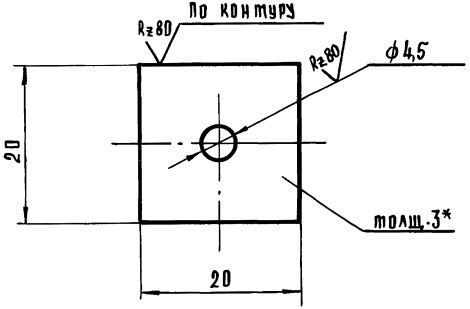

1* Размер для справок

2 Предельные отклонения размеров: отверстий H14; остальные $\pm \frac{JT14}{2}$

Изм	Лист	№ докум.	Подп.	Дата	8204-07.011			
Разраб.		Скотникова			Прокладка	Лит.	Масса	Масштаб
Пров.		Рудник					0,01	2:1
Н.контр.		Кисин				Лист	Листов 1	
					Текстолит ПТК-3 ГОСТ 5-78	ЦНИИЭП г. Москва	торгово-бытовых зданий и туристских комплексов	

Формат 11

Серия 1.235.3-1 Выпуск 1

Инв.№ подл. | Подп. и дата | Взам.инв.№ | Инв.№ дубл. | Подпись и дата

Формат	Зона	Поз.	Обозначение	Наименование	Кол.	Примечание
				Документация		
12			8204-07.010 СБ	Сборочный чертеж		
				Детали		
11	А2	1	8204-07.012	Распорка	2	
6Ч	А3	2	8204-07.013	Уголок	6	0.18 кг
				Уголок Б-63х40х5 ГОСТ 8510-72 / Ст.3 сп ГОСТ 535-79		
				L = 40 - 1.0		
11	А2	3	8204-07.014	Косынка	4	
6Ч	А3	4	8204-07.015	Планик	2	
				Полоса 16х80 ГОСТ 103-76 / Ст.3 сп ГОСТ 535-79		1.1 кг
				L = 110 - 1.0		
11	А3	5	8204-07.016	Ушко	1	
11	А4	6	8204-07.017	Уголок	1	
6Ч	А3	7	8204-07.018	Планка	2	0.37 кг
				Полоса 12х40 ГОСТ 103-76 / Ст.3 сп ГОСТ 535-79		
				L = 100 - 1.0		
11	А3	8	8204-07.019	Втулка	1	
			Переменные данные для исполнения			
				8204-07.010		
				Сп. СБ		
				Детали		
12	А2	9	8204-07.021	Стойка	1	
12	А2	10	8204-07.022	Стойка	1	
12	А2	11	8204-07.023	Ригель	1	

Серия 1.235.3-1 Выпуск 1

Инв. N подл. | Подп. и дата | Взам. инв. N | Инв. N дубл. | Подп. и дата

Изм	Лист	N докум.	Подп.	Дата
Разраб		Скотникова		
Пров.		Рудник		
Н. контр.		Грибанов		

8204-07.010

Каркас

Лит.	Лист	Листов
	1	2

ЦНИИЭП торговых зданий и туристских комплексов г. Москва

Формат А1

Формат	Зона	Поз.	Обозначение	Наименование	Кол.	Примечание
11	А2	12	8204-07.024	Ригель	1	
11	А2	13	8204-07.025	Поперечина	5	
	А2	14	8204-07.012-01	Распорка	4	
11	А2	15	8204-07.026	Опорный швеллер	1	
11	А4	16	8204-07.027	Обшивка	1	
				8204-07.000-01		
				см. СБ		
				Детали		
	А2	9	8204-07.021-01	Стойка	1	
	А2	10	8204-07.022-01	Стойка	1	
	А2	11	8204-07.023	Ригель	1	
	А2	12	8204-07.024	Ригель	1	
	А2	13	8204-07.025	Поперечина	6	
	А2	14	8204-07.012-02	Распорка	5	
	А2	15	8204-07.026-01	Опорный швеллер	1	
	А4	16	8204-07.027-01	Обшивка	1	
				8204-07.000-02		
				см. СБ		
				Детали		
	А2	9	8204-07.021-01	Стойка	1	
	А2	10	8204-07.022-01	Стойка	1	
	А2	11	8204-07.023-01	Ригель	1	
	А2	12	8204-07.024-01	Ригель	1	
	А2	13	8204-07.025-01	Поперечина	6	
	А2	14	8204-07.012-02	Распорка	5	
	А2	15	8204-07.026-01	Опорный швеллер	1	
	А4	16	8204-07.027-02	Обшивка	1	

Инв. N подл. | Подп. и дата | Взам. инв. N | Инв. N дубл. | Подп. и дата

Изм	Лист	N докум.	Подп.	Дата

8204-07.010

Лист 2

Формат А1

8204-07.010СБ

Вид А

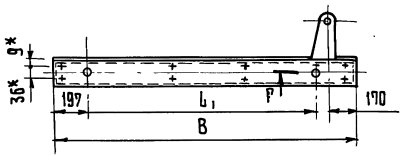

Обозначение	Размеры, мм							h	Масса, кг.
	H	B	L	L1	e	e1	e2		
8204-07.010	3600	1885	2400±2	1420±1	800±1	100±0.2	933±1	3	166,4
8204-07.010-01	4200	1885	3000±2	1420±1	750±1	100±0.2	933±1	4	188,6
8204-07.010-02	4200	2085	3000±2	1620±1	750±1	300±0.2	1033±1	4	202,2

1* Размер для справок.
2 Неуказанные предельные отклонения $\pm \frac{IT14}{2}$.
3 Сварку производить электродами марки Э42 ГОСТ 9467-75.
4 Покрытие: грунтовать грунтом ГФ-021 ТУ 6-10-1692-77 за 2 раза.

Изм.	Лист	№ докум.	Подп.	Дата	8204-07.010 СБ			
Разраб.		Скотникова			Каркас сборочный чертеж	Лит	Масса	Масштаб
Провер.		Рудник					см. табл.	1:20
Н.контр.		Грибанов				Лист 1	Листов 2	
						ЦНИИЭП торгово-бытовых зданий и туристских комплексов г. Москва		

Копировал Гаврилина 18101 113 Формат 12

Серия 1.235.3-1 Выпуск 1

Инв. № подл. | Подп. и дата | Взам. инв. № | Инв. № дубл. | Подп. и дата

Вид В лист 1
М1:20

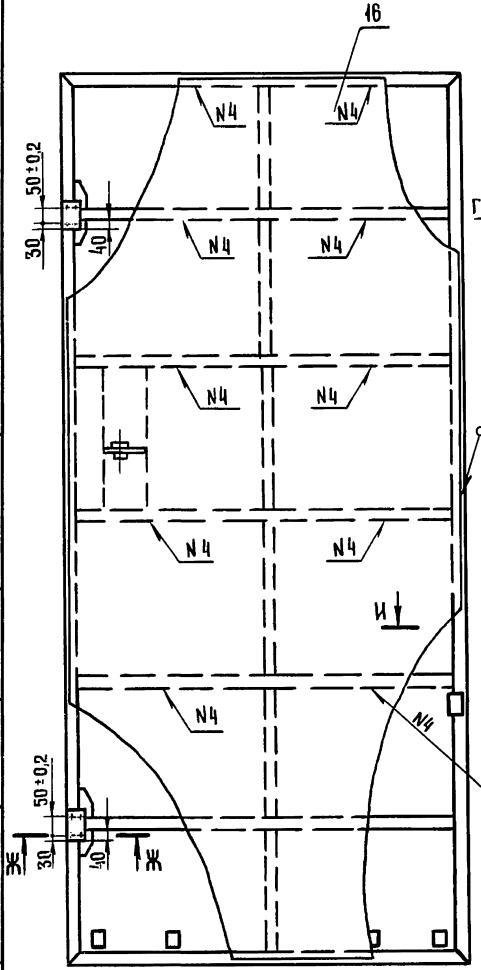

И-И
М1:2

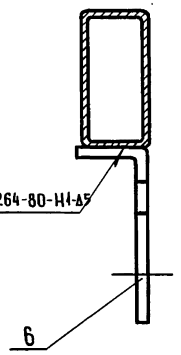

Г-Г лист 1
М1:2

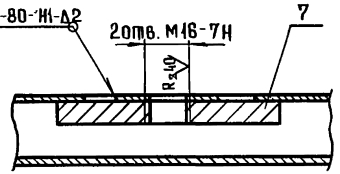

Ж-Ж
М1:2

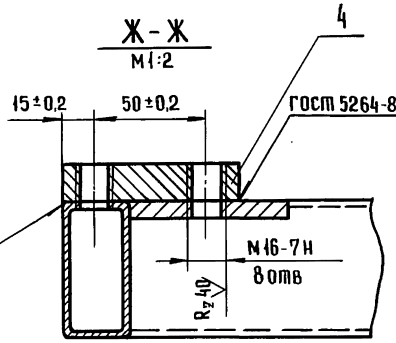

Д-Д лист 1
М1:2

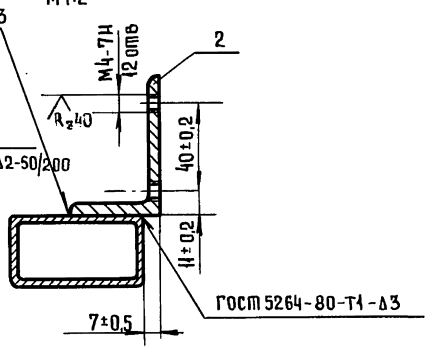

Е-Е лист 1
М1:2

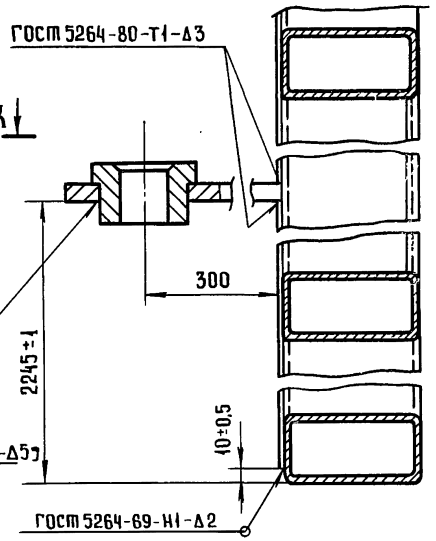

К-К
М1:2

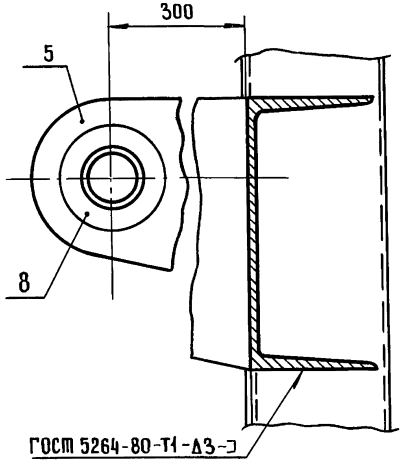

Изм	Лист	№ докум.	Подп.	Дата	8204-07.010 СБ	Лист 2

ИНВ.№ ПОДЛ. ПОДП. И ДАТА | ВЗАМ.ИНВ.№ | ИНВ.№ ДУБЛ. | ПОДП. И ДАТА

8204-07.012

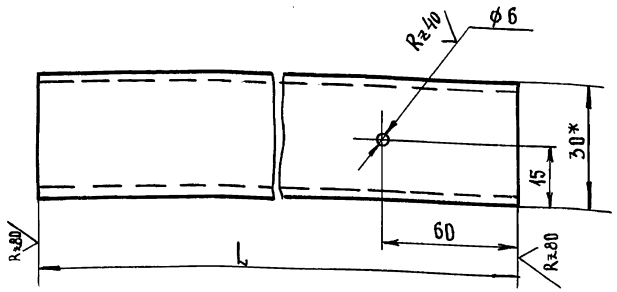

Обозначение	L, мм	Масса, кг
8204-07.012	555	2.19
8204-07.012-01	770	3.04
8204-07.012-02	720	2.84

1* Размеры для справок.

2. Предельные отклонения размеров: $\pm \frac{JT14}{2}$.

Изм.	Лист	№ докум.	Подп.	Дата
Разраб.		Скотникова		
Пров.		Рудник		
Н.контр.		Грибанов		

8204-07.012

Распорка

Лит	Масса	Масштаб
	см. табл.	1:1

Лист | Листов 1

Труба 60×30×3-10 ГОСТ8645-63

ЦНИИЭП торгово-бытовых зданий и туристских комплексов г. Москва

Формат А1

8204-07.026

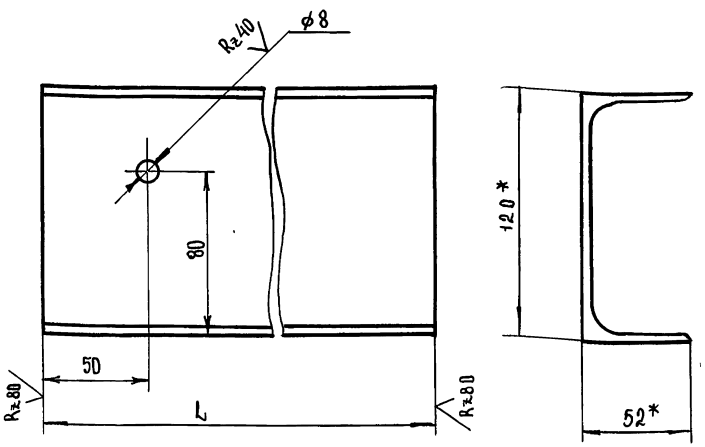

Обозначение	L, мм	Масса, кг
8204-07.026	770	8.01
8204-07.026-01	720	7.48

1* Размеры для справок.

2. Предельные отклонения размеров $\pm \frac{JT14}{2}$.

Изм.	Лист	№ докум.	Подп.	Дата
Разраб.		Скотникова		
Пров.		Рудник		
Н.контр.		Грибанов		

8204-07.026

Опорный швеллер

Лит	Масса	Масштаб
	см. табл.	1:2

Лист | Листов 1

Швеллер 12 ГОСТ 8240-72 / Ст3сп ГОСТ 535-79

ЦНИИЭП торгово-бытовых зданий и туристских комплексов г. Москва

18101 115

Формат А1

Серия 1.235.3-1 Выпуск 1

8204-07.014

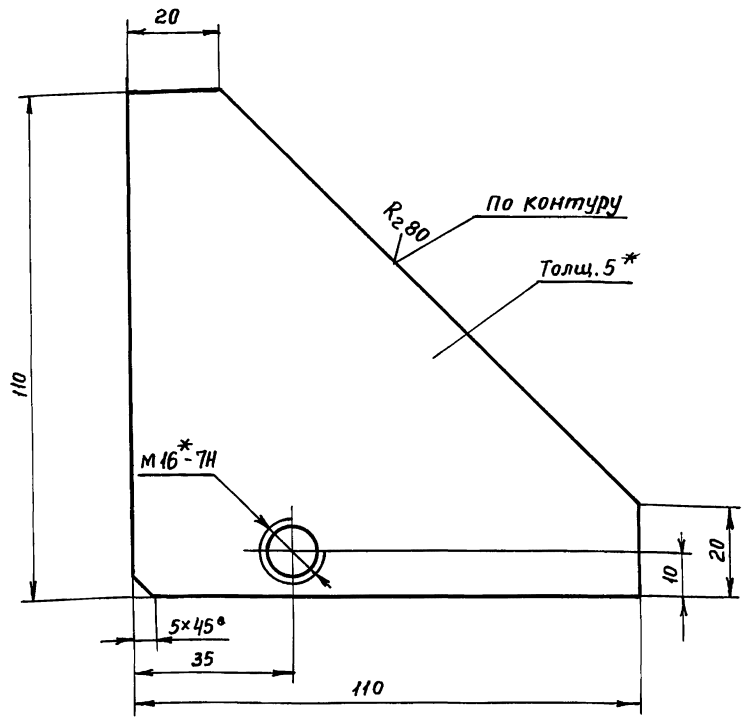

1.* Размер для справок

2. Предельные отклонения размеров $\pm\frac{JT14}{2}$

Изм	Лист	N докум	Подп.	Дата	8204-07.014			
Разраб.		Скотникова			Косынка	Лит.	Масса 0,21	Масшт. 1:1
Пров.		Рудник				Лист	Листов	
Н.контр.		Грибанов			Лист Б-5 ГОСТ 19903-74 / 3-III-ст3 ГОСТ 14637-79	ЦНИИЭП г. Москва	торгово-бытовых зданий и туристских комплексов	

Инв. № подл. | Подп. и дата | Взам. инв. № | Инв. № дубл. | Подп. и дата

Пров. Жаря 19.7.90г Коп. ФВ

8204-07.016

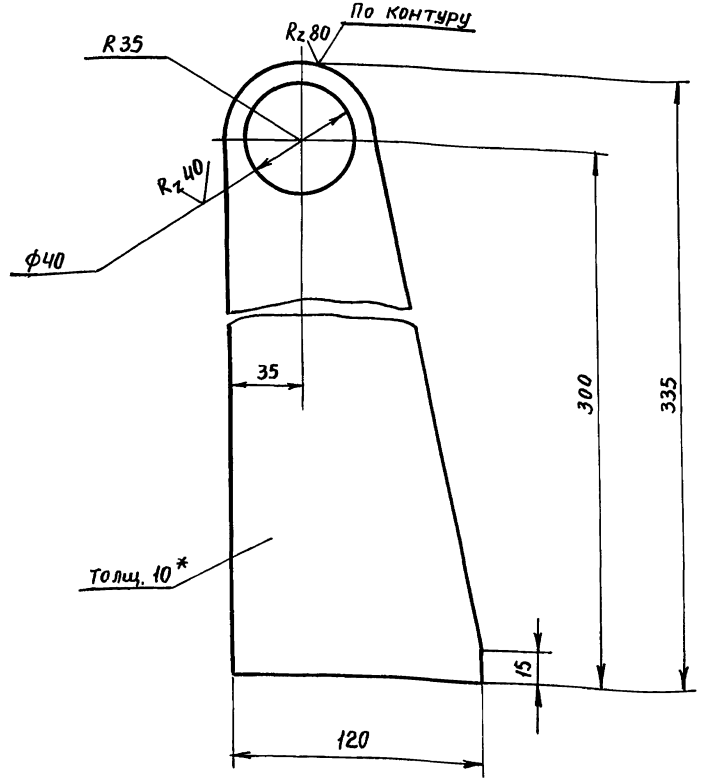

1.* Размер для справок.

2. Предельные отклонения размеров: отверстий Н-14; остальные $\pm\frac{JT14}{2}$

Изм	Лист	N док.	Подп.	Дата	8204-07.016			
Разраб.		Скотникова			Ушко	Лит	Масса 2,50	Масшт 1:2
Пров.		Рудник				Лист	Листов 1	
Н.контр.		Кисин			Полоса 10×120 ГОСТ 103-76 / Ст3 СП ГОСТ 535-79	ЦНИИЭП г. Москва	торгово-бытовых зданий и туристских комплексов	

Инв. № подл. | Подп. и дата | Взам. инв. № | Инв. № дубл. | Подп. и дата

18101 116

8204-07.017

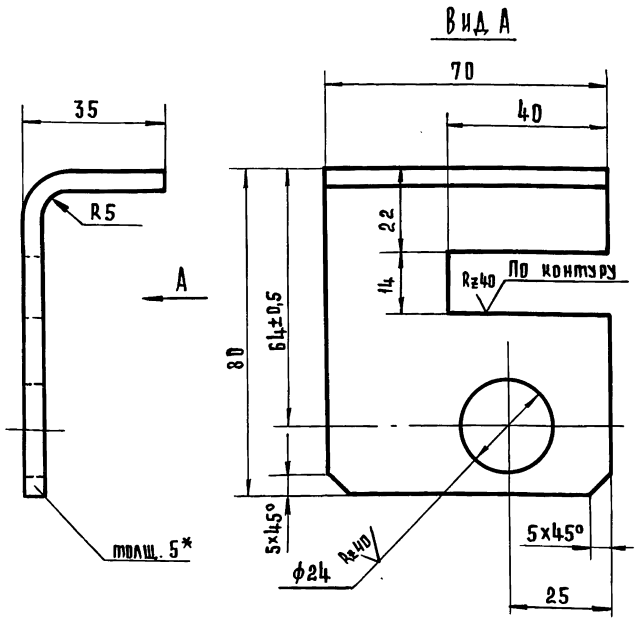

1.* Размер для справок.

2. Предельные отклонения размеров:
отверстий H14; остальные $\pm \frac{IT14}{2}$.

Изм.	Лист	№ докум.	Подп.	Дата
Разраб.		Скотникова		
Пров.		Рудник		
Н.контр.		Прибанов		

8204-07.017

Уголок

Лит.	Масса	Масштаб
	0,27	1:1
Лист	Листов 1	

Лист $\frac{Б-5\ ГОСТ\ 19903-74}{3-III-Ст.3.ГОСТ\ 14637-79}$

ЦНИИЭП г. Москва — Торгово-бытовых зданий и туристских комплексов

Формат А1

8204-07.027

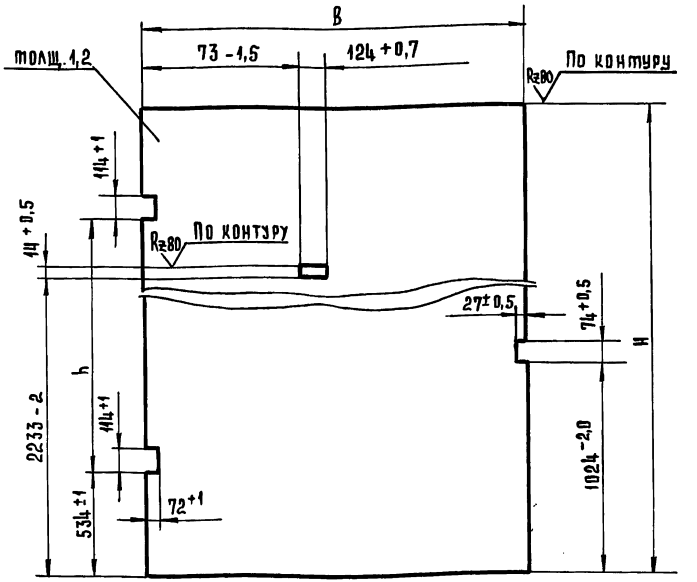

Обозначение	Размеры, мм			Масса, кг
	Н	В	h	
8204-07.027	3580-3	1865-3	2400±1	63
8204-07.027-01	4180-3	1865-3	3000±1	73
8204-07.027-02	4180-3	2065-3	3000±1	81

Предельные отклонения размеров $\pm \frac{IT14}{2}$.

Изм.	Лист	№ докум.	Подп.	Дата
Разраб.		Скотникова		
Пров.		Рудник		
Н.контр.		Прибанов		

8204-07.027

Обшивка

Лит.	Масса	Масштаб
	см. табл.	1:20
Лист	Листов 1	

Лист $\frac{Б-1,2\ ГОСТ\ 19903-74}{3-III-Ст.3.ГОСТ\ 16523-70}$

ЦНИИЭП г. Москва — Торгово-бытовых зданий и туристских комплексов

Формат А1

Инв. № подл. | Подп. и дата | Взам. инв. № | Инв. № дубл. | Подпись и дата

Серия 1.235.3-1 Выпуск 1.

8204-07.021

Серия 1.235.3-1 Выпуск 1.

Инв.№подл. | Подп. и дата | Взам.инв.№ | Инв.№дубл. | Подп. и дата

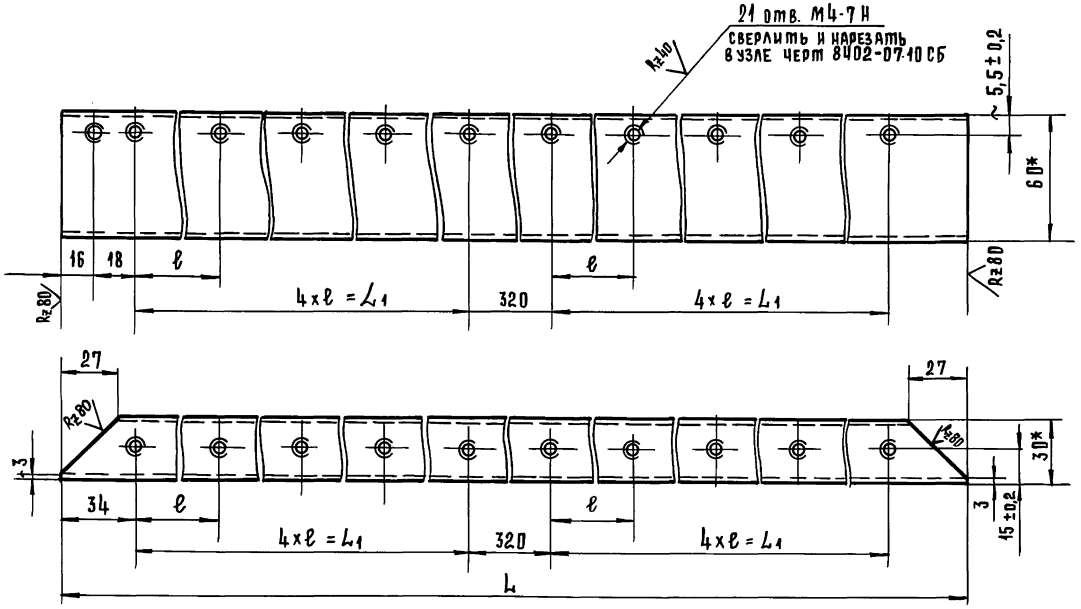

1* Размеры для справок.

2. Предельные отклонения размеров $\pm \frac{JT14}{2}$

Обозначение	Размеры, мм			Масса, кг
	L	ℓ	L_1	
8204-07.021	3588+1	400±0,2	1600±0,2	14,18
8204-07.021-01	3988-1	450±0,2	1800±0,2	15,76

Изм	Лист	№ докум.	Подп.	Дата
Разраб.		Скотникова		
Провер.		Рудник		
Н.контр.		Грибанов В		

8204-07.021

Стойка

Лит	Масса	Масштаб
	см. табл.	1:2

Лист | Листов 1

Труба 60×30×3-10 ГОСТ 8645-68

ЦНИИЭП торговых зданий и туристских комплексов г. Москва

18101 118

Формат А3

8204-07.022

Серия 1.235.3-1 Выпуск 1

Инв.№ подл. | Подп. и дата | Взам. инв.№ | Инв.№ дубл. | Подп. и дата

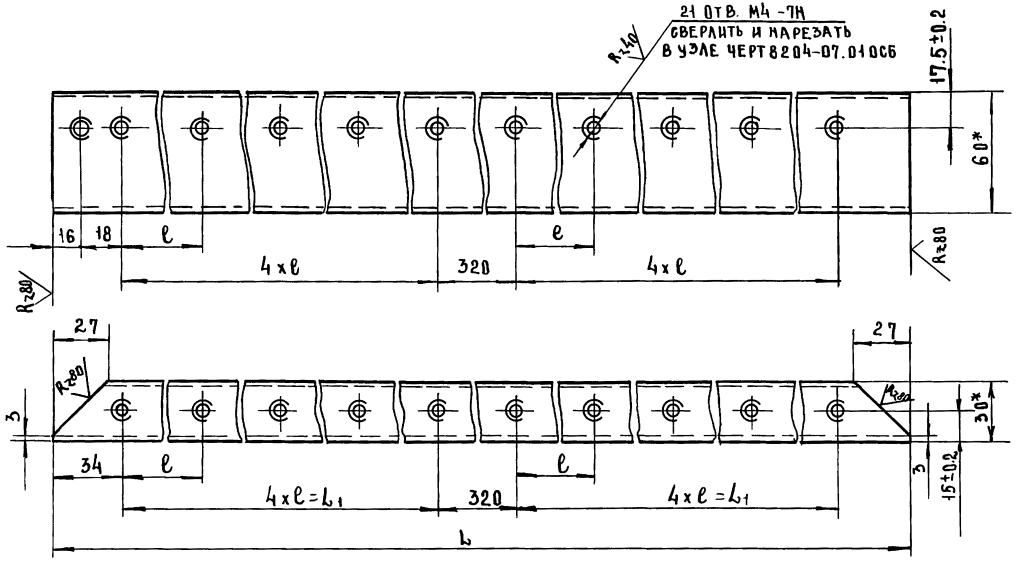

1.*Размеры для справок.

2. Предельные отклонения размеров $\pm \frac{IT14}{2}$.

Обозначение	Размеры, мм			Масса
	L	ℓ	L_1	кг.
8204-07.022	3588-1	400±0.2	1600±0.2	14.18
8204-07.022-01	3988-1	450±0.2	1800±0.2	15.76

Изм.	Лист	№ докум.	Подп.	Дата
Разраб.		Скотникова		
Провер.		Рудник		
Н.контр.		Кисин		

8204-07.022

Стойка

Лит	Масса	Масштаб
	См. табл.	1:2

Лист | Листов 1

Труба 60×30×3-10 ГОСТ 8645-68

ЦНИИЭП торгово-бытовых зданий и туристских комплексов г. Москва

18101 119

Формат А2

8204-07.023

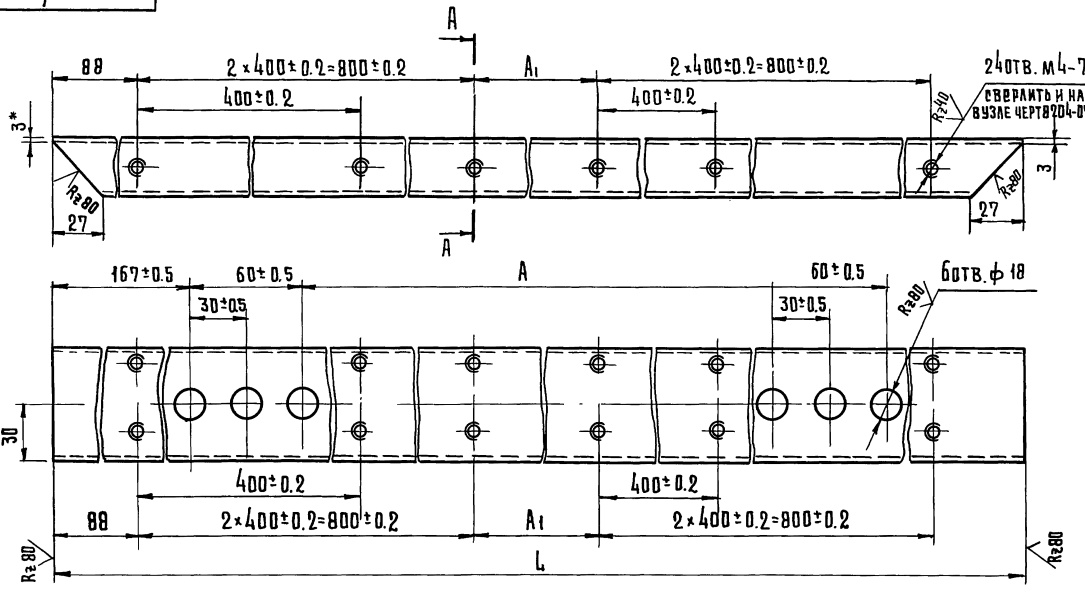

1* Размеры для справок.

2 Предельные отклонения размеров: отверстия H14; остальные $\pm \frac{IT14}{2}$.

Обозначение	Размеры			Масса, кг.
	L	A	A1	
8204-07.023	1879-2	1420±1	100±0.2	7.42
8204-07.023-01	2079-2	1620±1	300±0.2	8.21

Изм.	Лист	N докум.	Подп.	Дата
Разраб.		Скотникова		
Провер.		Рудник		
Н.контр.		Грибанов		

8204-07.023

Ригель

Труба 60×30×3-10 ГОСТ 8645-68

Лит.	Масса	Масштаб
	см. табл.	1:2

Лист 1 Листов 1

ЦНИИЭП торгово-бытовых зданий и туристских комплексов г. Москва

Копировал Гаврилина

18101 120

Формат 12

Инв.№ подл. | Подп. и дата | Взам. инв.№ | Инв.№ дубл. | Подп. и дата

Серия 1.235.3-1 Выпуск 1

8204-07.025

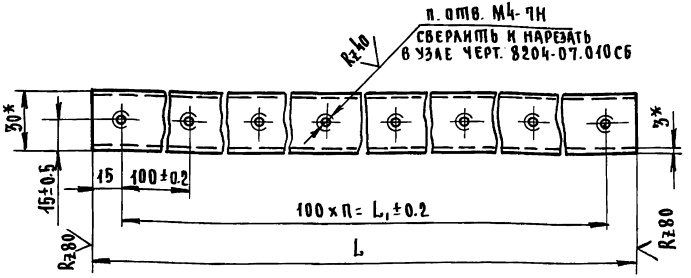

Обозначение	Размеры, мм				Масса, кг
	L	n	n_1	L_1	
8204-07.025	1825-1	18	19	1800	7.21
8204-07.025-01	2025-1	20	21	2000	8.0

1.* Размеры для справок
2. Предельные отклонения размеров $\pm \frac{IT14}{2}$

Изм.	Лист	N докум.	Подп.	Дата
Разраб.		Скотникова		
Пров.		Рудник		
Н.контр.		Грибанов		

8204-07.025

Поперечина

Лит.	Масса	Масшт.
	см. табл.	1:2
Лист	Листов 1	

Труба 60×30×3-10 ГОСТ 8645-68

ЦНИИЭП торгово-бытовых зданий и туристских комплексов г. Москва

Формат А1

8204-07.024

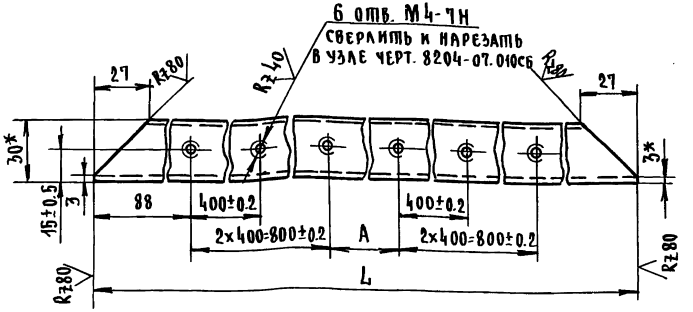

Обозначение	Размеры, мм		Масса, кг
	L	A	
8204-07.024	1879-2	100±0.2	7.42
8204-07.024-01	2079-2	300±0.2	8.21

1* Размеры для справок
2. Предельные отклонения размеров $\pm \frac{IT14}{2}$

Изм.	Лист	N докум.	Подп.	Дата
Разраб.		Скотникова		
Пров.		Рудник		
Н.контр.		Грибанов		

8204-07.024

Ригель

Лит.	Масса	Масшт.
	см. табл.	1:2
Лист	Листов 1	

Труба 60×30×3-10 ГОСТ 8645-68

ЦНИИЭП торгово-бытовых зданий и туристских комплексов г. Москва

Формат А1

Серия 1.235.3-1 Выпуск 1

Инв. N подл. | Подп. и дата | Взам. инв. N | Инв. N дубл. | Подпись и дата

Rz 80 (√)

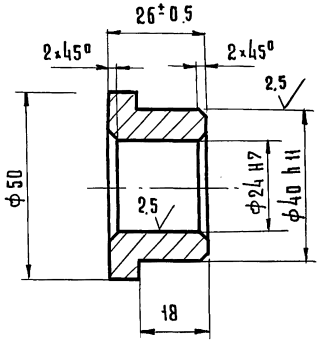

Предельные отклонения размеров: валов h14; остальных $\pm \frac{IT14}{2}$.

Изм.	Лист	№ докум.	Подп.	Дата
Разраб.		Скотникова		
Пров.		Рудник		
Н.контр.		Кисин		

8204-07.019

Втулка

Лит.	Масса	Масштаб
	0.30	1:1

Лист | Листов 1

Круг В 50 ГОСТ 2590-71 / Ст.3 сп ГОСТ 535-79

ЦНИИЭП г. Москва — Торгово-бытовых зданий и туристских комплексов

Формат 11

Серия 1.235.3-1 Выпуск 1

Инв.№ подл. | Подп. и дата | Взам.инв.№ | Инв.№ дубл. | Подп. и дата

Формат	Зона	Поз.	Обозначение	Наименование	Кол.	Примечание
				Документация		
12			8204-07.020 СБ	Сборочный чертеж		
				Стандартные изделия		
		1		Винт М4×12.58.019 ГОСТ 17475-80	16	
				Переменные данные для исполнений		
				8204-07.020		
				Детали		
11		2	8204-07.28	Уплотнение	1	
11		3	8204-07.29	Планка	2	
12		4	8204-07.31	Уголок	1	
				8204-07.020-01		
				Детали		
11		2	8204-07.028-01	Уплотнение	1	
11		3	8204-07.029-01	Планка	2	
12		4	8204-07.031-01	Уголок	1	

Инв.№ подл. | Подп. и дата | Взам.инв.№ | Инв.№ дубл. | Подп. и дата

Изм.	Лист	N докум.	Подп.	Дата
Разраб.		Скотникова		
Пров.		Рудник		
Н.контр.		Кисин		

8204-07.020

Уплотнение

Лит	Лист	Листов
		1

ЦНИИЭП г. Москва — Торгово-бытовых зданий и туристских комплексов

8204-07.020 СБ

Серия 1.235.3-1 Выпуск 1

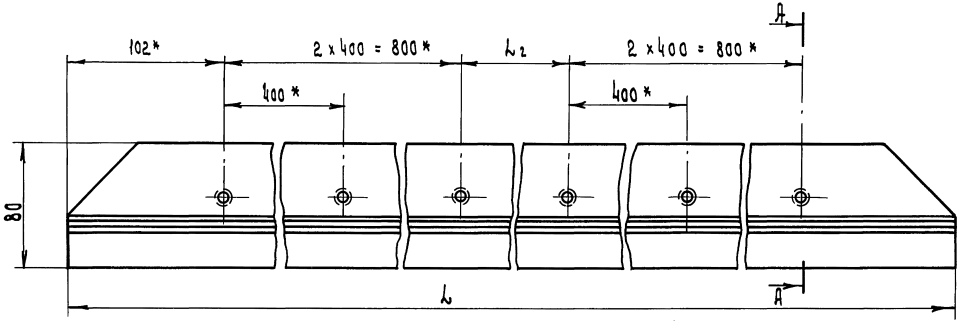

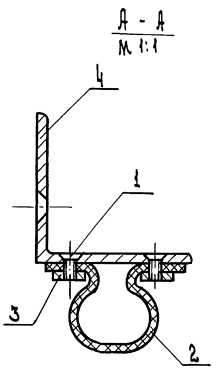

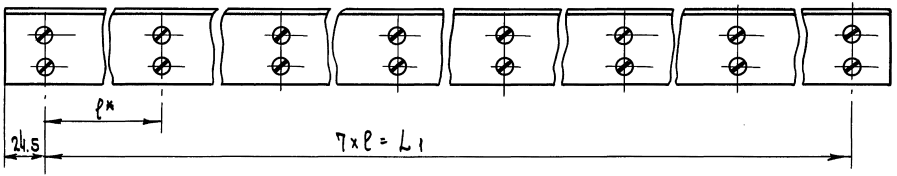

1*. Размеры для справок.
2. Предельные отклонения размеров ± $\frac{IT14}{2}$.

Обозначение	Размеры, мм				Масса, кг
	L	l	L_1	L_2	
8204-07.020	1904-3	265	1855	100	3.70
8204-07.020 -01	2104-3	295	2055	300	4.10

Изм	Лист	N докум	Подп.	Дата	8204-07.020 СБ			
Разраб.		Скотникова			Уплотнение Сборочный чертеж	Лит	Масса	Масшт.
Провер.		Рудник					См. табл.	1:2
Н.контр.		Кисин				Лист	Листов 1	
						ЦНИИЭП г.Москва	торгово-бытовых зданий и туристских комплексов	

Инв.N подл. | Подп. и дата | Взам.инв.N | Инв.N дубл. | Подп. и дата

Копир. 18101 123 Формат 12

8204-07.028

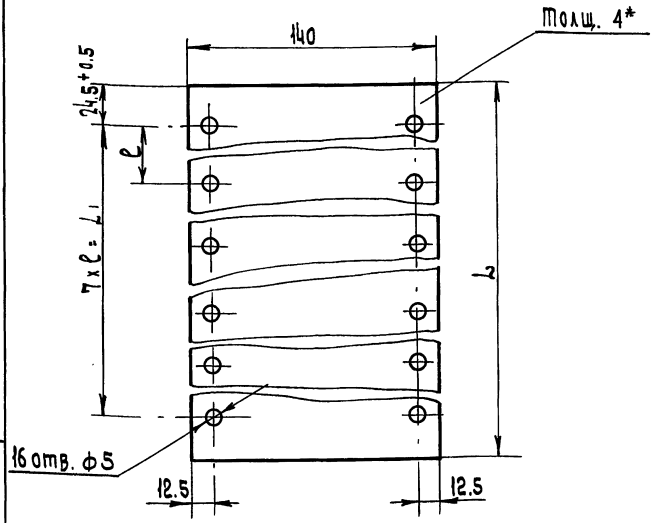

Обозначение	Размеры, мм			Масса кг
	L	L1	ℓ	
8204-07.028	1904-3	1855±0.2	265±0.2	1.50
8204-07.028-01	2104-3	2055±0.8	295±0.2	1.66

* Размер для справок.

Изм.	Лист	N докум.	Подп.	Дата
Разраб.		Скотникова		
Пров.		Рудник		
Н.контр.		Кисин		

8204-07.028

Уплотнение

Пластина I ТКМЩ-С-1-4 ГОСТ 7338-77

Лит.	Масса	Масштаб
	См. табл.	1:2

Лист | Листов 1

ЦНИИЭП торгово-бытовых зданий и туристских комплексов г. Москва

Копир. Формат А4

8204-07.029

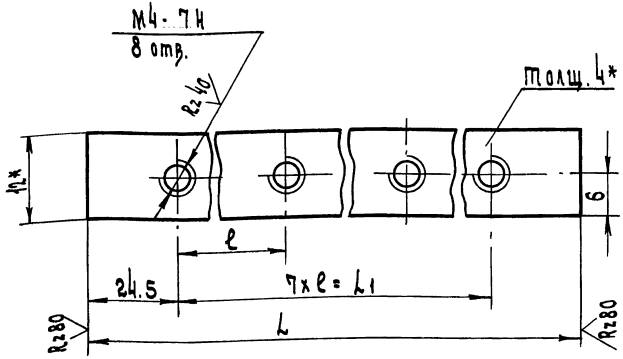

Обозначение	Размеры, мм			Масса, кг
	L	L1	ℓ	
8204-07.029	1904-3	1855±0.2	265±0.2	0.36
8204-07.029-01	2104-3	2055±0.2	295±0.2	0.40

1* Размер для справок

2. Предельные отклонения размеров $\pm \frac{JT14}{2}$.

Изм.	Лист	N докум.	Подп.	Дата
Разраб.		Скотникова		
Пров.		Рудник		
Н.контр.		Кисин		

8204-07.029

Планка

Полоса 12х4 ГОСТ 103-76 / Ст3 Сп ГОСТ 535-79

Лит.	Масса	Масштаб
	См. табл.	2:1

Лист | Листов 1

ЦНИИЭП торгово-бытовых зданий и туристских комплексов г. Москва

Копир. 18101 124 Формат А4

Инв. № подл. | Подп. и дата | Взам. инв. № | Инв. № дубл. | Подп. и дата

8204 - 07. 031

Инв.№подл. | Подп. и дата | Взам.инв.№ | Инв.№дубл. | Подп. и дата

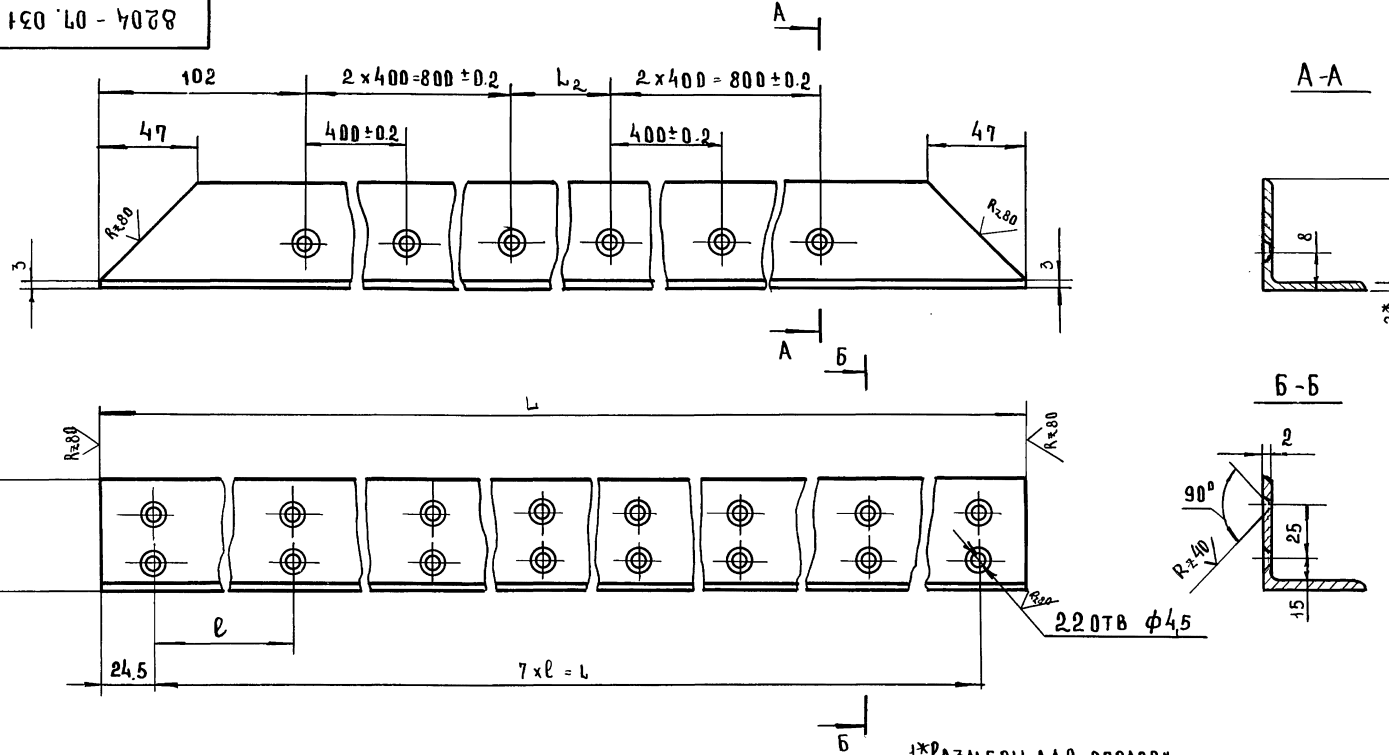

Обозначение	Размеры, мм				Масса, кг
	L	L1	ℓ	L2	
8204-06 031	1904-3	1855±0.2	265±0.2	100±0.2	1.48
8204-06 031-01	2104-3	2055±0.2	295±0.2	300±0.2	1.64

1*Размеры для справок
2. Предельные отклонения размеров: отверстий $H14$, остальных $\pm\frac{JT14}{2}$
3. Покрытие: Ан.окс.тв.15.

Изм	Лист	N докум	Подп	Дата
Разраб		Скотникова		
Провер		Рудник		
Н.контр		Кисин		
Н.контр.				

8204.07.031

Уголок

Лит	Масса	Масштаб
	См. табл.	1:2
Лист	Листов 1	

Профиль СПА-2106
АД31-Т5 ГОСТ 22233-76

ЦНИИЭП торгово-бытовых зданий и туристских комплексов г. Москва

Формат А2

Серия 1.235 3.1 Выпуск 1

Формат	Зона	Поз.	Обозначение	Наименование	Кол.	Примечание
				Документация		
12			8204-08.000 СБ	Сборочный чертеж		
				Детали		
11	Ач	1	8204-08.001	Бобышка	3	
11	Ач	2	8204-08.002	Планка	1	
				Стандартные изделия		
	Ач	3		Винт М4×15 58.019	20	
				ГОСТ 17475-80		
	Ач	4		Винт М4×25. 58.019	38	
				ГОСТ 17475-80		
	Ач	5		Винт М5×12.58.019	2	
				ГОСТ 17473-80		
	Аз	6		Болт М6×25 58.019	10	
				ГОСТ 7798-70		
	Аз	7		Гайка М6. 58.019	6	
				ГОСТ 5915-70		
	Ач	8		Шайба 5.01.05	10	
				ГОСТ 11371-78		
	Ач	9		Шайба 5. 65Г. 019	10	
				ГОСТ 6402-70		
	Аз	10		Шайба 6.01.05	10	
				ГОСТ 11371-78		
	Аз	11		Шайба 6. 65Г.019	10	
				ГОСТ 6402-70		
	А5	12		Штифт 4Г×16	1	
				ГОСТ 3128-70		

Инв. N подл. | Подп. и дата | Взам. инв. N | Инв. N дубл. | Подп. и дата

Изм.	Лист	N докум.	Подп.	Дата
Разраб.		Скотников		
Пров.		Рудник		
Н. контр.		Грибанов		

8204-08.000

Створка

Лит	Лист	Листов
	1	4

ЦНИИЭП торгово-бытовых зданий и туристских комплексов г. Москва

Формат А1

Формат	Зона	Поз.	Обозначение	Наименование	Кол.	Примечание
				Переменные данные для исполнения		
				8204-08.000		
				см. СБ		
				Сборочные единицы		
11	Ач	13	8204-08.010	Каркас	1	
12	Ач	14	8204-07.020	Уплотнение	1	
				Детали		
12	Ач	15	8204-08.003	Профиль боковой	1	
11	Аз	16	8204-08.004	Планка	2	
11	Аз	17	8204-08.005	Уплотнение	1	
11	А5	18	8204-08.006	Труба	1	
12	А1	19	8204-08.007	Уголок	1	
12	Аз	20	8204-08.008	Уголок	1	
12	А1	21	8204-07.001	Уголок	1	
12	А2	22	8204-07.004	Профиль	6	
12	Аз	23	8204-07.005	Профиль боковой	1	
12	Ач	24	8204-07.006	Профиль	12	
12	Аз	25	8204-07.007	Уголок	1	
11	Ач	26	8204-07.009	Лист отбойный	1	
11	Аз	27	8204-07.011	Прокладка	178	
				Стандартные изделия		
	Ач	28		Винт М4×10 58.019		
				ГОСТ 17475-80	154	
				Материалы		
	Ач	29		Плита из минеральной		
				ваты 1000×500×50		
				ГОСТ 9573-72	43	кг
	Ач	30		Пластикат специальный		
				светотермостойкий		
				ТУ 1535-47	1.6	кг

Инв. N подл. | Подп. и дата | Взам. инв. N | Инв. N дубл. | Подп. и дата

Изм.	Лист	N докум.	Подп.	Дата

8204-08.000

Лист 2

Формат	Зона	Поз.	Обозначение	Наименование	Кол.	Примечание
				8204-08.000-01		
				Сборочные единицы		
А4		13	8204-08.010-01	Каркас	1	
А4		14	8204-07.020	Уплотнение	1	
				Детали		
А4		15	8204-08.003-01	Профиль боковой	1	
А3		16	8204-08.004-01	Планка	2	
А3		17	8204-08.005-01	Уплотнение	1	
А5		18	8204-08.006-01	Труба	1	
А1		19	8204-08.007	Уголок	1	
А3		20	8204-08.008-01	Уголок	1	
А1		21	8204-07.001	Уголок	1	
А2		22	8204-07.004-01	Профиль	6	
А3		23	8204-07.005-01	Профиль боковой	1	
А4		24	8204-07.006-01	Профиль	12	
А3		25	8204-07.007-01	Уголок	1	
А4		26	8204-07.009	Лист отбойный	1	
А3		27	8204-07.011	Прокладка	187	
				Стандартные изделия		
А4		28		Винт М4×10 58.019		
				ГОСТ 17475-80	173	
				Материалы		
А4		29		Плита из минеральной		
				ваты 1000×500×50		
				ГОСТ 9573-72	48	кг
А4		30		Пластикат специальный		
				светотермостойкий		
				ТУ 1535-47	1.6	кг

Серия 1.235.3-1 Выпуск 1

Инв.№ подл. | Подп. и дата | Взам. инв.№ | Инв.№ дубл. | Подп. и дата

Изм. | Лист | № докум. | Подп. | Дата

8204-08.000

Лист 3

Формат А4

Формат	Зона	Поз.	Обозначение	Наименование	Кол.	Примечание
				8204-08.000-02		
				см. СБ		
				Сборочные единицы		
А4		13	8204-08.010-02	Каркас	1	
А4		14	8204-08.020-01	Уплотнение	1	
				Детали		
А4		15	8204-08.003-01	Профиль боковой	1	
А3		16	8204-08.004-01	Планка	2	
А3		17	8204-08.005-01	Уплотнение	1	
А5		18	8204-08.006-01	Труба	1	
А1		19	8204-08.007-01	Уголок	1	
А3		20	8204-08.008-01	Уголок	1	
А1		21	8204-07.001-01	Уголок	1	
А2		22	8204-07.004-01	Профиль	6	
А3		23	8204-07.005-01	Профиль боковой	1	
А4		24	8204-07.006-01	Профиль	14	
А3		25	8204-07.007-01	Уголок	1	
А4		26	8204-07.009	Лист отбойный	1	
А3		27	8204-07.011	Прокладка	211	
				Стандартные изделия		
А4		28		Винт М4×10.58.019		
				ГОСТ 17475-80	187	
				Материалы		
А4		29		Плита из минеральной		
				ваты 1000×500×50		
				ГОСТ 9573-72	62	кг
А4		30		Пластикат специальный		
				светотермостойкий		
				ТУ 1535-47	1.7	кг

Инв.№ подл. | Подп. и дата | Взам. инв.№ | Инв.№ дубл. | Подп. и дата

Изм. | Лист | № докум. | Подп. | Дата

8204-08.000

Лист 4

Формат А4

Инв.№подл. | Подп. и дата | Взам. инв.№ | Инв.№дубл. | Подп. и дата

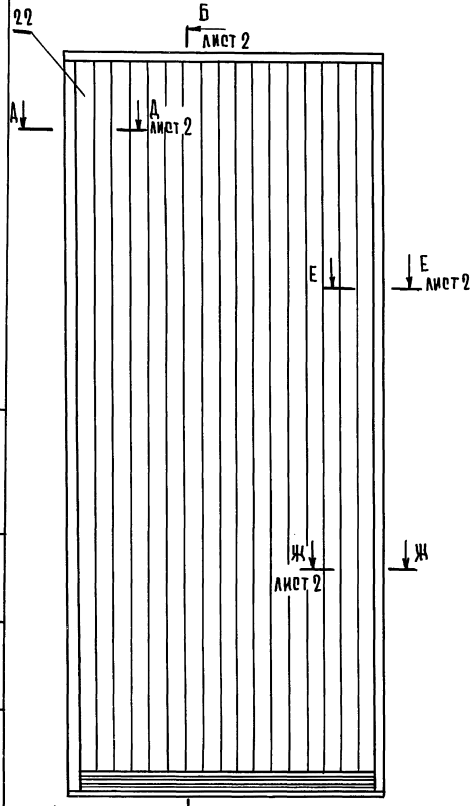

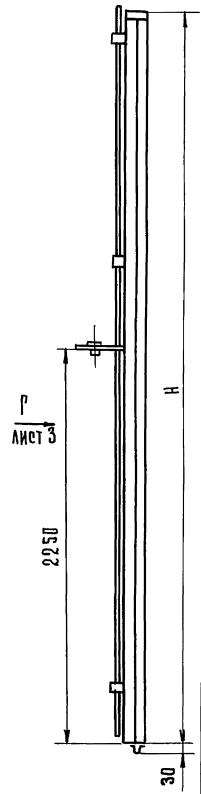

ВИД А

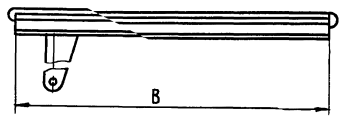

I
М 1:2

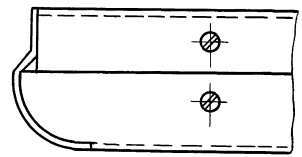

II
М 1:2

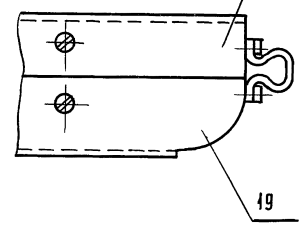

Обозначение	Размеры, мм		Масса, кг.
	В	Н	
8204-08.000	1915	3606	315
8204-08.000-01	1915	4206	350
8204-08.000-02	2115	4206	385

1* Размеры для справок.

2 Предельные отклонения размеров $\pm \frac{JT14}{2}$.

Изм.	Лист	№ докум.	Подп.	Дата
Разраб.		Скотникова		
Провер.		Рудник		
Н.контр.		Грибанов		

8204-08.000 СБ

Створка
Сборочный чертеж

Лит	Масса	Масштаб
	см. табл.	1:20

Лист 1 | Листов 3

ЦНИИЭП торгово-бытовых зданий и туристских комплексов г. Москва

Копировал Гаврилина

1 18101 128

Формат 12

Ш - Ш лист 1
М 1:2

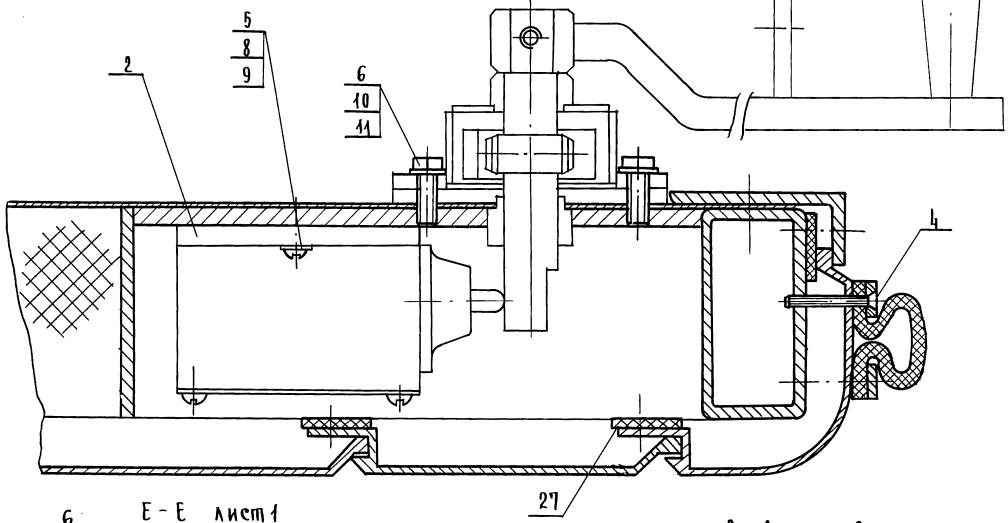

Б - Б лист 1
М 1:2

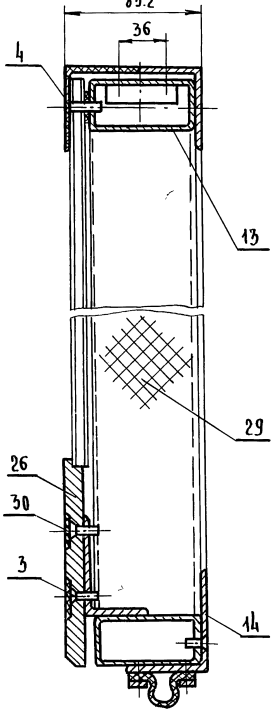

Е - Е лист 1
М 1:2

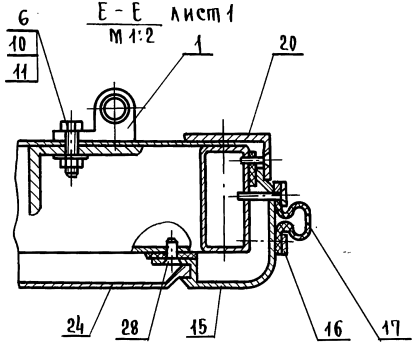

Д - Д лист 2
М 1:2

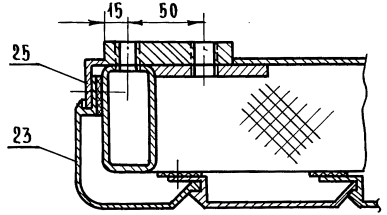

Изм	Лист	№ докум.	Подп.	Дата	8204-08.000 сб	Лист 2

Серия 1.235.3-1 Выпуск 1

Инв. № подл. | Подп. и дата | Взам. инв. № | Инв. № дубл. | Подп. и дата

8204-08.00006

Вид Г
М 1:2
лист 1

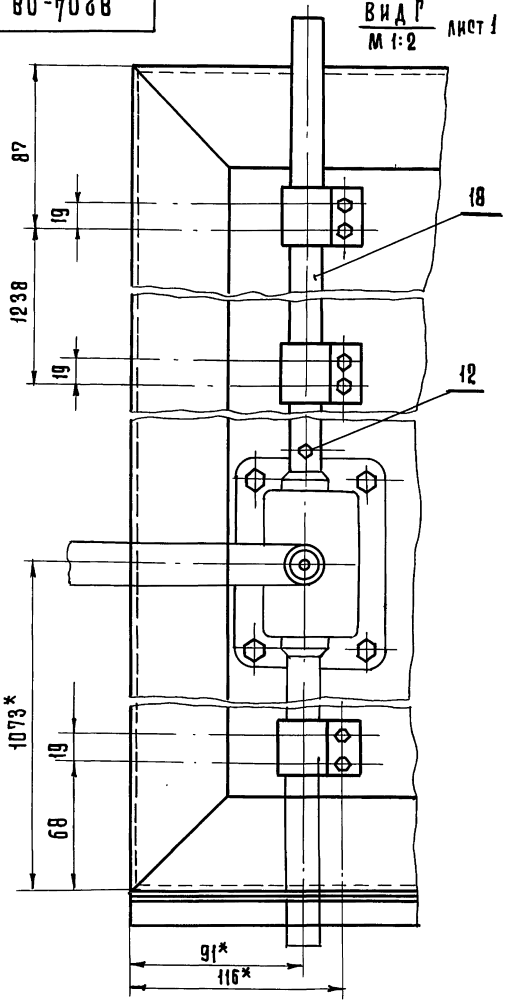

Серия 1.235.3-1 Выпуск 1

Инв. № подл.	Подп. и дата	Взам. инв. №	Инв. № дубл.	Подпись и дата

Изм.	Лист	№ докум.	Подп.	Дата

8204-08.00006

Лист 3

Копировал Гаврилина

5

Формат 11

8204-08.005

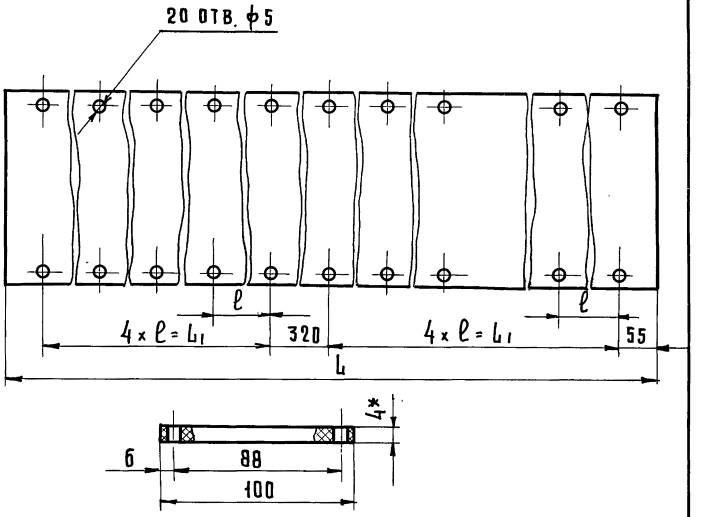

Обозначение	Размеры, мм			Масса, кг.
	L	ℓ	L1	
8204-08.005	3630	400±0.2	1600	2.87
8204-08.005-01	4230	450±0.2	1800	3.34

* Размер для справок.

Инв. № подл.	Подп. и дата	Взам. инв. №	Инв. № дубл.	Подп. и дата

Изм.	Лист	№ докум.	Подп.	Дата
Разраб.		Скотникова		
Пров.		Рудник		
Н. контр.		Грибанов		

8204-08.005

Уплотнение

Лит.	Масса	Масштаб
	см. табл.	1:2

Лист | Листов 1

Пластина I ТКМЩ-С-1-4
ГОСТ 7338-77

ЦНИИЭП торгово-бытовых зданий и туристских комплексов г. Москва

Копировал Гаврилина

18101 130

Формат 11

8204-08.001

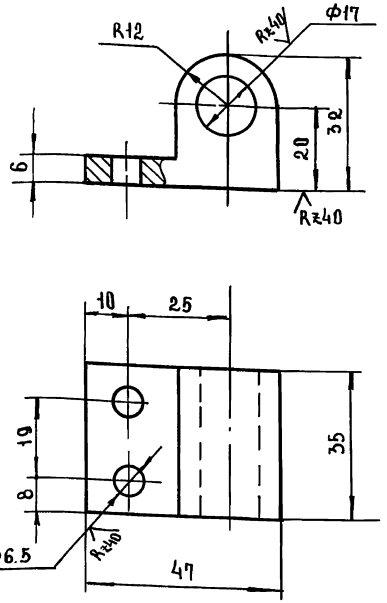

Предельные отклонения размеров:
отверстий H14; валов h14, остальных $\pm \frac{JT14}{2}$.

Изм	Лист	№ докум.	Подп.	Дата
Разраб		Скотникова		
Пров.		Рудник		
Н.контр		Грибанов		

8204-08.001

Бобышка

Лит	Масса	Масштаб
	0.24	1:1

Лист | Листов 1

Квадрат

Б36 ГОСТ 2591-71
Ст3 ГОСТ 535-79

ЦНИИЭП торгово-бытовых зданий и туристских комплексов г. Москва

Формат А1

8204-08.002

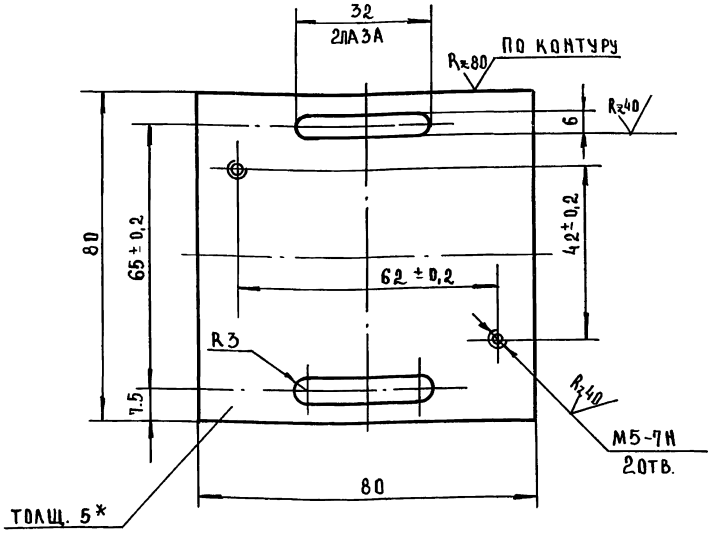

1.*Размеры для справок.
2. Предельные отклонения размеров:
отверстий H14; остальных $\pm \frac{JT14}{2}$.

Изм	Лист	№ докум.	Подп.	Дата
Разраб		Скотникова		
Пров.		Рудник		
Н.контр		Грибанов		

8204-08.002

Планка

Лит	Масса	Масштаб
	0.25	1:1

Лист | Листов 1

Лист Б-5 ГОСТ 19903-74
3-III-Ст3 ГОСТ 14637-79

ЦНИИЭП торгово-бытовых зданий и туристских комплексов г. Москва

18101 131

Формат А1

Серия 1.235.3-1 Выпуск 1

Инв.№ подл. | Подп. и дата | Взам. инв.№ | Инв.№ дубл. | Подп. и дата

Инв.№подл. | Подп. и дата | Взам.инв.№ | Инв.№ дубл. | Подп. и дата

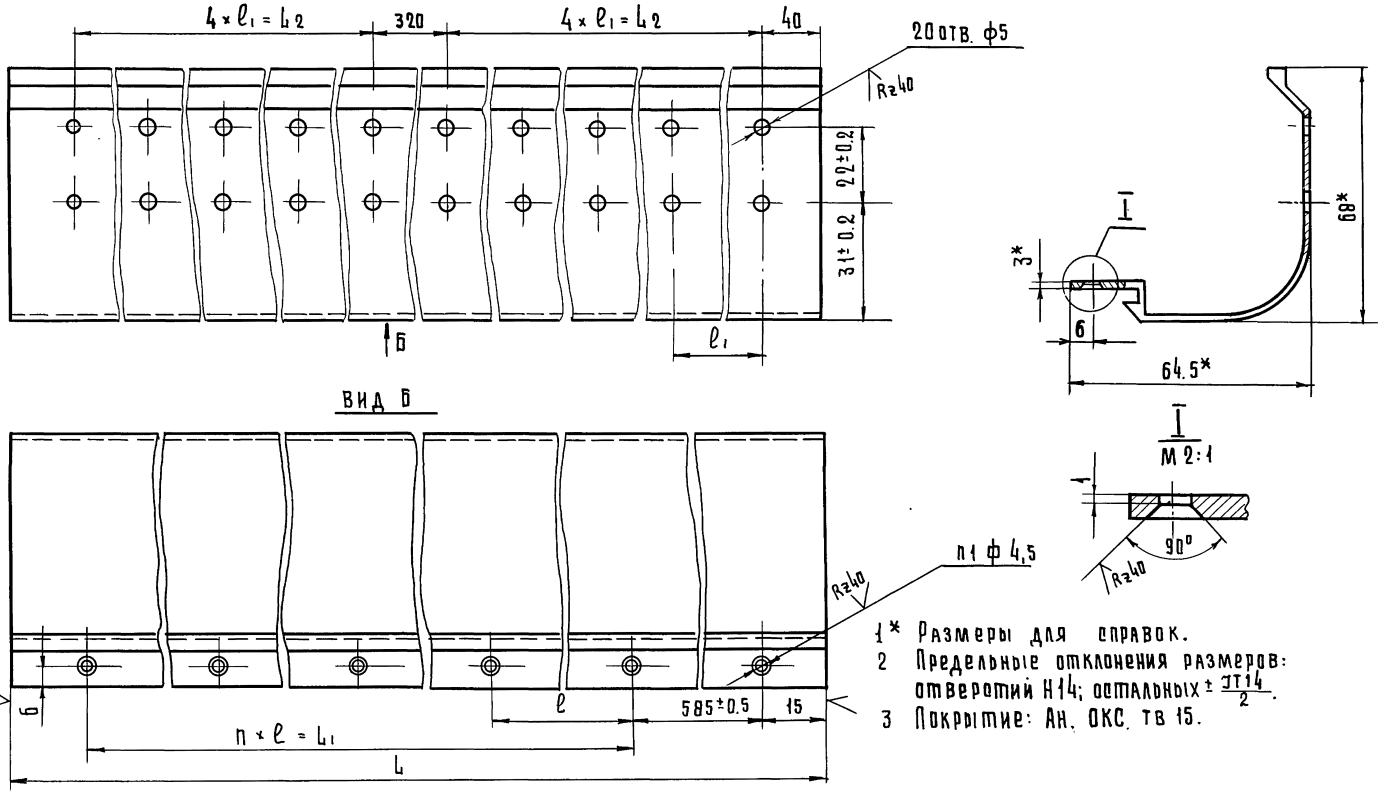

1* Размеры для справок.

2 Предельные отклонения размеров: отверстий H14; остальных $\pm \frac{IT14}{2}$.

3 Покрытие: Ан. Окс. тв 15.

Обозначение	Размеры, мм					h	h_1	Масса, кг
	L	L_1	l	l_1	L_2			
8204-08.003	3600-1	2400±0.5	800±0.5	400±0.5	1600±0.5	3	6	3,10
8204-08.003-01	4200-1	3000±0.5	750±0.5	450±0.5	1800±0.5	4	7	3,60

Изм.	Лист	№ докум.	Подп.	Дата
Разраб.		Скотникова		
Провер.		Рудник		
Н.контр.		Грибанов		

8204-08.003

Профиль боковой

Лит.	Масса	Масштаб
	см. табл.	1:1

Лист | Листов 1

Профиль СПА-2509
АД31-75 ГОСТ 22233-76

ЦНИИЭП торгово-бытовых зданий и туристских комплексов г. Москва

Копировал Гаврилина

Формат А2

8204-08.004

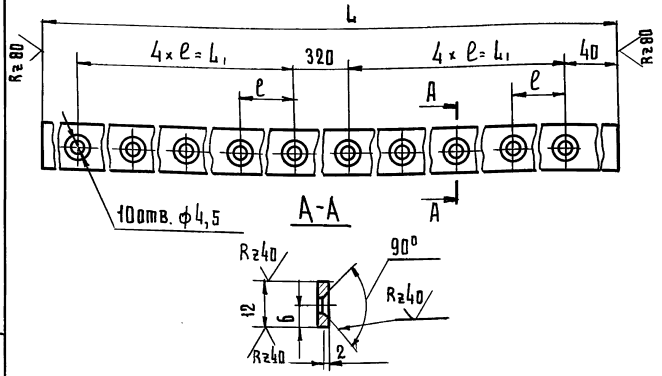

Обозначение	Размеры, мм			Масса кг.
	L	ℓ	L1	
8204-08.004	3600-4	400±0.2	1600±0.2	1.0
8204-08.004-01	4200-4	450±0.2	1800±0.2	1.1

1. Предельные отклонения размеров: отверстий h14; остальных $\pm\frac{IT14}{2}$.
2. Покрытие АЦ. Окс. Тв.15.

Изм.	Лист	N докум.	Подп.	Дата
Разраб.		Окотникова		
Пров.		Рудник		
Н.контр.		Кисин		

8204-08.004

Планка

Лит.	Масса	Масштаб
	см. табл.	1:1
Лист	Листов 1	

Лист А4г 2-3 ГОСТ 21631-76

ЦНИИЭП г. Москва

ЦНИИЭП торгово-бытовых зданий и туристских комплексов

Копировал Гаврилина

Формат 11

8204-08.006

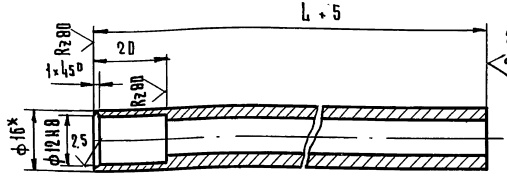

Обозначение	Размер, мм L	Масса, кг.
8204-08.006	2500	2,58
8204-08.006 -01	3100	3,35

1* Размеры для справок.

2 Предельные отклонения размеров $\pm\frac{IT14}{2}$.

Изм.	Лист	N докум.	Подп.	Дата
Разраб.		Окотникова		
Пров.		Рудник		
Н.контр.		Кисин		

8204-08.006

Труба

Лит.	Масса	Масштаб
	см. табл.	1:1
Лист	Листов 1	

Труба 16×3 ГОСТ 8734-75 / Б 10 ГОСТ 8733-74

ЦНИИЭП г. Москва

ЦНИИЭП торгово-бытовых зданий и туристских комплексов

Копировал Гаврилина

Формат 11

18101 133

Серия 1.235.3-1. Выпуск 1

Инв.№ подл. | Подп. и дата | Взам. инв.№ | Инв.№ дубл. | Подпись и дата

8204-08.007

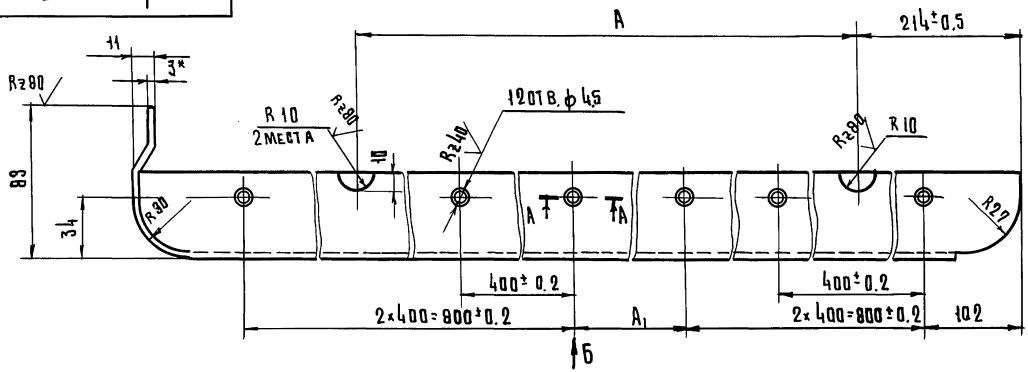

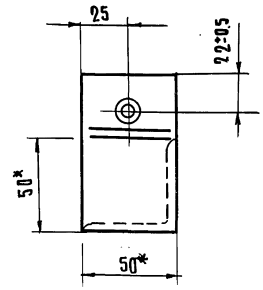

А-А
М 2:1

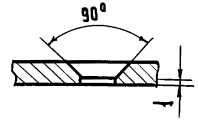

Вид Б

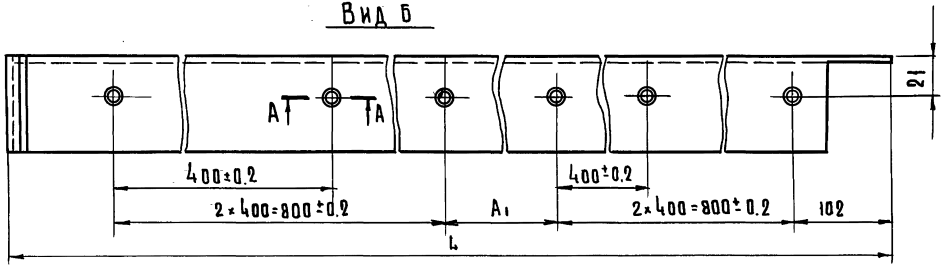

1* Размеры для справок.

2 Предельные отклонения размеров: отверстий H14; остальные $\pm \frac{IT14}{2}$.

3 Покрытие Ан. Окс. тв. 15.

Обозначение	Размеры, мм			Масса, кг.
	L	A	A_1	
8204-08.007	1918-1	1480	100±0.2	1.65
8204-08.007-01	2118-1	1680	300±0.2	1.84

Изм.	Лист	N докум.	Подп.	Дата
Разраб.		Скотникова		
Провер.		Рудник		
Н. контр.		Грибанов		

8204-08.007

Уголок

Лит	Масса	Масштаб
	см. табл.	1:2

Лист 1 Листов 1

Профиль СПА-2106
АД 31-Т5 ГОСТ 22233-76

ЦНИИЭП торгово-бытовых зданий и туристских комплексов г. Москва

Копировал Гаврилина

Формат А2

18101 134

Инв.№ подл. | Подп. и дата | Взам. инв.№ | Инв.№ дубл. | Подп. и дата

Серия 1.235.3-1 Выпуск 1

8204-08.008

Серия 1.235.3-1 Выпуск 1

Инв.№ подл. | Подп. и дата | Взам. инв.№ | Инв.№ дубл. | Подп. и дата

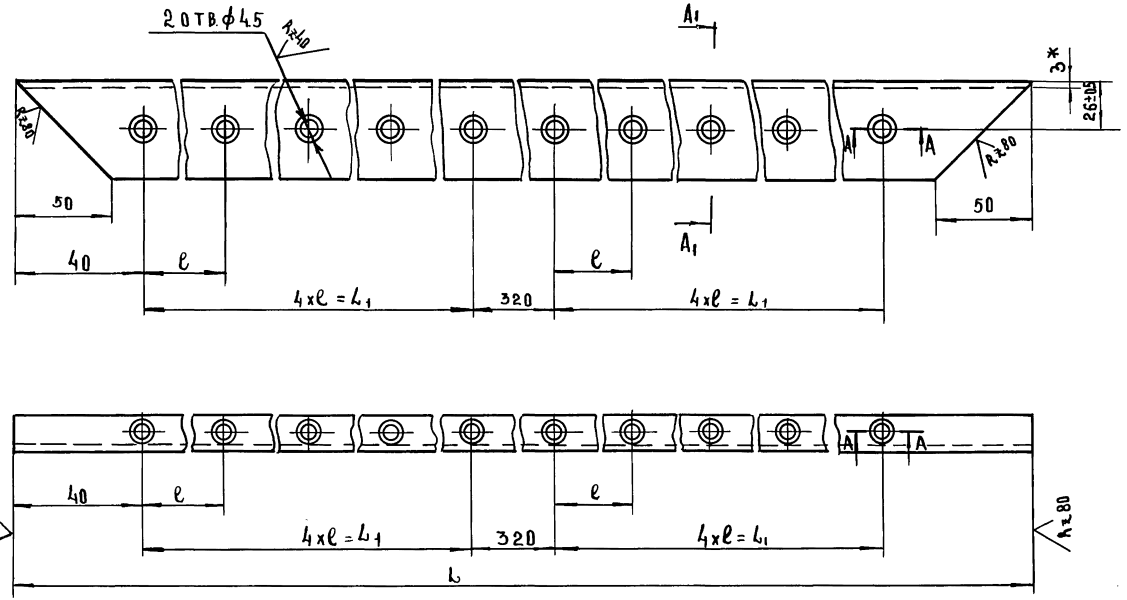

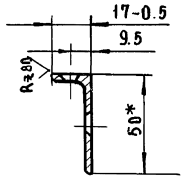

1 *Размеры для справок.
2. Предельные отклонения размеров: отверстий H14, остальные ± JT14/2.
3. Покрытие: Ан окс. тв 15.

Обозначение	Размеры, мм			Масса кг
	L	ℓ	L_1	
8204-08.008	3603-2	400±0.2	1600±02	2.80
8204-07.008-01	4203-2	450±0.2	1800±02	3.27

Изм.	Лист	N докум.	Подп.	Дата
Разраб.		Скотников		
Провер.		Рудник		
Н. контр.		Грибанов		

8204-08.008

Уголок

Лит	Масса	Масштаб
	См. табл.	1:2

Лист | Листов 1

Профиль СПА 2106
АД31-Т5 ГОСТ 22233-76

ЦНИИЭП торгово-бытовых зданий и туристских комплексов г. Москва

18101/135 Формат 12

Выпуск 1

Выпуск 1.235.3-1

Формат	Зона	Поз.	Обозначение	Наименование	Кол.	Примечание
				Документация		
			8204-08.010 СБ	Сборочный чертеж		
				Детали		
11	А3	1	8204-08.009	Кожух	1	
Б.Ч	А3	2	8204-08.011	Пластина	1	
				Лист $\frac{Б-3}{3-Ш}$ · $\frac{ГОСТ\ 19903-74}{СТ.3\ ГОСТ\ 16523-70}$		
				140-1×160-1		
	А2	3	8204-07.012	Распорка	2	
Б.Ч	А5	4	8204-08.012	Уголок	6	
				Уголок $\frac{Б\ 63×40×5\ ГОСТ\ 8510-72}{СТ3\ СП\ ГОСТ\ 535-79}$		
				L=40-1		
	А2	5	8204-07.014	Косынка	4	
Б.Ч	А5	6	8204-08.013	Платик	2	
				Полоса $\frac{16×80\ ГОСТ\ 103-76}{СТ.3\ СП\ ГОСТ\ 535-79}$		
				L=110-1.0		
	А3	7	8204-07.016	Ушко	1	
	А5	8	8204-07.017	Планка	2	
	А6	9	8204-07.018	Втулка	1	
			Переменные данные для исполнения			
				8204-08.010		
				см. СБ		

Инв. № подл. | Подп. и дата | Взам. инв. № | Инв. № дубл. | Подп. и дата

Изм.	Лист	№ докум.	Подп.	Дата
Разраб.	Скотникова			
Пров.	Рудник			
Н.конт.	Грибанов			

8204-08.010

Каркас

Лит	Лист	Листов
	1	3

ЦНИИЭП г. Москва — Торгово-бытовых зданий и туристских комплексов

Формат 11

Формат	Зона	Поз.	Обозначение	Наименование	Кол.	Примечание
				Детали		
	А2	10	8204-08.014	Стойка	1	
	А2	11	8204-08.015	Уголок	1	
	А2	12	8204-08.015-01	Уголок	1	
	А2	13	8204-08.015-02	Уголок	1	
	А4	14	8204-08.016	Обшивка	1	
	А2	15	8204-07.012-01	Распорка	3	
	А2	16	8204-07.022	Стойка	1	
	А2	17	8204-07.023	Ригель	1	
	А2	18	8204-07.024	Ригель	1	
	А2	19	8204-07.025	Поперечина	4	
	А2	20	8204-07.026	Опорный швеллер	1	
				8204-08.010-01		
				см. СБ		
				Детали		
	А2	10	8204-08.014	Стойка	1	
	А2	11	8204-08.015	Уголок	1	
	А2	12	8204-08.015-01	Уголок	1	
	А2	13	8204-08.015-03	Уголок	1	
	А4	14	8204-08.016-01	Обшивка	1	
	А2	15	8204-07.012-02	Распорка	4	
	А2	16	8204-07.022	Стойка	1	
	А2	17	8204-07.023	Ригель	1	
	А2	18	8204-07.024	Ригель	1	
	А2	19	8204-07.025	Поперечина	5	
	А2	20	8204-07.026	Опорный швеллер	1	

Инв. № подл. | Подп. и дата | Взам. инв. № | Инв. № дубл. | Подп. и дата

Изм.	Лист	№ докум.	Подп.	Дата

8204-08.010

Лист 2

Серия 1.235.3-1 Выпуск 1

Формат	Зона	Поз.	Обозначение	Наименование	Кол.	Примечание
				8204-08.010-02		
				см. СБ		
				Детали		
А2		10	8204-08.014	Стойка	1	
А2		11	8204-08.015	Уголок	1	
А2		12	8204-08.015-01	Уголок	1	
А2		13	8204-08.015-03	Уголок	1	
А4		14	8204-08.016-02	Обшивка	1	
А2		15	8204-07.012-01	Распорка	4	
А2		16	8204-07.022	Стойка	1	
А2		17	8204-07.023	Ригель	1	
А2		18	8204-07.024	Ригель	1	
А2		19	8204-07.025	Поперечина	5	
А2		20	8204-07.026	Опорный швеллер	1	

Инв.№ подл. | Подп. и дата | Взам.инв.№ | Инв.№ дубл. | Подп. и дата

Изм	Лист	N докум.	Подп.	Дата

8204-08.010

Лист 3

Копировал Гаврилина

Формат 11

8204-08.009

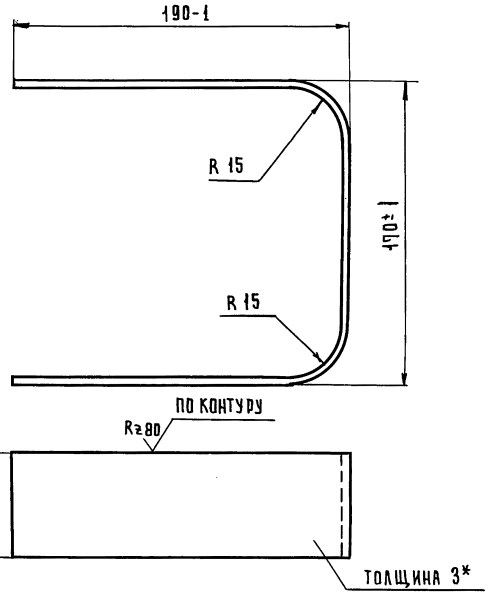

1* Размер для справок.

2 Предельные отклонения размеров $\pm \frac{IT14}{2}$.

Инв.№ подл. | Подп. и дата | Взам.инв.№ | Инв.№ дубл. | Подп. и дата

Изм	Лист	N докум.	Подп.	Дата
Разраб.		Скотникова		
Пров.		Рудник		
Н.контр.		Грибанов		

8204-08.009

Кожух

Лит.	Масса	Масштаб
	0,78	1:2

Лист | Листов 1

Лист Б-3 ГОСТ 19903-74
3-III-ст3 ГОСТ 16523-70

ЦНИИЭП торгово-бытовых зданий и туристских комплексов г. Москва

Копировал Гаврилина

Формат 11

8204-08.010 СБ

Серия 1.235.3-1 Выпуск 1

Инв.N подл. | Подп. и дата | Взам. инв.N | Инв.N дубл. | Подп. и дата

Вид А

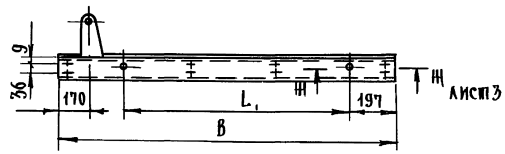

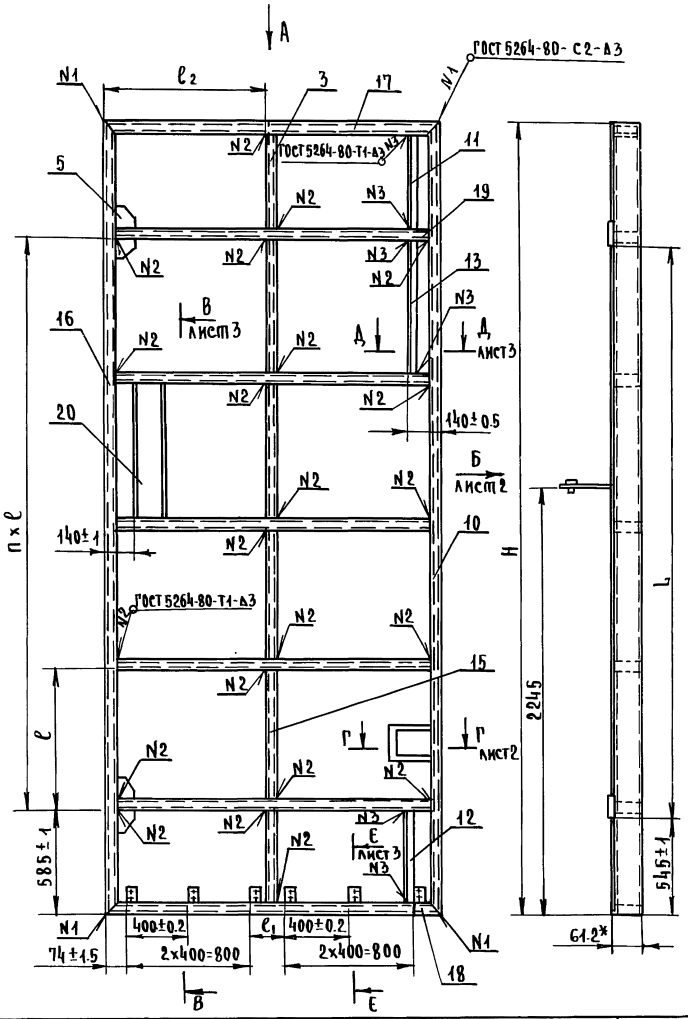

Обозначение	Размеры, мм							П	Масса, кг
	H	B	L	L1	ℓ	ℓ1	ℓ2		
8204-08.010	3600	1885	2400±2	1420±1	800±1	100±0.2	933±1	3	177.9
8204-08.010-01	4200	1885	3000±2	1420±1	750±1	100±0.2	933±1	4	193.7
8204-08.010-02	4200	2085	3000±2	1620±1	750±1	300±0.2	1033±1	4	212.4

1.*Размер для справок

2. Неуказанные предельные отклонения размеров $\pm \frac{IT14}{2}$

3. Сварку производить электродами марки Э-42 ГОСТ 9467-75

4. Покрытие: грунтовать грунтом ГФ-021 ТУ6-10-1692-77 за 2 раза

Изм.	Лист	N докум.	Подп.	Дата
Разраб.		Скотникова		
Пров.		Рудник		
Н.контр.		Рибанов		

8204-08.010 СБ

Каркас сборочный чертеж

Лит.	Масса	Масштаб
	см. табл.	1:20

Лист 1 | Листов 2

ЦНИИЭП торгово-бытовых зданий и туристских комплексов г. Москва

Вид Б лист 1

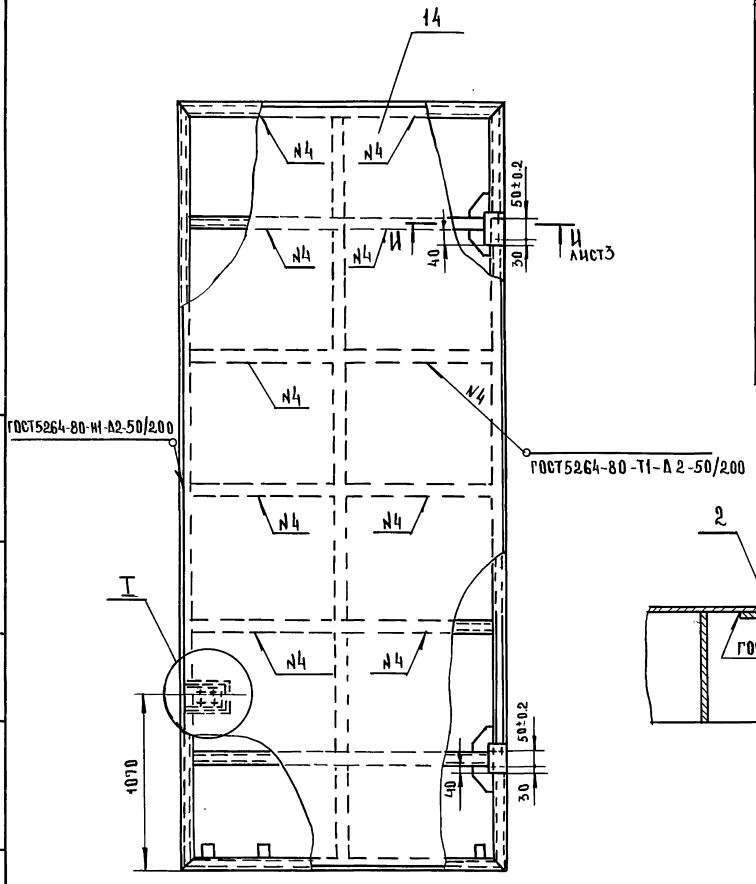

I
М 1:2

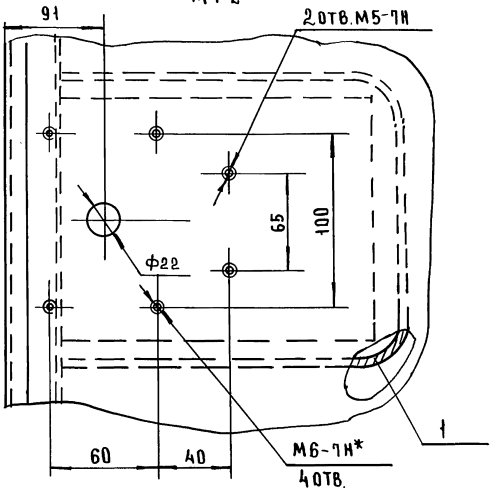

Г - Г лист 1
М 1:2

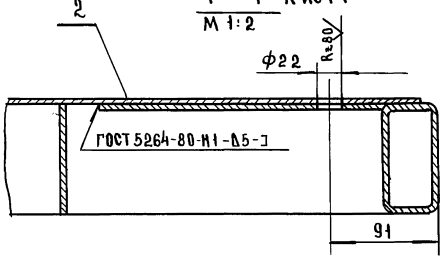

Изм.	Лист	№ докум.	Подп.	Дата	8204-08.010 СБ	Лист 2

8204-08. 010СБ

Серия 1. 235. 3-1 Выпуск 1

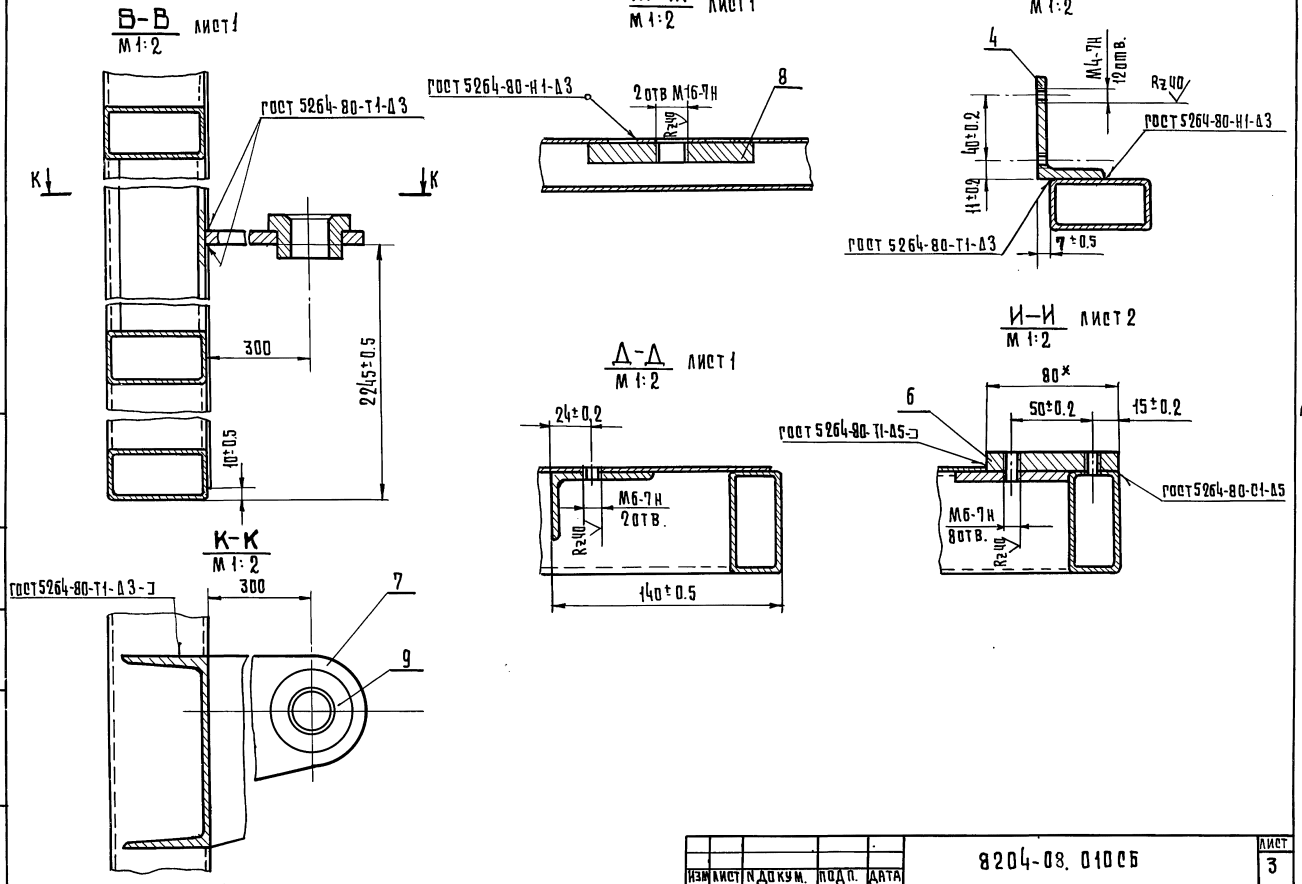

ИЗМ	ЛИСТ	N ДОКУМ.	ПОДП.	ДАТА	8204-08. 010СБ	ЛИСТ 3

КОПИР. Гаврилина 18101 140 ФОРМАТ 12

ИНВ. N ПОДЛ. | ПОДПИСЬ И ДАТА | ВЗАМ. ИНВ. N | ИНВ. N ДУБЛ. | ПОДП. И ДАТА

8204-08.014

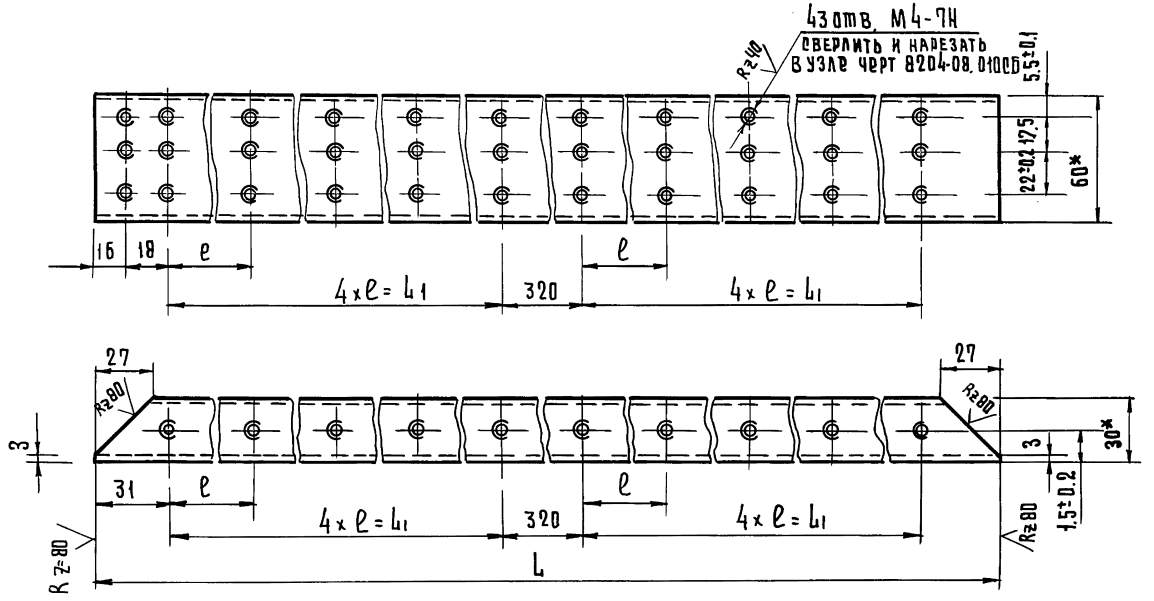

1* Размеры для справок.

2 Предельные отклонения размеров $\pm \frac{IT14}{2}$.

Обозначение	Размеры, мм			Масса, кг.
	L	e	L_1	
8204-08.014	3588-1	400±0.2	1600±0.2	14,18
8204-08.014-01	3988-1	450±0.2	1800±0.2	15,76

Изм.	Лист	№ докум.	Подп.	Дата	8204-08.014			
Разраб.		Скотникова			Стойка	Лит.	Масса	Масштаб
Провер.		Рудник					см. табл.	1:2
Н.контр.		Грибанов				Лист	Листов 1	
					Труба 60×30×3-10 ГОСТ 8645-68	ЦНИИЭП г. Москва	торгово-бытовых зданий и туристских комплексов	

Копировал Гаврилина

Формат 12

18101 141

Инв. № подл. | Подп. и дата | Взам. инв. № | Инв. № дубл. | Подп. и дата

Серия 1.235.3-1 Выпуск 1

8204-08.016

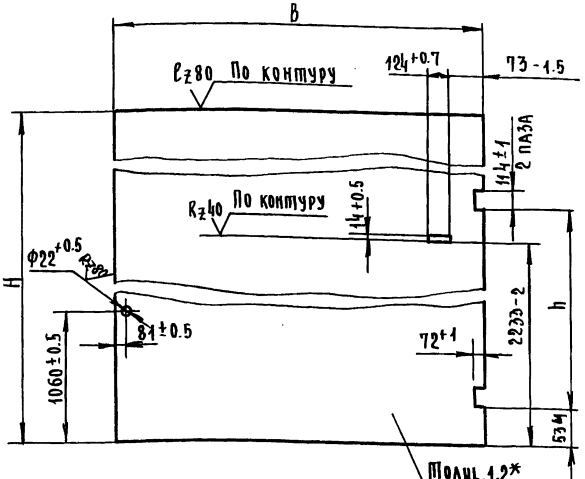

Обозначение	Размеры, мм			Масса
	H	B	h	кг
8204-08.016	3580-5	1865-3	2400±1	63
8204-08.016.01	4180-5	1865-3	3000±1	73
8204-08.016.02	4180-5	2065-3	3000±1	83

1* Размеры для справок

2. Предельные отклонения размеров: отверстий H14, остал. ±JT14/2

Изм.	Лист	N докум.	Подп.	Дата	8204-08.016			
Разраб.	Скотникова				Обшивка	Лит.	Масса	Масштаб
Пров.	Рудник						см. табл.	1:20
Н.контр.	Кисин					Лист	Листов 1	
					Лист 6-1.2 ГОСТ 19903-74 / 3-III-Ст.3 ГОСТ 16523-70	ЦНИИЭП г. Москва	Торговых зданий и туристских комплексов	

Формат А1

8204-08.015

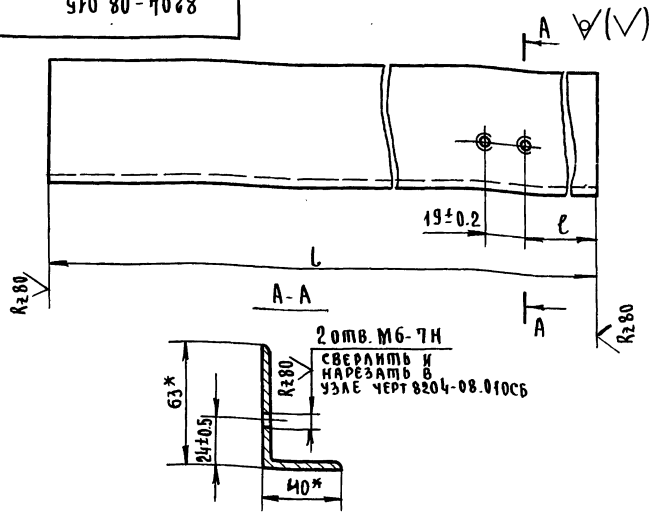

Обозначение	Размеры		Масса, кг
	L	ℓ	
8204-08.015	555±1	498±0.5	2.17
8204-08.015-01	555±1	68±0.5	2.17
8204-08.015-02	770±1	141±0.5	3.01
8204-08.015-03	720±1	91±0.5	2.82

1* Размеры для справки

2. Предельные отклонения размеров ±JT14/2

Изм.	Лист	N докум.	Подп.	Дата	8204-08.015			
Разраб.	Скотникова				Уголок	Лит.	Масса	Масштаб
Пров.	Рудник						см. табл.	1:2
Н.контр.	Кисин					Лист	Листов 1	
					Уголок Б 63×40×5 ГОСТ 8509-72 / Ст3 Сп ГОСТ 535-79	ЦНИИЭП г. Москва	Торговых зданий и туристских комплексов	

Формат А1

Серия 1.235.3-1 Выпуск 1

Инв. N подл. | Подп. и дата | Взам. инв. N | Инв. N дубл. | Подпись и дата

Серия 1.235.3-1 Выпуск 1

Формат	Зона	Поз.	Обозначение	Наименование	Кол.	Примечание
				Документация		
А2			8204-09.000 СБ	Сборочный чертеж		
				Переменные данные для исполнения		
				8204-09.000		
				см. СБ.		
				Детали		
А1		1	8204-09.001	Швеллер	1	
А1		2	8204-09.002	Планка	2	
А1		3	8204-09.003	Уплотнение	1	
				Стандартные изделия		
		4		Винт 4×12.58.015	6	
				ГОСТ 17475-80		
				8204-09.000.01		
				см. СБ		
				Детали		
А1		1	8204-09.001-01	Швеллер	1	
А1		2	8204-09.002-01	Планка	2	
А1		3	8204-09.003-01	Уплотнение	1	
				Стандартные изделия		
		4		Винт М4×12.58.015	6	
				ГОСТ 17475-80		
				8204-09.000.02		
				см. СБ		
				Детали		
А1		1	8204-09.001-02	Швеллер	1	
А1		2	8204-09.002-02	Планка	2	
А1		3	8204-09.003-02	Уплотнение	1	

Инв.№ подл. | Подп. и дата | Взам. инв.№ | Инв.№ дубл. | Подп. и дата

Изм.	Лист	N докум.	Подп.	Дата
Разраб.		Скатников		
Пров.		Родкин		
Н.контр.		Жесин		

8204-09.000

Уплотнение

Лит.	Лист	Листов
	1	2

ЦНИИЭП торгово-культурных зданий и туристских комплексов г. Москва

Копир. Формат А1

Формат	Зона	Поз.	Обозначение	Наименование	Кол.	Примечание
				Стандартные изделия		
		4		Винт М4×12.58.019	18	
				ГОСТ 17475-80		
				8204-09.000.03		
				см. СБ		
				Детали		
А1		1	8204-09.001-03	Швеллер	1	
А1		2	8204-09.002-03	Планка	2	
А1		3	8204-09.003-03	Уплотнение	1	
				Стандартные изделия		
		4		Винт М4×12.58.019	22	
				ГОСТ 17475-80		
				8204-09.000.04		
				см. СБ.		
				Детали		
А1		1	8204-09.001-04	Швеллер	1	
А1		2	8204-09.002-04	Планка	2	
А1		3	8204-09.003-04	Уплотнение	1	
				Стандартные изделия		
		4		Винт М4×12.58.019	22	
				ГОСТ 17475-80		
				8204-09.000.05		
				см. СБ.		
				Детали		
А1		1	8204-09.001-05	Швеллер	1	
А1		2	8204-09.002-05	Планка	2	
А1		3	8204-09.003-05	Уплотнение	1	
				Стандартные изделия		
		4		Винт М4×12.58.019	22	
				ГОСТ 17475-80		

Инв.№ подл. | Подп. и дата | Взам. инв.№ | Инв.№ дубл. | Подп. и дата

Изм.	Лист	N докум.	Подп.	Дата

8204-09.000

Лист 2

Копир. 18101 143 Формат А1

8204-09.000СБ

Инв.№ подл. | Подп. и дата | Взам.инв.№ | Инв.№ дубл. | Подп. и дата

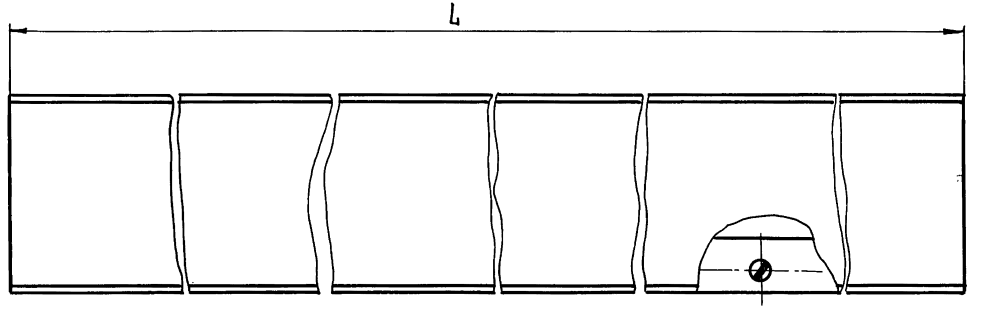

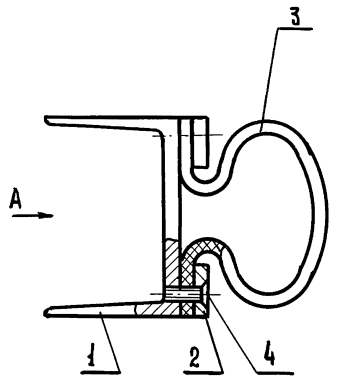

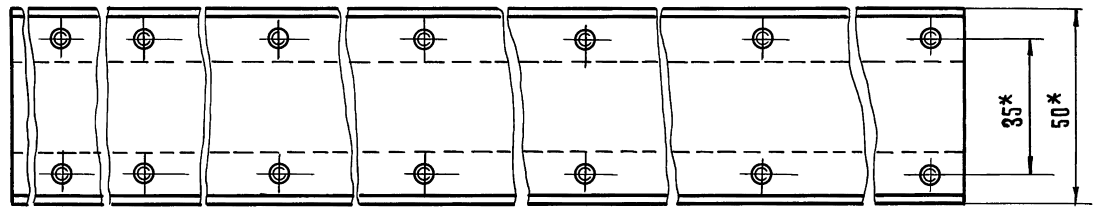

Обозначение	L, мм	Масса, кг.
8204-09.000	395-3	2.45
8204-09.000-01	590-3	4.00
8204-09.000-02	2164-3	13.20
8204-09.000-03	2764-3	16.60
8204-09.000-04	3860-3	23.20
8204-09.000-05	4260-3	25.60

* Размеры для справок

Изм.	Лист	№ докум.	Подп.	Дата	8204-09.000СБ		
Разраб.		Скотникова			Уплотнение Сборочный чертеж	Лит.	Масса	Масштаб
Провер.		Рудник					см. табл.	1:1
Н.контр.		Кисин				Лист	Листов 1	
						ЦНИИЭП г. Москва	торгово-бытовых зданий туристских комплексов	

Копировал Гаврилина

Формат 12

8204-09.001

Серия 1.235.3-1 Выпуск 1

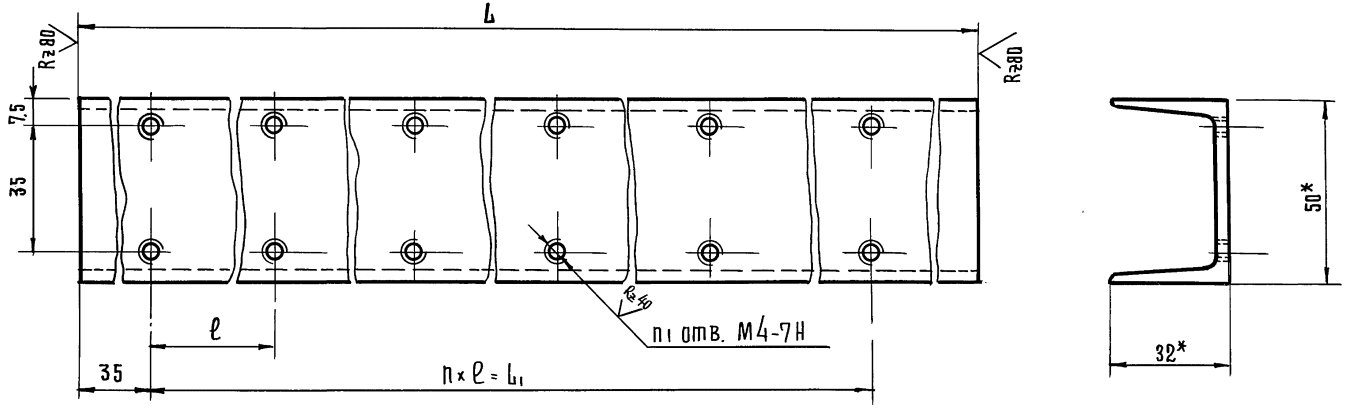

Обозначение	Размеры, мм			n	n_1	Масса, кг
	L	L_1	ℓ			
8204-09.001	395	300	150	2	6	1.92
8204-09.001-01	570	500	250	2	6	2.76
8204-09.001-02	2164	2100	260	8	18	10.47
8204-09.001-03	2764	2700	270	10	22	13.58
8204-09.001-04	3860	3800	380	10	22	18.68
8204-09.001-05	4260	4200	420	10	22	20.62

1* Размеры для справок.

2 Предельные отклонения размеров $\pm \frac{IT14}{2}$.

				8204-09.001	
Изм.	Лист	№ докум.	Подп.	Дата	
Разраб.		Скотникова			Планка
Провер.		Рудник			
Н.контр.		Кисин			
					Швеллер 5 ГОСТ 8240-72 / Ст3 сп ГОСТ 535-79

Лит.	Масса	Масштаб
	см. табл.	1:1
Лист	Листов 1	

ЦНИИЭП торгово-бытовых зданий и туристских комплексов г. Москва

Копировал Гаврилина

18101 145

Формат 12

Инв.№ подл. | Подп. и дата | Взам.инв.№ | Инв.№ дубл. | Подп. и дата

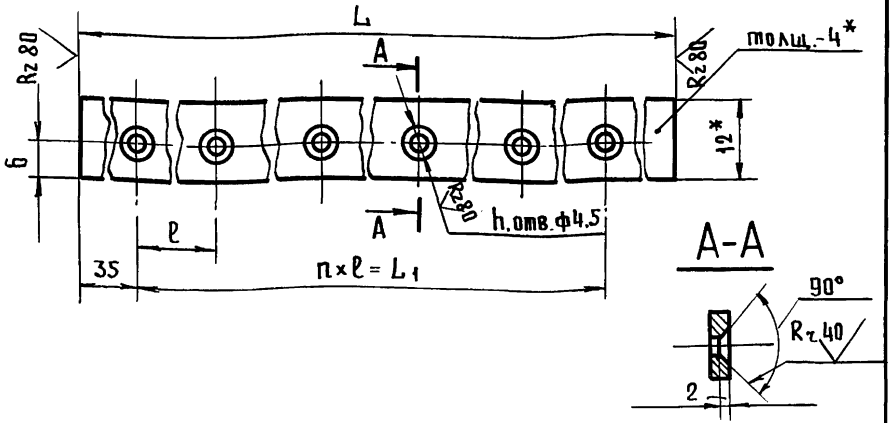

Обозначение	Размеры, мм			h	n_1	Масса, кг
	L	L_1	ℓ			
8204-09.002	395	300	150	2	3	0.15
8204-09.002-01	570	500	250	2	3	0.22
8204-09.002-02	2164	520	260	8	9	0.82
8204-09.002-03	2764	340	270	10	11	1.05
8204-09.002-04	3860	760	380	10	11	1.46
8204-09.002-05	4260	840	420	10	11	1.60

1. *Размеры для справок.
2. Предельные отклонения размеров: отверстий H14; остальных $\pm \frac{IT14}{2}$.

Изм	Лист	№ докум.	Подп.	Дата
Разраб.		Скотникова	"	
		ИК	"	
Н.контр.		Кисин	"	

8204-09.002

Планка

Лит.	Масса	Масшт.
	см. табл.	1:1
Лист	Листов 1	

Полоса 12×4 ГОСТ 103-76 / ст.3 сп ГОСТ 535-79

ЦНИИЭП торгово-бытовых зданий и туристских комплексов г. Москва

Пров. 11.6.81 Коп.

Подп. и дата | Взам. инв.№ | Инв.№ дубл. | Подпись и дата | Серия 1.235.3-1 Выпуск 1
Инв.№ подл.

gost.e-ecolog.ru

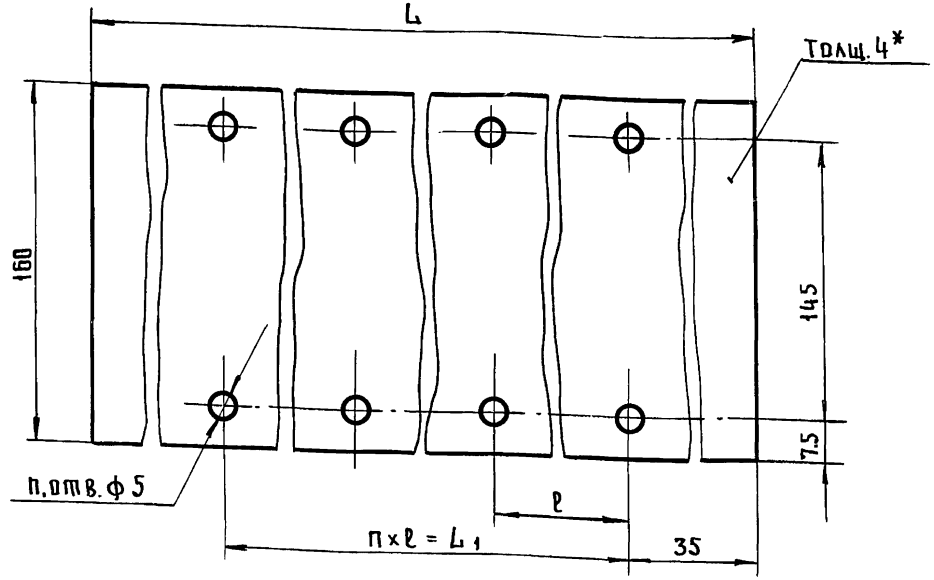

Обозначение	Размеры, мм			n	n_1	Масса, кг
	L	L_1	ℓ			
8204-09.003	395	300	150	2	6	0.31
8204-09.003-01	570	500	250	2	6	0.45
8204-09.003-02	2164	520	260	8	18	1.70
8204-09.003-03	2764	340	270	10	22	2.18
8204-09.003-04	3860	760	380	10	22	3.05
8204-09.003-05	4280	840	420	10	22	3.36

* Размер для справок.

Изм	Лист	№ докум.	Подп.	Дата
Разраб.		Скотникова	"	
Пров.		Рудник	"	
Н.контр.		Кисин	"	

8204-09.003

Уплотнение

Лит.	Масса	Масшт.
	см. табл.	1:1
Лист	Листов 1	

Пластина I-ТКМЦ-С-1-4 ГОСТ 7338-77

ЦНИИЭП торгово-бытовых зданий и туристских комплексов г. Москва

Подп. и дата | Взам. инв.№ | Инв.№ дубл. | Подп. и дата
Инв.№ подл.