ТИПОВЫЕ КОНСТРУКЦИИ, ИЗДЕЛИЯ И УЗЛЫ ЗДАНИЙ И СООРУЖЕНИЙ

Серия 1.435.5-31

ВОРОТА ДЕРЕВЯННЫЕ РАСПАШНЫЕ ДЛЯ ПРОИЗВОДСТВЕННЫХ ЗДАНИЙ И СООРУЖЕНИЙ

Выпуск 4

Изделия комплектующие

Рабочие чертежи

24445-04

gost.e-ecolog.ru

1.435.5-31 в4

ЦЕНТРАЛЬНЫЙ ИНСТИТУТ ТИПОВОГО ПРОЕКТИРОВАНИЯ
ГОССТРОЯ СССР

Москва. А-445. Смольная ул 22

Сдано в печать IX 1990 года

Заказ № 8796 Тираж 5240 экз

ТИПОВЫЕ КОНСТРУКЦИИ, ИЗДЕЛИЯ И УЗЛЫ ЗДАНИЙ И СООРУЖЕНИЙ

Серия 1.435.5-3i

ВОРОТА ДЕРЕВЯННЫЕ РАСПАШНЫЕ ДЛЯ ПРОИЗВОДСТВЕННЫХ ЗДАНИЙ И СООРУЖЕНИЙ

Выпуск 4

Изделия комплектующие

Рабочие чертежи

РАЗРАБОТАНЫ
ЦНИИПРОМЗДАНИЙ

Зам. директора института — С.М.Гликин

Зав.отделом стен и перегородок — Г.М.Смилянский

Главный инженер проекта — В.И.Глебочкин

УТВЕРЖДЕНЫ
Главным управлением
проектирования Госстроя СССР
письмо от 01.03.90 №5/5-205

Введены в действие
ЦНИИПРОМЗДАНИЙ
Приказ от 16.03.90 №46

© ЦИТП ГосстрояСССР, 1990

Обозначение	Наименование	Стр.
1.435.5-31.4-01.00.00	Стойка	4
1.435.5-31.4-01.00.01	Планка	5
1.435.5-31.4-01.00.00СБ	Стойка. Сборочный чертеж	6
1.435.5-31.4-01.01.00	Полупетля	8
1.435.5-31.4-01.01.00СБ	Полупетля. Сборочный чертеж	8
1.435.5-31.4-01.01.01	Ось	9
1.435.5-31.4-01.00.02	Опора	9
1.435.5-31.4-01.00.03	Прижим	10
1.435.5-31.4-02.00.00	Ригель	11
1.435.5-31.4-02.00.01	Крышка	12
1.435.5-31.4-02.00.00СБ	Ригель. Сборочный чертеж	13
1.435.5-31.4-02.00.02	Прижим	15
1.435.5-31.4-03.00.00	Шпингалет	16
1.435.5-31.4-03.00.01	Ручка	16
1.435.5-31.4-03.00.00СБ	Шпингалет. Сборочный чертеж	17
1.435.5-31.4-03.00.02	Скоба	18
1.435.5-31.4-03.00.03	Пружина	19
1.435.5-31.4-03.00.04	Палец	19
1.435.5-31.4-04.00.00	Упор нижний	20
1.435.5-31.4-05.00.00	Упор верхний	20
1.435.5-31.4-04.00.00СБ	Упор нижний Сборочный чертеж	21
1.435.5-31.4-05.00.00СБ	Упор верхний Сборочный чертеж	22
1.435.5-31.4-06.00.00	Механизм запорный	23
1.435.5-31.4-06.00.00СБ	Механизм запорный Сборочный чертеж	26
1.435.5-31.4-06.00.01	Ось	29
1.435.5-31.4-06.01.00	Прижим верхний	29
1.435.5-31.4-06.01.00СБ	Прижим верхний Сборочный чертеж	30
1.435.5-31.4-06.02.00	Опора верхняя	31
1.435.5-31.4-06.03.00	Тяга	31
1.435.5-31.4-06.02.00СБ	Опора верхняя Сборочный чертеж	32
1.435.5-31.4-06.03.00СБ	Тяга. Сборочный чертеж	33
1.435.5-31.4-06.04.00	Опора нижняя	34
1.435.5-31.4-06.05.00	Прижим нижний	34
1.435.5-31.4-06.04.00СБ	Опора нижняя Сборочный чертеж	35
1.435.5-31.4-06.05.00СБ	Прижим нижний Сборочный чертеж	36
1.435.5-31.4-06.06.00	Ручка	37
1.435.5-31.4-06.07.00	Опора	37
1.435.5-31.4-06.06.00СБ	Ручка. Сборочный чертеж	38
1.435.5-31.4-06.07.00СБ	Опора. Сборочный чертеж	39
1.435.5-31.4-06.07.01	Фланец	40

ГИП	Глебочкин		
Н.контр	Царева		
Зав.гр	Лукашевич		
Вед.инж	Стирягин		

1.435.5-31.4

Содержание

Стадия	Лист	Листов
Р	1	2

ЦИПРОМЗДАНИЙ

Инв. № подл. | Подпись и дата | Взам. инв. №

Обозначение	Наименование	Стр.
1.435.5 – 31.4 – 06.08.00	Рычаг	40
1.435.5 – 31.4. – 06.08.00СБ	Рычаг. Сборочный чертеж	41
1.435.5 – 31.4 – 06.08.01	Палец	41
1.435.5 – 31.4 – 06.08.02	Планка	42
1.435.5 – 31.4 – 06.00.02	Ось	42
1.435.5 – 31.4 – 06.00.03	Ось	43
1.435.5 – 31.4 – 06.00.04	Ось	43
1.435.5 – 31.4 – 06.00.05	Серега	44
1.435.5 – 31.4 – 01.00.00	Полупетля верхняя	44
1.435.5 – 31.4 – 01.00.00СБ	Полупетля верхняя. Сборочный чертеж	45
1.435.5 – 31.4 – 01.00.01	Втулка	46
1.435.5 – 31.4 – 08.00.00	Полупетля верхняя	46
1.435.5 – 31.4 – 08.00.00СБ	Полупетля верхняя. Сборочный чертеж	47
1.435.5 – 31.4 – 08.00.01	Кронштейн	48
1.435.5 – 31.4 – 08.00.02	Ось	48
1.435.5 – 31.4 – 09.00.00	Устройство запорное	49
1.435.5 – 31.4 – 09.01.00СБ	Устройство запорное. Сборочный чертеж	50
1.435.5 – 31.4 – 09.01.00	Ручка	51
1.435.5 – 31.4 – 09.01.00СБ	Ручка. Сборочный чертеж	52
1.435.5 – 31.4 – 09.01.01	Рычаг	53
1.435.5 – 31.4 – 09.01.02	Планка	53
1.435.5 – 31.4 – 09.02.00	Накладка	54
1.435.5 – 31.4 – 09.02.00СБ	Накладка. Сборочный чертеж	54
1.435.5 – 31.4 – 09.02.01	Планка	55
1.435.5 – 31.4 – 09.02.02	Втулка	55
1.435.5 – 31.4 – 09.03.00	Накладка	56
1.435.5 – 31.4 – 09.03.00СБ	Накладка. Сборочный чертеж	56
1.435.5 – 31.4 – 09.00.01	Пружина	57
1.435.5 – 31.4 – 09.00.02	Щеколда	57
1.435.5 – 31.4 – 10.00.00	Полупетля	58
1.435.5 – 31.4 – 10.00.01	Втулка	58
1.435.5 – 31.4. – 10.00.00СБ	Полупетля. Сборочный чертеж	59
1.435.5 – 31.4 – 00.00.01	Упор	60
1.435.5 – 31.4 – 00.00.02	Планка	60
1.435.5 – 31.4 – 00.00.03	Лист защитный	61
1.435.5 – 31.4 – 00.00.04	Лист защитный	62
1.435.5 – 31.4 – 00.00.05	Косынка	63
1.435.5 – 31.4 – 00.00.06	Косынка	63
1.435.5 – 31.4 – 00.00.07	Планка	64
1.435.5 – 31.4 – 00.00.08	Накладка	65

Инв. № подл. | Подпись и дата | Взам. инв. №

Инв. № подл.	Подпись и дата	Взам. инв. №

Формат	Зона	Поз.	Обозначение	Наименование	Кол. на исполн. 1.435.5-31.4-01.00.00-										Примеч.
					–	01	02	03	04	05					
				Документация											
А3			1.435.5-31.4-01.00.00 СБ	Сборочный чертеж	X	X	X	X	X	X					
				Сборочные единицы											
А4		1	1.435.5-31.4-01.01.00	Полупетля	1	1	1	1	1	1					
		2	1.435.5-31.4-01.01.00-01	Полупетля	2	2	2	2	2	2					
				Детали											
А4		3	1.435.5-31.4-01.00.01	Планка	1	1	1	1	1	1					
А4		4	1.435.5-31.4-01.00.02	Опора	1	1	1	1	1	1					
А3		5	1.435.5-31.4-01.00.03	Прижим	1			1							

			1.435.5-31.4-01.00.00	
ГИП	Глебочкин	[signature]	Стойка	Стадия: Р; Лист: 1; Листов: 3
Н.контр.	Царева	[signature]		
Зав. гр.	Лукашевич	[signature]		Цниипромзданий
Вед. инж.	Смирягин	[signature]		

Копировал Стрельцова

Формат А4

Инв. № подл.	Подпись и дата	Взам. инв. №

Формат	Зона	Поз.	Обозначение	Наименование	Кол. на исполн. 1.435.5-31.4-01.00.00-										Примеч.
					–	01	02	03	04	05					
		5	1.435.5-31.4-01.00.03-01	Прижим		1			1						
			-02	Прижим			1			1					
				Труба											
				Профиль 100×100×4 ГОСТ 25577-83 / ВСт3пс2 ГОСТ 11474-76											
54		6	1.435.5-31.4-01.00.04	L=3142 h14; Кг80	1			1							36,13кг
			-01	L=2842 h14; Кг80		1			1						32,68кг
			-02	L=2542 h14; Кг80			1			1					29,23кг
				Прокладка											
				Пленка полиэтиленовая											
				Мс.1 сорт ГОСТ 10354-82											
54		7	1.435.5-31.4-01.00.05	(0,4×95×3000) h14	1			1							0,1кг
			-01	(0,4×95×2700) h14		1			1						0,09кг
			-02	(0,4×95×2400) h14			1			1					0,08кг

1.435.5-31.4-01.00.00	Лист 2

Копировал Стрельцова

Формат А4

24445-04 5

4

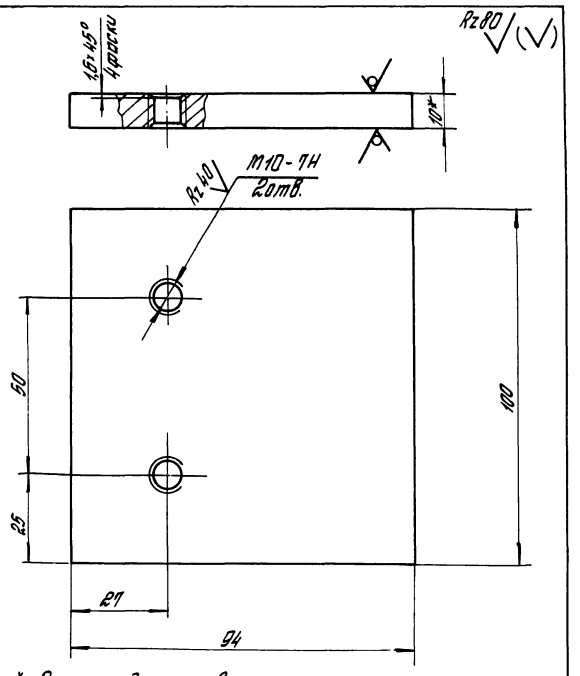

1.* Размер для справок.
2. Предельные отклонения размеров:
h14; $\pm \frac{\text{УТ14}}{2}$

Инв. № подл.	Подпись и дата	Взам. инв. №

Формат	Зона	Поз.	Обозначение	Наименование	Кол. на исполн. 1.435.5-31.4-01.00.00-						Примеч.
					-	01	02	03	04	05	
				Стандартные изделия							
		8		Винт 6×1,75×25.58.01.30							
				ГОСТ 10621-80	12	11	10	12	11	10	
		9		Шайба 6.01.01.30							
				ГОСТ 6958-78	12	11	10	12	11	10	

1.435.5-31.4-01.00.00

Лист 3

Копировал Стремянова

Формат А4

Инв. № подл.	Подпись и дата	Взам. инв. №

				1.435.5-31.4-01.00.01			
				Планка	Стадия	Масса	Масштаб
					Р	0,73	1:1
					Лист	Листов 1	
ГИП	Глебочкин			Лист 6-ПН-10 ГОСТ 19903-74 / 8 Ст3пс2 ГОСТ 14637-79	ЦНИИПРОМЗДАНИЙ		
Н.контр.	Царева						
Зав. гр.	Лукашевич						
Вед. инж.	Стирягин						

24445-04 6

Копировал Стремянова

Рис. 1

Рис. 2

Остальное — см. рис. 1

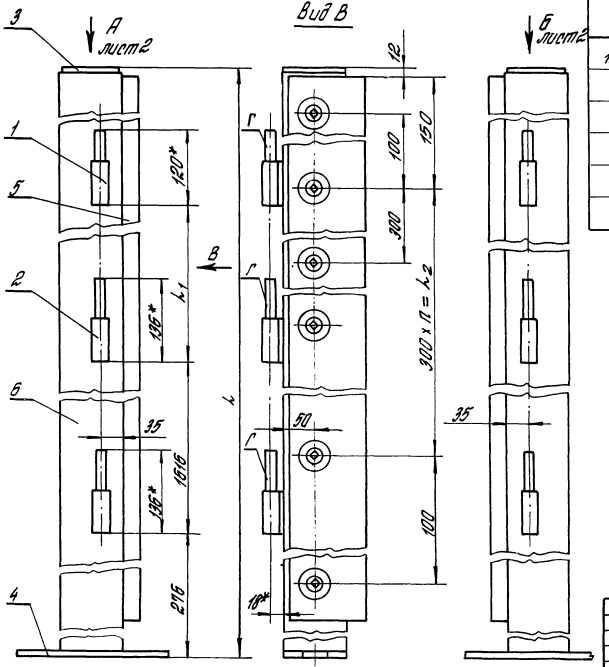

Обозначение	Рис.	L, мм	L1, мм	n	n1	L2, мм	Масса кг
1.435.5-31.4-01.00.00	1	3162	922	9	12	2700	46,1
-01		2862	622	8	11	2400	42,2
-02		2562	322	7	10	2100	38,2
-03	2	3162	922	9	12	2700	46,1
-04		2862	622	8	11	2400	42,2
-05		2562	322	7	10	2100	38,2

1. * Размеры для справок.
2. Обозначение сварного шва относится ко всем подобным свариваемым элементам.
3. Допуск соосности полупетель поз 1 и 2. относительно их общей оси ± 0,4 мм.
4. Неуказанные предельные отклонения размеров: h14; ± $\frac{УТ14}{2}$.
5. Покрытие: Эмаль ПФ-115 по ГОСТ 6465-76, V. 6/1 кроме поверхностей Г.

ГИП	Глебочкин		
Н.контр	Царева		
Зав. гр.	Лукашевич		
Вед.инж	Стирягин		

1.435.5-31.4-01.00.00 СБ

Стойка

Сборочный чертеж

Стадия	Масса	Масштаб
Р	ст. табл	—

Лист 1 | Листов 2

ЦНИИПРОМЗДАНИЙ

Инв. № подл. | Подпись и дата | Взам. инв. №

24445-04 7

Формат А3

Вид А лист 1
М 1:2

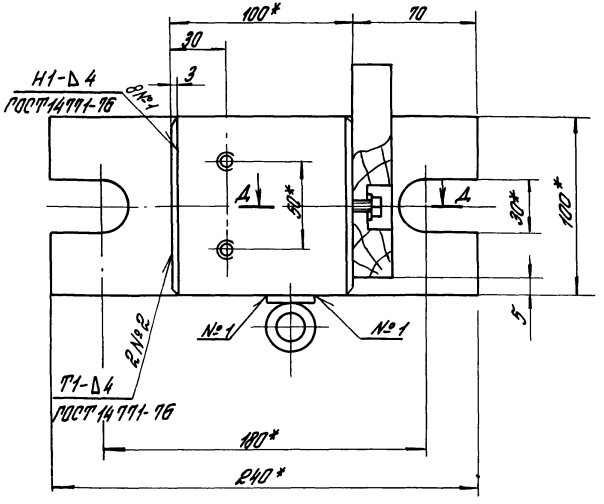

Вид Б лист 1
М 1:2

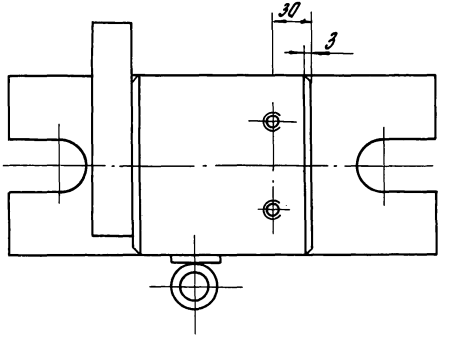

Д–Д
М 1:1

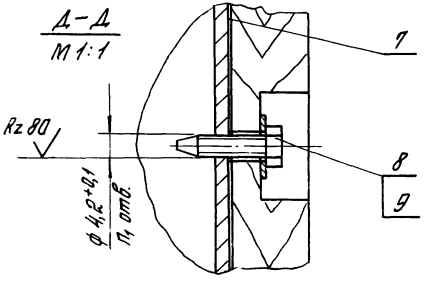

Инв. № подл. | Подпись и дата | Взам. инв. №

Обозначение	Наименование	Кол. на испол. 1.435.5-31.4-01.01.00	Примеч.
		— 01	
	Документация		
1.435.5-31.4-01.01.00 СБ	Сборочный чертеж		
	Детали		
1.435.5-31.4-01.01.01	Ось	1	
-01	Ось	1	
1.435.5-31.4-01.01.02	Пластик		
	Лист Б-ПН-4 ГОСТ 19903-74 / Ст3пс2 ГОСТ 14637-79 / (20×100) Н 14; Кг 1,09	1	0,86кг

				1.435.5-31.4-01.01.00		Лит.	Масса	Масштаб
				Полуплеть		Р		—
						Лист	Листов 1	
ГИП	Корчагин				ЦНИИпромздания			
Н.контр.	Царева							
Зав.гр.	Лукашев							
Вед.инж.	Ипатьев							
Копировал Стрельцова					Формат А4			

Инв.№ подл. | Подпись и дата | Взам.инв.№

Подпись и дата

Инв.№ дубл.

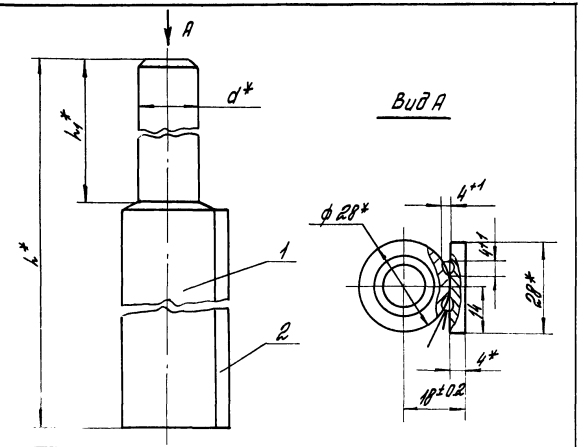

Обозначение	l, мм	l1, мм	d, мм	Масса, кг
1.435.5-31.4-01.01.00	120	40	17	0,50
-01	136	64	18 d11	0,55

1. * Размеры для справок
2. Сварка ручная электродуговая. Сварные швы выполнять в среде углекислого газа

				1.435.5-31.4-01.01.00 СБ			
				Полуплеть сборочный чертеж	Стадия	Масса	Масштаб
					Р	ст. тобы	—
					Лист	Листов 1	
ГИП	Корчагин				ЦНИИпромздания		
Н.контр.	Царева						
Зав.гр.	Лукашев						
Вед.инж.	Ипатьев						

Копировал Стрельцова

Формат А4

Rz 80 √(√)

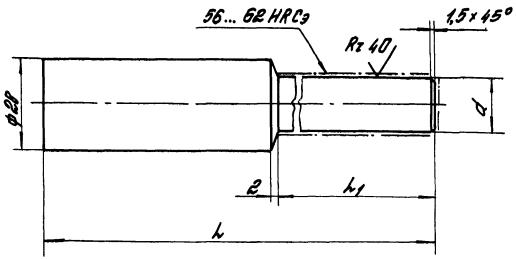

Обозначение	L, мм	L_1, мм	d, мм	Масса, кг
1.435.5-31.4-01.01.01	120	48	17	0,43
-01	136	64	18 d11	0,48

1. Неуказанные предельные отклонения размеров: h14, $\pm \frac{IT14}{2}$.
2. Цементировать h 0,8... 1,2 мм.

ГИП	Глебочкин		1.435.5-31.4-01.01.01			
Н.контр.	Царева		Ось	Стадия	Масса	Масштаб
Зав.гр.	Лукашевич			Р	см. табл.	—
Вед.инж.	Стирягин			Лист	Листов 1	
			Круг В30 ГОСТ 2590-88 / 20 ГОСТ 1050-74	ЦНИИПРОМЗДАНИЙ		

Инв. № подл. | Подпись и дата | Взам. инв. №

Rz 80 √(√)

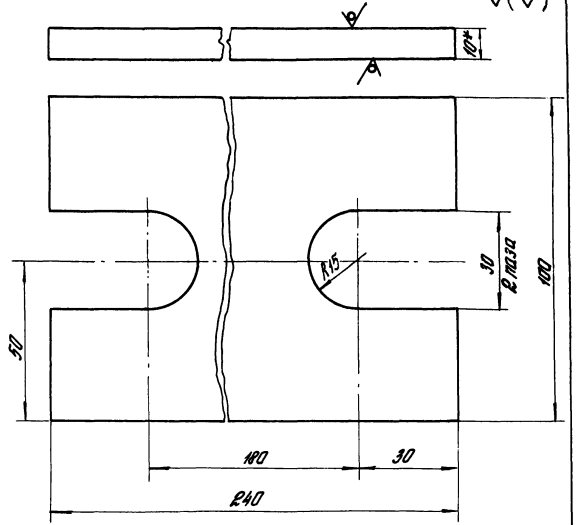

1. * Размер для справок.
2. Предельные отклонения размеров: H14; h 14; $\pm \frac{IT14}{2}$

ГИП	Глебочкин		1.435.5-31.4-01.00.02			
Н.контр.	Царева		Опора	Стадия	Масса	Масштаб
Зав.гр.	Лукашевич			Р	1,7	1:1
Вед.инж.	Стирягин			Лист	Листов 1	
			Лист Б-ПН-10 ГОСТ 19903-74 / ВСт3пс2 ГОСТ 14637-79	ЦНИИПРОМЗДАНИЙ		

Инв. № подл. | Подпись и дата | Взам. инв. №

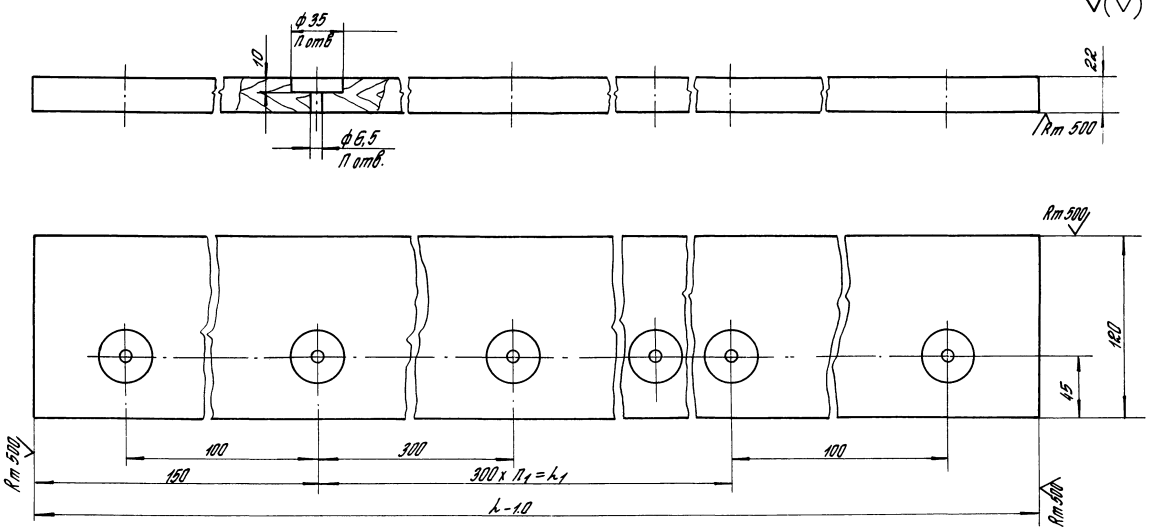

1. Неуказанные предельные отклонения размеров: H14; h14; ± $\frac{IT14}{2}$.
2. Антисептировать кремнефтористым амонием ОСТ 6-08-2-75

Обозначение	L, мм	L_1, мм	П,	$П_1$,	Масса, кг
1.435.5-31.4-01.00.03	3000	2700	12	9	5,4
—01	2700	2400	11	8	4,9
—02	2400	2100	10	7	4,4

ГИП	Гарбочкин		
Н. контр.	Царева		
Зав. гр.	Лукашевич		
Вед. инж.	Стирягин		

1.435.5-31.4-01.00.03

Прижим

Стадия	Масса	Масштаб
Р	ст. табл.	—
Лист	Листов 1	

Пиломатериалы хвойных пород, 3й сорт ГОСТ 8486-86Е

ЦНИИПРОМЗДАНИЙ

Инв. № подл. | Подпись и дата | Взам. инв. №

Копировал Стрельцова

24445-04 11

Формат А3

Инв. № подл.	Подпись и дата	Взам. инв. №

			Обозначение	Наименование	Кол. на исполн. 1.435.5-31.4-02.00.00-										Примеч.
					—	01	02								
				Документация											
А3			1.435.5-31.4-02.00.00.СБ	Сборочный чертеж	X	X	X								
				Детали											
А4		1	1.435.5-31.4-02.00.01	Крышка	2	2	2								
А4		2	1.435.5-31.4-02.00.02	Прижим	1										
			-01	Прижим		1									
			-02	Прижим			1								
				Балка											
				Профиль 100×100×4 ГОСТ 25577-83 / ВСт3пс2 ГОСТ 11474-76											
БУ		3	1.435.5-31.4-02.00.03	L=3244 h14; Rz80	1										37,3кг

ГИП	Глебочкин		1.435.5-31.4-02.00.00
Н.контр.	Царева		Ригель
Зав.гр.	Лукашевич		
Вед.инж.	Стирягин		

Стадия	Лист	Листов
Р	1	3

ЦНИИПРОМЗДАНИЙ

Копировал Стрельцова

Формат А4

Инв. № подл.	Подпись и дата	Взам. инв. №

			Обозначение	Наименование	Кол. на исполн. 1.435.5-31.4-02.00.00-										Примеч.
					—	01	02								
		3	1.435.5-31.4-02.00.03-01	L=2944 h14; Rz80		1									33,9кг
			-02	L=2644 h14; Rz80			1								30,4кг
БУ		4	1.435.5-31.4-02.00.04	Платик											
				Лист Б-ПН-4 ГОСТ 19903-74 / ВСт3пс2 ГОСТ 14637-79											
				(80×36) h14; Rz80	2	2	2								0,09кг
БУ		5	1.435.5-31.4-02.00.05	Платик.											
				Лист Б-ПН-10 ГОСТ 19903-74 / ВСт3пс2 ГОСТ 14637-79											
				(100×100) h14; Rz80	2	2	2								0,79кг
				Прокладка											
				Пленка полиэтиле-											
				новая											
				Мс. 1сорт ГОСТ 10354-82											
БУ		6	1.435.5-31.4-02.00.06	(0,4×95×3044) h14	1										0,11кг
			-01	(0,4×95×2744) h14		1									0,1кг
			-02	(0,4×95×2444) h14			1								0,09кг

24445-04 12

1.435.5-31.4-02.00.00	Лист 2

Копировал Стрельцова

Формат А4

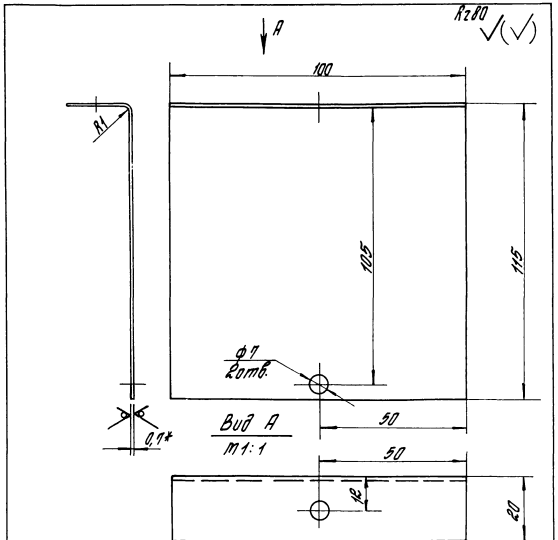

1.* Размер для справок.
2. Неуказанные предельные отклонения размеров: H14; h14; ± IT14/2.

				1.435.5-31.4-02.00.01			
				Крышка	Стадия	Масса	Масштаб
					Р	0,08	М1:1
					Лист	Листов 1	
ГИП	Глебочкин			ОЦ 6-ПН-НО-0,7 ГОСТ 19904-74 / Отв 3кл-ОН-Нр-1 ГОСТ 14918-80	ЦНИИПРОМЗДАНИЙ		
Н. контр.	Царева						
Зав. гр.	Лукашевич						
Вед. инж.	Стрелин						

24445-04 13

Копировал Стрелицова

Формат А4

Изм.	Кол.	Лист	№ док.	Подпись	Дата

Формат	Зона	Поз.	Обозначение	Наименование	Кол. на исполн. 1.435.5-31.4-02.00.00			Примеч.
					—	01	02	
				Стандартные изделия				
		1		Болт М6-6g×12.58.01.30 ГОСТ 7798-70	4	4	4	
		8		Винт 6×1,75×25.58.01.30 ГОСТ 10621-80	10	9	8	
		9		Шайба 6.01.01.30 ГОСТ 6958-78	10	9	8	

1.435.5-31.4-02.00.00

Лист 3

Копировал Стрелицова

Формат А4

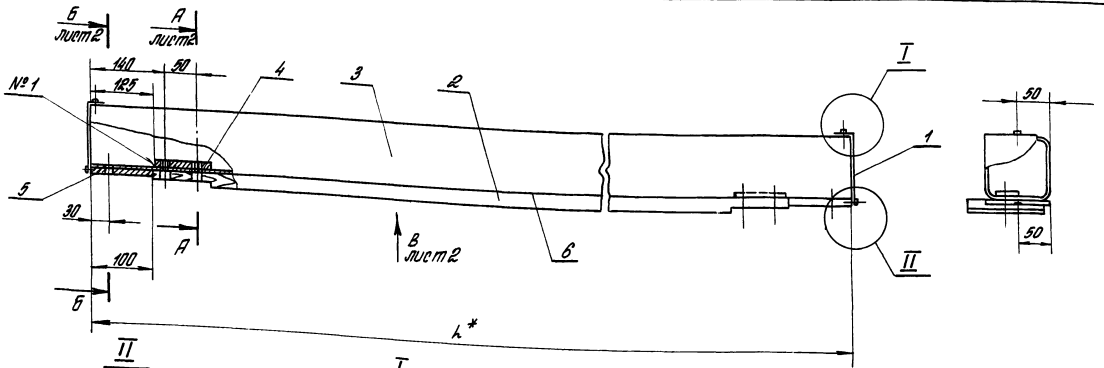

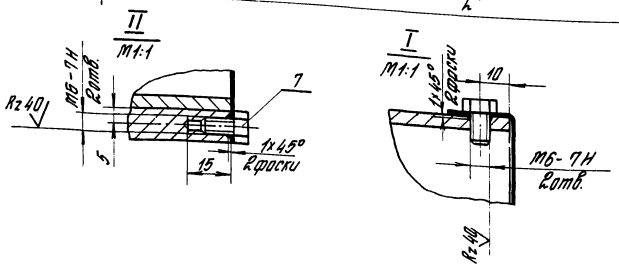

1. *Размеры для справок.
2. Обозначение сварного шва относится ко всем подобным свариваемым элементам.
3. Неуказанные предельные отклонения размеров: H14; h14; $\pm \frac{IT14}{2}$.
4. Покрытие: Эмаль ПФ-115 ГОСТ 6465-76, V. 6/1, кроме отверстий

Обозначение	L, мм	L_1, мм	n,	n_1,	Масса, кг
1.435.5-31.4-02.00.00	3244	2700	10	9	45,3
-01	2944	2400	9	8	41,4
-02	2644	2100	8	7	37,4

ГИП	Гледочкин		
Н.контр.	Царева		
Зав.гр.	Лукашевич		
Вед.инж.	Гмирягин		

1.435.5-31.4-02.00.00 СБ

Ригель
Сборочный чертеж

Стадия	Масса	Масштаб
Р	ст. табл.	—
Лист 1	Листов 2	

ЦНИИПРОМЗДАНИЙ

24445-04 14

Инв. № подл. | Подпись и дата | Взам. инв. №

Вид В лист 1
М 1:5

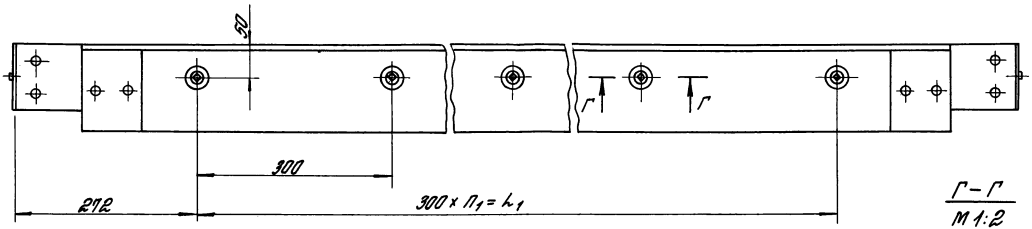

А – А лист 1
М 1:2

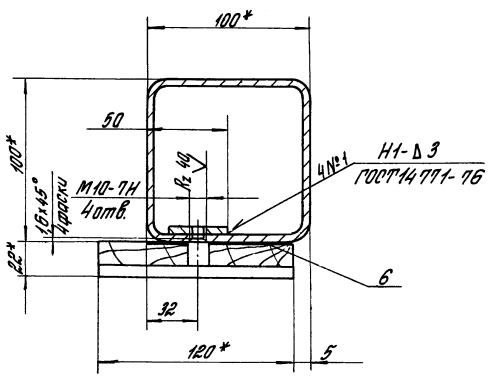

Г – Г
М 1:2

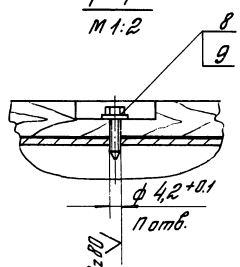

Б – Б лист 1
М 1:2

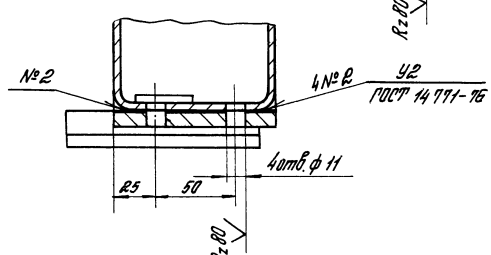

Инв. № подл. | Подпись и дата | Взам. инв. №

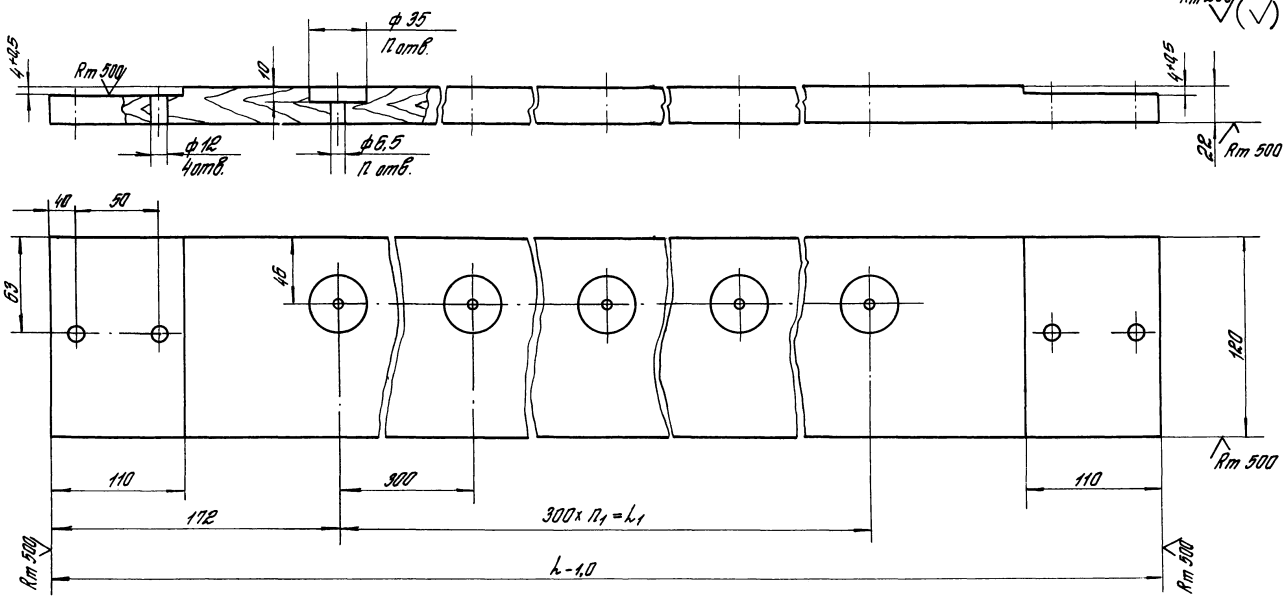

1. Неуказанные предельные отклонения размеров: H14; h14; ± $\frac{УТ14}{2}$.
2. Антисептировать кремнефтористым аманием ОСТ 6-08-2-75.

Обозначение	L, мм	L_1, мм	n,	n_1,	Масса, кг
1.435.5-31.4-02.00.02	3044	2700	10	9	5,5
—01	2744	2400	9	8	5,0
—02	2444	2100	8	7	4,5

ГИП	Глебочкин		
Н. контр.	Царева		
Зав. пр.	Лукашевич		
Вед. инж.	Смирягин		

1.435.5-31.4-02.00.02

Прижим

Стадия	Масса	Масштаб
Р	см. табл.	—
Лист	Листов 1	

Пиломатериалы хвойных пород, 3й сорт ГОСТ 8486-86Е

ЦНИИПРОМЗДАНИЙ

Инв. № подл. | Подпись и дата | Взам. инв. №

Копировал Стрельцова

24445-04 16

Формат А3

Формат	Зона	Поз.	Обозначение	Наименование	Кол.	Примеч.
				Документация		
А3			1.435.5-31.4-03.00.00 СБ	Сборочный чертеж		
				Детали		
А4		1	1.435.5-31.4-03.00.01	Ручка	1	
А3		2	1.435.5-31.4-03.00.02	Скоба	1	
А4		3	1.435.5-31.4-03.00.03	Пружина	1	
А4		4	1.435.5-31.4-03.00.04	Палец	1	
БЧ		5	1.435.5-31.4-03.00.05	Скоба		
				Швеллер $\frac{50\times50\times4\ ГОСТ\ 8278-83}{ВСт3пс2\ ГОСТ\ 11474-76}$		
				$h=40\ h14$; Rz 80	1	0,17 кг
				Стандартные изделия		
		6		Гайка М10-7Н.5.01.30		
				ГОСТ 5915-70	1	
		7		Шайба 10.65Г.01.30		
				ГОСТ 6402-70	1	

Подпись и дата | Взам. инв. №

Инв. № подл.

ГИП	Глебочкин	
Н. контр.	Царева	
Зав. гр.	Лукашевич	
Вед. инж.	Стирягин	

1.435.5-31.4-03.00.00

Шпингалет

Стадия	Лист	Листов
Р		1

ЦНИИПРОМЗДАНИЙ

Копировал Стрельцова

Формат А4

Rz 80 (√)

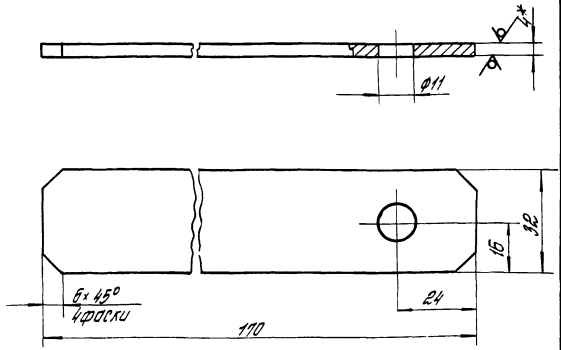

1.* Размер для справок.

2. Неуказанные предельные отклонения размеров: H14; h14; $\pm\frac{IT14}{2}$

Подпись и дата | Взам. инв. №

Инв. № подл.

ГИП	Глебочкин	
Н. контр.	Царева	
Зав. гр.	Лукашевич	
Вед. инж.	Стирягин	

1.435.5.-31.4-03.00.01

Ручка

Стадия	Масса	Масштаб
Р	0,17	1:1

Лист | Листов 1

Лист $\frac{6\text{-ПН-4 ГОСТ 19903-74}}{ВСт3пс2\ ГОСТ\ 14637-79}$

ЦНИИПРОМЗДАНИЙ

Копировал Стрельцова

24445-04 17

Формат А4

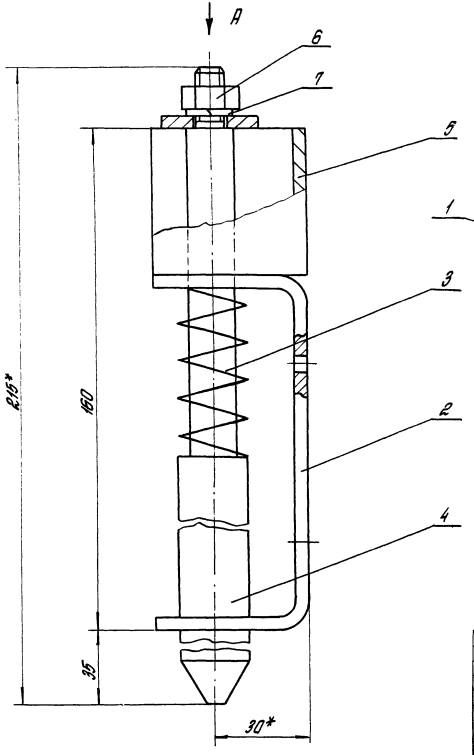

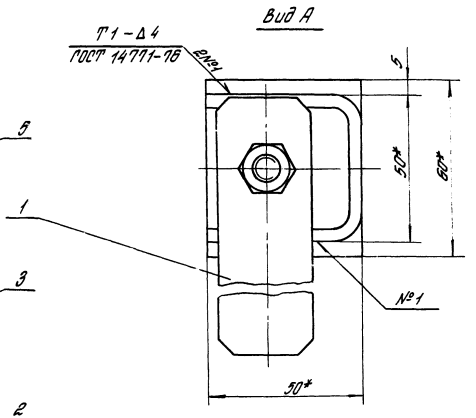

1.* Размеры для справок.

2. Неуказанные предельные отклонения размеров: $h14; \pm \frac{IT14}{2}$.

				1.435.5-31.4-03.00.00 СБ			
				Шпингалет Сборочный чертеж	Стадия	Масса	Масштаб
					Р	1,3	1:1
					Лист	Листов 1	
ГИП	Глебочкин				ЦНИИПРОМЗДАНИЙ		
Н. контр.	Царева						
Зав. гр.	Лукашевич						
Вед. инж.	Ямпрягин						

Инв. № подл. | Подпись и дата | Взам. инв. №

24445-04 18

Формат А3

Rz 80 √(√)

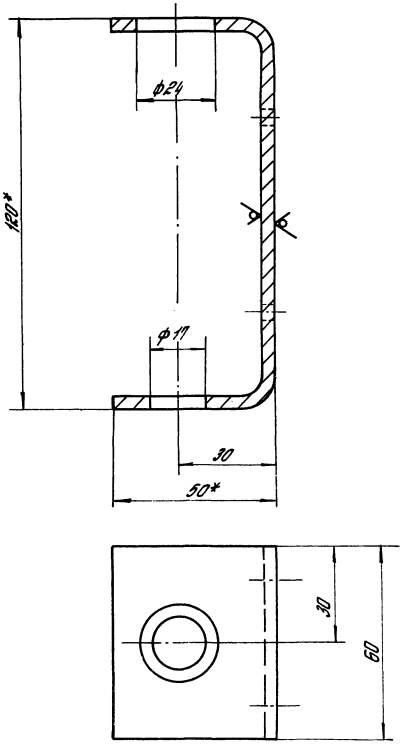

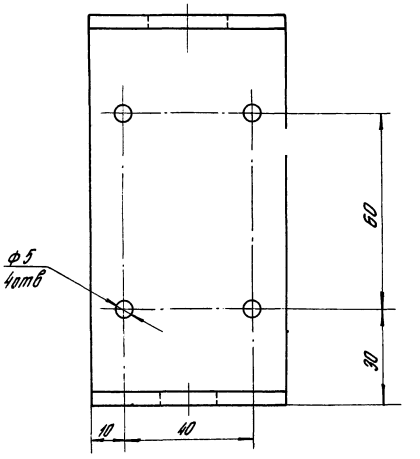

1. *Размеры для справок.
2. Неуказанные предельные отклонения размеров: H14; h14; $\pm \frac{IT14}{2}$.

				1.435.5-31.4-03.00.02			
				Скоба	Стадия	Масса	Масштаб
					Р	0,36	1:1
					Лист	Листов 1	
ГИП	Глебочкин			Швеллер 120×50×4 ГОСТ 8278-83 / ВСт3пс2 ГОСТ 11474-76	ЦНИИПРОМЗДАНИЙ		
Н. контр.	Царева						
Зав. гр.	Лукашевич						
Вед. инж.	Смирягин						

Инв. № подл. | Подпись и дата | Взам. инв. №

Копировал Стрельцова

24445-04 19

Формат А3

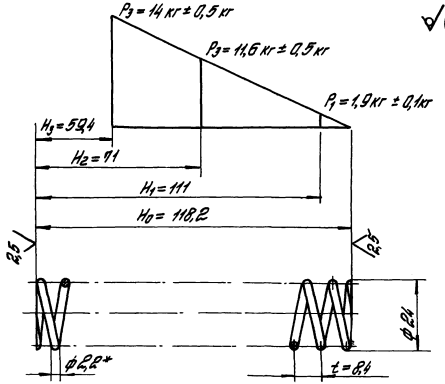

1. 43... 50 HRCэ
2. Длина развертки — 1918,4 мм
3. Число рабочих витков — 26
4. Число витков полное — 27,5
5. Направление навивки — любое
6. $Д_c$ = 21,8 мм
7. Покрытие: Хим. окс. прм.
8. *Размер для справок.

				1.435.5-31.4-03.00.03			
				Пружина	Стадия	Масса	Масштаб
					Р	0,06	1:1
					Лист	Листов 1	
ГИП	Слебочкин			Проволока I-2,2 ГОСТ 9389-75	ЦНИИПРОМЗДАНИЙ		
Н.контр.	Царева						
Зав.гр.	Лукашевич						
Вер.инж.	Стирягин						

Инв. № подл. | Подпись и дата | Взам. инв. №

Копировал Стрельцова

Формат А4

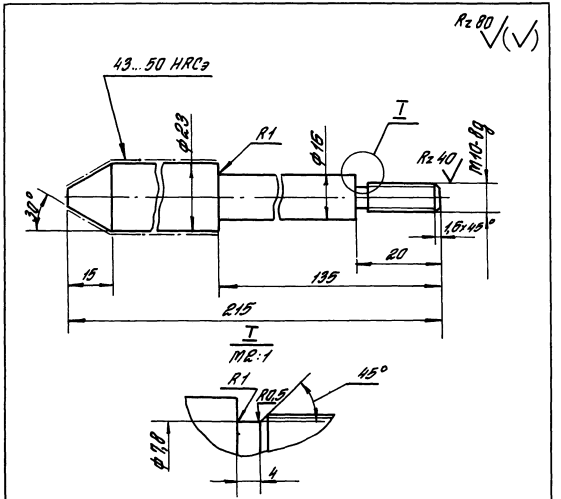

Неуказанные предельные отклонения размеров: $h14; \pm \frac{IT14}{2}$.

				1.435.5-31.4-03.00.04			
				Палец	Стадия	Масса	Масштаб
					Р	0,44	1:1
					Лист	Листов 1	
ГИП	Слебочкин			Круг В24 ГОСТ 2590-88 / 45 ГОСТ 1050-74	ЦНИИПРОМЗДАНИЙ		
Н.контр.	Царева						
Зав.гр.	Лукашевич						
Вер.инж.	Стирягин						

Инв. № подл. | Подпись и дата | Взам. инв. №

24445-04 20

Формат	Зона	Поз.	Обозначение	Наименование	Кол.	Примеч.
				Документация		
А3			1.435.5-31.4-04.00.00СБ	Сборочный чертеж		
				Детали		
Б4		1	1.435.5-31.4-04.00.01	Упор		
				Уголок 32Б3Х4-В ГОСТ 8509-86 / Ст3пс2-II ГОСТ 535-88		
				l=200 h14; K_z 80%	2	0,38 кг
Б4		2	1.435.5-31.4-04.00.02	Опора		
				Лист 6-ПН-4 ГОСТ 19903-74 / 80Ст3пс2 ГОСТ 14637-79		
				(200х95) h14; K_z 80%	1	0,5 кг
Б4		3	1.435.5-31.4-04.00.03	Закладной элемент		
				Круг 6-В ГОСТ 2590-88 / Ст3пс2-II ГОСТ 535-88		
				l=460 h14; K_z 80%	2	0,1 кг

| | | | |

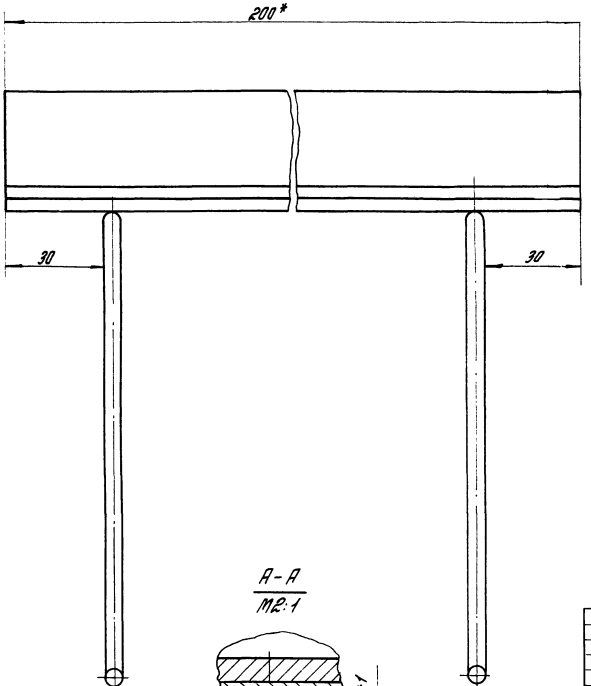

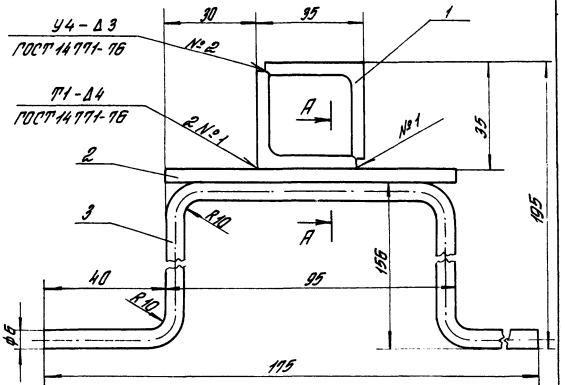

1.* Размеры для справок.
2. Шов №3 — сварка ручная электродуговая в среде углекислого газа.
3. Неуказанные предельные отклонения размеров: H14; h14; ± $\frac{IT14}{2}$.

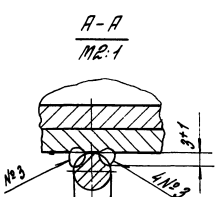

				1.435.5-31.4-04.00.00 СБ			
				Упор нижний Сборочный чертеж	Стадия	Масса	Масштаб
					Р	1,6	1:1
					Лист	Листов 1	
ГИП	Глебочкин				ЦНИИПРОМЗДАНИЙ		
Н.контр.	Царева						
Зав.гр.	Лукашевич						
Вед.инж.	Смирягин						

Инв. № подл. | Подпись и дата | Взам. инв. №

Копировал Стрельцова

24445-04 22

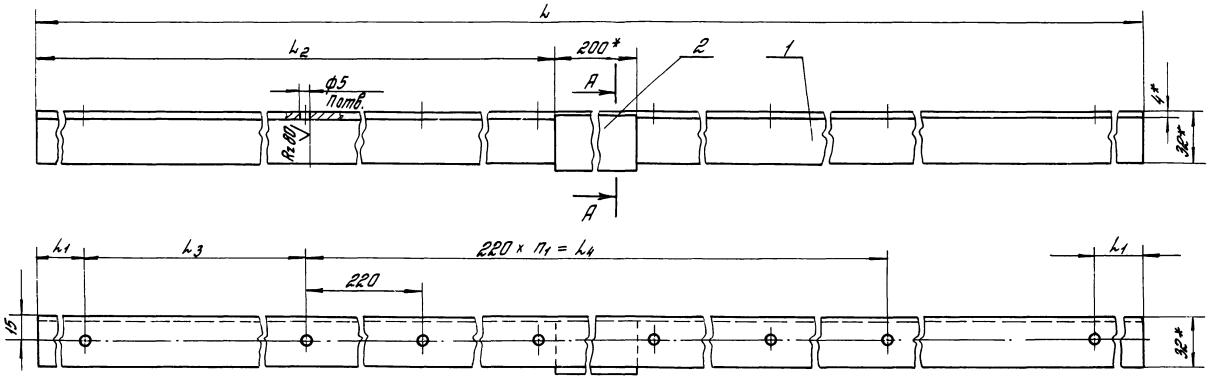

А – А
М 1:1

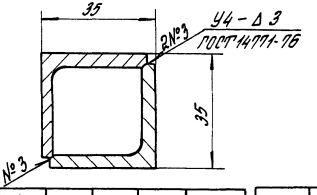

1. * Размеры для справок.
2. Неуказанные предельные отклонения размеров: H14; h14; $\pm \frac{IT14}{2}$.

Обозначение	L, мм	L_1, мм	L_2, мм	L_3, мм	L_4, мм	n	n_1	Масса, кг
1.435.5-31.4-05.00.00	3000	70	1400	220	2420	14	11	6.1
–01	2700	40	1100	170	2200	13	10	5,6
–02	2400	40	1100	170	1980	12	9	5,0

ГИП	Глебочкин	
Н. контр.	Царева	
Зав. гр.	Лукашевич	
Вед. инж.	Стирягин	

1.435.5-31.4-05.00.00 СБ

Упор верхний
Сборочный чертеж

Стадия	Масса	Масштаб
Р	ст. табл	—
Лист	Листов 1	

ЦНИИПРОМЗДАНИЙ

Копировал Стрельцова

24445-04 23

Формат А3

Инв. № подл.	Подпись и дата	Взам. инв. №

Формат	Зона	Поз.	Обозначение	Наименование	Кол. на исполн. 1.435.5-31.4-06.00.00- —	01	02	03	04	05	06	07	08	09	Примеч.
				Документация											
А3			1.435.5-31.4-06.00.00 СБ	Сборочный чертеж	X	X	X	X	X	X	X	X	X	X	
				Сборочные единицы											
А4		1	1.435.5-31.4-06.01.00	Прижим верхний	1	1	1	1	1	1	1	1	1	1	
А4		2	1.435.5-31.4-06.02.00	Опора верхняя	1	1	1						1	1	
		3	1.435.5-31.4-06.02.00-01	Опора верхняя				1	1	1	1	1			
А4		4	1.435.5-31.4-06.03.00	Тяга	1			1		1			1		
			-01	Тяга		1			1		1			1	
			-02	Тяга			1					1			
		5	1.435.5-31.4-06.03.00-03	Тяга	1	1	1	1	1	1	1	1	1	1	
А4		6	1.435.5-31.4-06.04.00	Опора нижняя	1	1	1						1	1	

				1.435.5-31.4-06.00.00			
ГИП	Глебочкин	[signature]		Механизм запорный	Стадия	Лист	Листов
Н. контр.	Царева	[signature]			Р	1	3
Зав. гр.	Лукашевич	[signature]			ЦНИИПРОМЗДАНИЙ		
Вед. инж.	Стурагин	[signature]					

Копировал Стрельцова

Формат А4

Инв. № подл.	Подпись и дата	Взам. инв. №

Формат	Зона	Поз.	Обозначение	Наименование	Кол. на исполн. 1.435.5-31.4-06.00.00- —	01	02	03	04	05	06	07	08	09	Примеч.
		7	1.435.5-31.4-06.04.00-01	Опора нижняя				1	1	1	1	1			
А4		8	1.435.5-31.4-06.05.00	Прижим нижний	1	1	1	1	1	1	1	1	1	1	
А4		9	1.435.5-31.4-06.06.00	Ручка	1	1	1	1	1	1	1	1	1	1	
		10	1.435.5-31.4-06.06.00-01	Ручка						1	1	1			
А4		11	1.435.5-31.4-06.07.00	Опора	1	1	1	1	1				1	1	
		12	1.435.5-31.4-06.07.00-01	Опора						1	1	1			
А4		13	1.435.5-31.4-06.08.00	Рычаг	1	1	1	1	1	1	1	1	1	1	
				Детали											
А4		16	1.435.5-31.4-06.07.01	Фланец						1	1	1			
А4		17	1.435.5-31.4-06.08.02	Планка	1	1	1	1	1	1	1	1	1	1	
А4		18	1.435.5-31.4-06.00.01	Ось						1	1	1			
А4		19	1.435.5-31.4-06.00.02	Ось	1	1	1	1	1				1	1	
А4		20	1.435.5-31.4-06.00.03	Ось	2	2	2	2	2	2	2	2	2	2	
А4		21	1.435.5-31.4-06.00.04	Ось	2	2	2	2	2	2	2	2	2	2	
А4		22	1.435.5-31.4-06.00.05	Серьга	2	2	2	2	2	2	2	2	2	2	

1.435.5-31.4-06.00.00	Лист 2

Копировал Стрельцова

Формат А4

24445-04 24

23

Инв. № подл.	Подпись и дата	Взам. инв. №

Формат	Зона	Поз.	Обозначение	Наименование	Кол. на исполн. 1.435.5-31.4-06.00.00-										Примеч.
					—	01	02	03	04	05	06	07	08	09	
БЧ		23	1.435.5-31.4-06.00.06	Труба 22×3,5 ГОСТ 8734-75											
				В20 ГОСТ 8733-87											
				L = 130 h14; Rz80						1	1	1			0,23 кг
				Стандартные изделия											
		26		Болт М10-6д×45.58.01.30											
				ГОСТ 7798-70	2	2	2	2	2	2	2	2	2	2	
				Гайки ГОСТ 5915-70											
		27		М6-7Н.5.01.30	2	2	2	2	2	2	2	2	2	2	
		28		М10-7Н.5.01.30	4	4	4	4	4	4	4	4	4	4	
		29		Шайба 6.65Г.01.30											
				ГОСТ 6402-70	2	2	2	2	2	2	2	2	2	2	
		30		Шайба 10.01.пс2.01.30											
				ГОСТ 11371-78	6	6	6	6	6	6	6	6	6	6	
		31		Штифт 5п6×25											
				ГОСТ 3128-70	2	2	2	2	2	3	3	3	2	2	
		32		Шплинт 3,2×20-001											
				ГОСТ 397-79	6	6	6	6	6	6	6	6	6	6	

1.435.5-31.4-06.00.00 Лист 3

Формат А4

Инв. № подл.	Подпись и дата	Взам. инв. №

Формат	Зона	Поз.	Обозначение	Наименование	Кол. на исполн. 1.435.5-31.4-06.00.00-										Примеч.
					10	11	12	13	14	15					
				Документация											
А3			1.435.5-31.4-06.00.00 СБ	Сборочный чертеж	X	X	X	X	X	X					
				Сборочные единицы											
А4		1	1.435.5-31.4-06.01.00	Прижим верхний	1	1	1	1	1	1					
А4		2	1.435.5-31.4-06.02.00	Опора верхняя	1										
		3	1.435.5-31.4-06.02.00-01	Опора верхняя		1	1	1	1	1					
А4		4	1.435.5-31.4-06.03.00	Тяга		1		1							
			-01	Тяга			1		1						
			-02	Тяга	1										
		5	1.435.5-31.4-06.03.00-03	Тяга	1	1	1	1	1	1					
А4		6	1.435.5-31.4-06.04.00	Опора нижняя	1										
		7	1.435.5-31.4-06.04.00-01	Опора нижняя		1	1	1	1	1					
А4		8	1.435.5-31.4-06.05.00	Прижим нижний	1	1	1	1	1	1					
А4		9	1.435.5-31.4-06.06.00	Ручка	1	1	1	1	1	1					

1.435.5-31.4-06.00.00 Лист 4

Формат А4

24445-04 25

Инв. № подл.	Подпись и дата	Взам. инв. №

		Обозначение	Наименование	Кол. на исполн. 1.435.5-31.4-06.00.00-										Примеч.
				10	11	12	13	14	15					
	10	1.435.5-31.4-06.06.00-01	Ручка				1	1	1					
А4	11	1.435.5-31.4-06.07.00	Опора	1	1	1								
	12	1.435.5-31.4-06.07.00-01	Опора				1	1	1					
А4	13	1.435.5-31.4-06.08.00	Рычаг	1	1	1	1	1	1					
			Деталь											
А4	16	1.435.5-31.4-06.07.01	Фланец				1	1	1					
А4	17	1.435.5-31.4-06.08.02	Планка	1	1	1	1	1	1					
А4	18	1.435.5-31.4-06.00.01	Ось				1	1	1					
А4	19	1.435.5-31.4-06.00.02	Ось	1	1	1								
А4	20	1.435.5-31.4-06.00.03	Ось	2	2	2	2	2	2					
А4	21	1.435.5-31.4-06.00.04	Ось	2	2	2	2	2	2					
А4	22	1.435.5-31.4-06.00.05	Серьга	2	2	2	2	2	2					
БЧ	23	1.435.5-31.4-06.00.06	Труба 22×3,5 ГОСТ 8734-75											
			В20 ГОСТ 8733-87											
			$h = 130$ h 14; Rz 80				1	1	1					0,23кг

1.435.5-31.4-06.00.00 Лист 5

Формат А4

Инв. № подл.	Подпись и дата	Взам. инв. №

		Обозначение	Наименование	Кол. на исполн. 1.435.5-31.4-06.00.00-										Примеч.
				10	11	12	13	14	15					
			Стандартные изделия											
	26		Болт М10-6g×45.58.01.30											
			ГОСТ 7798-70	2	2	2	2	2	2					
			Гайки ГОСТ 5915-70											
	27		М6-7Н.5.01.30	2	2	2	2	2	2					
	28		М10-7Н5.01.30	4	4	4	4	4	4					
	29		Шайба 6.65Г.01.30											
			ГОСТ 6402-70	2	2	2	2	2	2					
	30		Шайба 10.01.пс2.01.30											
			ГОСТ 11371-78	6	6	6	6	6	6					
	31		Штифт 5п6×25											
			ГОСТ 3128-70	2	2	2	3	3	3					
	32		Шплинт 3.2×20-001											
			ГОСТ 397-79	6	6	6	6	6	6					

1.435.5-31.4-06.00.00 Лист 6

Формат А4

24445-04 2Е

Рис. 1

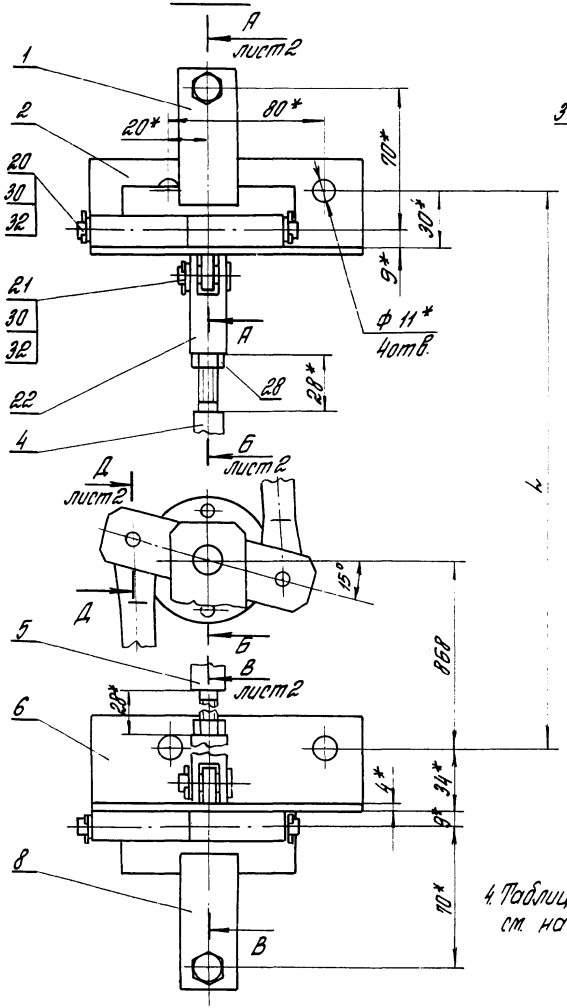

Рис. 2

Остальное — см. рис. 1

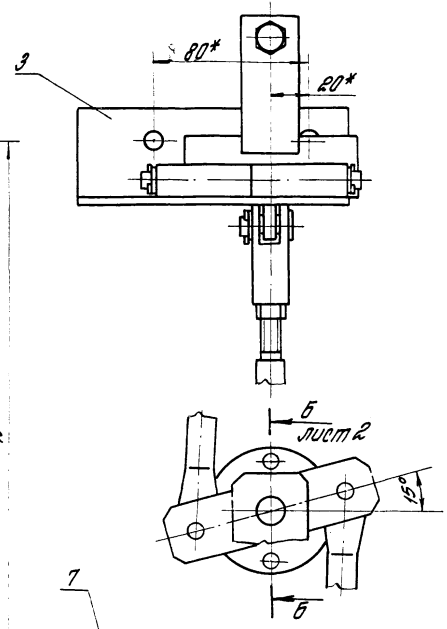

Рис. 3

Остальное — см. рис. 2

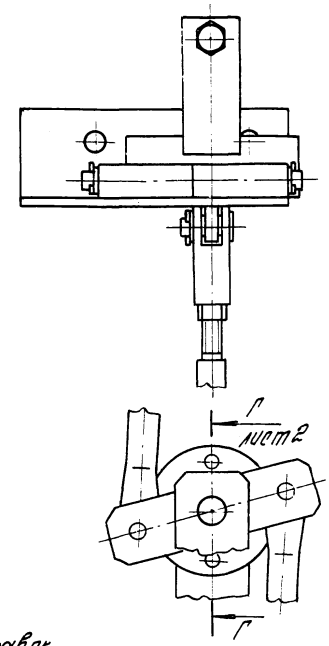

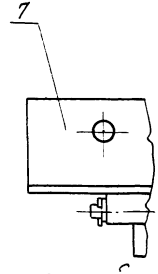

1.* Размеры для справок.
2. Неуказанные предельные отклонения размеров: $H14$; $h14$; $\pm \frac{JT14}{2}$
3. Штифт поз. 31 в деталях поз. 10 и 19 устанавливается при монтаже механизма в створке.

4. Таблицу исполнений см. на листе 3

				1.435.5-31.4-06.00.00 СБ			
				Механизм запорный Сборочный чертеж	Стадия	Масса	Масштаб
					Р	см. табл.	—
					Лист 1	Листов 3	
ГИП	Слебочкин				ЦНИИПРОМЗДАНИЙ		
Н.контр.	Царева						
Зав. гр.	Лукашевич						
Вед. инж.	Смирягин						

Копировал Стрельцова

24445-04 27

Формат А3

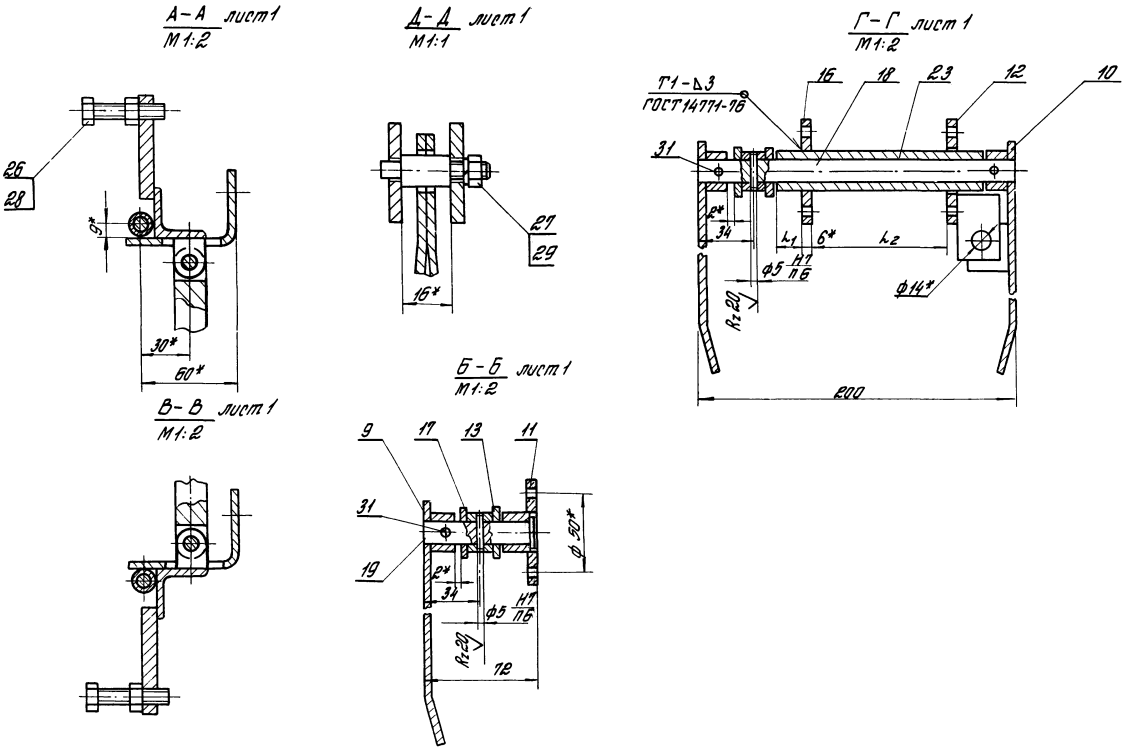

Инв. № подл.	Подпись и дата	Взам. инв. №

1.435.5 - 31.4 - 06.00.00 СБ

Лист 2

Обозначение	Рис.	l, мм	l_1, мм	l_2, мм	Масса, кг
1.435.5-31.4-06.00 00	1	2796	18	86	6,5
—01		2496	18	86	6,1
—02		2196	18	86	5,8
—03	2	2796	18	86	6,5
—04		2496	18	86	6,1
—05	3	2796	18	86	7,1
—06		2496	18	86	6,7
—07		2196	18	86	6,4
—08	1	2796	32	72	6,5
—09		2496	32	72	6,1
—10		2196	32	72	5,8
—11	2	2796	32	72	6,5
—12		2496	32	72	6,1
—13	3	2796	32	72	7,1
—14		2496	32	72	6,7
—15		2196	32	72	6,4

ИНВ.№ ПОДЛ. | ПОДПИСЬ И ДАТА | ВЗАМ.ИНВ.№

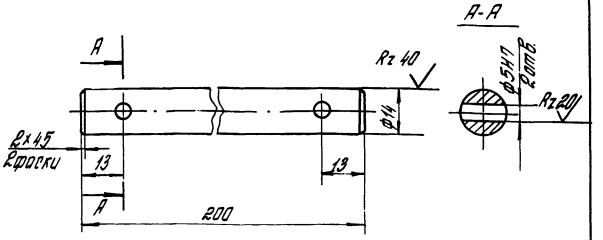

Неуказанные предельные отклонения размеров: $h14$; $\pm \frac{IT14}{2}$.

Инв. № подл.	Подпись и дата	Взам. инв. №

ГИП	Глебочкин		
Н.контр.	Царева		
Зав. гр.	Лукашевич		
Вед. инж.	Стирягин		

1.435.5 - 31.4 - 06.00.01

Ось

Стадия	Масса	Масштаб
Р	0,24	1:1

Лист | Листов 1

Круг 16-В ГОСТ 2590-88
Ст3пс2-II ГОСТ 535-88

ЦНИИПРОМЗДАНИЙ

Копировал Стрельцова

Формат А4

Формат	Зона	Поз.	Обозначение	Наименование	Кол.	Примеч.
				Документация		
А3			1.435.5-31.4-06.01.00 СБ	Сборочный чертеж		
				Детали		
Б4		1	1.435.5-31.4-06.01.01	Ухо		
				Лист Б-ПН-4 ГОСТ 19903-74 / ВСт3пс2 ГОСТ 14637-79		
				(18×24) h14; Rz 80	1	0,01 кг
Б4		2	1.435.5-31.4-06.01.02	Платик		
				Лист Б-ПН-10 ГОСТ 19903-74 / ВСт3пс2 ГОСТ 14637-79		
				(30×65) h14; Rz 80	1	0,15 кг
Б4		3	1.435.5-31.4-06.01.03	Основание		
				Уголок 32×32×4-В ГОСТ 8509-86 / Ст3пс2-II ГОСТ 535-88		
				l=90 h14; Rz 80	1	0,17 кг
Б4		4	1.435.5-31.4-06.01.04	Втулка		
				Труба 18×3,2 ГОСТ 8734-75 / В20 ГОСТ 8733-87		
				l=50 h14; Rz 80	1	0,06 кг

Инв. № подл.	Подпись и дата	Взам. инв. №

ГИП	Глебочкин		
Н.контр.	Царева		
Зав. гр.	Лукашевич		
Вед. инж.	Стирягин		

1.435.5 - 31.4 - 06.01.00

Прижим верхний

Стадия	Лист	Листов
Р		1

ЦНИИПРОМЗДАНИЙ

Копировал Стрельцова

24445-04 30

Формат А4

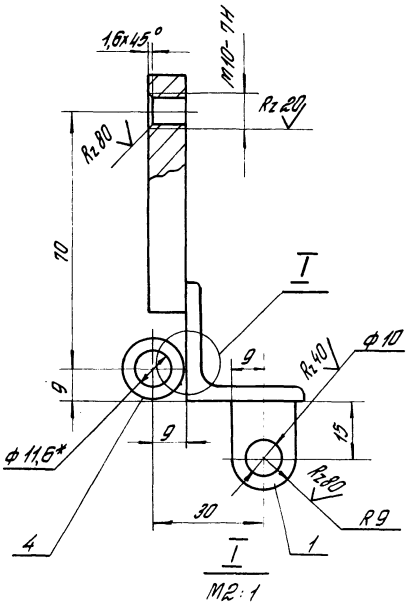

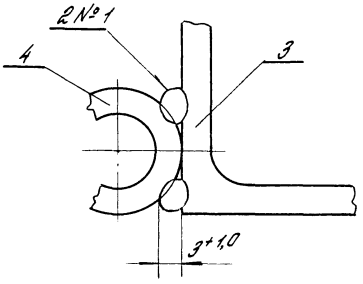

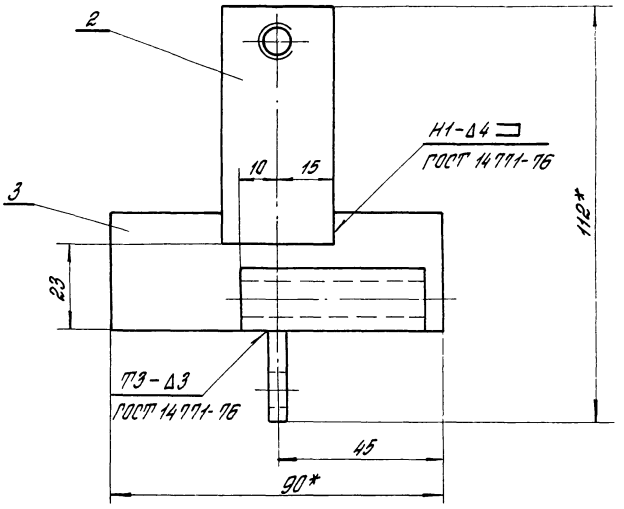

1.* Размер для справок.
2. Шов №1 – сварка ручная электродуговая в среде углекислого газа.
3. Неуказанные предельные отклонения размеров: $h14; \pm \frac{IT14}{2}$.

				1.435.5-31.4-06 01.00 СБ		
				Прижим верхний Сборочный чертеж	Стадия: Р	Масса: 0,4	Масштаб: 1:1
					Лист	Листов 1
Гип	Слепочкин				ЦНИИПРОМЗДАНИЙ	
Н.контр.	Царева					
Зав. гр.	Лукашевич					
Вед. инж.	Стиврагин					

Копировал Стрельцова

Инв. № подл. | Подпись и дата | Взам. инв. №

Формат	Зона	Поз.	Обозначение	Наименование	Кол.	Примеч.
				Документация		
А3			1.435.5-31.4-06.02.00 СБ	Сборочный чертеж		
				Детали		
Б4		1	1.435.5-31.4-06.02.01	Опора		
				Уголок 70×70×4 ГОСТ 19772-74 / ВСт3пс2 ГОСТ 11474-76		
				L=140 h14; Rz80	1	0,44 кг
Б4		2	1.435.5-31.4-06.02.02	Втулка		
				Труба 18×3,2 ГОСТ 8734-75 / В20 ГОСТ 8733-87		
				L=50 h14; Rz80	1	0,06 кг

Различия исполнений 1.435.5-31.4-06.02.00 и 1.435.5-31.4-06.02.00-01 по сборочному чертежу

Инв. № подл.	Подпись и дата	Взам. инв. №

1.435.5-31.4-06.02.00

ГИП	Глебочкин	
Н.контр.	Царева	
Зав.гр.	Лукашевич	
Вед.инж.	Стирягин	

Опора верхняя

Стадия	Лист	Листов
Р		1

ЦНИИПРОМЗДАНИЙ

Копировал: Стирягин

Формат А4

Инв. № подл.	Подпись и дата	Взам. инв. №

Формат	Зона	Поз.	Обозначение	Наименование	Кол. на исполн. 1.435.5-31.4-06.03.00 —	01	02	03	Примеч.
				Документация					
А3			1.435.5-31.4-06.03.00 СБ	Сборочный чертеж					
				Детали					
				Труба 18×3,2 ГОСТ 8734-75 / В20 ГОСТ 8733-87					
Б4		1	1.435.5-31.4-06.03.01	L=1835 h14; Rz80	1				2,14 кг
			-01	L=1535 h14; Rz80		1			1,79 кг
			-02	L=1235 h14; Rz80			1		1,44 кг
			-03	L=840 h14; Rz80				1	1,0 кг
Б4		2	1.435.5-31.4-06.03.02	Стержень					
				Круг 10-В ГОСТ 2590-88 / Ст3пс2-II ГОСТ 535-88					
				L=60 h14; Rz80	1	1	1	1	0,04 кг

1.435.5-31.4-06.03.00

ГИП	Глебочкин	
Н.контр.	Царева	
Зав.гр.	Лукашевич	
Вед.инж.	Стирягин	

Тяга

Стадия	Лист	Листов
Р		1

ЦНИИПРОМЗДАНИЙ

Копировал:

Формат А4

Рис. 1

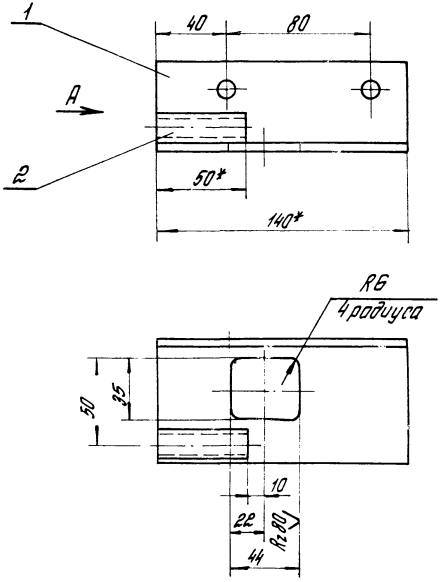

Рис. 2

Остальное – см. рис 1

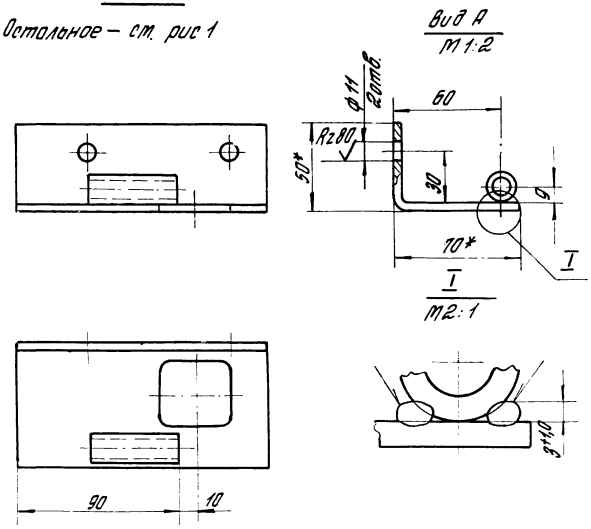

1.* Размеры для справок
2. Сварка ручная электродуговая в среде углекислого газа
3. Неуказанные предельные отклонения размеров: H14; h14; $\pm \frac{IT14}{2}$.

Обозначение	Рис.
1.435.5-31.4-06.02.00	1
-01	2

				1.435.5-31.4-06.02.00 СБ			
				Опора верхняя Сборочный чертеж	Стадия	Масса	Масштаб
					Р	0,5	1:2
					Лист	Листов 1	
ГИП	Следочкин				ЦНИИПРОМЗДАНИЙ		
Н.контр	Царева						
Зав. гр.	Лукашевич						
Вед. инж.	Смирягин						

Инв. № подл. | Подпись и дата | Взам. инв. №

Копировал Стрельцова

24445-04 33

Формат А3

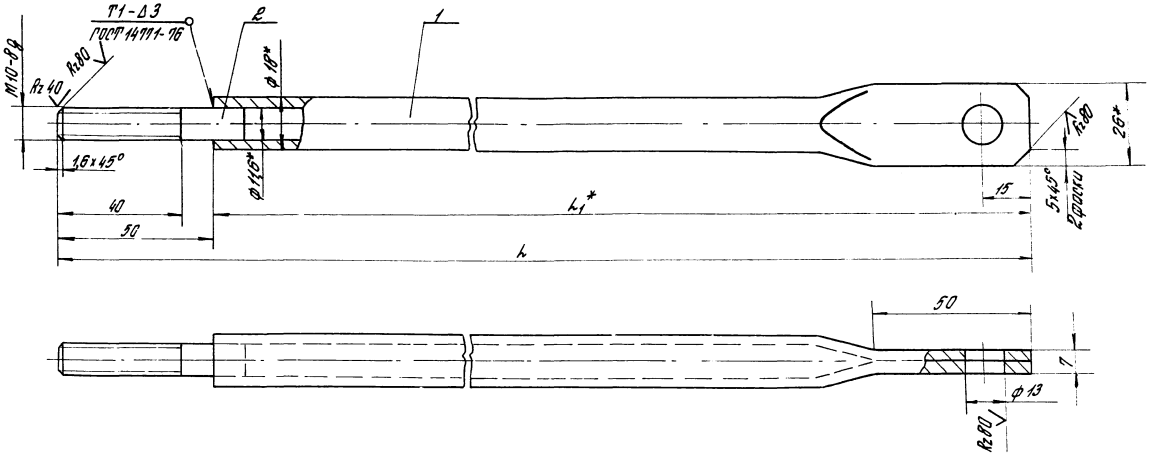

1.* Размер для справок.

2. Неуказанные предельные отклонения размеров: H14; h14; ± $\frac{IT14}{2}$.

Обозначение	L, мм	L_1, мм	Масса кг
1.435.5-31.4-06.03.00	1885	1835	2,15
-01	1585	1535	1,79
-02	1285	1235	1,44
-03	890	840	0,98

ГИП	Глебочкин		
Н.контр.	Царева		
Зав.пр.	Лукашевич		
Вед.инж.	Стирягин		

1.435.5-31.4-06.03.00 СБ

Тяга

Сборочный чертеж

Стадия	Масса	Масштаб
Р	ст. табл.	—
Лист	Листов 1	

ЦНИИПРОМЗДАНИЙ

Инв. № подл. | Подпись и дата | Взам. инв. №

Формат	Зона	Поз.	Обозначение	Наименование	Кол.	Примечан.
				Документация		
А3			1.435.5-31.4-06.04.00 СБ	Сборочный чертеж		
				Детали		
БЧ		1	1.435.5-31.4-06.04.01	Опора		
				Уголок 70×50×4 ГОСТ 19772-74 / ВСт3пс2 ГОСТ 11474-76		
				$l = 140\ h14$; $R_z\ 80$	1	0,44 кг
БЧ		2	1.435.5-31.4-06.04.02	Втулка		
				Труба 18×3,2 ГОСТ 8734-75 / В20 ГОСТ 8733-87		
				$l = 50\ h14$; $R_z\ 80$	1	0,06 кг

Различия исполнений 1.435.5-31.4-06.04.00 и 1.435.5-31.4-06.04.00-01 по сборочному чертежу

Инв. № подл. | Подпись и дата | Взам. инв. №

ГИП	Гледочкин		
Н.контр.	Царева		
Зав. гр.	Лукашевич		
Вед. инж.	Стирягин		

1.435.5-31.4-06.04.00

Опора нижняя

Стадия	Лист	Листов
Р		1

ЦНИИПРОМЗДАНИЙ

Копировал Стрельцова

Формат А4

Формат	Зона	Поз.	Обозначение	Наименование	Кол.	Примеч.
				Документация		
А3			1.435.5-31.4-06.01.00 СБ	Сборочный чертеж		
				Детали		
БЧ		1	1.435.5-31.4-06.01.01	Ухо		
				Лист Б-ПН-4 ГОСТ 19903-74 / ВСт3пс2 ГОСТ 14637-79		
				(18×24) h14; $R_z\ 80$	1	0,01 кг
БЧ		2	1.435.5-31.4-06.01.02	Платик		
				Лист Б-ПН-10 ГОСТ 19903-74 / ВСт3пс2 ГОСТ 14637-79		
				(30×65) h14; $R_z\ 80$	1	0,15 кг
БЧ		3	1.435.5-31.4-06.01.03	Основание		
				Уголок 32×32×4-В ГОСТ 8509-86 / Ст3пс2-II ГОСТ 535-88		
				$l = 90\ h14$; $R_z\ 80$	1	0,17 кг
БЧ		4	1.435.5-31.4-06.01.04	Втулка		
				Труба 18×3,2 ГОСТ 8734-75 / В20 ГОСТ 8733-87		
				$l = 50\ h14$; $R_z\ 80$	1	0,06 кг

Инв. № подл. | Подпись и дата | Взам. инв. №

ГИП	Гледочкин		
Н.контр.	Царева		
Зав. гр.	Лукашевич		
Вед. инж.	Стирягин		

1.435.5-31.4-06.05.00

Прижим нижний

Стадия	Лист	Листов
Р		1

ЦНИИПРОМЗДАНИЙ

Копировал Стрельцова

Формат А4

Рис. 1

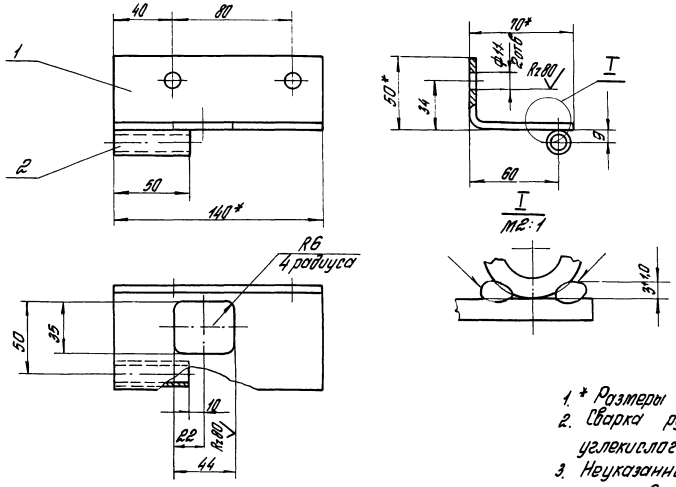

Рис. 2

Остальное – см. рис. 1

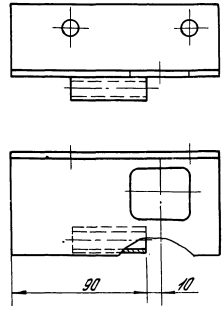

1. * Размеры для справок.
2. Сварка ручная электродуговая в среде углекислого газа
3. Неуказанные предельные отклонения размеров: H14; h14; $\pm \frac{IT14}{2}$.

Обозначение	Рис.
1.435.5 - 31.4-06. 04.00	1
—01	2

				1.435.5-31.4-06.04.00 СБ			
				Опора нижняя Сборочный чертеж	Стадия	Масса	Масштаб
					Р	0,5	1:2
					Лист	Листов 1	
ГИП	Глебочкин				ЦНИИПРОМЗДАНИЙ		
Н.контр.	Царева						
Зав.гр.	Лукашевич						
Вед.инж.	Стирягин						

Копировал Стрельцова

24445-04 ЗЕ

Формат А3

Подпись и дата

Взам.инв.№

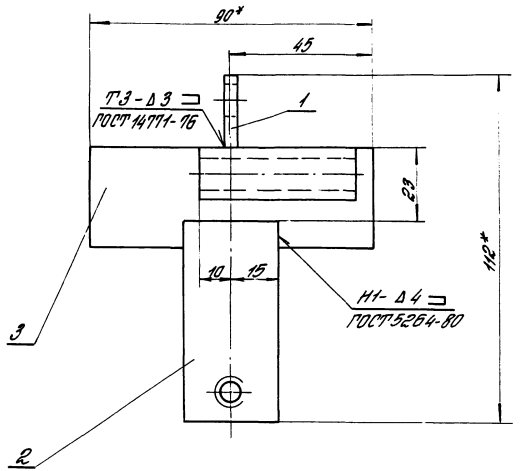

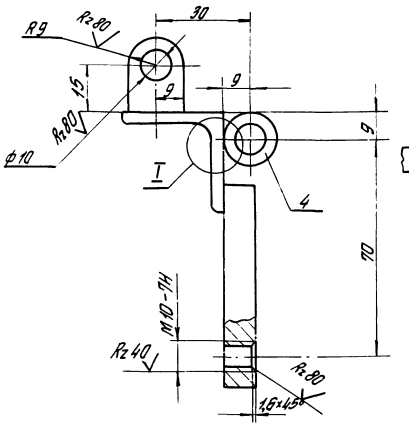

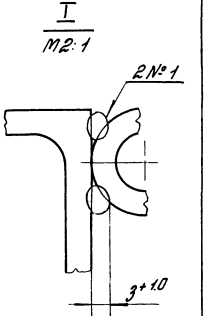

1. * Размеры для справок.
2. Шов №1 – сварка ручная электродуговая в среде углекислого газа.
3. Неуказанные предельные отклонения размеров: $h14; \pm \frac{IT14}{2}$.

				1.435.5-31.4-06.05.00 С5			
				Прижим нижний Сборочный чертеж	Стадия	Масса	Масштаб
					Р	0,4	1:1
					Лист	Листов 1	
ГИП	Слепочкин				ЦНИИПРОМЗДАНИЙ		
Н.контр.	Царева						
Зав.гр.	Лукашевич						
Вед.инж.	Стирягин						

Копировал Стрельцова

24445-04 37

Формат А3

Инв. № подл.	Подпись и дата	Взам. инв. №

Формат	Зона	Поз.	Обозначение	Наименование	Кол. на исполн. 1.435.5-31.4-06.06.00- —	01									Примеч.
				Документация											
А3			1.435.5-31.4-06.06.00 СБ	Сборочный чертеж	X	X									
				Детали											
БЧ		1	1.435.5-31.4-06.06.01	Бобышка											
				Круг 22-В ГОСТ 2590-88 / Ст3пс2-II ГОСТ 535-88											
				h=16 h14; Rz80	1	1									0,03 кг
				Лист Б-ПН-4 ГОСТ 19903-74 / ВСт3пс2 ГОСТ 14637-79											
БЧ		2	1.435.5-31.4-06.06.02	(40×200) h14; Rz80	1	1									0,25 кг
БЧ		3	1.435.5-31.4-06.06.03	(28×28) h14; Rz80		1									0,02 кг

ГИП	Глебочкин		
Н. контр.	Царева		
Зав. гр.	Лукашевич		
Вед. инж.	Стирягин		

1.435.5-31.4-06.06.00

Ручка

Стадия	Лист	Листов
Р		1

ЦНИИПРОМЗДАНИЙ

Формат А4

Инв. № подл.	Подпись и дата	Взам. № инв.

Формат	Зона	Поз.	Обозначение	Наименование	Кол. на исполн. 1.435.5-31.4-06.07.00- —	01									Примеч.
				Документация											
А3			1.435.5-31.4-06.07.00 СБ	Сборочный чертеж	X	X									
				Детали											
А4		1	1.435.5-31.4-06.07.01	Фланец	1	1									
БЧ		2	1.435.5-31.4-06.07.02	Бобышка											
				Круг 22-В ГОСТ 2590-88 / Ст3пс2-II ГОСТ 535-88											
				h=20 h14; Rz80	1										0,03 кг
БЧ		3	1.435.5-31.4-06.07.03	Платик											
				Лист Б-ПН-4 ГОСТ 19903-74 / Ст3 ГОСТ 14637-79											
				(28×50) h14; Rz80		1									0,04 кг

ГИП	Глебочкин		
Н. контр.	Царева		
Зав. гр.	Лукашевич		
Вед. инж.	Стирягин		

1.435.5-31.4-06.07.00

Опора

Стадия	Лист	Листов
Р		1

ЦНИИПРОМЗДАНИЙ

Копировал Стрельцова

Формат А4

24445-04 38

37

Рис. 1

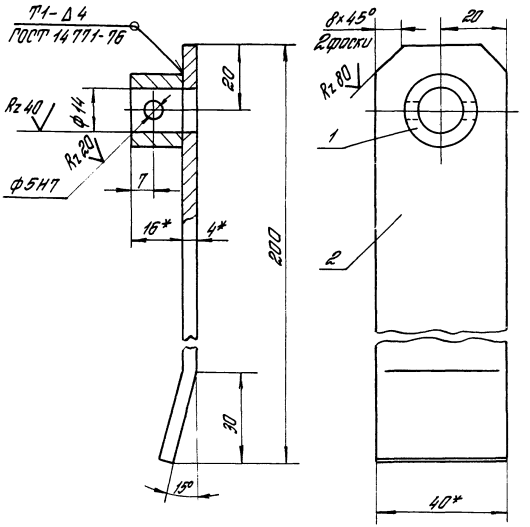

Рис. 2

Остальное – см. рис. 1

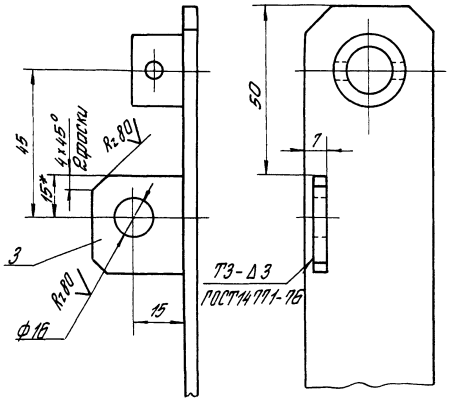

1. * Размеры для справок.
2. Неуказанные предельные отклонения размеров: H14; h14; $\pm \frac{IT14}{2}$.

Обозначение	Рис.	Масса кг
1.435.5-314-06.06.00	1	0,28
–01	2	0,30

			1.435.5-314-06.06.00 СБ
			Ручка Сборочный чертеж
			Стадия: Р; Масса: см. табл.; Масштаб: 1:1
			Лист; Листов 1
ГИП	Глебочкин		ЦНИИПРОМЗДАНИЙ
Н.контр.	Царева		
Зав.гр.	Лукашевич		
Нед.инж.	Стиралин		

Рис. 1

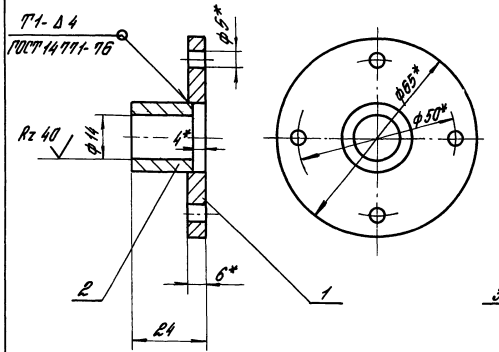

Рис. 2

Остальное — см. рис. 1

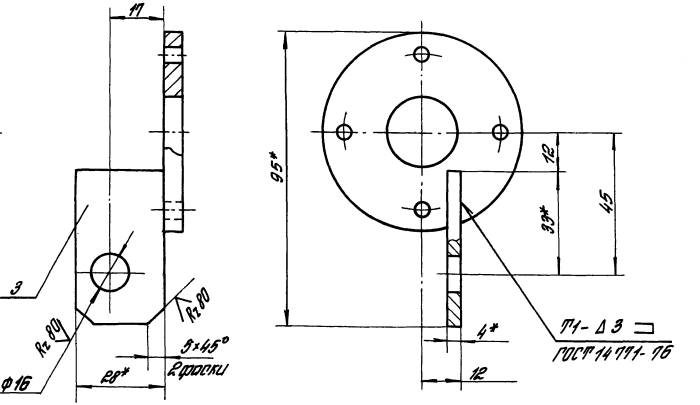

1. * Размеры для справок.
2. Предельные отклонения размеров: H14; h14; ± $\frac{IT14}{2}$.

Обозначение	Рис.	Масса, кг
1.435,5-31,4-06.07.00	1	0,17
—01	2	0,18

				1.435.5-31.4-06.07.00.СБ			
				Опора Сборочный чертеж	Стадия	Масса	Масштаб
					Р	см. табл.	1:1
ГИП	Слебочкин				Лист	Листов 1	
Н.контр.	Царева				ЦНИИПРОМЗДАНИЙ		
Зав.гр.	Лукашевич						
Вед.инж.	Стирягин						

Инв.№ подл. | Подпись и дата | Взам.инв.№

24445-04 40

Rz 80 √(√)

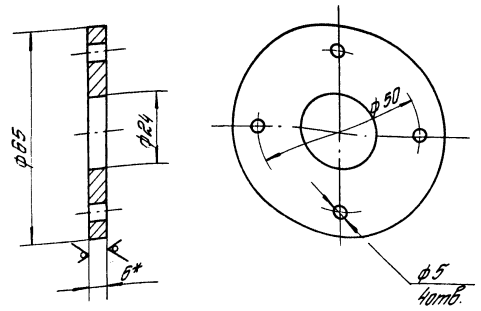

1. * Размер для справок.
2. Предельные отклонения размеров: H14; h14; ± $\frac{IT14}{2}$.

Инв. № подл.	Подпись и дата	Взам. инв. №

ГИП	Глебочкин		
Н.контр.	Царева		
Зав.гр.	Лукашевич		
Вед.инж.	Стирягин		

1.435.5-31.4-06.07.01

Фланец

Отдел	Масса	Масштаб
Р	0,14	1:1

Лист | Листов 1

Лист 6-ПН-6 ГОСТ 19903-74 / ВСт3пс2 ГОСТ 14637-79

ЦНИИПРОМЗДАНИЙ

Фламат А4

Формат	Зона	Поз.	Обозначение	Наименование	Кол.	Примеч.
				Документация		
А4			1.435.5-31.4-06.08.00 СБ	Сборочный чертеж		
				Детали		
А4		1	1.435.5-31.4-06.08.01	Палец	2	
А4		2	1.435.5-31.4-06.08.02	Планка	1	
				Бобышка		
				Круг 22-В ГОСТ 2590-88 / Ст3пс2-II ГОСТ 535-88		
БЧ		3	1.435.5-31.4-06.08.03	L=16 h14; Rz 80 √	2	0,05 кг

Инв. № подл.	Подпись и дата	Взам. инв. №

ГИП	Глебочкин		
Н.контр.	Царева		
Зав.гр.	Лукашевич		
Вед.инж.	Стирягин		

1.435.5-31.4-06.08.00

Рычаг

Отдел	Лист	Листов
Р		1

ЦНИИПРОМЗДАНИЙ

24445-04 41

Фламат А4

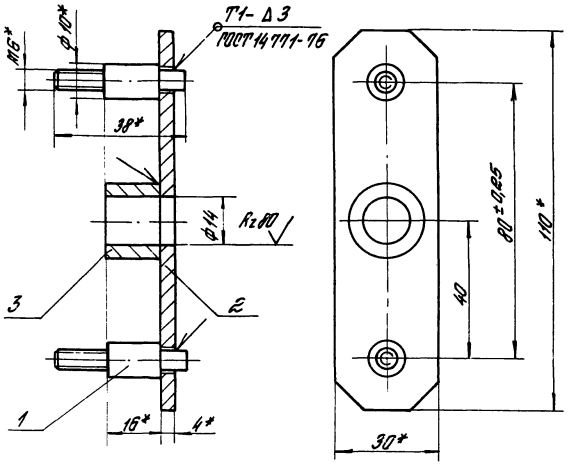

1. * Размеры для справок.
2. Неуказанные предельные отклонения размеров: H14; h14; ± $\frac{JT14}{2}$.

				1.435.5-31.4-06.08.00 СБ			
				Рычаг	Стадия	Масса	Масштаб
				Сборочный чертеж	Р	0,19	1:1
					Лист	Листов 1	
ГИП	Глебочкин				ЦНИИПРОМЗДАНИЙ		
Н.контр.	Царева						
Зав.гр.	Лукашевич						
Вед.инж.	Смирягин						

Инв. № подл. | Подпись и дата | Взам. инв. №

Копировал Отрельцова

Rz 80 √(√)

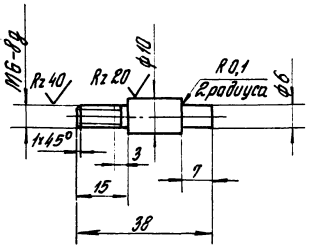

Неуказанные предельные отклонения размеров: h14; $\frac{JT14}{2}$.

				1.435.5-31.4-06.08.01			
				Палец	Стадия	Масса	Масштаб
					Р	0,02	1:1
					Лист	Листов 1	
ГИП	Глебочкин			Круг 12-В ГОСТ 2590-88 / Ст 3 пс2-II ГОСТ 535-88	ЦНИИПРОМЗДАНИЙ		
Н.контр.	Царева						
Зав.гр.	Лукашевич						
Вед.инж.	Смирягин						

Инв. № подл. | Подпись и дата | Взам. инв. №

Копировал Отрельцова

24445-04 42

Rz80 √(√)

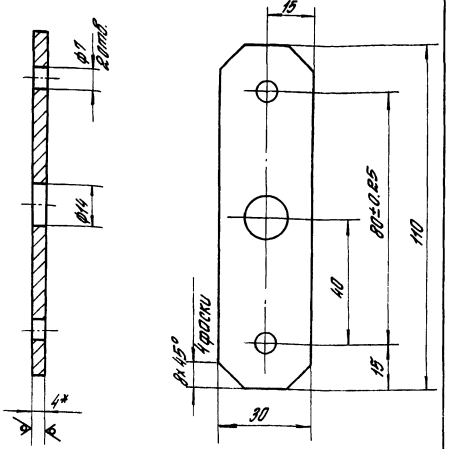

1.* Размеры для справок.
2. Неуказанные предельные отклонения размеров : H14 ; h14 ; ± $\frac{УТ14}{2}$.

				1.435.5-31.4-06.08.02			
				Планка	Стадия	Масса	Масштаб
					Р	0,1	1:1
ГИП	Глебочкин				Лист	Листов 1	
Н.контр.	Царева			Лист Б-ПН-4 ГОСТ 19903-74 / ВСт3пс2 ГОСТ 14637-79	ЦНИИПРОМЗДАНИЙ		
Зав.гр.	Лукашевич						
Вед.инж.	Стирягин						

Копировал Стрельцова

Формат А4

Rz80 √(√)

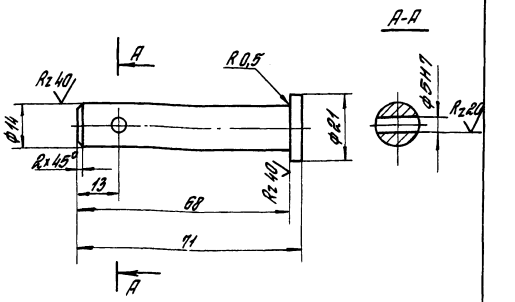

Неуказанные предельные отклонения размеров : H14; h14

				1.435.5-31.4-06.00.02			
				Ось	Стадия	Масса	Масштаб
					Р	0,09	1:1
ГИП	Глебочкин				Лист	Листов 1	
Н.контр.	Царева			Круг 22-В ГОСТ 2590-88 / Ст3пс2-II ГОСТ 535-88	ЦНИИПРОМЗДАНИЙ		
Зав.гр.	Лукашевич						
Вед.инж.	Стирягин						

Инв. № подл. | Подпись и дата | Взам.инв.№

Копировал Стрельцова

24445-04 43

Формат А4

Rz 80 (√)

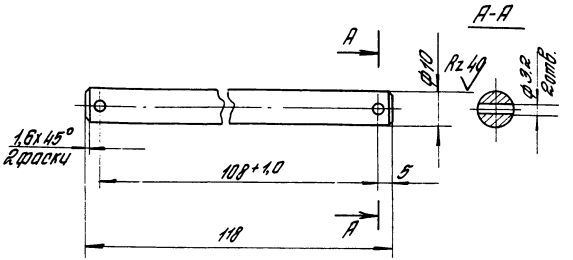

Неуказанные предельные отклонения размеров: H14; h14; $\pm \frac{IT14}{2}$.

			1.435.5-31.4-06.00.03		
			Ось	Стадия: Р	Масса: 0,01	Масштаб: 1:1
				Лист	Листов 1
ГИП	Слабоухин		Круг 12-В ГОСТ 2590-88 / Отэле2-II ГОСТ 535-88	ЦНИИПРОМЗДАНИЙ	
Н.контр	Царева				
Зав.гр	Лукашевич				
Вед.инж.	Стирагин				

Инв.№ подл. | Подпись и дата | Взам.инв.№

Копировал Старцева

Формат А4

Rz 80 (√)

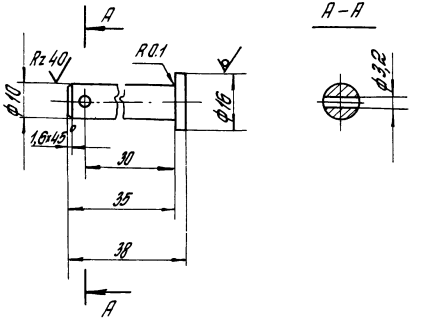

Неуказанные предельные отклонения размеров: H14; h14; $\pm \frac{IT14}{2}$.

			1.435.5-31.4-06.00.04		
			Ось	Стадия: Р	Масса: 0,03	Масштаб: 1:1
				Лист	Листов 1
ГИП	Слабоухин		Круг 16-В ГОСТ 2590-88 / Отэле2-II ГОСТ 535-88	ЦНИИПРОМЗДАНИЙ	
Н.контр	Царева				
Зав.гр	Лукашевич				
Вед.инж.	Стирагин				

Инв.№ подл. | Подпись и дата | Взам.инв.№

Копировал Старцева

Rz 80 (√)

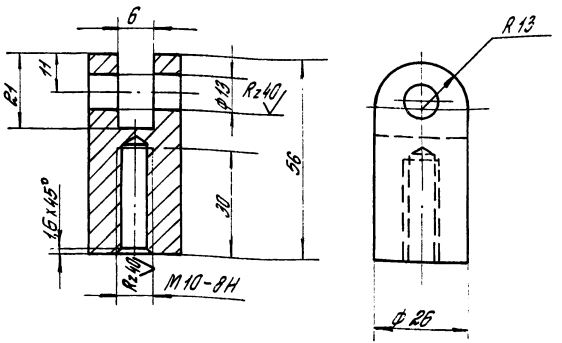

Неуказанные предельные отклонения размеров: H14; h14; ± IT14/2.

Инв.№ подл.	Подпись и дата	Взам.инв.№

ГИП	Плебочкин	
Н.контр.	Царева	
Нач.гр.	Лукашевич	
Вед.инж.	Стиврегин	

1.435.5-31.4-06.00.05

Серьга

Стадия	Масса	Масштаб
Р	0,2	М1:1
Лист	Листов 1	

Круг 30-Д ГОСТ 2590-88
Ст3пс2-II ГОСТ 535-88

ЦНИИПРОМЗДАНИЙ

Копировал Стрельцова

Формат	Зона	Поз.	Обозначение	Наименование	Кол.	Примеч.
				Документация		
А3			1.435.5-31.4-07.00.00 СБ	Сборочный чертеж		
				Детали		
А4		1	1.435.5-31.4-07.00.01	Втулка	1	
Б4		2	1.435.5-31.4-07.00.02	Кронштейн Б-ПН-4 ГОСТ 19903-74 Лист 8 Ст3пс2 ГОСТ 14637-79 (90х154) h14; Rz 80	1	0,4 кг
				Различия исполнений 1.435.5-31.4-07.00.00 и 1.435.5-31.4-07.00.00-01 по сборочному чертежу		

Инв.№ подл.	Подпись и дата	Взам.инв.№

ГИП	Плебочкин	
Н.контр.	Царева	
Нач.гр.	Лукашевич	
Вед.инж.	Стиврегин	

1.435.5-31.4-07.00.00

Полупетля верхняя

Стадия	Лист	Листов
Р		1

ЦНИИПРОМЗДАНИЙ

Рис. 1

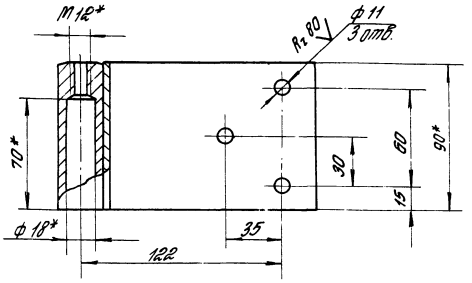

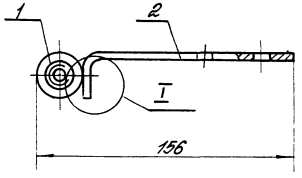

Обозначение	Рис.
1.435.5-314-07.00.00	1
-01	2

Рис. 2

Остальное – см. рис. 1

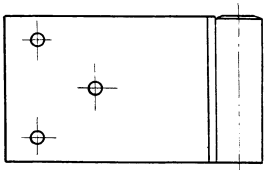

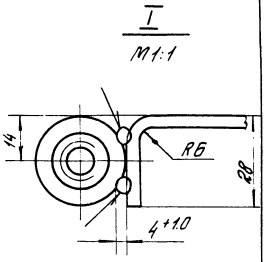

1. * Размеры для справок.
2. Сварка ручная электродуговая в среде углекислого газа.
3. Неуказанные предельные отклонения размеров: $H14; h14; \pm\frac{IT14}{2}$.

Гип.	Следочкин		
Н.контр.	Царева		
Зав.гр.	Лукашевич		
Вед.инж.	Стирягин		

1435.5-314-07.00.00 СБ

Полупетля верхняя
Сборочный чертеж

Стадия	Масса	Масштаб
Р	0,7	1:2
Лист	Листов 1	

ЦНИИПРОМЗДАНИЙ

Инв. № подл. | Подпись и дата | Взам. инв. №

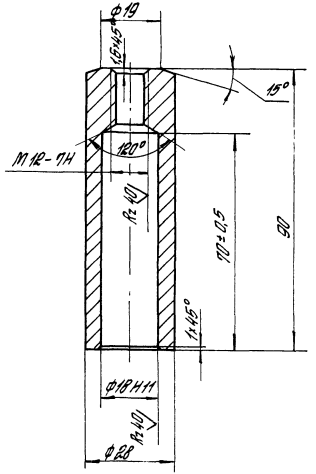

Неуказанные предельные отклонения размеров: $h14$; $\pm \frac{IT14}{2}$.

ГИП	Глебочкин		
Н.контр.	Царева		
Зав.гр.	Лукашевич		
Вед.инж.	Стырягин		

1.435.5-31.4-07.00.01

Втулка

Стадия	Масса	Масштаб
Р	0,3	1:1

Лист | Листов 1

Круг 30-В ГОСТ 2590-88 / Ст3пс2-II ГОСТ 535-88

ЦНИИПРОМЗДАНИЙ

Формат А4

Инв.№ подл. | Подпись и дата | Взам.инв.№

Обозначение			Наименование	Кол. на исполн. 1.435.5-31.4-08.00.00		Примеч.
			Документация			
		А3	1.435.5-31.4-08.00.00.СБ	Сборочный чертеж		
			Детали			
		А4	1	1.435.5-31.4-07.00.01	Втулка	1	1	
		А4	2	1.435.5-31.4-08.00.01	Кронштейн	1	1	
		А4	3	1.435.5-31.4-08.00.02	Ось	1		
				-01	Ось		1	

1.435.5-31.4-08.00.00

Полупетля верхняя

Стадия	Лист	Листов
Р		1

ЦНИИПРОМЗДАНИЙ

Формат А4

ГИП	Глебочкин	
Н.контр.	Царева	
Зав.гр.	Лукашевич	
Вед.инж.	Стырягин	

Копировал Стрельцова

Рис. 1

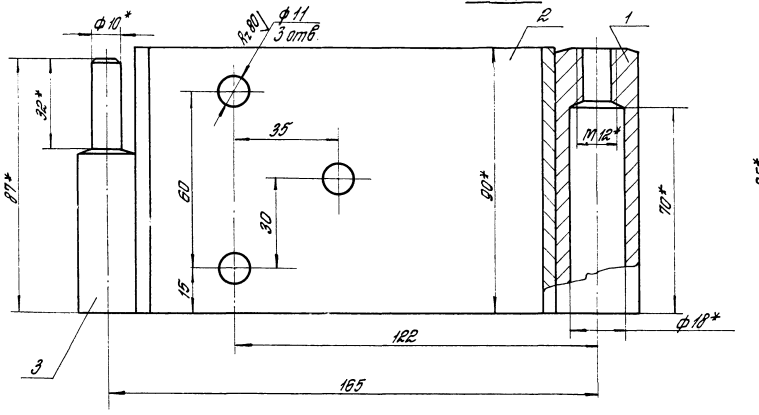

Рис. 2

Остальное — см. рис. 1

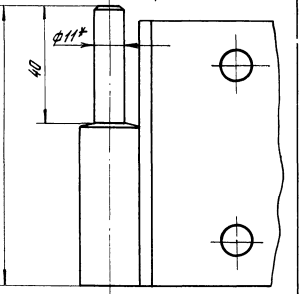

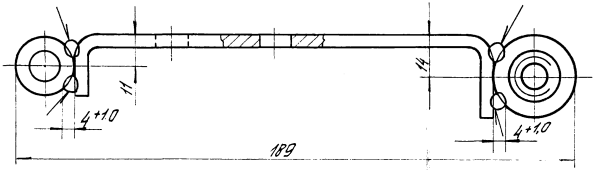

1 * Размеры для справок.
2. Сварка ручная электродуговая в среде углекислого газа.
3 Неуказанные предельные отклонения размеров: H14; h14; $\pm \frac{IT14}{2}$.

Обозначение	Рис.
1.435.5-31.4-08.00.00	1
-01	2

				1.435.5-31.4-08.00.00 СБ			
				Полупетля верхняя Сборочный чертеж	Стадия	Масса	Масштаб
					Р	1.0	1:1
					Лист	Листов 1	
ГИП	Глебочкин				ЦНИИПРОМЗДАНИЙ		
Н.контр.	Царева						
Зав. гр.	Лукашевич						
Вед. инж.	Стирягин						

Подп. | Подпись и дата | Взам. инв. №

24445-04 48

Копировал Стрельцова

Формат А3

Rz 80 √(√)

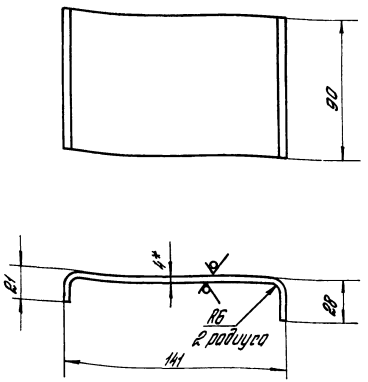

1.* Размер для справок.
2. Предельные отклонения размеров: $h14$; $\pm \frac{JT14}{2}$.

ГИП	Глебачкин		1.435.5-31.4-08.00.01			
Н.контр.	Царева		Кронштейн	Стадия	Масса	Масштаб
Зав.гр.	Лукашевич			Р	0,5	1:2
Вед.инж.	Стирягин			Лист	Листов 1	
			Лист 6-ПН-4 ГОСТ 19903-74 / ВСт3пс2 ГОСТ 14637-79	ЦНИИПРОМЗДАНИЙ		

Инв. № подл. | Подпись и дата | Взам. инв. №

Копировал Стрельцова

Формат А4

Rz 80 √(√)

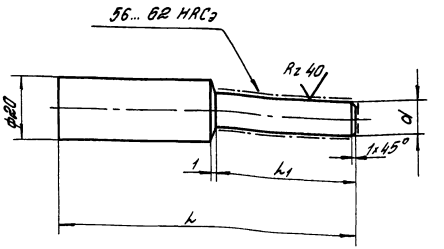

Обозначение	l, мм	l_1, мм	d, мм	Масса, кг
1.435.5-31.4-08.00.02	87	32	10	0,15
-01	95	40	11d11	0,17

1. Неуказанные предельные отклонения размеров: $h14$, $\pm \frac{JT14}{2}$.
2. Цементировать $h0,8$... 1,2 мм.

ГИП	Глебачкин		1.435.5-31.4-08.00.02			
Н.контр.	Царева		Ось	Стадия	Масса	Масштаб
Зав.гр.	Лукашевич			Р	ст. табл.	—
Вед.инж.	Стирягин			Лист	Листов: 1	
			Круг В22 ГОСТ 2590-88 / 20 ГОСТ 1050-74	ЦНИИПРОМЗДАНИЙ		

Инв. № подл. | Подпись и дата | Взам. инв. №

Копировал Стрельцова

Инв. № подл.	Подпись и дата	Взам. инв. №

Формат	Зона	Поз.	Обозначение	Наименование	Кол. на исполн. 1.435.5-31.4-09.00.00-										Примеч.
					–	01									
				Документация											
А3			1.435.5-31.4-09.00.00 СБ	Сборочный чертеж	X	X									
				Сборочные единицы											
А4		1	1.435.5-31.4-09.01.00	Ручка	1	1									
		2	1.435.5-31.4-09.01.00-01	Ручка	1	1									
А4		3	1.435.5-31.4-09.02.00	Накладка	1	1									
А4		4	1.435.5-31.4-09.03.00	Накладка	1	1									
				Детали											
А4		5	1.435.5-31.4-09.00.01	Пружина	1	1									

				1.435.5-31.4-09.00.00			
ГИП	Глебочкин	[signature]		Устройство запорное	Стадия	Лист	Листов
Н.контр.	Царева	[signature]			Р	1	2
Зав. гр.	Лукашевич	[signature]			ЦНИИПРОМЗДАНИЙ		
Вед. инж.	Стирягин	[signature]					

Копировал Стрельцова

Формат А4

Инв. № подл.	Подпись и дата	Взам. инв. №

Формат	Зона	Поз.	Обозначение	Наименование	Кол. на исполн. 1.435.5-31.4-09.00.00-										Примеч.
					–	01									
А4		6	1.435.5-31.4-09.00.02	Щеколда	1	1									
				Вал											
				Круг 20-В ГОСТ 2590-88 / Ст3пс2-II ГОСТ 535-88											
Б4		7	1.435.5-31.4-09.00.03	L = 150 h14 ; Rz80	1										0,37кг
			-01	L = 136 h14 ; Rz80		1									0,34кг
				Стандартные изделия											
		8		Штифт 5п6 × 30											
				ГОСТ 3128-70	1	1									

24445-04 50

1.435.5-31.4-09.00.00	Лист 2

Копировал Стрельцова

Формат А4

49

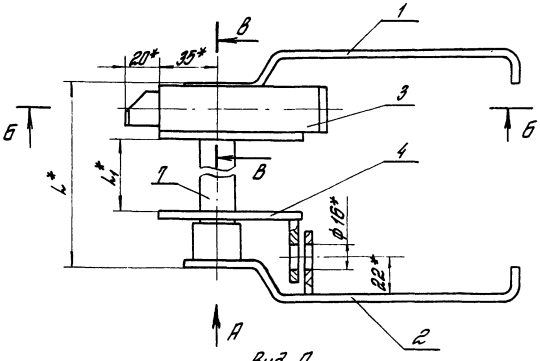

Вид А

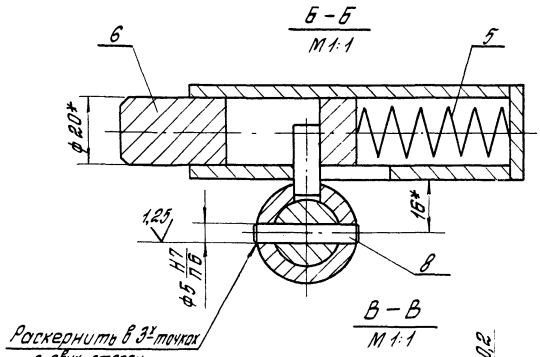

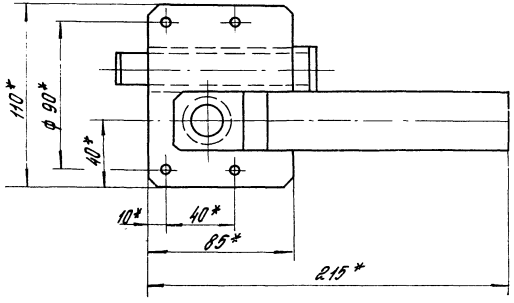

* Размеры для справок

Обозначение	L мм	L1 мм	Масса, кг
1.435.5-31.4-09.00.00	150	86	2,04
—01	136	72	2,00

ГИП	Глебочкин		
Н.контр.	Царева		
Зав. гр.	Лукашевич		
Вед. инж.	Стирагин		

1.435.5-31.4-09.00.00 СБ

Устройство запорное
Сборочный чертеж

Стадия	Масса	Масштаб
Р	см. табл.	—
Лист	Листов 1	

ЦНИИПРОМЗДАНИЙ

Инв. № подл. | Подпись и дата | Взам. инв. №

Копировал Стрельцова

24445-04 51

Формат А3

Инв. № подл.	Подпись и дата	Взам. инв. №

Формат	Зона	Поз.	Обозначение	Наименование	Кол. на исполн. 1.435.5-31.4-09.01.00- —	01									Примеч.
				Документация											
А3			1.435.5-31.4-09.01.00СБ	Сборочный чертеж	X	X									
				Детали											
А4		1	1.435.5-31.4-09.01.01	Рычаг	1	1									
А4		2	1.435.5-31.4-09.01.02	Платик		1									
Б4		3	1.435.5-31.4-09.01.03	Бобышка											
				Круг 30-В ГОСТ 2590-88											
				Ст3пс2-II ГОСТ 535-88											
				$h=22h14$; Rz 80	1	1									0,1 кг

				1.435.5-31.4-09.01.00			
ГИП	Глебочкин			Ручка	Стадия	Лист	Листов
Н.контр.	Царева				Р	1	2
Зав. гр.	Лукашевич				ЦНИИПРОМЗДАНИЙ		
Вед. инж.	Стирягин						

Копировал Стрельцова

Формат А4

Инв. № подл.	Подпись и дата	Взам. инв. №

Формат	Зона	Поз.	Обозначение	Наименование	Кол. на исполн. 1.435.5-31.4-09.01.00- —	01									Примеч.
Б4		4	1.435.5-31.4-09.01.04	Палец											
				Круг 8-В ГОСТ 2590-88											
				Ст3пс2-II ГОСТ 535-88											
				$h=20h14$; Rz 80	1										0,01 кг

24445-04 52

1.435.5-31.4-09.01.00	Лист	2

Копировал Стрельцова

Формат А4

Рис. 1

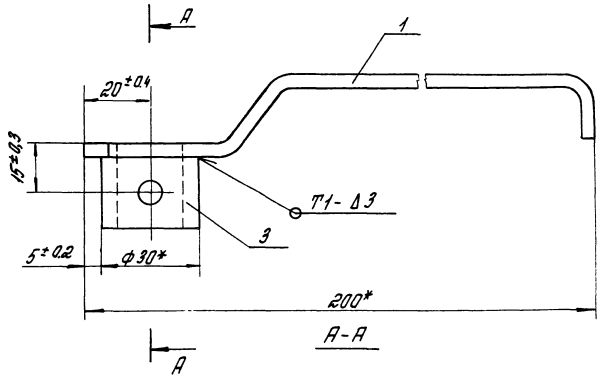

Рис. 2

Остальное – ст. 1

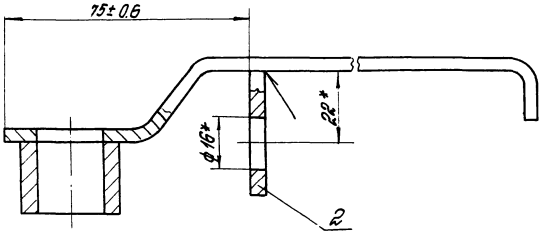

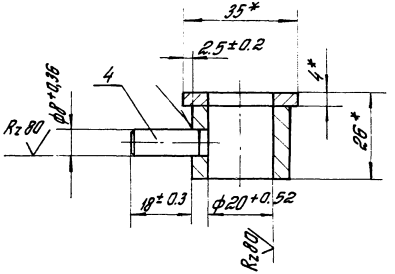

1. * Размеры для справок.
2. Сварные швы выполнять в среде углекислого газа по ГОСТ 14771-76

Обозначение	Рис.	Масса, кг
1.435.5-31.4-09.01.00	1	0,35
-01	2	0,39

ГИП	Глебочкин		1.435.5-31.4-09.01.00 СБ	
Н. контр.	Царева		Ручка Сборочный чертеж	Стадия: Р; Масса: ст. табл.; Масштаб: 1:1
Зав. гр.	Лукашевич			Лист; Листов 1
Вед. инж.	Стирягин			ЦНИИПРОМЗДАНИЙ

Инв. № подл. | Подпись и дата | Взам. инв. №

Rz 80

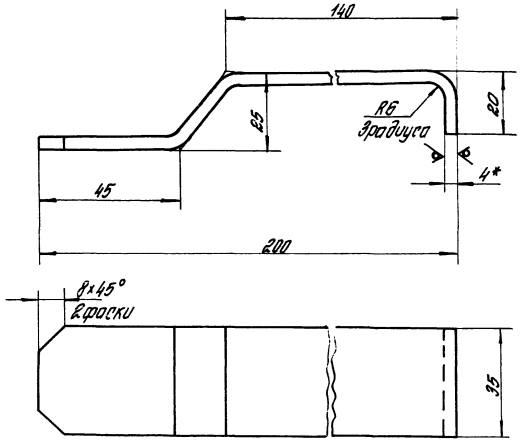

1.* Размер для справок
2. Предельные отклонения размеров: $h14; \pm \frac{УТ14}{2}$.

				1.435.5-31.4-09.01.01			
				Рычаг	Стадия	Масса	Масштаб
					Р	0,25	1:1
					Лист	Листов 1	
ГИП	Глебочкин			Лист 6-ПН-4 ГОСТ 19903-74 / ВСт3пс2 ГОСТ 14637-79	ЦНИИПРОМЗДАНИЙ		
Н.контр.	Царева						
Зав.гр.	Лукашевич						
Вед.инж.	Стирягин						

Инв. № подл. | Подпись и дата | Взам. инв. №

Копировал Стрельцова

Формат А4

Rz 80

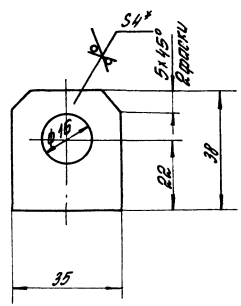

1.* Размер для справок.
2. Предельные отклонения размеров: $H14; h14; \pm \frac{УТ14}{2}$.

				1.435.5-31.4-09.01.02			
				Платик	Стадия	Масса	Масштаб
					Р	0,04	1:1
					Лист	Листов 1	
ГИП	Глебочкин			Лист 6-ПН-4 ГОСТ 19903-74 / ВСт3пс2 ГОСТ 14637-79	ЦНИИПРОМЗДАНИЙ		
Н.контр.	Царева						
Зав.гр.	Лукашевич						
Вед.инж.	Стирягин						

Инв. № подл. | Подпись и дата | Взам. инв. №

Копировал Стрельцова

24445-04 54

Формат А4

Формат	Зона	Поз.	Обозначение	Наименование	Кол.	Примеч.
				Документация		
А4			1.435.5-31.4-09.02.00 СБ	Сборочный чертеж		
				Детали		
А4		1	1.435.5-31.4-09.02.01	Планка	1	
А4		2	1.435.5-31.4-09.02.02	Втулка	1	
Б4		3	1.435.5-31.4-09.02.03	Бобышка		
				Круг 26-В ГОСТ 2590-88 / Ст 3пс2-II ГОСТ 535-88		
				$l = 3\pi 14$; $R_z 80$	1	0,01 кг

Инв. № подл. | Подпись и дата | Взам. инв. №

			1.435.5-31.4-09.02.00			
ГИП	Плевочкин		Накладка	Стадия	Лист	Листов
Н. контр.	Цорева			Р		1
Зав. гр.	Лукашевич			ЦНИИПРОМЗДАНИЙ		
Вед. инж.	Стрягин					

Копировал Стрельцова

Формат А4

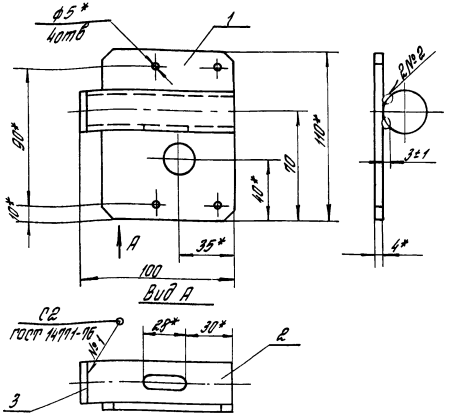

1. * Размеры для справок.
2. Шов №2 – сварка ручная электродуговая в среде углекислого газа.
3. Предельные отклонения размеров: $h14$; $\pm \frac{IT14}{2}$.

Инв. № подл. | Подпись и дата | Взам. инв. №

			1.435.5-31.4-09.02.00 СБ			
ГИП	Плевочкин		Накладка	Стадия	Масса	Масштаб
Н. контр.	Цорева		Сборочный чертеж	Р	0,01	1:2
Зав. гр.	Лукашевич			Лист	Листов 1	
Вед. инж.	Стрягин			ЦНИИПРОМЗДАНИЙ		

Копировал Стрельцова

Формат А4

Rz 80 √(√)

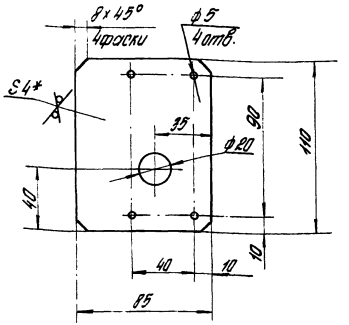

1.* Размер для справок.

2. Предельные отклонения размеров: H14; h14; $\pm \frac{IT14}{2}$.

				1.435.5-31.4-09.02.01			
				Планка	Стадия	Масса	Масштаб
					Р	0,27	1:2
ГИП	Гледочкин				Лист	Листов 1	
Н.контр.	Царева			Лист Б-ПН-4 ГОСТ 19903-74 / ВСт3пс2 ГОСТ 14637-79	ЦНИИПРОМЗДАНИЙ		
Зав. гр.	Лукашевич						
Вед.инж.	Стирягин						

Инв. № подл. | Подпись и дата | Взам. инв. №

Копировал Стрельцова

Формат А4

Rz 80 √(√)

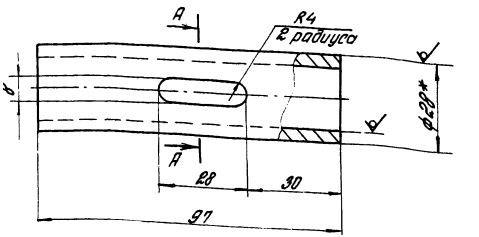

А-А

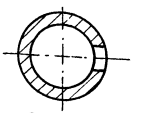

1.* Размер для справок.

2. Предельные отклонения размеров: H14; h14; $\pm \frac{IT14}{2}$.

				1.435.5-31.4-09.02.02			
				Втулка	Стадия	Масса	Масшт.
					Р	0,19	1:1
ГИП	Гледочкин				Лист	Листов 1	
Н.контр.	Царева			Труба 28×3,5 ГОСТ 8734-75 / В20 ГОСТ 8733-87	ЦНИИПРОМЗДАНИЙ		
Зав. гр.	Лукашевич						
Вед.инж.	Стирягин						

Инв. № подл. | Подпись и дата | Взам. инв. №

Копировал Стрельцова

24445-04 56

Формат	Зона	Поз.	Обозначение	Наименование	Кол.	Примеч.
				Документация		
А4			1.435.5-31.4-09.03.00 СБ	Сборочный чертеж		
				Детали		
А4		1	1.435.5-31.4-09.01.02	Платик	1	
А4		2	1.435.5-31.4-09.02.01	Планка	1	

Инв. № подл. | Подпись и дата | Взам. инв. №

			1.435.5-31.4-09.03.00	
ГИП	Лребочкин		Накладка	Стадия: Р; Лист; Листов
Н.контр.	Царева			ЦНИИПРОМЗДАНИЙ
Зав.гр.	Лукошевич			
Вед.инж.	Стирагин			

Копировал Стрельцова Формат А4

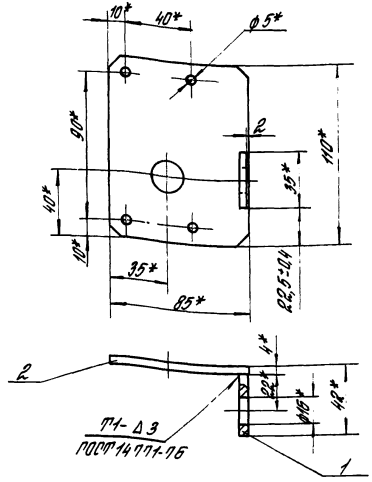

1. * Размеры для справок
2. Предельные отклонения размеров: $h14$; $\pm \frac{IT14}{2}$.

Инв. № подл. | Подпись и дата | Взам. инв. №

			1.435.5-31.4-09.03.00 СБ	
ГИП	Лребочкин		Накладка Сборочный чертеж	Стадия: Р; Масса: 0,31; Масштаб: 1:2
Н.контр.	Царева			Лист; Листов 1
Зав.гр.	Лукошевич			ЦНИИПРОМЗДАНИЙ
Вед.инж.	Стирагин			

Копировал Стрельцова Формат А4

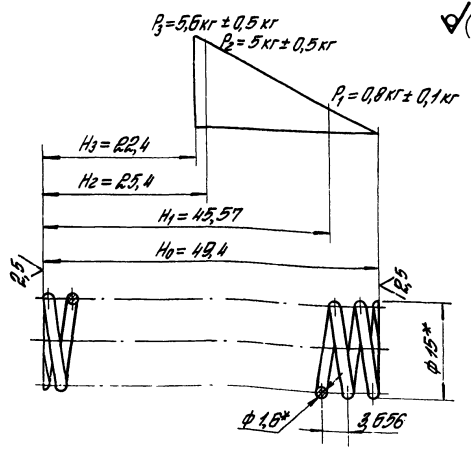

1. 43... 50 HRCэ
2. Длина развертки — 622 мм
3. Число рабочих витков — 13
4. Число витков полное — 14,5
5. Направление навивки — любое
6. Дс = 13,4 мм
7. Покрытие: Хим. Окс. прм.
8. *Размер для справок.

				1.435.5-31.4-09.00.01			
				Пружина	Стадия	Масса	Масштаб
					Р	0,01	2:1
ГИП	Глебочкин			Проволока I-1,6 ГОСТ 9389-75	Лист	Листов 1	
Н.контр.	Царева				ЦНИИПРОМЗДАНИЙ		
Зав.гр.	Лукашевич						
Вед.инж.	Стирягин						

Инв. № подл. | Подпись и дата | Взам. инв. №

Копировал Стрельцова

Формат А4

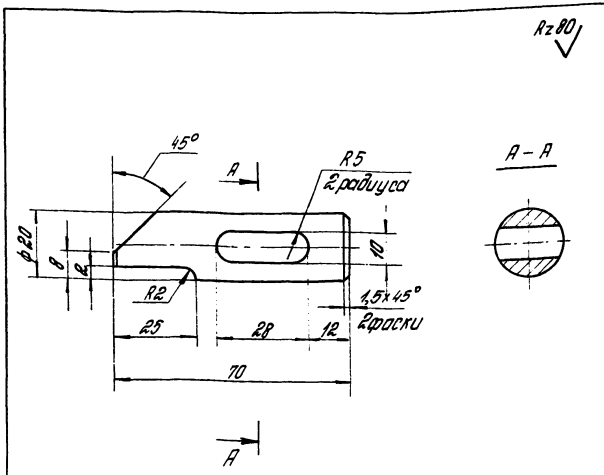

1. Предельные отклонения размеров: H14; h14; ± $\frac{УТ14}{2}$.
2. Покрытие: Хим. Ц тв. 30

				1.435.5-31.4-09.00.02			
				Щеколда	Стадия	Масса	Масштаб
					Р	0,14	1:1
ГИП	Глебочкин			Круг В22 ГОСТ 2590-88 / 35 ГОСТ 1050-74	Лист	Лист 1	
Н.контр.	Царева				ЦНИИПРОМЗДАНИЙ		
Зав.гр.	Лукашевич						
Вед.инж.	Стирягин						

Инв. № подл. | Подпись и дата | Взам. инв. №

Копировал Стрельцова

24445-04 58

Формат	Зона	Поз.	Обозначение	Наименование	Кол.	Примечан.
				Документация		
А3			1.435.5-31.4-10.00.00 СБ	Сборочный чертеж		
				Детали		
АЧ		1	1.435.5-31.4-10.00.01	Втулка	1	
БЧ		2	1.435.5-31.4-10.00.02	Кронштейн		
				Лист Б-ПН-4 ГОСТ 19903-74 / ВСт3пс2 ГОСТ 14637-79		
				(130×165) h14; Rz 80	1	0,6кг

Различия исполнений
1.435.5-31.4-10.00.00 и 1.435.5-31.4-10.00.00-01
по сборочному чертежу

ГИП	Глебочкин		
Н.контр.	Царева		
Зав.гр.	Лукашевич		
Вед.инж.	Стирягин		

1.435.5-31.4-10.00.00

Полупетля

Стадия	Лист	Листов
Р		1

ЦНИИПРОМЗДАНИЙ

Инв. № подл. | Подпись и дата | Взам. инв. №

Копировал Стрельцова

Формат А4

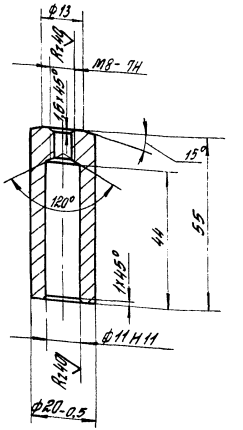

Rz80

Неуказанные предельные отклонения размеров: Н14; h14; $\pm \frac{IT14}{2}$.

ГИП	Глебочкин		
Н.контр.	Царева		
Зав.гр.	Лукашевич		
Вед.инж.	Стирягин		

1.435.5-31.4-10.00.01

Втулка

Стадия	Масса	Масштаб
Р	0,10	1:1

Лист | Листов 1

Круг 22-В ГОСТ 2590-88 / Ст3пс-II ГОСТ 535-88

ЦНИИПРОМЗДАНИЙ

Инв. № подл. | Подпись и дата | Взам. инв. №

Копировал Стрельцова

24445-04 59

Формат А4

Рис.1

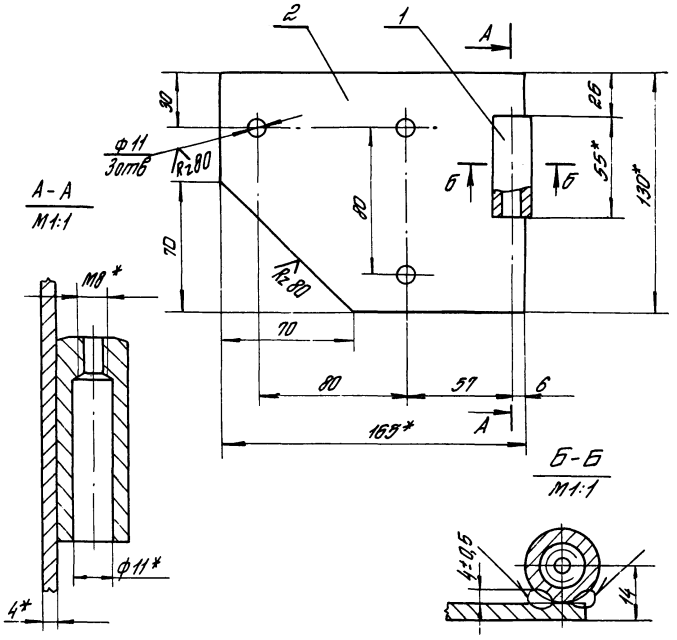

Рис. 2

Остальное – см. рис. 1

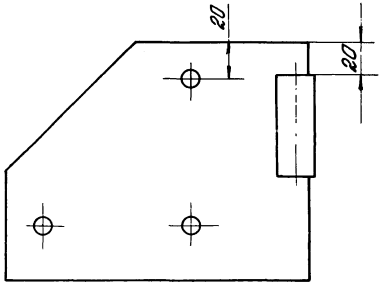

1.* Размеры для справок
2. Сварка ручная электродуговая в среде углекислого газа.
3. Предельные отклонения размеров: H14; h14; ± $\frac{IT14}{2}$.

Обозначение	Рис
1.435.5-31.4-10.00.00	1
-01	2

				1.435.5-31.4-10.00.00 СБ			
				Полупетля	Стадия	Масса	Масштаб
					Р	0,7	1:2
ГИП	Глебочкин			Сборочный чертеж	Лист	Листов 1	
Н.контр	Царева				ЦНИИПРОМЗДАНИЙ		
Зав. гр.	Лукашевич						
Вед.инж.	Стирягин						

Инв. № подл. | Подпись и дата | Взам. инв. №

24445-04 60

Копировал Стрельцова

Формат А3

Rz 80

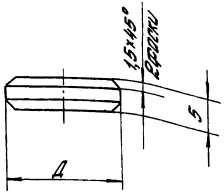

Обозначение	Д, мм
1.435.5-31.4-00.00.01	18 ± 0,2
—01	11 ± 0,2 / 0,5

1. 35 ... 40 HRCэ.
2. Неуказанные предельные отклонения размеров h14; $\pm \frac{IT14}{2}$.

				1.435.5-31.4-00.00.01		
				Упор	Стадия: Р	Масса: 0,01	Масштаб: —
ГИП	Глебочкин				Лист	Листов 1
Н.контр.	Царева			Круг В20 ГОСТ 2590-88 / 45 ГОСТ 1050-74	ЦНИИПромзданий	
Зав.гр.	Лукашевич					
Ведущ.	Стуфкин					

Калькулятор Стороженко — Формат А4

Рис. 1

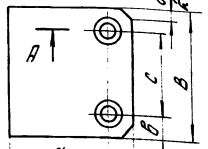

Рис. 2

Остальное — см. рис. 1

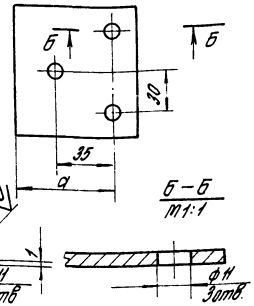

Обозначение	Рис	А, мм	В, мм	а, мм	в, мм	с, мм	Масса,
1.435.5-31.4-00.00.02	1	65	80	45	15	50	0,2
—01	2	100	90	79	15	60	0,3
—02	2	65	90	50	15	60	0,2

1. * Размер для справок.
2. Предельные отклонения размеров: H14; h14; $\pm \frac{IT14}{2}$.

				1.435.5-31.4-00.00.02		
				Планка	Стадия: Р	Масса: от тобл.	Масштаб: —
ГИП	Глебочкин				Лист	Листов 1
Н.контр.	Царева			Лист Б-ПН-4 ГОСТ 19903-74 / Ст3пс2 ГОСТ 14637-79	ЦНИИПромзданий	
Зав.гр.	Лукашевич					
Ведущ.	Стуфкин					

Калькулятор Стороженко — 24445-04 61 — Формат А4

Инв.№ подл. | Подпись и дата | Взам. инв.№

Рис 1

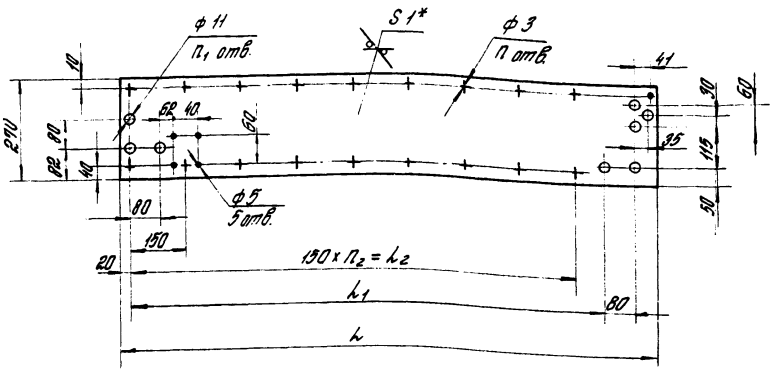

Рис. 2

Остальное – см. рис. 1

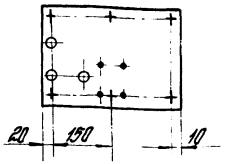

Рис. 3

Остальное – см. рис. 1

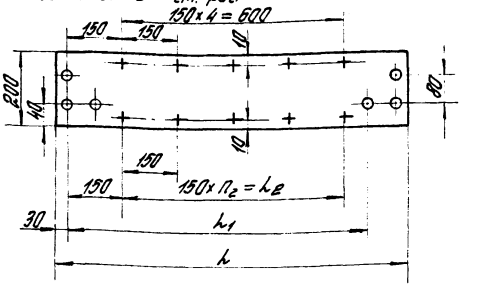

Обозначение	Рис.	l, мм	l_1, мм	l_2, мм	n,	n_1,	n_2,	Масса, кг
1.435.5-31.4-00.00.03	1	1460	1309	1200	18	8	8	3,2
— 01		1160	1009	900	14	8	6	2,5
— 02	2	360	—	—	6	3	—	0,8
— 03	3	950	809	600	10	6	4	1,5
— 04		950	809	—	5	6	—	1,5

1.* Размер для справок.

2. Предельные отклонения размеров: H14; h14; $\pm \frac{IT14}{2}$.

Инв. № подл. | Подпись и дата | Взам. инв. №

ГИП	Глебочкин		
Н. контр.	Царева		
Зав. гр.	Лукашевич		
Вед. инж.	Смирягин		

1.435.5-31.4-00.00.03

Лист защитный

Стадия	Масса	Масштаб
Р	см. табл.	—

Лист | Листов 1

ОЦ Б-ПН-НО-1.0 ГОСТ 19904-74
Ст.3кп-ОН-НР-1 ГОСТ 14918-80

ЦНИИПРОМЗДАНИЙ

Копировал Стрельцова

24445-04 62

Формат А3

Рис. 1

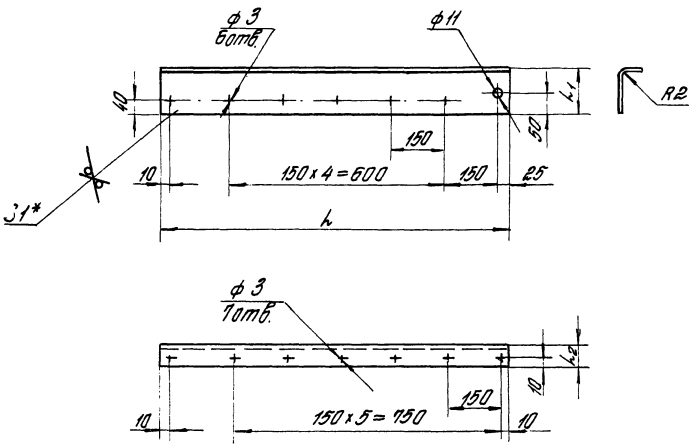

Рис. 2

Остальное – см рис. 1

Rz80

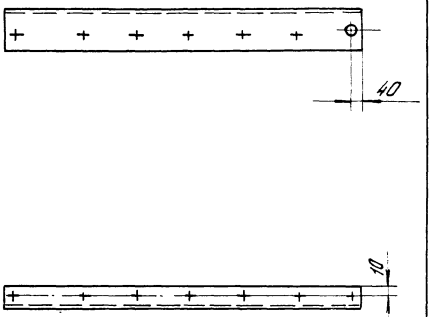

1. Размер для справок.
2. Предельные отклонения размеров:
H14; h14; $\pm \frac{IT14}{2}$.

Обозначение	Рис.	h, мм	h_1, мм	h_2, мм	Масса, кг
1.435.5-31.4-00.00.04	1	970	130	35	1,26
-01	2	1000	114	45	1,25
-02	1	970	130	30	1,22
-03	2	1000	114	40	1,21

ГИП	Слебочкин		
Н.контр.	Царева		
Зав. гр.	Лукашевич		
Вед. инж.	Стирягин		

1.435.5-31.4-00.00.04

Лист защитный

Стадия	Лист	Масштаб
Р	см. табл.	—
Лист	Листов 1	

ОЦ 5-ПН-НУ-1.1 ГОСТ 19904-74
Ст.3кп-ОН-НР-1 ГОСТ 14918-80

ЦНИИПРОМЗДАНИЙ

Инв. № подл. | Подпись и дата | Взам. инв. №

Копировал Стрельцова

24445-04 63

Формат А

Rz 80 √(√)

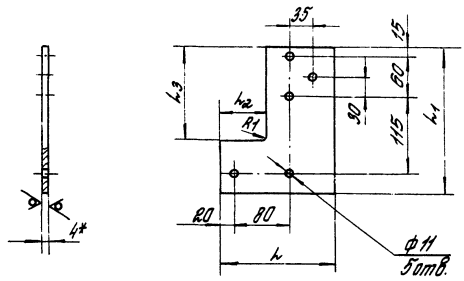

Обозначение	L, мм	L_1, мм	l мм	h мм	Масса, кг
1.435.5-31.4-00.00.05	172	220	70	145	0,9
—01	150	210	85	160	0,5

1.* Размеры для справок.
2. Предельные отклонения размеров:
H14; h14; ± $\frac{JT14}{2}$.

				1.435.5-31.4-00.00.05			
				Косынка	Стадия	Масса	Масштаб
					Р	ст. табл	—
					Лист	Листов 1	
ГИП	Глебочкин			Лист	Б-ПН-4 ГОСТ 19903-74	ЦНИИПРОМЗДАНИЙ	
Н. контр.	Царева						
Зав. гр.	Лукашевич						
Вед. инж.	Стирягин						

Инв. № подл. | Подпись и дата | Взам. инв. №

Rz80 √(√)

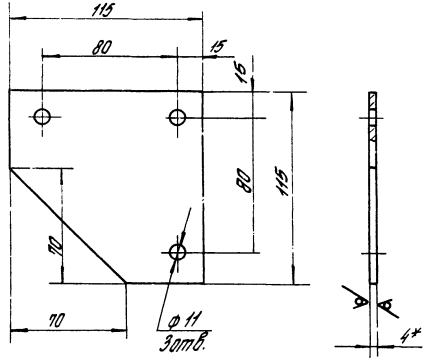

1.* Размер для справок.
2. Предельные отклонения размеров:
H14; h14; ± $\frac{JT14}{2}$.

				1.435.5-31.4-00.00.06			
				Косынка	Стадия	Масса	Масштаб
					Р	0,3	1:2
					Лист	Листов 1	
ГИП	Глебочкин			Лист	Б-ПН-4 ГОСТ 19903-74	ЦНИИПРОМЗДАНИЙ	
Н. контр.	Царева						
Зав. гр.	Лукашевич						

Инв. № подл. | Подпись и дата | Взам. инв. №

Rz80

Рис. 1

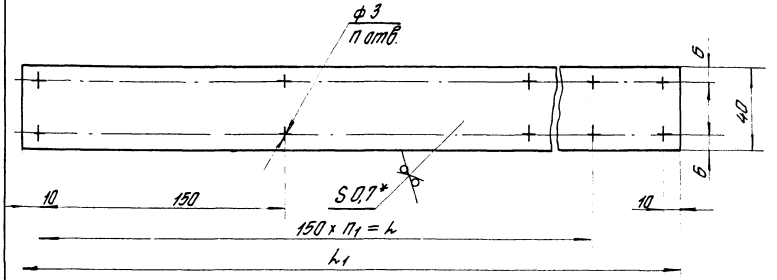

Рис. 2

Остальное — см. рис. 1

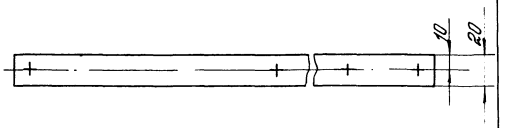

Обозначение	Рис.	L, мм	L1, мм	n,	n1,	Масса, кг
1.435.5-31.4-00.00.07	2	1350	1475	11	9	0,16
-01		1050	1175	9	7	0,13
-02	1	2850	2920	42	19	0,64
-03		2550	2620	38	17	0,57
-04		2250	2320	34	15	0,50
-05	2	2850	2920	21	19	0,31
-06		2550	2620	19	17	0,29
-07		2250	2320	17	15	0,26
-08		900	990	8	6	0,1
-09		1650	1815	13	11	0,2

1. * Размер для справок.
2. Предельные отклонения размеров: H14; h14; $\pm \frac{IT14}{2}$.
3. Деталь допускается изготавливать составной по длине.

				1.435.5-31.4-00.00.07			
				Планка	Стадия	Масса	Масштаб
					Р	см. табл.	—
					Лист	Листов 1	
ГИП	Глебочкин			ОЦ Б-ПН-НО-0,7 ГОСТ 19904-74 / Ст3кп-ОН-НР-1 ГОСТ 14918-80	ЦНИИПРОМЗДАНИЙ		
Н.контр.	Царева						
Зав.гр.	Лукашевич						
Вед.инж.	Стурягин						

Инв. № подл. | Подпись и дата | Взам. инв. №

Rz80

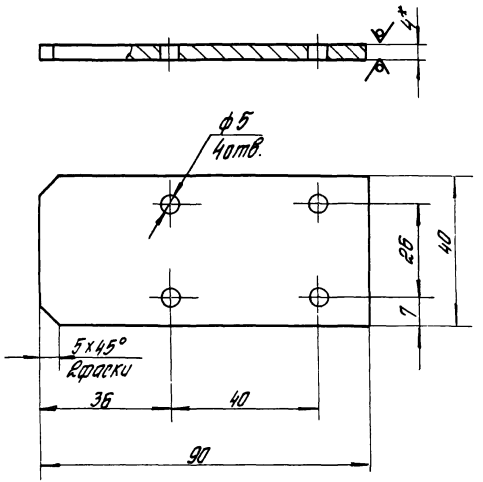

1. * Размер для справок.
2. Предельные отклонения размеров:
   H14; h14; $\pm \frac{УТ14}{2}$.

			1.435.5-31.4-00.00.08			
			Накладка	Стадия	Масса	Масштаб
				Р	0,16	1:1
ГИП	Слебачкин			Лист	Листов 1	
Н.контр.	Царева		Б-ПН-Б ГОСТ 19903-74			

Взам.инв.№ | Подпись и дата | Инв.№ подл.

gost.e-ecolog.ru