ТИПОВЫЕ КОНСТРУКЦИИ, ИЗДЕЛИЯ И УЗЛЫ ЗДАНИЙ И СООРУЖЕНИЙ

Серия 1.435.5-31

ВОРОТА ДЕРЕВЯННЫЕ РАСПАШНЫЕ ДЛЯ ПРОИЗВОДСТВЕННЫХ ЗДАНИЙ И СООРУЖЕНИЙ

Выпуск 3

Ворота с обшивкой фанерой

Рабочие чертежи

24445-03
Цена 4-48

gost.e-ecolog.ru

ЦЕНТРАЛЬНЫЙ ИНСТИТУТ ТИПОВОГО ПРОЕКТИРОВАНИЯ
ГОССТРОЯ СССР

Москва А-445 Смольная ул 22

Сдано в печать IX 1990 года

Заказ № 8795 Тираж 5240 экз

ТИПОВЫЕ КОНСТРУКЦИИ, ИЗДЕЛИЯ И УЗЛЫ ЗДАНИЙ И СООРУЖЕНИЙ

Серия 1.435.5-31

ВОРОТА ДЕРЕВЯННЫЕ РАСПАШНЫЕ ДЛЯ ПРОИЗВОДСТВЕННЫХ ЗДАНИЙ И СООРУЖЕНИЙ

Выпуск 3

Ворота с обшивкой фанерой

Рабочие чертежи

РАЗРАБОТАНЫ
ЦНИИПРОМЗДАНИЙ

Зам. директора института С.М.Гликин

Зав.отделом стен и перегородок Г.М.Смилянский

Главный инженер проекта В.И.Глебочкин

УТВЕРЖДЕНЫ
Главным управлением
проектирования Госстроя СССР
письмо от 01.03.90 №5/5-205

Введены в действие
ЦНИИПРОМЗДАНИЙ
Приказ от 16.03.90 №46

© ЦИТП Госстроя СССР, 1990

Обозначение	Наименование	Стр.
1.435.5-31.3-00.00.00 ТО	Техническое описание	3
1.435.5-31.3-00.00.00	Ворота с обшивкой фанерой.	6
1.435.5-31.3-00.00.00 СБ	Ворота с обшивкой фанерой. Сборочный чертёж	11
1.435.5-31.3-00.00.00 ВП	Ведомость покупных изделий	20
1.435.5-31.3-01.00.00	Створка левая	26
1.435.5-31.3-01.00.01	Нащельник	28
1.435.5-31.3-01.00.00 СБ	Створка левая. Сборочный чертёж	29
1.435.5-31.3-01.01.00	Полотно	33
1.435.5-31.3-01.01.00 СБ	Полотно Сборочный чертёж	36
1.435.5-31.3-01.01.01	Ногель	40
1.435.5-31.3-01.00.02	Упор	40
1.435.5-31.3-01.00.03	Уплотнитель	41
1.435.5-31.3-02.00.00	Створка правая	42
1.435.5-31.3-02.00.00 СБ	Створка правая Сборочный чертёж.	46
1.435.5-31.3-03.00.00	Калитка	51
1.435.5-31.3-03.00.00 СБ	Калитка Сборочный чертёж.	53
1.435.5-31.3-00.00.00 ВМ	Ведомость расхода материалов	55

Инв. № подл. | Подп. и дата | Взам. инв. №

ГИП	Глебочкин		1.435.5-31.3
Н. контр.	Царева		Содержание
Зав. гр.	Лукошевская		Стадия: Р; Лист: ; Листов: 1
Вед. инж.	Опрятин		ЦНИИПромзданий

Копировал: Одинцова

24445-03 3

Формат А3

1. Требования к конструкции.

1.1. Назначение и область применения ворот, их технические данные, расшифровка маркировки, описание изделия и его составных частей, принцип работы, комплект поставки, указания по монтажу, эксплуатации, транспортированию и хранению, а также архитектурно-строительные решения приведены в выпуске 1 настоящей серии.

1.2. Ворота с обшивкой фанерой должны изготавливаться по рабочим чертежам серии 1.435.5-31в.3 в соответствии с настоящим техническим описанием и техническими условиями ГОСТ 18853-90.

1.3. Створки полотна должны открываться свободно без заеданий и обеспечивать надёжную фиксацию в закрытом и открытом положениях.

1.4. Сопротивление теплопередаче утепленного полотна должно быть не менее 0,6 $м^2 \cdot °С/Вт$.

1.5. Воздухопроницаемость ворот должна быть не более $G^н = 10$ $кг/м^2 \cdot час$.

1.6. Наружные поверхности ворот должны иметь атмосферостойкое защитно-декоративное покрытие.

1.7. Конструкция ворот должна подвергаться следующим испытаниям:

типовым - при подготовке производства или изменении конструкции ворот по утвержденной программе и методике испытаний, разработанной заводом изготовителем;

приёмо-сдаточным - при серийном и массовом производстве - по техническому описанию.

1.8. Завод-изготовитель должен изготовить и испытать опытные образцы ворот в точном соответствии с чертежами и техническим описанием.

Серийное или массовое производство ворот разрешается только после утверждения акта испытания опытных образцов с выводами, характеризующими качество изготовления и стабильность работы ворот.

2. Требования к сырью, материалам и деталям.

2.1. Сырье, материалы и детали должны соответствовать требованиям ГОСТ 18853-90.

2.2. Заготовки из фасонного проката должны быть очищены от загрязнений, коррозии и заусенцев.

				1.435.5-31.3-00.00.00 ТО		
ГИП	Слебочкин			Техническое описание	Стадия	Лист	Листов
Н. контр.	Горева				Р	1	3
Зав. гр.	Лукошевич				ЦНИИПромзданий	
Вед. инж.	Стирягин					

Копировал: Обинцова

Формат А3

любым способом, не ухудшающим структуру металла и не понижающим прочность деталей.

2.3. В металлических деталях, имеющих механически обработанные поверхности, чистота обработки должна соответствовать классу чистоты, указанному в чертежах, и выполняться в соответствии с ГОСТ2789-73.

Для деталей, с чистотой обработки, не указанной в чертежах, чистота поверхности должна быть не ниже Rz80 ГОСТ2789-73. Риски и царапины на поверхностях этих деталей не допускаются. Острые кромки должны быть притуплены R0,5мм.

2.4. Неуказанные в чертежах предельные отклонения размеров: H14; h14; $\pm \frac{IT14}{2}$ по ГОСТ25347-82.

2.5. Непрямолинейность линейных элементов должна быть не более 1мм на длине 1м и 2мм на всей длине.

2.6. Технология изготовления деталей и сборочных единиц ворот должна обеспечить их взаимозаменяемость.

2.7. Детали, изготовленные из резины, не должны иметь вмятин, набрывов и более одной склейки по длине детали.

2.8. Сварные швы должны быть равной толщины, без перекосов, шлаковых и других дефектов.

3. Требования к сборке.

3.1. Сборка ворот и их составных частей должны производиться в соответствии с требованиями ГОСТ18853-90.

3.2. Поступающие на сборку детали должны быть очищены от стружки, загрязнений, иметь клейма ОТК и другие сопроводительные документы, удостоверяющие их качество.

3.3. Сборка должна производиться на участке, оборудованном приспособлениями, обеспечивающими точность, указанную в чертежах.

3.4. При сборке не допускается применение прокладок, клиньев и прочих компенсаторов не предусмотренных чертежами.

3.5. Все резьбовые соединения должны быть затянуты до отказа без перекоса соединяемых деталей.

Крепежные изделия не должны иметь повреждений.

3.6. Все трущиеся и неокрашенные поверхности должны быть смазаны солидолом жировым Ж по ГОСТ1033-79.

4. Требования к защитно-декоративному покрытию.

4.1. Защитно-декоративное покрытие наружных поверхностей ворот должно соответствовать требованиям ГОСТ 18853-90.

4.2. Поверхности, подлежащие окраске, должны быть очищены от масел, ржавчины, грязи и влаги, металлические детали дополнительно обезжирены и огрунтованы.

Марка грунтовки выбирается заводом-изготовителем и наносится на элементы ворот только после проверки качества их изготовления.

4.3. Огрунтованные и окрашенные поверхности должны быть ровными, гладкими и без подтёков.

4.4. Цвет покрытия устанавливает завод-изготовитель или по согласованию с заводом-потребителем ворот.

Инв. № подл. | Подпись и дата | Взам. инв. №

...и дата	Взам. инв. N

Формат	Зона	Поз.	Обозначение	Наименование	Кол. на исполн. 1.435.5-31.3-00.00.00- —	01	02	03	04	05	06	07	08	09	Примечание
				Документация											
А3			1.435.5-31.3-00.00.00 СБ	Сборочный чертеж											
А3			1.435.5-31.3-00.00.00 ТО	Техническое описание											
А3			1.435.5-31.3-00.00.00 ВП	Ведомость покупных изделий											
А3			1.435.5-31.3-00.00.00 ВМ	Ведомость расхода материалов											
				Сборочные единицы											
А4		1	1.435.5-31.4-01.00.00	Стойка	1	1									
			-01	Стойка					1	1			1	1	

Исполнения 10...19 см. листы 4...7, 20...23 см. листы 8...10

ГИП	Глебочкин		
Н.контр.	Смирягин		
Зав.гр.	Лукашевич		
Инж.	Царева		

Копировала: Юрчук

1.435.5-31.3-00.00.00

Ворота с обшивкой фанерой

Стадия	Лист	Листов
Р	1	10

ЦНИИПРОМЗДАНИЙ

Формат А4

Инв. N подл.	Подпись и дата	Взам. инв. N

Формат	Зона	Поз.	Обозначение	Наименование	Кол. на исполн. 1.435.5-31.3-00.00.00- —	01	02	03	04	05	06	07	08	09	Примечание
А4		2	1.435.5-31.4-01.00.00-03	Стойка	1	1									
			-04	Стойка					1	1			1	1	
А4		3	1.435.5-31.4-01.01.00	Полупетля			2	2			2	2			
		4	1.435.5-31.4-01.01.00-01	Полупетля			4	4			4	4			
А4		5	1.435.5-31.4-02.00.00	Ригель	1	1			1	1					
			-01	Ригель									1	1	
А4		6	1.435.5-31.4-03.00.00	Шпингалет	2	2	2	2	2	2	2	2	2	2	
А4		7	1.435.5-31.4-04.00.00	Упор нижний	1	1	1	1	1	1	1	1	1	1	
А4		8	1.435.5-31.4-05.00.00	Упор верхний	1	1	1	1	1	1	1	1			
			-01	Упор верхний									1	1	
А4		9	1.435.5-31.3-01.00.00	Створка левая	1		1								
			-01	Створка левая		1		1							
			-02	Створка левая					1		1		1		
			-03	Створка левая						1		1		1	
А4		10	1.435.5-31.3-02.00.00	Створка правая	1		1								
			-01	Створка правая		1		1							
			-02	Створка правая					1		1				
			-03	Створка правая						1		1			
			-04	Створка правая									1		

24445-03 7

1.435.5-31.3-00.00.00

Лист 2

Копировала: Юрчук

Формат А4

6

Формат	Зона	Поз.	Обозначение	Наименование	Кол. на испол. 1.435.5-31.3-00.00.00- —	01	02	03	04	05	06	07	08	09	Примечание
А4		10	1.435.5-31.3-02.00.00-05	Сборка тяговая										1	
				Детали											
А4		15	1.435.5-31.4-00.00.01	Упор	2	2	2	2	2	2	2	2	2	2	
А4		17	1.435.5-31.4-00.00.02	Планка	2	2			2	2			2	2	
Б4		19	1.435.5-31.3-02.00.01	Плоскость									2	2	
				Лист Б-ПН-4 ГОСТ 19903-74 / ВСт3пс2 ГОСТ 14637-79											
				(60×70) h14, Rz 80	4	4			4	4			4	4	0,13 кг
				Стандартные изделия											
		21		Болт М10-6g×25.58.01.30 ГОСТ 7798-70	4	4			4	4			4	4	
		22		Винт 2М10-6g×35.58.01.30 ГОСТ 17475-80	4	4			4	4			4	4	
		23		Шайба 10.65Г.01.30 ГОСТ 6402-70	4	4			4	4			4	4	

1.435.5-31.3-00.00.00 — Лист 3

Копировал: Юрчук — Формат А4

Инв. № подл. | Подпись и дата | Взам. инв. №

Формат	Зона	Поз.	Обозначение	Наименование	Кол. на испол. 1.435.5-31.3-00.00.00- —	01	02	03	04	05	06	07	08	09	Примечание
		24		Шуруп .04×45.01.2 ГОСТ 1144-80	22	22	8	8	22	22	8	8	21	21	
		25		Шарик 17.000-200 ГОСТ 3722-81	2	2	2	2	2	2	2	2	2	2	
				Документация											
				Облзн. испол.	10	11	12	13	14	15	16	17	18	19	
А3			1.435.5-31.3-00.00.00 СБ	Сборочный чертеж											
А3			1.435.5-31.3-00.00.00 ТО	Техническое описание											
А3			1.435.5-31.3-00.00.00 ВП	Ведомость покупных изделий											
А3			1.435.5-31.3-00.00.00 ВЧ	Ведомость расходов материалов											
				Сборочные единицы											
А4		1	1.435.5-31.4-01.00.00	Стойка							1	1			

1.435.5-31.3-00.00.00 — Лист 4

Копировал: Юрчук — Формат А4

24445-03 8

Инв. № подл. | Подпись и дата | Взам. инв. №

Формат	Зона	Поз.	Обозначение	Наименование	Кол. на испол. 1435.5-313-00.00.00- 10	11	12	13	14	15	16	17	18	19	Примечание
А4		1	1435.5-314-01.00.00-02	Стойка			1	1							
		2	1435.5-314-01.00.00-03	Стойка							1	1			
			-05	Стойка			1	1							
А4		3	1435.5-314-01.01.00	Полуметля	2	2			2	2			2	2	
		4	1435.5-314-01.01.00-01	Полуметля	4	4			4	4			4	4	
А4		5	1435.5-314-02.00.00	Ригель							1	1			
			-02	Ригель			1	1							
А4		6	1435.5-314-03.00.00	Штингалет	2	2	2	2	2	2	2	2	2	2	
А4		7	1435.5-314-04.00.00	Упор нижний	1	1	1	1	1	1	1	1	1	1	
А4		8	1435.5-314-05.00.00	Упор верхний							1	1	1	1	
			-01	Упор верхний	1	1									
			-02	Упор верхний			1	1	1	1					
А4		9	1435.5-313-01.00.00	Створка левая							1		1		
			-01	Створка левая								1		1	
			-02	Створка левая	1										
			-03	Створка левая		1									
			-04	Створка левая			1		1						
			-05	Створка левая				1		1					

1435.5-313-00.00.00 — Лист 5

Копировал: Юрчук — Формат А4

Инв. № подл. | Подпись и дата | Взам. инв. №

Формат	Зона	Поз.	Обозначение	Наименование	Кол. на испол. 1435.5-313-00.00.00- 10	11	12	13	14	15	16	17	18	19	Примечание
А4		10	1435.5-313-02.00.00-04	Створка правая	1										
			-05	Створка правая		1									
			-06	Створка правая			1		1						
			-07	Створка правая				1		1					
А4		11	1435.5-313-02.00.00-08	Створка правая							1		1		
			-09	Створка правая								1		1	
А4		12	1435.5-313-03.00.00	Калитка							1		1		
			-01	Калитка								1		1	
				Детали											
А4		15	1435.5-314-00.00.01	Упор	2	2	2	2	2	2	2	2	2	2	
		16	1435.5-314-00.00.01-01	Упор							1	1	1	1	
А4		17	1435.5-314-00.00.02	Планка			2	2			2	2			
А4		18	1435.5-314-00.00.08	Накладка							1	1	1	1	
Б4		19	1435.5-313-00.00.01	Пластина											
				Лист Б-ПН-4 ГОСТ 19903-74 / Ст3пс2 ГОСТ 14637-79												
				(60×70) / 4 Н; Rz 80 /			4	4			4	4			0,13кг

1435.5-313-00.00.00 — Лист 6

Копировал: Юрчук — Формат А4

2445-03 9 — 8

Формат	Зона	Поз.	Обозначение	Наименование	Кол. на испол. 1435.5-313-00.00.00- 10	11	12	13	14	15	16	17	18	19	Примечание
				Стандартные изделия											
		21		Болт М10-6g×25.58.01.Зп ГОСТ 7798-70			4	4			4	4			
		22		Винт 2М10-6g×35.58.01.Зп ГОСТ 17475-80			4	4			4	4			
		23		Шайба 10.65Г.01.Зп ГОСТ 6402-70			4	4			4	4			
		24		Шуруп А4×45.01.2 ГОСТ 1144-80	8	8	20	20	8	8	26	26	12	12	
		25		Шарик 17.000-200 ГОСТ 3722-81	2	2	2	2	2	2	2	2	2	2	
		26		Шарик 10.000-200 ГОСТ 3722-81							1	1	1	1	

1435.5-313-00.00.00 Лист 7

Копировал: Юрчук Формат А4

Инв. № подл. | Подпись и дата | Взам. инв. №

Формат	Зона	Поз.	Обозначение	Наименование	Кол. на испол. 1435.5-313-00.00.00- 20	21	22	23	Примечание
				Документация					
А3			1435.5-313-00.00.00 СБ	Сборочный чертеж					
А3			1435.5-313-00.00.00 ТО	Техническое описание					
А3			1435.5-313-00.00.00 ЗП	Ведомость покупных изделий					
А3			1435.5-313-00.00.00 ВМ	Ведомость расхода материалов					
				Сборочные единицы					
А4		1	1435.5-314-01.00.00-01	Стойка	1	1			
		2	1435.5-314-01.00.00-04	Стойка	1	1			
А4		3	1435.5-314-01.01.00	Полупетля			2	2	
		4	1435.5-314-01.01.00-01	Полупетля			4	4	
А4		5	1435.5-314-02.00.00	Ригель	1	1			
А4		6	1435.5-314-03.00.00	Штангалет	2	2	2	2	
А4		7	1435.5-314-04.00.00	Упор нижний	1	1	1	1	

24445-03 10

1435.5-313-00.00.00 Лист 8

Копировал: Юрчук Формат А4

9

Инв. N подл.	Подпись и дата	Взам. инв. N

Формат	Зона	Поз.	Обозначение	Наименование	Кол. на исполн. 1.435.5-31.3-00.00.00- 20	21	22	23							Примечание
А4		8	1.435.5-31.4-05.00.00	Упор верхний	1	1	1	1							
А4		9	1.435.5-31.3-01.00.00-02	Створка левая	1		1								
			-03	Створка левая		1		1							
А4		11	1.435.5-31.3-02.00.00-10	Створка правая	1		1								
			-11	Створка правая		1		1							
А4		12	1.435.5-31.3-03.00.00	Калитка	1		1								
			-01	Калитка		1		1							
				Детали											
А4		15	1.435.5-31.4-00.00.01	Упор	2	2	2	2							
		16	1.435.5-31.4-00.00.01-01	Упор	1	1	1	1							
А4		17	1.435.5-31.4-00.00.02	Планка	2	2									
А4		18	1.435.5-31.4-00.00.08	Накладка	1	1	1	1							
Б4		19	1.435.5-31.3-00.00.01	Пластина											
				Лист Б-ПН-4 ГОСТ 19903-74											
				В Ст3пс2 ГОСТ 14637-79											
				(60×70) ×14; Rz80	4	4									0,13кг

1.435.5-31.3-00.00.00 Лист 9

Копировала: Юрчук Формат А4

Инв. N подл.	Подпись и дата	Взам. инв. N

Формат	Зона	Поз.	Обозначение	Наименование	Кол. на исполн. 1.435.5-31.3-00.00.00- 20	21	22	23							Примечание
				Стандартные изделия											
		21		Болт М10-6g×25.58.01.30											
				ГОСТ 7798-70	4	4									
		22		Винт 2М10-6g×35.58.01.30											
				ГОСТ 17475-80	4	4									
		23		Шайба 10.65Г.01.30											
				ГОСТ 6402-70	4	4									
		24		Шуруп Я4×45.01.2											
				ГОСТ 1144-80	26	26	12	12							
		25		Шарик 17.000-200											
				ГОСТ 3722-81	2	2	2	2							
		26		Шарик 10.000-200											
				ГОСТ 3722-81	1	1	1	1							

1.435.5-31.3-00.00.00 Лист 10

Копировала: Юрчук Формат А4

24445-03 11

Рис. 1

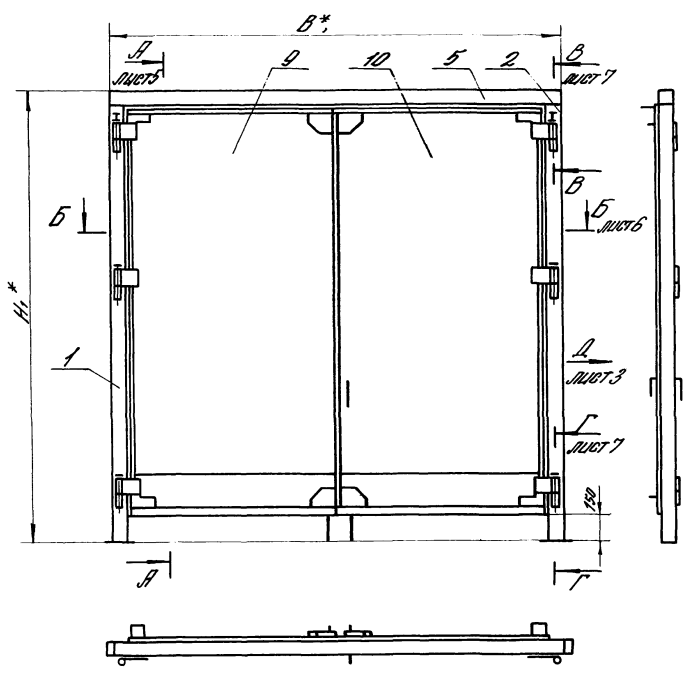

1* Размеры для справок.

2. Упор верхний поз. 8, планка поз. 17, накладка поз. 18 и пластины поз. 19 устанавливаются и крепятся при монтаже ворот.

3. Рекомендуемое защитно-декоративное покрытие наружных поверхностей — атмосферостойкие эмали типа ПФ-115 ГОСТ 6465-76, V. 6/1.

4. Неуказанные предельные отклонения размеров: H14; h14; $\pm \frac{IT14}{2}$

5. Таблицу исполнений см. лист 4.

				1.435.5-31.3-00.00.00 СБ			
				Ворота с обшивкой фанерой Сборочный чертеж	Стадия	Масса	Масштаб
					Р	См. табл.	—
ГИП	Глебочкин				Лист 1	Листов 3	
Н.контр.	Царева				ЦНИИПРОМЗДАНИЙ		
Зав. гр.	Лукашевич						
Вед.инж.	Смирягин						

Копировала: Юрчук

24445-03 12

Формат А3

Рис. 2

Остальное – см. рис. 1

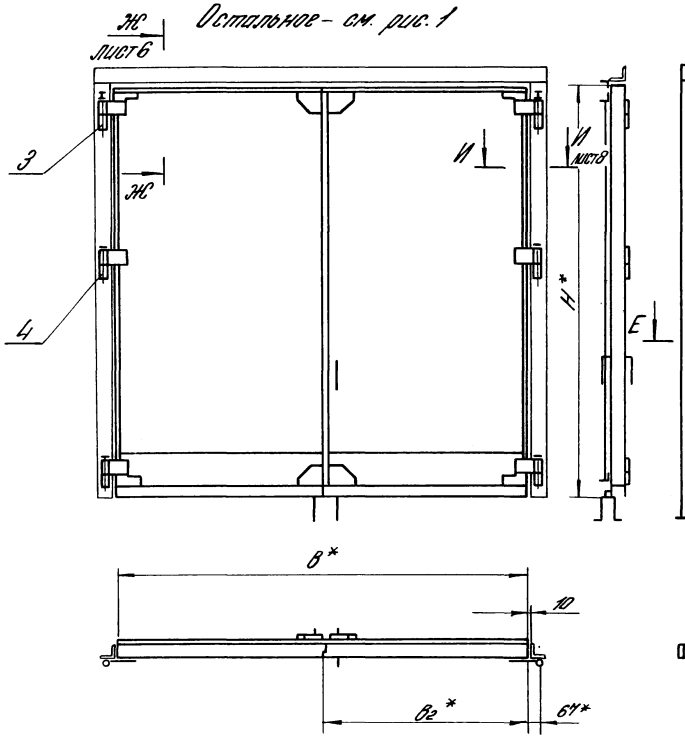

Рис. 3

Остальное – см. рис. 1

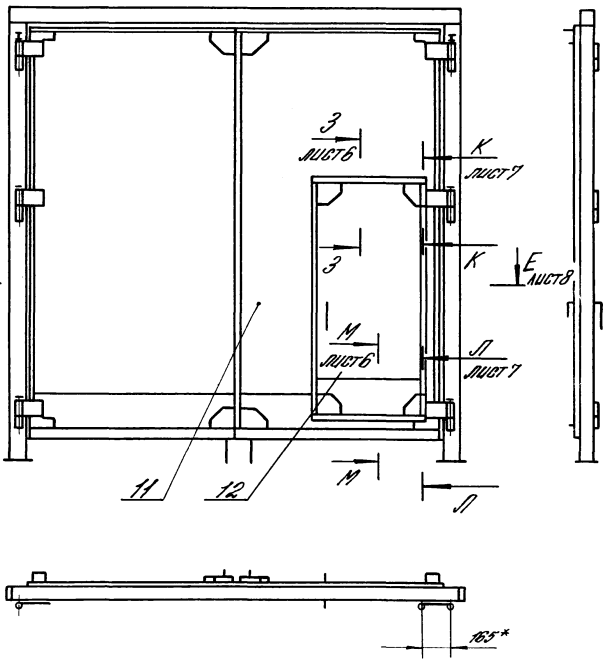

Рис. 4

Остальное – см. рис. 2, 3

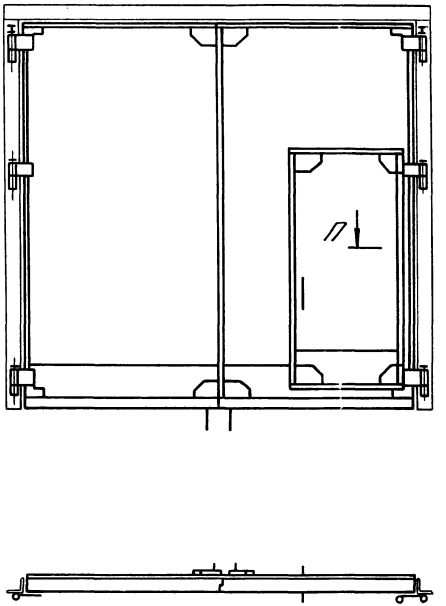

Вид Д лист 1

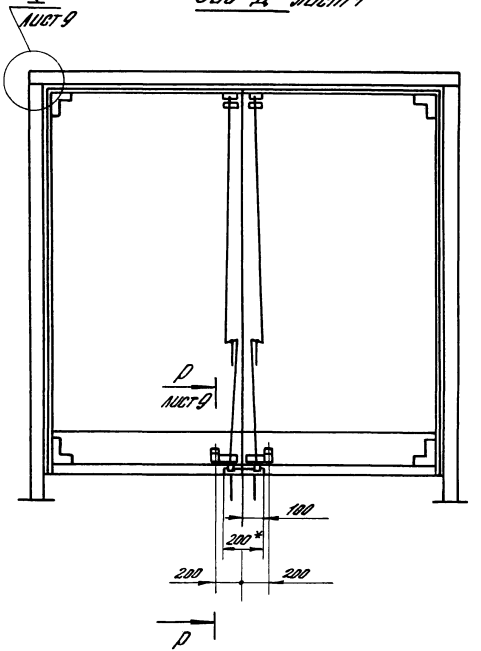

1.435.5-31.3-00.00.00 СБ	Лист 3

24445-03 14

Копировала: Юрчук

Формат А3

Обозначение	Марка	Рис.	B, мм	H, мм	B1, мм	H1, мм	B2, мм	Масса, кг
1.435.5-31.3-00.00.00	1ВРФ30-30	1	2980	2990	3244	3272	1494	446
-01	2ВРФ30-30		2980	2990	3244	3272	1494	387
-02	3ВРФ30-30	2	2980	2990	—	—	1494	311
-03	4ВРФ30-30		2980	2990	—	—	1494	252
-04	1ВРФ30-27	1	2980	2690	3244	2972	1494	416
-05	2ВРФ30-27		2980	2690	3244	2972	1494	364
-06	3ВРФ30-27	2	2980	2690	—	—	1494	289
-07	4ВРФ30-27		2980	2690	—	—	1494	237
-08	1ВРФ27-27	1	2680	2690	2944	2972	1194	384
-09	2ВРФ27-27		2680	2690	2944	2972	1194	338
-10	3ВРФ27-27	2	2680	2690	—	—	1194	260
-11	4ВРФ27-27		2680	2690	—	—	1194	214
-12	1ВРФ24-24	1	2380	2390	2644	2672	1194	328
-13	2ВРФ24-24		2380	2390	2644	2672	1194	292
-14	3ВРФ24-24	2	2380	2390	—	—	1194	217
-15	4ВРФ24-24		2380	2390	—	—	1194	181
-16	5ВРФ30-30	3	2980	2990	3244	3272	1494	473
-17	6ВРФ30-30		2980	2990	3244	3272	1494	421
-18	7ВРФ30-30	4	2980	2990	—	—	1494	338
-19	8ВРФ30-30		2980	2990	—	—	1494	285
-20	5ВРФ30-27	3	2980	2690	3244	2972	1494	443
-21	6ВРФ30-27		2980	2690	3244	2972	1494	396
-22	7ВРФ30-27	4	2980	2690	—	—	1494	316
-23	8ВРФ30-27		2980	2690	—	—	1494	269

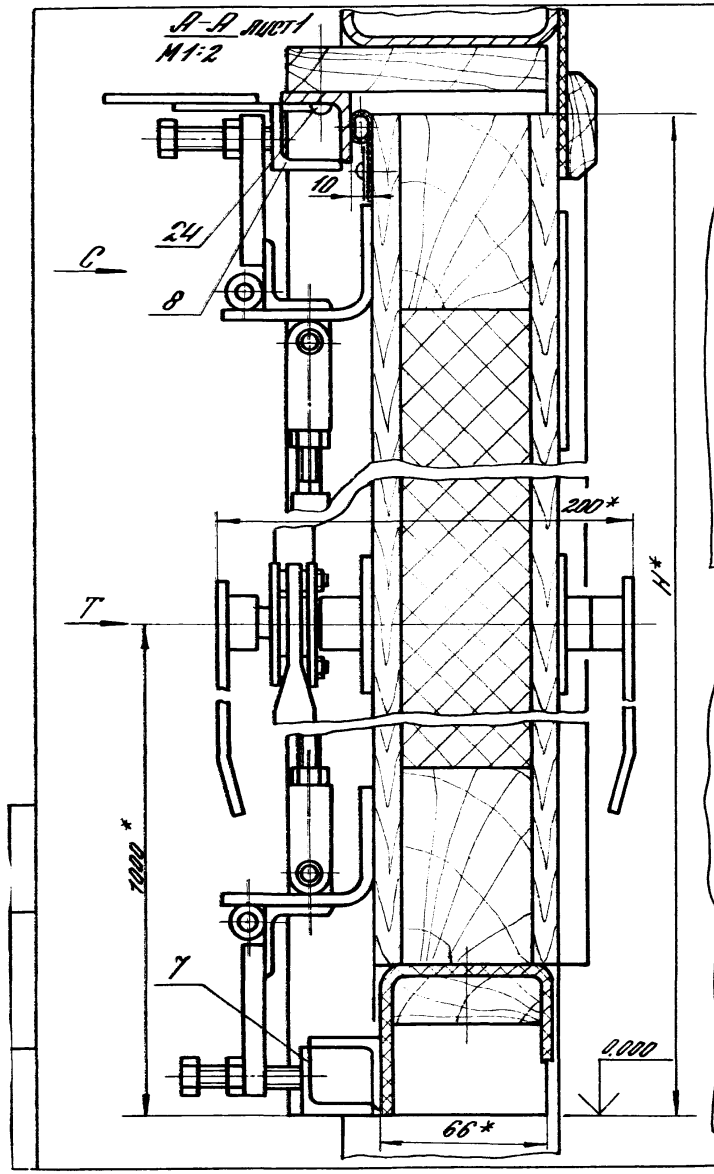

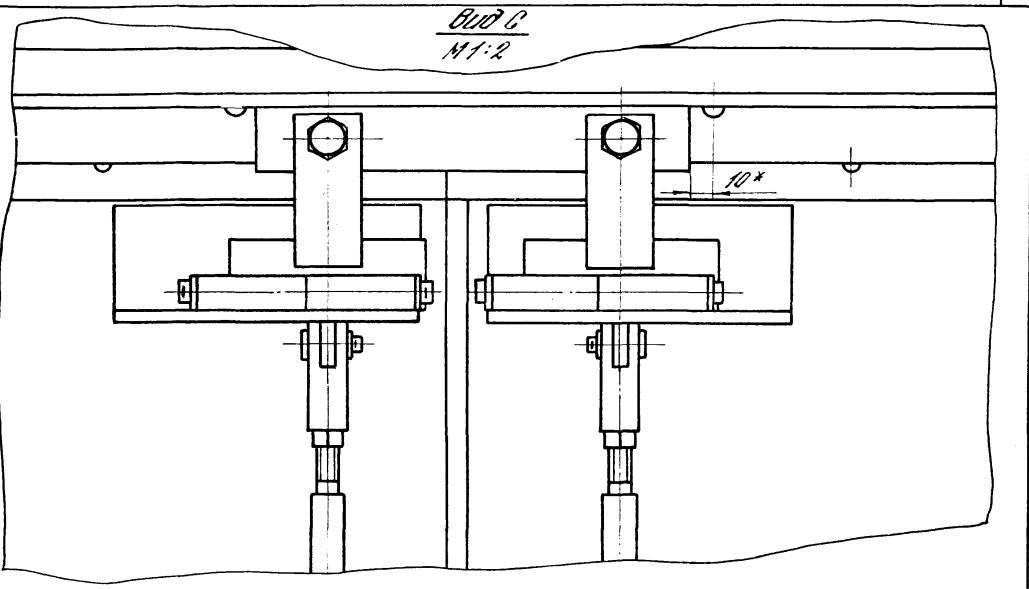

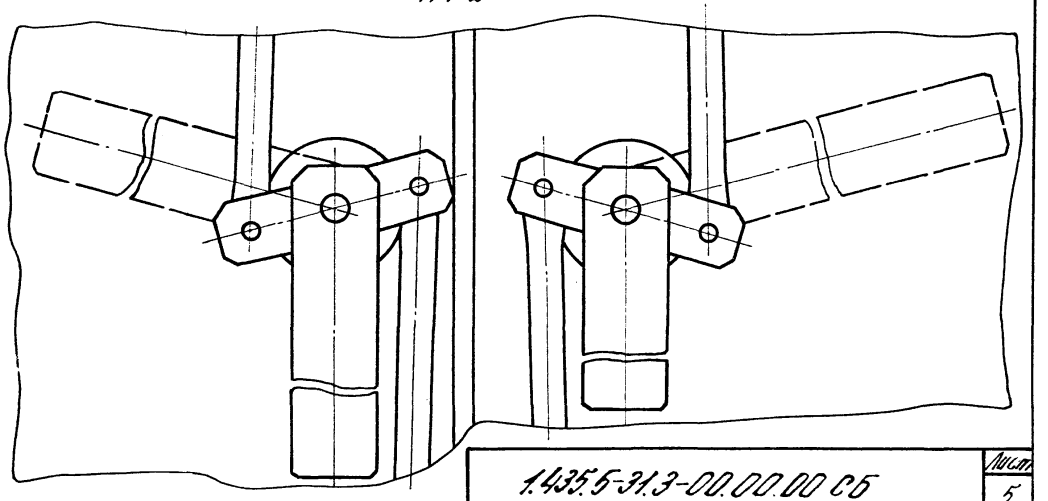

1.435.5-313-00.00.00 СБ

Лист 5

Ж-Ж лист 2
М1:2

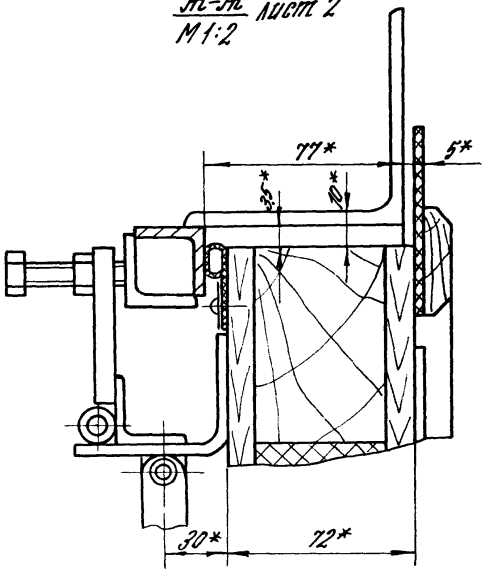

3-3 лист 2
М1:2

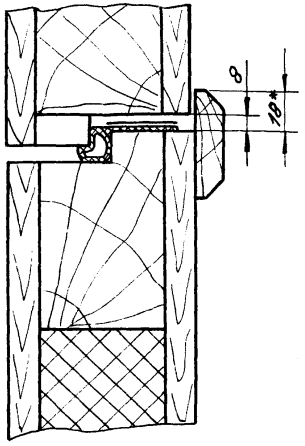

М-М лист 2
М1:2

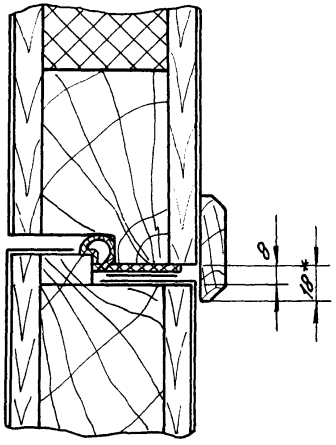

Б-Б лист 1
М1:2

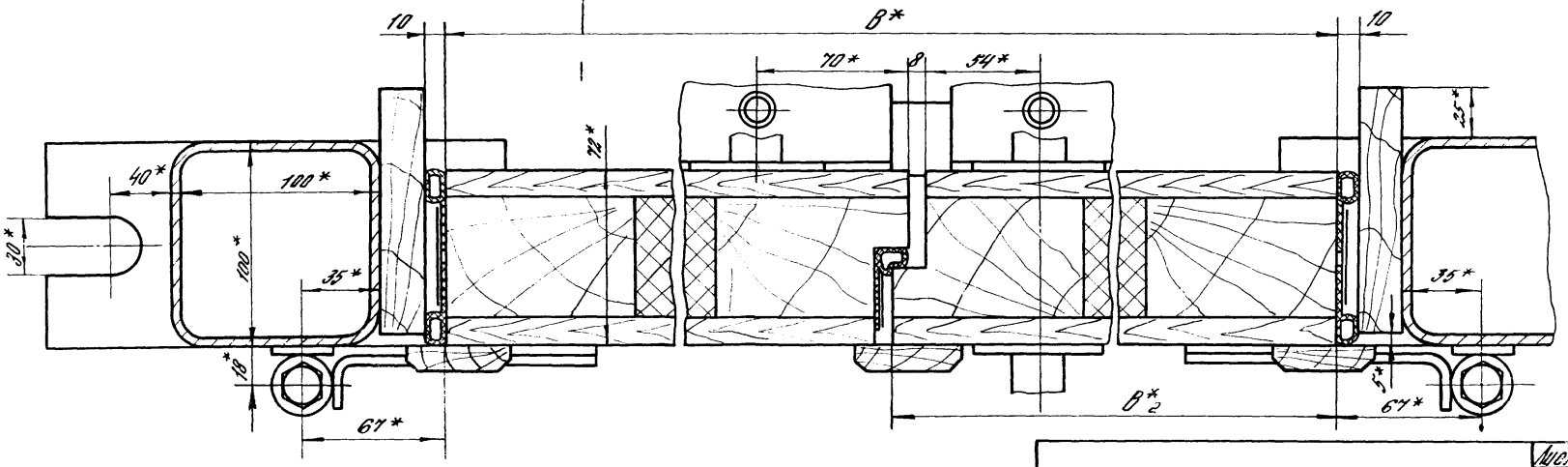

Инв.№ подл. | Подпись и дата | Взам.инв.№

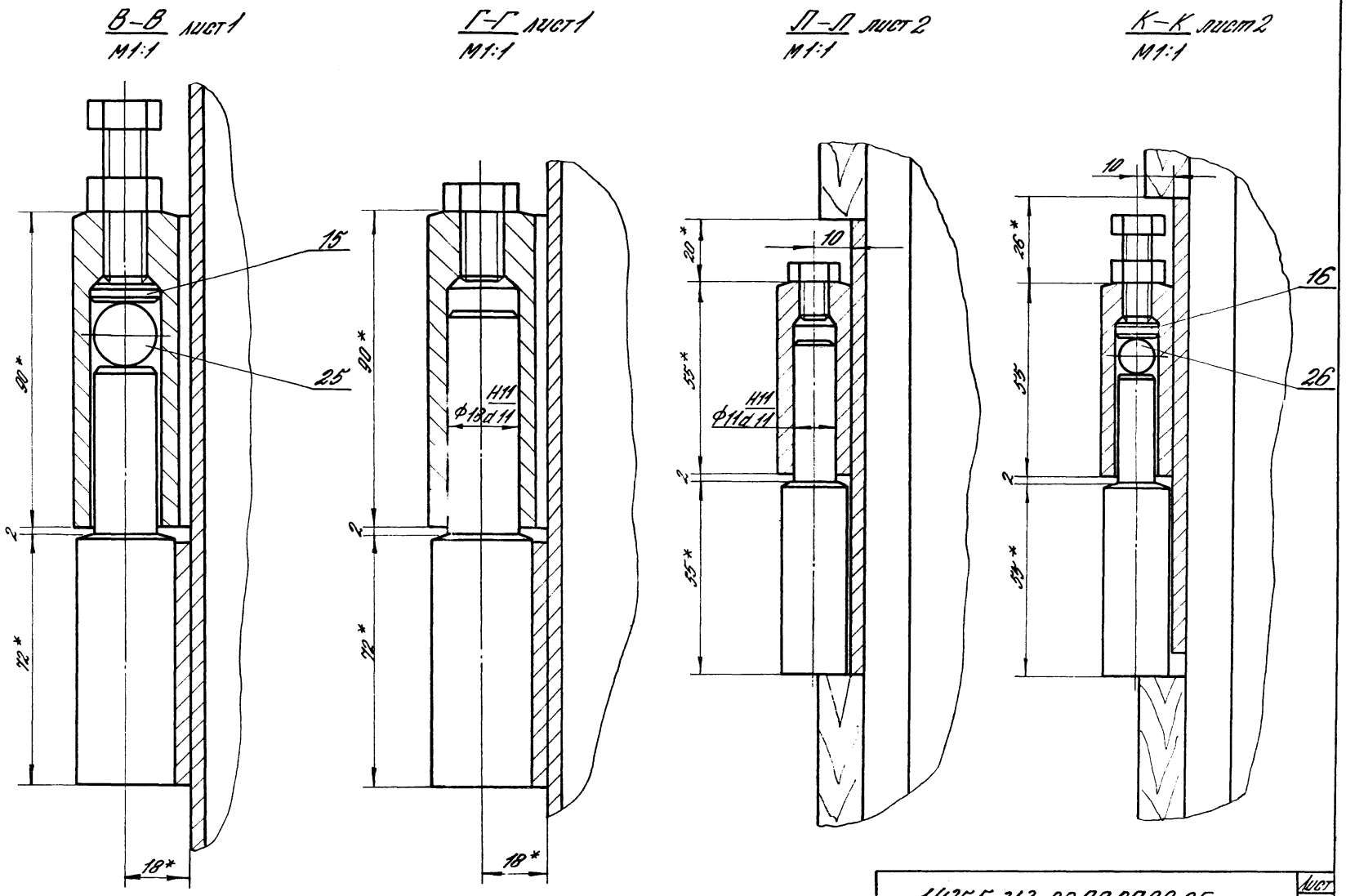

1.435.5-31.3-00.00.00.00 СБ

Лист 7

Инв.№ подл. | Подпись и дата | Взам. инв.№

24445-03 18

Копировала: Юрчук

Формат А3

Е-Е лист 2
М1:2

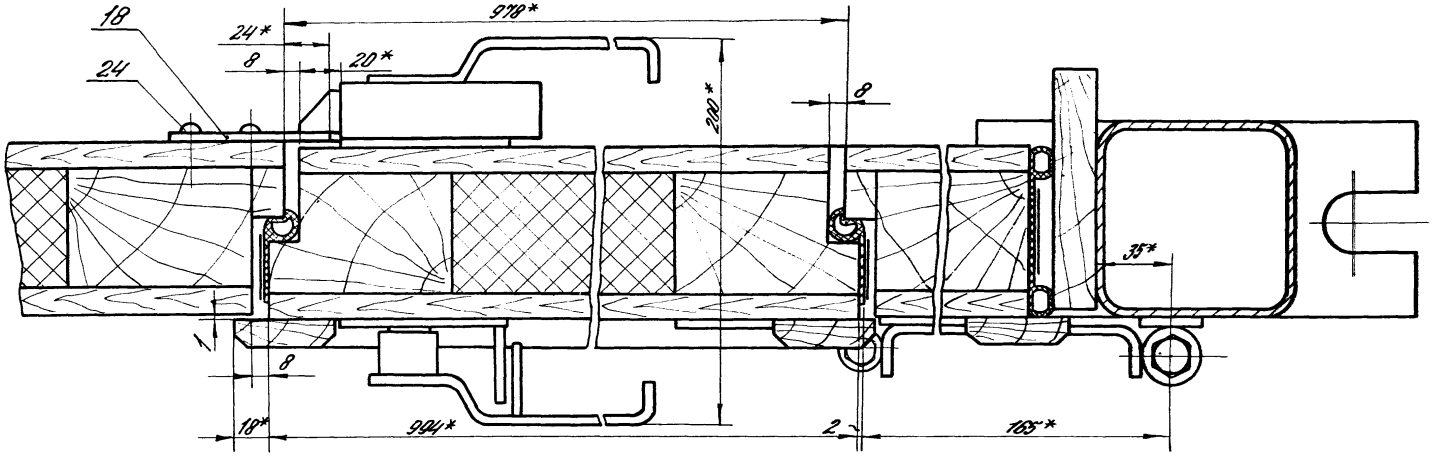

И-И лист 2
М1:2

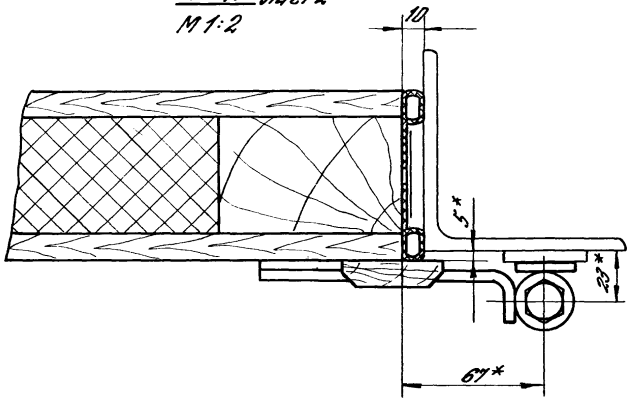

П-П лист 3
М1:2

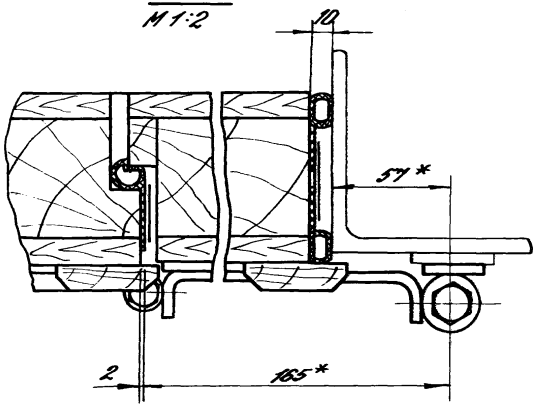

Инв. № подл. | Подпись и дата | Взам. инв. №

I лист 3
М1:2

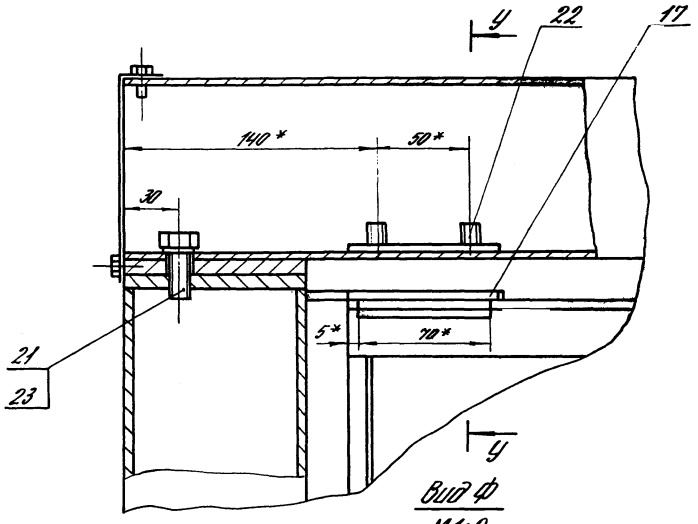

Вид Ф
М1:2

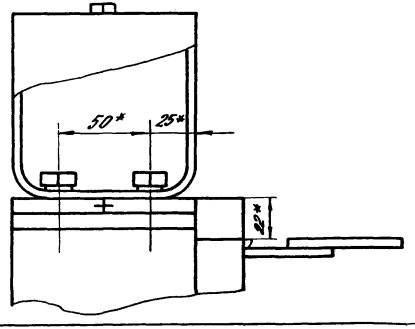

Р–Р лист 3
М1:2

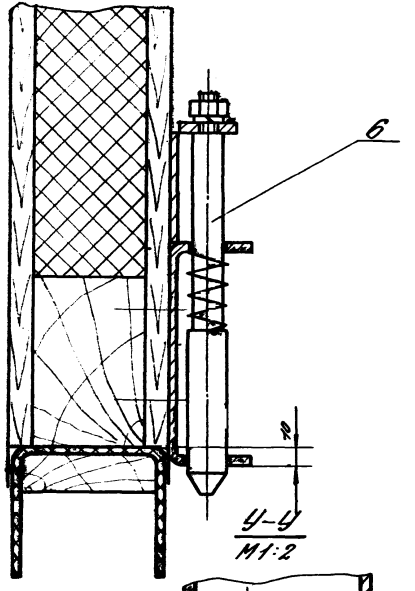

У–У
М1:2

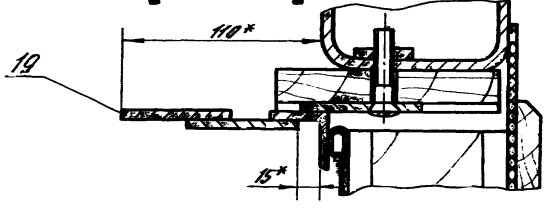

Номер строки	Наименование	Код ОКП	Обозначение документа на поставку	Поставщик	Кол. на изделие 1.435.5-313-00.00.00- —	01	02	03	04	05	06	07	08	09	Примечание
1															
2	Шарик Б 17.000-200		ГОСТ 3722-81		2	2	2	2	2	2	2	2	2	2	
3															
4	Крепежные изделия														
5															
6	Болты	128200	ГОСТ 7798-70												
7	М6-6g×12.58.01.30				4	4			4	4					
8	М10-6g×25.58.01.30				4	4			4	4			4	4	
9	М10-6g×45.58.01.30				4	4	4	4	4	4	4	4	4	4	
10	М10-6g×100.58.01.30				38	38	38	38	38	38	38	38	38	38	
11	М12-6g×20.58.01.30				4	4	4	4	4	4	4	4	4	4	
12	М12-6g×45.58.01.30				2	2	2	2	2	2	2	2	2	2	
13															
14	Винт 6×1.175×25.58.01.30		ГОСТ 10621-80		30	30			28	28			27	27	
15															
16	Винт 2М10.6g×35.58.01.30		ГОСТ 17475-80		4	4			4	4			4	4	
17															
18	Гайки	128300	ГОСТ 5915-70		4	4	4	4	4	4	4	4	4	4	
19	М6-7Н.5.01.30				86	86	86	86	86	86	86	86	86	86	
20	М10-7Н.5.01.30				2	2	2	2	2	2	2	2	2	2	
21	М12-7Н.5.01.30														
22															
23	Шайбы	128600	ГОСТ 6402-70		4	4	4	4	4	4	4	4	4	4	
24	6.65Г.01.30				6	6	2	2	6	6	2	2	6	6	
25	10.65.Г.01.30														

Инв.№ подл. | Подпись и дата | Взам.инв.№

ГИП	Главочкин		
Н.контр.	Цырова		
Зав.отд.	Ахмадиева		
Гл.инж.	Стыровский		

1.435.5-313-00.00.00 ВП

Ведомость покупных изделий

Стадия	Лист	Листов
Р	1	6

Копировал

Номер строки	Наименование	Код ОКП	Обозначение документа на поставку	Поставщик	Кол. на изделие 1.435-31.3-00.00.00- —	01	02	03	04	05	06	07	08	09	Примечание
1															
2	Шайбы														
3	Шайбы	128600	ГОСТ 6958-78												
4	6.01.01.30														
5	10.01.01.30				10	10			10	10					
6					4	4	4	4	4	4	4	4	4	4	
7	Шайба 10.01.пс2.01.30	128600	ГОСТ 11371-78												
8					8	8	8	8	8	8	8	8	8	8	
9	Штифт 5п6×25		ГОСТ 3128-70												
10					4	5	5	5	5	5	5	5	5	5	
11	Шплинт 3,2×20-001	128700	ГОСТ 397-79												
12					12	12	12	12	12	12	12	12	12	12	
13	Шурупы		ГОСТ 1144-80												
14	Б2,5×20.01.2														
15	А4×45.01.2				221	221	221	221	211	211	211	211	201	201	
16					116	116	102	102	113	113	99	99	108	108	
17	Гвоздь П2,5×50		ГОСТ 4028-63												
18					42	42	42	42	38	38	38	38	29	29	кг
19															
20															
21				Обозн. исполн.	10	11	12	13	14	15	16	17	18	19	
22	Шарики		ГОСТ 3722-81												
23	Б 10.000-200														
24	Б 17.000-200														
25											1	1	1	1	
26	Крепежные изделия				2	2	2	2	2	2	2	2	2	2	
27															
28	Болты	128200	ГОСТ 7798-70												
29	М6-6g×12.58.01.30														
30	М8-6g×10.58.01.30						4	4			4	4			
											1	1	1	1	

Номер строки	Наименование	Код ОКП	Обозначение документа на поставку	Поставщик	Кол. на исполн. 1.1435.5-313-00.00.00- 10	11	12	13	14	15	16	17	18	19	Примечание
1															
2	Болты	128200	ГОСТ 7798-70												
3	М8-6g×25.58.01.30														
4	М10-6g×25.58.01.30														
5	М10-6g×45.58.01.30						4	4			1	1	1	1	
6	М10-6g×100.58.01.30				4	4	4	4			4	4			
7	М12-6g×20.58.01.30				38	38	38	38	4	4	4	4	4	4	
8	М12-6g×45.58.01.30				4	4	4	4	38	38	50	50	50	50	
9					2	2	2	2	4	4	4	4	4	4	
10	Винт 6×1.175×25.58.01.30		ГОСТ 10621-80						2	2	2	2	2	2	
11							24	24			30	30			
12	Винт 2М10Бg×35.58.01.30		ГОСТ 17475-80												
13							4	4			4	4			
14	Гайки	128300	ГОСТ 5915-70		4	4	4	4	4	4	4	4	4	4	
15	М6-7Н.5.01.30				86	86	86	86	86	86	110	110	110	110	
16	М8-7Н.5.01.30				2	2	2	2	2	2	2	2	2	2	
17	М10-7Н.5.01.30				4	4	4	4	4	4	4	4	4	4	
18	М12-7Н.5.01.30				2	2	6	6	2	2	6	6	2	2	
19							8	8			10	10			
20	Шайбы	128600	ГОСТ 6958-78		4	4	4	4	4	4	4	4	4	4	
21	6.65Г.01.30				8	8	8	8	8	8	8	8	8	8	
22	10.65Г.01.30														
23															
24															
25	Шайбы	128600	ГОСТ 6958-78												
26	6.01.01.30														
27	10.01.01.30														
28															
29	Шайба 10.01.ПС 2.01.30	128600	ГОСТ 11371-78												
30															

Инв. № подл. | Подпись и дата | Взам. инв. №

Номер строки	Наименование	Код ОКП	Обозначение документа на поставку	Поставщик	Кол. на испол. 1.435.5-31.3-00.00.00- 10	11	12	13	14	15	16	17	18	19	Примечание
1															
2	Штифт 5п 6×25		ГОСТ 3128-70		5	5	5	5	5	5	4	4	4	4	
3															
4	Шплинты	128700	ГОСТ 397-79		12	12	12	12	12	12	12	12	12	12	
5	3,2×20-001										2	2	2	2	
6	3,2×30-001														
7															
8	Шурупы		ГОСТ 1144-80		201	201	170	170	179	179	209	209	209	209	
9	Б2,5×20.01.2				95	95	98	98	86	86	146	146	132	132	
10	А4×45.01.2														
11					29	29	18	18	18	18	44	44	44	44	кг
12	Гвоздь П2,5×50		ГОСТ 4028-63												
13															
14															
15															
16				Обозн. испол.											
17	Шарики		ГОСТ 3722-81		20	21	22	23							
18	Б10.000-200														
19	Б17.000-200														
20															
21	Крепежные изделия				1	1	1	1							
22					2	2	2	2							
23	Болты	128200	ГОСТ 7798-70												
24	М6-6g×12.58.01.30														
25	М8-6g×10.58.01.30														
26	М8-6g×25.58.01.30				4	4									
27	М10-6g×25.58.01.30				1	1	1	1							
28	М10-6g×45.58.01.30				1	1	1	1							
29	М10-6g×100.58.01.30				4	4									
30	М12-6g×20.58.01.30				4	4	4	4							
					50	50	50	50							
					4	4	4	4							

Номер строки	Наименование	Код ОКП	Обозначение документа на поставку	Поставщик	Кол. на исполн. 1.435.5-31.3-00.00.00- 20	21	22	23							Примечание
1															
2	Болт М12-6д х 45.58.01.30	128200	ГОСТ 7798-70												
3					2	2	2	2							
4	Винт 6х1,75х2,5.58.01.30		ГОСТ 10621-80												
5					28	28									
6	Винт 2М10·6д х 35.58.01.30		ГОСТ 17475-80												
7					4	4									
8	Гайки	128300	ГОСТ 5915-70												
9	М6-7Н.5.01.30														
10	М8-7Н.5.01.30				4	4	4	4							
11	М10-7Н.5.01.30				1	1	1	1							
12	М12-7Н.5.01.30				110	110	110	110							
13					2	2	2	2							
14	Шайбы	128600	ГОСТ 6402-70												
15	6.65Г.01.30				4	4	4	4							
16	10.65Г.01.30				6	6	2	2							
17															
18															
19	Шайбы	128600	ГОСТ 6958-78												
20	6.01.01.30				10	10									
21	10.01.01.30				4	4	4	4							
22															
23	Шайба 10.01.ПС 2 01.30	128600	ГОСТ 11371-78		8	8	8	8							
24															
25	Штифт 5П6х25		ГОСТ 3128-70		4	4	4	4							
26															
27	Шплинты	128700	ГОСТ 397-79												
28	3,2х20-001				12	12	12	12							
29	3,2х30-001				2	2	2	2							
30															

Взам. инв. № | Подпись и дата | Инв. № подл.

1.435.5-31.3-00.00.00 ВП

Лист 5

24445-03 25

Копировала: Юрчук Форм. А3

Номер строки	Наименование	Код ОКП	Обозначение документа на поставку	Поставщик	Кол. на испол. 1.435.5-31.3-00.00.00- 20	21	22	23							
1															
2	Шурупы		ГОСТ 1144-80												
3	Б 2,5 х 20.01.2				276	276	276	276							
4	А4 х 45.01.2				143	143	129	129							
5															
6	Гвоздь П 2,5х50		ГОСТ 4028-63		4,2	4,2	4,2	4,2							кг
7															
8															
9															
10															
11															
12															
13															
14															
15															
16															
17															
18															
19															
20															
21															
22															
23															
24															
25															
26															
27															
28															
29															
30															

Инв. № подл. | Подпись и дата | Взам. инв. №

Инв. № подл.	Подпись и дата	Взам. инв. №

Формат	Зона	Поз.	Обозначение	Наименование	Кол. на исполн. 1.435.5-31.3-01.00.00-										Примечание
					—	01	02	03	04	05					
				Документация											
А3			1.435.5-31.3-01.00.00 СБ	Сборочный чертеж	X	X	X	X	X	X					
				Сборочные единицы											
А4		1	1.435.5-31.4-06.00.00-08	Механизм запорный	1	1									
			-09	Механизм запорный			1	1							
			-10	Механизм запорный					1	1					
А4		2	1.435.5-31.4-07.00.00	Полупетля верхняя	3	3	3	3	3	3					
А4		3	1.435.5-31.3-01.01.00	Полотно	1										
			-01	Полотно		1									
			-04	Полотно			1								
			-05	Полотно				1							
			-10	Полотно					1						

ГИП	Глебочкин		1.435.5-31.3-01.00.00	
Н. контр.	Царева		Створка левая	Стадия: Р; Лист: 1; Листов: 5
Зав. ср.	Лукашевич			
Вед. инж.	Смирягин			ЦНИИПРОМЗДАНИЙ

Копировала: Юрчук

Формат А4

Инв. № подл.	Подпись и дата	Взам. инв. №

Формат	Зона	Поз.	Обозначение	Наименование	Кол. на исполн. 1.435.5-31.3-01.00.00 -										Примечание
					—	01	02	03	04	05					
А4		3	1.435.5-31.3-01.01.00-11	Полотно						1					
				Детали											
А4		5	1.435.5-31.4-00.00.02-01	Планка	1	1	1	1	1	1					
		6	1.435.5-31.4-00.00.02-02	Планка	1	1	1	1	1	1					
А4		7	1.435.5-31.4-00.00.03	Лист защитный	2	2	2	2							
			-01	Лист защитный					2	2					
А4		8	1.435.5-31.4-00.00.05	Косынка	2	2	2	2	2	2					
		9	1.435.5-31.4-00.00.05-01	Косынка	2	2	2	2	2	2					
А4		10	1.435.5-31.4-00.00.06	Косынка	2	2	2	2	2	2					
А3		11	1.435.5-31.4-00.00.07	Планка	1	1	1	1							
			-01	Планка					1	1					
		12	1.435.5-31.4-00.00.07-02	Планка	1	1									
			-03	Планка			1	1							
			-04	Планка					1	1					
		13	1.435.5-31.4-00.00.07-05	Планка	1	1									
			-06	Планка			1	1							
			-07	Планка					1	1					

24445-03 27

1.435.5-31.3-01.00.00 Лист 2

Копировала: Юрчук Формат А4

Формат	Зона	Поз.	Обозначение	Наименование	Кол. на испол. 1.435.5-313-01.00.00- —	01	02	03	04	05					Примечание
А4		14	1.435.5-313-01.00.01	Нащельник	1	1	1	1	1	1					
		15	1.435.5-313-01.00.01-01	Нащельник	1	1									
			-02	Нащельник			1	1							
			-03	Нащельник					1	1					
		16	1.435.5-313-01.00.01-04	Нащельник	1	1	1	1							
			-05	Нащельник					1	1					
А4		17	1.435.5-313-01.00.02	Упор	1	1	1	1							
			-01	Упор					1	1					
А3		18	1.435.5-313-01.00.03	Уплотнитель	1	1	1	1							
			-01	Уплотнитель					1	1					
				Уплотнитель											
				Оверей КБН-050Б7											
				ТУ 38105376-82											
Б4		19	1.435.5-313-01.00.04	L = 2920-2,0	3	3									
			-01	L = 2620-2,0			3	3							0,6 кг
			-02	L = 2320-2,0					3	3					0,5 кг
		20	1.435.5-313-01.00.04-03	L = 1512-2,0	1	1	1	1							0,416 кг
			-04	L = 1212-2,0					1	1					0,3 кг
															0,24 кг

1.435.5-313-01.00.00 Лист 3

Копировал: Юрчук Формат А4

Инв. № подл. | Подпись и дата | Взам. инв. №

Формат	Зона	Поз.	Обозначение	Наименование	Кол. на испол. 1.435.5-313-01.00.00- —	01	02	03	04	05					Примечание
				Уплотнитель											
				Пластина I, рулон											
				ТМКЩ-С.-2-9,0 ГОСТ 7338-77											
Б4		21	1.435.5-313-01.00.05	(90 × 1484)-2,0	1	1	1	1							
			-01	(90 × 1184)-2,0					1	1					0,4 кг
															0,3 кг
				Стандартные изделия											
				Болты ГОСТ 7798-70											
		24		М10-6g × 100.58.01.30	19	19	19	19	19	19					
		25		М12-6g × 20.58.01.30	2	2	2	2	2	2					0,08 кг
		26		М12-6g × 45.58.01.30	1	1	1	1	1	1					
				Гайки ГОСТ 5915-70											
		27		М10-7Н.5.01.30	38	38	38	38	38	38					
		28		М12-7Н.5.01.30	1	1	1	1	1	1					0,01 кг
		29		Шайба 10.01.01.30											
				ГОСТ 6958-78	2	2	2	2	2	2					

2445-03 28

1.435.5-313-01.00.00 Лист 4

Копировал: Юрчук Формат А4

Инв. N подл.	Подпись и дата	Взам. инв.

Формат	Зона	Поз.	Обозначение	Наименование	Кол. на исполн. 1.435.5-31.3-01.00.00 —	01	02	03	04	05					Примеч.
				Шурупы ГОСТ 1144-80											
		30		А2.5×20.01.2	117	117	111	111	95	95					
		31		А4×45.01.2	37	37	36	36	31	31					

1.435.5-31.3-01.00.00 Лист 5

Копировал: Одинцова Формат А4

Инв. N подл.	Подпись и дата	Взам. инв. N

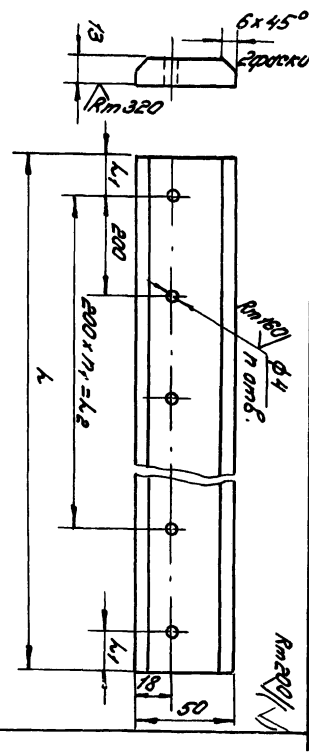

Обозначение	L, мм	L_1, мм	L_2, мм	n,	n_1,	Масса, кг
1.435.5-31.3-01.00.01	1526	20	1400	9	7	0.65
-01	832	20	600	5	3	0.36
-02	532	20	400	4	2	0.23
-03	232	20	—	2	—	0.10
-04	1480	32	1200	8	6	0.64
-05	1180	32	1000	7	5	0.51
-06	1530	32	1400	9	7	0.66
-07	1230	32	1000	7	5	0.53
-08	2890	20	2600	15	13	1.24
-09	2590	20	2400	14	12	1.11
-10	2290	20	2000	12	10	1.0
-11	1020	32	800	6	4	0.44
-12	1490	20	1200	8	6	0.64
-13	1750	20	1600	10	8	0.75

Предельные отклонения размеров: H14; h14; $\pm \frac{IT14}{2}$

1.435.5-31.3-01.00.01

Нащельник

Стадия	Масса	Масштаб
Р	кг. табл.	—
Лист	Листов 1	

ГИП Левонкин
Н. контр. Царева
Зав. гр. Ликашевич
Вед. инж. Снирягин

Полонэтерионы хвойных пород, 3 сорт ГОСТ 8486-86Е

ЦНИИПРОМЗДАНИЙ

Копировал: Одинцова 24445-03 29 Формат А4

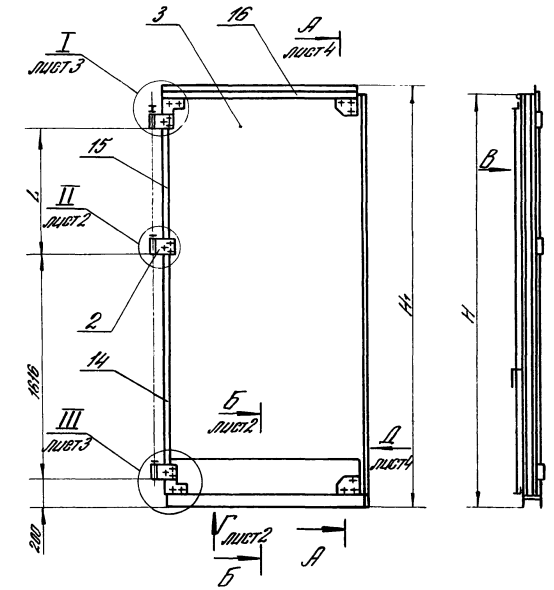

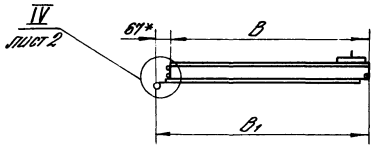

Вид В

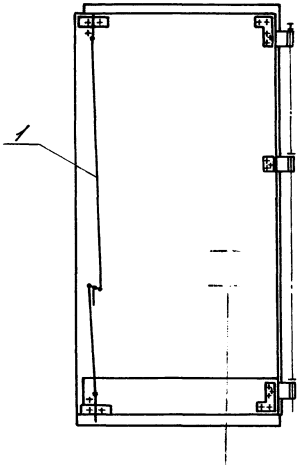

1* Размеры для справок

2. Допуск соосности полупетель поз. 2 относительно их общей оси не более ±0,3 мм.

3. Неуказанные предельные отклонения размеров: $H14$; $h14$; $\pm\frac{IT14}{2}$.

4. Рекомендуемое защитно-декоративное покрытие наружных поверхностей – атмосферостойкие эмали типа ПФ-115 ГОСТ 6465-76, V. 6/1.

5. Уплотнители поз. 18...21 должны устанавливаться в створке после отделки ее и просушки отделочного слоя.

6. Таблицу исполнений см. лист 2.

				1.435.5-31.3-01.00.00 СБ			
				Створка левая Сборочный чертеж	Стадия	Масса	Масштаб
					Р	См. табл.	—
					Лист 1	Листов 4	
ГИП	Глебочкин				ЦНИИПРОМЗДАНИЙ		
Н.контр.	Царева						
Зав.гр.	Лукашевич						
Вед.инж.	Смирягин						

24445-03 30

Копировала: Юрчук

Формат А3

Обозначение	B, мм	H, мм	B1, мм	H1, мм	L, мм	Масса, кг
1.435.5-3.13-01.00.00	1494	2990	1561	3050	922	147
-01	1494	2990	1561	3050	922	118
-02	1494	2690	1561	2750	622	136
-03	1494	2690	1561	2750	622	110
-04	1194	2390	1261	2450	322	101
-05	1194	2390	1261	2450	322	83

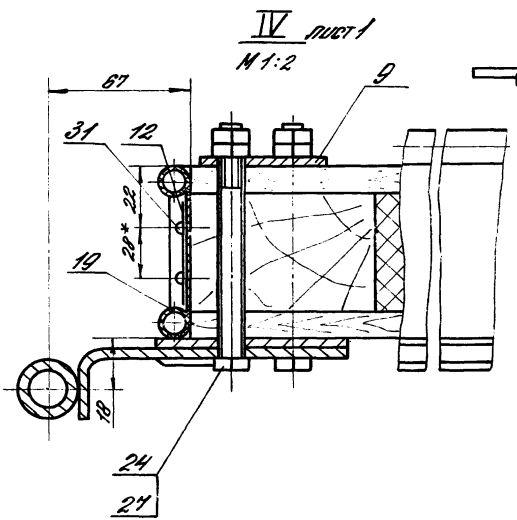

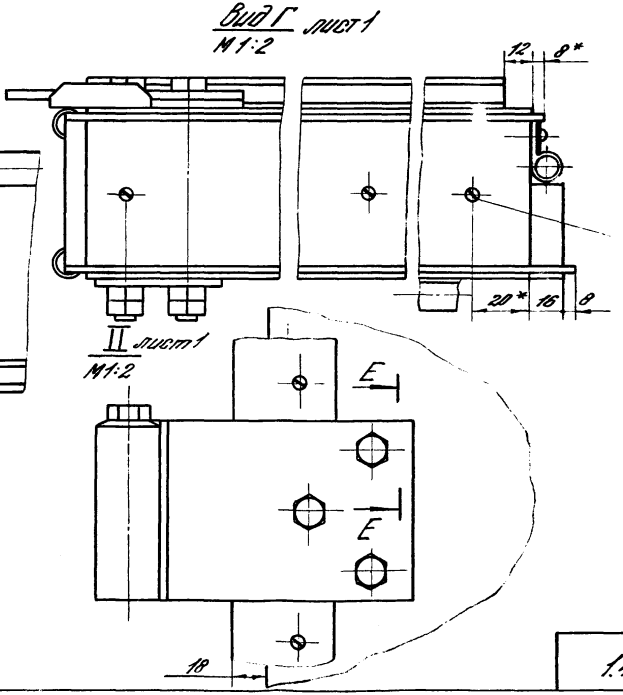

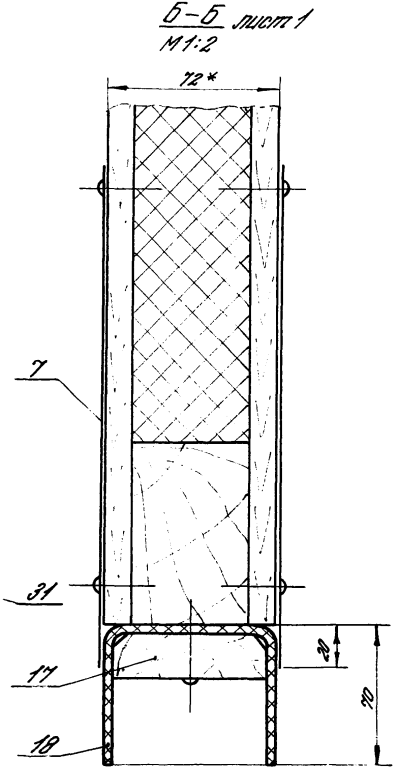

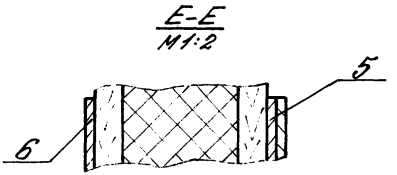

1.435.5-3.13-01.00.00 СБ		Лист 2

Копировал: Юрчик 24445-03 31 Формат А3

Инв.№ подл. | Подпись и дата | Взам. инв.№

III лист 1
М1:2

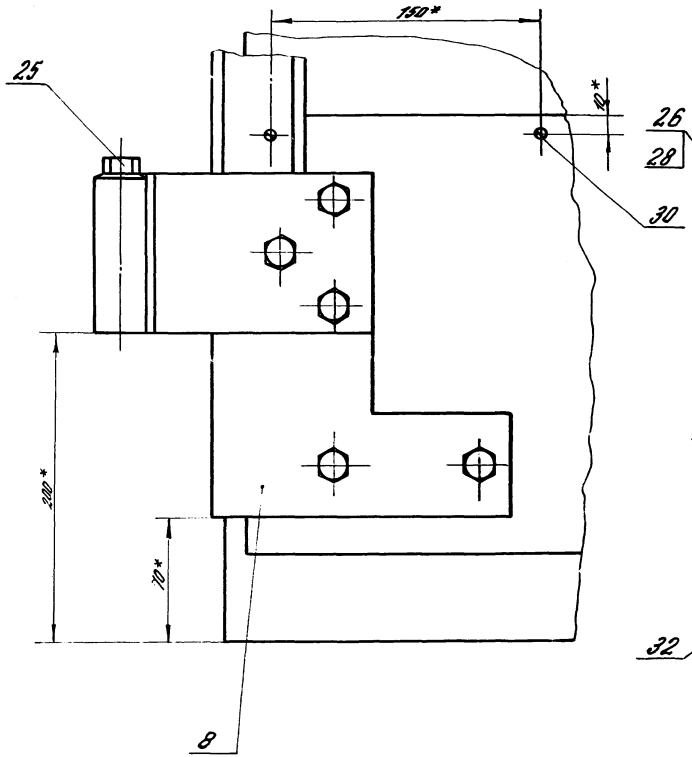

I лист 1
М1:2

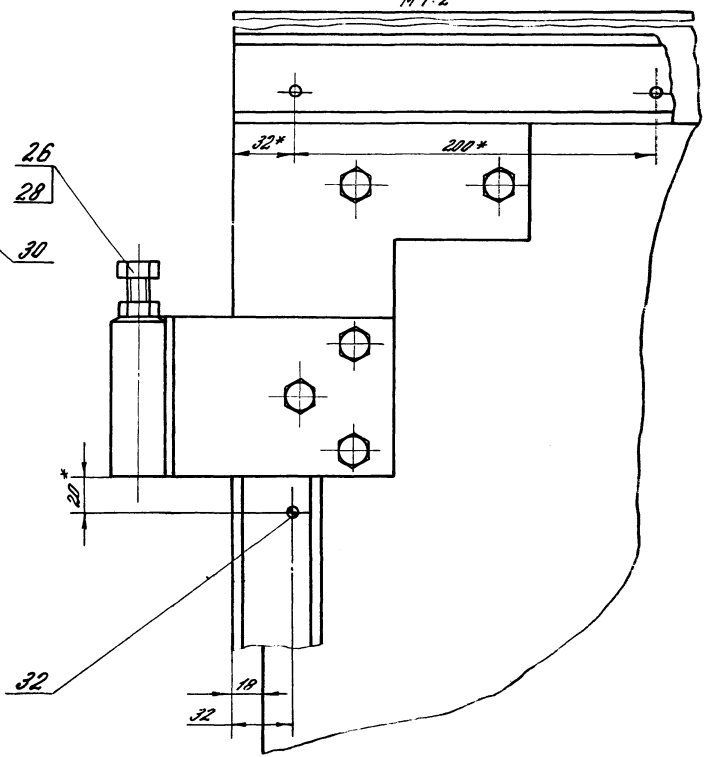

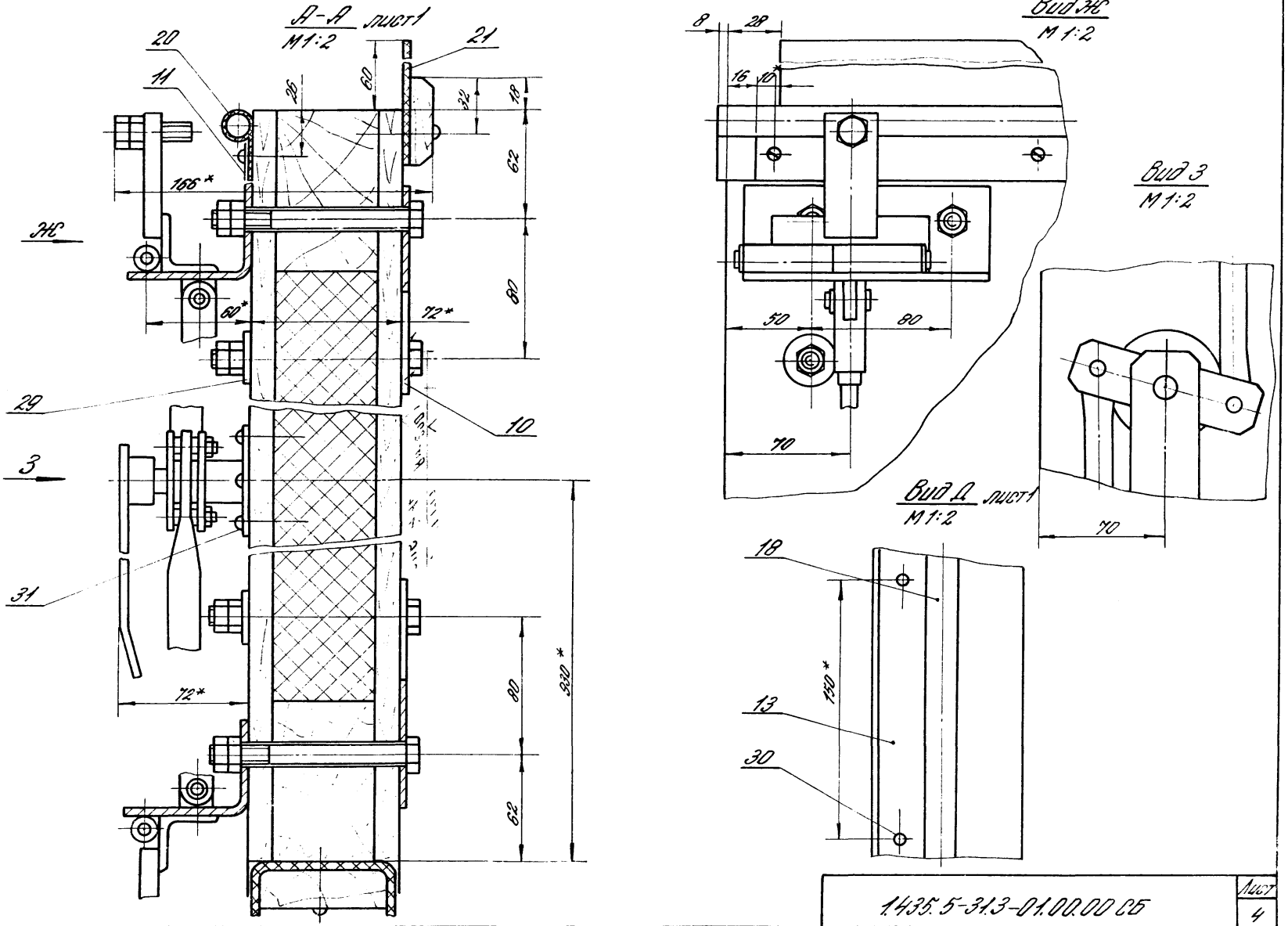

1.435.5-31.3-01.00.00 СБ	Лист 4

Копировала: Юрчук 24445-03 33 Формат

Инв. N подл. | Подпись и дата | Взам. инв. N

Формат	Зона	Поз.	Обозначение	Наименование	Кол. на испол. 1.435.5-31.3-01.01.00- —	01	02	03	04	05	06	07	08	09	Приме-чание
				Документация											
А3			1.435.5-31.3-01.01.00 СБ	Сборочный чертеж											
				Детали											
А4		1	1.435.5-31.3-01.01.01	Ногель	4	4	4	4	4	4	4	4	4	4	
				Брус											
				Пиломатериалы хв. пород											
				3 сорт. (60×92) h 14; Rm 200											
				ГОСТ 8486-86 Е											
БЧ		2	1.435.5-31.3-01.01.02	L=2920 h 14; Rm 200	3	3	3	3							10,9 кг
			-01	L=2620 h 14; Rm 200					3	3	3	3	2	2	9,7 кг
		3	1.435.5-31.3-01.01.02-04	L=1148 h 14; Rm 200	1	1	1	1	1	1	1	1			4,4 кг

Исполнения 10...19 см. листы 3...6

				1.435.5-31.3-01.01.00			
ГИП	Гребенюк			Полотно	Стадия	Лист	Листов
Н. контр.	Смирнова				Р	1	6
Зав. гр.	Лукашевич				ЦНИИПромзданий		
Испол.	Цалева						

Копировал: Юрчук

Формат А4

Инв. № подл. | Подпись и дата | Взам. инв. №

Формат	Зона	Поз.	Обозначение	Наименование	Кол. на испол. 1.435.5-31.3-01.01.00- —	01	02	03	04	05	06	07	08	09	Приме-чание
БЧ		4	1.435.5-31.3-01.01.02-05	L=1494 h 14; Rm 200	2	2	2	2	2	2	2	2			
			-06	L=1194 h 14; Rm 200									3	3	5,7 кг
		5	1.435.5-31.3-01.01.02-08	L=346 h 14; Rm 200	1	1	1	1	1	1	1	1			4,6 кг
				Обшивка											1,3 кг
				Фанера клеенная											
				марки ФСФ, сорт В/ВВ,											
				толщ. 6 мм ГОСТ 3916-69											
БЧ		11	1.435.5-31.3-01.01.04-02	(1494×1970) h 14; Rm 200	1	1	1	1	1	1	1	1			13,2 кг
			-03	(1194×1970) h 14; Rm 200									1	1	10,6 кг
		12	1.435.5-31.3-01.01.04-06	(1478×1910) h 14; Rm 200	1	1	1	1	1	1	1	1			13,1 кг
			-07	(1178×1910) h 14; Rm 200									1	1	10,4 кг
		13	1.435.5-31.3-01.01.04-10	(1494×950) h 14; Rm 200	1	1	1	1							6,4 кг
			-11	(1494×650) h 14; Rm 200					1	1	1	1			4,4 кг
			-12	(1494×650) h 14; Rm 200									1	1	3,5 кг
		14	1.435.5-31.3-01.01.04-16	(1478×950) h 14; Rm 200	1	1	1	1							6,3 кг
			-17	(1478×650) h 14; Rm 200					1	1	1	1			4,3 кг
			-18	(1178×650) h 14; Rm 200									1	1	3,4 кг

24445-03 34

1.435.5-31.3-01.01.00		Лист 2

Копировал: Юрчук

Формат А4

33

Инв. № подл.	Подпись и дата	Взам. инв. №

Формат	Зона	Поз.	Обозначение	Наименование	Кол. на испол. 1.435.5-313-01.01.00-										Приме-чание
					—	01	02	03	04	05	06	07	08	09	
				Стандартные изделия											
		16		Гвозди П25х50 ГОСТ 4028-63	0.39	0.39	0.39	0.39	0.35	0.35	0.35	0.35	0.25	0.25	кг
				Материалы											
		18		Плита П175-1000.1000.60 ГОСТ 9573-82	3.22		3.22		2.85		2.85		2.37		м²
				Документация											
				Обозн. испол.	10	11	12	13	14	15	16	17	18	19	
А3			1.435.5-313-01.01.00СБ	Сборочный чертеж											
				Детали											
А4		1	1.435.5-313-01.01.01	Козырь	4	4	4	4	4	4	4	4	4	4	

1.435.5-313-01.01.00	Лист 3

Копировал: Юрчук Формат А4

Инв. № подл.	Подпись и дата	Взам. инв. №

Формат	Зона	Поз.	Обозначение	Наименование	Кол. на испол. 1.435.5-313-01.01.00-										Приме-чание
					10	11	12	13	14	15	16	17	18	19	
				Брус											
				Пиломатериалы хв. порол.											
				3 сорт (60х92) h 14; Rm 200											
				ГОСТ 8486-86Е											
Б4		2	1.435.5-313-01.01.02	L=2820 h 14; Rm 200					3	3					10,8 кг
			-01	L=2620 h 14; Rm 200							3	3			9,7 кг
			-02	L=2320 h 14; Rm 200	2	2	2	2							8,9 кг
			-03	L=1816 h 14; Rm 200									2	2	6,2 кг
		3	1.435.5-313-01.01.02-04	L=1148 h 14; Rm 200					1	1	1	1			4,4 кг
		4	1.435.5-313-01.01.02-05	L=1494 h 14; Rm 200					2	2	2	2			5,7 кг
			-06	L=1194 h 14; Rm 200	3	3	3	3							4,6 кг
			-07	L=994 h 14; Rm 200									2	2	3,3 кг
		5	1.435.5-313-01.01.02-08	L=346 h 14; Rm 200					1	1	1	1			1,3 кг
				Накладка											
				Пиломатериалы хв. порол.											
				3 сорт ГОСТ 8486-86Е											
Б4		6	1.435.5-313-01.01.03	(40х60х208) h 14; Rm 200					1	1	1	1			0,5 кг
		7	1.435.5-313-01.01.03-01	(16х30х978) h 14; Rm 200					2	2	2	2			0,3 кг

1.435.5-313-01.01.00	Лист 4

Копировал: Юрчук Формат А4

24445-03 35

Формат	Зона	Поз.	Обозначение	Наименование	Кол. на испол. 1.435.5-313-01.01.00- 10	11	12	13	14	15	16	17	18	19	Приме-чание
БЧ		8	1.435.5-313-01.01.03-02	(16×30×1832) h 14; Rm 200					2	2	2	2			0,6 кг
				Облицовка											
				Фанера красная											
				марки ФСФ, сорт $\frac{B}{BB}$,											
				толщ. 6мм ГОСТ 3916-69											
БЧ		9	1.435.5-313-01.01.04	(92×1832) h 14; Rm 200					2	2	2	2			0,8 кг
		10	1.435.5-313-01.01.04-01	(92×1102) h 14; Rm 200					2	2	2	2			0,5 кг
		11	1.435.5-313-01.01.04-03	(1194×1970) h 14; Rm 200	1	1	1	1							10,6 кг
			-04	(362×1024) h 14; Rm 200					1	1	1	1			3,4 кг
			-05	(894×1965) h 14; Rm 200									1	1	8,1 кг
		12	1.435.5-313-01.01.04-07	(1498×1970) h 14; Rm 200	1	1	1	1							10,4 кг
			-08	(378×1024) h 14; Rm 200					1	1	1	1			3,3 кг
			-09	(862×1784) h 14; Rm 200									1	1	7,7 кг
		13	1.435.5-313-01.01.04-13	(1194×350) h 14; Rm 200	1	1	1	1							1,9 кг
			-14	(1494×896) h 14; Rm 200					1	1					4,7 кг
			-15	(1494×696) h 14; Rm 200							1	1			4,7 кг
		14	1.435.5-313-01.01.04-18	(1498×348) h 14; Rm 200	1	1	1	1							1,9 кг
			-20	(1498×906) h 14; Rm 200					1	1					6,6 кг

1.435.5-313-01.01.00 Лист 5

Копировал: Юрчук Формат А4

Инв. № подл. | Подпись и дата | Взам. инв. №

Формат	Зона	Поз.	Обозначение	Наименование	Кол. на испол. 1.435.5-313-01.01.00- 10	11	12	13	14	15	16	17	18	19	Приме-чание
БЧ		14	1.435.5-313-01.01.04-21	(1498×696) h 14; Rm 200							1	1			4,6 кг
				Стандартные изделия											
		16		Гвозди 1123-5011 ГОСТ 4028-63	0,25	0,25	0,25	0,25	0,20	0,20	0,20	0,20	0,15	0,15	кг
				Материалы											
		18		Плита ПГТВ-1000.1000.60											
				ГОСТ 9573-82	2,06		2,06		1,86		1,0		1,32		м²

1.435.5-313-01.01.00 Лист 6

Копировал: Юрчук Формат А4

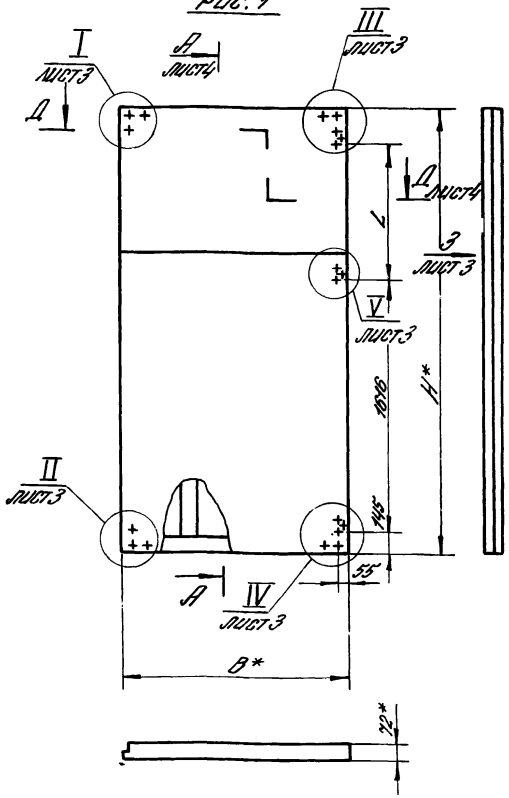

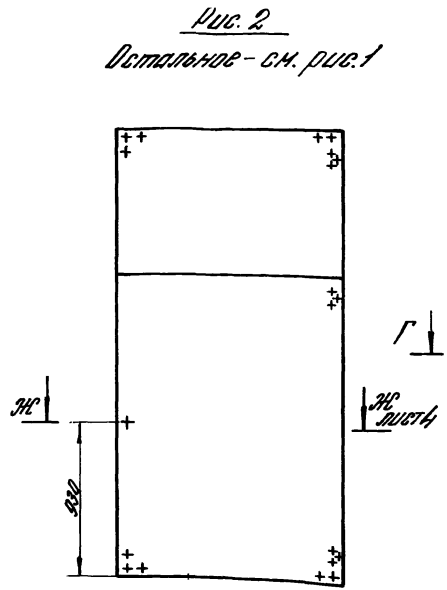

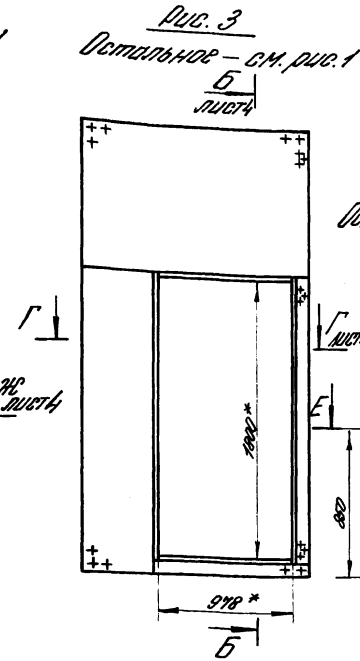

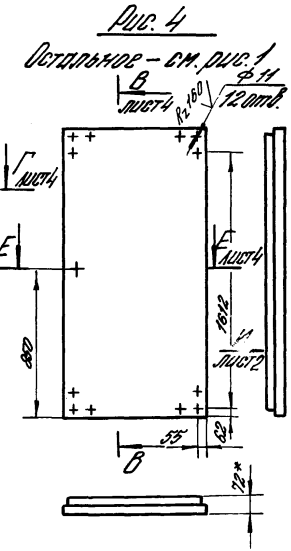

1* Размеры для справок.

2. Типы соединений элементов каркаса:
УК-1 с деревянным нагелем и УС-3 по ГОСТ 9330-76.

3. Соединения на клею осуществлять водостойким клеем типа КБ-3 ГОСТ 20907-75.

4. Неуказанные предельные отклонения размеров: $H14$, $h14 \pm \frac{1T14}{2}$

5. Обшивка и детали поз. 7 и 8 прижимаются к каркасу гвоздями с шагом 150 мм

6. Таблицу исполнений см. лист 2

				1.435.5-31.3-01.01.00 СБ			
				Полотно Сборочный чертеж	Стадия	Масса	Масштаб
					Р	См. табл.	—
					Лист 1	Листов 4	
ГИП	Глебочкин				ЦНИИПРОМЗДАНИЙ		
Н. контр.	Царева						
Зав. гр.	Лукашевич						
Вед. инж.	Смирягин						

Инв. № подл. | Подпись и дата | Взам. инв. №

Формат А3

Обозначение	Рис.	B, мм	H, мм	L, мм	Масса, кг
1.435.5-31.3-01.01.00	1	1494	2920	922	118
—01		1494	2920	922	89
—02	2	1494	2920	922	118
—03		1494	2920	922	89
—04	1	1494	2620	622	108
—05		1494	2620	622	82
—06	2	1494	2620	622	108
—07		1494	2620	622	82
—08	2	1194	2620	622	83
—09		1194	2620	622	62
—10	1	1194	2320	322	75
—11		1194	2320	322	57
—12	2	1194	2320	322	75
—13		1194	2320	322	57
—14	3	1494	2920	922	87
—15		1494	2920	922	75
—16	3	1494	2620	622	77
—17		1494	2620	622	68
—18	4	994	1816	—	47
—19		994	1816	—	35

Вид И лист 1
М1:25

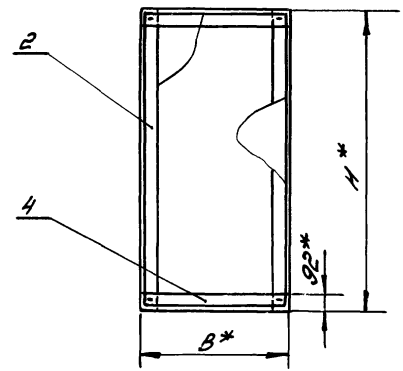

Л – Л лист 3
М1:5

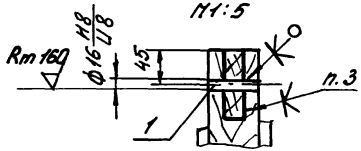

Вид К лист 3
М1:5

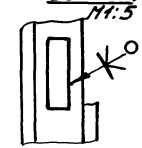

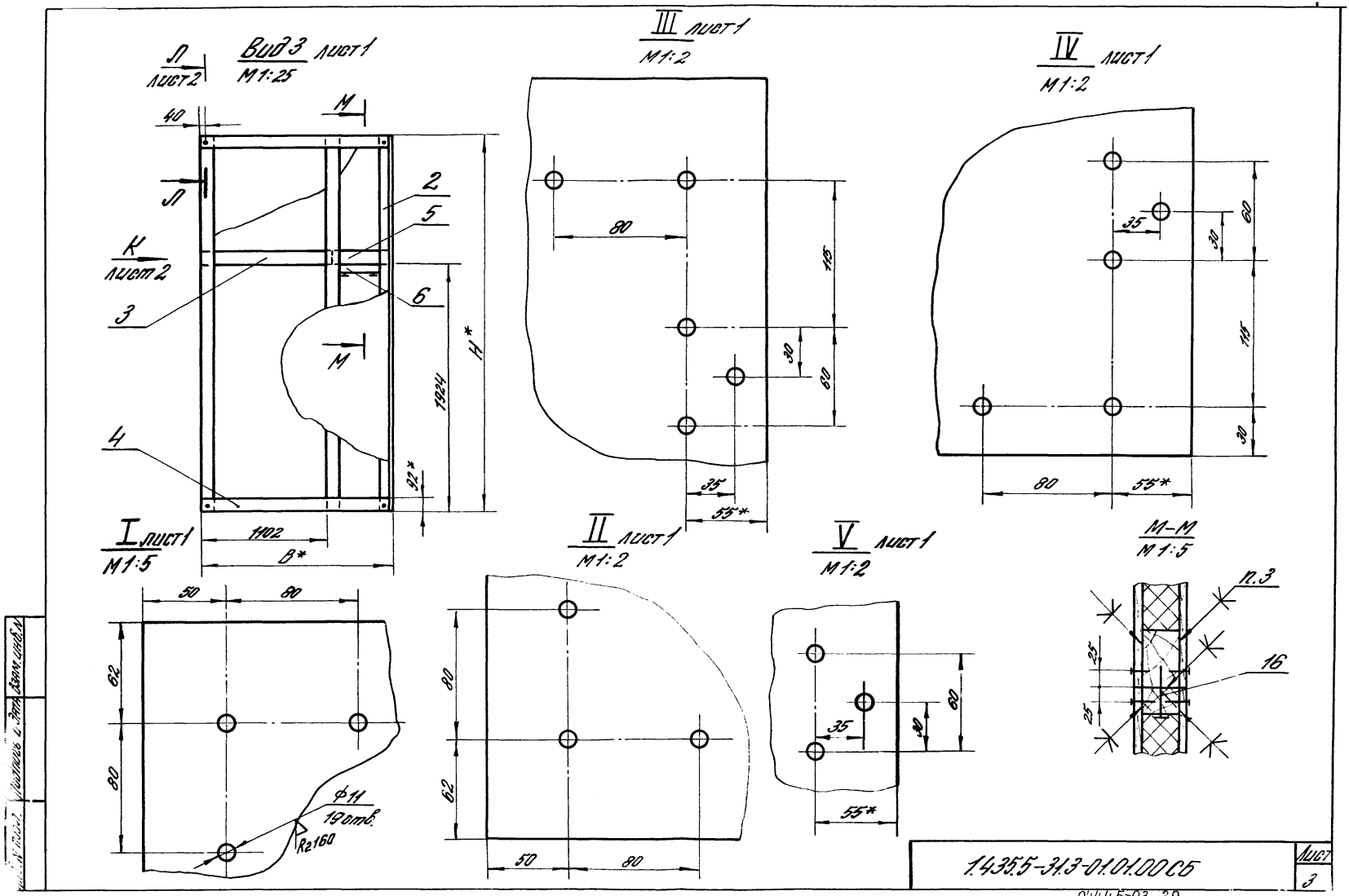
Вид 3 лист 1
М1:25
Л
лист 2
К
лист 2
40
М
2
5
6
3
4
1924
H*
92*
1102
B*
I лист 1
М1:5
50
80
62
80
Ф11
19 отв.
R2160
III лист 1
М1:2
80
115
30
60
35
55*
II лист 1
М1:2
80
62
50
80
IV лист 1
М1:2
35
30
60
115
30
80
55*
V лист 1
М1:2
35
30
60
55*
М-М
М1:5
п.3
16
25
25
1.435.5-31.3-01.01.00 СБ
Лист
3
24445-03 39
Копировала: Н. Рчук
Формат А3

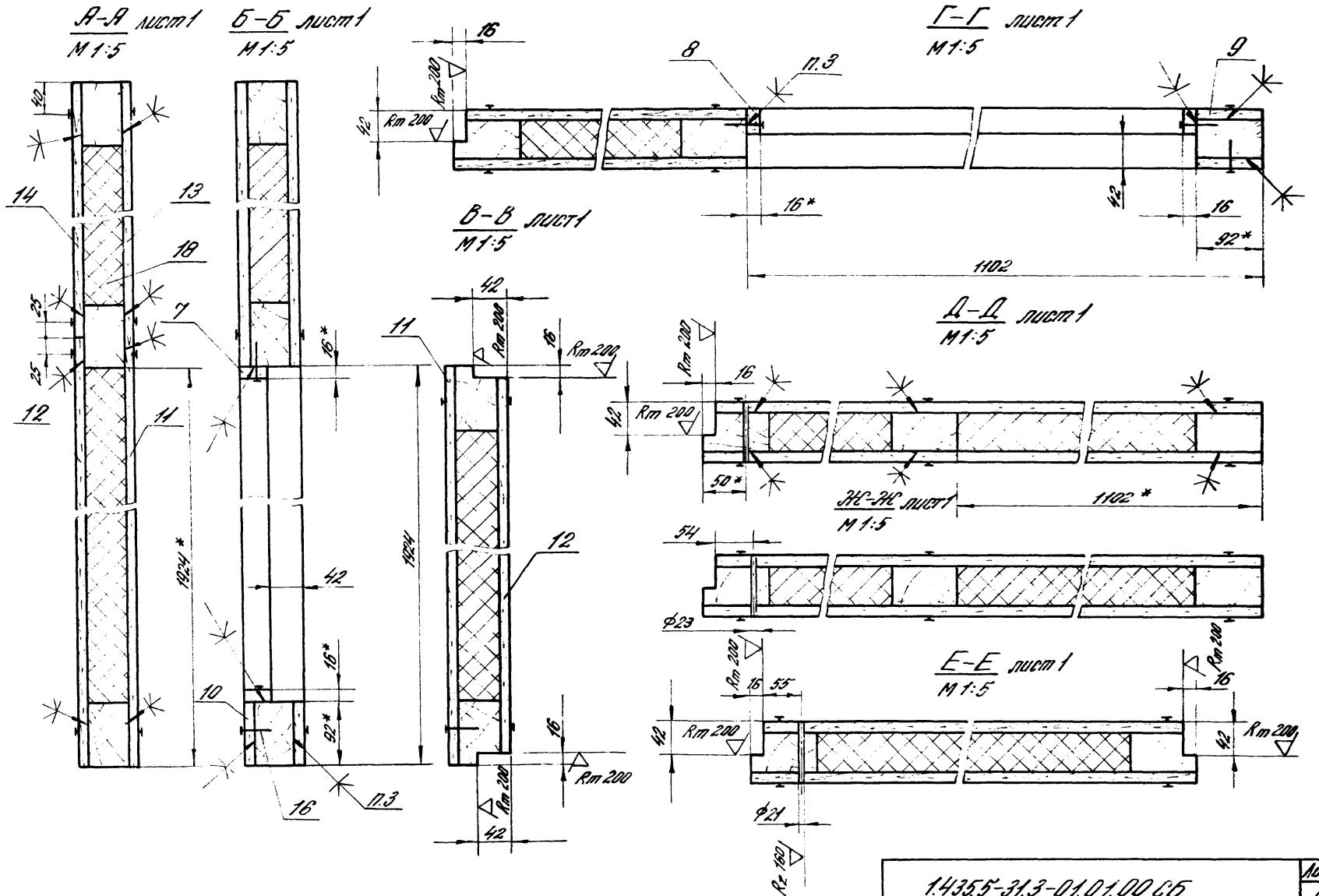

1.435.5-31.3-01.01.00 СБ	Лист 4

Rm 125

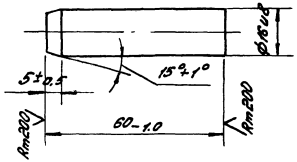

Изм.	Кол.уч.	Лист	№ док.	Подпись	Дата	Инв.№ подл.	Взам.инв.№

1.435.5-31.3-01.01.01

Нагель

Стадия	Масса	Масштаб
Р	0.01	1:1
Лист	Листов 1	

ГИП	Левочкин	
Н.контр.	Спиридин	
Зав.гр.	Пугошевич	
Инж.	Царева	

Пиломатериалы хвойных пород, 3й сорт ГОСТ 8486-86Е

ЦНИИПромзданий

Копировал: Одинцова

Формат А4

Rm 200

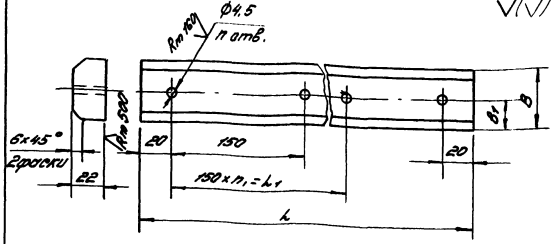

Обозначение	B, мм	B1, мм	L, мм	L1, мм	n,	n1,	Масса, кг
1.435.5-31.3-01.00.02	66	33	1478	1350	11	9	1.47
-01	66	33	1178	1050	9	7	1.16

Предельные отклонения размеров:
$H14;\ h14;\ \pm\frac{IT14}{2}$

Изм.	Кол.уч.	Лист	№ док.	Подпись	Дата	Инв.№ подл.	Взам.инв.№

1.435.5-31.3-01.00.02

Упор

Стадия	Масса	Масштаб
Р	см. тойл.	—
Лист	Листов 1	

ГИП	Левочкин	
Н.контр.	Спиридин	
Зав.гр.	Пугошевич	
Инж.	Царева	

Пиломатериалы хвойных пород, 3й сорт ГОСТ 8486-86Е

ЦНИИПромзданий

Копировал: Одинцова

Формат А4

Рис. 1

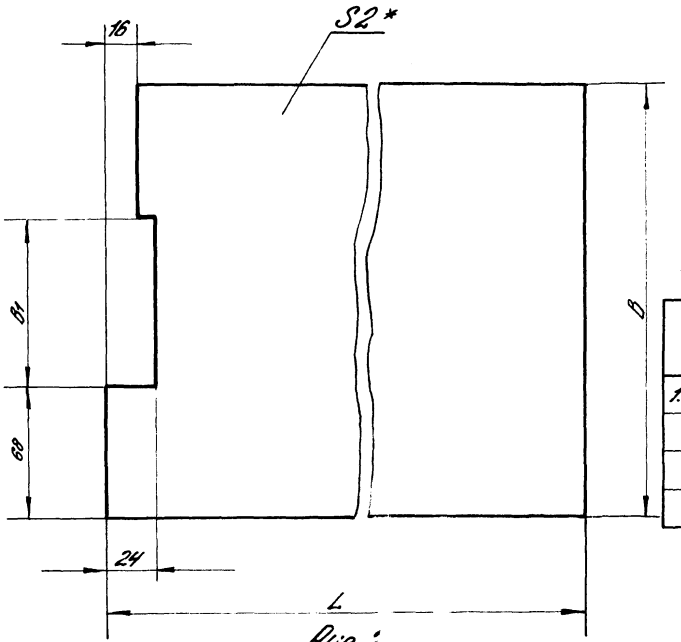

Обозначение	Рис.	B, мм	B1, мм	L, мм	Масса, кг
1.435.5-31.3-01.00.03	1	206	70	1512	0,87
—01		206	70	1212	0,69
—02	2	206	—	1512	0,98
—03		206	—	1212	0,70

1. Неуказанные предельные отклонения размеров: H14; h14; $\frac{IT14}{2}$.
2* Размер для справок

Рис. 2

Остальное - см. рис. 1

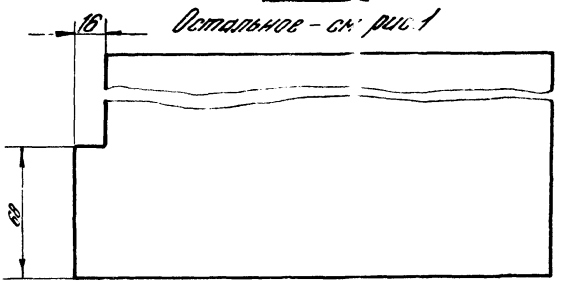

				1.435.5-31.3-01.00.03
				Уплотнитель
Стадия	Масса	Масштаб		
Р	см. табл.	—		
Лист	Листов			
Гип	Глебочкин			Пластина I, рулон ТМК Щ-С,-2-9,9 ГОСТ 7338-77
Н.контр.	Смирягин			
Зав.гр.	Лукашевич			
Инж.	Царева			

ЦНИИПРОМЗДАНИЙ

24445-03 42

Копировала: Юрчук

Формат 45

Инв. № подл.	Подпись и дата	Взам. инв. №

Формат	Зона	Пр.	Обозначение	Наименование	Кол. на исполн. 1.435.5-31.3-02.00.00-										Примечание
					—	01	02	03	04	05	06	07	08	09	
				Документация											
А3			1.435.5-31.3-02.00.00	Сборочный чертеж											
				Сборочные единицы											
А4		1	1.435.5-31.4-06.00.00-11	Механизм запорный									1	1	
		2	1.435.5-31.4-06.00.00-13	Механизм запорный	1	1									
			-14	Механизм запорный			1	1	1	1					
			-15	Механизм запорный							1	1			
А4		3	1.435.5-31.4-07.00.00-01	Полупетля верхняя	3	3	3	3	3	3	3	3	1	1	
А4		4	1.435.5-31.4-08.00.00	Полупетля верхняя									1	1	
		5	1.435.5-31.4-08.00.00-01	Полупетля верхняя									1	1	
А4		6	1.435.5-31.3-01.01.00-02	Полотно	1										

Исполнения 10,11 см. листы 5...8

ГИП	Глебочкин	
Н.контр.	Смирягин	
Зав. гр.	Лукашевич	
Инж.	Царева	

1.435.5-31.3-02.00.00

Створка правая

Стадия	Лист	Листов
Р	1	8

ЦНИИПРОМЗДАНИЙ

Копировала: Юрчук

Формат А4

Инв. № подл.	Подпись и дата	Взам. инв. №

Формат	Зона	Пр.	Обозначение	Наименование	Кол. на исполн. 1.435.5-31.3-02.00.00-										Примечание
					—	01	02	03	04	05	06	07	08	09	
А4		6	1.435.5-31.3-01.01.00-03	Полотно		1									
			-06	Полотно			1								
			-07	Полотно				1							
			-08	Полотно					1						
			-09	Полотно						1					
			-12	Полотно							1				
			-13	Полотно								1			
		7	1.435.5-31.3-01.01.00-14	Полотно									1		
			-15	Полотно										1	
				Детали											
А4		8	1.435.5-31.4-00.00.02-01	Планка	1	1	1	1	1	1	1	1	1	1	
		9	1.435.5-31.4-00.00.02-02	Планка	1	1	1	1	1	1	1	1	1	1	
А3		10	1.435.5-31.4-00.00.03	Лист защитный	2	2	2	2							
			-01	Лист защитный					2	2	2	2			
		11	1.435.5-31.4-00.00.03-02	Лист защитный									2	2	
А3		12	1.435.5-31.4-00.00.04	Лист защитный									1	1	

24445-03 43

1.435.5-31.3-02.00.00

Лист 2

Копировала: Юрчук

Формат А4

Формат	Зона	Поз.	Обозначение	Наименование	Кол. на исполн. 1.435.5-31.3-02.00.00-										Примечание
					—	01	02	03	04	05	06	07	08	09	
А4		13	1.435.5-31.4-00.00.04-01	Лист защитный									1	1	
А4		14	1.435.5-31.4-00.00.05	Косынка	2	2	2	2	2	2	2	2	2	2	
		15	1.435.5-31.4-00.00.05-01	Косынка	2	2	2	2	2	2	2	2	2	2	
А4		16	1.435.5-31.4-00.00.06	Косынка	2	2	2	2	2	2	2	2	2	2	
А4		17	1.435.5-31.4-00.00.07	Планка	1	1	1	1					1	1	
			-01	Планка					1	1	1	1			
		18	1.435.5-31.4-00.00.07-02	Планка	1	1							1	1	
			-03	Планка			1	1	1	1					
			-04	Планка							1	1			
А4		19	1.435.5-31.3-01.00.01	Нащельник	1	1	1	1	1	1	1	1	1	1	
		20	1.435.5-31.3-01.00.01-01	Нащельник	1	1							1	1	
			-02	Нащельник			1	1	1	1					
			-03	Нащельник							1	1			
		21	1.435.5-31.3-01.00.01-06	Нащельник	1	1	1	1					1	1	
			-07	Нащельник					1	1	1	1			
		22	1.435.5-31.3-01.00.01-08	Нащельник	1	1							1	1	
			-09	Нащельник			1	1	1	1					
			-10	Нащельник							1	1			

1.435.5-31.3-02.00.00 Лист 3

Копировала: Юрчук Формат А4

Инв. № подл.	Подпись и дата	Взам. инв. №

Формат	Зона	Поз.	Обозначение	Наименование	Кол. на исполн. 1.435.5-31.3-02.00.00-										Примечание
					—	01	02	03	04	05	06	07	08	09	
А4		23	1.435.5-31.3-01.00.02	Упор	1	1	1	1					1	1	
			-01	Упор					1	1	1	1			
А3		24	1.435.5-31.3-01.00.03-02	Уплотнитель	1	1	1	1					1	1	
			-03	Уплотнитель					1	1	1	1			
				Уплотнитель											
				дверей КБН-05067											
				ТУ38105376-82											
Б4		25	1.435.5-31.3-02.00.01	L=2920-2,0	2	2							2	2	0,6 кг
			-01	L=2620-2,0			2	2	2	2					0,5 кг
			-02	L=2320-2,0							2	2			0,46 кг
		26	1.435.5-31.3-02.00.01-03	L=1488-2,0	1	1	1	1					1	1	0,3 кг
			-04	L=1188-2,0					1	1	1	1			0,23 кг
				Уплотнитель											
				Пластина I, рутон											
				ТМКЩ-С,-2-9,9 ГОСТ 7338-77											
Б4		27	1.435.5-31.3-02.00.02	(90×1530)-2,0	1	1	1	1					1	1	0,5 кг
			-01	(90×1230)-2,0					1	1	1	1			0,4 кг

1.435.5-31.3-02.00.00 Лист 4

Копировала: Юрчук Формат А4

24445-03 44

Инв. N подл.	Подпись и дата	Взам.

Формат	Зона	Поз.	Обозначение	Наименование	Кол. на исполн. 1.435.5-31.3-02.00.00-										Примечание
					—	01	02	03	04	05	06	07	08	09	
				Стандартные изделия											
				Болты ГОСТ 7798-70											
		30		М10-6g×100.58.01.30	19	19	19	19	19	19	19	19	19	19	
		31		М12-6g×20.58.01.30	2	2	2	2	2	2	2	2	2	2	
		32		М12-6g×45.58.01.30	1	1	1	1	1	1	1	1	1	1	
				Гайки ГОСТ 5915-70											
		33		М10-7Н.5.01.30	38	38	38	38	38	38	38	38	38	38	
		34		М12-7Н.5.01.30	1	1	1	1	1	1	1	1	1	1	
		35		Шайба 10.01.01.30 ГОСТ 6958-70	2	2	2	2	2	2	2	2	2	2	
		36		Шуруп А2,5×20.01.2 ГОСТ 1144-80	93	93	89	89	79	79	75	75	97	97	
		37		Шуруп А4×45.01.2 ГОСТ 1144-80	57	57	55	55	51	51	47	47	53	53	
				Документация											
				Обозн. исполн.	10	11									
А3			1.435.5-31.2-03.00.00 СБ	Сборочный чертеж											

1.435.5-31.3-02.00.00

Лист 5

Копировала: Юрчук

Формат А4

Инв. N подл.	Подпись и дата	Взам. инв. N

Формат	Зона	Поз.	Обозначение	Наименование	Кол. на испол. 1.435.5-31.3-02.00.00-										Примечание
					10	11									
				Сборочные единицы											
А4		1	1.435.5-31.4-06.00.00-12	Механизм запорный	1	1									
А4		3	1.435.5-31.4-07.00.00-01	Полупетля верхняя	1	1									
А4		4	1.435.5-31.4-08.00.00	Полупетля верхняя	1	1									
		5	1.435.5-31.4-08.00.00-01	Полупетля верхняя	1	1									
А4		7	1.435.5-31.3-01.01.00-16	Полотно	1										
			-17	Полотно		1									
				Детали											
А4		8	1.435.5-31.4-00.00.02-01	Планка	1	1									
		9	1.435.5-31.4-00.00.02-02	Планка	1	1									
А3		11	1.435.5-31.4-00.00.03-02	Лист защитный	2	2									
А3		12	1.435.5-31.4-00.00.04	Лист защитный	1	1									
		13	1.435.5-31.4-00.00.04-01	Лист защитный	1	1									
А4		14	1.435.5-31.4-00.00.05	Косынка	2	2									
		15	1.435.5-31.4-00.00.05-01	Косынка	2	2									

1.435.5-31.3-02.00.00

Лист 6

Копировала: Юрчук

Формат А4

24445-03

45

44

Инв. № подл.	Подпись и дата	Взам. инв. №

Формат	Зона	Поз.	Обозначение	Наименование	Кол. на исполн. 1.435.5-31.3-02.00.00- 10	11	Примечание
А4		16	1.435.5-31.4-00.00.06	Косынка	2	2	
А4		17	1.435.5-31.4-00.00.07	Планка	1	1	
		18	1.435.5-31.4-00.00.07-03	Планка	1	1	
А4		19	1.435.5-31.3-01.00.01	Нащельник	1	1	
		20	1.435.5-31.3-01.00.01-02	Нащельник	1	1	
		21	1.435.5-31.3-01.00.01-06	Нащельник	1	1	
		22	1.435.5-31.3-01.00.01-09	Нащельник	1	1	
А4		23	1.435.5-31.3-01.00.02	Упор	1	1	
А3		24	1.435.5-31.3-01.00.03-02	Уплотнитель	1	1	
				Уплотнитель			
				дверей КБН-0506			
				ТУ 2Е 105376-82			
Б4		25	1.435.5-31.3-02.00.01-01	L = 2620 - 2,0	2	2	0,5 кг
		26	1.435.5-31.3-02.00.01-03	L = 1488 - 2,0	1	1	0,3 кг
Б4		27	1.435.5-31.3-02.00.02	Уплотнитель			
				Пластина I, рулон			
				ТМКЩ-С1-2-9,9 ГОСТ 7338-77			
				(90×1530)-2,0	1	1	0,5 кг

1.435.5-31.3-02.00.00 Лист 7

Копировала: Юрчук Формат А4

Инв. № подл.	Подпись и дата	Взам. инв. №

Формат	Зона	Поз.	Обозначение	Наименование	Кол. на испол. 1.435.5-31.3-02.00.00- 10	11	Примечание
				Стандартные изделия			
				Болты ГОСТ 7798-70			
		30		М10-6g×100.58.01.30	19	19	
		31		М12-6g×20.58.01.30	2	2	
		32		М12-6g×45.58.01.30	1	1	
				Гайки ГОСТ 5915-70			
		33		М10-7Н.5.01.30	38	38	
		34		М12-7Н.5.01.30	1	1	
		35		Шайба 10.01.01.30 ГОСТ 6958-78	2	2	
				Шурупы ГОСТ 1144-80			
		36		А2,5×20.01.2	90	90	
		37		А4×45.01.2	51	51	

1.435.5-31.3-02.00.00 Лист 8

Копировала: Юрчук Формат А4

24445-03 46

45

Рис. 1

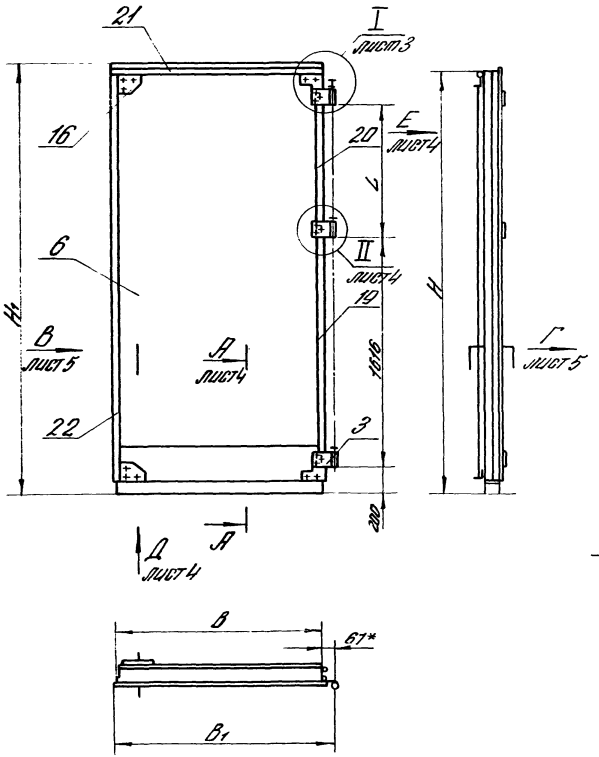

Рис. 2

Остальное — см. рис. 1

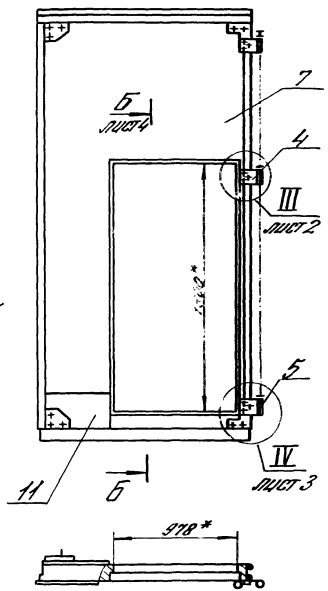

1* Размеры для справок.

2. Допуск соосности полупетель поз. 3, 4 и 5 относительно их общей оси не более ± 0,3 мм.

3. Неуказанные предельные отклонения размеров: Н14; h14; $\pm \frac{IT14}{2}$

4. Рекомендуемое защитно-декоративное покрытие наружных поверхностей — атмосферостойкие эмали типа ПФ-115 ГОСТ 6465-76, V. 6/1

5. Уплотнители поз. 24...27 должны устанавливаться в створке после отделки ее и просушки отделочного слоя.

6. Таблицу исполнений см. лист 2.

				1.435.5-31.3-02.00.00 СБ			
				Створка правая Сборочный чертеж	Стадия	Масса	Масштаб
					Р	См. табл.	—
ГИП	Глебочкин				Лист 1	Листов 5	
Н. контр.	Царева				ЦНИИПРОМЗДАНИЙ		
Зав. гр.	Лукашевич						
Вед. инж.	Смирягин						

Копировала: Юрчук

24445-03 47

Формат А3

Обозначение	Рис.	B, мм	H, мм	B1, мм	H1, мм	L, мм	Масса, кг
1.435.5-31.3-02.00.00	1	1494	2990	1579	3008	922	149
-01		1494	2990	1579	3008	922	119
-02		1494	2690	1579	2708	622	138
-03		1494	2690	1579	2708	622	112
-04		1194	2690	1279	2708	622	110
-05		1194	2690	1279	2708	622	90
-06		1194	2390	1279	2408	322	102
-07		1194	2390	1279	2408	322	84
-08	2	1494	2990	1579	3008	922	116
-09		1494	2990	1579	3008	922	104
-10		1494	2690	1579	2708	622	105
-11		1494	2690	1579	2708	622	96

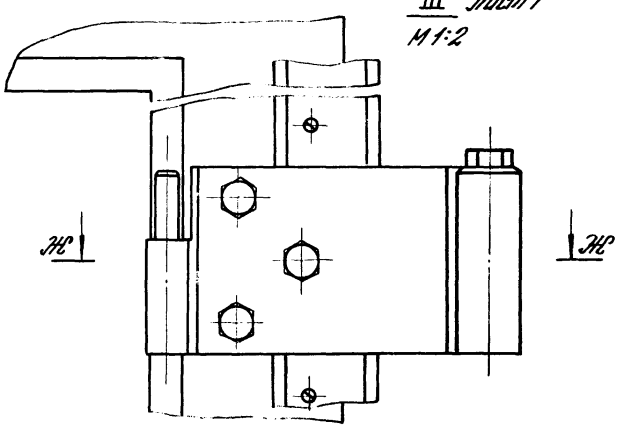

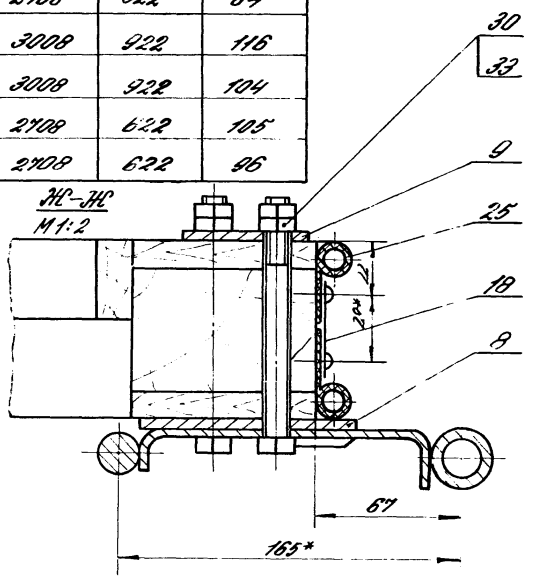

Копировал: Юрчук 24445-03 48 Формат А3

IV лист 1
М1:2

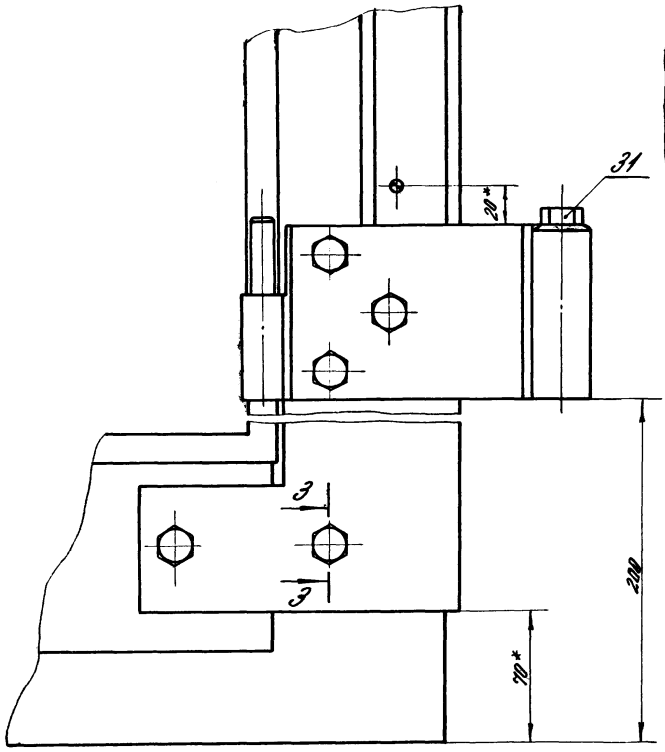

3-3
М1:2

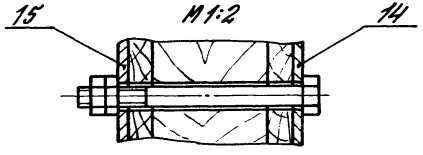

I лист 1
М1:2

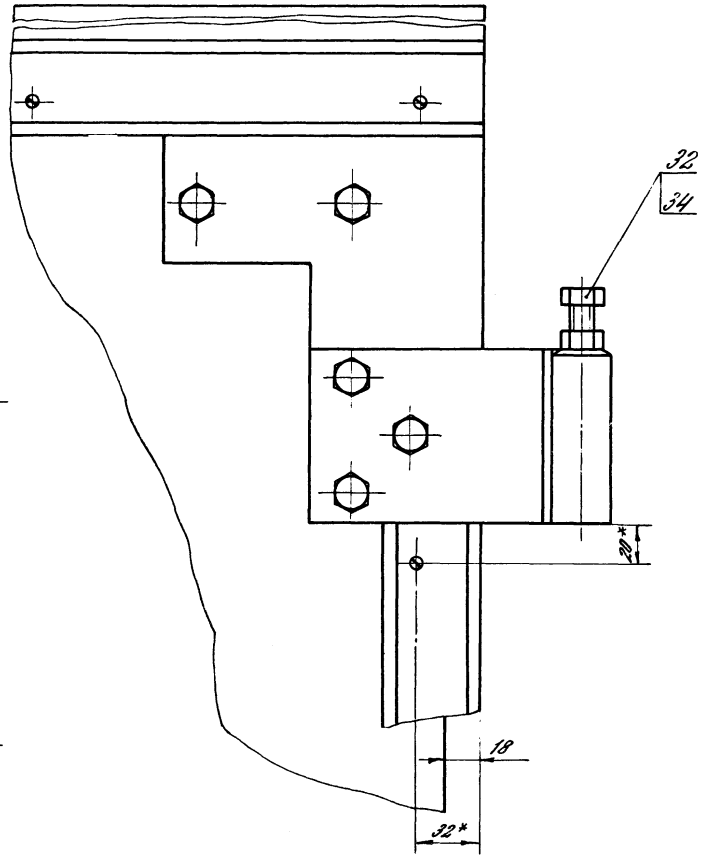

Инв. № подл. | Подпись и дата | Взам. инв. №

Копировал: Юрчик 24445-03 49 Формат А3

Вид Е лист 1

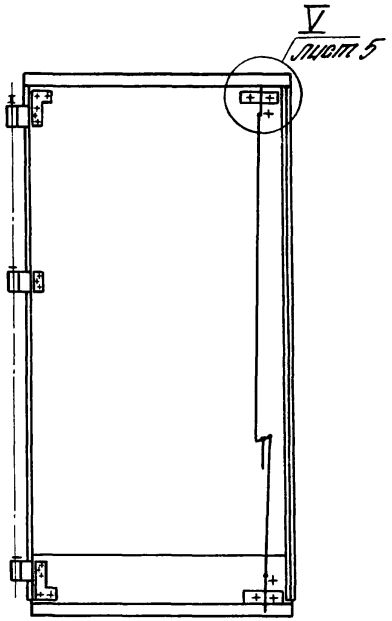

А-А лист 1
М1:2

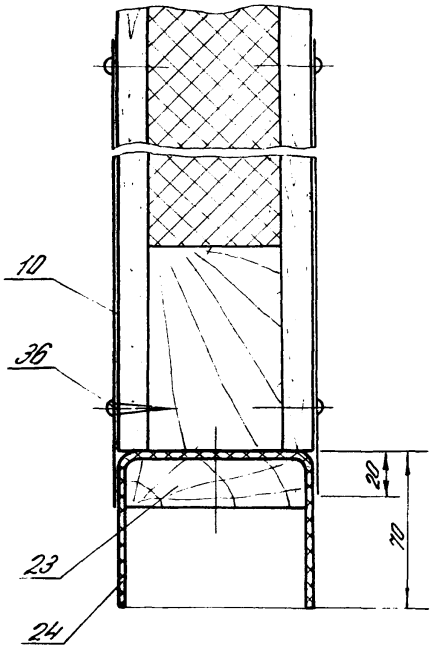

Б-Б лист 1
М1:2

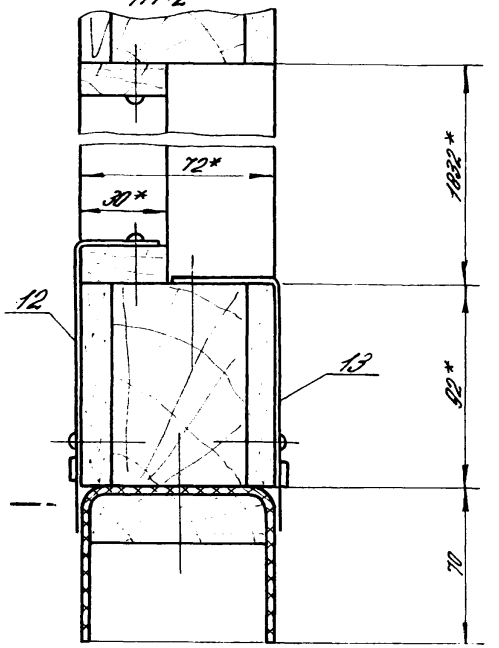

Вид Д лист 1
М1:2

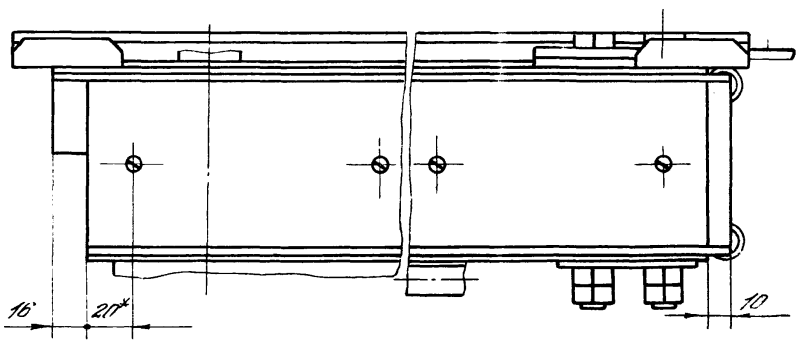

II лист 1
М1:2

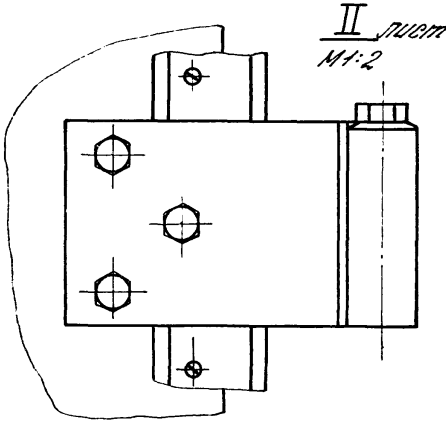

Инв. № подл. | Подпись и дата | Взам. инв. №

Копировал: Журнок 24445-03 50 Формат А3

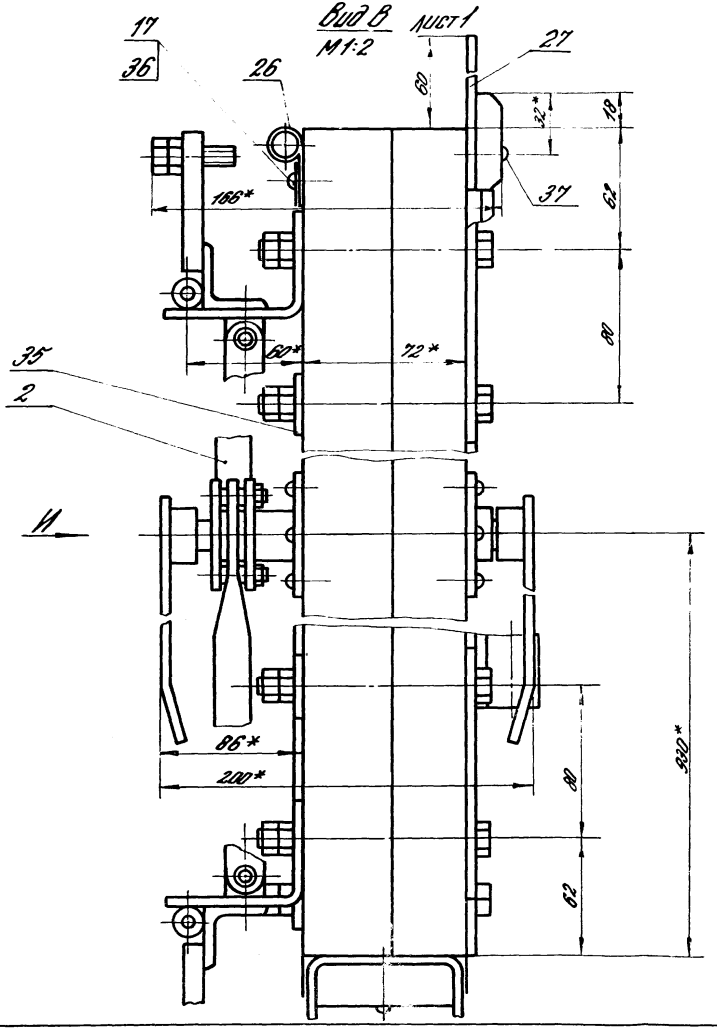

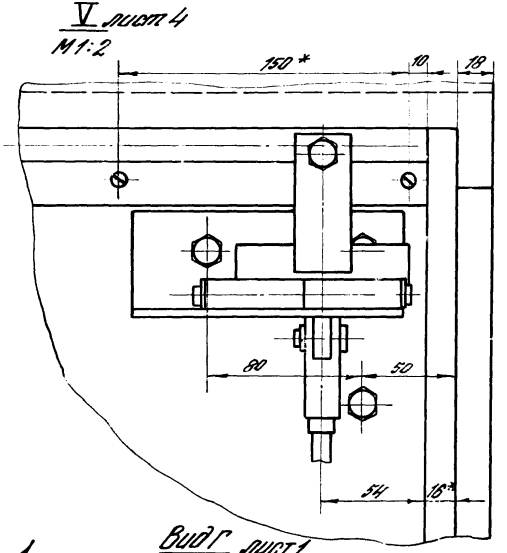

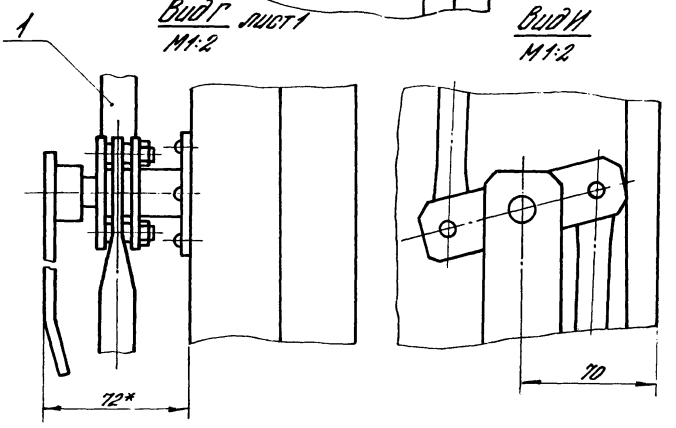

Инв. № подл. | Подпись и дата | Взам. инв. №

1.435.5-31.3-02.00.00 СБ

Лист 5

Копировал: Юрчук 24445-03 51 Формат А3

Формат	Зона	Поз.	Обозначение	Наименование	Кол. на исполн. 1.435.5-31.3-03.00.00 —		Примеч.
					—	01	
				Документация			
А3			1.435.5-31.2-03.00.00 СБ	Сборочный чертеж	X	X	
				Сборочные единицы			
А4		1	1.435.5-31.4-09.00.00-01	Устройство запорное	1	1	
А4		2	1.435.5-31.4-10.00.00	Полупетля	1	1	
		3	1.435.5-31.4-10.00.00-01	Полупетля	1	1	
А4		4	1.435.5-31.3-01.01.00-18	Полотно	1		
			-19	Полотно		1	

				1.435.5-31.3-03.00.00		
ГИП	Глебочкин			Калитка	Стадия	Лист	Листов
Н.контр.	Царева				Р	1	3
Зав.гр.	Лукашевич				ЦНИИПРОМЗДАНИЙ		
Вед.ин.	Смирягин						

Копировала: Юрчук Формат: А4

Инв.№ подл.	Подпись и дата	Взам. инв.№

Формат	Зона	Поз.	Обозначение	Наименование	Кол. на исполн. 1.435.5-31.3-03.00.00 —		Примечание
					—	01	
				Детали			
А4		5	1.435.5-31.4-00.00.03-03	Лист защитный	1	1	
		6	1.435.5-31.4-00.00.03-04	Лист защитный	1	1	
А4		7	1.435.5-31.4-00.00.06	Косынка	6	6	
А4		8	1.435.5-31.4-00.00.07-08	Планка	2	2	
		9	1.435.5-31.4-00.00.07-09	Планка	2	2	
А4		10	1.435.5-31.3-01.00.01-11	Нащельник	2	2	
		11	1.435.5-31.3-01.00.01-12	Нащельник	1	1	
		12	1.435.5-31.3-01.00.01-13	Нащельник	1	1	
				Уплотнитель			
				дверей КБН-05067			
				ТУ 38 105376-82			
Б4		13	1.435.5-31.3-03.00.01	L= 996-2.0	2	2	0,20кг
		14	1.435.5-31.3-03.00.01-01	L= 1784-2.0	2	2	0,36кг

1.435.5-31.3-03.00.00	Лист 2

Копировала: Юрчук Формат А4

24445-03 52

Инв. N подл.	Подпись и дата	Взам. инв. N

Формат	Зона	Поз.	Обозначение	Наименование	Кол. на испол. 1.435.5-313-03.00.00 —	01	Примечание
				Стандартные изделия			
				Болты ГОСТ 7798-70			
		16		М8-6g×10.58.01.30	1	1	
		17		М8-6g×25.58.01.30	1	1	
		18		М10-6g×100.58.01.30	12	12	
				Гайки ГОСТ 5915-70			
		19		М8-7Н.5.01.30	1	1	
		20		М10-7Н.5.01.30	24	24	
				Шурупы ГОСТ 1144-80			
		21		А 2,5×20.01.2	64	64	
		22		А4×45.01.2	38	38	
		23		Шплинт 5п 6×25 ГОСТ 3128-70	1	1	

Копировала: Юрчук Формат А4

Инв. N подл.	Подпись и дата	Взам. инв. N

Формат	Зона	Поз.	Обозначение	Наименование	Кол. на испол.	Примечание

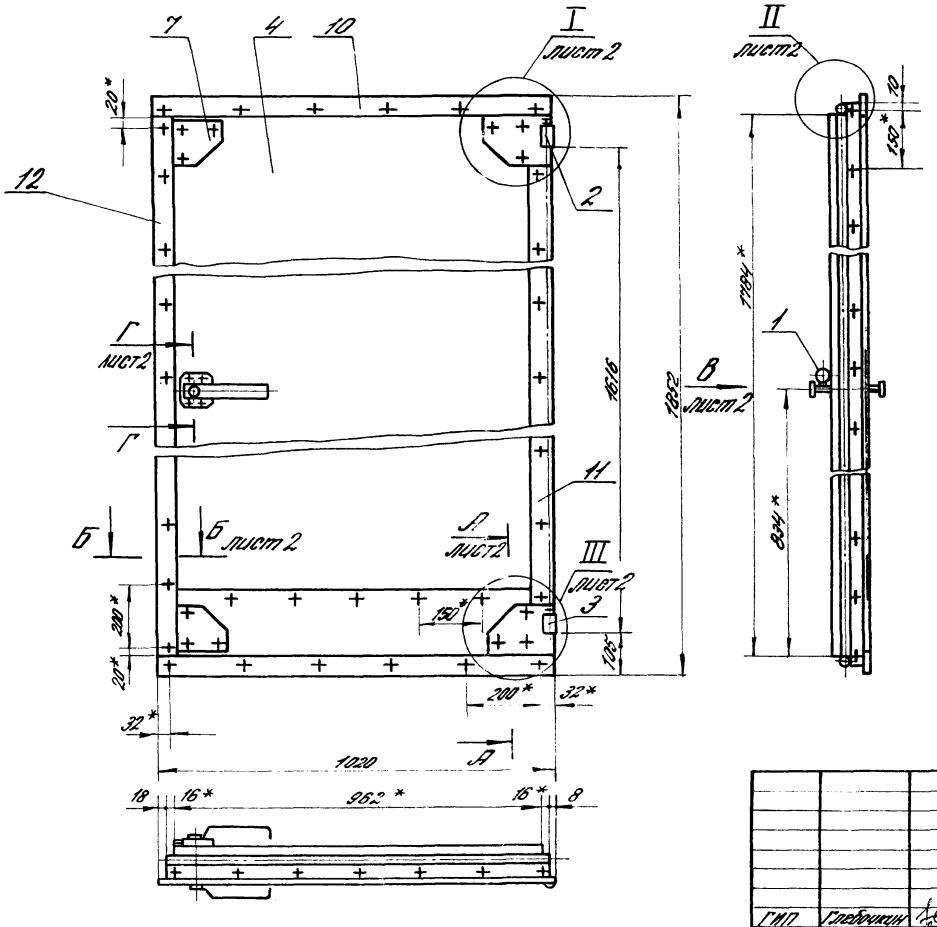

1* Размеры для справок

2. Допуск соосности полупетель поз. 2 и 3 относительно их общей оси не более ± 0,3 мм.

3. Неуказанные предельные отклонения размеров: H14; h14; $\pm\frac{IT14}{2}$.

4. Рекомендуемое защитно-декоративное покрытие наружных поверхностей — атмосферостойкие эмали типа ПФ-115 ГОСТ 6465-76, V. 6/1.

5. Уплотнители поз. 13 и 14 должны устанавливаться в калитке после отделки ее и просушки отделочного слоя.

				1.435.5-31.3-03.00.00 СБ			
				Калитка Сборочный чертеж	Стадия	Масса	Масштаб
					Р	См. табл.	1:10
ГИП	Глебочкин				Лист 1	Листов 2	
Н.контр.	Царева				ЦНИИПРОМЗДАНИЙ		
Зав.гр.	Лукашевич						
Вед.инж.	Смирягин						

I лист 1
М1:2

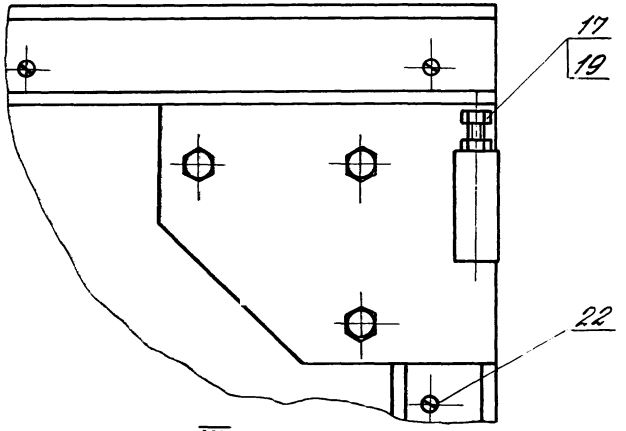

III лист 1
М1:2

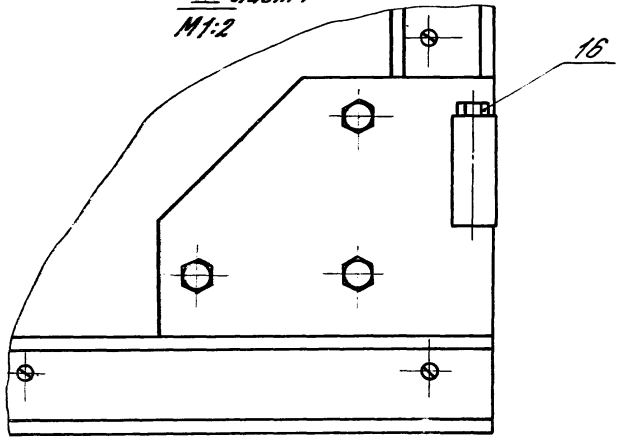

А-А лист 1
М1:2

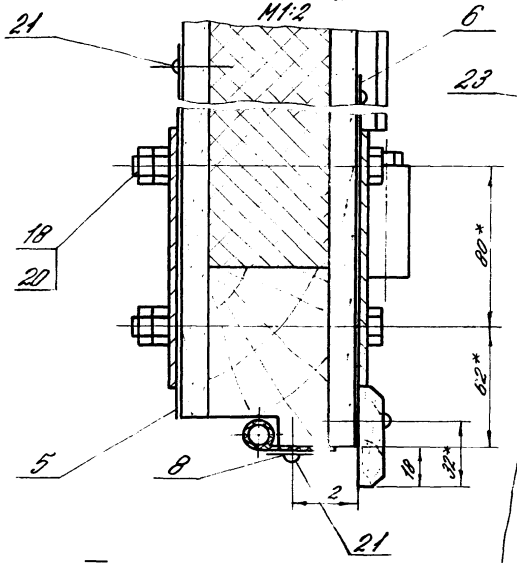

Г-Г лист 1
М1:2

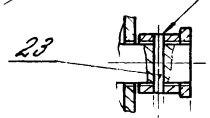

Б-Б лист 1
М1:2

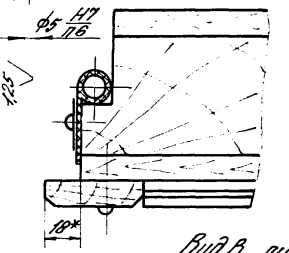

Вид В лист 1
М1:2

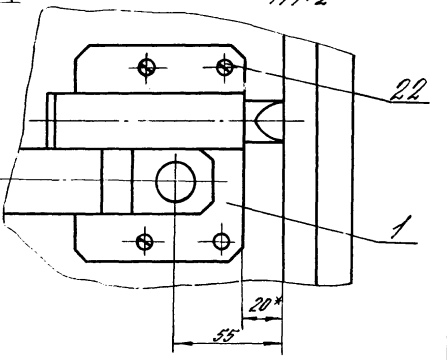

II лист 1
М1:1

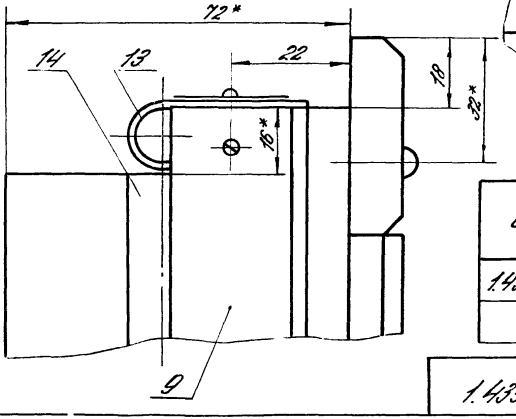

Обозначение	Масса, кг
1.435.5-313-03.00.00	60
-01	48

1.435.5-313-03.00.00СБ

Лист 2

Инв. № подл. | Подпись и дата | Взам. инв. №

Копировал: Юрчук 24445-03 55 Формат А3

Таблица 1

Марка изделия	Код изделия	Наименование и код																				
		Мелкосортная сталь 093300; 095300							Среднесортная сталь 093200; 095200							Крупносортная сталь 093100; 095100						
		Расход, кг																				
		Полоса B = до 45	L 32×20	L 32×32	Всего конст. рукц. стали	ф до 19	Итого	Сучетом Котх = 1.05	Полоса B = от 50 до 56	L от 45×28 до 63×40	L от 36×36 до 45×45	Всего конст. рукц. стали	ф от 20 до 30	Итого	Сучетом Котх = 1.05	Полоса B = от 60 до 200	L 70×45 и более	L 50×50 и более	Всего конст. рукц. стали	ф от 32 до 250	Итого	Сучетом Котх = 1.05
1ВРФ30-30				8,2		1,1	9,3	9,8					7,5	7,5	7,9					0,5	0,5	0,6
2ВРФ30-30				8,2		1,1	9,3	9,8					6,6	6,6	7,0					0,5	0,5	0,6
3ВРФ30-30				8,2		1,1	9,3	9,8					3,8	3,8	4,0					0,5	0,5	0,6
4ВРФ30-30				8,2		1,1	9,3	9,8					3,8	3,8	4,0					0,5	0,5	0,6
1ВРФ30-27				8,2		1,1	9,3	9,8					6,6	6,6	7,0					0,5	0,5	0,6
2ВРФ30-27				8,2		1,1	9,3	9,8					6,6	6,6	7,0					0,5	0,5	0,6
3ВРФ30-27				8,2		1,1	9,3	9,8					3,8	3,8	4,0					0,5	0,5	0,6
4ВРФ30-27				8,2		1,1	9,3	9,8					3,8	3,8	4,0					0,5	0,5	0,6
1ВРФ27-27				7,7		1,1	8,8	9,3					6,6	6,6	7,0					0,5	0,5	0,6
2ВРФ27-27				7,7		1,1	8,8	9,3					6,6	6,6	7,0					0,5	0,5	0,6
3ВРФ27-27				7,7		1,1	8,8	9,3					3,8	3,8	4,0					0,5	0,5	0,6
4ВРФ27-27				7,7		1,1	8,8	9,3					3,8	3,8	4,0					0,5	0,5	0,6
1ВРФ24-24				7,1		1,1	8,2	8,7					6,6	6,6	7,0					0,5	0,5	0,6
2ВРФ24-24				7,1		1,1	8,2	8,7					6,6	6,6	7,0					0,5	0,5	0,6
3ВРФ24-24				7,1		1,1	8,2	8,7					3,8	3,8	4,0					0,5	0,5	0,6
4ВРФ24-24				7,1		1,1	8,2	8,7					3,8	3,8	4,0					0,5	0,5	0,6
5ВРФ30-30				8,2		1,1	8,3	8,8					7,3	7,3	7,7					0,4	0,4	0,5
6ВРФ30-30				8,2		1,1	8,3	8,8					7,3	7,3	7,7					0,4	0,4	0,5
7ВРФ30-30				8,2		1,1	8,3	8,8					4,5	4,5	4,8					0,4	0,4	0,5
8ВРФ30-30				8,2		1,1	8,3	8,8					4,5	4,5	4,8					0,4	0,4	0,5
5ВРФ30-27				8,2		1,1	8,3	8,8					7,3	7,3	7,7					0,4	0,4	0,5
6ВРФ30-27				8,2		1,1	8,3	8,8					7,3	7,3	7,7					0,4	0,4	0,5
7ВРФ30-27				8,2		1,1	8,3	8,8					4,5	4,5	4,8					0,4	0,4	0,5
8ВРФ30-27				8,2		1,1	8,3	8,8					4,5	4,5	4,8					0,4	0,4	0,5

ГИП	Глебочкин		
Н.контр.	Царева		
Зав.гр.	Лукашевич		
Вед.инж.	Смирягин		

1.435.5-31.3-00.00.00 ВМ.

Ведомость расхода материалов

Стадия	Лист	Листов
Р	1	3

ЦНИИПРОМЗДАНИЙ

Продолжение таблицы 1

Марка изделия	Код изделия	Наименование и код: Тонколистовая сталь 097200			Толстолистовая сталь 097100				Листовая оцинкованная сталь 111100	Гнутые профили 112000					Трубы 130100		Проволока углеродистая 112100	
		Расход, кг: δ = от 1 до 3	Итого	Сортамент Котх = 1,05	δ = 4 и более	Широкополосн. универс. стали	Итого	Сортамент Котх = 1,5	По серии	Сортамент Котх = 1,05	[	L	O	Итого	Сортамент Котх = 1,05	По серии	Сортамент Котх = 1,05	По серии	Сортамент Котх = 1,05
1ВРФ30-30					19,9		19,9	20,9	15,7	16,5	1,2	1,8	109,6	112,1	118,3	7,0	7,4	0,12	0,13
2ВРФ30-30					19,9		19,9	20,9	15,7	16,5	1,2	1,8	109,6	112,1	118,3	7,0	7,4	0,12	0,13
3ВРФ30-30					13,0		13,0	13,7	15,5	16,3	1,2	1,8		3,0	3,2	7,0	7,4	0,12	0,13
4ВРФ30-30					13,0		13,0	13,7	15,5	16,3	1,2	1,8		3,0	3,2	7,0	7,4	0,12	0,13
1ВРФ30-27					19,9		19,9	20,9	15,5	16,3	1,2	1,8	102,7	105,7	111,0	6,3	6,7	0,12	0,13
2ВРФ30-27					19,9		19,9	20,9	15,5	16,3	1,2	1,8	102,7	105,7	111,0	6,3	6,7	0,12	0,13
3ВРФ30-27					13,0		13,0	13,7	15,3	16,1	1,2	1,8		3,0	3,2	6,3	6,7	0,12	0,13
4ВРФ30-27					13,0		13,0	13,7	15,3	16,1	1,2	1,8		3,0	3,2	6,3	6,7	0,12	0,13
1ВРФ27-27					19,9		19,9	20,9	14,2	14,9	1,2	1,8	99,3	102,3	107,5	6,3	6,7	0,12	0,13
2ВРФ27-27					19,9		19,9	20,9	14,2	14,9	1,2	1,8	99,3	102,3	107,5	6,3	6,7	0,12	0,13
3ВРФ27-27					13,0		13,0	13,7	14,0	14,7	1,2	1,8		3,0	3,2	6,3	6,7	0,12	0,13
4ВРФ27-27					13,0		13,0	13,7	14,0	14,7	1,2	1,8		3,0	3,2	6,3	6,7	0,12	0,13
1ВРФ24-24					19,9		19,9	20,9	12,7	13,4	1,2	1,8	88,9	91,9	96,5	5,6	5,9	0,12	0,13
2ВРФ24-24					19,9		19,9	20,9	12,7	13,4	1,2	1,8	88,9	91,9	96,5	5,6	5,9	0,12	0,13
3ВРФ24-24					13,0		13,0	13,7	12,5	13,2	1,2	1,8		3,0	3,2	5,6	5,9	0,12	0,13
4ВРФ24-24					13,0		13,0	13,7	12,5	13,2	1,2	1,8		3,0	3,2	5,6	5,9	0,12	0,13
5ВРФ30-30					22,7		22,7	23,9	17,3	18,2	1,2	1,8	109,6	112,6	118,3	7,5	7,9	0,13	0,14
6ВРФ30-30					22,7		22,7	23,9	17,3	18,2	1,2	1,8	109,6	112,6	118,3	7,5	7,9	0,13	0,14
7ВРФ30-30					15,8		15,8	16,6	17,1	18,0	1,2	1,8		3,0	3,2	7,5	7,9	0,13	0,14
8ВРФ30-30					15,8		15,8	16,6	17,1	18,0	1,2	1,8		3,0	3,2	7,5	7,9	0,13	0,14
5ВРФ30-27					22,7		22,7	23,9	17,7	18,6	1,2	1,8	102,7	105,7	111,0	6,8	7,2	0,13	0,14
6ВРФ30-27					22,7		22,7	23,9	17,7	18,6	1,2	1,8	102,7	105,7	111,0	6,8	7,2	0,13	0,14
7ВРФ30-27					15,8		15,8	16,6	16,9	17,8	1,2	1,8		3,0	3,2	6,8	7,2	0,13	0,14
8ВРФ30-27					15,8		15,8	16,6	16,9	17,8	1,2	1,8		3,0	3,2	6,8	7,2	0,13	0,14

Инв.№ подл. | Подпись и дата | Взам.инв.№

Таблица 2

Марка изделия	Код изделия	Наименование и код									
		Резина 254330		Минвата		Полиэтилен 221100		Фанера		Пиломатериалы 533311	
		Расход, кг									
		По серии	С учетом Котх = 1,05	По серии	С учетом Котх = 1,05	По серии	С учетом Котх = 1,05	По серии	С учетом Котх = 1,05	По серии	С учетом Котх = 1,05
1ВРФ30-30		7,0	7,4	58,1	61,0	0,31	0,33	78	81,9	123	129,2
2ВРФ30-30		7,0	7,4			0,31	0,33	78	81,9	123	129,2
3ВРФ30-30		7,0	7,4	58,1	61,0			78	81,9	107	112,4
4ВРФ30-30		7,0	7,4					78	81,9	107	112,4
1ВРФ30-27		6,5	6,9	58,1	61,0	0,29	0,30	70	73,5	115	120,8
2ВРФ30-27		6,5	6,9			0,29	0,30	70	73,5	115	120,8
3ВРФ30-27		6,5	6,9	58,1	61,0			70	73,5	100	105,0
4ВРФ30-27		6,5	6,9					70	73,5	100	105,0
1ВРФ27-27		6,1	6,4	47,1	49,5	0,28	0,29	63	66,2	101	106,1
2ВРФ27-27		6,1	6,4			0,28	0,29	63	66,2	101	106,1
3ВРФ27-27		6,1	6,4	47,1	49,5			63	66,2	86	90,3
4ВРФ27-27		6,1	6,4					63	66,2	86	90,3
1ВРФ24-24		5,4	5,7	37,1	39,0	0,25	0,26	50	52,5	83	87,2
2ВРФ24-24		5,4	5,7			0,25	0,26	50	52,5	83	87,2
3ВРФ24-24		5,4	5,7	37,1	39,0			50	52,5	69	72,5
4ВРФ24-24		5,4	5,7					50	52,5	69	72,5
5ВРФ30-30		8,1	8,5	53,1	55,8	0,31	0,33	78	81,9	147	154,4
6ВРФ30-30		8,1	8,5			0,31	0,33	78	81,9	147	154,4
7ВРФ30-30		8,1	8,5	53,1	55,8			78	81,9	130	136,5
8ВРФ30-30		8,1	8,5					78	81,9	130	136,5
5ВРФ30-27		7,5	7,9	46,9	49,2	0,29	0,30	70	73,5	139	146,0
6ВРФ30-27		7,5	7,9			0,29	0,30	70	73,5	139	146,0
7ВРФ30-27		7,5	7,9	46,9	49,2			70	73,5	123	129,2
8ВРФ30-27		7,5	7,9					70	73,5	123	129,2

Инв. № подл. | Подп. и дата | Взам. инв. №

gost.e-ecolog.ru