ТИПОВЫЕ КОНСТРУКЦИИ, ИЗДЕЛИЯ И УЗЛЫ ЗДАНИЙ И СООРУЖЕНИЙ

Серия 1.435.5-31

ВОРОТА ДЕРЕВЯННЫЕ РАСПАШНЫЕ ДЛЯ ПРОИЗВОДСТВЕННЫХ ЗДАНИЙ И СООРУЖЕНИЙ

ВЫПУСК 2

Ворота с обшивкой деревянными досками

Рабочие чертежи

24445-02
ЦЕНА 4-41

1.435.5-31 в2

gost.e-ecolog.ru

ЦЕНТРАЛЬНЫЙ ИНСТИТУТ ТИПОВОГО ПРОЕКТИРОВАНИЯ
ГОССТРОЯ СССР

Москва, А-445, Смольная ул 22

Сдано в печать IX 1990 года

Заказ № 8794 Тираж 5240 экз.

ТИПОВЫЕ КОНСТРУКЦИИ, ИЗДЕЛИЯ И УЗЛЫ ЗДАНИЙ И СООРУЖЕНИЙ

Серия 1.435.5-31

ВОРОТА ДЕРЕВЯННЫЕ РАСПАШНЫЕ ДЛЯ ПРОИЗВОДСТВЕННЫХ ЗДАНИЙ И СООРУЖЕНИЙ

ВЫПУСК 2

Ворота с обшивкой деревянными досками Рабочие чертежи

РАЗРАБОТАНЫ
ЦНИИПРОМЗДАНИЙ

Зам. директора института — С.М.Гликин

Зав.отделом стен и перегородок — Г.М.Смилянский

Главный инженер проекта — В.И.Глебочкин

УТВЕРЖДЕНЫ
Главным управлением
проектирования Госстроя СССР
письмо от 01.03.90 №5/5-205

Введены в действие
ЦНИИПРОМЗДАНИЙ
Приказ от 16.03.90 №46

© ЦИТП Госстроя СССР, 1990

Обозначение	Наименование	Стр.
1.435.5-31.2-00.00.00 ТО	Техническое описание	3
1.435.5-31.2-00.00.00	Ворота с обшивкой деревянными досками	6
1.435.5-31.2-00.00.00 СБ	Ворота с обшивкой деревянными досками. Сборочный чертёж	11
1.435.5-31.2-00.00.00 ВП	Ведомость покупных изделий.	20
1.435.5-31.2-01.00.00	Створка левая	26
1.435.5-31.2-01.00.01	Нащельник	28
1.435.5-31.2-01.00.00 СБ	Створка левая. Сборочный чертёж.	29
1.435.5-31.2-01.01.00	Полотно	33
1.435.5-31.2-01.01.00 СБ	Полотно. Сборочный чертёж	35
1.435.5-31.2-01.01.01	Нагель	39
1.435.5-31.2-01.00.02	Упор	39
1.435.5-31.2-01.00.03	Уплотнитель	40

Обозначение	Наименование	Стр.
1.435.5-31.2-02.00.00	Створка правая	41
1.435.5-31.2-02.00.00 СБ	Створка правая Сборочный чертёж	45
1.435.5-31.2-03.00.00	Калитка	50
1.435.5-31.2-03.00.00 СБ	Калитка. Сборочный чертёж	52
1.435.5-31.2-00.00.00 ВМ	Ведомость расхода материалов	54

Гип	Глебочкин		
Н.контр.	Царева		
Зав.гр.	Лукашевич		
Вед.инж.	Смирягин		

1.435.5-31.2

Содержание

Стадия	Лист	Листов
Р		1

ЦНИИПРОМЗДАНИЙ

Инв. № подл. | Подпись и дата | Взам. инв. №

Копировал: Одинцова

24445-02 3

Формат А3

1. Требования к конструкции.

1.1. Назначение и область применения ворот, их технические данные, расшифровка маркировки, описание изделия и его составных частей, принцип работы, комплект поставки, указания по монтажу, эксплуатации, траспортированию и хранению, а также архитектурно-строительные решения приведены в выпуске 1 настоящей серии.

1.2. Ворота с обшивкой деревянными досками должны изготавливаться по рабочим чертежам серии 1.435.5-31в.2 в соответствии с настоящим техническим описанием и техническими условиями ГОСТ 18853-90.

1.3. Створки полотна должны открываться свободно без заеданий и обеспечивать надежную фиксацию в закрытом и открытом положениях.

1.4. Сопротивление теплопередаче утепленного полотна должно быть не менее 0,6 м²·°С/Вт.

1.5. Воздухопроницаемость ворот должна быть не более $C^{м}$ = 10 кг/м²·час.

1.6. Наружные поверхности ворот должны иметь атмосферостойкое защитно-декоративное покрытие.

1.7. Конструкция ворот должна подвергаться следующим испытаниям:

типовым – при подготовке производства или изменении конструкции ворот по утвержденной программе и методике испытаний, разработанной заводом изготовителем;

приемо-сдаточным – при серийном и массовом производстве – по техническому описанию.

1.8. Завод-изготовитель должен изготовить и испытать опытные образцы ворот в точном соответствии с чертежами и техническим описанием. Серийное или массовое производство ворот разрешается только после утверждения акта испытания опытных образцов с выводами, характеризующими качество изготовления и стабильность работы ворот.

2. Требования к сырью, материалам и деталям.

2.1. Сырьё, материалы и детали должны соответствовать требованиям ГОСТ 18853-90

2.2. Заготовки из фасонного проката должны быть очищены от загрязнений, коррозии и заусенцев

				1.435.5-31.2-00.00.00 ТО			
ГИП	Глебочкин			Техническое описание	Стадия	Лист	Листов
Н. контр.	Царева				Р	1	3
Зав. гр.	Лукашева				ЦНИИПРОМЗДАНИЙ		
Вед. инж.	Смирягин						

Копировал: Одинцова 24445-02 4 Формат А3

любым способом, не ухудшающим структуру металла и не понижающим прочность деталей.

2.3. В металлических деталях, имеющих механически обработанные поверхности, чистота обработки должна соответствовать классу чистоты, указанному в чертежах, и выполняться в соответствии с ГОСТ 2789-73.

Для деталей, с чистотой обработки, не указанной в чертежах, чистота поверхности должна быть не ниже Rz 80 ГОСТ 2789-73. Риски и царапины на поверхностях этих деталей не допускаются. Острые кромки должны быть притуплены R 0,5мм.

2.4. Неуказанные в чертежах предельные отклонения размеров: H14; h14; $\pm \frac{IT14}{2}$ по ГОСТ 25347-82.

2.5. Непрямолинейность линейных элементов должна быть не более 1мм на длине 1м и 2мм на всей длине

2.6. Технология изготовления деталей и сборочных единиц ворот должна обеспечить их взаимозаменяемость.

2.7. Детали, изготовленные из резины, не должны иметь вмятин, надрывов и более одной склейки по длине детали.

2.8. Сварные швы должны быть равной толщины, без перекосов, шлаковых и других дефектов

3. Требования к сборке.

3.1. Сборка ворот и их составных частей должны производиться в соответствии с требованиями ГОСТ 8853-90

3.2. Поступающие на сборку детали должны быть очищены от стружки, загрязнений, иметь клейма ОТК и другие сопроводительные документы, удостоверяющие их качество.

3.3. Сборка должна производиться на участке, оборудованном приспособлениями, обеспечивающими точность, указанную в чертежах.

3.4. При сборке не допускается применение прокладок, клиньев и прочих компенсаторов, не предусмотренных чертежами.

3.5. Все резьбовые соединения должны быть затянуты до отказа без перекоса соприкасаемых деталей.
Крепежные изделия не должны иметь повреждений.

3.6. Все трущиеся и неокрашенные поверхности должны быть смазаны солидолом жировым Ж по ГОСТ 1033-79

Инв.№ подл. | Подпись и дата | Взам.инв.№

Копировал Одинцова 24445-02 5 Формат А3

4. Требования к защитно-декоративному покрытию.

4.1. Защитно-декоративное покрытие наружных поверхностей ворот должно соответствовать требованиям ГОСТ 18353-90.

4.2. Поверхности, подлежащие окраске, должны быть очищены от масел, ржавчины, грязи и влаги, металлические детали дополнительно обезжирены и загрунтованы. Марка грунтовки выбирается заводом-изготовителем и наносится на элементы ворот только после проверки качества их изготовления.

4.3. Загрунтованные и окрашенные поверхности должны быть ровными, гладкими и без подтеков.

4.4. Цвет покрытия устанавливает завод-изготовитель или по согласованию с заводом-потребителем ворот.

Инв. № подл. | Подпись и дата | Взам. инв. №

Инв.№подл. | Подпись и дата | Взам.инв.№

Формат	Зона	Поз.	Обозначение	Наименование	Кол. на исполн. 1.435.5-31.2-00.00.00 —	01	02	03	04	05	06	07	08	09	Примеч.
				Документация											
А3			1.435.5-31.2-00.00.00 СБ	Сборочный чертёж											
А3			1.435.5-31.2-00.00.00 ТО	Техническое описание											
А3			1.435.5-31.2-00.00.00 ВП	Ведомость покупных изделий											
А3			1.435.5-31.2-00.00.00 ВМ	Ведомость расхода материалов											
				Сборочные единицы											
А4		1	1.435.5-31.4-01.00.00	Стойка	1	1									
			-01	Стойка					1	1			1	1	

Исполнения 10... 19 см. листы 4...7,
20... 23 см. листы 8..., 10

ГИП	Гледочкин		1.435.5-31.2-00.00.00
Н.контр.	Цорева		Ворота с обшивкой деревянными досками
Завгр.	Ликшиева		
Вед.инж.	Спиридин		

Стадия	Лист	Листов
Р	1	10

ЦНИИПромзданий

Копировал: Обинцова Формат А4

Инв.№подл. | Подпись и дата | Взам.инв.№

Формат	Зона	Поз.	Обозначение	Наименование	Кол. на исполн. 1.435.5-31.2-00.00.00 —	01	02	03	04	05	06	07	08	09	Примечан.
А4		2	1.435.5-31.4-01.00.00 -03	Стойка	1	1									
			-04	Стойка					1	1			1	1	
А4		3	1.435.5-31.4-01.01.00	Полупетля			2	2			2	2			
		4	1.435.5-31.4-01.01.00 -01	Полупетля			4	4			4	4			
А4		5	1.435.5-31.4-02.00.00	Ригель	1	1			1	1					
			-01	Ригель									1	1	
А4		6	1.435.5-31.4-03.00.00	Шпингалет	2	2	2	2	2	2	2	2	2	2	
А4		7	1.435.5-31.4-04.00.00	Упор нижний	1	1	1	1	1	1	1	1	1	1	
А4		8	1.435.5-31.4-05.00.00	Упор верхний	1	1	1	1	1	1	1	1			
			-01	Упор верхний									1	1	
А4		9	1.435.5-31.2-01.00.00	Створка левая	1		1								
			-01	Створка левая		1		1							
			-02	Створка левая					1		1		1		
			-03	Створка левая						1		1		1	
А4		10	1.435.5-31.2-02.00.00	Створка правая	1		1								
			-01	Створка правая		1		1							
			-02	Створка правая					1		1				
			-03	Створка правая						1		1			
			-04	Створка правая									1		

2444-02

1.435.5-31.2-00.00.00 Лист 2

Копировал: Обинцова Формат А4

Формат	Зона	Поз.	Обозначение	Наименование	Кол. на испол. 1.435.5-31.2-00.00.00- —	01	02	03	04	05	06	07	08	09	Примеч.
А4		10	1.435.5-31.2-02.00.00-05	Створка правая										1	
				Детали											
А4		15	1.435.5-31.4-00.00.01	Упор	2	2	2	2	2	2	2	2	2	2	
А4		17	1.435.5-31.4-00.00.02	Планка	2	2			2	2			2	2	
Б4		19	1.435.5-31.2-00.00.01	Пластина											
				Лист Б-ПН-4 ГОСТ 19903-74 Ст3пс2 ГОСТ 14637-79											
				160х70/h14; R280	4	4			4	4			4	4	0,13кг
				Стандартные изделия											
		21		Болт М10-6gх25.58.01.30											
				ГОСТ 7798-70	4	4			4	4			4	4	
		22		Винт М10-6gх35.58.01.30											
				ГОСТ 17475-80	4	4			4	4			4	4	
		23		Шайба 10.65Г.01.30											
				ГОСТ 6402-70	4	4			4	4			4	4	

1.435.5-31.2-00.00.00 Лист 3

Копировал: Обинцова Формат А4

Инв.№ подл. | Подпись и дата | Взам. инв.№

Формат	Зона	Поз.	Обозначение	Наименование	Кол. на испол. 1.435.5-31.2-00.00.00- —	01	02	03	04	05	06	07	08	09	Примеч.
		24		Шуруп А4х45.01.20											
				ГОСТ 1144-80	22	22	8	8	22	22	8	8	21	21	
		25		Шарик 17.000-200											
				ГОСТ 3722-81	2	2	2	2	2	2	2	2	2	2	
				Документация											
				Обозн. испол.	10	11	12	13	14	15	16	17	18	19	
А3			1.435.5-31.2-00.00.00 СБ	Сборочный чертёж											
А3			1.435.5-31.2-00.00.00 ТО	Техническое описание											
А3			1.435.5-31.2-00.00.00 ВП	Ведомость покупных изделий											
А3			1.435.5-31.2-00.00.00 ВМ	Ведомость расхода материалов											
				Сборочные единицы											
А4		1	1.435.5-31.4-01.00.00	Стойка							1	1			

1.435.5-31.2-00.00.00 Лист 4

Копировал: Обинцова Формат А4

24445-02 8

Инв. № подл. | Подпись и дата | Взам. инв. №

Формат	Зона	Поз.	Обозначение	Наименование	Кол. на изделие 1.435.5-31.2-00.00.00- 10	11	12	13	14	15	16	17	18	19	Примеч.
А4			1.435.5-31.4-01.00.00 -02	Стойка			1	1							
			1.435.5-31.4-01.00.00 -03	Стойка							1	1			
			-05	Стойка			1	1							
А4		3	1.435.5-31.4-01.01.00	Полустелая	2	2			2	2			2	2	
		4	1.435.5-31.4-01.01.00 -01	Полустелая	4	4			4	4			4	4	
А4		5	1.435.5-31.4-02.00.00	Ригель							1	1			
			-02	Ригель			1	1							
А4		6	1.435.5-31.4-03.00.00	Штапик глит	2	2	2	2	2	2	2	2	2	2	
А4		7	1.435.5-31.4-04.00.00	Упор нижний	1	1	1	1	1	1	1	1	1	1	
А4		8	1.435.5-31.4-05.00.00	Упор верхний							1	1	1	1	
			-01	Упор верхний	1	1									
			-02	Упор верхний			1	1	1	1					
А4		9	1.435.5-31.2-01.00.00	Створка левая							1		1		
			-01	Створка левая								1		1	
			-02	Створка левая	1										
			-03	Створка левая		1									
			-04	Створка левая			1		1						
			-05	Створка левая				1		1					

1.435.5-31.2-00.00.00 | Лист 5

Копировал Обницова | Формат А4

Инв. № подл. | Подпись и дата | Взам. инв. №

Формат	Зона	Поз.	Обозначение	Наименование	Кол. на изделие 1.435.5-31.2-00.00.00- 10	11	12	13	14	15	16	17	18	19	Примеч.
А4		10	1.435.5-31.2-02.00.00 -04	Створка правая	1										
			-05	Створка правая		1									
			-06	Створка правая			1		1						
			-07	Створка правая				1		1					
А4		11	1.435.5-31.2-02.00.00 -08	Створка правая							1		1		
			-09	Створка правая								1		1	
А4		12	1.435.5-31.2-03.00.00	Калитка							1		1		
			-01	Калитка								1		1	
				Детали											
А4		15	1.435.5-31.4-00.00.01	Упор	2	2	2	2	2	2	2	2	2	2	
		16	1.435.5-31.4-00.00.01 -01	Упор							1	1	1	1	
А4		17	1.435.5-31.4-00.00.02	Планка			2	2			2	2			
А4		18	1.435.5-31.4-00.00.08	Накладка							1	1	1	1	
А4		19	1.435.5-31.2-00.00.04	Ролик			4	4			4	4			
				Болт М6-6g-4 ГОСТ 7798-70											
				Лист ВСт3пс2 ГОСТ 14637-79											

1.435.5-31.2-00.00.00 | Лист 6

Копировал Обницова | Формат А4

20 9446

Формат	Зона	Поз.	Обозначение	Наименование	Кол. на исполн. 1.435.5-31.2-00.00.00- 10	11	12	13	14	15	16	17	18	19	Примеч.
				Стандартные изделия											
		21		Болт М10-6g×25.58.01.30											
				ГОСТ 7798-70			4	4			4	4			
		22		Винт 2М10-6g×35.58.01.30											
				ГОСТ 17475-80			4	4			4	4			
		23		Шайба 10.65Г.01.30											
				ГОСТ 6402-70			4	4			4	4			
		24		Шурупа А4×45.01.2											
				ГОСТ 1144-80	8	8	20	20	8	8	26	26	12	12	
		25		Шарик 17.000-200											
				ГОСТ 3722-81	2	2	2	2	2	2	2	2	2	2	
		26		Шарик 10.000-200											
				ГОСТ 3722-81							1	1	1	1	

1.435.5-31.2-00.00.00 Лист 7

Копировал: Одинцова Формат А4

Инв. № подл.	Подпись и дата	Взам. инв. №

Формат	Зона	Поз.	Обозначение	Наименование	Кол. на исполн. 1.435.5-31.2-00.00.00- 20	21	22	23							Примеч.
				Документация											
А3			1.435.5-31.2-00.00.00 СБ	Сборочный чертеж	X	X	X	X							
А3			1.435.5-31.2-00.00.00 ТО	Техническое описание	X	X	X	X							
А3			1.435.5-31.2-00.00.00 ВП	Ведомость покупных изделий	X	X	X	X							
А3			1.435.5-31.2-00.00.00 ВМ	Ведомость расхода материалов	X	X	X	X							
				Сборочные единицы											
А4		1	1.435.5-31.4-01.00.00-01	Стойка	1	1									
		2	1.435.5-31.4-01.00.00-04	Стойка	1	1									
А4		3	1.435.5-31.4-01.01.00	Полупетля			2	2							
		4	1.435.5-31.4-01.01.00-01	Полупетля			4	4							
А4		5	1.435.5-31.4-02.00.00	Ригель	1	1									
А4		6	1.435.5-31.4-03.00.00	Штингалет	2	2	2	2							
А4		7	1.435.5-31.4-04.00.00	Упор нижний	1	1	1	1							

1.435.5-31.2-00.00.00 Лист 8

Копировал: Одинцова Формат А4

24445-02 10

Инв. № подл.	Подпись и дата	Взам. инв. №

Формат	Зона	Поз.	Обозначение	Наименование	Кол. на исполн. 1.435.5-31.2-00.00.00- 20	21	22	23							Примеч.
А4		8	1.435.5-31.4-05.00.00	Упор верхний	1	1	1	1							
А4		9	1.435.5-31.2-01.00.00-02	Створка левая	1		1								
			-03	Створка левая		1		1							
А4		11	1.435.5-31.2-02.00.00-10	Створка правая	1		1								
			-11	Створка правая		1		1							
А4		12	1.435.5-31.2-03.00.00	Калитка	1		1								
			-01	Калитка		1		1							
				Детали											
А4		15	1.435.5-31.4-00.00.01	Упор	2	2	2	2							
		16	1.435.5-31.4-00.00.01-01	Упор	1	1	1	1							
А4		17	1.435.5-31.4-00.00.02	Планка	2	2									
А4		18	1.435.5-31.4-00.00.08	Накладка	1	1	1	1							
Б4		19	1.435.5-31.2-00.00.01	Пластина											
				Лист Б-ПН-4 ГОСТ 19903-74											
				В Ст3пс2 ГОСТ 1463-79											
				(60×70) h 14; Rz80	4	4									0,13 кг

1.435.5-31.2-00.00.00 Лист 9

Копировал: Одинцова Формат А4

Инв. № подл.	Подпись и дата	Взам. инв. №

Формат	Зона	Поз.	Обозначение	Наименование	Кол. на исполн. 1.435.5-31.2-00.00.00- 20	21	22	23							Примеч.
				Стандартные изделия											
		21		Болт М10-6g×25.58.01.30											
				ГОСТ 7798-70	4	4									
		22		Винт 2М10-6g×35.58.01.30											
				ГОСТ 17475-80	4	4									
		23		Шайба 10.65Г.01.30											
				ГОСТ 6402-70	4	4									
		24		Шуруп А4×45.01.2											
				ГОСТ 1144-80	26	26	12	12							
		25		Шарик 17.000-200											
				ГОСТ 3722-81	2	2	2	2							
		26		Шарик 10.000-200											
				ГОСТ 3722-81	1	1	1	1							

1.435.5-31.2-00.00.00 Лист 10

Копировал: Одинцова Формат А4

Рис. 1

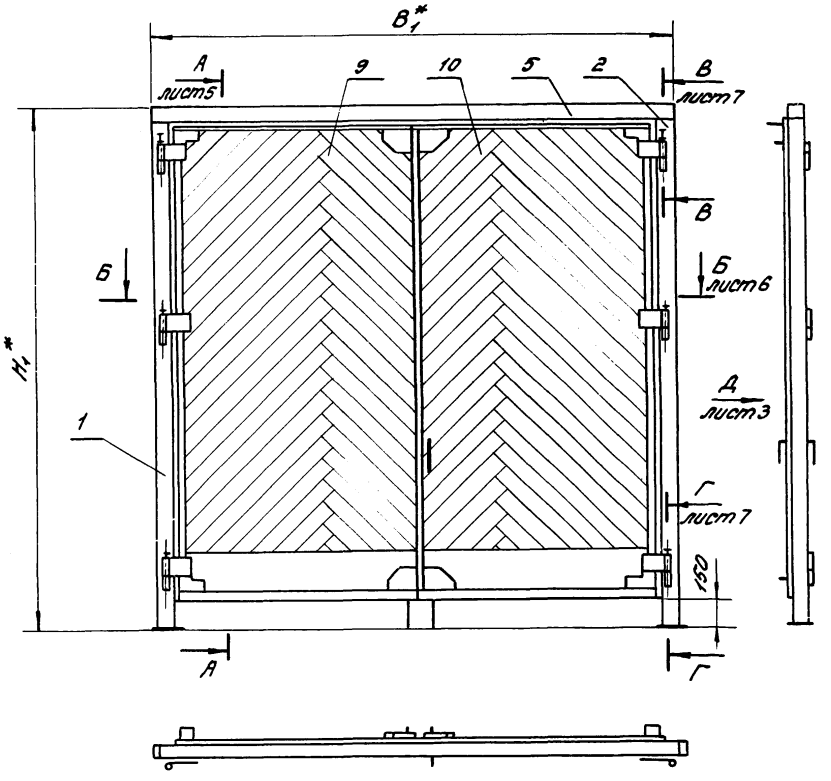

1. *Размеры для справок.
2. Упор верхний поз. 8, планка поз. 17, накладка поз. 18 и пластины поз. 19 устанавливаются и крепятся при монтаже ворот.
3. Рекомендуемое защитно-декоративное покрытие наружных поверхностей – атмосферостойкие эмали типа ПФ-115 ГОСТ 6465-76, $\frac{V. 6}{1}$
4. Неуказанные предельные отклонения размеров: H14; h14; $\pm \frac{IT14}{2}$.
5. Таблицу исполнений см. лист 4.

				1.435.5-31.2-00.00.00 СБ		
				Ворота с обшивкой деревянными досками. Сборочный чертёж	Стадия: Р	Масса: см. табл.
						Масштаб: —
ГИП	Лебочкин				Лист 1	Листов 9
Н. контр.	Шорева				ЦНИИПромзданий	
Зав. гр.	Чукошева					
Вед. инж.	Смирягин					

Копировал: Одинцова

24445-02 12

Формат А3

Рис. 2

Остальное — см. рис. 1

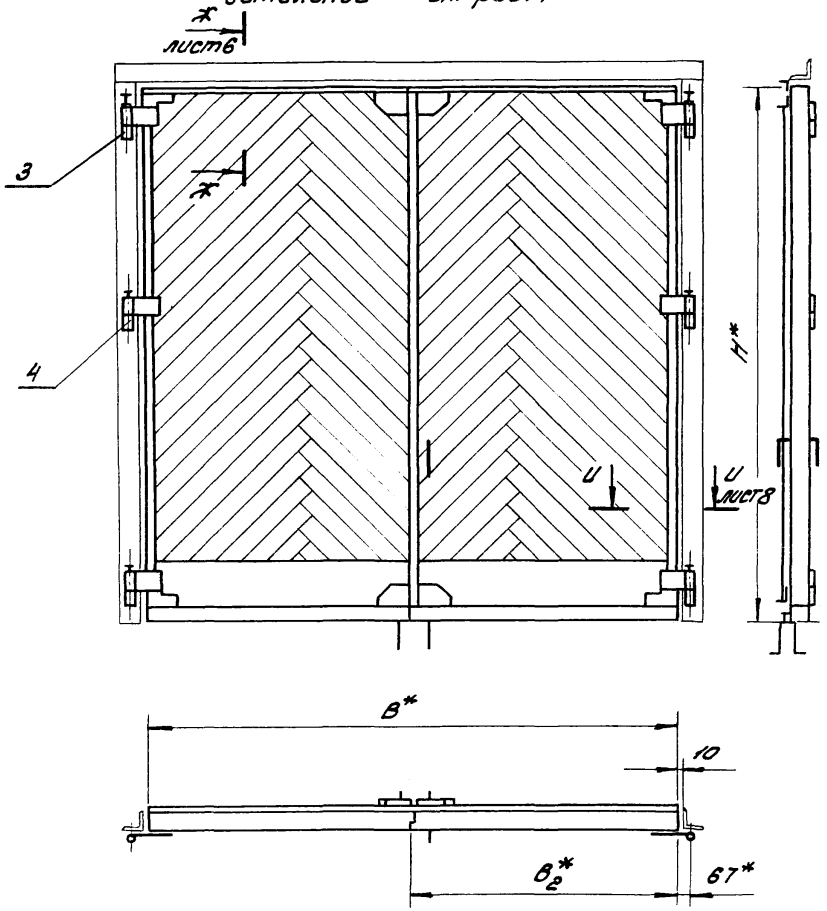

Рис. 3

Остальное — см. рис. 1

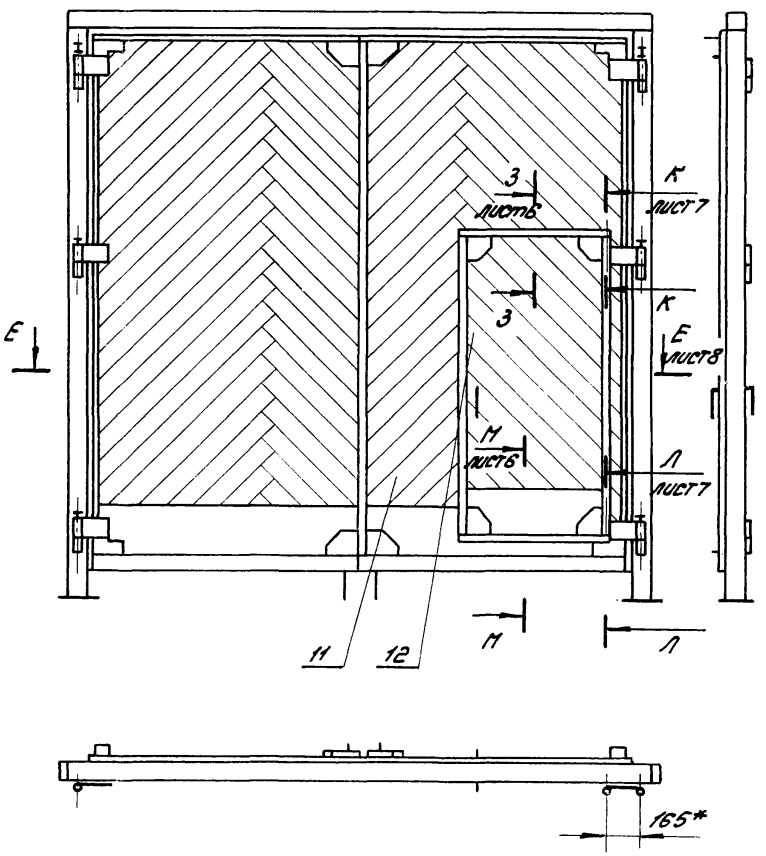

Инв. № подл. | Подпись и дата | Взам. инв. №

Рис. 4

Остальное – см. рис. 2,3

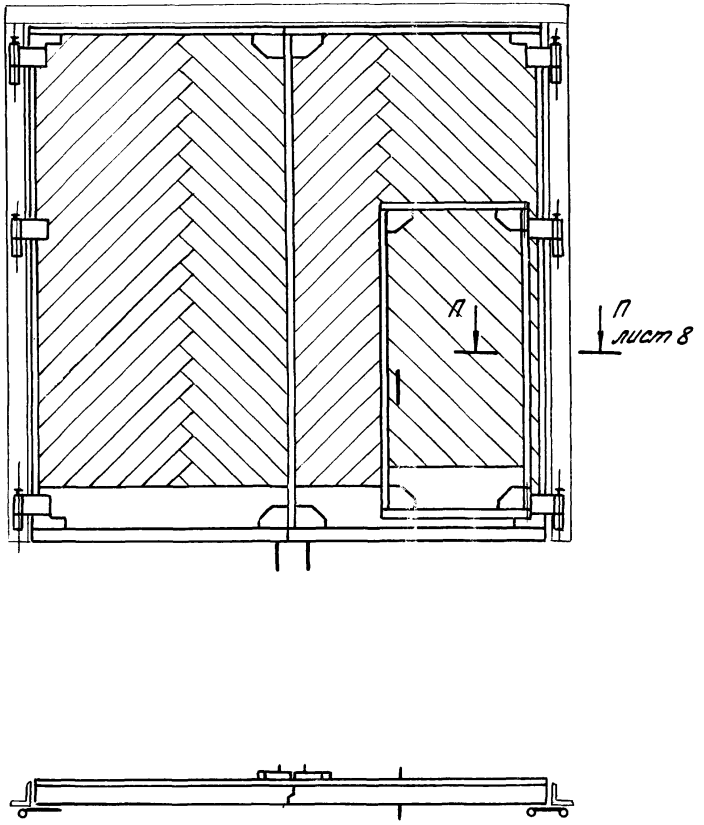

Вид Д лист 1

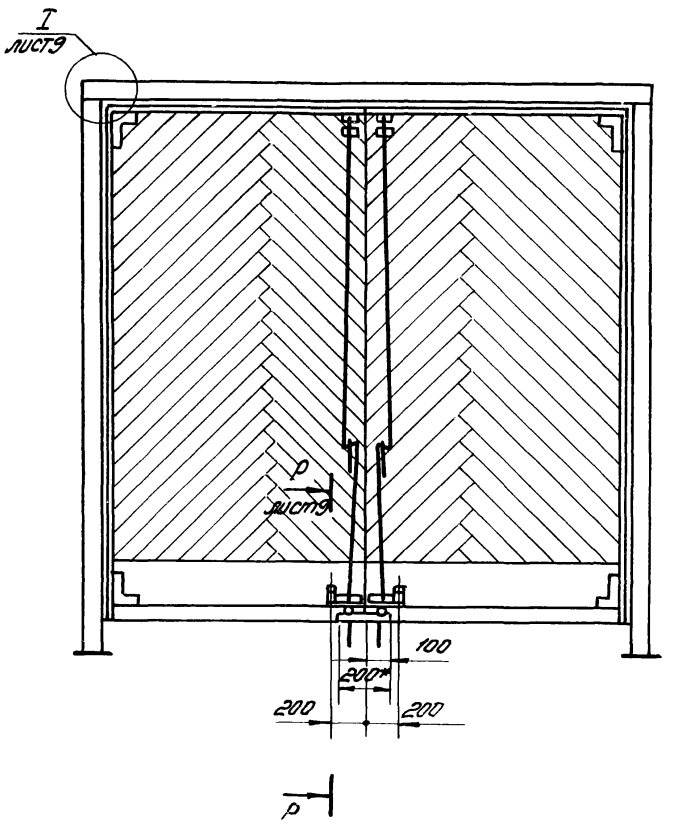

Обозначение	Марка	Рис.	B, мм	H, мм	B1, мм	H1, мм	B2, мм	Масса, кг
1.435.5-31.2-00.00.00	1ВРД30-30	1	2980	2990	3244	3272	1494	528
— 01	2ВРД30-30		2980	2990	3244	3272	1494	468
— 02	3ВРД30-30	2	2980	2990	—	—	1494	393
— 03	4ВРД30-30		2980	2990	—	—	1494	333
— 04	1ВРД30-27	1	2980	2690	3244	2972	1494	485
— 05	2ВРД30-27		2980	2690	3244	2972	1494	433
— 06	3ВРД30-27	2	2980	2690	—	—	1494	358
— 07	4ВРД30-27		2980	2690	—	—	1494	306
— 08	1ВРД27-27	1	2680	2690	2944	2972	1194	449
— 09	2ВРД27-27		2680	2690	2944	2972	1194	402
— 10	3ВРД27-27	2	2680	2690	—	—	1194	325
— 11	4ВРД27-27		2680	2690	—	—	1194	278
— 12	1ВРД24-24	1	2380	2390	2644	2672	1194	378
— 13	2ВРД24-24		2380	2390	2644	2672	1194	340
— 14	3ВРД24-24	2	2380	2390	—	—	1194	267
— 15	4ВРД24-24		2380	2390	—	—	1194	229
— 16	5ВРД30-30	3	2980	2990	3244	3272	1494	553
— 17	6ВРД30-30		2980	2990	3244	3272	1494	498
— 18	7ВРД30-30	4	2980	2990	—	—	1494	418
— 19	8ВРД30-30		2980	2990	—	—	1494	363
— 20	5ВРД30-27	3	2980	2690	3244	2972	1494	513
— 21	6ВРД30-27		2980	2690	3244	2972	1494	465
— 22	7ВРД30-27	4	2980	2690	—	—	1494	386
— 23	8ВРД30-27		2980	2690	—	—	1494	338

Инв. № подл. | Подпись и дата | Взам. инв. №

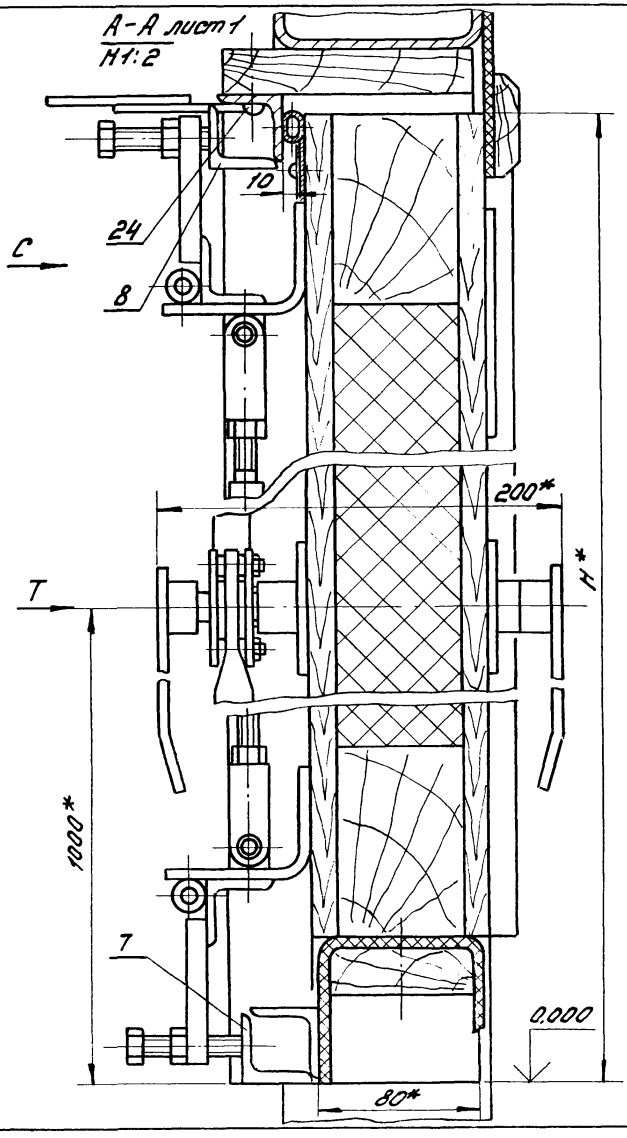

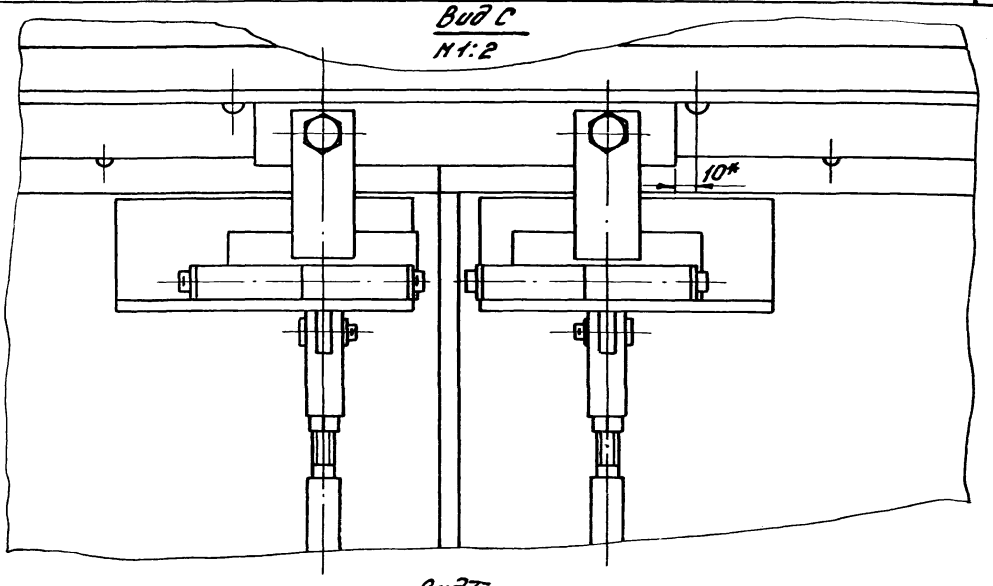

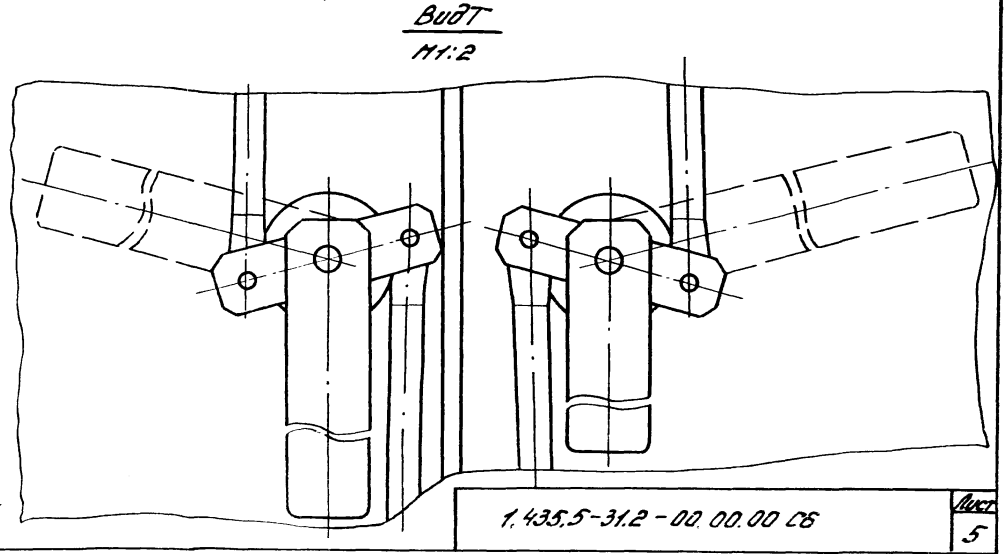

1.435.5-31.2 - 00.00.00 СБ

Лист 5

Ж-Ж лист2
М1:2

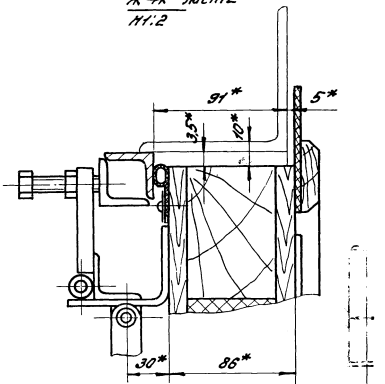

3-3 лист2
М1:2

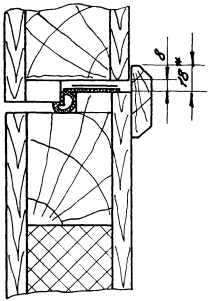

И-И лист2
М1:2

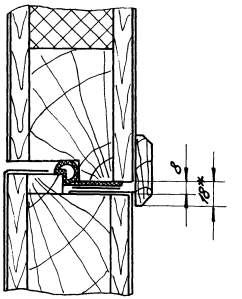

Б-Б лист1
М1:2

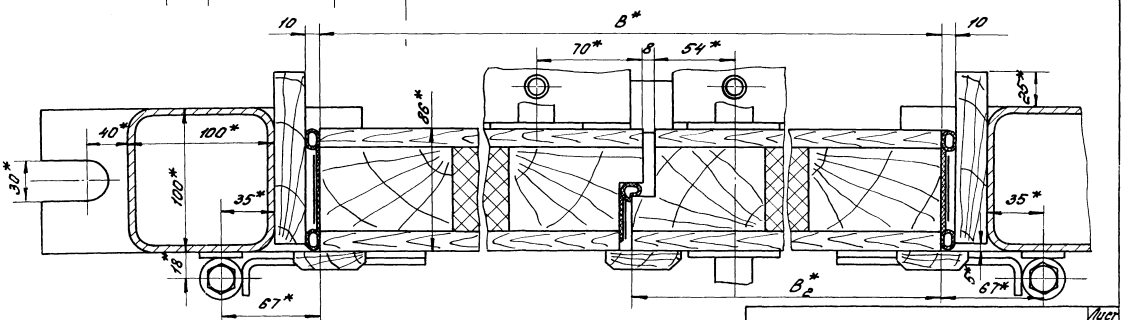

1.435.5-31.2-00.00.00 СБ

Лист 6

Инв. № подл. | Подпись и дата | Взам. инв. №

Копировал: Одинцова

Формат А3

В – В лист 1
М1:1

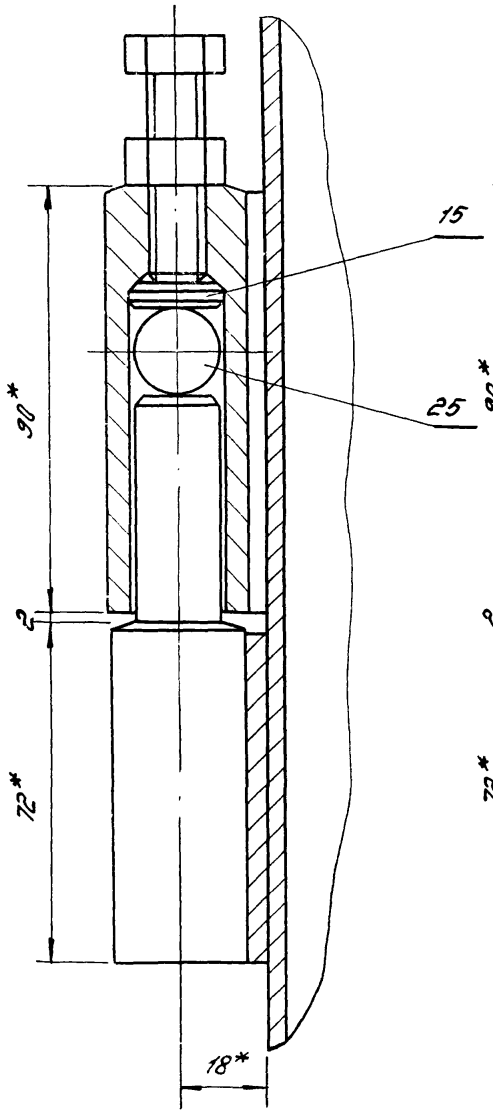

Г – Г лист 1
М1:1

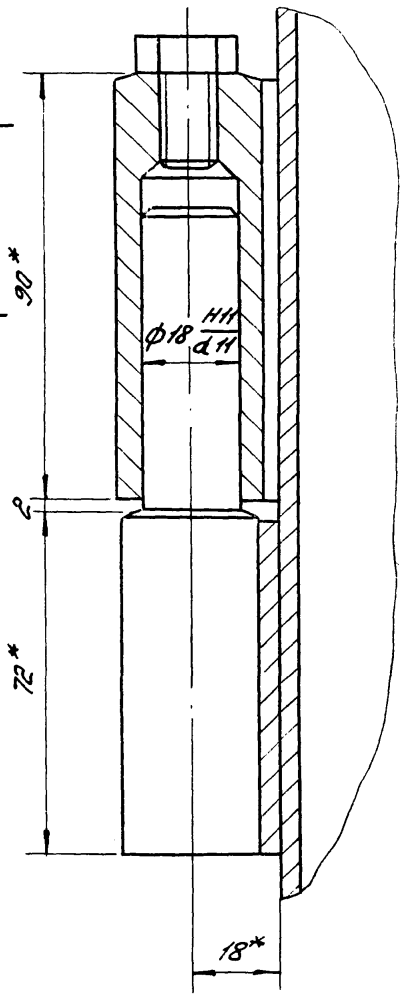

Л – Л лист 2
М1:1

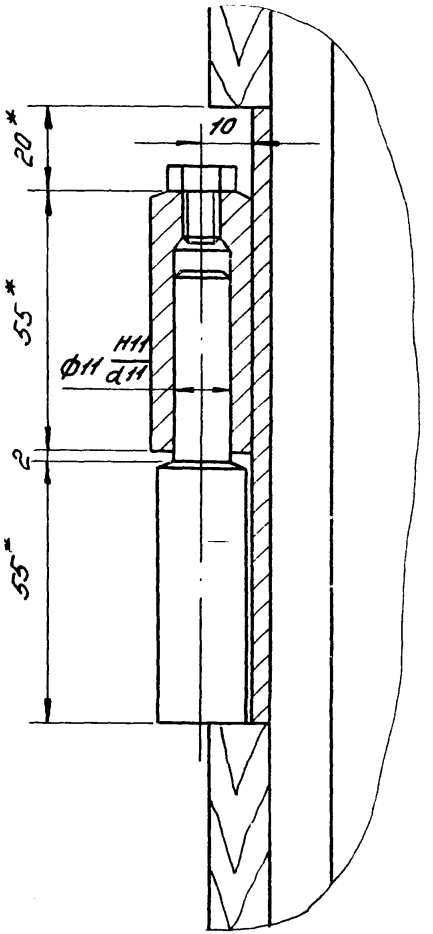

К – К лист 2
М1:1

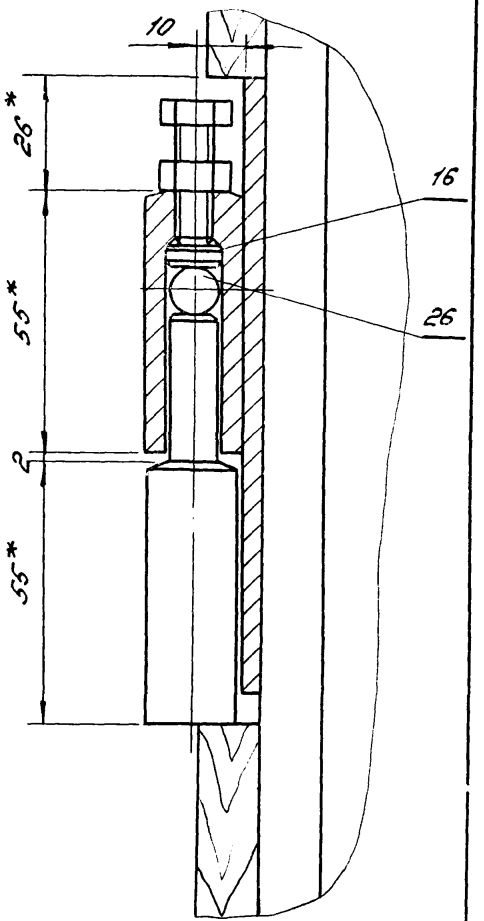

1.435.5-31.2-00, 00. 00 СБ

Лист 7

Копировал: Одинцова

Формат А3

Е - Е лист2
М1:2

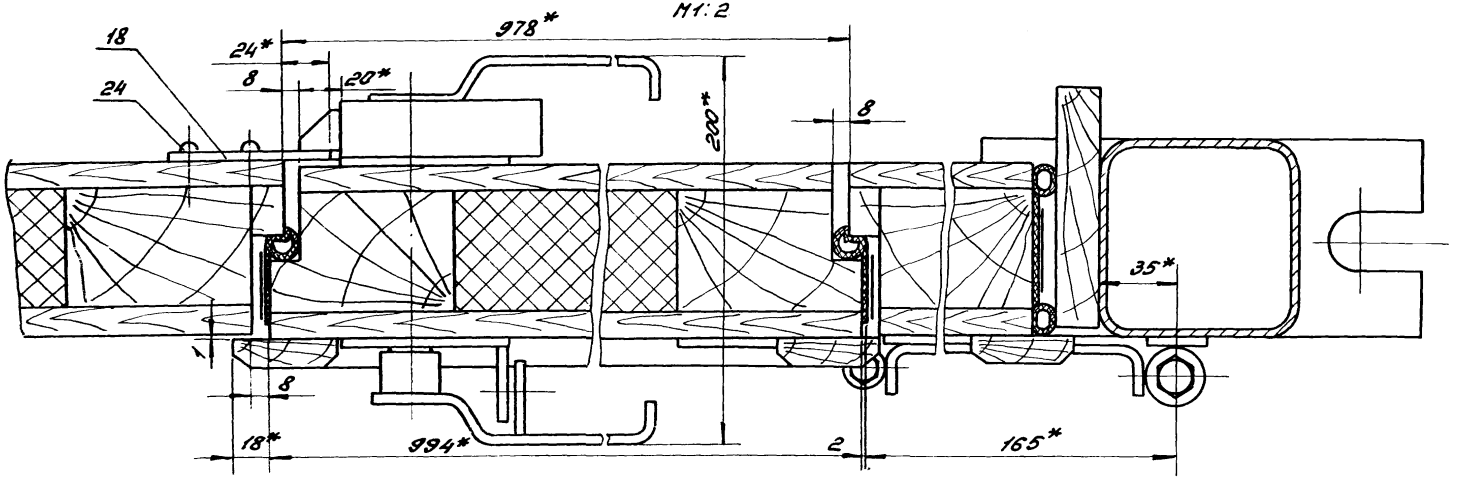

У - У лист2
М1:2

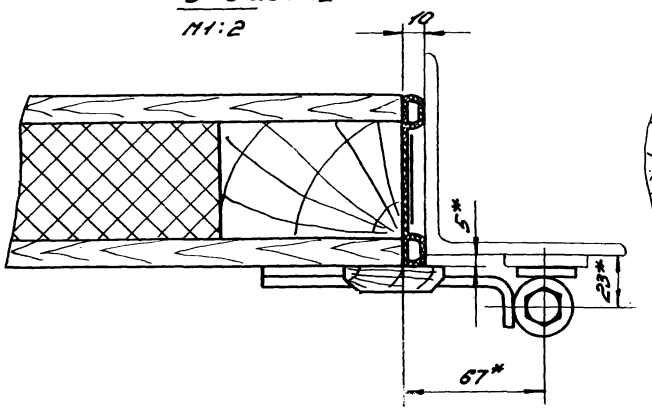

П - П лист3
М1:2

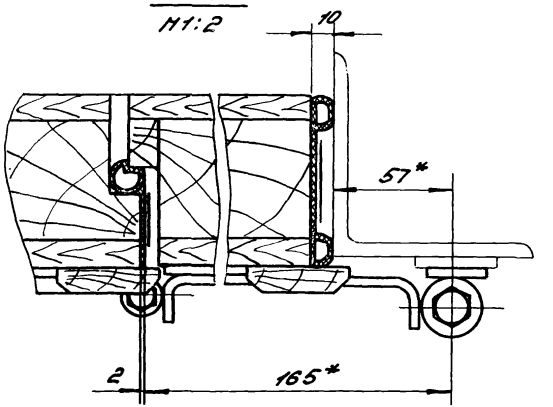

Инв.№ подл. | Подпись и дата | Взам.инв.№

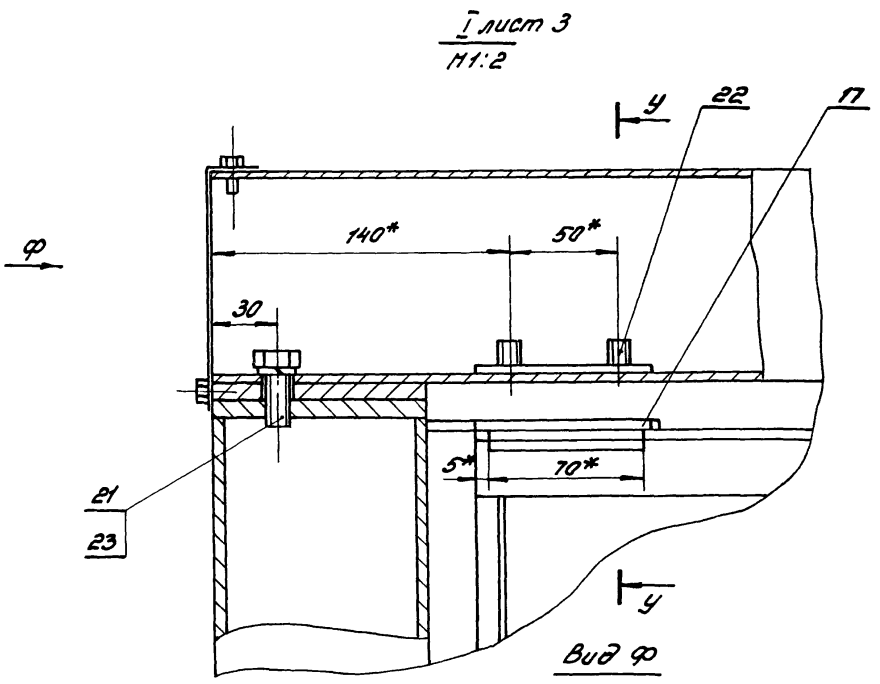

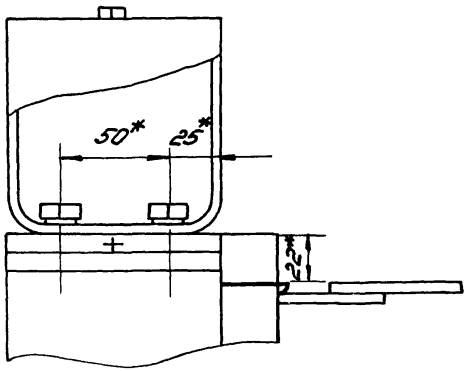

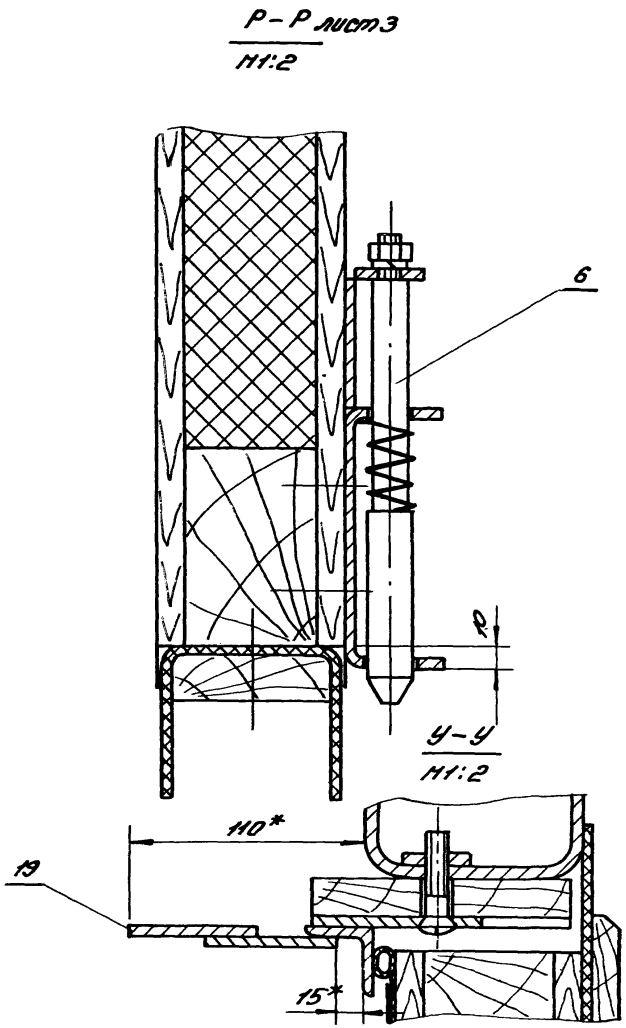

1.435.5-31.2-00.00.00 СБ	Лист 9

Номер строки	Наименование	Код ОКП	Обозначение документа на поставку	Поставщик	Кол. на испол. 1.435.5-31.2-00.00.00 –	01	02	03	04	05	06	07	08	09	Примечан.
1															
2	Шарик 17.000-200		ГОСТ 3722-81		2	2	2	2	2	2	2	2	2	2	
3															
4	Крепежные изделия														
5															
6	Болты	128 200	ГОСТ 7798-70												
7	М6-6g×12.58.01.30				4	4			4	4			4	4	
8	М10-6g×25.58.01.30				4	4			4	4			4	4	
9	М10-6g×45.58.01.30				4	4	4	4	4	4	4	4	4	4	
10	М10-6g×120.58.01.30				38	38	38	38	38	38	38	38	38	38	
11	М12-6g×20.58.01.30				4	4	4	4	4	4	4	4	4	4	
12	М12-6g×45.58.01.30				2	2	2	2	2	2	2	2	2	2	
13															
14	Винт 6×1.75×25.58.01.30		ГОСТ 10621-80		30	30			28	28			27	27	
15															
16	Винт 2М10-6g×35.58.01.30		ГОСТ 17475-80		4	4			4	4			4	4	
17															
18	Гайки	128 300	ГОСТ 5915-70												
19	М6-7Н.5.01.30				4	4	4	4	4	4	4	4	4	4	
20	М10-7Н.5.01.30				86	86	86	86	86	86	86	86	86	86	
21	М12-7Н.5.01.30				2	2	2	2	2	2	2	2	2	2	
22															
23	Шайбы	128 600	ГОСТ 6402-70												
24	6.65Г.01.30				4	4	4	4	4	4	4	4	4	4	
25	10.65Г.01.30				6	6	2	2	6	6	2	2	6	6	

Инв. № подл. | Подпись и дата | Взам. инв. №

ГИП	Глебовкин		1.435.5-31.2-00.00.00 ВП
Н.контр.	Царева		Ведомость покупных изделий
Зав.отд.	Лукашевич		Стадия: Р; Лист: 1; Листов: 6
Вед.инж.	Спиридин		ЦНИИПРОМЗДАНИЙ

Копировал: Овинцова

Формат А3

Номер строки	Наименование	Код ОКП	Обозначение документа на поставку	Поставщик	Кол. на испол. 1.435-31.2-00.00.00- —	01	02	03	04	05	06	07	08	09	Примечание
1															
2	Шайбы														
3	Шайбы	128600	ГОСТ 6958-78												
4	6.01.01.30				10	10			10	10			9	9	
5	10.01.01.30				4	4	4	4	4	4	4	4	4	4	
6															
7	Шайба 10.01.пс 2.01.30	128600	ГОСТ 11371-78		8	8	8	8	8	8	8	8	8	8	
8															
9	Штифт 5п 6 х 25		ГОСТ 3128-70		5	5	5	5	5	5	5	5	5	5	
10															
11	Шплинт 3.2х20-001	128700	ГОСТ 397-79		12	12	12	12	12	12	12	12	12	12	
12															
13	Шурупы		ГОСТ 1144-80												
14	Б2.5 х 20.01.2				221	221	221	221	211	211	211	211	201	201	
15	А4 х 45.01.2				116	116	102	102	113	113	99	99	108	108	
16															
17	Гвозди П2.5х50		ГОСТ 4028-63		4.2	4.2	4.2	4.2	3.8	3.8	3.8	3.8	2.9	2.9	кг
18															
19															
20				Обозн. испол.	10	11	12	13	14	15	16	17	18	19	
21															
22	Шарики		ГОСТ 3722-81												
23	10.000-200										1	1	1	1	
24	17.000-200				2	2	2	2	2	2	2	2	2	2	
25															
26	Крепежные изделия														
27															
28	Болты	128200	ГОСТ 7798-70												
29	М6-6g х 12.58.01.30						4	4			4	4			
30	М8-6g х 10.58.01.30										1	1	1	1	

Позиция	Наименование	Код ОКП	Обозначение документа на поставку	Поставщик	Кол. на испълн. 1.435.5-31.2-00.00.00 – 10	11	12	13	14	15	16	17	18	19	Примечание
1															
2	Болты	128 200	ГОСТ 7798-70												
3	М8-6g×25.58.01.30										1	1	1	1	
4	М10-6g×25.58.01.30						4	4			4	4			
5	М10-6g×45.58.01.30				4	4	4	4	4	4	4	4	4	4	
6	М10-6g×120.58.01.30				38	38	38	38	38	38	50	50	50	50	
7	М12-6g×20.58.01.30				4	4	4	4	4	4	4	4	4	4	
8	М12-6g×45.58.01.30				2	2	2	2	2	2	2	2	2	2	
9															
10	Винт 6×1.75×25.58.01.30		ГОСТ 10621-80				24	24			30	30			
11															
12	Винт 2М10·6g×35.58.01.30		ГОСТ 17475-80				4	4			4	4			
13															
14	Гайки	128 300	ГОСТ 5915-70												
15	М6-7Н.5.01.30				4	4	4	4	4	4	4	4	4	4	
16	М8-7Н.5.01.30										1	1	1	1	
17	М10-7Н.5.01.30				86	86	86	86	86	86	110	110	110	110	
18	М12-7Н.5.01.30				2	2	2	2	2	2	2	2	2	2	
19															
20	Шайбы	128 600	ГОСТ 6402-70												
21	6.65Г.01.30				4	4	4	4	4	4	4	4	4	4	
22	10.65Г.01.30				2	2	6	6	2	2	6	6	2	2	
23															
24															
25	Шайбы	128 600	ГОСТ 6958-78												
26	6.01.01.30						8	8			10	10			
27	10.01.01.30				4	4	4	4	4	4	4	4	4	4	
28															
29	Шайба 10.01.пс2.01.30	128 600	ГОСТ 11371-78		8	8	8	8	8	8	8	8	8	8	
30															

Инв. № подл. | Подпись и дата | Взам. инв. №

Номер позиции	Наименование	Код ОКП	Обозначение документа на поставку	Поставщик	Кол. на исполн. 1.435.5-31.2-00.00.00 – 10	11	12	13	14	15	16	17	18	19	Примечан.
1															
2	Штифт 5п 6×25		ГОСТ 3128-70												
3					5	5	5	5	5	5	4	4	4	4	
4	Шплинты	128 700	ГОСТ 397-79												
5	3.2×20-001														
6	3.2×30-001				12	12	12	12	12	12	12	12	12	12	
7											2	2	2	2	
8	Шурупы		ГОСТ 1144-80												
9	62.5×20.01.2														
10	А4×45.01.2				201	201	179	179	179	179	289	289	289	289	
11					95	95	98	98	86	86	146	146	132	132	
12	Гвозди 12.5×50		ГОСТ 4028-63												
13					2.9	2.9	1.8	1.8	1.8	1.8	4.4	4.4	4.4	4.4	кг
14															
15				Обозн. исполн.											
16					20	21	22	23							
17	Шарики		ГОСТ 3722-81												
18	10.000-200				1	1	1	1							
19	17.000-200				2	2	2	2							
20															
21	Крепежные изделия														
22															
23	Болты	128 200	ГОСТ 7798-70												
24	М6-6g×12.58.01.30				4	4									
25	М8-6g×10.58.01.30				1	1	1	1							
26	М8-6g×25.58.01.30				1	1	1	1							
27	М10-6g×25.58.01.30				4	4									
28	М10-6g×45.58.01.30				4	4	4	4							
29	М10-6g×120.58.01.30				50	50	50	50							
30	М12-6g×20.58.01.30				4	4	4	4							

Позиция	Наименование	Код ОКП	Обозначение документа на поставку	Поставщик	Кол. на испол. 1.435.5-31.2-00.00.00- 20	21	22	23							Примечан.
1															
2	Болт М12-6g х 45.58.01.30	128 200	ГОСТ 7798-70		2	2	2	2							
3															
4	Винт 6х1.75х2 5.58.01.30		ГОСТ 10621-80		28	28									
5															
6	Винт 2М10.6g х 35.58.01.30		ГОСТ 17475-80		4	4									
7															
8	Гайки	128 300	ГОСТ 5915-70												
9	М6-7Н.5.01.30				4	4	4	4							
10	М8-7Н.5.01.30				1	1	1	1							
11	М10-7Н.5.01.30				110	110	110	110							
12	М12-7Н.5.01.30				2	2	2	2							
13															
14	Шайбы	128 600	ГОСТ 6402-70												
15	6.65Г.01.30				4	4	4	4							
16	10.65Г.01.30				6	6	2	2							
17															
18															
19	Шайбы	128 600	ГОСТ 6958-78												
20	6.01.01.30				10	10									
21	10.01.01.30				4	4	4	4							
22															
23	Шайба 10.01 пс 2.01.30	128 600	ГОСТ 11371-78		8	8	8	8							
24															
25	Штифт 5п 6х25		ГОСТ 3128-70		4	4	4	4							
26															
27	Шплинты	128 700	ГОСТ 397-79												
28	3.2х20-001				12	12	12	12							
29	3.2х30-001				2	2	2	2							
30															

Инв. № подл. | Подпись и дата | Взам. инв. №

Номер строки	Наименование	Код ОКП	Обозначение документа на поставку	Поставщик	Кол. на исполн. 1.435.5-31.2-00.00.00- 20	21	22	23							
1															
2	Шурупы		ГОСТ 1144-80												
3	Б2.5×20.01.2				276	276	276	276							
4	А4×45.01.2				143	143	129	129							
5															
6	Гвозди 2.5×50		ГОСТ 4028-63		4,2	4,2	4,2	4,2							кг
7															
8															
9															
10															
11															
12															
13															
14															
15															
16															
17															
18															
19															
20															
21															
22															
23															
24															
25															
26															
27															
28															
29															
30															

Инв. № подл. | Подпись и дата | Взам. инв. №

Инв.№ подл.	Подпись и дата	Взам.инв.№

Формат	Зона	Поз.	Обозначение	Наименование	Кол. на исполн. 1.435.5-31.2-01.00.00- —	01	02	03	04	05	Примеч.
				Документация							
А3			1.435.5-31.2-01.00.00 СБ	Сборочный чертёж							
				Сборочные единицы							
А4		1	1.435.5-31.4-06.00.00	Механизм запорный	1	1					
			-01	Механизм запорный			1	1			
			-02	Механизм запорный					1	1	
А4		2	1.435.5-31.4-07.00.00	Полупетля верхняя	3	3	3	3	3	3	
А4		3	1.435.5-31.2-01.01.00	Полотно	1						
			-01	Полотно		1					
			-04	Полотно			1				
			-05	Полотно				1			
			-10	Полотно					1		

			1.435.5-31.2-01.00.00
Гип	Тедачкин		Створка левая
Н.контр.	Цорева		
Зав.гр.	Лукашевич		
Вед.инж.	Смирягин		

Стадия	Лист	Листов
Р	1	5

ЦНИИПромзданий

Копировал: Одинцова Формат А4

Инв.№ подл.	Подпись и дата	Взам.инв.№

Формат	Зона	Поз.	Обозначение	Наименование	Кол. на исполн. 1.435.5-31.2-01.00.00- —	01	02	03	04	05	Примеч.
А4		3	1.435.5-31.2-01.01.00-11	Полотно						1	
				Детали							
А4		5	1.435.5-31.4-00.00.02 -01	Планка	1	1	1	1	1	1	
		6	1.435.5-31.4-00.00.02 -02	Планка	1	1	1	1	1	1	
А4		7	1.435.5-31.4-00.003	Лист защитный	2	2	2	2			
			-01	Лист защитный					2	2	
А4		8	1.435.5-31.4-00.00.05	Косынка	2	2	2	2	2	2	
		9	1.435.5-31.4-00.00.05 -01	Косынка	2	2	2	2	2	2	
А4		10	1.435.5-31.4-00.00.06	Косынка	2	2	2	2	2	2	
А3		11	1.435.5-31.4-00.00.07	Планка	1	1	1	1			
			-01	Планка					1	1	
		12	1.435.5-31.4-00.00.07-02	Планка	1	1					
			-03	Планка			1	1			
			-04	Планка					1	1	
		13	1.435.5-31.4-00.00.07-05	Планка	1	1					
			-06	Планка			1	1			
			-07	Планка					1	1	

1.435.5-31.2-01.00.00	Лист 2

Копировал: Одинцова Формат А4

Формат	Зона	Поз.	Обозначение	Наименование	Кол. на испол. 1.435.5-31.2-01.00.00 –										Примеч.
					–	01	02	03	04	05					
А4		14	1.435.5-31.2-01.00.01	Нащельник	1	1	1	1	1	1					
		15	1.435.5-31.2-01.00.01 –01	Нащельник	1	1									
			–02	Нащельник			1	1							
			–03	Нащельник					1	1					
		16	1.435.5-31.2-01.00.01 –04	Нащельник	1	1	1	1							
			–05	Нащельник					1	1					
А4		17	1.435.5-31.2-01.00.02	Упор	1	1	1	1							
			–01	Упор					1	1					
А3		18	1.435.5-31.2-01.00.03	Уплотнитель	1	1	1	1							
			–01	Уплотнитель					1	1					
				Уплотнитель											
				Вагрей НТ-18											
				ОСТ 38.05170-78											
Б4		19	1.435.5-31.2-01.00.04	L=2920-2.0	3	3									0,8кг
			–01	L=2620-2.0			3	3							0,5кг
			–02	L=2320-2.0					3	3					0,46кг
		20	1.435.5-31.2-01.00.04 –03	L=1512-2.0	1	1	1	1							0,3кг
			–04	L=1212-2.0					1	1					0,24кг

1.435.5-31.2-01.00.00 Лист 3

Копировал: Обинцова Формат А4

Инв. № подл. | Подпись и дата | Взам. инв. №

Формат	Зона	Поз.	Обозначение	Наименование	Кол. на испол. 1.435.5-31.2-01.00.00 –										Примеч.
					–	01	02	03	04	05					
				Уплотнитель											
				Пластина I, рулон.											
				Тнкц-Ц-2-2,9 ГОСТ 7338-77											
Б4		21	1.435.5-31.2-01.00.05	(90×1484)-2.0	1	1	1	1							0,4кг
			–01	(90×1184)-2.0					1	1					0,3кг
				Стандартные изделия											
				Болты ГОСТ 7798-70											
		24		М10-6g×120.58.01.30	19	19	19	19	19	19					0,08кг
		25		М12-6g×20.58.01.30	2	2	2	2	2	2					
		26		М12-6g×45.58.01.30	1	1	1	1	1	1					
				Гайки ГОСТ 5915-70											
		27		М10-7Н.5.01.30	38	38	38	38	38	38					0,01кг
		28		М12-7Н.5.01.30	1	1	1	1	1	1					
		29		Шайба 10.01.01.30 ГОСТ 6958-78	2	2	2	2	2	2					

1.435.5-31.2-01.00.00 Лист 4

Копировал: Обинцова Формат А4

2445-02 28

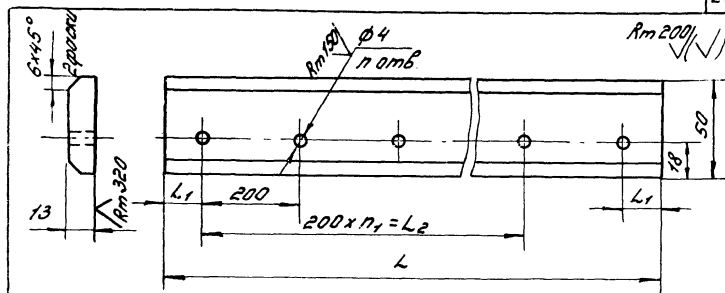

Обозначение	L, мм	L1, мм	L2, мм	n,	n1,	Масса, кг
1.435.5-31.2-01.00.01	1526	20	1400	9	7	0.65
-01	832	20	600	5	3	0.36
-02	532	20	400	4	2	0.23
-03	232	20	—	2	—	0.10
-04	1480	32	1200	8	6	0.64
-05	1180	32	1000	7	5	0.51
-06	1530	32	1400	9	7	0.66
-07	1230	32	1000	7	5	0.53
-08	2890	20	2600	15	13	1.24
-09	2590	20	2400	14	12	1.11
-10	2290	20	2000	12	10	1.0
-11	1020	32	800	6	4	0.44
-12	1490	20	1200	8	6	0.64
-13	1750	20	1600	10	8	0.75

Предельные отклонения размеров: H14; h14; $\pm \frac{IT14}{2}$

1.435.5-31.2-01.00.01

Нащельник	Стадия	Масса	Масштаб
	Р	см. табл.	—
	Лист	Листов 1	
Пиломатериалы хвойных пород, 3й сорт ГОСТ 8486-86Е	ЦНИИПРОМЗДАНИЙ		

ГИП	Глебочкин	
Н.контр.	Царёва	
Зав.гр.	Лукашевич	
Вед.инж.	Смирягин	

Инв.№ подл. | Подпись и дата | Взам.инв.№

Копировал: Одинцова

24445-02 29

Формат А4

Обозначение	Наименование	Кол. на исполн. 1.435.5-31.2-01.00.00					Примеч.
		—	01	02	03	04	05
	Шурупы ГОСТ 1144-80		117	117	111	95	95
	А2.5×20.01.2	117					
	А4×45.01.2	37	37	36	36	31	31
32							
31							

Инв.№ подл. | Подпись и дата | Взам.инв.№

Формат А4 | Копировал: Одинцова | 1.435.5-31.2-01.00.00 | Лист 5

Вид В

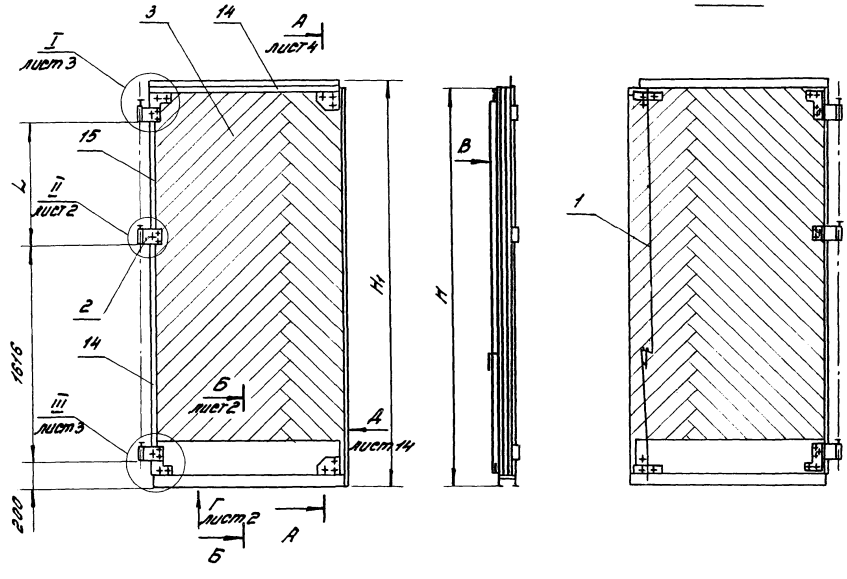

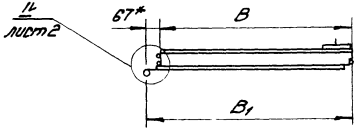

1. *Размеры для справок.
2. Допуск соосности полупетель поз. 2 относительно их общей оси не более ± 0.3 мм.
3. Неуказанные предельные отклонения размеров: H14; h14; $\pm \frac{IT14}{2}$.
4. Рекомендуемое защитно-декоративное покрытие наружных поверхностей – атмосферостойкие эмали типа ПФ-115 ГОСТ 6465-76, V. 6/1.
5. Уплотнители поз. 18...21 должны устанавливаться в створке после отделки её и просушке отделочного слоя.
6. Таблицу исполнений см. лист 2.

				1.435.5-31.2-01.00.00 СБ		
				Створка левая Сборочный чертёж	Стадия: Р	Масса: см. табл.
						Масштаб: —
ГИП	Гребчкин				Лист 1	Листов 4
Н.контр.	Цурева					
Зав.гр.	Лукошевич					
Вед.инж.	Смирягин				ЦНИИПромзданий	

Копировал: Одинцова

Обозначение	B, мм	H, мм	B1, мм	H1, мм	L, мм	Масса, кг
1.435.5-31.2-01.00.00	1494	2990	1561	3050	922	188
-01	1494	2990	1561	3050	922	158
-02	1494	2690	1561	2750	622	171
-03	1494	2690	1561	2750	622	145
-04	1194	2390	1261	2450	322	126
-05	1194	2390	1261	2450	322	107

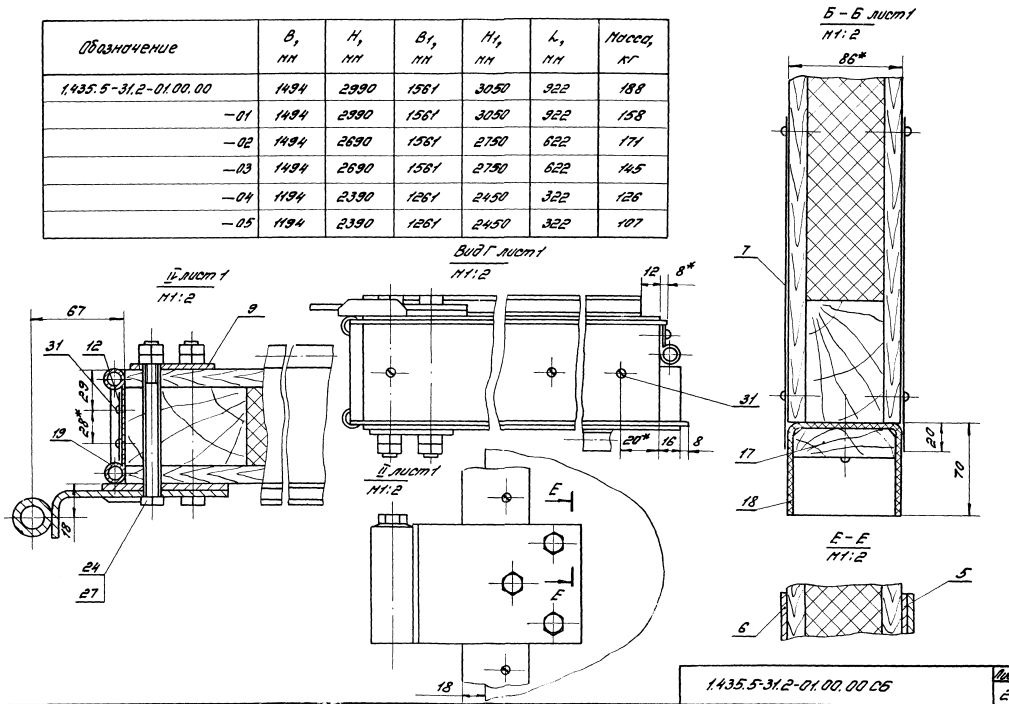

1.435.5-31.2-01.00.00 СБ

Лист 2

Копировал: Одинцова 24445-02 31 Формат А3

Инв. № подл. | Подпись и дата | Взам. инв. №

III лист 1
М1:2

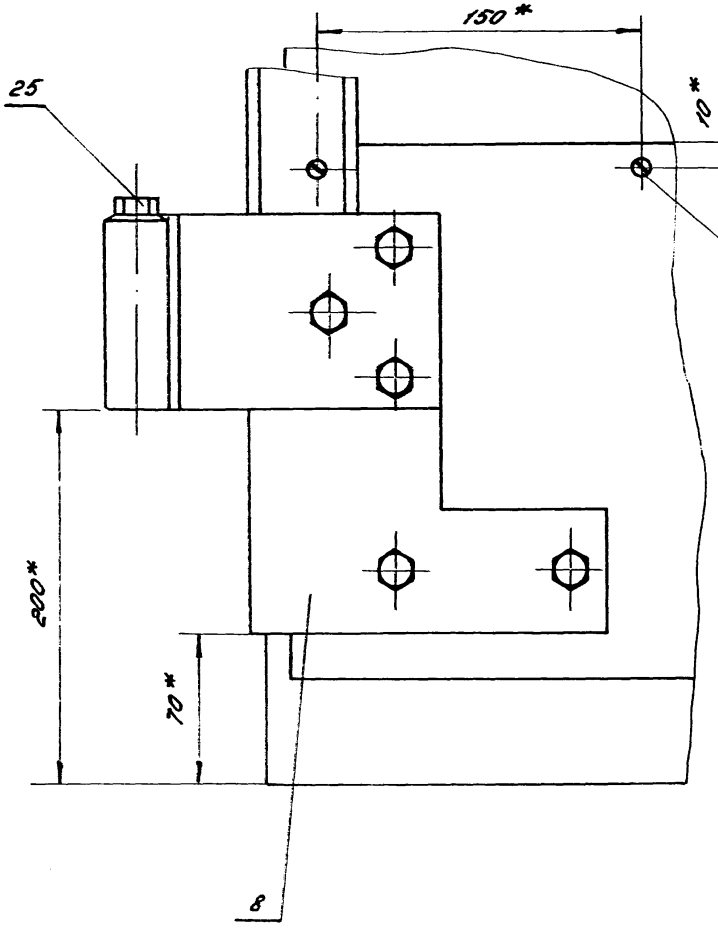

I лист 1
М1:2

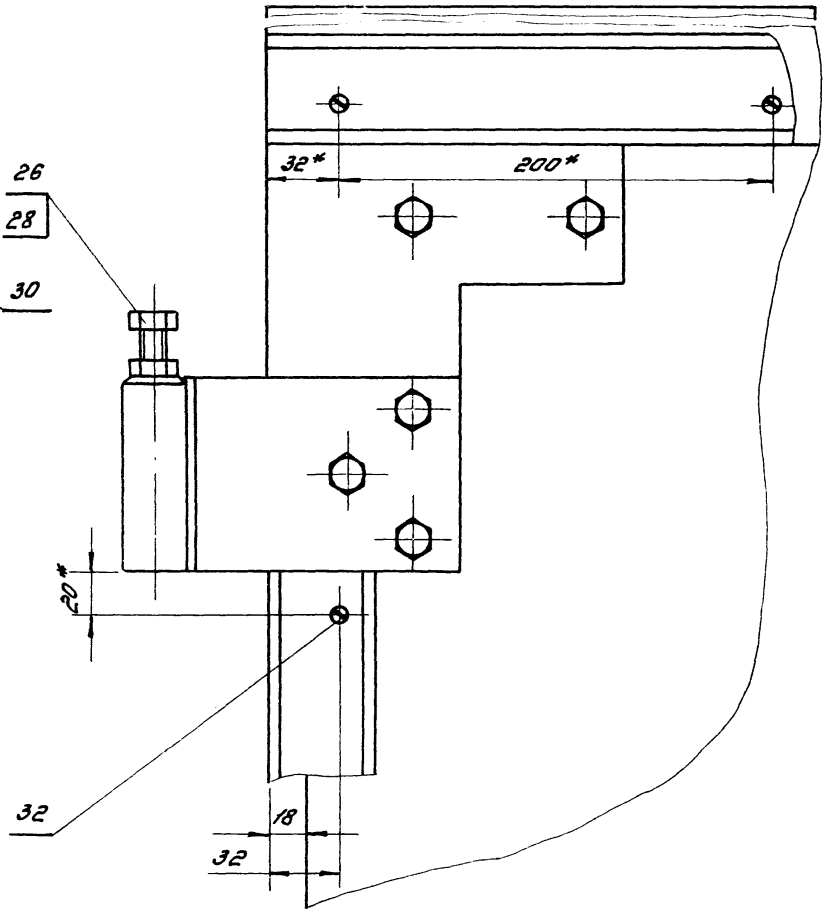

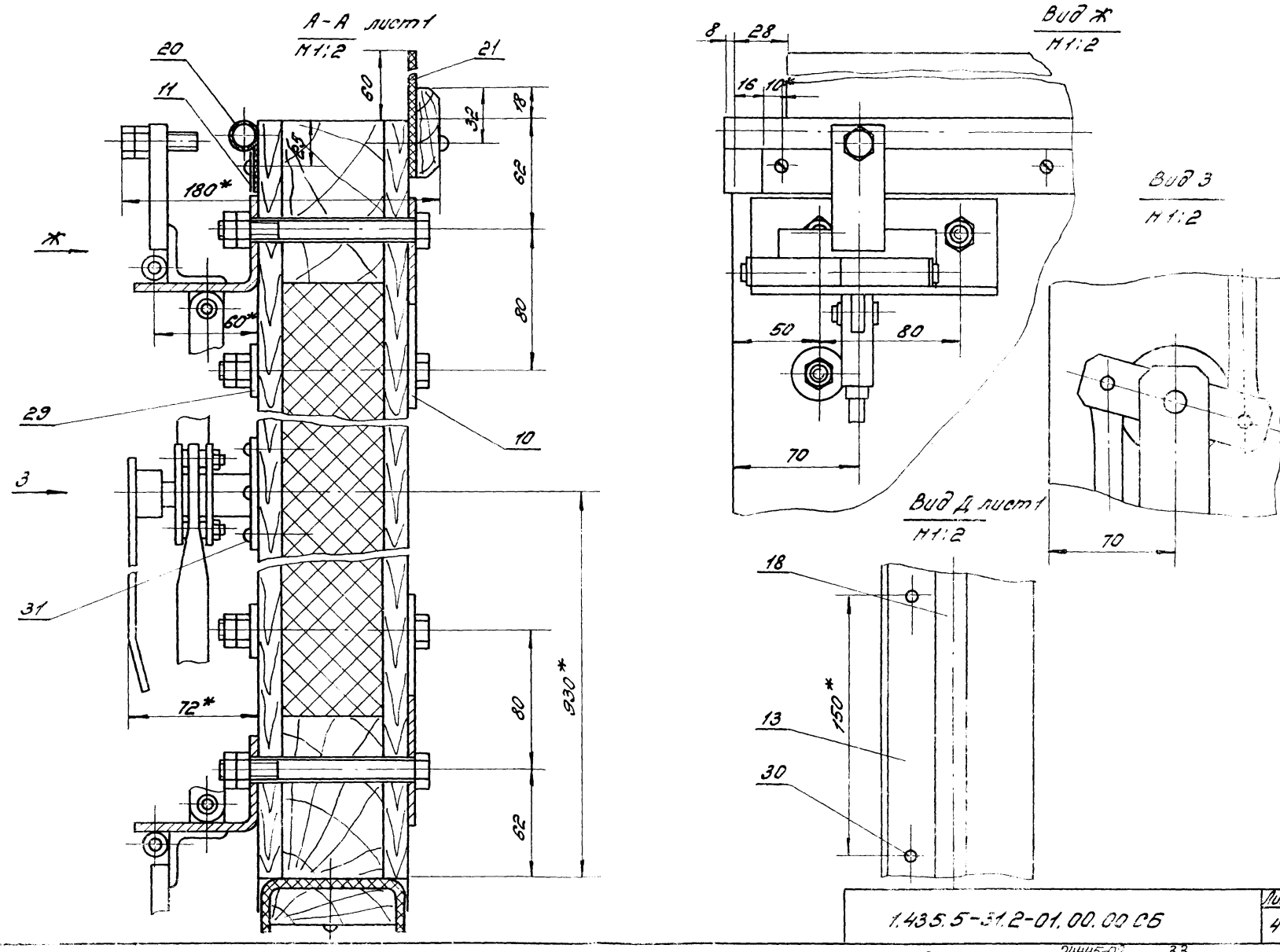

Инв. № подл.	Подпись и дата	Взам. инв. №

1.435.5-31.2-01.00.00 СБ

Лист 4

Копировал: Одинцова 24445-02 Формат 33

Формат	Зона	Поз.	Обозначение	Наименование	Кол. на исполн. 1.435.5-31.2-01.01.00-										Примеч.
					–	01	02	03	04	05	06	07	08	09	
				Документация											
А3			1.435.5-31.2-01.01.00 СБ	Сборочный чертёж											
				Детали											
А4		1	1.435.5-31.2-01.01.01	Нагель	4	4	4	4	4	4	4	4	4	4	
				Брус											
				Пиломатериалы хв. пород											
				3 сорт, (60х92) h14; Rm200											
				ГОСТ 8486-86Е											
Б4		2	1.435.5-31.2-01.01.02	L=2920 h14; Rm200	3	3	3	3							10.8кг
			-01	L=2620 h14; Rm200					3	3	3	3	2	2	9.7кг
		3	1.435.5-31.2-01.01.02-01	L=1194 h14; Rm200	1	1	1	1	1	1	1	1	3	3	4.6кг

Исполнения 10...19 см. листы 2...4

ГИП	Глебочкин		
Н.контр.	Царева		
Зав.гр.	Лукашевич		
Вед.инж.	Смирягин		

1.435.5-31.2-01.01.00

Полотно

Стадия	Лист	Листов
Р	1	4

ЦНИИПРОМЗДАНИЙ

Копировал: Одинцова

Формат А4

Инв. № подл.	Подпись и дата	Взам. инв.

Формат	Зона	Поз.	Обозначение	Наименование	Кол. на исполн. 1.435.5-31.2-01.01.00-										Примеч.
					–	01	02	03	04	05	06	07	08	09	
Б4		4	1.435.5-31.2-01.01.02-05	L=1494 h14; Rm200	2	2	2	2	2	2	2	2			5.7кг
				Стандартные изделия											
		11		Гвозди П2.5х50 ГОСТ 4028-63	2.1	2.1	2.1	2.1	1.9	1.9	1.9	1.9	1.0	1.0	кг
				Материалы											
		15		Бумага А-25 ГОСТ 8828-75	4.3		4.3		3.9		3.9		3.1		м²
		16		Бумага оберт. ГОСТ 8273-75	4.3		4.3		3.9		3.9		3.1		м²
		17		Обшивка тип О-3 ГОСТ 8242-88	8.68	8.68	8.68	8.68	7.79	7.79	7.79	7.79	6.21	6.21	м²
		18		Плита П175-1000.1000.60											
				ГОСТ 9573-82	3.24		3.24		2.87		2.87		2.37		м²
				Документация											
				Обозн. исполн.	10	11	12	13	14	15	16	17	18	19	
А3			1.435.5-31.2-01.01.00 СБ	Сборочный чертёж											

1.435.5-31.2-01.01.00

Лист 2

Копировал: Одинцова

Формат А4

24445-02 34

Инв.№подл. | Подпись и дата | Взам.инв.№

Позиция	Зона	Поз.	Обозначение	Наименование	Кол. на испол. 1.435.5-31.2-01.01.00 – 10	11	12	13	14	15	16	17	18	19	Приме-чание
				Детали											
А4		1	1.435.5-31.2-01.01.01	Ногель	4	4	4	4	4	4	4	4	4	4	
				Брус											
				Лиственница хв. порода											
				3 сорт, (60х92)/h14; Rm200											
				ГОСТ 8486-86Е											
Б4		2	1.435.5-31.2-01.01.02	L=2920 h14; Rm200					3	3					10.8 кг
			– 01	L=2620 h14; Rm200							3	3			9.7 кг
			– 02	L=2320 h14; Rm200	2	2	2	2							8.9 кг
			– 03	L=1816 h14; Rm200									2	2	6.0 кг
		3	1.435.5-31.2-01.01.02 – 04	L=1494 h14; Rm200	3	3	3	3	1	1	1	1			4.6 кг
		4	1.435.5-31.2-01.01.02 – 05	L=1494 h14; Rm200					2	2	2	2			5.7 кг
			– 06	L=994 h14; Rm200									2	2	3.3 кг
				Накладка											
				Лиственница хв. порода,											
				3 сорт, ГОСТ 8486-86Е											
Б4		5	1.435.5-31.2-01.01.03	(18х38х978)/h14; Rm200					2	2	2	2			0.4 кг

1.435.5-31.2-01.01.00 | Лист 3

Копировал: Обинцово | Формат А4

Инв.№подл. | Подпись и дата | Взам.инв.№

Позиция	Зона	Поз.	Обозначение	Наименование	Кол. на испол. 1.435.5-31.2-01.01.00 – 10	11	12	13	14	15	16	17	18	19	Приме-чание
Б4		6	1.435.5-31.2-01.01.03 – 01	(18х38х1832)/h14; Rm200					2	2	2	2			0.8 кг
		7	1.435.5-31.2-01.01.03 – 02	(13х92х1832)/h14; Rm200					2	2	2	2			1.5 кг
		8	1.435.5-31.2-01.01.03 – 03	(13х92х1102)/h14; Rm200					2	2	2	2			0.8 кг
				Стандартные изделия											
		14		Гвозди 12.5х50 ГОСТ 4028-63	0.9	0.9	0.9	0.9	1.6	1.6	1.6	1.6	0.7	0.7	кг
				Материалы											
		15		Бумага А-25 ГОСТ 8828-75	2.7		2.7		2.2		1.7		1.7		м²
		16		Бумага обертн. ГОСТ 8273-75	2.7		2.7		2.2		1.7		1.7		м²
		17		Обшивка тип О-3											
				ГОСТ 8242-88	5.50	5.50	5.50	5.50	4.44	4.44	3.65	3.65	3.52	3.52	м²
		18		Плита ПГ75-1000.1000.60											
				ГОСТ 9573-82	2.06		2.06		1.39		1.02		1.32		м²

1.435.5-31.2-01.01.00 | Лист 4

Копировал: Обинцово | Формат А4

2445-02 35

31

Рис. 1

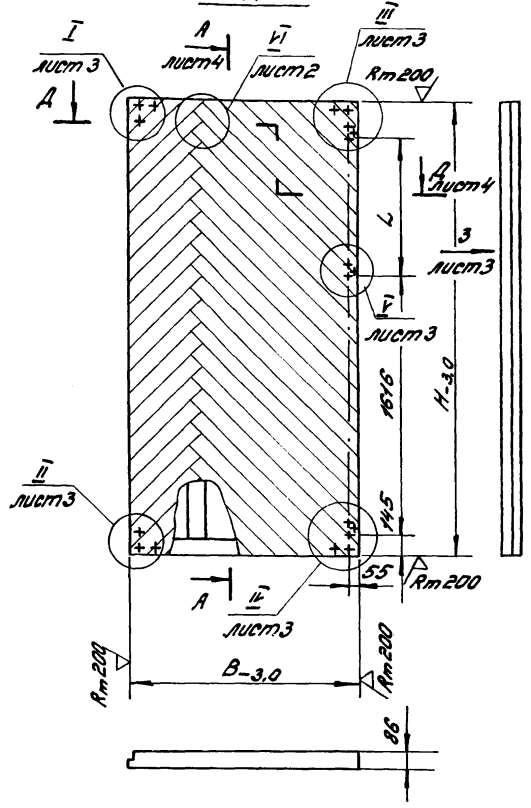

Рис. 2

Остальное – см. рис. 1

Рис. 3

Остальное – см. рис. 1

Рис. 4

Остальное – см. рис. 1

1. *Размеры для справок.
2. Типы соединений элементов каркаса:
   УК-1 с деревянным нагелем и УС-3 по ГОСТ 9330-76.
3. Соединения на клею осуществлять водостойким клеем,
   типа КБ-3 ГОСТ 20907-75
4. Обшивка по всей поверхности полотна должна иметь одинаковую ширину. Допускается соединение обшивки по типу К-5 ГОСТ 9330-76.
5. Неуказанные предельные отклонения размеров: $H14$; $h14$; $\pm \frac{IT14}{2}$
6. Детали поз. 5, 6, 7 и 8 прижимаются к каркасу гвоздями с шагом 150мм
7. Таблицу исполнений см. лист 2.

				1.435.5-31.2-01.01.00 СБ	
ГИП	Гребочкин			Полотно. Сборочный чертёж	Стадия: Р; Масса: сп. табл.; Масштаб: —
Н. контр.	Спиридин				Лист 1; Листов 4
Зав. гр.	Лукашевич				ЦНИИПромзданий
Инж.	Царева				

Копировал: Обинцова

24445-02

Формат А3

Обозначение	Рис.	B, мм	H, мм	L, мм	Масса, кг
1.435.5-31.2-01.01.00	1	1494	2920	922	160
— 01		1494	2920	922	130
— 02	2	1494	2920	922	160
— 03		1494	2920	922	130
— 04	1	1494	2620	622	144
— 05		1494	2620	622	118
— 06	2	1494	2620	622	144
— 07		1494	2620	622	118
— 08	2	1194	2620	622	113
— 09		1194	2620	622	92
— 10	1	1494	2320	322	102
— 11		1494	2320	322	83
— 12	2	1494	2320	322	102
— 13		1494	2320	322	83
— 14	3	1494	2920	922	110
— 15		1494	2920	922	98
— 16	3	1494	2620	622	95
— 17		1494	2620	622	86
— 18	4	994	1816	—	64
— 19		994	1816	—	51

Вид U лист 1
М1:25

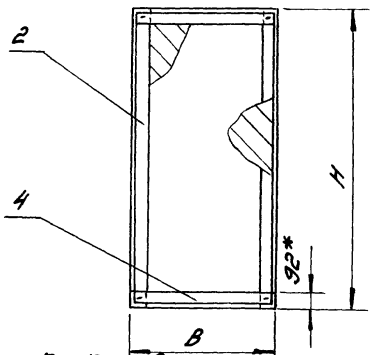

К - К (повернуто)
М1:1

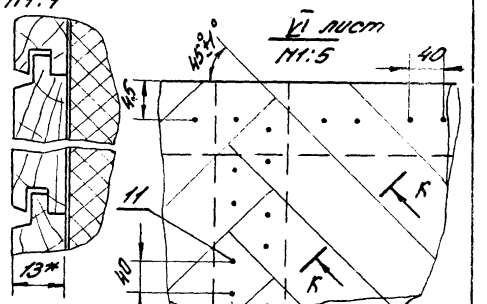

VI лист
М1:5

Л - Л лист 3
М1:5

Вид Н лист 3
М1:5

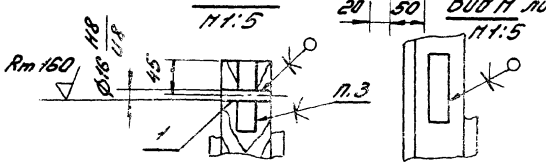

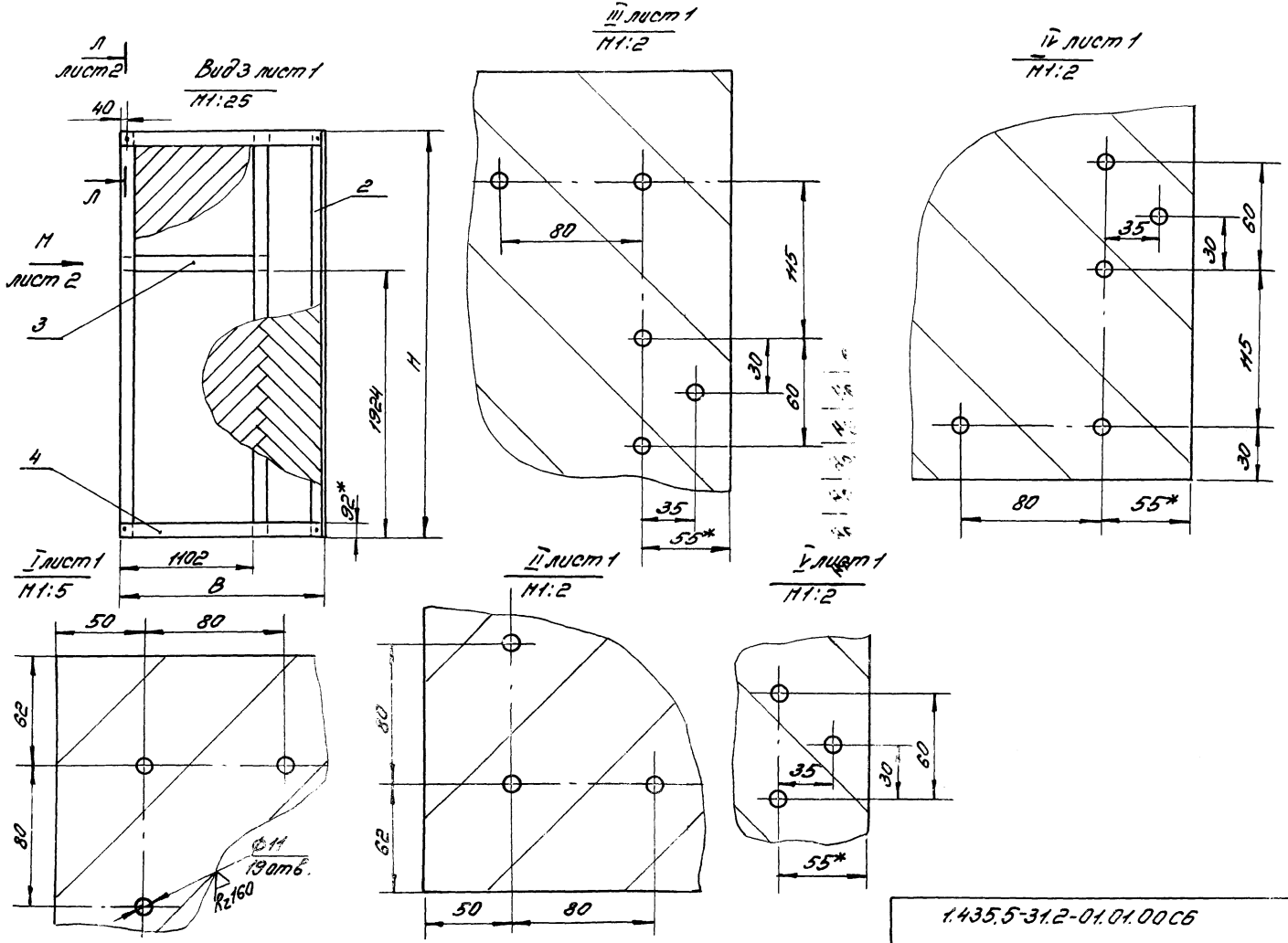

1.435.5-31.2-01.01.00СБ		Лист 3

Копировал: Обницова Формат А3

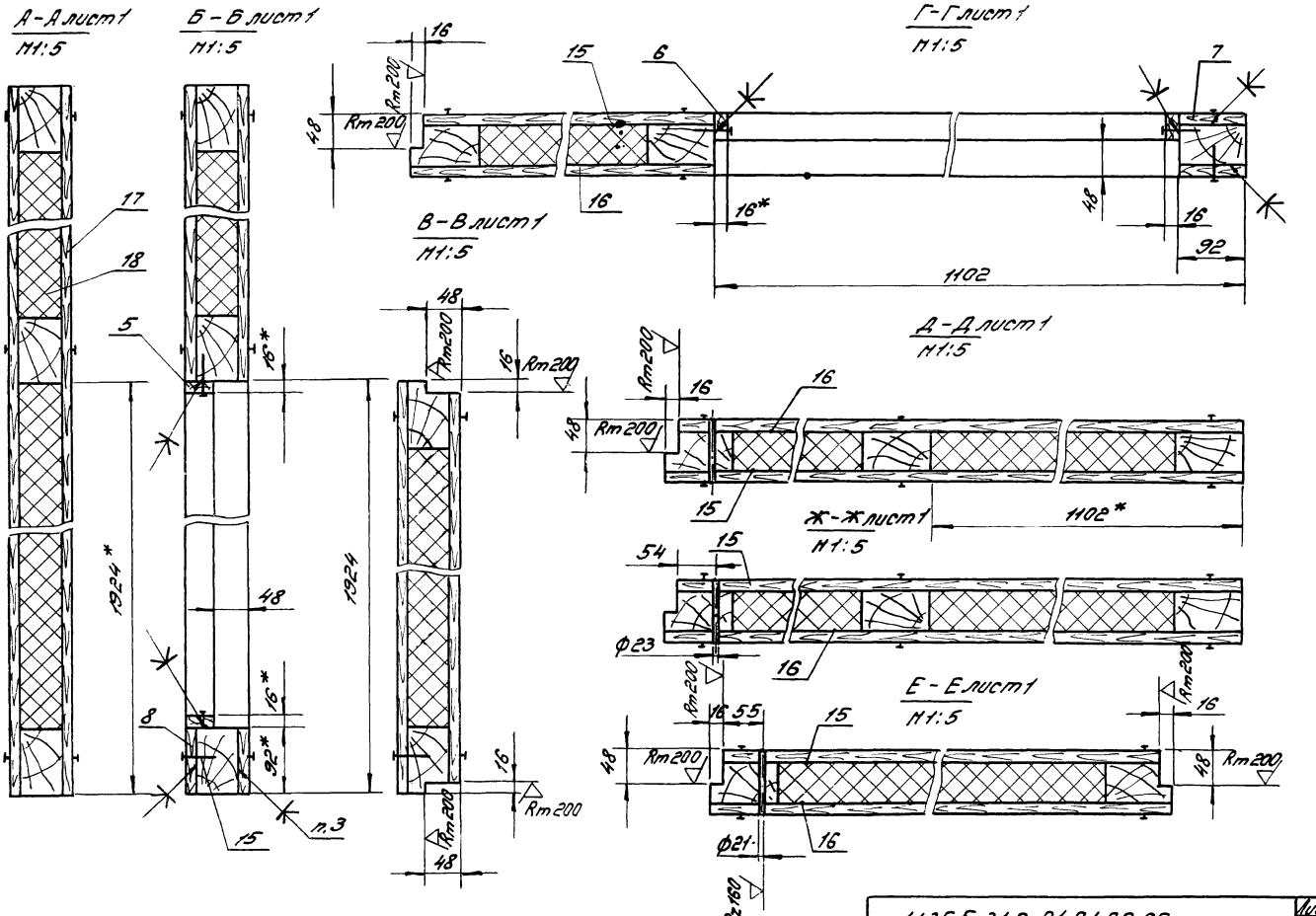

1.435.5-31.2-01.01.00 СБ

Лист 4

Копировал: Одинцова 24445-02 39 Формат А3

Rm 125

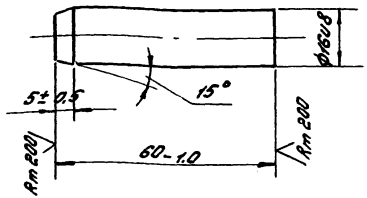

1.435.5-31.2-01.01.01		Стадия	Масса	Масштаб
Нагель		Р	0.01	1:1
		Лист	Листов 1	
ГИП Глебочкин				
Н.контр. Царева				
Зав.гр. Лукошевич				
Ведущ. Спиридин				
Пиломатериалы хвойных пород, 3й сорт ГОСТ 8486-86Е		ЦНИИПРОМЗДАНИЙ		

Копировал: Одинцова

Формат А4

Rm 200

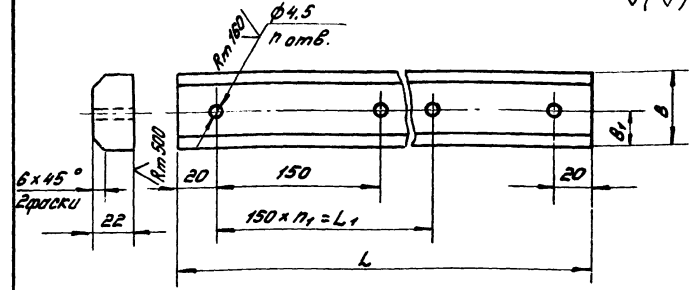

Обозначение	B, мм	B1, мм	L, мм	L1, мм	n,	n1,	Масса, кг
1.435.5-31.2-01.00.02	80	40	1478	1350	11	9	1,78
-01	80	40	1178	1050	9	7	1,42

Предельные отклонения размеров:
h14; H14; $\pm \frac{IT14}{2}$

1.435.5-31.2-01.00.02		Стадия	Масса	Масштаб
Упор		Р	см. табл.	—
		Лист	Листов 1	
ГИП Глебочкин				
Н.контр. Царева				
Зав.гр. Лукошевич				
Ведущ. Спиридин				
Пиломатериалы хвойных пород, 3й сорт ГОСТ 8486-86Е		ЦНИИПРОМЗДАНИЙ		

Инв.№ подл. | Подпись и дата | Взам.инв.№

Копировал: Одинцова

Формат А4

Рис. 1

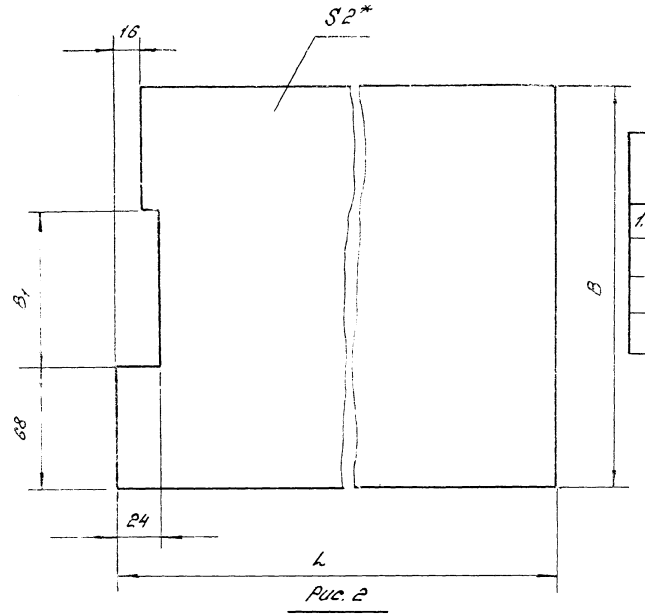

Обозначение	Рис.	B, мм	B1, мм	L, мм	Масса, кг
1.435.5-31.2-01.00.03	1	220	84	1512	0,92
—01		220	84	1212	0,74
—02	2	220	—	1512	0,93
—03		220	—	1212	0,75

1. Неуказанные предельные отклонения размеров: H14; h14; $\frac{1T14}{2}$
2. *Размер для справок

Рис. 2

Остальное см. Рис. 1

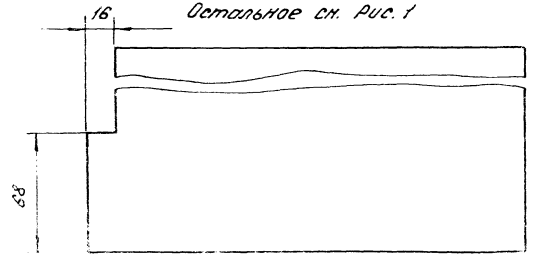

				1.435.5-31.2-01.00.03			
				Уплотнитель	Стадия	Масса	Масштаб
					Р	см. табл.	—
ГИП	Глебочкин				Лист	Листов 1	
Н.контр.	Царева			Пластина I, рулон ТМКЩ-С,-2-9,9ГОСТ 7338-77	ЦНИИПРОМЗДАНИЙ		
Зав.гр.	Лукашевич						
Вед.инж.	Смирягин						

Подпись и дата | Взам. инв.

24445-02 41

Копировал: Одинцова

Формат А

Формат	Зона	Поз.	Обозначение	Наименование	Кол. на исполн. 1.435.5-31.2-02.00.00-										Примеч.
					–	01	02	03	04	05	06	07	08	09	
				Документация											
А3			1.435.5-31.2-02.00.00	Сборочный чертёж											
				Сборочные единицы											
А4		1	1.435.5-31.4-06.00.00 – 03	Механизм запорный									1	1	
		2	1.435.5-31.4-06.00.00 – 05	Механизм запорный	1	1									
			– 06	Механизм запорный			1	1	1	1					
			– 07	Механизм запорный							1	1			
А4		3	1.435.5-31.4-07.00.00 – 01	Полупетля верхняя	3	3	3	3	3	3	3	3	1	1	
А4		4	1.435.5-31.4-08.00.00	Полупетля верхняя									1	1	
		5	1.435.5-31.4-08.00.00 – 01	Полупетля верхняя									1	1	
А4		6	1.435.5-31.2-01.01.00 – 02	Полотно	1										

Исполнения 10, 11 см. листы 5...8

		1.435.5-31.2-02.00.00
ГИП	Глебочкин	
Н. контр.	Цорева	Сборка правая
Зав. гр.	Лукошевич	
Вед. инж.	Спиридин	

Стадия	Лист	Листов
Р	1	8

ЦНИИПромзданий

Копировал: Обинцова

Формат А4

Инв. № подл. | Подпись и дата | Взам. инв. №

Формат	Зона	Поз.	Обозначение	Наименование	Кол. на исполн. 1.435.5-31.2-02.00.00-										Примеч.
					–	01	02	03	04	05	06	07	08	09	
А4		6	1.435.5-31.2-01.01.00 – 03	Полотно		1									
			– 06	Полотно			1								
			– 07	Полотно				1							
			– 08	Полотно					1						
			– 09	Полотно						1					
			– 12	Полотно							1				
			– 13	Полотно								1			
		7	1.435.5-31.2-01.01.00 – 14	Полотно									1		
			– 15	Полотно										1	
				Детали											
А4		8	1.435.5-31.4-00.00.02 – 01	Планка	1	1	1	1	1	1	1	1	1	1	
		9	1.435.5-31.4-00.00.02 – 02	Планка	1	1	1	1	1	1	1	1	1	1	
А3		10	1.435.5-31.4-00.00.03	Лист защитный	2	2	2	2							
			– 01	Лист защитный					2	2	2	2			
		11	1.435.5-31.4-00.00.03 – 02	Лист защитный									2	2	
А3		12	1.435.5-31.4-00.00.04	Лист защитный									1	1	

1.435.5-31.2-02.00.00 | Лист 2

Копировал: Обинцова

Формат А4

2445-02 42

4.4

Инв.N подл. | Подпись и дата | Взам. инв.N

Формат	Зона	Поз.	Обозначение	Наименование	Кол. на испол. 1.435.5-31.2-02.00.00- —	01	02	03	04	05	06	07	08	09	Примеч.
А4		13	1.435.5-31.4-00.00.04-01	Лист защитный									1	1	
А4		14	1.435.5-31.4-00.00.05	Косынка	2	2	2	2	2	2	2	2	2	2	
		15	1.435.5-31.4-00.00.05-01	Косынка	2	2	2	2	2	2	2	2	2	2	
А4		16	1.435.5-31.4-00.00.06	Косынка	2	2	2	2	2	2	2	2	2	2	
А4		17	1.435.5-31.4-00.00.07	Планка	1	1	1	1					1	1	
			-01	Планка					1	1	1	1			
		18	1.435.5-31.4-00.00.07-02	Планка	1	1							1	1	
			-03	Планка			1	1	1	1					
			-04	Планка							1	1			
А4		19	1.435.5-31.2-01.00.01	Нащельник	1	1	1	1	1	1	1	1	1	1	
		20	1.435.5-31.2-01.00.01-01	Нащельник	1	1							1	1	
			-02	Нащельник			1	1	1	1					
			-03	Нащельник							1	1			
		21	1.435.5-31.2-01.00.01-06	Нащельник	1	1	1	1					1	1	
			-07	Нащельник					1	1	1	1			
		22	1.435.5-31.2-01.00.01-08	Нащельник	1	1							1	1	
			-09	Нащельник			1	1	1	1					
			-10	Нащельник							1	1			

1.435.5-31.2-02.00.00 | Лист 3

Копировал: Обинцова | Формат А4

Инв.N подл. | Подпись и дата | Взам. инв.N

Формат	Зона	Поз.	Обозначение	Наименование	Кол. на испол. 1.435.5-31.2-02.00.00- —	01	02	03	04	05	06	07	08	09	Примеч.
14		23	1.435.5-31.2-01.00.02	Упор	1	1	1	1					1	1	
А3			-01	Упор					1	1	1	1			
		24	1.435.5-31.2-01.00.03-02	Уплотнитель	1	1	1	1					1	1	
			-03	Уплотнитель					1	1	1	1			
				Уплотнитель											
				Аверей НТ-18											
				ОСТ 38.05170-78											
64		25	1.435.5-31.2-02.00.01	L=2920-2.0	2	2							2	2	0.6кг
			-01	L=2620-2.0			2	2	2	2					0.5кг
			-02	L=2320-2.0							2	2			0.46кг
		26	1.435.5-31.2-02.00.01-03	L=1488-2.0	1	1	1	1					1	1	0.3кг
			-04	L=1188-2.0					1	1	1	1			0.23кг
				Уплотнитель											
				Пластина I, рулон.											
64				Тнкщ-С-2-9,9 ГОСТ 7338-77											
		27	1.435.5-31.2-02.00.02	(90х1530)-2.0	1	1	1	1					1	1	0.5кг
			-01	(90х1230)-2.0					1	1	1	1			0.4кг

1.435.5-31.2-02.00.00 | Лист 4

Копировал: Обинцова | Формат А4

2944-22 43

Формат	Зона	Поз.	Обозначение	Наименование	Кол. на исполн. 1.435.5-31.2-02.00.00- —	01	02	03	04	05	06	07	08	09	Примеч.
				Стандартные изделия											
				Болты ГОСТ 7798-70											
		30		М10-6g х 120.58.01.30	19	19	19	19	19	19	19	19	19	19	
		31		М12-6g х 20.58.01.30	2	2	2	2	2	2	2	2	2	2	
		32		М12-6g х 45.58.01.30	1	1	1	1	1	1	1	1	1	1	
				Гайки ГОСТ 5915-70											
		33		М10-7Н.5.01.30	38	38	38	38	38	38	38	38	38	38	
		34		М12-7Н.5.01.30	1	1	1	1	1	1	1	1	1	1	
		35		Шайба 10.01.01.30 ГОСТ 6958-78	2	2	2	2	2	2	2	2	2	2	
		36		Шуруп А2.5х20.01.21 ГОСТ 1144-80	93	93	89	89	79	79	75	75	97	97	
		37		Шуруп А4х45.01.21 ГОСТ 1144-80	57	57	55	55	51	51	47	47	53	53	
				Документация											
				Обозн. исполн.	10	11									
А3			1.435.5-31.2-02.00.00 СБ	Сборочный чертёж											

1.435.5-31.2-02.00.00 Лист 5

Копировал: Обинцова Формат А4

Инв. № подл. | Подпись и дата | Взам. инв. №

Формат	Зона	Поз.	Обозначение	Наименование	Кол. на исполн. 1.435.5-31.2-02.00.00- 10	11									Примеч.
				Сборочные единицы											
А4		1	1.435.5-31.4-06.00.00-04	Механизм запорный	1	1									
А4		3	1.435.5-31.4-07.00.00-01	Полотнища верхняя	1	1									
А4		4	1.435.5-31.4-08.00.00	Полотнища верхняя	1	1									
		5	1.435.5-31.4-08.00.00-01	Полотнища верхняя	1	1									
А4		7	1.435.5-31.2-01.01.00-16	Полотно	1										
			-17	Полотно		1									
				Детали											
А4		8	1.435.5-31.4-00.00.02-01	Планка	1	1									
		9	1.435.5-31.4-00.00.02-02	Планка	1	1									
А3		11	1.435.5-31.4-00.00.03-02	Лист защитный	2	2									
А3		12	1.435.5-31.4-00.00.04	Лист защитный	1	1									
		13	1.435.5-31.4-00.00.04-01	Лист защитный	1	1									
А4		14	1.435.5-31.4-00.00.05	Косынка	2	2									
		15	1.435.5-31.4-00.00.05-01	Косынка	2	2									

1.435.5-31.2-02.00.00 Лист 6

Копировал: Обинцова Формат А4

Инв.№ подл. | Подпись и дата | Взам. инв.№

Формат	Зона	Поз.	Обозначение	Наименование	Кол. на испол. 1.435.5-31.2-02.00.00- 10	11	Примеч.
А4		16	1.435.5-31.4-00.00.06	Косынка	2	2	
А4		17	1.435.5-31.4-00.00.07	Планка	1	1	
		18	1.435.5-31.4-00.00.07-03	Планка	1	1	
А4		19	1.435.5-31.2-01.00.01	Нащельник	1	1	
		20	1.435.5-31.2-01.00.01-02	Нащельник	1	1	
		21	1.435.5-31.2-01.00.01-06	Нащельник	1	1	
		22	1.435.5-31.2-01.00.01-09	Нащельник	1	1	
А4		23	1.435.5-31.2-01.00.02	Упор	1	1	
А3		24	1.435.5-31.2-01.00.03-02	Уплотнитель	1	1	
				Уплотнитель			
				Дверей НТ-18			
				ОСТ 38.05170-78			
Б4		25	1.435.5-31.2-02.00.01-01	L=2620-2.0	2	2	0,5кг
		26	1.435.5-31.2-02.00.01-03	L=1488-2.0	1	1	0,3кг
Б4		27	1.435.5-31.2-02.00.02	Уплотнитель			
				Пластина Т, рулон			
				ТМКЩ-С-2-9,9 ГОСТ 7338-77			
				(90х1530)-2.0	1	1	0,5кг

1.435.5-31.2-02.00.00 | Лист 7

Копировал: Одинцова Формат А4

Инв.№ подл. | Подпись и дата | Взам. инв.№

Формат	Зона	Поз.	Обозначение	Наименование	Кол. на испол. 1.435.5-31.2-02.00.00- 10	11	Примеч.
				Стандартные изделия			
				Болты ГОСТ 7798-70			
		30		М10-6g х 120.58.01.30	19	19	
		31		М12-6g х 20.58.01.30	2	2	
		32		М12-6g х 45.58.01.30	1	1	
				Гайки ГОСТ 5915-70			
		33		М10-7Н.5.01.30	38	38	
		34		М12-7Н.5.01.30	1	1	
		35		Шайба 10.01.01.30 ГОСТ 6958-78	2	2	
				Шурупы ГОСТ 1144-80			
		36		А2.5х20.01.2	90	90	
		37		А4 х 45.01.2	51	51	

24445-02 45

1.435.5-31.2-02.00.00 | Лист 8

Копировал: Одинцова Формат А4

Рис. 1

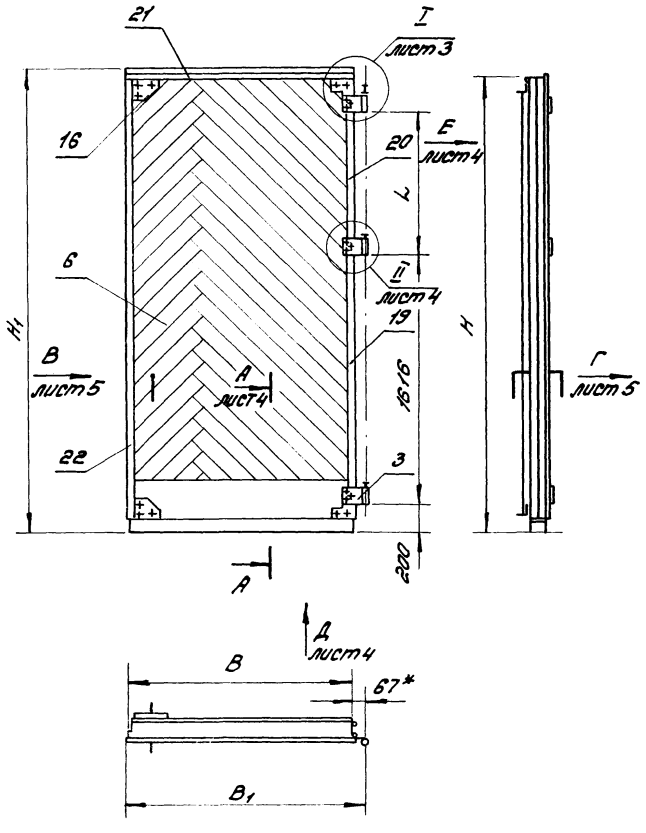

Рис. 2

Остальное – см. рис. 1

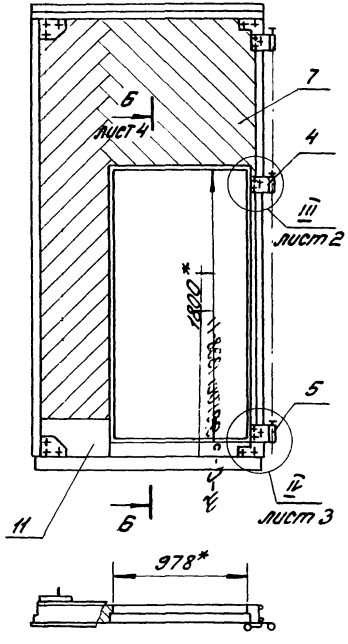

1. *Размеры для справок.
2. Допуск соосности полупетель поз. 3, 4 и 5 относительно их общей оси не более ± 0,3мм.
3. Неуказанные предельные отклонения размеров: H14; h14; $\pm \frac{IT14}{2}$
4. Рекомендуемое защитно-декоративное покрытие наружных поверхностей – атмосферостойкие эмали типа ПФ-115 ГОСТ 6465-76, V. 6/1.
5. Уплотнители поз. 24... 27 должны устанавливаться в створке после отделки её и просушки отделочного слоя.
6. Таблицу исполнений см. лист 2.

				1.435.5-31.2-02.00.00 СБ	
				Створка правая Сборочный чертёж	Стадия: Р; Масса: см. табл.; Масштаб: —
					Лист 1; Листов 5
ГИП	Глебочкин				ЦНИИПромзданий
Н. контр.	Спирягин				
Зав. гр.	Лукашевич				
Инж.	Царева				

Копировал: Одинцова

Обозначение	Рис.	B, мм	H, мм	B1, мм	H1, мм	L, мм	Масса, кг
1.435.5-31.2-02.00.00	1	1494	2990	1579	3008	922	190
– 01		1494	2990	1579	3008	922	160
– 02		1494	2690	1579	2708	622	172
– 03		1494	2690	1579	2708	622	146
– 04		1194	2690	1279	2708	622	140
– 05		1194	2690	1279	2708	622	119
– 06		1194	2390	1279	2408	322	127
– 07		1194	2390	1279	2408	322	108
– 08	2	1494	2990	1579	3008	922	138
– 09		1494	2990	1579	3008	922	126
– 10		1494	2690	1579	2708	622	123
– 11		1494	2690	1579	2708	622	114

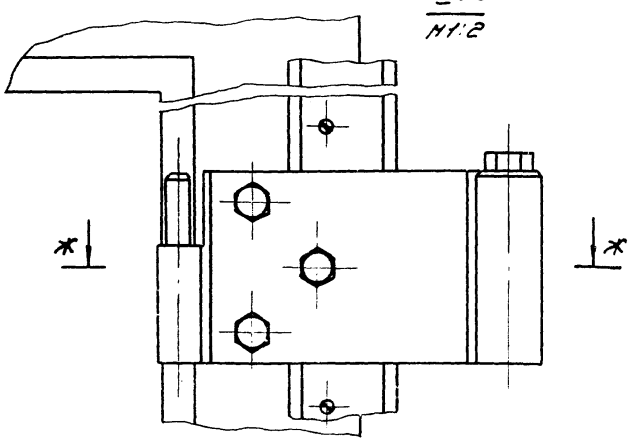

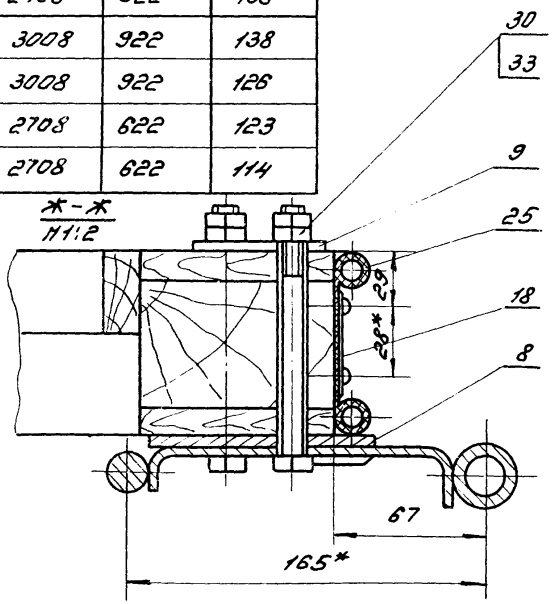

IV лист 1
М1:2

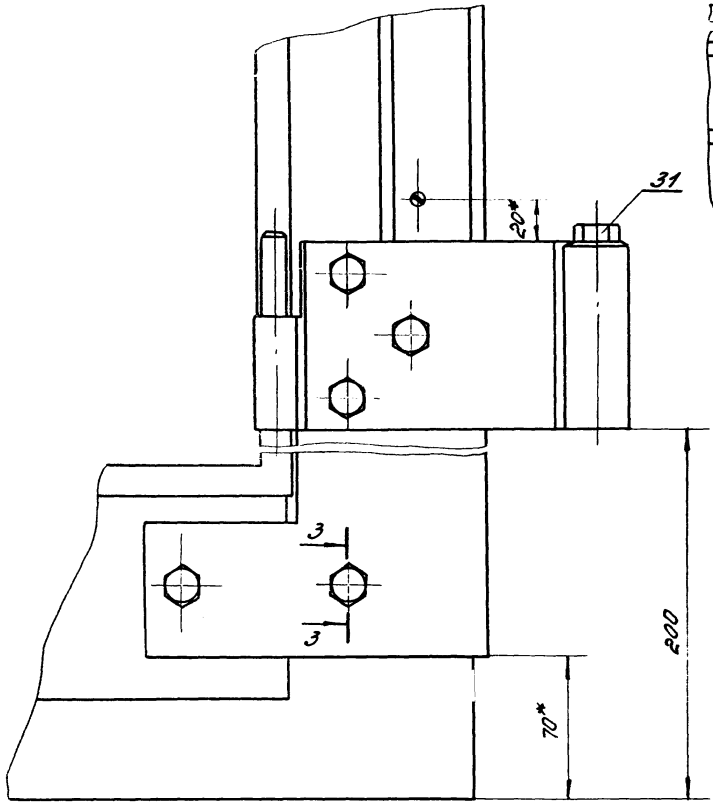

3 - 3
М1:2

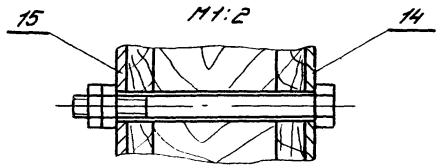

I лист 1
М1:2

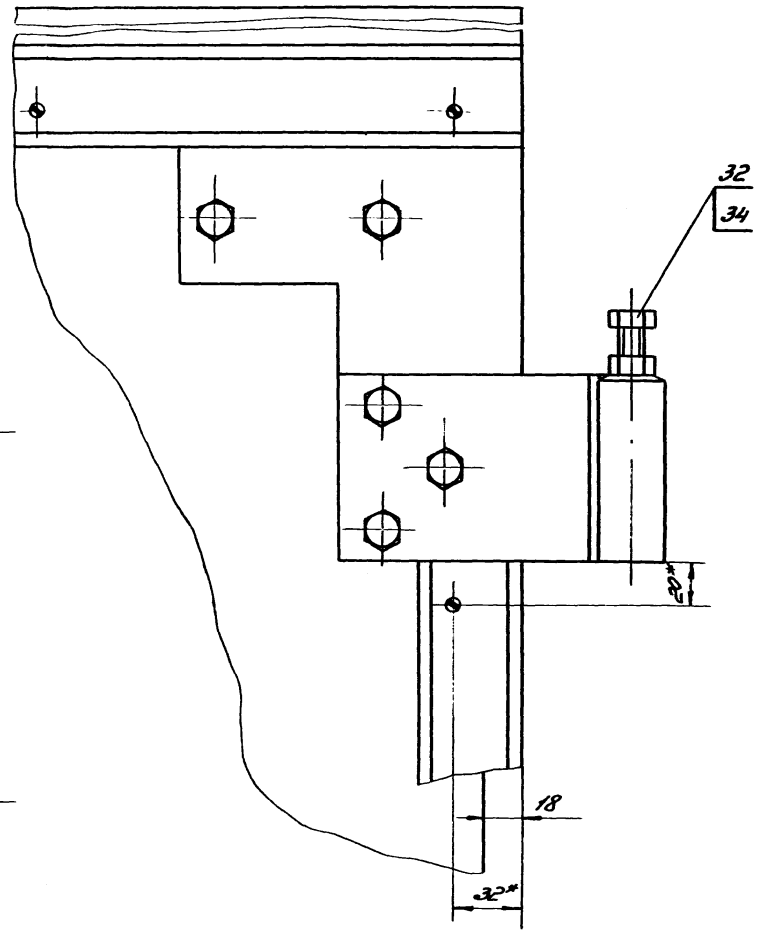

Вид Е лист 1

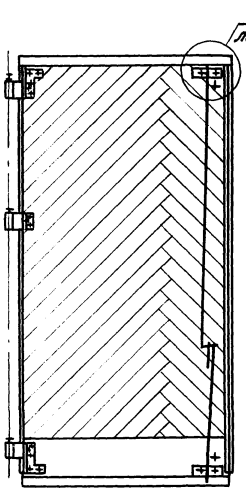

А-А лист 1
М1:2

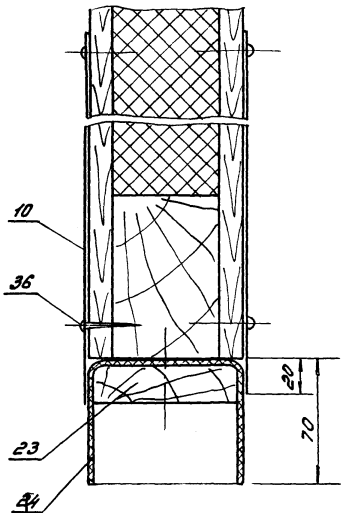

Б-Б лист 1
М1:2

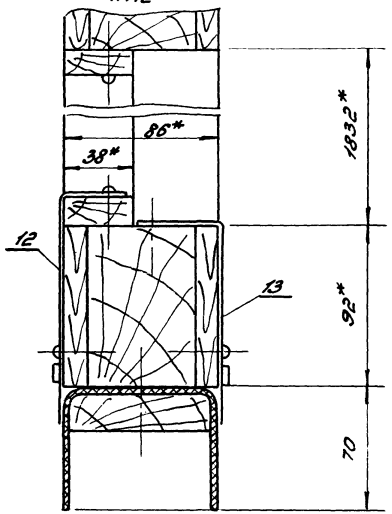

II лист 1
М1:2

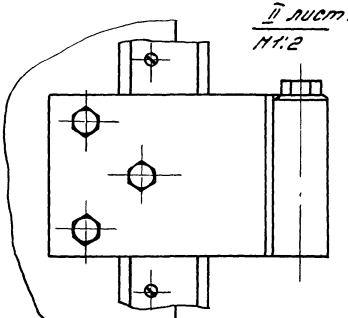

Вид Д лист 1
М1:2

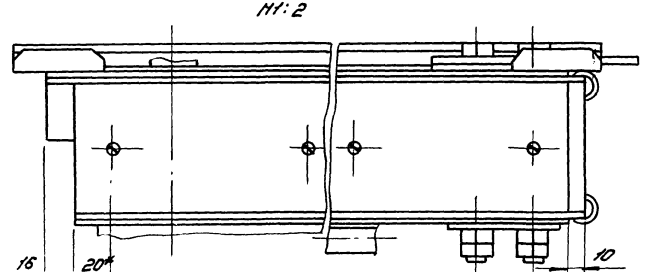

1.435.5-31.2-02.00.00СБ

Лист 4

Копировал: Одинцова

Формат А3

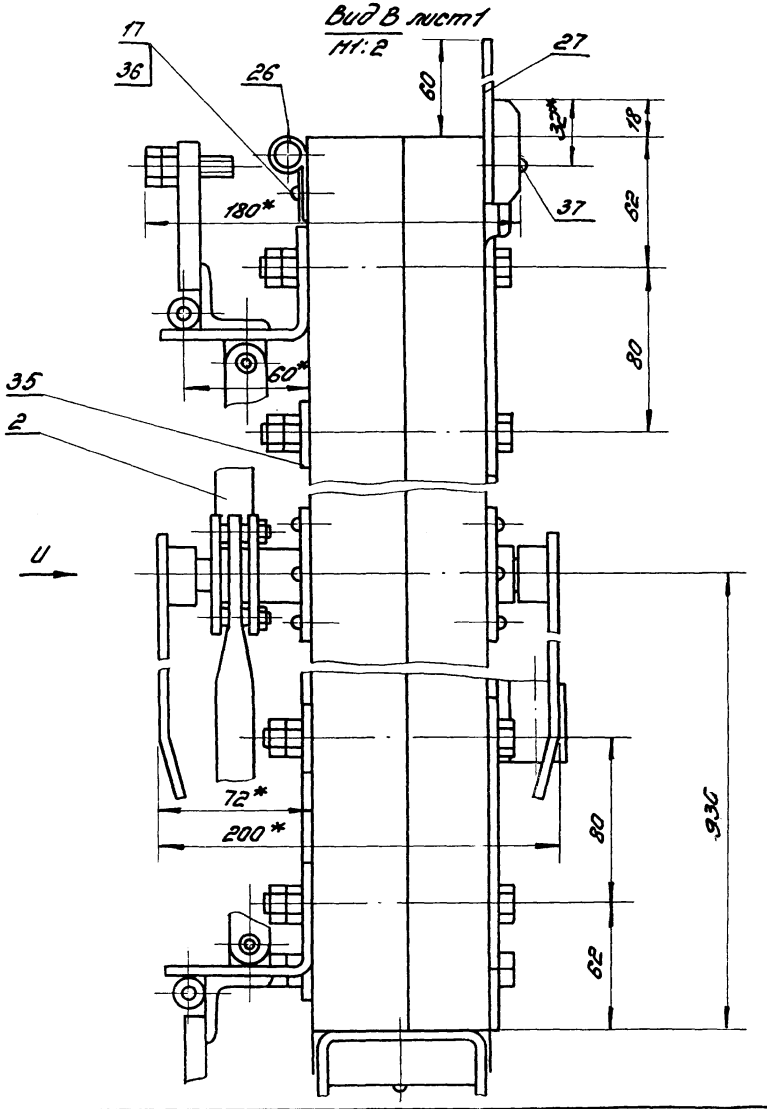

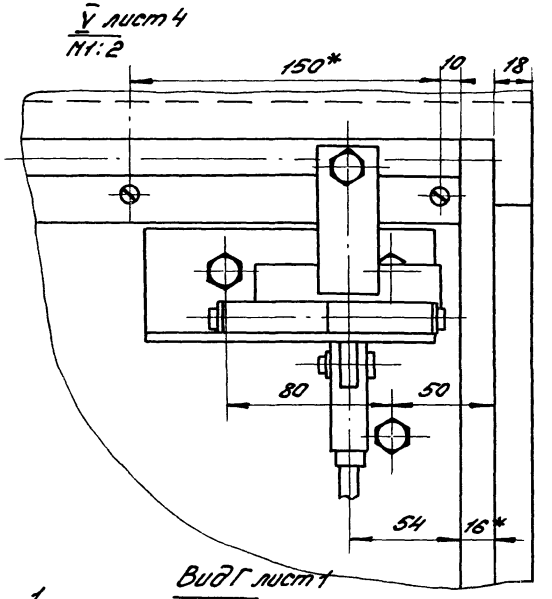

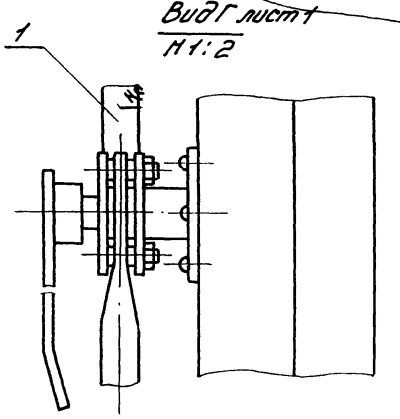

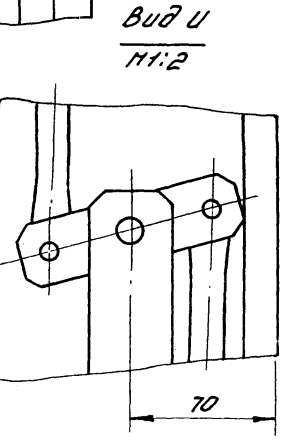

1.435.5-31.2-02.00.00 СБ

Лист 5

24445-02 50

Копировал: Одинцова

Формат А3

Инв. № подл. | Подпись и дата | Взам. инв. №

Формат	Зона	Поз.	Обозначение	Наименование	Кол. на испол. 1.435.5-31.2-03.00.00- —	01	Примеч.
				Документация			
А3			1.435.5-31.2-03.00.00 СБ	Сборочный чертёж			
				Сборочные единицы			
А4		1	1.435.5-31.4-09.00.00	Устройство запорное	1	1	
А4		2	1.435.5-31.4-10.00.00	Полупетля	1	1	
		3	1.435.5-31.4-10.00.00 -01	Полупетля	1	1	
А4		4	1.435.5-31.2-01.01.00 -18	Полотно	1		
			-19	Полотно		1	

				1.435.5-31.2-03.00.00			
					Стадия	Лист	Листов
ГИП	Глебочкин			Калитка	Р	1	3
Н.контр.	Царева				ЦНИИПромзданий		
Зав.гр.	Лукошевич						
Вед.инж.	Спирягин						

Копировал: Обинцова Формат А4

Инв. N подл. | Подпись и дата | Взам. инв. N

Формат	Зона	Поз.	Обозначение	Наименование	Кол. на испол. 1.435.5-31.2-03.00.00- —	01	Примеч.
				Детали			
А4		5	1.435.5-31.4-00.00.03 -03	Лист защитный	1	1	
		6	1.435.5-31.4-00.00.03 -04	Лист защитный	1	1	
А4		7	1.435.5-31.4-00.00.06	Косынка	6	6	
А4		8	1.435.5-31.4-00.00.07 -08	Планка	2	2	
		9	1.435.5-31.4-00.00.07 -09	Планка	2	2	
А4		10	1.435.5-31.2-01.00.01 -11	Нащельник	2	2	
		11	1.435.5-31.2-01.00.01 -12	Нащельник	1	1	
		12	1.435.5-31.2-01.00.01 -13	Нащельник	1	1	
				Уплотнитель			
				Дверей НТ-18			
				ОСТ 38.05170-78			
Б4		13	1.435.5-31.2-03.00.01	L=996-2.0	2	2	0,20 кг
		14	1.435.5-31.2-03.00.01 -01	L=1784-2.0	2	2	0,36 кг

1.435.5-31.2-03.00.00		Лист 2

Копировал: Обинцова Формат А4

2445-02 51

Формат	Зона	Поз	Обозначение	Наименование	Кол. на испол. 1.435.5-31.2-03.00.00 —	Кол. на испол. 1.435.5-31.2-03.00.00 01	Примеч.
				Стандартные изделия			
				Болты ГОСТ 7798-70			
		16		М8-6g×10.58.01.30	1	1	
		17		М8-6g×25.58.01.30	1	1	
		18		М10-6g×120.58.01.30	12	12	
				Гайки ГОСТ 5915-70			
		19		М8-7Н.5.01.30	1	1	
		20		М10-7Н.5.01.30	24	24	
				Шурупы ГОСТ 1144-80			
		21		А2.5×20.01.2	64	64	
		22		А4×45.01.2	38	38	
		23		Шпифт 5п6×25 ГОСТ 3128-70	1	1	

1.435.5-31.2-03.00.00 Лист 3

Копировал: Овинцова Формат А4

Инв. № подл. | Подпись и дата | Взам. инв. №

Формат	Зона	Поз	Обозначение	Наименование	Кол. на испол.	Примеч.

Лист

Формат А4

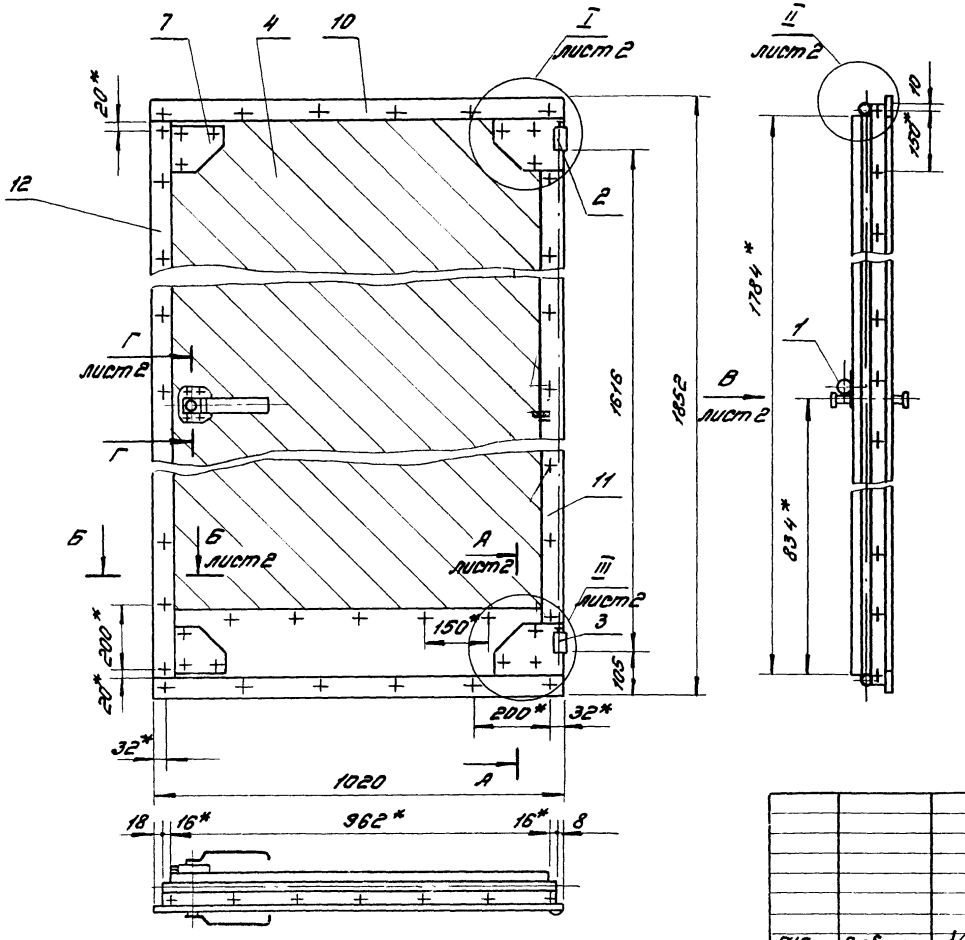

1. *Размеры для справок.
2. Допуск соосности полупетель поз. 2 и 3 относительно их общей оси не более ±0,3 мм.
3. Неуказанные предельные отклонения размеров: H14; h14; $\pm \frac{IT14}{2}$.
4. Рекомендуемое защитно-декоративное покрытие наружных поверхностей — атмосферостойкие эмали типа ПФ-115 ГОСТ 6465-76, V. 6/1.
5. Уплотнители поз. 13 и 14 должны устанавливаться в калитке после отделки её и просушки отделочного слоя.

				1.435.5-31.2-03.00.00 СБ		
				Калитка. Сборочный чертёж	Стадия: Р	Масса: сн. табл.	Масштаб: 1:10
					Лист 1	Листов 2
					ЦНИИПромзданий	
ГИП	Глебонкин					
Н. контр.	Шорева					
Зав. гр.	Лукошевич					
Вед. инж.	Спирягин					

Копировал: Одинцова

Формат А3

I лист 1
М1:2

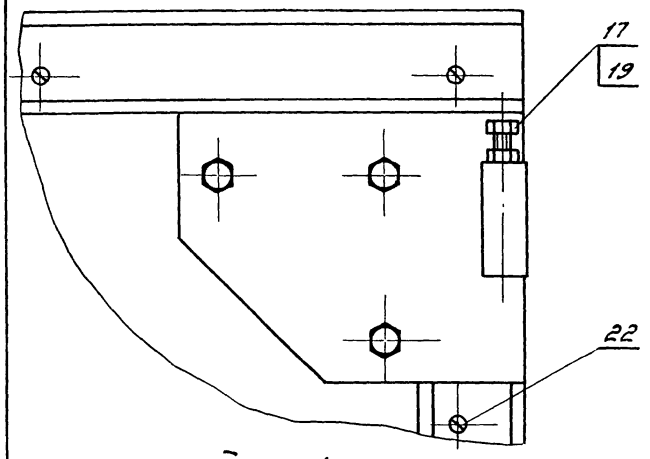

III лист 1
М1:2

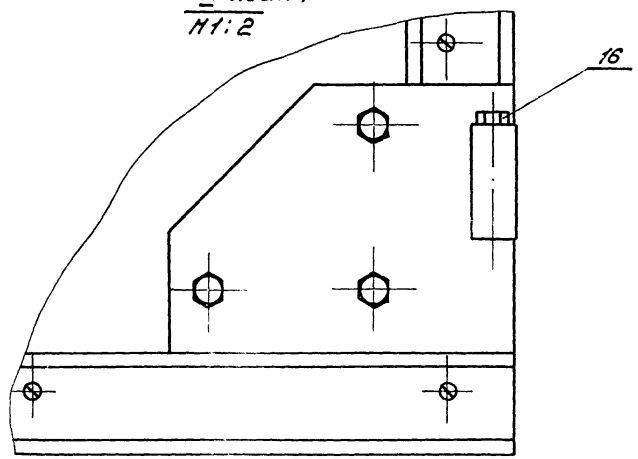

А-А лист 1
М1:2

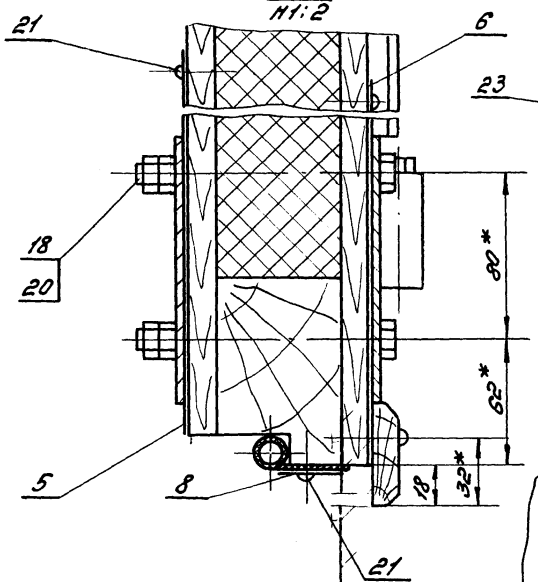

II лист 1
М1:1

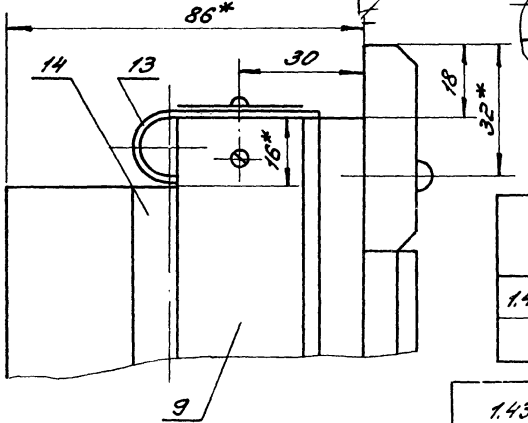

Г - Г лист 1
М1:2

Раскернить в 3* точках с двух сторон

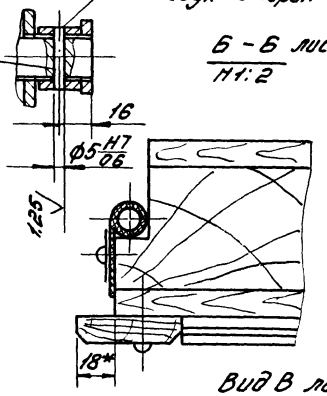

Б - Б лист 1
М1:2

Вид В лист 1
М1:2

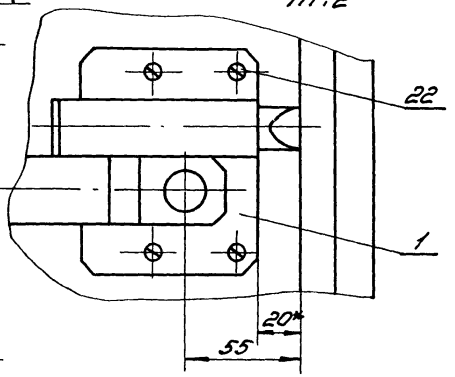

Обозначение	Масса, кг
1.435.5-31.2-03.00.00	77
—01	64

1.435.5-31.2-03.00.00 СБ

Лист 2

Таблица 1

Марка изделия	Код изделия	Наименование и код																				
		Мелкосортная сталь 093300; 095300							Среднесортная сталь 093200; 095200							Крупносортная сталь 093100; 095100						
		Расход, кг																				
		Полоса В = до 45	L 32×20	L 32×32	Всего конст рукц. стали	ф до 19	Итого	Сучетом Kотх = 1,05	Полоса В = от 50 до 56	L от 45×28 до 63×40	L от 36×36 до 45×45	Всего конст рукц. стали	ф от 20 до 30	Итого	Сучетом Kотх = 1,05	Полоса В = от 60 до 200	L 70×45 и более	L 50×50 и более	Всего конст рукц. стали	ф от 32 до 250	Итого	Сучетом Kотх = 1,05
1ВРД30-30				8,2		1,1	9,3	9,8					7,5	7,5	7,9					0,5	0,5	0,6
2ВРД30-30				8,2		1,1	9,3	9,8					6,6	6,6	7,0					0,5	0,5	0,6
3ВРД30-30				8,2		1,1	9,3	9,8					3,8	3,8	4,0					0,5	0,5	0,6
4ВРД30-30				8,2		1,1	9,3	9,8					3,8	3,8	4,0					0,5	0,5	0,6
1ВРД30-27				8,2		1,1	9,3	9,8					6,6	6,6	7,0					0,5	0,5	0,6
2ВРД30-27				8,2		1,1	9,3	9,8					6,6	6,6	7,0					0,5	0,5	0,6
3ВРД30-27				8,2		1,1	9,3	9,8					3,8	3,8	4,0					0,5	0,5	0,6
4ВРД30-27				8,2		1,1	9,3	9,8					3,8	3,8	4,0					0,5	0,5	0,6
1ВРД27-27				7,7		1,1	8,8	9,3					6,6	6,6	7,0					0,5	0,5	0,6
2ВРД27-27				7,7		1,1	8,8	9,3					6,6	6,6	7,0					0,5	0,5	0,6
3ВРД27-27				7,7		1,1	8,8	9,3					3,8	3,8	4,0					0,5	0,5	0,6
4ВРД27-27				7,7		1,1	8,8	9,3					3,8	3,8	4,0					0,5	0,5	0,6
1ВРД24-24				7,1		1,1	8,2	8,7					6,6	6,6	7,0					0,5	0,5	0,6
2ВРД24-24				7,1		1,1	8,2	8,7					6,6	6,6	7,0					0,5	0,5	0,6
3ВРД24-24				7,1		1,1	8,2	8,7					3,8	3,8	4,0					0,5	0,5	0,6
4ВРД24-24				7,1		1,1	8,2	8,7					3,8	3,8	4,0					0,5	0,5	0,6
5ВРД30-30				8,2		1,1	8,3	8,8					7,3	7,3	7,7					0,4	0,4	0,5
6ВРД30-30				8,2		1,1	8,3	8,8					7,3	7,3	7,7					0,4	0,4	0,5
7ВРД30-30				8,2		1,1	8,3	8,8					4,5	4,5	4,8					0,4	0,4	0,5
8ВРД30-30				8,2		1,1	8,3	8,8					4,5	4,5	4,8					0,4	0,4	0,5
5ВРД30-27				8,2		1,1	8,3	8,8					7,3	7,3	7,7					0,4	0,4	0,5
6ВРД30-27				8,2		1,1	8,3	8,8					7,3	7,3	7,7					0,4	0,4	0,5
7ВРД30-27				8,2		1,1	8,3	8,8					4,5	4,5	4,8					0,4	0,4	0,5
8ВРД30-27				8,2		1,1	8,3	8,8					4,5	4,5	4,8					0,4	0,4	0,5

Подпись и дата | Взам. инв. №

ГИП	Глебочкин	
Н.контр.	Царёва	
Зав.гр.	Лукашевич	
Вед.инж.	Смирягин	

1.435.5-31.2-00.00.00 ВМ

Ведомость расхода материалов

Стадия	Лист	Листов
Р	1	3

ЦНИИПРОМЗДАНИЙ

Копировал: Одинцова

24445-02 55

Формат А3

Продолжение таблицы 1

Марка изделия	Код изделия	Наименование и код																	
		Тонколистовая сталь 097200			Толстолистовая сталь 097100				Листовая оцинкованная сталь 111100		Гнутые профили 112000					Трубы 130100		Проволока углеродистая 112100	
		Расход, кг																	
		δ = от 1 до 3	Итого	Сучётом $K_{отх}$ = 1,05	δ = 4 и более	Широкополосн универсальн.	Итого	Сучётом $K_{отх}$ = 1,5	По серии	Сучётом $K_{отх}$ = 1,05	[	L	□	Итого	Сучётом $K_{отх}$ = 1,05	По серии	Сучётом $K_{отх}$ = 1,05	По серии	Сучётом $K_{отх}$ = 1,05
1ВРД30-30					19,9		19,9	20,9	15,7	16,5	1,2	1,8	109,6	112,6	118,3	7,0	7,4	0,12	0,13
2ВРД30-30					19,9		19,9	20,9	15,7	16,5	1,2	1,8	109,6	112,6	118,3	7,0	7,4	0,12	0,13
3ВРД30-30					13,0		13,0	13,7	15,5	16,3	1,2	1,8		3,0	3,2	7,0	7,4	0,12	0,13
4ВРД30-30					13,0		13,0	13,7	15,5	16,3	1,2	1,8		3,0	3,2	7,0	7,4	0,12	0,13
1ВРД30-27					19,9		19,9	20,9	15,5	16,3	1,2	1,8	102,7	105,7	111,0	6,3	6,7	0,12	0,13
2ВРД30-27					19,9		19,9	20,9	15,5	16,3	1,2	1,8	102,7	105,7	111,0	6,3	6,7	0,12	0,13
3ВРД30-27					13,0		13,0	13,7	15,3	16,1	1,2	1,8		3,0	3,2	6,3	6,7	0,12	0,13
4ВРД30-27					13,0		13,0	13,7	15,3	16,1	1,2	1,8		3,0	3,2	6,3	6,7	0,12	0,13
1ВРД27-27					19,9		19,9	20,9	14,2	14,9	1,2	1,8	99,3	102,3	107,5	6,3	6,7	0,12	0,13
2ВРД27-27					19,9		19,9	20,9	14,2	14,9	1,2	1,8	99,3	102,3	107,5	6,3	6,7	0,12	0,13
3ВРД27-27					13,0		13,0	13,7	14,0	14,7	1,2	1,8		3,0	3,2	6,3	6,7	0,12	0,13
4ВРД27-27					13,0		13,0	13,7	14,0	14,7	1,2	1,8		3,0	3,2	6,3	6,7	0,12	0,13
1ВРД24-24					19,9		19,9	20,9	12,7	13,4	1,2	1,8	88,9	91,9	96,5	5,6	5,9	0,12	0,13
2ВРД24-24					19,9		19,9	20,9	12,7	13,4	1,2	1,8	88,9	91,9	96,5	5,6	5,9	0,12	0,13
3ВРД24-24					13,0		13,0	13,7	12,5	13,2	1,2	1,8		3,0	3,2	5,6	5,9	0,12	0,13
4ВРД24-24					13,0		13,0	13,7	12,5	13,2	1,2	1,8		3,0	3,2	5,6	5,9	0,12	0,13
5ВРД30-30					22,7		22,7	23,9	17,3	18,2	1,2	1,8	109,6	112,6	118,3	7,5	7,9	0,13	0,14
6ВРД30-30					22,7		22,7	23,9	17,3	18,2	1,2	1,8	109,6	112,6	118,3	7,5	7,9	0,13	0,14
7ВРД30-30					15,8		15,8	16,6	17,1	18,0	1,2	1,8		3,0	3,2	7,5	7,9	0,13	0,14
8ВРД30-30					15,8		15,8	16,6	17,1	18,0	1,2	1,8		3,0	3,2	7,5	7,9	0,13	0,14
5ВРД30-27					22,7		22,7	23,9	17,7	18,6	1,2	1,8	102,7	105,7	111,0	6,8	7,2	0,13	0,14
6ВРД30-27					22,7		22,7	23,9	17,7	18,6	1,2	1,8	102,7	105,7	111,0	6,8	7,2	0,13	0,14
7ВРД30-27					15,8		15,8	16,6	16,9	17,8	1,2	1,8		3,0	3,2	6,8	7,2	0,13	0,14
8ВРД30-27					15,8		15,8	16,6	16,9	17,8	1,2	1,8		3,0	3,2	6,8	7,2	0,13	0,14

Таблица 2

Марка изделия	Код изделия	Наименование и код									
		Резина 254 338		Минвата		Полиэтилен 221 180		Бутаго		Пиломатериалы 533311	
		Расход, кг									
		По серии	С учетом Котх = 1,05	По серии	С учетом Котх = 1,25	По серии	С учетом Котх = 1,05	По серии	С учетом Котх = 1,05	По серии	С учетом Котх = 1,25
1ВРД30-30		7,1	7,5	58,4	61,4	0,31	0,33	1,6	1,7	278,4	292,4
2ВРД30-30		7,1	7,5			0,31	0,33			278,4	292,4
3ВРД30-30		7,1	7,5	58,4	61,4			1,6	1,7	262,1	275,2
4ВРД30-30		7,1	7,5							262,1	275,2
1ВРД30-27		6,6	7,0	51,7	54,3	0,29	0,30	1,2	1,3	255,1	267,9
2ВРД30-27		6,6	7,0			0,29	0,30			255,1	267,9
3ВРД30-27		6,6	7,0	51,7	54,3			1,2	1,3	239,7	251,7
4ВРД30-27		6,6	7,0							239,7	251,7
1ВРД27-27		6,2	6,6	47,2	49,6	0,28	0,29	1,2	1,3	229,1	240,6
2ВРД27-27		6,2	6,6			0,28	0,29			229,1	240,6
3ВРД27-27		6,2	6,6	47,2	49,6			1,2	1,3	214,3	225,1
4ВРД27-27		6,2	6,6							214,3	225,1
1ВРД24-24		5,5	5,8	37,1	39,0	0,25	0,26	1,0	1,1	183,7	192,9
2ВРД24-24		5,5	5,8			0,25	0,26			183,7	192,9
3ВРД24-24		5,5	5,8	37,1	39,0			1,0	1,1	170,4	179,0
4ВРД24-24		5,5	5,8							170,4	179,0
5ВРД30-30		8,2	8,7	53,6	56,3	0,31	0,33	1,6	1,7	300,3	315,4
6ВРД30-30		8,2	8,7			0,31	0,33			300,3	315,4
7ВРД30-30		8,2	8,7	53,6	56,3			1,6	1,7	284,0	298,2
8ВРД30-30		8,2	8,7							284,0	298,2
5ВРД30-27		7,6	8,0	47,0	49,4	0,29	0,30	1,2	1,3	275,9	289,7
6ВРД30-27		7,6	8,0			0,29	0,30			275,9	289,7
7ВРД30-27		7,6	8,0	47,0	49,4			1,2	1,3	260,6	273,7
		7,6	8,0							260,6	273,7

Инв.№ подл. | Подп. и дата | Взам.инв.№ | Инв.№ дубл. | Подп. и дата

gost.e-ecolog.ru