ТИПОВЫЕ КОНСТРУКЦИИ, ИЗДЕЛИЯ И УЗЛЫ ЗДАНИЙ И СООРУЖЕНИЙ

СЕРИЯ 1.435.9-17

ВОРОТА РАСПАШНЫЕ

ВЫПУСК 4

РАМА. ПЕТЛЯ. ПРИБОРЫ ДЛЯ ОТКРЫВАНИЯ.

РАБОЧИЕ ЧЕРТЕЖИ

1.9890-05

ЦЕНА
Отпускная цена
на момент реализации

gost.e-ecolog.ru

ТИПОВЫЕ КОНСТРУКЦИИ, ИЗДЕЛИЯ И УЗЛЫ ЗДАНИЙ И СООРУЖЕНИЙ

СЕРИЯ 1.435.9-17

ВОРОТА РАСПАШНЫЕ

ВЫПУСК 4

РАМА. ПЕТЛЯ. ПРИБОРЫ ДЛЯ ОТКРЫВАНИЯ.

РАБОЧИЕ ЧЕРТЕЖИ

Разработаны ЦНИИПРОМЗДАНИЙ

Зам. директора института С.М. Гликин

Руководитель отдела наружных ограждающих конструкций Г.М. Смилянский

ГИП В.И. Погорелов

Утверждены
Госстроем СССР
протокол от 26.07.1984г.
№ ИИ-18

Обозначение	Наименование	Стр.
1.435.9-17.4-5000	Рама ворот	4
1.435.9-17.4-5000СБ	Рама ворот	
	Сборочный чертеж	5
1.435.9-17.4-5100	Стойка ворот	6÷7
1.435.9-17.4-5100СБ	Стойка ворот	
	Сборочный чертеж	8
1.435.9-17.4-5101	Связь	9
1.435.9-17.4-5102	Планка	10
1.435.9-17.4-5103	Ребро	11
1.435.9-17.4-5104	Накладка	11
1.435.9-17.4-5200	Переклодина	12
1.435.9-17.4-5200СБ	Переклодина	
	Сборочный чертеж	13
1.435.9-17.4-5201	Связь	14
1.435.9-17.4-5202	Планка	15
1.435.9-17.4-5203	Уголок	16
1.435.9-17.4-5001	Болт фундаментный	16
1.435.9-17.4-6000	Петля	17
1.435.9-17.4-6000СБ	Петля	
	Сборочный чертеж	18
1.435.9-17.4-6100	Корпус верхний	19
1.435.9-17.4-6100СБ	Корпус верхний	
	Сборочный чертеж	19
1.435.9-17.4-6101	Стакан верхний	20
1.435.9-17.4-6102	Кронштейн	20
1.435.9-17.4-6200	Корпус нижний	21
1.435.9-17.4-6200СБ	Корпус нижний	
	Сборочный чертеж	21
1.435.9-17.4-6201	Стакан нижний	22
1.435.9-17.4-6202	Кронштейн	22
1.435.9-17.4-6001	Ось	23
1.435.9-17.4-6002	Вкладыш	23
1.435.9-17.4-6003	Шайба	24
1.435.9-17.4-6004	Втулка	24
1.435.9-17.4-7000	Запорное устройство	25
1.435.9-17.4-7000СБ	Запорное устройство	
	Сборочный чертеж	26
1.435.9-17.4-7100	Кронштейн	27
1.435.9-17.4-7100СБ	Кронштейн	
	Сборочный чертеж	27
1.435.9-17.4-7101	Ушко	28
1.435.9-17.4-7001	Скоба	28
1.435.9-17.4-7002	Штырь	29
1.435.9-17.4-7003	Кольцо	29
1.435.9-17.4-7004	Пружина	30
1.435.9-17.4-7005	Палец	30
1.435.9-17.4-8000	Запор нижний	31
1.435.9-17.4-8000СБ	Запор нижний	
	Сборочный чертеж	32

Инв. № подл. | Подпись и дата | Взам. инв. №

Разраб.	Лукашевич		
Провер.	Погорелов		
Н. контр.	Гребочкин		
Утв.	Погорелов		

1.435.9-17.4-0000

Содержание

Лит.	Лист	Листов
Р	1	2

ЦНИИПромзданий

Формат А3.

Обозначение	Наименование	Стр.
1.435.9-17.4-8100	Запор	32
1.435.9-17.4-8100СБ	Запор	
	Сборочный чертеж	33
1.435.9-17.4-8101	Рычаг	33
1.435.9-17.4-8102	Шайба	34
1.435.9-17.4-8200	Кронштейн	34
1.435.9-17.4-8200СБ	Кронштейн	
	Сборочный чертеж	35
1.435.9-17.4-8201	Пластина	35
1.435.9-17.4-8202	Втулка	36
1.435.9-17.4-8001	Уголок	36
1.435.9-17.4-9000	Запор перекидной	37
1.435.9-17.4-9000СБ	Запор перекидной	
	Сборочный чертеж	38
1.435.9-17.4-9100	Ручка	39
1.435.9-17.4-9100СБ	Ручка	
	Сборочный чертеж	39
1.435.9-17.4-9101	Пластина	40
1.435.9-17.4-9102	Скоба	40
1.435.9-17.4-9200	Ручка	41
1.435.9-17.4-9200СБ	Ручка	
	Сборочный чертеж	41
1.435.9-17.4-9201	Скоба	42
1.435.9-17.4-9300	Кронштейн	42
1.435.9-17.4-9300СБ	Кронштейн	
	Сборочный чертеж	43

Обозначение	Наименование	Стр
1.435.9-17.4-9301	Уголок	43
1.435.9-17.4-9302	Запор	44
1.435.9-17.4-9400	Кронштейн	44
1.435.9-17.4-9400СБ	Кронштейн	
	Сборочный чертеж	45
1.435.9-17.4-9500	Накладка	45
1.435.9-17.4-9500СБ	Накладка	
	Сборочный чертеж	46
1.435.9-17.4-9501	Пластина	46
1.435.9-17.4-9502	Полец	47
1.435.9-17.4-9001	Пластина	47

Инв.№ подл. | Подпись и дата | Взам.инв.№

Инв.№ подл. | Подпись и дата | Взам. инв.№

Формат	Зона	Поз.	Обозначение	Наименование	Кол. на испол. 1.435.9-17.4-5000 –	01	02	03	04	Прим.
				Документация						
А3			1.435.9-17.4-5000 СБ	Сборочный чертеж	×	×	×	×	×	
				Сборочные единицы						
А4		1	1.435.9-17.4-5100	Стойка	1					
			-02	Стойка		1				
			-04	Стойка			1			
			-06	Стойка				1		
			-08	Стойка					1	

				1.435.9-17.4-5000	
Разраб.	Лукашевич			Рама ворот	Лит. Р; Лист 1; Листов 2
Пров.	Погорелов				ЦНИИПРОМЗДАНИЙ
Н.контр.	Глебочкин				
Утв.	Погорелов				

Формат А4

Инв.№ подл. | Подпись и дата | Взам. инв.№

Формат	Зона	Поз.	Обозначение	Наименование	Кол. на испол. 1.435.9-17.4-5000 –	01	02	03	04	Прим.
А4		2	1.435.9-17.4-5100-01	Стойка	1					
			-03	Стойка		1				
			-05	Стойка			1			
			-07	Стойка				1		
			-09	Стойка					1	
А4		3	1.435.9-17.4-5200	Перекладина	1					
			-01	Перекладина		1				
			-02	Перекладина			1			
			-03	Перекладина				1		
			-04	Перекладина					1	
				Детали						
А4		4	1.435.9-17.4-5001	Болт фундаментный	8	8	8	8	8	
				Стандартные изделия						
		5		Гайка М16.5.016 ГОСТ 5915-70	8	8	8	8	8	
		6		Шайба 16.65Г 029 ГОСТ 6402-70*	8	8	8	8	8	

19890-05 5

1.435.9-17.4-5000	Лист 2

Формат А4

4

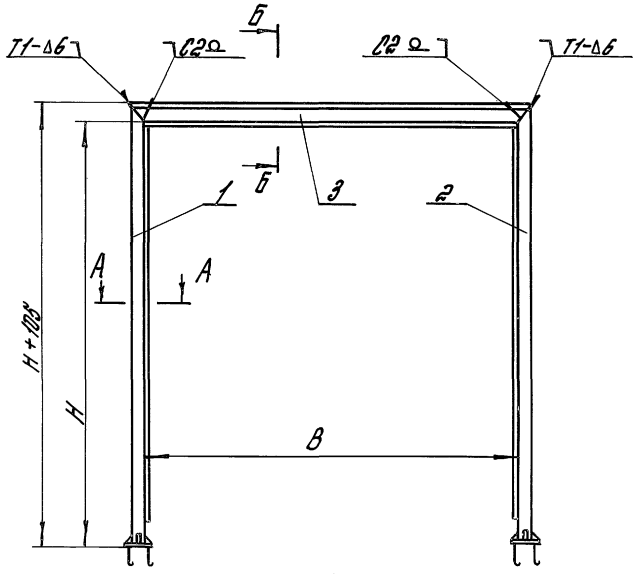

Б-Б
М1:4

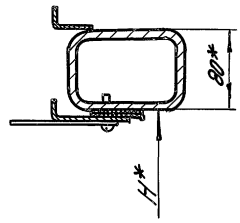

Г-Г
М1:4

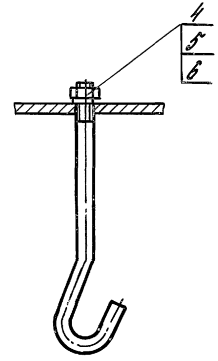

А-А
М1:4

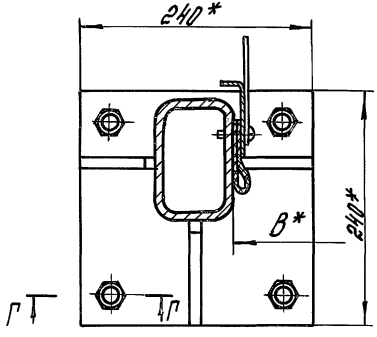

Обозначение	B,мм	H,мм	Масса, кг
1.435.9-17.4-5000	4840	5530	326.6
-01	4240	4330	268.0
-02	3640	3730	232.0
-03	3040	3130	198.7
-04	2440	2530	165.3

1. Сварные швы по ГОСТ 5264-80.
2. * Размеры для справок.
3. Предельные отклонения размеров: $\pm \frac{IT14}{2}$.

Разраб.	Лукошевич		
Провер.	Погорелов		
Н.контр.	Плевочкин		
Утв.	Погорелов		

1.435.9-17.4-5000СБ

Рама ворот

Сборочный чертеж

Лит.	Масса	Масштаб
Р	см табл.	1:50

Лист | Листов 1

ЦНИИПРОМЗЕРНИЙ

Инв.№ подл. | Подпись и дата | Взам.инв.№

Формат А3

Инв.№ подл.	Подпись и дата	Взам. инв.№

Формат	Зона	Поз.	Обозначение	Наименование	Кол. на испол. 1.435.9-17.4-5100 –	01	02	03	04	05	06	07	08	09	Прим.
				Документация											
А3			1.435.9-17.4-5100СБ	Сборочный чертеж	×	×	×	×	×	×	×	×	×	×	
				Детали											
А3		1	1.435.9-17.4-5101	Связь	1										

Разраб.	Лукошевич		
Пров.	Погорелов		
Н.контр.	Гледочкин		
Утв.	Погорелов		

1.435.9-17.4-5100

Стойка ворот

Лит.	Лист	Листов
Р	1	4

ЦНИИПРОМЗДАНИЙ

Формат А4

Инв.№ подл.	Подпись и дата	Взам. инв.№

Формат	Зона	Поз.	Обозначение	Наименование	Кол. на испол. 1.435.9-17.4-5100 –	01	02	03	04	05	06	07	08	09	Прим.
А3		1	1.435.9-17.4-5101 –01	Связь		1									
			–02	Связь			1								
			–03	Связь				1							
			–04	Связь					1						
			–05	Связь						1					
			–06	Связь							1				
			–07	Связь								1			
			–08	Связь									1		
			–09	Связь										1	
А3		2	1.435.9-17.4-5102	Планка	1	1									
			–01	Планка			1	1							
			–02	Планка					1	1					
			–03	Планка							1	1			
			–04	Планка									1	1	

19890-05 7

1.435.9-17.4-5100

Лист 2

9

Формат А4

Инв.№ подл.	Подпись и дата	Взам. инв.№

Формат	Зона	Поз.	Обозначение	Наименование	Кол. на исполн. 1.435.9-17.4-5100												Примеч.
					-	01	02	03	04	05	06	07	08	09			
А4		3	1.435.9-17.4-5103	Ребро	2	2	2	2	2	2	2	2	2	2			
		4	-01	Ребро	1	1	1	1	1	1	1	1	1	1			
А4		5	1.435.9-17.4-5104	Накладка	6	6	5	5	4	4	4	4	4	4			
Б4		6	1.435.9-17.4-5105	Основание													
				Лист Б-ПН-10 ГОСТ 19903-74 * / ВСт.3пс2 ГОСТ 14637-79													
				(240×240) h14; Rz80	1	1	1	1	1	1	1	1	1	1			4,44 кг
				Пластина I рулон, ТМКЩ-М-4-9.9 ГОСТ 7338-77 *													
Б4		7	1.435.9-17.4-5106	(175×5400) h14;	1	1											5,0 кг
			-01	(175×4200) h14;			1	1									3,9 кг
			-02	(175×3600) h14;					1	1							3,3 кг

1.435.9-17.4-5100 Лист 3

Формат А4

Инв.№ подл.	Подпись и дата	Взам. инв.№

Формат	Зона	Поз.	Обозначение	Наименование	Кол. на исполн. 1.435.9-17.4-5100												Примеч.
					-	01	02	03	04	05	06	07	08	09			
Б4		7	1.435.9-17.4-5106 -03	(175×3000) h14							1	1					2,8 кг
			-04	(175×2400) h14									1	1			2,2 кг
				Стандартные изделия													
		8		Винт М8×25.58.016 ГОСТ 17473-80 *	36	36	28	28	24	24	20	20	16	16			
		9		Шайба 8.65Г.029 ГОСТ 6402-70 *	36	36	28	28	24	24	20	20	16	16			

1.435.9-17.4-5100 Лист 4

Формат А4

19890-05 8

7

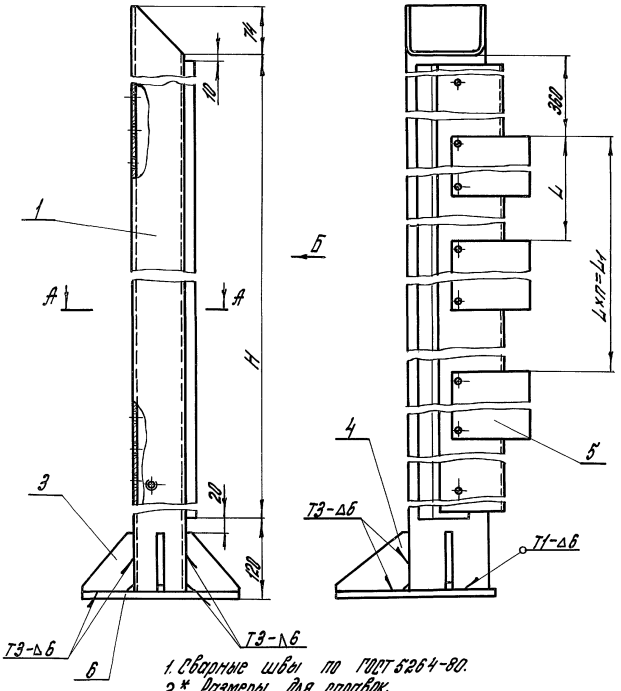

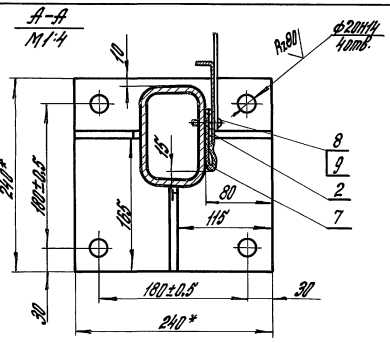

Обозначение		H, мм	L, мм	L_1, мм	n	Масса, кг
1.435.9-17.4-5100	изображено	5410	900	4500	6	112,4
-01	зеркальное отр.	5410	900	4500	5	112,4
-02	изображено	4210	750	3000	4	89,5
-03	зеркальное отр.	4210	750	3000	4	89,5
-04	изображено	3610	900	2700	3	77,5
-05	зеркальное отр.	3610	900	2700	3	77,5
-06	изображено	3010	750	2250	3	66,5
-07	зеркальное отр.	3010	750	2250	3	66,5
-08	изображено	2410	450	1350	3	58,4
-09	зеркальное отр.	2410	450	1350	3	58,4

1. Сварные швы по ГОСТ 5264-80.
2. * Размеры для справок.
3. Неуказанные предельные отклонения размеров $\pm \frac{IT14}{2}$.
4. Деталь поз.5 установить по закладным элементам стены.

Разраб.	Лукашевич		
Провер.	Погорелов		
Н.контр.	Гудевичкин		
Утв.	Погорелов		

1.435.9-17.4-5100СБ

Стойка ворот

Сборочный чертеж

Лит.	Масса	Масштаб
Р	см. тройл.	1:5
Лист	Листов 1	

ЦНИИПРОМЗДАНИЙ

Инв.№ подл. | Подп. и дата | Взам. инв.№

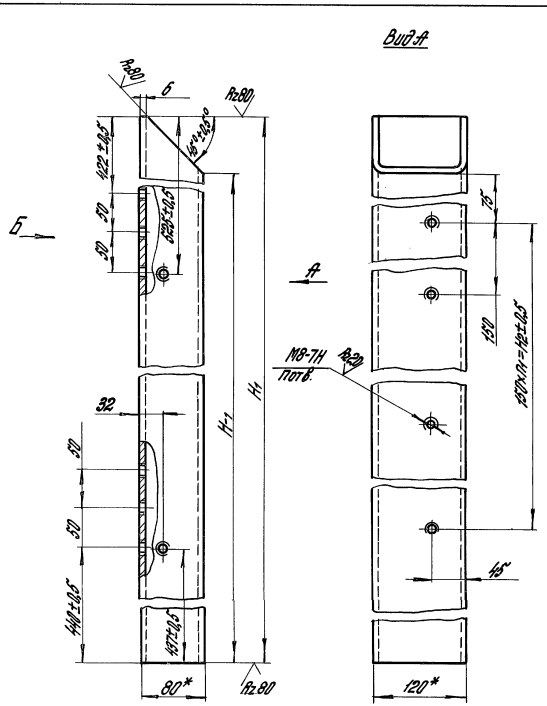

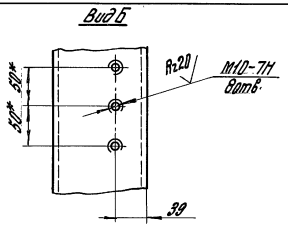

Обозначение		H₁,мм	H₁,мм	H₂,мм	n	n₁	Масса, кг
1.435.9-17.4-5101	изображено	5520	5594	5250	36	35	91,6
-01	зеркальное отр.	5520	5594	5250	36	35	91,6
-02	изображено	4320	4394	4050	28	27	71,8
-03	зеркальное отр.	4320	4394	4050	28	27	71,8
-04	изображено	3720	3794	3450	24	23	61,9
-05	зеркальное отр.	3720	3794	3450	24	23	61,9
-06	изображено	3120	3194	2850	20	19	52,0
-07	зеркальное отр.	3120	3194	2850	20	19	52,0
-08	изображено	2520	2594	2250	16	15	42,1
-09	зеркальное отр.	2520	2594	2250	16	15	42,1

1.* Размеры для справок.
2. Неуказанные предельные отклонения размеров: $\pm \frac{IT14}{2}$.

Разраб.	Лукашевич		
Провер.	Погорелов		
Н.контр.	Глебочкин		
Утв.	Погорелов		

1.435.9-17.4-5101

Связь

Лит.	Масса	Масштаб
Р	см. табл.	1:4

Лист | Листов 1

Профиль прямоугольный 120×80×6; Молодечненского З.Л.К

ЦНИИПРОМЗДАНИЯ

Инв.№ подл. | Подп. и дата | Взам.инв.№

19890-05 10

Формат А3

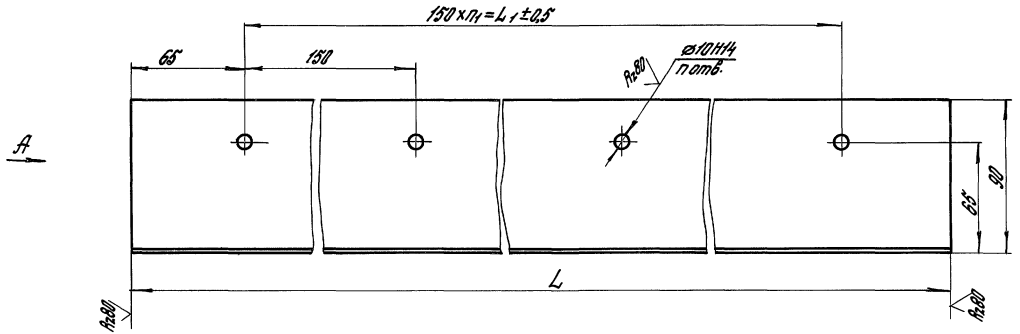

Вид А
М1:1

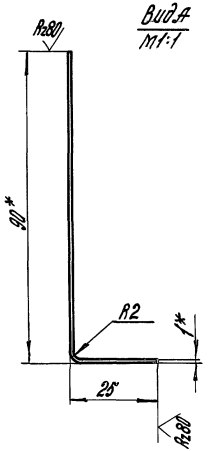

Обозначение	L, мм	L₁, мм	n	n₁	Масса, кг
1.435.9-17.4-5102	5380	5250	36	35	4,8
-01	4180	4050	28	27	3,72
-02	3580	3450	24	23	3,19
-03	2980	2850	20	19	2,65
-04	2380	2250	16	15	2,12

1. Размеры для справок.
2. Неуказанные предельные отклонения размеров: $h14; \pm \frac{IT14}{2}$.

Разраб.	Лукашевич	
Провер.	Погорелов	
Н.контр.	Гладчукин	
Утв.	Погорелов	

1.435.9-17.4-5102

Планка

Лит.	Масса	Масштаб
Р	см. табл.	1:2
Лист	Листов 1	

Лист Б-ПН-1,0 ГОСТ 19904-74*
Э-IV-Ст3пс ГОСТ 16523-70*

ЦНИИПРОМЗДАНИЙ

Инв.№ подл. | Подп. и дата | Взам. инв.№

19890-05 11

Формат А3

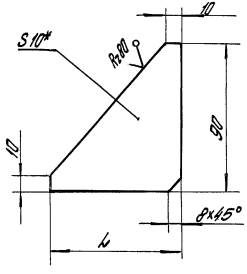

Обозначение	L, mm	Масса, кг
1.435.9-17.4-5103	80	0,34
-01	110	0,46

1. * Размер для справок.
2. Предельные отклонения размеров: h14, $\pm\frac{IT14}{2}$.

				1.435.9-17.4-5103		
				Ребро	Лит. Р	Масса см. табл.	Масштаб 1:2
Разраб.	Лукашевич				Лист	Листов 1
Пров.	Погорелов			Лист Б-ПН10 ГОСТ 19903-74* / В.Ст3пс2 ГОСТ 14637-79	ЦНИИПРОМЗДАНИЙ	
Н.контр.	Гредочкин					
Утв.	Погорелов					

Инв.№ подл. | Подпись и дата | Взам.инв.№

Формат А4

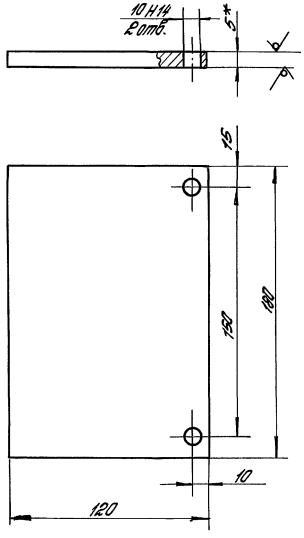

1. * Размер для справок.
2. Неуказанные предельные отклонения размеров: h14, $\pm\frac{IT14}{2}$.

				1.435.9-17.4-5104		
				Накладка	Лит. Р	Масса 0,81	Масштаб 1:2
Разраб.	Лукашевич				Лист	Листов 1
Пров.	Погорелов			Лист Б-ПН-5 ГОСТ 19903-74* / В.Ст3пс2 ГОСТ 14637-79	ЦНИИПРОМЗДАНИЙ	
Н.контр.	Гредочкин					
Утв.	Погорелов					

Инв.№ подл. | Подпись и дата | Взам.инв.№

Формат А4

Инв. № подл.	Подпись и дата	Взам. инв. №

Формат	Зона	Поз.	Обозначение	Наименование	Кол. на испол. 1.435.9-17.4-5200												Прим.
					–	01	02	03	04								
				Документация													
А3			1.435.9-17.4-5200СБ	Сборочный чертеж	×	×	×	×	×								
				Детали													
А4		1	1.435.9-17.4-5104	Накладка	6	4	4	2	2								
А3		2	1.435.9-17.4-5201	Связь	1												
			-01	Связь		1											
			-02	Связь			1										
			-03	Связь				1									
			-04	Связь					1								

				1.435.9-17.4-5200			
Разраб.	Лукашевич			Перекладина	Лит.	Лист	Листов
Пров.	Погорелов				Р	1	2
Н.контр.	Глебочкин				ЦНИИПРОМЗДАНИЙ		
Утв	Погорелов						

Формат А4

Инв. № подл.	Подпись и дата	Взам. инв. №

Формат	Зона	Поз.	Обозначение	Наименование	Кол. на испол. 1.435.9-17.4-5200												Прим.
					–	01	02	03	04								
А3		3	1.435.9-17.4-5202	Планка	1												
			-01	Планка		1											
			-02	Планка			1										
			-03	Планка				1									
			-04	Планка					1								
А4		4	1.435.9-17.4-5203	Уголок	1												
			-01	Уголок		1											
			-02	Уголок			1										
			-03	Уголок				1									
			-04	Уголок					1								
				Пластина 1 рулон, ТМКЩ-М-4-9.9 ГОСТ 7338-77*													
БУ		5	1.435.9-17.4-5204	(65×4840) h14;	2												
			-01	(65×4240) h14;		2											
			-02	(65×3640) h14;			2										
			-03	(65×3040) h14;				2									
			-04	(65×2440) h14;					2								
				Стандартные изделия													
		6		Винт М8×25.58.05 ГОСТ 17473-80*	33	29	25	21	17								
		7		Шайба 8.65Г.029 ГОСТ 6402-70*	33	29	25	21	17								

19890-05 13

1.435.9-17.4-5200	Лист 2

Формат А4

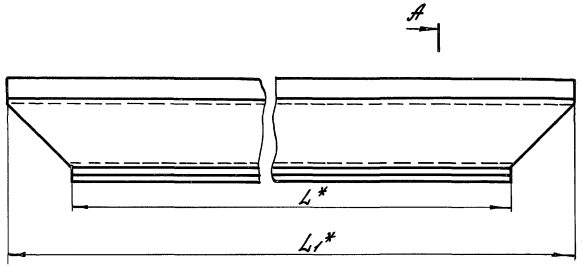

Вид Б
М1:10

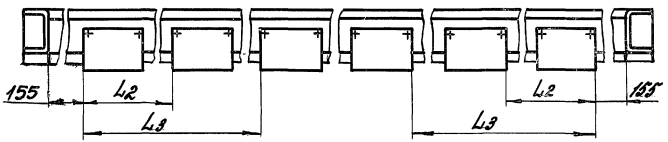

А-А
М1:2

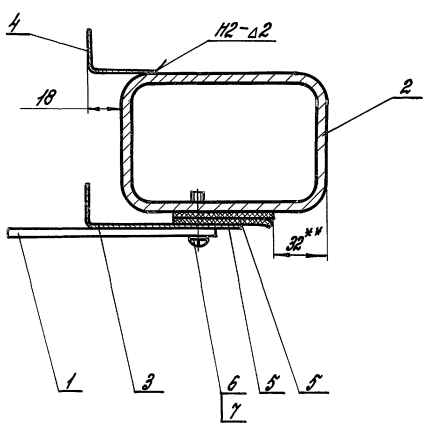

Обозначение	L,мм	L1,мм	L2,мм	L3,мм	Масса, кг
1.435.9-17.4-5200	4840	4988	900	1800	96.7
-01	4240	4388	1350	—	83.9
-02	3640	3788	1200	—	71.8
-03	3040	3188	—	—	60.6
-04	2440	2588	—	—	49.4

1. Сварные швы по ГОСТ 5264-80.
2.* Размеры для справок.
3. Предельные отклонения размеров: $\pm \frac{IT14}{2}$.
4. Деталь поз.1 установить по закладным элементам ригеля по месту.
** Размер уточняется при монтаже.

Разраб.	Лукошевич		
Провер.	Погорелов		
Н.контр.	Глебочкин		
Утв.	Погорелов		

1.435.9-17.4-5200 ОБ

Перекладина

Сборочный чертеж

Лит.	Масса	Масштаб
Р	см. табл.	1:4
Лист	Листов 1	

ЦНИИПромзданий

Инв.№ подл. | Подп. и дата | Взам.инв.№

√ (√)

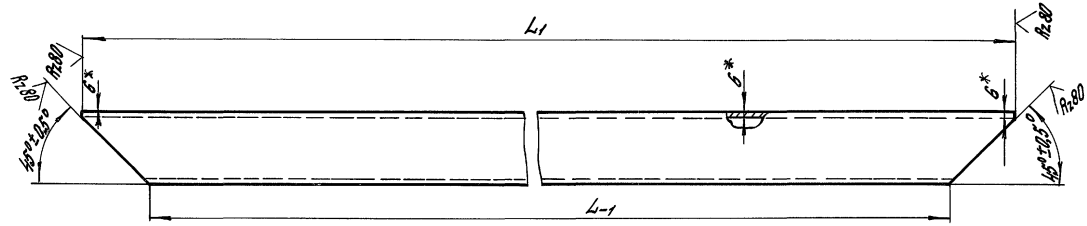

А

Вид А
М 1:4

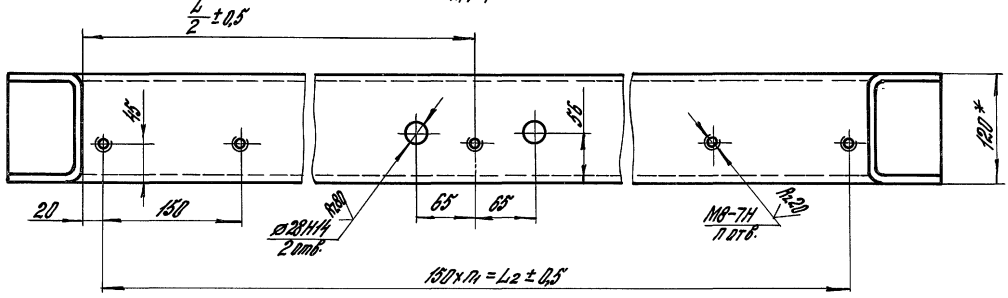

Обозначение	L1, мм	L1, мм	L2, мм	n	n1	Масса, кг
1.435.9-17.4-5201	4840	4988	4800	33	32	81,1
-01	4240	4388	4200	29	28	71,2
-02	3640	3788	3600	25	24	61,3
-03	3040	3188	3000	21	20	51,4
-04	2440	2588	2400	17	16	41,5

1.* Размеры для справок.

2. Неуказанные предельные отклонения размеров $\pm \frac{IT14}{2}$.

Разраб.	Лукашевич		
Провер.	Погорелов		
Н. контр.	Плевочкин		
Утв.	Погорелов		

1.435.9-17.4-5201

Связь

Профиль прямоугольный 120×60×6; Молодечненского З.Л.К.

Лит.	Масса	Масштаб
Р	см. табл.	1:4

Лист | Листов 1

ЦНИИПРОМЗДАНИЙ

19890-05 15

Формат А3

Инв. № подл. | Подп. и дата | Взам. инв. №

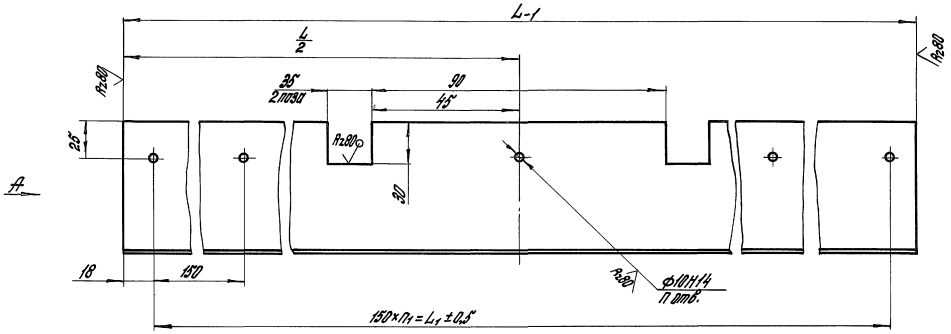

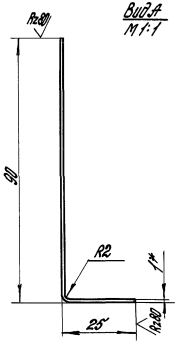

Обозначение	L, мм	L1, мм	П	П1	Масса, кг
1.435.9-17.4-5202	4836	4800	33	32	4,29
-01	4236	4200	29	28	3,76
-02	3636	3600	25	24	3,23
-03	3036	3000	21	20	2,7
-04	2436	2400	17	16	2,17

1.* Размер для справок.
2. Неуказанные предельные отклонения размеров: $h14; \pm \frac{IT14}{2}$.

Разраб.	Лукашевич		
Провер.	Погорелов		
Н. контр.	Глебочкин		
Утв.	Погорелов		

1.435.9-17.4-5202

Планка

Лит.	Масса	Масштаб
Р	см. табл.	1:2

Лист | Листов 1

Лист $\frac{Б\text{-}ПН\text{-}1.0\,ГОСТ\,19904\text{-}74^*}{3\text{-}IV\text{-}Ст3пс\,ГОСТ\,16523\text{-}70^*}$

ЦНИИПРОМЗДАНИЙ

Инв. № подл. | Подп. и дата | Взам. инв. №

19890-05 16

Формат А3

Rz 80 (√)

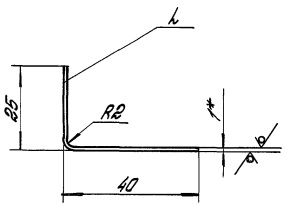

Обозначение	L, мм	Масса, кг
1.435.9-17.4-5203	4988	2,5
-01	4388	2,2
-02	3788	1,9
-03	3188	1,6
-04	2588	1,3

1. * Размер для справок.
2. Предельные отклонения размеров: $h14, \pm \frac{IT14}{2}$.

Инв. № подл. | Подпись и дата | Взам. инв. №

				1.435.9-17.4-5203		
				Уголок	Лит. Р	Масса: от. табл.	Масштаб 1:1
Разраб.	Лукошевич				Лист	Листов 1
Пров.	Погорелов			Лист 5-ПН-1,0 ГОСТ 19904-74* 3-IV-ОТЗтс РОСТ 16523-70	ЦНИИПРОМЗДАНИЙ	
Н.контр.	Гледочкин					
Утв.	Погорелов					

Формат А4

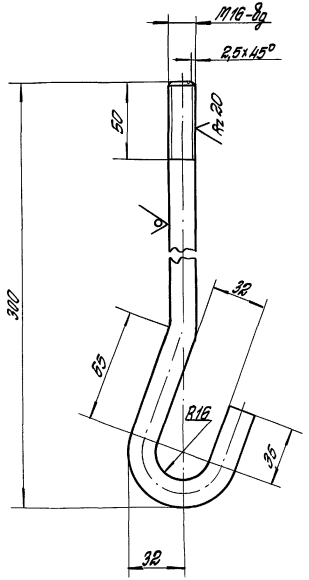

Rz 80 (√)

Предельные отклонения размеров: $H14, h14, \pm \frac{IT14}{2}$.

Инв. № подл. | Подпись и дата | Взам. инв. №

				1.435.9-17.4-5001		
				Болт фундаментный	Лит. Р	Масса: 0,6	Масштаб 1:2
Разраб.	Лукошевич				Лист	Листов 1
Пров.	Погорелов			Круг В.18 ГОСТ 2590-71* 35 ГОСТ 1050-74**	ЦНИИПРОМЗДАНИЙ	
Н.контр.	Гледочкин					
Утв.	Погорелов					

19890-05 17

Формат А4.

Инв.№ подл.	Подпись и дата	Взам. инв.№

Формат	Зона	Поз.	Обозначение	Наименование	Кол. на испол. 1.435.9-17.4-6000 –	01	Прим.
				Документация			
А3			1.435.9-17.4-6000 СБ	Сборочный чертеж	×	×	
				Сборочные единицы			
А4		1	1.435.9-17.4-6100	Корпус верхний	1		
			-01	Корпус верхний		1	
А4		2	1.435.9-17.4-6200	Корпус нижний	1		
			-01	Корпус нижний		1	

Разраб.	Лукашевич		1.435.9-17.4-6000
Пров.	Нефедов		Петля
Н.контр.	Лебочкин		Лит. Р; Лист 1; Листов 2
Утв.	Погорелов		ЦНИИПРОМЗДАНИЙ

Формат А4

Инв.№ подл.	Подпись и дата	Взам. инв.№

Формат	Зона	Поз.	Обозначение	Наименование	Кол. на испол. 1.435.9-17.4-6000 –	01	Прим.
				Детали			
А4		3	1.435.9-17.4-6001	Ось	1	1	
А4		4	1.435.9-17.4-6002	Вкладыш	1	1	
А4		5	1.435.9-17.4-6002-01	Вкладыш	1	1	
А4		6	1.435.9-17.4-6003	Шайба	1	1	
А4		7	1.435.9-17.4-6004	Втулка	2	2	
				Стандартные изделия			
		8		Болт М10×25.58.016 ГОСТ 7798-70*	5	5	
		9		Винт М5×9.58.019 ГОСТ 17473-80*	2	2	
		10		Винт М5×50.58.016 ГОСТ 17473-80*	1	1	
		11		Шарик III 4,763 мм Н ГОСТ 3722-60	4	4	
		12		Шайба 10.65Г.029 ГОСТ 6402-70*	5	5	

1.435.9-17.4-6000	Лист 2

Формат А4

19690-05 18

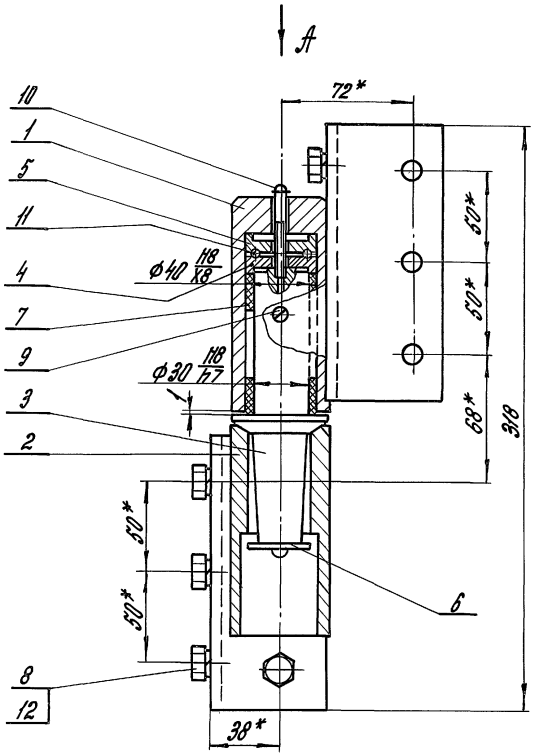

1.435.9-17.4-6000
Вид А
М1:1

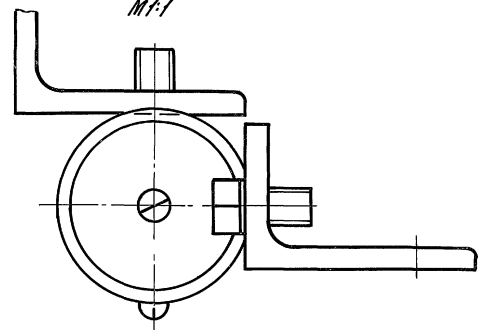

1.435.9-17.4-6000-01 – зеркальное отр.
Остальное – см. 1.435.9-17.4-6000

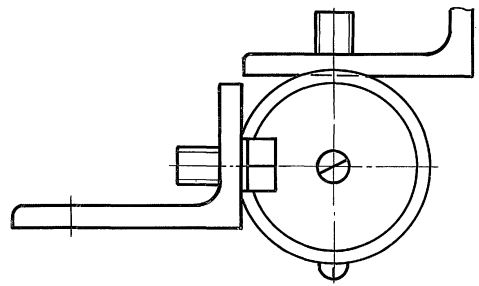

* Размеры для справок.

Разраб.	Погорелов		
Провер.	Лукошевич		
Н.контр.	Левочкин		
Утв.	Погорелов		

1.435.9-17.4-6000 СБ

Петля
Сборочный чертеж

Лит.	Масса	Масштаб
Р	5,4	1:2

Лист | Листов 1

ЦНИИПРОМЗДАНИЙ

Инв.№ подл. | Подп. и дата | Взам. инв.№

19890-05 19

Формат А3

Инв. № подл.	Подп. и дата	Взам. инв. №

Формат	Зона	Поз	Обозначение	Наименование	Кол. на испол. 1.435.9-17.4-6100										Примеч.
					–	01									
				Документация											
А4			1.435.9-17.4-6100 СБ	Сборочный чертеж	X	X									
				Детали											
А4		1	1.435.9-17.4-6101	Стакан верхний	1	1									
А4		2	1.435.9-17.4-6102	Кронштейн	1										
			-01	Кронштейн		1									

Разраб.	Погорелов		1.435.9-17.4-6100	
Провер.	Лукашевич		Корпус верхний	Лит. Р / Лист / Листов 1
Н.контр.	Глебочкин			ЦНИИПРОМЗДАНИЙ
Утв.	Погорелов			

Формат А4

Инв. № подл.	Подп. и дата	Взам. инв. №

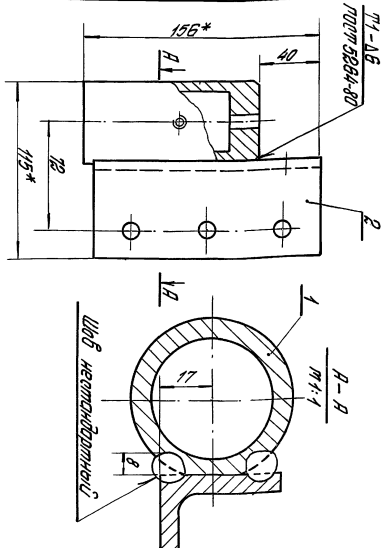

1. * Размеры для справок.
2. Предельные отклонения размеров: $\pm \frac{\text{ЧТ14}}{2}$.

1.435.9-17.4-6100 - изображено
1.4359-17.4-6100-01-зеркальное отр.

Разраб.	Погорелов		1.435.9-17.4-6100 СБ	
Провер.	Лукашевич		Корпус верхний	Лит. Р / Масса 2,1 / Масштаб 1:2
Н.контр.	Глебочкин		Сборочный чертеж	Лист / Листов 1
Утв.	Погорелов			ЦНИИПРОМЗДАНИЙ

19890-05 20

Формат А4

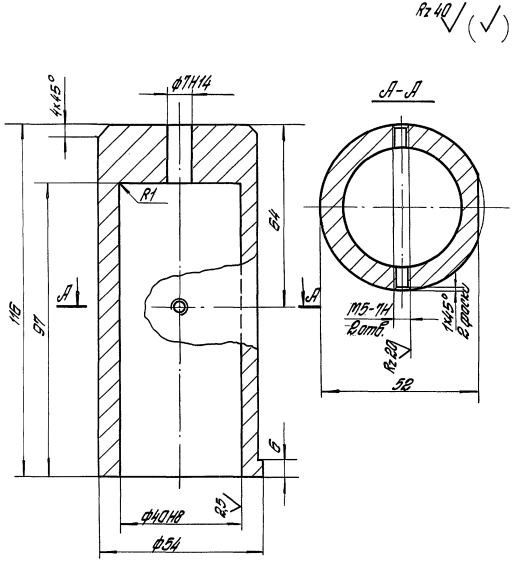

Неуказанные предельные отклонения размеров: h14; $\pm \frac{УТ14}{2}$.

Разраб.	Логарелов			1.435.9-17.4-6101			
Пров.	Лукашевич			Стакан верхний	Лит.	Масса	Масштаб
Н.конт.	Глебочкин				Р	1,1	1:1
Утв.	Логарелов				Лист	Листов 1	
				Круг В 56 ГОСТ 2590-71* / Ст3 ГОСТ 535-79*	ЦНИИПРОМЗДАНИЙ		

Инв.№ подл. | Подпись и дата | Взам.инв.№

Формат А4

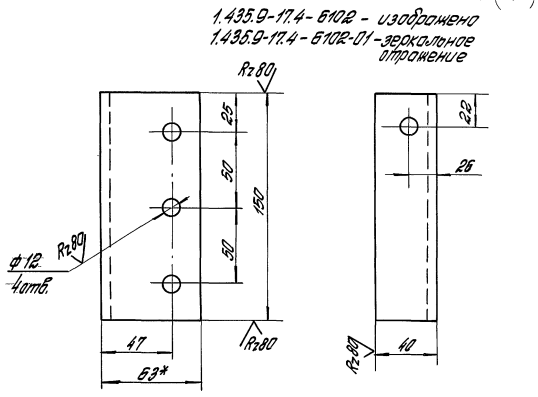

1. * Размер для справок.
2. Предельные отклонения размеров: H14, h14, $\pm \frac{УТ14}{2}$.

Разраб.	Логарелов			1.435.9-17.4-6102			
Пров.	Лукашевич			Кронштейн	Лит.	Масса	Масштаб
Н.конт.	Глебочкин				Р	0,91	1:2
Утв.	Логарелов				Лист	Листов 1	
				Уголок Б-63х63х6 ГОСТ 8509-72* / В Ст3 пс2 ГОСТ 535-79*	ЦНИИПРОМЗДАНИЙ		

Инв.№ подл. | Подпись и дата | Взам.инв.№

19890-05 21

Формат А4

1.435.9-17.4-6200 - изображено
1.435.9-17.4-6200-01 - зеркальное отр.

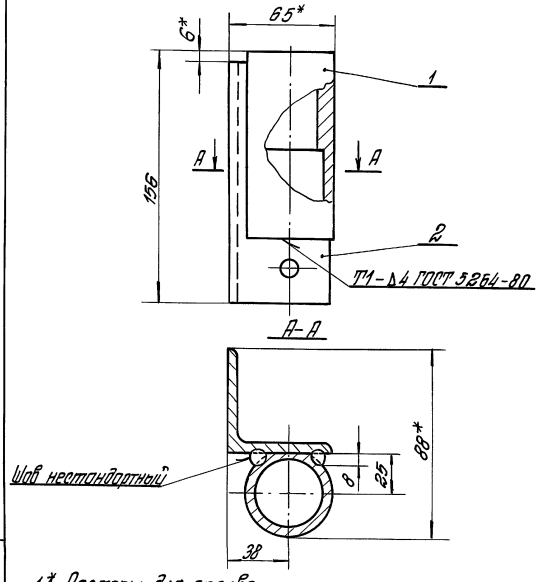

1.* Размеры для справок.
2. Предельные отклонения размеров: h14; ± $\frac{УТ14}{2}$.

Инв. № подл.	Подп. и дата	Взам. инв. №

Формат	Зона	Поз.	Обозначение	Наименование	Кол. на испол. 1.435.9-17.4-6200		Примеч.
				Документация			
А4			1.435.9-17.4-6200 СБ	Сборочный чертеж			
				Детали			
А4		1	1.435.9-17.4-6201	Стакан нижний	1	1	
А4		2	1.435.9-17.4-6202	Кронштейн	1		
			-01	Кронштейн		1	

Разраб.	Погорелов	
Провер.	Лукашевич	
Н. контр.	Глебочкин	
Утв.	Погорелов	

1.435.9-17.4-6200

Корпус нижний

Лит.	Лист	Листов
Р		1

ЦНИИПРОМЗДАНИЙ

Формат А4

Инв. № подл.	Подп. и дата	Взам. инв. №

1.435.9-17.4-6200 СБ.

Корпус нижний

Сборочный чертеж

Лит.	Масса	Масштаб
Р	2.14	1:2

Лист | Листов 1

ЦНИИПРОМЗДАНИЙ

Разраб.	Погорелов	
Провер.	Лукашевич	
Н. контр.	Глебочкин	
Утв.	Погорелов	

19890-05 22

Формат А4

Rz 40 (√)

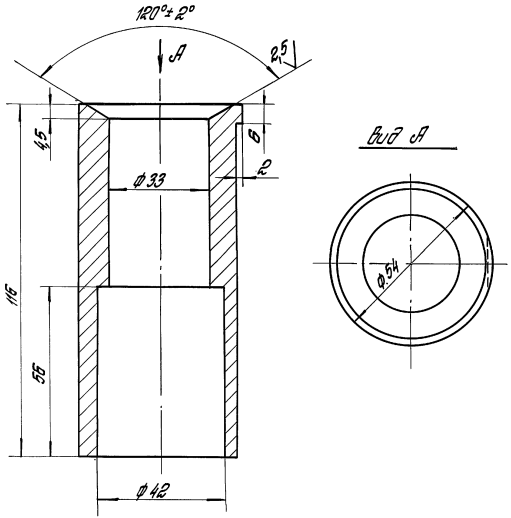

Предельные отклонения размеров: H14; h14; $\pm \frac{IT14}{2}$.

			1.435.9-17.4-6201		
			Стакан нижний	Лит.	Масса	Масштаб
				Р	1,0	1:1
Разраб.	Погорелов			Лист	Листов 1
Провер.	Лукашевич		Круг В56 ГОСТ 2590-71* / Ст 3 ГОСТ 535-79*	ЦНИИПРОМЗДАНИЙ	
Н.контр.	Гледочкин				
Утв.	Погорелов				

Инв.№ подл. | Подпись и дата | Взам.инв.№

Формат А4

(√)

1.435.9-17.4-6202 - изображено
1.435.9-17.4-6202-01 зеркальное отражение

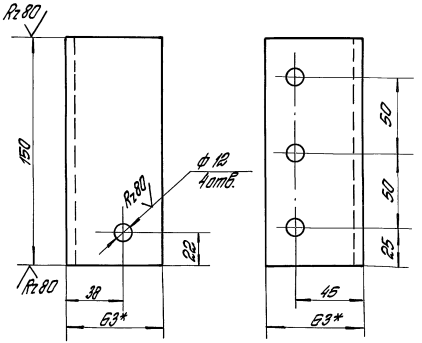

1. *Размеры для справок.
2. Предельные отклонения размеров: H14, h14, $\pm \frac{IT14}{2}$.

			1.435.9-17.4-6202		
			Кронштейн	Лит.	Масса	Масштаб
				Р	1,08	1:2
Разраб.	Погорелов			Лист	Листов 1
Провер.	Лукашевич		Уголок Б-63х63х6 ГОСТ 8509-72* / Вст3пс2 ГОСТ 535-79*	ЦНИИПРОМЗДАНИЙ	
Н.контр.	Гледочкин				
Утв.	Погорелов				

Инв.№ подл. | Подпись и дата | Взам.инв.№

Формат А4

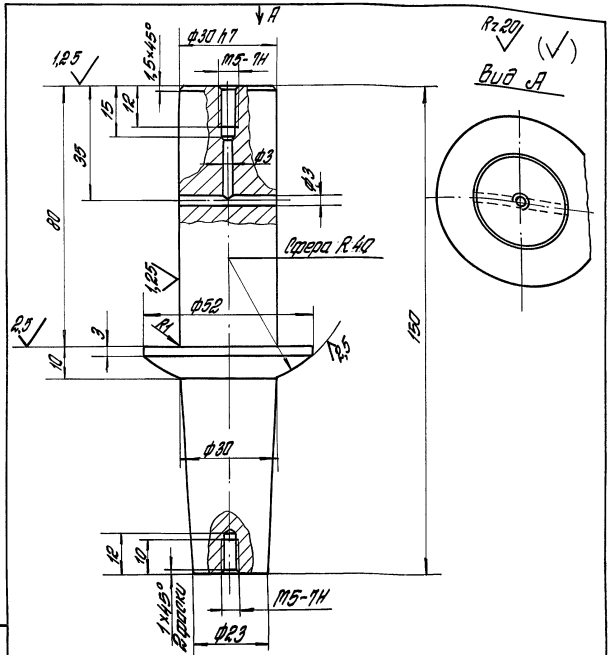

1. Неуказанные предельные отклонения размеров: H14; h14; $\pm \frac{IT14}{2}$.
2. Термообработка – нормализация.

			1.435.9-17.4-6001		
			Ось	Лит.	Масса	Масштаб
				Р	0,78	1:1
Разраб.	Погорелов			Лист	Листов 1
Пров.	Лукашевич				
Н.контр.	Предтечкин		Круг В54 ГОСТ 2590-71* / 45 ГОСТ 1050-74**	ЦНИИПРОМЗДАНИЙ	
Утв.	Погорелов				

Инв.№ подл. | Подпись и дата | Взам.инв.№

Формат А4

Rz 40
(√)

Рис. 1

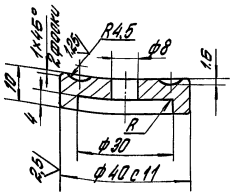

Рис. 2
Остальное – см. рис. 1

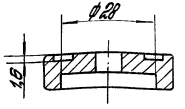

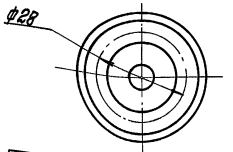

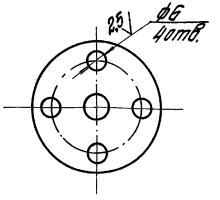

Обозначение	Рис.	Масса кг
1.435.9-17.4-6002	1	0,069
-01	2	0,012

1. Неуказанные предельные отклонения размеров: H14; h14; $\pm \frac{IT14}{2}$
2. Калить ТВЧ HRC 40 ... 45.

			1.435.9-17.4-6002		
			Вкладыш	Лит.	Масса	Масштаб
				Р	Отп. табл.	1:1
Разраб.	Погорелов			Лист	Листов 1
Пров.	Лукашевич				
Н.контр.	Предтечкин		Круг В54 ГОСТ 2590-71* / 45 ГОСТ 1050-74**	ЦНИИПРОМЗДАНИЙ	
Утв.	Погорелов				

Инв.№ подл. | Подпись и дата | Взам.инв.№

Формат А4

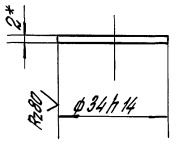

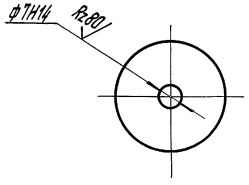

* Размер для справок.

			1.435.9-17.4-6003			
			Шайба	Лит.	Масса	Масштаб
				Р	0,014	1:1
				Лист	Листов 1	
Разраб.	Погорелов		Б-ПН-2,0 ГОСТ 19903-74*	ЦНИИПРОМЗДАНИЙ		
Пров.	Лукашевич		3-Т-Ст3пс ГОСТ 16523-70*			
Н. контр.	Левочкин					
Утв.	Погорелов					

Инв. № подл. | Подпись и дата | Взам. инв. №

Формат А4

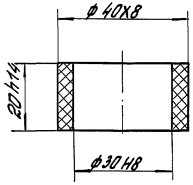

			1.435.9-17.4-6004			
			Втулка	Лит.	Масса	Масштаб
				Р	0,005	1:1
				Лист	Листов 1	
Разраб.	Погорелов		Капран ОСТ6-06-14-70	ЦНИИПРОМЗДАНИЙ		
Пров.	Лукашевич					
Н. контр.	Левочкин					
Утв.	Погорелов					

Инв. № подл. | Подпись и дата | Взам. инв. №

Формат А4

Инв.№ подл. | Подпись и дата | Взам. инв.№

Формат	Зона	Поз.	Обозначение	Наименование	Кол. на испол. 1.435.9-17.4-7000 —	01	02	03	04	Прим.
				Документация						
А3			1.435.9-17.4-7000 СБ	Сборочный чертеж	×	×	×	×	×	
				Сборочные единицы						
А4		1	1.435.9-17.4-7100	Кронштейн	1	1	1	1	1	
				Детали						
А4		2	1.435.9-17.4-7001	Скоба	1	1	1	1	1	

Разраб.	Лукошевич		1.435.9-17.4-7000
Пров.	Погорелов		Запорное устройство
Н.контр.	Глейчкин		Литер Р; Лист 1; Листов 2
Утв.	Погорелов		ЦНИИПРОМЗДАНИЙ

Формат А4

Инв.№ подл. | Подпись и дата | Взам. инв.№

Формат	Зона	Поз.	Обозначение	Наименование	Кол. на испол. 1.435.9-17.4-7000 —	01	02	03	04	Прим.
А4		3	1.435.9-17.4-7002	Штырь	1	1	1	1	1	
А4		4	1.435.9-17.4-7003	Кольцо	2	2	2	2	2	
А4		5	1.435.9-17.4-7004	Пружина	1	1	1	1	1	
А4		6	1.435.9-17.4-7005	Палец	1	1	1	1	1	
				Стандартные изделия						
		7		Шайба 16.01.05 ГОСТ 11371-78	1	1	1	1	1	
		8		Цепь СК5х19 ГОСТ 2319-81						
				l_1 = 3700 мм	1					1,85 кг
				l_2 = 2500 мм		1				1,25 кг
				l_3 = 1900 мм			1			0,95 кг
				l_4 = 1300 мм				1		0,65 кг
				l_5 = 700 мм					1	0,35 кг

1.435.9-17.4-7000 Лист 2

Формат А4

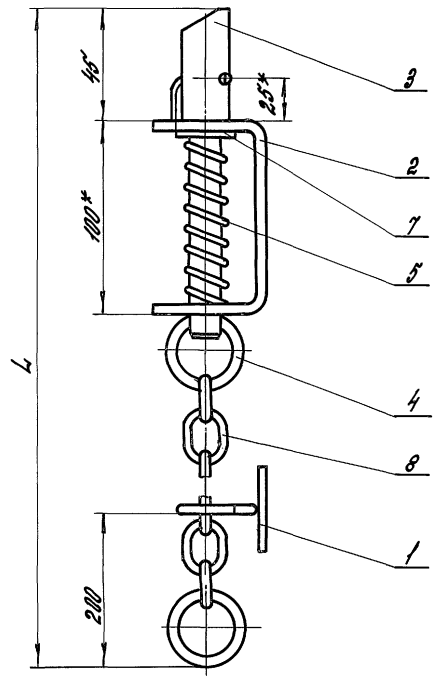

Вид А
М1:1

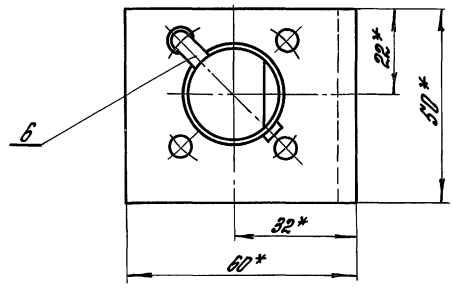

Обозначение	L, мм	Масса, кг
1.435.9-17.4-7000	3925	2,9
-01	2725	2,3
-02	2125	2,0
-03	1525	1,7
-04	925	1,4

1. * Размеры для справок.
2. Предельные отклонения размеров: $\pm \frac{IT14}{2}$.

Разраб.	Лукашевич		
Провер.	Погорелов		
Н.контр.	Плевочкин		
Утв.	Погорелов		

1.435.9-17.4-7000.05

Запорное устройство

Сборочный чертеж

Лит.	Масса	Масштаб
Р	см. табл.	1:2

Лист | Листов 1

ЦНИИПРОМЗДАНИЙ

Инв.№ подл. | Подп. и дата | Взам. инв.№

Формат А3

Формат	Зона	Поз	Обозначение	Наименование	Кол.	Примеч
				Документация		
А4			1.435.9-17.4-7100СБ	Сборочный чертеж	1	
				Детали		
А4		1	1.435.9-17.4-7101	Ушко	1	
БЧ		2	1.435.9-17.4-7102	Пластина		
				Лист Б-ПН-4 ГОСТ 19903-74*		
				ВСт3пс2 ГОСТ 14637-79		
				(60×48) h14; Rz80	1	0,08 кг

Разраб.	Лукашевич		1.435.9-17.4-7100	
Провер.	Погорелов		Кронштейн	Лит. Р; Лист; Листов 1
Н.контр.	Глебочкин			ЦНИИПРОМЗДАНИЙ
Утв.	Погорелов			

Инв. № подл. | Подп. и дата | Взам. инв. №

Формат А4

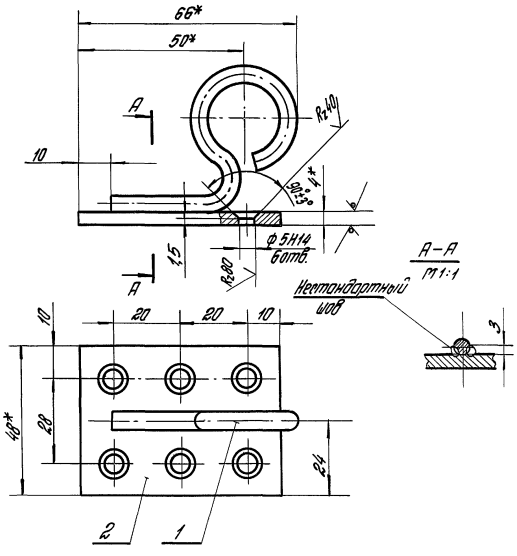

1. Сварные швы по ГОСТ 5264-80.
2. *Размеры для справок.
3. Неуказанные предельные отклонения размеров: h14; $\pm\frac{IT14}{2}$.

Разраб.	Лукашевич		1.435.9-17.4-7100СБ	
Провер.	Погорелов		Кронштейн	Лит. Р; Масса 0.11; Масштаб 1:1
Н.контр.	Глебочкин		Сборочный чертеж	Лист; Листов 1
Утв.	Погорелов			ЦНИИПРОМЗДАНИЙ

Инв. № подл. | Подп. и дата | Взам. инв. №

19890-05 28

Формат А4

Rz 80 (√)

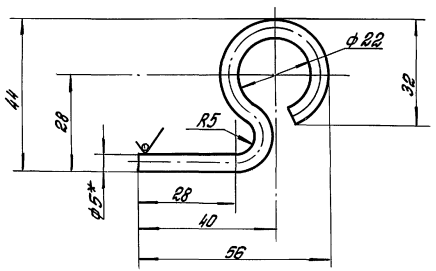

1. *Размер для справок.
2. Предельные отклонения размеров: H14, h14, $\pm \frac{IT14}{2}$.

			1.435.9-17.4-7101		
			Ушко	Лит.	Масса	Масштаб
				р	0,03	1:1
Разраб.	Лукашевич			Лист	Листов 1
Провер.	Погорелов		Круг В5 ГОСТ 2590-71* / Ст.3 ГОСТ 535-79*	ЦНИИПРОМЗДАНИЙ	
Н.контр.	Глебочкин				
Утв.	Погорелов				

Инв.№ подл. | Подпись и дата | Взам.инв.№

Формат А4

Rz 80 (√)

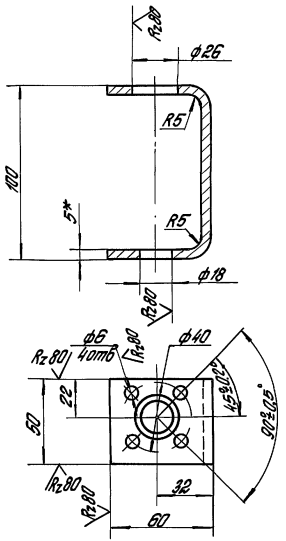

1. *Размер для справок.
2. Предельные отклонения размеров: H14, h14, $\pm \frac{IT14}{2}$.

			1.435.9-17.4.7001		
			Скоба	Лит.	Масса	Масштаб
				р	0,44	1:2
Разраб.	Лукашевич			Лист	Листов 1
Пров.	Погорелов		Лист Б-ПН-5 ГОСТ 19903-74* / В Ст.3пс2 ГОСТ 14637-79	ЦНИИПРОМЗДАНИЙ	
Н.контр.	Глебочкин				
Утв.	Погорелов				

Инв.№ подл. | Подпись и дата | Взам.инв.№

Формат А4

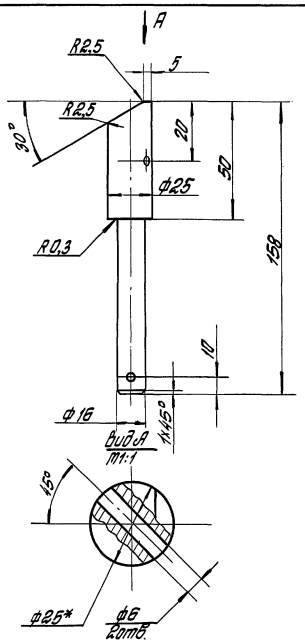

1. * Размер для справок.
2. Предельные отклонения размеров: H14, h14, $\pm \frac{IT14}{2}$.

				1.435.9-17.4-7002	
Разраб.	Лукашевич			Штырь	Лит. / Масса / Масштаб
Пров.	Погарелов				Р / 0,42 / 1:2
Н.контр.	Глебочкин				Лист / Листов 1
Утв.	Погарелов			Круг В30 ГОСТ 2590-71* / Ст3 ГОСТ 535-79*	ЦНИИПРОМЗДАНИЙ

Инв.№ подл. | Подпись и дата | Взам.инв.№

Формат А4

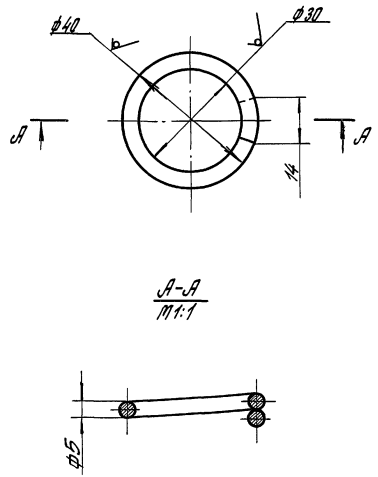

1. * Размер для справок.
2. Предельные отклонения размеров: H14, h14, $\pm \frac{IT14}{2}$.

				1.435.9-17.4-7003	
Разраб.	Лукашевич			Кольцо	Лит. / Масса / Масштаб
Пров.	Погарелов				Р / 0,02 / 1:1
Н.контр.	Глебочкин				Лист / Листов 1
Утв.	Погарелов			Круг В5 ГОСТ 2590-71* / Ст3 ГОСТ 535-79*	ЦНИИПРОМЗДАНИЙ

Инв.№ подл. | Подпись и дата | Взам.инв.№

Формат А4

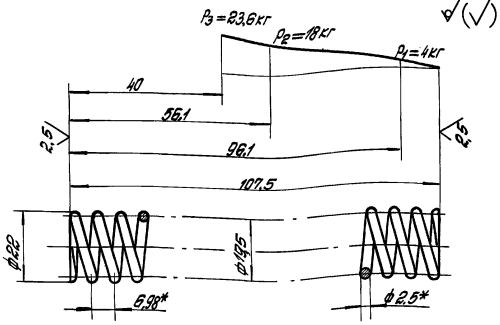

1.* Размеры для справок.
2. Модуль сдвига $G = 8000$ кгс/мм².
3. Напряжение касательное при кручении $\tau_3 = 97,5$ кг/мм².
4. Длина развернутой пружины $L = 1030$ мм.
5. Число рабочих витков – $n = 15$.
6. Число витков полное – $n_1 = 15,5$.
7. Направление навивки любое.
8. Диаметр контрольного стержня – $D_c = 17$ мм.
9. Тонкать и зашлифовать по 3/4 витка с каждой стороны.

Разраб.	Лукичев		
Пров.	Погорелов		
Н.контр.	Гребчик		
Утв.	Погорелов		

1.435.9-17.4-7004

Пружина

Лит.	Масса	Масштаб
Р	0,04	1:1
Лист	Листов 1	

Проволока II-2,5 ГОСТ 9389-75

УНИИПРОМЗДАНИЙ

Инв.№ подл. | Подпись и дата | Взам.инв.№

Формат А4

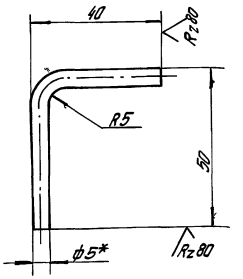

1. * Размер для справок.
2. Предельные отклонения размеров: $H14$; $h14$; $\pm \frac{IT14}{2}$.

Разраб.	Лукичев		
Пров.	Погорелов		
Н.контр.	Гребчик		
Утв.	Погорелов		

1.435.9-17.4-7005

Полец

Лит.	Масса	Масштаб
Р	0,015	1:1
Лист	Листов 1	

Круг В5 ГОСТ 2590-71* / Ст3 ГОСТ 535-79*

УНИИПРОМЗДАНИЙ

Инв.№ подл. | Подпись и дата | Взам.инв.№

Формат А4

Инв. № подл.	Подпись и дата	Взам. инв. №

Формат	Зона	Поз.	Обозначение	Наименование	Кол. на испол. 1.435.9-17.4-8000 —	Кол. на испол. 1.435.9-17.4-8000 01	Прим.
				Документация			
А4			1.435.9-17.4-8000СБ	Сборочный чертеж	×	×	
				Сборочные единицы			
А4		1	1.435.9-17.4-8100	Запор	1		
			-01	Запор		1	
А4		2	1.435.9-17.4-8200	Кронштейн	2	2	

				1.435.9-17.4-8000	
Разраб.	Лукошевич			Запор нижний	Лит. Р; Лист 1; Листов 2
Пров.	Погорелов				ЦНИИПРОМЗДАНИЙ
Н. контр.	Гладочкин				
Утв.	Погорелов				

Формат А4

Инв. № подл.	Подпись и дата	Взам. инв. №

Формат	Зона	Поз.	Обозначение	Наименование	Кол. на испол. 1.435.9-17.4-8000 —	Кол. на испол. 1.435.9-17.4-8000 01	Прим.
				Детали			
А4		3	1.435.9-17.4-8001	Уголок	1	1	
				Стандартные изделия			
		4		Штифт 6Л6×30			
				ГОСТ 3128-70*	1	1	

1.435.9-17.4-8000	Лист 2

Формат А4

19890-05 32

1.435.9-17.4-8000 – изображено (Вид А)
1.435.9-17.4-8000-01 – зеркальное отражение
Вид А
М 1:2

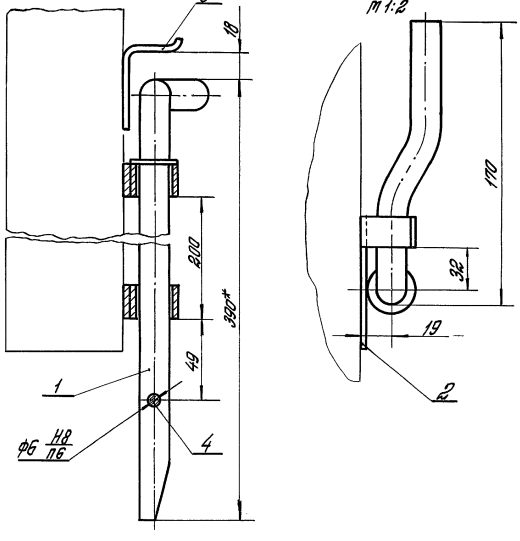

1.* Размер для справок.
2. Неуказанные предельные отклонения размеров: $\pm \frac{УТ14}{2}$.

Инв. № подл.	Подп. и дата	Взам. инв. №

Разраб.	Лукашевич		
Провер.	Погорелов		
Н. контр.	Гледочкин		
Утв.	Погорелов		

1.435.9-17.4-8000 СБ.

Запор нижний
Сборочный чертеж

Лит.	Масса	Масштаб
Р	1.35	1:2

Лист | Листов 1

ЦНИИПРОМЗДАНИЙ

Формат А4

Инв. № подл.	Подп. и дата	Взам. инв. №

Формат	Зона	Поз.	Обозначение	Наименование	Кол. на испол. 1.435.9-17.4-8100		Примечание
				Документация			
А4			1.435.9-17.4-8100 СБ	Сборочный чертеж			
				Детали			
А4		1	1.435.9-17.4-8101	Рычаг	1		
			-01	Рычаг		1	
А4		2	1.435.9-17.4-8102	Шайба	1	1	

1.435.9-17.4-8100

Запор

Лит.	Лист	Листов
Р		1

ЦНИИПРОМЗДАНИЙ

Формат А4

Разраб.	Лукашевич	
Провер.	Погорелов	
Н. контр.	Гледочкин	
Утв.	Погорелов	

1.435.9-17.4-8100 – изображено (вид А)
1.435.9-17.4-8100-01 – зеркальное отражение

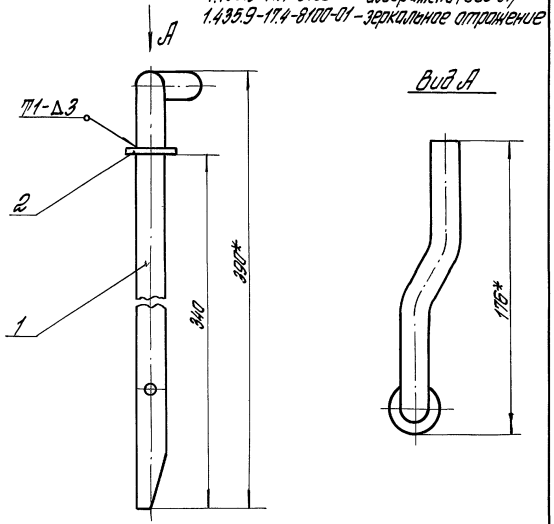

1. Сварной шов по ГОСТ 5264-80.
2. *Размеры для справок.
3. Предельные отклонения размеров: $\pm \frac{IT14}{2}$.

Разраб.	Лукашевич		1.435.9-17.4-8100 СБ		
Пров.	Погорелов		Запор	Лит.	Масса	Масштаб
Н.контр.	Гледочкин			Р	1,08	1:2
Утв.	Погорелов		Сборочный чертеж	Лист	Листов 1
				ЦНИИПРОМЗДАНИЙ	

Инв.№ подл. | Подпись и дата | Взам.инв.№

Rz 80

1.435.9-17.4-8101 – изображено (вид А)
1.435.9-17.4-8101-01 – зеркальное отражение

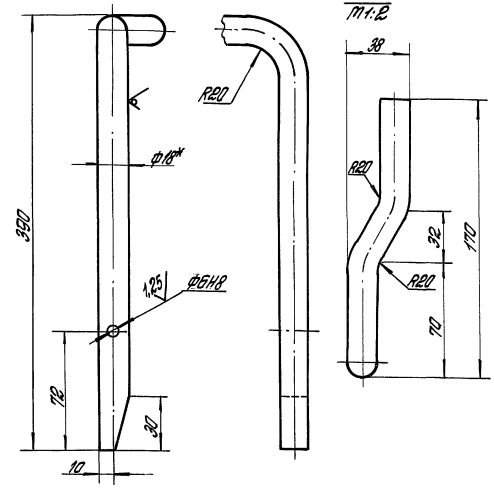

1. * Размер для справок.
2. Неуказанные предельные отклонения размеров: H14; h14; $\pm \frac{IT14}{2}$.

Разраб.	Лукашевич		1.435.9-17.4-8101		
Пров.	Погорелов		Рычаг	Лит.	Масса	Масштаб
Н.контр.	Гледочкин			Р	1,06	1:2
Утв.	Погорелов		Круг В18 ГОСТ 2590-71* / Ст3 ГОСТ 535-79*	Лист	Листов 1
				ЦНИИПРОМЗДАНИЙ	

Инв.№ подл. | Подпись и дата | Взам.инв.№

Rz80 √(√)

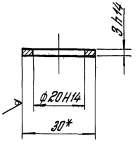

* Размер для справок.

Разраб.	Лукашевич		1.435.9-17.4-8102				
Пров.	Погорелов		Шайба	Лит.	Масса	Масштаб	
Н.контр.	Плебанкин			Р	0,01	1:1	
Утв.	Погорелов		Круг В30 ГОСТ 2590-71* / Ст 3 ГОСТ 535-79*	Лист	Листов 1		
				ЦНИИПРОМЗДАНИЙ			

Взам. инв. № | Подп. и дата | Инв. № подл.

Формат А4

Формат	Зона	Поз.	Обозначение	Наименование	Кол.	Примеч.
				Документация		
А4			1.435.9-17.4-8200 СБ	Сборочный чертеж	1	
				Детали		
А4		1	1.435.9-17.4-8201	Пластина	1	
А4		2	1.435.9-17.4-8202	Втулка	1	

Разраб.	Лукашевич		1.435.9-17.4-8200				
Пров.	Погорелов		Кронштейн	Лит.	Лист	Листов	
Н.контр.	Плебанкин			Р		1	
Утв.	Погорелов			ЦНИИПРОМЗДАНИЙ			

Взам. инв. № | Подп. и дата | Инв. № подл.

19890-05 35

Формат А4

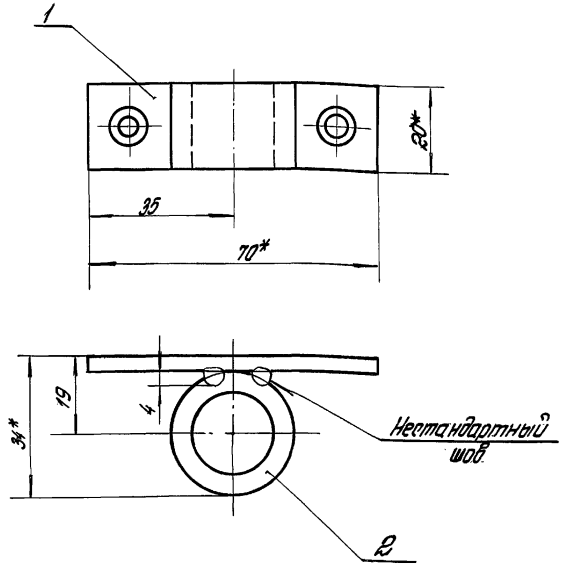

1. Сварные швы по ГОСТ 5264-80.
2. *Размеры для справок.
3. Предельные отклонения размеров: $\pm \frac{IT14}{2}$.

				1.435.9-17.4-8200 СБ		
				Кронштейн сборочный чертеж	Лит.	Масса 0.11 / Масштаб 1:1
					Р	
Разраб.	Лукашевич				Лист	Листов 1
Провер.	Погарелов				УНИИПРОМЗДАНИЙ	
Н.контр.	Гребочкин					
Утв.	Погарелов					

Инв.№ подл. | Подпись и дата | Взам.инв.№

Формат А4

Rz 80 (√)

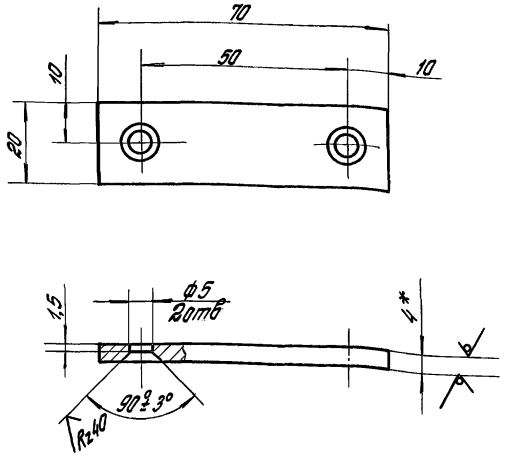

1. *Размер для справок.
2. Предельные отклонения размеров: H14, h14, $\pm \frac{IT14}{2}$.

				1.435.9-17.4-8201		
				Пластина	Лит.	Масса 0,042 / Масштаб 1:1
					Р	
Разраб.	Лукашевич				Лист	Листов 1
Провер.	Погарелов			Лист 6-ПН-4 ГОСТ 19903-74*	УНИИПРОМЗДАНИЙ	
Н.контр.	Гребочкин			В.Ст3.пс 2 ГОСТ 14637-79		
Утв.	Погарелов					

Инв.№ подл. | Подпись и дата | Взам.инв.№

Формат А4

Rz 80 (√)

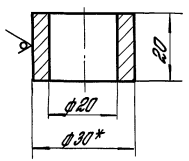

1. *Размер для справок.
2. Предельные отклонения размеров: H14; h14.

				1.435.9-17.4-8202			
				Втулка	Лит.	Масса	Масштаб
					Р	0.062	1:1
Разраб.	Лукашевич				Лист	Листов 1	
Провер.	Погорелов			Круг В30 ГОСТ 2590-71* / Ст 3 ГОСТ 535-79*	ЦНИИПРОМЗДАНИЙ		
Н.контр.	Гледочкин						
Утв.	Погорелов						

Инв. № подл. | Подпись и дата | Взам. инв. №

Формат А4

Rz 80 (√)

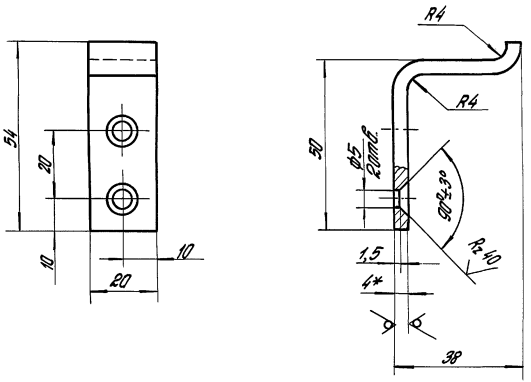

1. *Размер для справок.
2. Предельные отклонения размеров: H14, h14, $\pm\frac{IT14}{2}$

				1.435.9-17.4-8001			
				Уголок	Лит.	Масса	Масштаб
					Р	0,052	1:1
Разраб.	Лукашевич				Лист	Листов 1	
Провер.	Погорелов			Лист Б-ПН-4 ГОСТ 19903-74* / В Ст3.пс2 ГОСТ 14637-79	ЦНИИПРОМЗДАНИЙ		
Н.контр.	Гледочкин						
Утв.	Погорелов						

Инв. № подл. | Подпись и дата | Взам. инв. №

19890-05 37

Формат А4

Формат	Зона	Поз.	Обозначение	Наименование	Кол.	Примеч.
				Документация		
А3			1.435.9-17.4-9000СБ	Сборочный чертеж	1	
				Сборочные единицы		
А4		1	1.435.9-17.4-9100	Ручка	1	
А4		2	1.435.9-17.4-9200	Ручка	1	
А4		3	1.435.9-17.4-9300	Кронштейн	1	
А4		4	1.435.9-17.4-9400	Кронштейн	1	
А4		5	1.435.9-17.4-9500	Накладка	1	
				Детали		
А4		9	1.435.9-17.4-9001	Пластина	1	

Инв.№подл. | Подпись и дата | Взам.инв.№

Разраб.	Лукошевич		
Пров.	Погорелов		
Н.контр.	Глебочкин		
Утв.	Погорелов		

1.435.9-17.4-9000

Запор перекидной

Лит.	Масса	Масштаб
Р		

Лист	Листов
1	2

ЦНИИПРОМЗДАНИЙ

Формат А4

Формат	Зона	Поз.	Обозначение	Наименование	Кол.	Примечание
				Стандартные изделия		
		10		Штифт 4п6х20		
				ГОСТ 3128-70 *	1	

Инв.№подл. | Подпись и дата | Взам.инв.№

1.435.9-17.4-9000

Лист 2

Формат А4

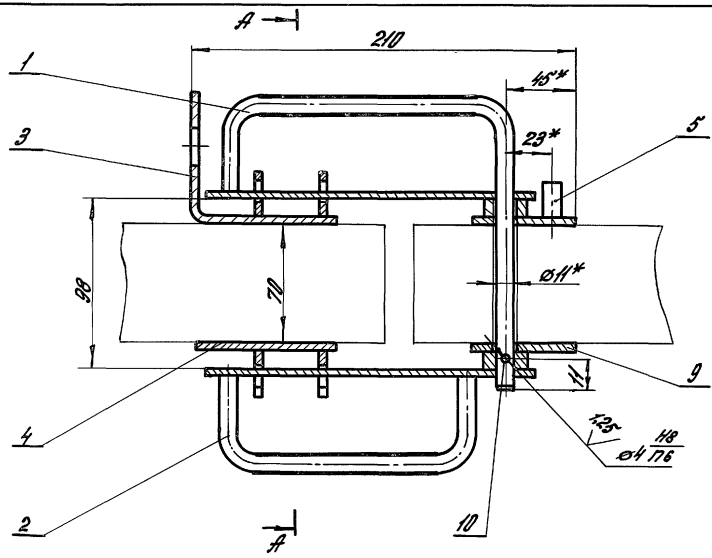

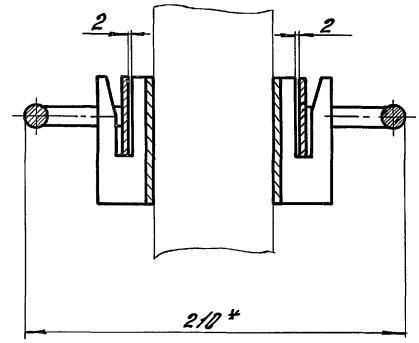

А-А / М1:2 повернуто

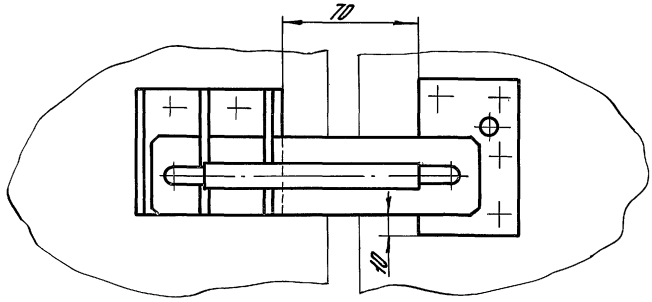

1.* Размеры для справок.
2. Неуказанные предельные отклонения размеров: $\pm \frac{IT14}{2}$.

				1.435.9-17.4-9000 СБ			
				Запор перекидной Сборочный чертеж	Лит.	Масса	Масштаб
					Р	1,67	1:2
Разраб.	Лукашевич				Лист	Листов 1	
Провер.	Погорелов				ЦНИИПРОМЗДАНИЙ		
Н.контр.	Глебочкин						
Утв.	Погорелов						

Инв.№ подл. | Подп. и дата | Взам. инв.№

19890-05 39

Формат А3

Формат	Зона	Поз.	Обозначение	Наименование	Кол.	Приме-чание
				Документация		
А4			1.435.9-17.4-9100 СБ	Сборочный чертеж	1	
				Детали		
А4		1	1.435.9-17.4-9101	Пластина	1	
А4		2	1.435.9-17.4-9102	Скоба	1	
БЧ		3	1.435.9-17.4-9103	Облицовка		
				Трубка 3т 10х2 ГОСТ 5496-78		
				$L = 114\ h14$	1	0,012 кг

Инв. № подл. | Подпись и дата | Взам. инв. №

			1.435.9-17.4-9100			
Разраб.	Лукашевич		Ручка	Лит.	Масса	Масштаб
Пробер.	Прорелов			Р		
Н. контр.	Левочкин			Лист	Листов 1	
Утв.	Прорелов			ЦНИИПРОМЗДАНИЙ		

Формат А4

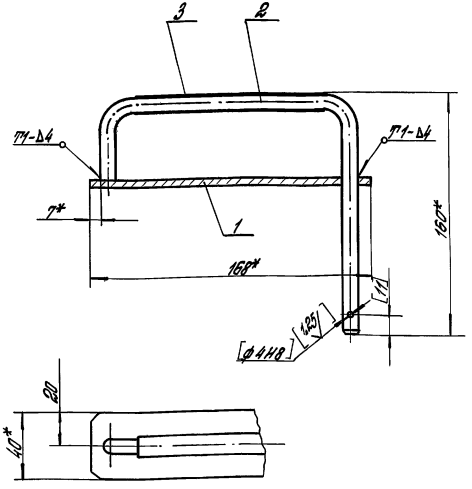

1. Сварные швы по ГОСТ 5264-80.
2. *Размеры для справок.
3. Неуказанные предельные отклонения размеров: $\pm \frac{IT14}{2}$.
4. Обработку по размерам в квадратных скобках производить совместно с чертежом 1.435.9-17.4-9200 СБ.

Инв. № подл. | Подпись и дата | Взам. инв. №

			1.435.9-17.4-9100 СБ			
Разраб.	Лукашевич		Ручка	Лит.	Масса	Масштаб
Пробер.	Прорелов		Сборочный чертеж	Р	0,41	1:2
Н. контр.	Левочкин			Лист	Листов 1	
Утв.	Прорелов			ЦНИИПРОМЗДАНИЙ		

Формат А4

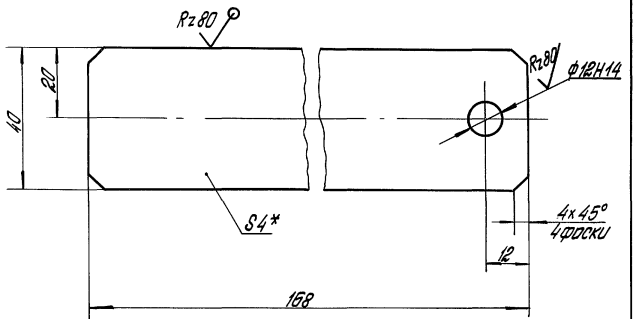

1. *Размер для справок.
2. Предельные отклонения размеров: $h14, \pm \frac{IT14}{2}$.

Разраб.	Лукашевич			1.435.9-17.4-9101			
Провер.	Погорелов			Пластина	Лит.	Масса	Масштаб
Н.контр.	Глебочкин				Р	0,21	1:1
Утв.	Погорелов				Лист	Листов 1	
				Лист Б-ПН-4 ГОСТ 19903-74* / В.Ст3пс2 ГОСТ 14637-79	ЦНИИПРОМЗДАНИЙ		

Инв.№ подл. | Подпись и дата | Взам. инв.№

Формат А4

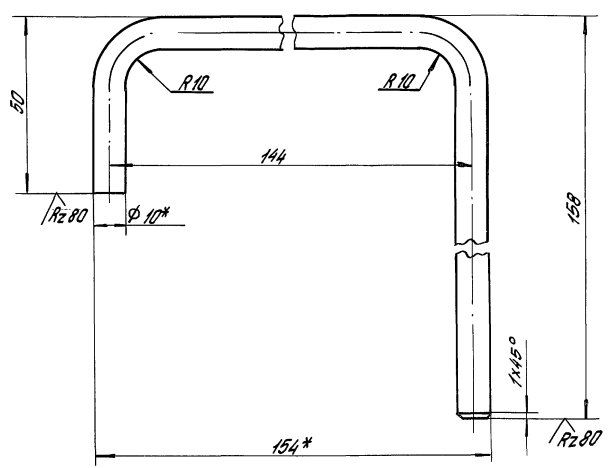

1. *Размеры для справок.
2. Предельные отклонения размеров: $H14, h14, \pm \frac{IT14}{2}$.

Разраб.	Лукашевич			1.435.9-17.4-9102			
Провер.	Погорелов			Скоба	Лит.	Масса	Масштаб
Н.контр.	Глебочкин				Р	0,18	1:1
Утв.	Погорелов				Лист	Листов 1	
				Круг В10 ГОСТ 2590-71* / Ст3 ГОСТ 535-79*	ЦНИИПРОМЗДАНИЙ		

Инв.№ подл. | Подпись и дата | Взам. инв.№

19890-05 41

Формат А4

Формат	Зона	Поз.	Обозначение	Наименование	Кол.	Приме-чание
				Документация		
А4			1.435.9-17.4-9200 СБ	Сборочный чертеж	1	
				Детали		
А4		1	1.435.9-17.4-9101	Пластина	1	
А4		2	1.435.9-17.4-9201	Скоба	1	
БЧ		3	1.435.9-17.4-9202	В.тулка		
				Круг В18 ГОСТ 2590-71* / Ст.3 ГОСТ 535-79*		
				L=10 h14; Rz80	1	0,014 кг
БЧ		4	1.435.9-17.4-9203	Обкладка		
				Трубка 3т 10х2 ГОСТ 5496-78		
				L=84 h14;	1	0,009 кг

Инв. № подл. | Подп. и дата | Взам. инв. №

			1.435.9-17.4-9200	
Разраб.	Лукашевич		Ручка	Лит. Р; Лист; Листов 1
Провер.	Гладочкин			ЦНИИПРОМЗДАНИЙ
Н. контр.	Гладочкин			
Утв.	Погорелов			

Формат А4

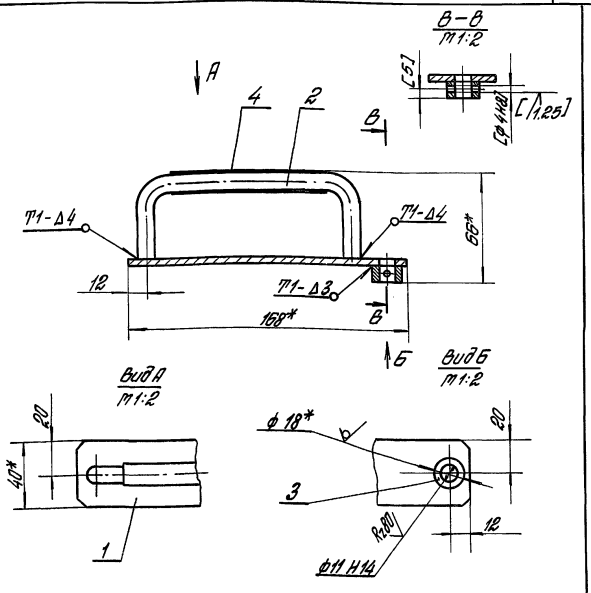

1. Сварные швы по ГОСТ 5264-80.
2. *Размеры для справок.
3. Неуказанные предельные отклонения размеров: $\pm \frac{IT14}{2}$.
4. Обработку по размерам в квадратных скобках производить совместно с чертежом 1.435-17.4-9100 СБ.

Инв. № подл. | Подп. и дата | Взам. инв. №

			1.435.9-17.4-9200 СБ.	
Разраб.	Лукашевич		Ручка	Лит. Р; Масса 0,33; Масштаб 1:2
Пров.	Погорелов		Сборочный чертеж	Лист; Листов 1
Н. контр.	Гладочкин			ЦНИИПРОМЗДАНИЙ
Утв.	Погорелов			

Формат А4

√(√)

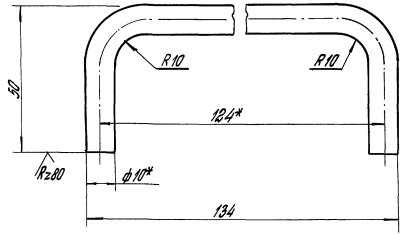

1.* Размеры для справок.
2. Предельные отклонения размеров: H14; h14; $\pm\frac{IT14}{2}$.

Инв.№ подл.	Подп. и дата	Взам.инв.№

Разраб.	Лукашевич		
Провер.	Погорелов		
Н.контр.	Глебочкин		
Утв.	Погорелов		

1.435.9-17.4-9201

Скоба

Лит.	Масса	Масштаб
Р	0,09	1:1

Лист | Листов 1

Круг В10 ГОСТ 2590-71*
Ст 3 ГОСТ 535-79*

ЦНИИПРОМЗДАНИЙ

Формат А4

Формат	Зона	Поз.	Обозначение	Наименование	Кол.	Примеч.
				Документация		
А4			1.435.9-17.4-9300 СБ	Сборочный чертеж	1	
				Детали		
А4		1	1.435.9-17.4-9301	Уголок	1	
А4		2	1.435.9-17.4-9302	Запор	2	

Инв.№ подл.	Подп. и дата	Взам.инв.№

Разраб.	Лукашевич		
Пров.	Погорелов		
Н.конт.	Глебочкин		
Утв.	Погорелов		

1.435.9-17.4-9300

Кронштейн

Лит.	Лист	Листов
Р		1

ЦНИИПРОМЗДАНИЙ

19890-05 43

Формат А4

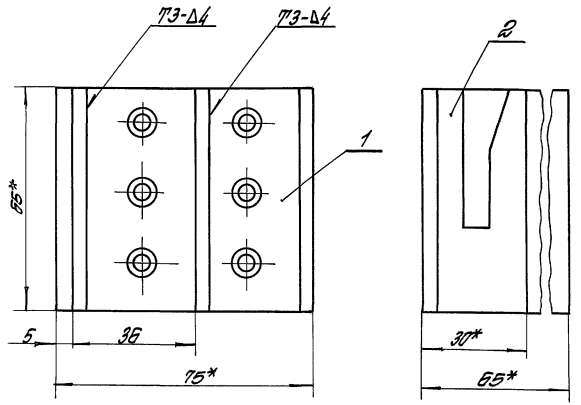

1. * Сварные швы по ГОСТ 5264-80.
2. * Размеры для справок.
3. Предельные отклонения размеров ± $\frac{IT14}{2}$.

Инв.№ подл. | Подпись и дата | Взам. инв.№

			1.435.9-17.4-9300 СБ		
			Кронштейн сборочный чертеж	Лит.	Масса	Масштаб
				Р	0,37	1:1
				Лист	Листов 1
Разраб.	Лукошевич			ЦНИИПРОМЗДАНИЙ	
Пров.	Погорелов				
Н.контр.	Ледочкин				
Утв.	Погорелов				

Формат А4

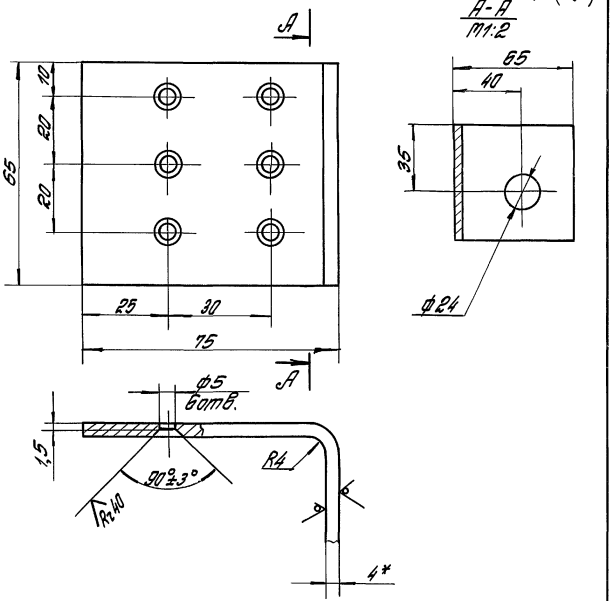

1. * Размер для справок.
2. Неуказанные предельные отклонения размеров: h14, h14, ± $\frac{IT14}{2}$.

Инв.№ подл. | Подпись и дата | Взам. инв.№

			1.435.9-17.4-9301		
			Уголок	Лит.	Масса	Масштаб
				Р	0,29	1:1
				Лист	Листов 1
Разраб.	Лукошевич		Лист 6-ПН-4 ГОСТ 19903-74* Вст3пс2 ГОСТ 14637-79	ЦНИИПРОМЗДАНИЙ	
Пров.	Погорелов				
Н.контр.	Ледочкин				
Утв.	Погорелов				

Формат А4

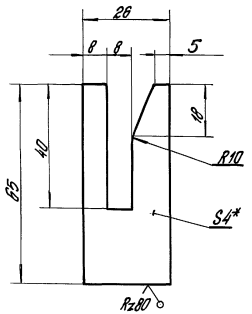

1. * Размер для справок.
2. Предельные отклонения размеров: H14, h14; $\pm\frac{IT14}{2}$.

Разраб.	Лукашевич	
Пров.	Погоделов	
Н.контр.	Лебочкин	
Утв.	Погоделов	

1.435.9-17.4-9302

Запор

Лит.	Масса	Масштаб
Р	0,04	1:1

Лист | Листов 1

Лист Б-ПН-4 ГОСТ 19903-74* / В Ст3 пс2 ГОСТ 14637-79

ЦНИИПРОМЗДАНИЙ

Инв.№ подл. | Подп. и дата | Взам.инв.№

Формат А4

Формат	Зона	Поз.	Обозначение	Наименование	Кол.	Примеч.
				Документация		
А4			1.435.9-17.4-9400СБ	Сборочный чертеж	1	
				Детали		
А4		1	1.435.9-17.4-9302	Запор	2	
Б4		2	1.435.9-17.4-9401	Пластина	1	
				Лист Б-ПН-4 ГОСТ 19903-74* / В Ст3 пс2 ГОСТ 14637-79		
				(65х75) h14; Rz80	1	0,15кг

Разраб.	Лукашевич	
Пров.	Погоделов	
Н.контр.	Лебочкин	
Утв.	Погоделов	

1.435.9-17.4-9400

Кронштейн

Лит.	Лист	Листов
Р		1

ЦНИИПРОМЗДАНИЙ

Инв.№ подл. | Подп. и дата | Взам.инв.№

Формат А4

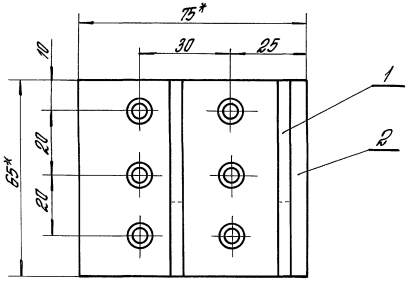

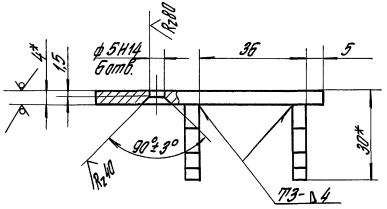

1. Сварные швы по ГОСТ 5264-80.
2. *Размеры для справок.
3. Неуказанные предельные отклонения размеров: $\pm \frac{УТ14}{2}$.

Взам. инв. №	Подп. и дата	Инв. № подл.	Разраб.	Лукашевич		1.435.9-17.4-9400 СБ	
			Провер.	Погорелов		Кронштейн	Лит. / Масса / Масштаб
			Н. конт.	Глебачкин		Сборочный чертеж	Р / 0,23 / 1:1
			Утв.	Погорелов			Лист / Листов 1
							ЦНИИПРОМЗДАНИЙ

Формат А4

Формат	Зона	Поз.	Обозначение	Наименование	Кол.	Примеч.
				Документация		
А4			1.435.9-17.4-9500 СБ	Сборочный чертеж	1	
				Детали		
А4		1	1.435.9-17.4-9501	Пластина	1	
А4		2	1.435.9-17.4-9502	Палец	1	
Б.Ч		3	1.435.9-17.4-9503	Втулка	1	
				Круг В18 ГОСТ 2590-71* / Ст.3 ГОСТ 535-79*		
				L=10 h14; Rz80	1	0,014кг.

Взам. инв. №	Подп. и дата	Инв. № подл.	Разраб.	Лукашевич		1.435.9-17.4-9500	
			Пров.	Погорелов		Накладка	Лит. / Лист / Листов
			Н. конт.	Глебачкин			Р / 1
			Утв.	Погорелов			ЦНИИПРОМЗДАНИЙ

19890-05 46

Формат А4

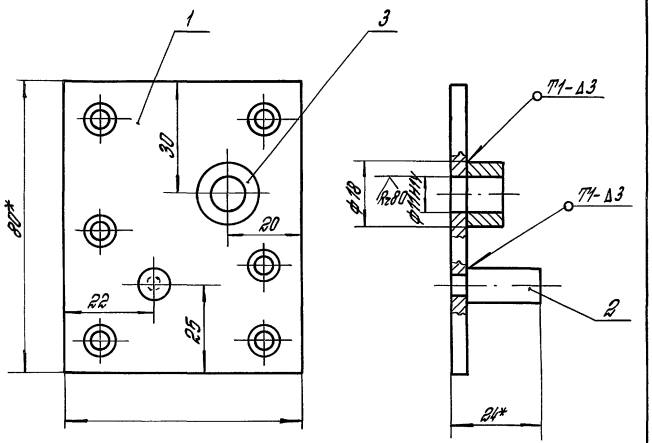

1. Сварные швы по ГОСТ 5264-80.
2. * Размеры для справок.
3. Неуказанные предельные отклонения размеров $\pm \frac{IT14}{2}$.

			1.435.9-17.4-9500 СБ		
			Накладка	Лит.	Масса	Масштаб
				Р	0,18	1:1
			Сборочный чертеж	Лист	Листов 1
Разраб.	Лукашевич			ЦНИИПРОМЗДАНИЙ	
Провер.	Погорелов				
Н.контр.	Гледачкин				
Утв.	Погорелов				

Инв.№ подл. | Подпись и дата | Взам.инв.№

Формат А4

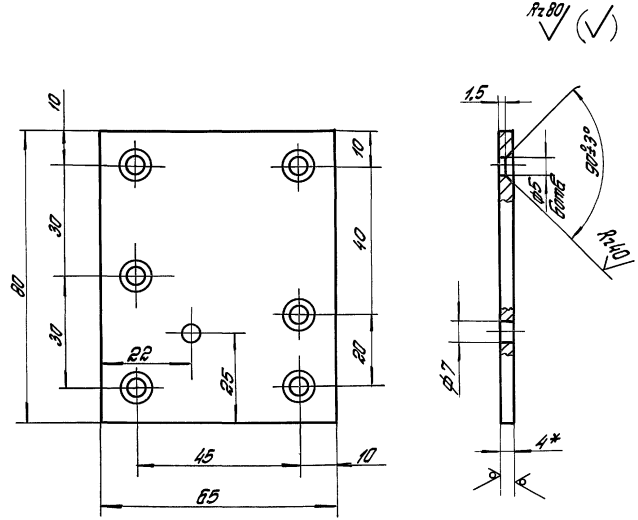

1. * Размер для справок.
2. Неуказанные предельные отклонения размеров: H14, h14, $\pm \frac{IT14}{2}$.

			1.435.9-17.4-9501		
			Пластина	Лит.	Масса	Масштаб
				Р	0,15	1:1
			Лист 5-ПН-4 ГОСТ 19903-74* В.Ст3пс2 ГОСТ 14637-79	Лист	Листов 1
Разраб.	Лукашевич			ЦНИИПРОМЗДАНИЙ	
Пров.	Погорелов				
Н.контр.	Гледачкин				
Утв.	Погорелов				

Инв.№ подл. | Подпись и дата | Взам.инв.№

Формат А4

Rz 80 (√)

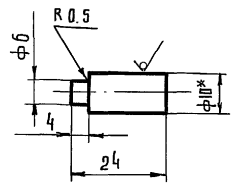

1* Размер для справок.
2 Предельные отклонения размеров: H 14, h 14, $\pm \frac{JT14}{2}$

				1.435.9-17.4-9502			
				Палец	Лит.	Масса	Масштаб
					р	0.013	1:1
					Лист	Листов 1	
Пров.	Погорелов			Круг В 10 ГОСТ 2590-71* / Ст.3 ГОСТ 535-79*	ЦНИИПРОМЗДАНИЙ		
Н.контр.	Глебочкин						
Утв.	Погорелов						

Инв. № подл. | Подпись и дата | Взам. инв. №

gost.e-ecolog.ru

пров. 06.05.89 коп. Гавр

Rz 80 (√)

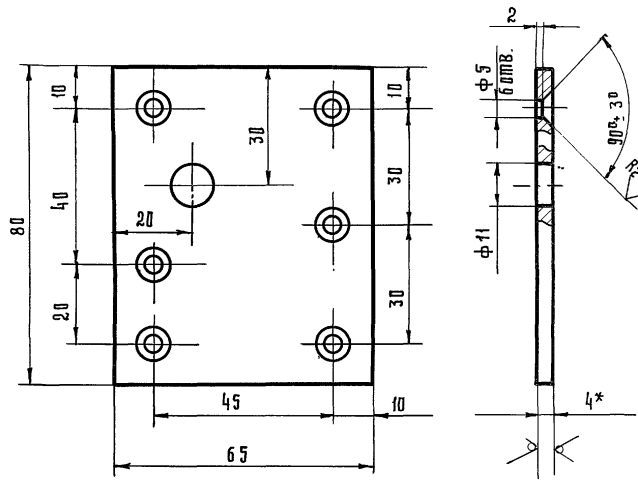

1* Размер для справок.
2 Неуказанные предельные отклонения размеров: H14, h14, $\pm \frac{JT14}{2}$

				1.435.9-17.4-9001			
				Пластина	Лит	Масса	Масштаб
					р	0.15	1:1
					Лист	Листов 1	
Разработ.	Лукашевич			Лист Б-ПН-4 ГОСТ 19903-74* / В ст.3 пс 2 ГОСТ 14637-79	ЦНИИПРОМЗДАНИЙ		
Пров.	Погорелов						
Н.контр.	Глебочкин						
Утв.	Погорелов						

Инв. № подл. | Подпись и дата | Взам. инв. №