ТИПОВЫЕ КОНСТРУКЦИИ, ИЗДЕЛИЯ И УЗЛЫ ЗДАНИЙ И СООРУЖЕНИЙ

СЕРИЯ 1.435.9-17

ВОРОТА РАСПАШНЫЕ

ВЫПУСК 3

ВОРОТА ИЗ ДЕРЕВА

РАБОЧИЕ ЧЕРТЕЖИ

19890-04

Отпускная цена
на момент реализации
указана в счет-накладной

gost.e-ecolog.ru

ТИПОВЫЕ КОНСТРУКЦИИ, ИЗДЕЛИЯ И УЗЛЫ ЗДАНИЙ И СООРУЖЕНИЙ

СЕРИЯ 1.435.9-17

ВОРОТА РАСПАШНЫЕ

ВЫПУСК 3

ВОРОТА ИЗ ДЕРЕВА

РАБОЧИЕ ЧЕРТЕЖИ

Разработаны ЦНИИПРОМЗДАНИЙ

Зам. директора института С.М. Гликин

Руководитель отдела наружных ограждающих конструкций Г.М. Смилянский

Главный специалист отдела В.И. Глебочкин

Утверждены
Госстроем СССР
протокол от 26.07.1984г.
N ИИ-18

Обозначение	Наименование	Стр.
1.435.9-17.3-3000	Ворота из досок	4
1.435.9-17.3-3000СБ	Ворота из досок	5
	Сборочный чертеж	
1.435.9-17.3-0000СМ	Технические требования	7
1.435.9-17.3-3000ВМ	Ведомость материалов	10
1.435.9-17.3-3100	Створка полотна	12
1.435.9-17.3-3100СБ	Створка полотна	
	Сборочный чертеж	16
1.435.9-17.3-3300	Обрамление	22
1.435.9-17.3-3300СБ	Обрамление	
	Сборочный чертеж	23
1.435.9-17.3-3301	Балка	25
1.435.9-17.3-3302	Косынка	26
1.435.9-17.3-3303	Ребро	26
1.435.9-17.3-3304	Косынка	27
1.435.9-17.3-3305	Косынка	27
1.435.9-17.3-3400	Полотно	28
1.435.9-17.3-3400СБ	Полотно	
	Сборочный чертеж	30
1.435.9-17.3-3401	Брус	32
1.435.9-17.3-3402	Брус	33
1.435.9-17.3-3403	Брус	33
1.435.9-17.3-3101	Накладка	34
1.435.9-17.3-3102	Накладка	34
1.435.9-17.3-3103	Накладка	35

Обозначение	Наименование	Стр.
1.435.9-17.3.3104	Накладка	35
1.435.9-17.3-3106	Планка	36
1.435.9-17.3-3107	Планка	37
1.435.9-17.3-3108	Фартук	37
1.435.9-17.3-3109	Брус	38
1.435.9-17.3-3110	Накладка	38
1.435.9-17.3-4000	Ворота клеефанерные	39
1.435.9-17.3-4000СБ	Ворота клеефанерные	
	Сборочный чертеж	40
1.435.9-17.3-4000ВМ	Ведомость материалов	42
1.435.9.17.3-4100	Створка полотна	44
1.435.9.17.3-4100СБ	Створка полотна	
	Сборочный чертеж	48
1.435.9-17.3-4300	Обрамление	54
1.435.9-17.3-4300СБ	Обрамление	
	Сборочный чертеж	55
1.435.9-17.3-4301	Балка	57
1.435.9-17.3-4302	Косынка	58
1.435.9-17.3-4303	Косынка	58
1.435.9-17.3-4304	Косынка	59
1.435.9-17.3-4305	Косынка	59

Разраб.	Орехова	Орехов	
Пров.	Шерстнева	[illegible]	
Н.контр.	Погорелов	[illegible]	
Утв.	Глебочкин	[illegible]	

1.435.9-17.3-0000

Содержание

Лит	Лист	Листов
Р	1	2

ЦНИИПРОМЗДАНИЙ

Инв. № подл. | Подпись и дата | Взам. инв. №

19890-04 3

Формат А3

Обозначение	Наименование	Стр.
1.435.9-17.3-4400	Полотно	60
1.435.9-17.3-4400СБ	Полотно Сборочный чертеж	62
1.435.9-17.3-4600	Каркас	65
1.435.9-17.3-4600СБ	Каркас Сборочный чертеж	66
1.435.9-17.3-4601	Ногель	68
1.435.9-17.3-4609	Бобышка	68
1.435.9-17.3-4401	Обшивка	69
1.435.9-17.3-4403	Накладка	70
1.435.9-17.3-4404	Планка	70
1.435.9-17.3-4500	Калитка	71
1.435.9-17.3-4500СБ	Калитка Сборочный чертеж	72
1.435.9-17.3-4501	Накладка	74
1.435.9-17.3-4502	Накладка	74
1.435.9-17.3-4503	Планка	75
1.435.9-17.3-4510	Полотно калитки	75
1.435.9-17.3-4510СБ	Полотно калитки Сборочный чертеж	76
1.435.9-17.3-4520	Каркас калитки	77

Обозначение	Наименование	Стр.
1.435.9-17.3-4520СБ	Каркас калитки Сборочный чертеж	77
1.435.9-17.3-4101	Накладка	78
1.435.9-17.3-4102	Накладка	78
1.435.9-17.3-4103	Накладка	79
1.435.9-17.3-4104	Накладка	79
1.435.9-17.3-4105	Накладка	80
1.435.9-17.3-4106	Накладка	80
1.435.9-17.3-4107	Накладка	81
1.435.9-17.3-4109	Пластина	81
1.435.9-17.3-4112	Ручка	82
1.435.9-17.3-4113	Втулка	82
1.435.9-17.3-4117	Фартук	83
1.435.9-17.3-4119	Ось	84
1.435.9-17.3-4118	Брус	84

Инв.№подл. | Подпись и дата | Взам.инв.№

Инв.№ подл.	Подпись и дата	Взам. инв.№

Формат	Зона	Поз.	Обозначение	Наименование	Кол. на испол. 1.435.9-17.3-3000 —	01	02	Прим.
				Документация				
А3			1.435.9-17.3-3000 СБ	Сборочный чертеж	×	×	×	
А3			1.435.9-17.3-0000 СП	Технические требования	×	×	×	
А4			1.435.9-17.3-3000 ВМ	Ведомость материалов	×	×	×	
				Сборочные единицы				
А4		1	1.435.9-17.4-5000	Рама			1	см. выпуск 4
			-01	Рама		1		
			-02	Рама	1			
А4		3	1.435.9-17.4-6000	Петля	2	2	2	см. выпуск 4
А4		4	-01	Петля	2	2	2	
А4		5	1.435.9-17.4-9000	Запор перекидной	1	1	1	см. выпуск 4
А4		7	1.435.9-17.3-3100	Створка полотна	1			
			-01	Створка полотна		1		

				1.435.9-17.3-3000			
Разраб.	Орехова		Ворота из досок	Лит	Лист	Листов	
Пров.	Шерстнева			Р	1	2	
Н.контр.	Погорелов			ЦНИИПРОМЗДАНИЙ			
Утв.	Гледачкин						

Формат А4

Инв.№ подл.	Подпись и дата	Взам. инв.№

Формат	Зона	Поз.	Обозначение	Наименование	Кол. на испол. 1.435.9-17.3-3000 —	01	02	Прим.
А4		7	1.435.9-17.3-3100-02	Створка полотна			1	
			-03	Створка полотна	1			
			-04	Створка полотна		1		
			-05	Створка полотна			1	
				Стандартные изделия				
		10		Болт М10×100.58.016				
				ГОСТ 7798-70*	12	12	12	
		11		Гайка М10.4.016				
				ГОСТ 5915-70*	16	16	16	
		12		Шайба 10.65Г029				
				ГОСТ 6402-70*	16	16	16	
		13		Шайба 10.02.016				
				ГОСТ 11371-78	4	4	4	
		14		Шуруп 1-4×30.01.2				
				ГОСТ 1145-80	12	12	12	

1.435.9-17.3-3000	Лист	
	2	

Формат А4

19890-04 5

4

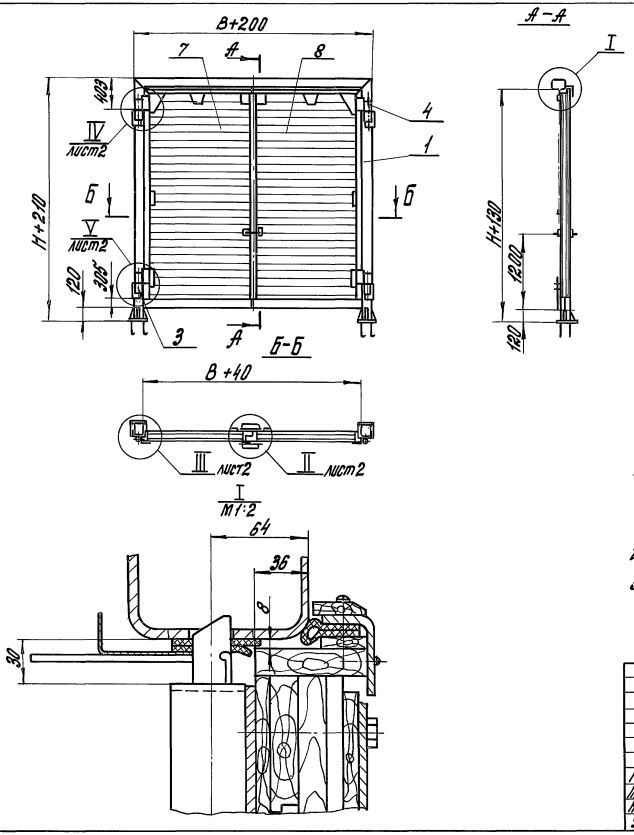

Обозначение	Марка	В, мм	Н, мм	Масса, кг
1.435.9-17.3-3000	ВР 36×36-Д	3600	3600	744
-01	ВР 42×42-Д	4200	4200	926
-02	ВР 48×54-Д	4800	5400	1250

1. Рекомендуемое защитно-декоративное покрытие наружных поверхностей - эмаль атмосферостойкая типа МЛ-12 ГОСТ 9754-76 *.
2. *Размеры для справок.
3. В конструкции ворот использованы изобретения по а.с. 815252 и заявке № 3353765/29-33 (а.с. 1008398)

Разраб.	Шерстнева			1.435.9-17.3-3000 СБ
Провер.	Глебочкин			Ворота из досок
Н. контр.	Погорелов			Сборочный чертеж
Утв.	Глебочкин		1.83	

Лит.	Масса	Масштаб
Р	см. табл.	1:50
Лист 1	Листов 2	

ЦНИИПРОМЗДАНИЙ

Инв. № подл. | Подп. и дата | Взам. инв. №

19890-04 6

Формат А3

II
М1:2
лист 1

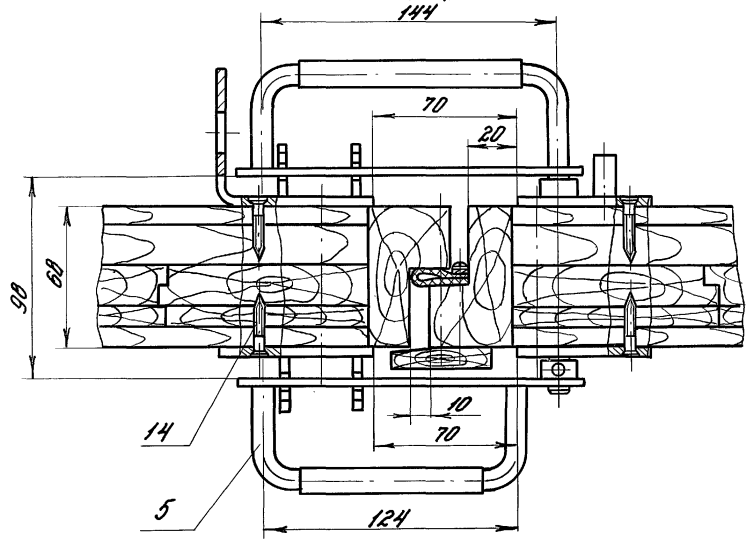

III
М1:2
лист 1

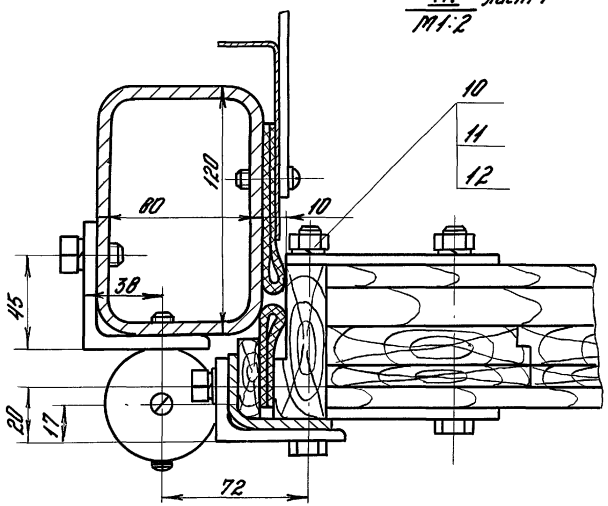

V
М1:2
лист 1

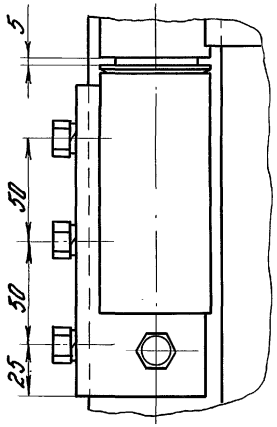

IV
М1:2
лист 1

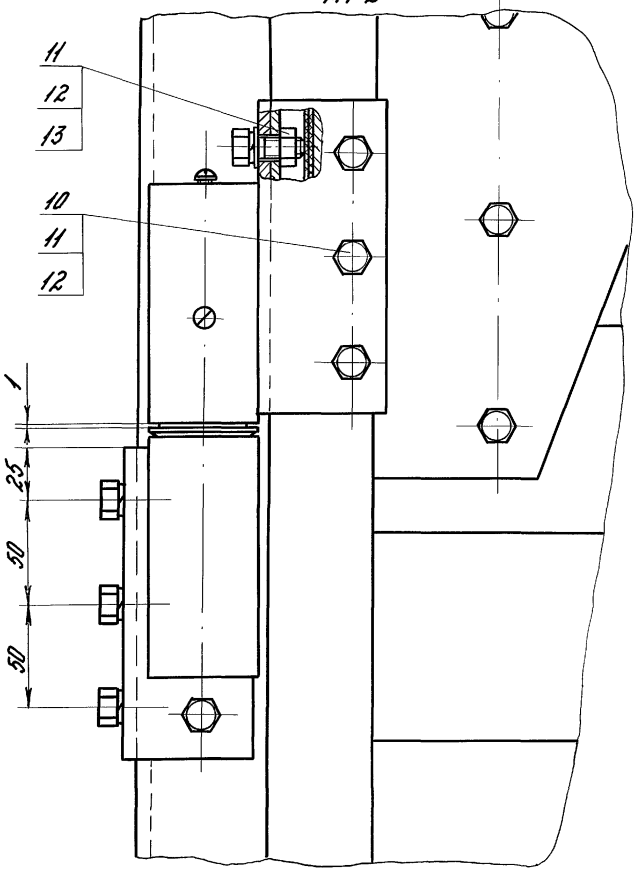

Инв.№ подл. | Подп. и дата | Взам.инв.№

1.435.9-17.3-3000 СБ

Лист 2

19890-04 7

Формат А3

1. Требования к конструкции

1.1. Ворота распашные должны изготавливаться по рабочим чертежам серии 1.435.9-17 в соответствии с настоящими техническими требованиями.
Внесение изменений в технические требования и конструкторскую документацию должно производиться в соответствии с ГОСТ 2.503-74*.
Крепление фанеры к каркасу производить на клеях повышенной водостойкости прессовым способом или прижимать гвоздями, располагаемыми на расстоянии 150-200 мм друг от друга.

1.2. Полотна ворот из дерева изготавливать в виде двух щитов из досок толщиной 19 мм. соединенных в четверть со сплошным заполнением и расположением волокон взаимноперпендикулярно друг-другу, обшитых горизонтальными строгаными досками толщиной 10 мм, соединенными на ус.
Обшивку полотен ворот досками со стороны улицы осуществить по лагам, проложенным вертикально на щите с шагом 400 мм.
Доски и щиты крепить между собой на клеях повышенной водостойкости прессовым способом или прижимать гвоздями.
Полости между лагами, щитом и обшивкой должны быть сообщены с окружающей средой.

1.3. Сопротивление теплопередаче ворот должно быть не менее:
клеефанерных – 1,2 м² час°с/ккал.
из досок – 0,5 м² час°с/ккал.

1.4. Защитные покрытия, предохраняющие древесину от возгорания осуществлять по дополнительному требованию заказчика.

1.5. При организации производства завод-изготовитель должен изготовить и испытать опытные образцы ворот в соответствии с настоящими техническими требованиями.

				1.435.9-17.3-0000 СМ		
Разраб.	Шестнева			Технические требования	Лит. Р	Лист 1	Листов 3
Пров.	Глебочкин				ЦНИИПРОМЗДАНИЙ	
Н. контр.	Погорелов					
Утв.	Глебочкин					

Инв. № подл. | Подпись и дата | Взам. инв. №

19890-04 8

Формат А3

Серийное производство ворот разрешается только после утверждения акта испытания опытных образцов с выводами, характеризующими качество изготовления и стабильность работы ворот.

2. Требования к деталям и заготовкам.

2.1. Детали полотен ворот и калиток должны изготавливаться из обрезных пиломатериалов хвойных пород не ниже 2 сорта по ГОСТ 8486-86**.

2.2. Древесина деталей должна иметь абсолютную влажность не более 18%, а древесины заделок на 2-3% ниже.

2.3. Детали ворот могут изготавливаться клееными по длине на клеях повышенной водостойкости зубчатым клеевым соединением по ГОСТ 19414-79.

2.4. В пиломатериалах не допускаются пороки древесины, превышающие установленные ограничения для 2 сорта по ГОСТ 2140-81.
Обзол на поверхностях не допускается.

2.5. Вставки или пробки для заделок должны изготавливаться из древесины той же породы, что и деталь, иметь одинаковое направление волокон и устанавливаться плотно на клею.

2.6. Непрямолинейность деталей должна быть не более 2 мм.

2.7. Шероховатость поверхностей деталей для склеивания должна быть не более Rz 200, лицевых поверхностей обшивки - Rz 320, остальных - Rz 500 по ГОСТ 7016-75.

2.8. Детали из дерева должны быть обработаны антисептическими составами.

2.9. Заготовки из фасонного проката должны быть очищены от загрязнений, коррозии и загусенцев любым способом, не ухудшающим структуру металла и не понижающим прочность деталей.
Для деталей с чистотой обработки не указанной в чертежах, чистота поверхности должна быть не ниже Rz 80 по ГОСТ 2789-73*.

Риски и царапины на поверхностях этих деталей не допускаются.

2.10. В деталях, изготовленных из пластмасс не допускаются коробления, трещины, недопрессовки, вздутия, расслоения, пористость, сколы.

2.11. Детали, изготовленные из резины, не должны иметь вмятин и надрывов.

3. Требования к сборке.

3.1. Поступающие на сборку детали должны быть очищены от стружки и загрязнений, иметь клеймо ОТК или другие сопроводительные документы, удостоверяющие их качество.

3.2. При сборке деталей не допускается применение прокладок, клиньев и прочих компенсаторов, не предусмотренных чертежами.

3.3. Шарики петель перед сборкой должны быть промыты керосином по ГОСТ 4753-68* до полного удаления консервационной смазки и смазаны смазкой ЦИАТИМ-205 ГОСТ 8551-74* или другой, равноценной по качеству.

3.4. Клеевые соединения в конструкции должны выполняться на синтетических клеях, разрешенных к применению Главным санитарно-эпидемиологическим управлением Министерства здравоохранения СССР.

3.5. Ворота должны иметь защитно-декоративное покрытие атмосферостойкими лакокрасочными материалами типа эмали МЛ-12 по ГОСТ 9754-76*.

3.6. Гвозди, шурупы, болты и другие крепежные изделия должны иметь антикоррозийное покрытие.

3.7. Сборка должна производиться на участке оборудованном приспособлениями, обеспечивающими точность, указанную в чертежах.

3.8. Все резьбовые соединения должны быть затянуты до отказа без перекоса сопрягаемых деталей.

Инв. № подл. | Подпись и дата | Взам. инв. №

Инв.№ подл.	Подпись и дата	Взам. инв.№

Наименование материалов (изделий) №№ ГОСТ, ТУ	Масса, кг ВР36×36-Д	ВР42×42-Д	ВР48×54-Д			Примечание
Основные материалы						
I. Профили						
Круг В18 ГОСТ 2590-71* / Ст.3 ГОСТ 535-79*	6,92	6,92	6,92			
Круг В36 ГОСТ 2590-71* / Ст.3 ГОСТ 535-79*	10,1	10,1	10,1			
Лист Б-ПН-0,8 ГОСТ 19904-74* / 4ш-Б Ст.3 пс ГОСТ 16523-70*	1,15	1,3	1,6			
Лист Б-ПН-1,0 ГОСТ 19904-74* / 3-IV-В Ст.3 пс ГОСТ 16523-70*	11,51	13,4	16,39			
Лист ПН-Б ГОСТ 19903-74* / В Ст.3 пс2 ГОСТ 14637-79	8,91	11,34	14,58			
Лист Б-ПН-6 ГОСТ 19903-74* / В Ст.3 пс2 ГОСТ 14637-79	34	34	34			

			1.435.9-17.3-3000 ВМ
Разраб.	Шерстнева		Ведомость материалов
Пров.	Гледочкин		
Н.контр.	Погорелов		
Утв.	Гледочкин		

Лит	Лист	Листов
Р	1	4

ЦНИИПРОМЗДАНИЙ

Формат А4

Инв.№ подл.	Подпись и дата	Взам. инв.№

Наименование материалов (изделий) №№ ГОСТ, ТУ	Масса, кг ВР36×36-Д	ВР42×42-Д	ВР48×54-Д			Примечание
Лист Б-ПН-10 ГОСТ 19903-74* / В Ст.3 пс2 ГОСТ 14637-79	11,16	11,16	11,16			
Профиль прямоугольный 120×80×6; Молодечненского З.Л.К.	185,1	214,8	264,3			
Уголок 30×36×4 ГОСТ 19772-74* / В Ст.3 кп2 ГОСТ 11474-76*	26,33	30,85	38,14			
Уголок Б-63×63×6 ГОСТ 8509-72* / В Ст.3 пс2 ГОСТ 535-79*	3,98	3,98	3,98			
Неметаллические материалы						
Пиломатериалы хвойных пород, 2ой сорт ГОСТ 8486-66**	404 / 0,8	543 / 1,09	802 / 1,6			кг / м³

	1.435.9-17.3-3000 ВМ	Лист 2

Формат А4

19890-04 11

10

Инв. № подл.	Подпись и дата	Взам. инв. №

Наименование материалов (изделий) № № ГОСТ, ТУ	Масса, кг					Примечание
	ВР36х36-Д	ВР42х42-Д	ВР48х54-Д			
Капрон Ост 6-06-14-70	0,04	0,04	0,04			
Пластина I, лист,						
тмкщ - м-3-9.9						
ГОСТ 7338-77 *	9,04	10,59	10,76			
Пластина I, лист,						
тмкщ - м-4-9.9						
ГОСТ 7338-77 *	9,24	10,88	13,52			
Стандартные						
изделия						
Болт М10х25.58.016						
ГОСТ 7798-70 *	20	20	20			шт

1.435.9-17.3-3000 ВМ	Лист 3

Формат А4

Инв. № подл.	Подпись и дата	Взам. инв. №

Наименование материалов (изделий) № № ГОСТ, ТУ	Масса, кг					Примечание
	ВР36х36-Д	ВР42х42-Д	ВР48х54-Д			
Винт М8х25.58.016						
ГОСТ 17473-80 *	73	85	105			шт
Цепь 2Х5х19 ГОСТ 2319-81	1,9	2.5	2.7			
Шайба ГОСТ 6402-70 *						
6 65Г 029	52	60	68			шт
8 65Г 029	73	85	105			шт
Шуруп 1-4х40.01.2	200	240	310			шт
ГОСТ 1144-80 *						
Шарик III 4,763 мм Н						
ГОСТ 3722-81	16	16	16			шт

1.435.9-17.3-3000 ВМ	Лист 4

Формат А4

19890-04 12

Инв.№ подл.	Подпись и дата	Взам. инв.№

Формат	Зона	Поз.	Обозначение	Наименование	Кол. на испол. 1.435.9-17.3-3100 —	01	02	03	04	05	Прим.
				Документация							
А3			1.435.9-17.3-3100 СБ	Сборочный чертеж	×	×	×	×	×	×	
				Сборочные единицы							
А4		1	1.435.9-17.4-7000	Запорное устройство			1			1	
			-01	Запорное устройство		1			1		
			-02	Запорное устройство	1			1			См. Выпуск 4
А4		2	1.435.9-17.4-8000	Запор нижний	1	1	1				
А4		3	-01	Запор нижний				1	1	1	

				1.435.9-17.3-3100	
Разраб.	Шерстнев		Створка полотна	Лит.	Лист 1 / Листов 8
Пров.	Глебочкин			Р	
Н.контр.	Погорелов			ЦНИИПРОМЗДАНИЙ	
Утв.	Глебочкин				

Формат А4

Инв.№ подл.	Подпись и дата	Взам. инв.№

Формат	Зона	Поз.	Обозначение	Наименование	Кол. на испол. 1.435.9-17.3-3100 —	01	02	03	04	05	Прим.
А4		4	1.435.9-17.3-3300	Обрамление	1						
			-01	Обрамление		1					
			-02	Обрамление			1				
А4		5	-03	Обрамление				1			
			-04	Обрамление					1		
			-05	Обрамление						1	
А4		6	1.435.9-17.3-3400	Полотно	1						
			-01	Полотно		1					
			-02	Полотно			1				
А4		7	-03	Полотно				1			
			-04	Полотно					1		
			-05	Полотно						1	
				Детали							
А4		8	1.435.9-17.3-3101	Накладка	1	1	1	1	1	1	
А4		9	1.435.9-17.3-3102	Накладка	1	1	1	1	1	1	
А4		10	1.435.9-17.3-3103	Накладка	1	1	1	1	1	1	

1.435.9-17.3-3100	Лист 2

Формат А4

19890-04 13

Инв. № подл.	Подпись и дата	Взам. инв. №

Формат	Зона	Поз.	Обозначение	Наименование	Кол. на исполн. 1.435.9-17.3-3100 –	01	02	03	04	05	Примеч.
А4		11	1.435.9.-17.3-3104	Накладка	1	1	1	1	1	1	
А3		13	1.435.9-17.3-3106	Планка	11	13	17	11	13	17	
А3		14	-01	Планка	15	18	21	15	18	21	
А3		15	-02	Планка	3	3	3	3	3	3	
А4		16	1.435.9-17.3-3107	Планка	1	1	1	1	1	1	
А4		17	1.435.9-17.3-3108	Фартук	1						
			-01	Фартук		1					
			-02	Фартук			1				
А4		18	-03	Фартук	1						
			-04	Фартук		1					
			-05	Фартук			1				
А4		19	-06	Фартук	1						
			-07	Фартук		1					
			-08	Фартук			1				
А4		20	-09	Фартук				1			
			-10	Фартук					1		

1.435.9.-17.3-3100	Лист 3

Формат А4

Инв. № подл.	Подпись и дата	Взам. инв. №

Формат	Зона	Поз.	Обозначение	Наименование	Кол. на исполн. 1.435.9-17.3-3100 –	01	02	03	04	05	Примеч.
			1.435.9-17.3-3108-11	Фартук						1	
А4		21	-12	Фартук				1			
			-13	Фартук					1		
			-14	Фартук						1	
А4		22	-15	Фартук				1			
			-16	Фартук					1		
			-17	Фартук						1	
А4		23	1.435.9-17.3-3109	Брус	1						
			-01	Брус		1					
			-02	Брус			1				
			-03	Брус				1			
			-04	Брус					1		
			-05	Брус						1	
А4		24	1.435.9-17.3-3110	Накладка	1	1	1	1	1	1	
				Брус							К=320
				Пиломатериал хвойных пород 2ей сорт ГОСТ 8486-86**							
Б4		25	1.435.9-17.3-3111	(3500×32×11) h16	1			1			0,8 кг

1.435.9-17.3-3100	Лист 4

Формат А4

14 1989-04

Инв.№ подл. | Подпись и дата | Взам. инв.№

Формат	Зона	Поз.	Обозначение	Наименование	Кол. на испол. 1.435.9-17.3-3100 –	01	02	03	04	05	Примеч.
БЧ		26	1.435.9-17.3-3111 -01	(4100х32х14) h16		1			1		0,95кг
БЧ		27	-02	(5300х32х14) h16			1			1	1,2кг
БЧ		28	-03	(1818х30х8) h16	1						0,22кг
БЧ		29	-04	(2118х30х8) h16		1					0,25кг
БЧ		30	-05	(2418х30х8) h16			1				0,29кг
БЧ		31	-06	(1838х30х8) h16				1			0,22кг
БЧ		32	-07	(2138х30х8) h16					1		0,26кг
БЧ		33	-08	(2438х30х8) h16						1	0,29кг
				Уплотнение							
				Пластина I, лист, тмкщ.							
				-М-3-9.9 ГОСТ7338-77*							
БЧ		35	1.435.9-17.3-3112	(1818х100) h14	1						0,75кг
БЧ		36	-01	(2118х100) h14		1					0,89кг
БЧ		37	-02	(2418х100) h14			1				1,02кг
БЧ		38	-03	(1846х100) h14				1			0,78кг
БЧ		39	-04	(2146х100) h14					1		0,9кг

1.435.9-17.3-3100 Лист 5

Инв.№ подл. | Подпись и дата | Взам. инв.№

Формат	Зона	Поз.	Обозначение	Наименование	Кол. на испол. 1.435.9-17.3-3100 –	01	02	03	04	05	Примеч.
БЧ		40	1.435.9-17.3-3112 -05	(2146х100) h14						1	1,03кг
БЧ		41	-06	(3538х100) h14	1			1			1,49кг
БЧ		42	-07	(4138х100) h14		1			1		1,74кг
БЧ		43	-08	(5338х100) h14			1			1	2,25кг
БЧ		44	-09	(3538х70) h14				1			1,04кг
БЧ		45	-11	(4138х70) h14					1		1,22кг
БЧ		46	-12	(5338х70) h14						1	1,57кг
				Нащельник							Rz 320
				Пиломатериал хвойных							
				пород, 2ой сорт,							
				ГОСТ 8486-66**							
БЧ		50	1.435.9-17.3-3113	(3480х50х10) h16				1			0,87кг
БЧ		51	-01	(4080х50х10) h16					1		1кг
БЧ		52	-02	(5280х50х10) h16						1	1,3кг

1.435.9-17.3-3100 Лист 6

19890-04 15

Инв. № подл.	Подпись и дата	Взам. инв. №

Формат	Зона	Поз.	Обозначение	Наименование	Кол. на испол. 1.435.9-17.3-3100 –	01	02	03	04	05	Примеч.
				Стандартные изделия							
				Болты ГОСТ 7798-70 *							
		55		М6×90.58.016	13	15	17	13	15	17	
		56		М6×60.58.016	13	15	17	13	15	17	
		57		М10×100.58.016	22	22	22	22	22	22	
				Гайки ГОСТ 5915-70 *							
		60		М6.4.016	26	30	34	26	30	34	
		61		М10.4.016	22	22	22	22	22	22	
				Шайбы ГОСТ 6402-70 *							
		64		6 65Г 029	26	30	34	26	30	34	

Инв. № подл.	Подпись и дата	Взам. инв. №

Формат	Зона	Поз.	Обозначение	Наименование	Кол. на испол. 1.435.9-17.3-3100 –	01	02	03	04	05	Примеч.
		65		10 65Г 029	22	22	22	22	22	22	
		66		Шуруп 1-4×30.012 ГОСТ 1145-80*	12	12	12	12	12	12	
		67		Шуруп 1-4×40.01.2 ГОСТ 1144-80*	99	119	154	99	119	154	

Рис.1

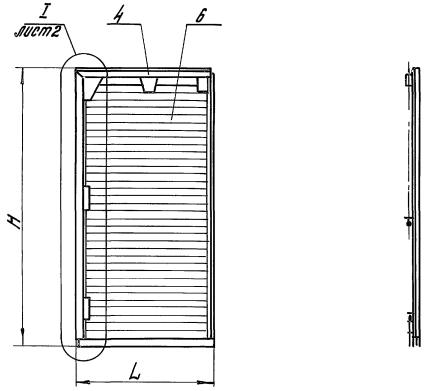

Рис.2 – зеркальное отображение
Остальное – см. рис.1

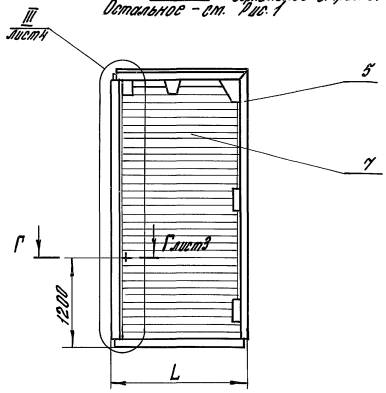

Обозначение	Рис.	L_1, мм	H, мм	n	n1	n2	n3	L_1, мм	L_2, мм	L_3, мм	L_4, мм	Масса, кг
1.435.9-17.3-3100	1	1842	3630	26	11	34	22	1650	3400	3300	2728	244
-01		2142	4230	30	13	40	26	1950	4000	3900	3328	316
-02		2442	5430	34	15	52	34	2250	5200	5100	4528	451
-03	2	1862	3630	26	11	34	22	1650	3400	3300	2728	246
-04		2162	4230	30	13	40	26	1950	4000	3900	3328	320
-05		2462	5430	34	15	52	34	2250	5200	5100	4528	452

1. Сварные швы по ГОСТ 5264-80
2. Уплотнения поз. 41, 42, 43 и брусья поз. 25, 26, 27 резать и устанавливать по месту.
3. * Размеры для справок.
4. Неуказанные предельные отклонения размеров: $H14, h14, \pm \frac{IT14}{2}$

Разраб.	Шеретнева		
Провер.	Гребочкин		
Н.контр.	Погорелов		
Утв.	Гребочкин		

1.435.9-17.3-3100 СБ

Створка полотна
Сборочный чертеж

Лит.	Масса	Масштаб
Р	см. табл.	1:40
Лист 1	Листов 6	

ЦНИИПРОМЗДАНИЙ

Инв.№ подл. | Подп. и дата | Взам. инв.№

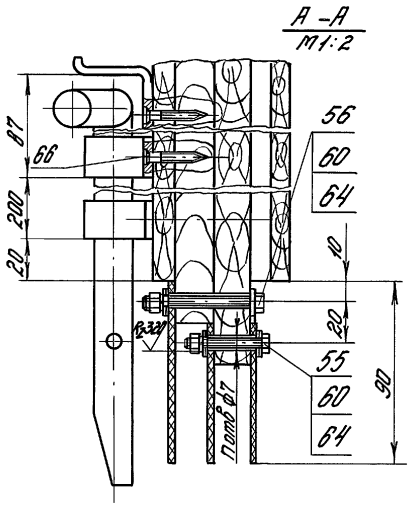

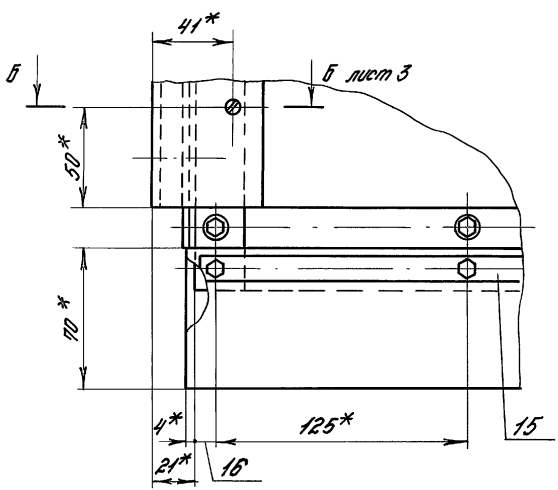

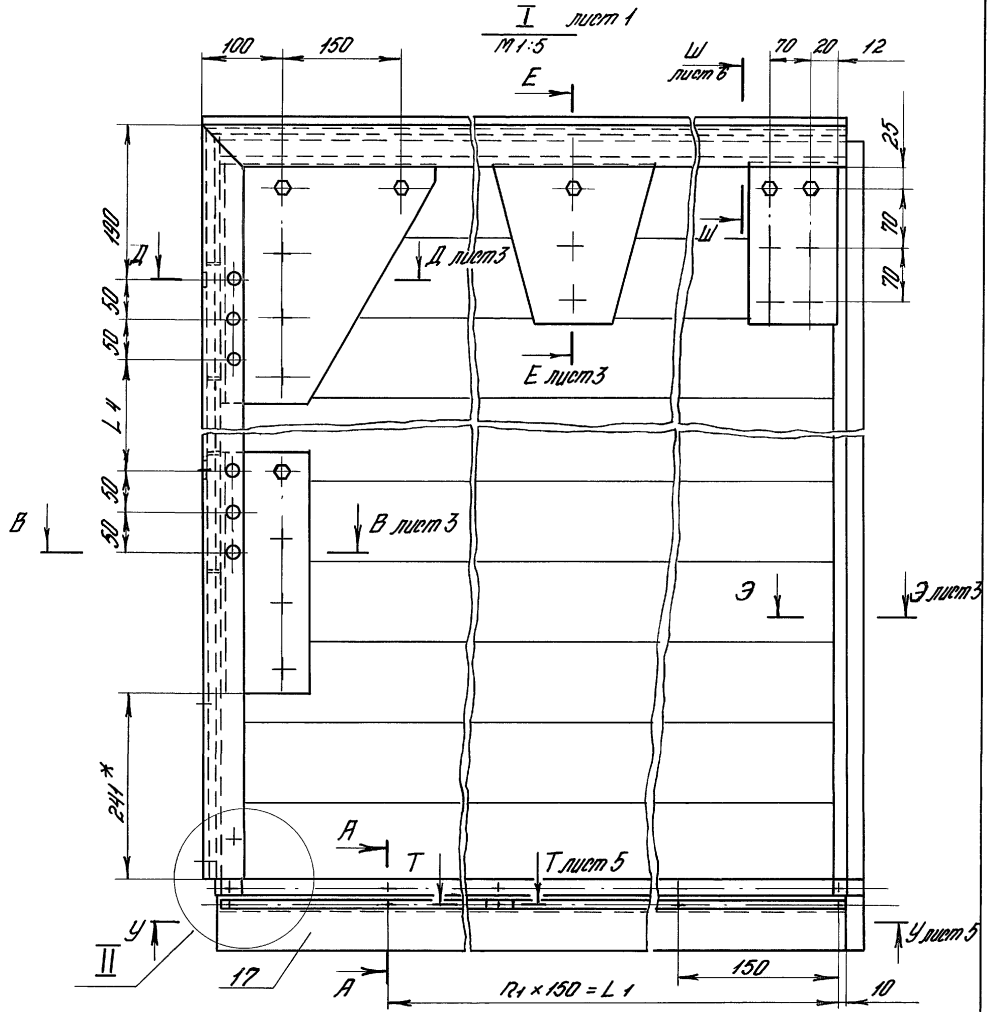

1.435.9 - 17.3 - 3100 СБ

Лист 2

Инв.№ подл. | Подпись и дата | Взам.инв.№

В – В лист 2
М1:2

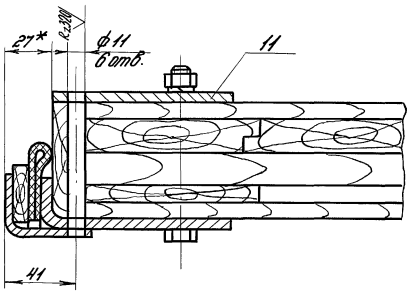

Г – Г лист 1
М1:2

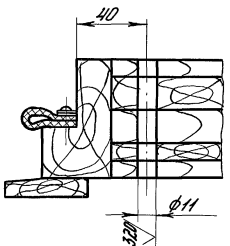

Э – Э лист 2
М1:2

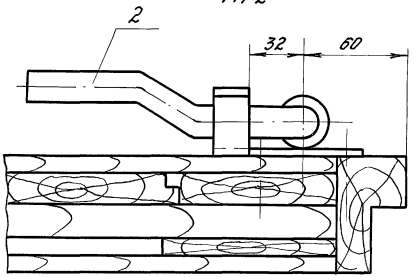

Б – Б лист 2
М1:2

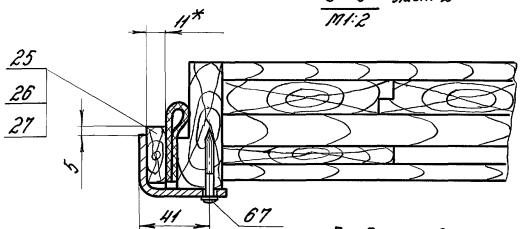

К лист 4

Д – Д лист 2
М1:2

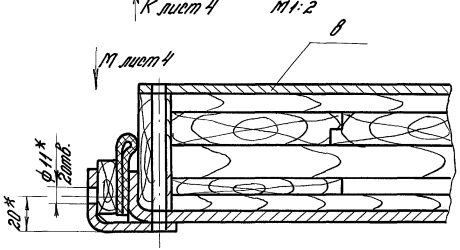

Е – Е лист 2
М1:2

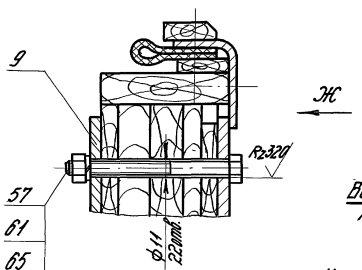

Вид Ж
М1:10

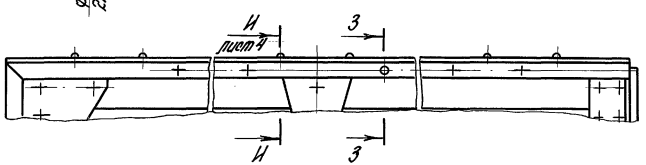

З – З
М1:2

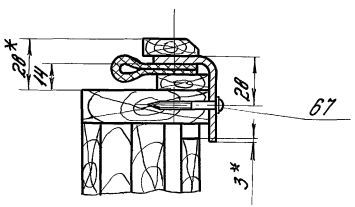

Инв.№ подл. | Подпись и дата | Взам. инв.№

Вид К
М1:20
лист 3

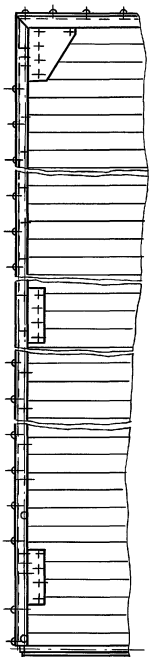

И – И
М1:2
лист 3

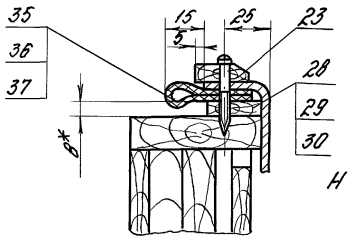

Л – Л
М1:2

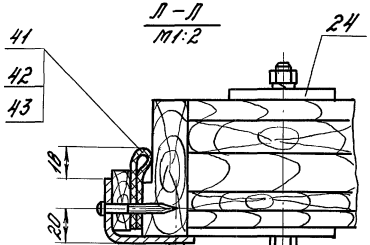

Вид М
М1:2
лист 3

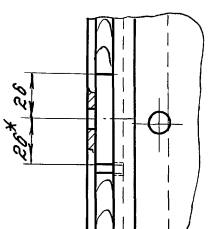

III
М1:5
лист 1

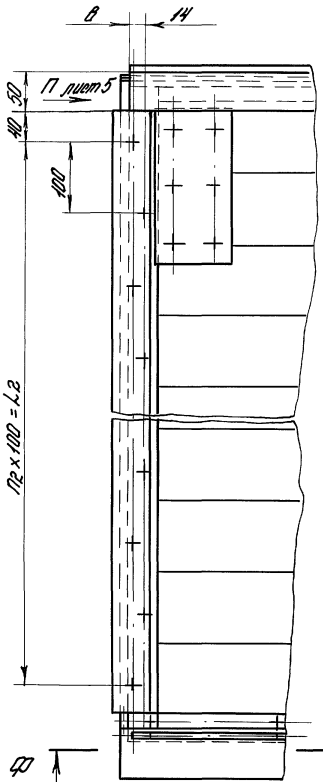

Инв.№подл. | Подп. и дата | Взам.инв.№

Н-Н лист 4
М1:1

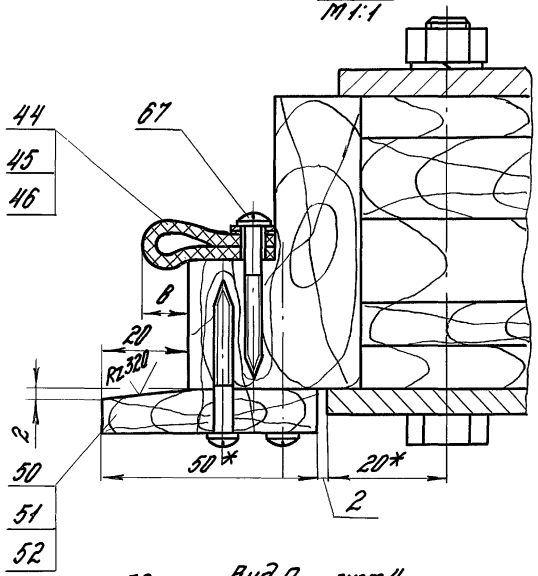

Вид Р
М1:5

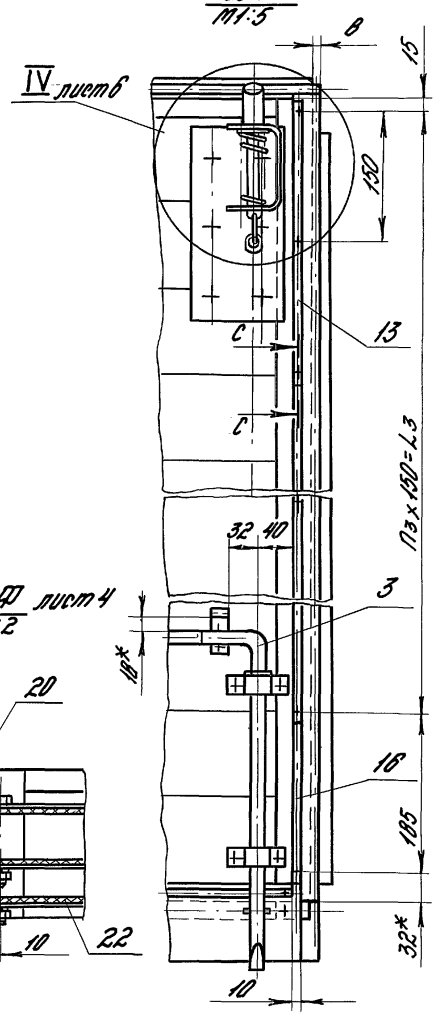

С-С
М1:1

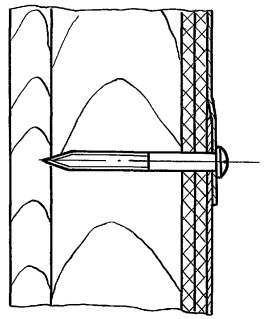

Т-Т лист 2
М1:1

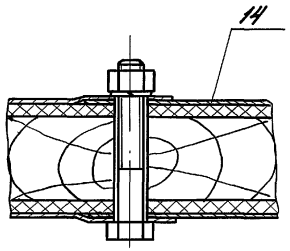

Вид П лист 4
М1:2

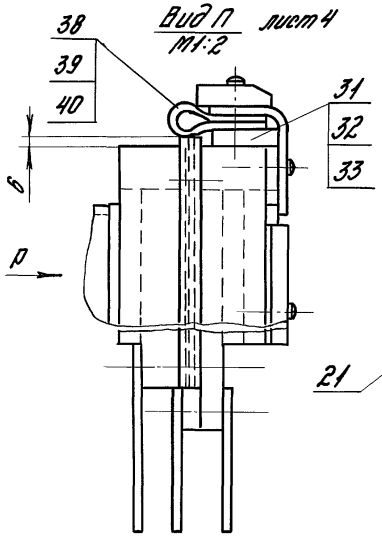

Ф-Ф лист 4
М1:2

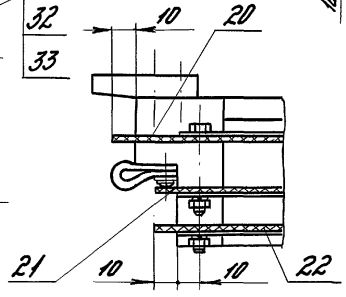

У-У лист 2
М1:2

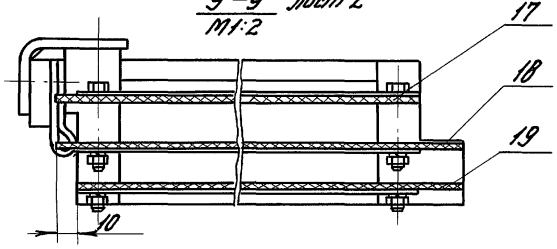

Инв. № подл. | Подпись и дата | Взам. инв. №

1.435.9-17.3-3100 СБ

Лист 5

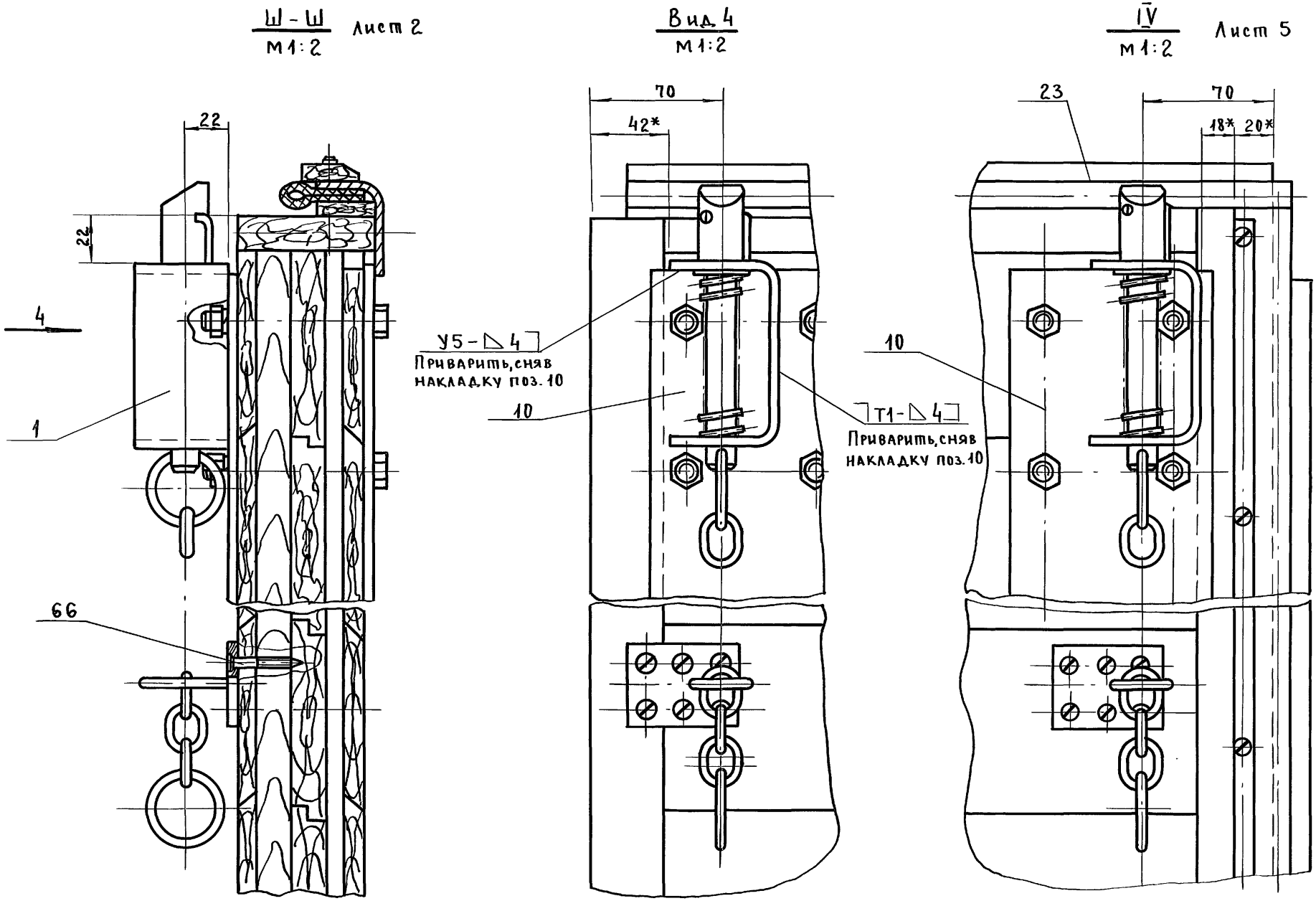

Инв. N подл.	Подпись и дата	Взам. инв. N

1.435.9-17.3-3100 СБ

Лист 6

пров. [signature] 18.01.91. Кон. Хоменко

Инв. № подл.	Подпись и дата	Взам. инв. №

Формат	Зона	Поз.	Обозначение	Наименование	Кол. на испол. 1.435.9-17.3-3300 —	01	02	03	04	05	Прим.
				Документация							
А3			1.435.9-17.3-3300 СБ	Сборочный чертеж	×	×	×	×	×	×	
				Детали							
А3		1	1.435.9-17.3-3301	Балка	1						
			-01	Балка		1					
			-02	Балка			1				
А3		2	-03	Балка				1			
			-04	Балка					1		

				1.435.9-17.3-3300	
Разраб.	Шерстнева		Обрамление	Литер	Лист 1 / Листов 2
Пров.	Глебочкин			Р	
Н.контр.	Логоредов			ЦНИИПРОМЗДАНИЙ	
Утв.	Глебочкин				

Формат А4

Инв. № подл.	Подпись и дата	Взам. инв. №

Формат	Зона	Поз.	Обозначение	Наименование	Кол. на испол. 1.435.9-17.3-3300 —	01	02	03	04	05	Прим.
А3		2	1.435.9-17.3-3301-05	Балка						1	
А3		3	-06	Балка				1			
			-07	Балка					1		
			-08	Балка						1	
А3		4	-09	Балка	1						
			-10	Балка		1					
			-11	Балка			1				
А4		5	1.435.9-17.3-3302	Косынка	1	1	1				
А4		6	-01	Косынка				1	1	1	
А4		7	1.435.9-17.3-3303	Ребро	4	4	4	4	4	4	
А4		8	1.435.9-17.3-3304	Косынка	2	2	2	2	2	2	
А4		9	1.435.9-17.3-3305	Косынка	1	1	1	1	1	1	
Б4		10	1.435.9-17.3-3306	Косынка							Б-В0/ПО контуру
				Лист Б-ПН-Б ГОСТ 19903-74 / В Ст.3пс2 ГОСТ 14637-79							
				(200×110) h 14	1	1	1	1	1	1	1,1 кг

1.435.9-17.3-3300	Лист 2

Формат А4

19890-04 23

22

Рис.1

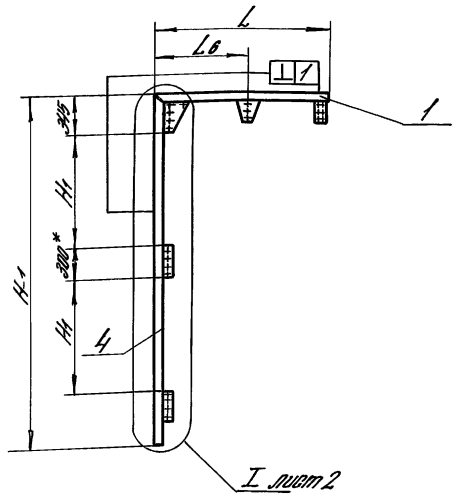

Рис.2 – зеркальное отражение
Остальное – см. рис.1

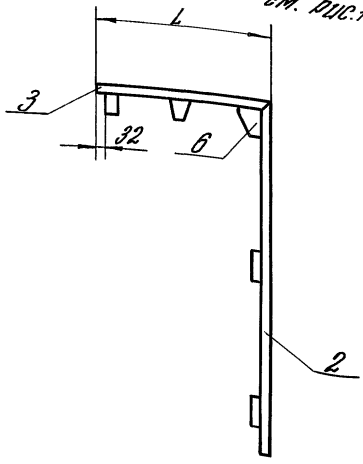

Вид Д лист 2
М1:2

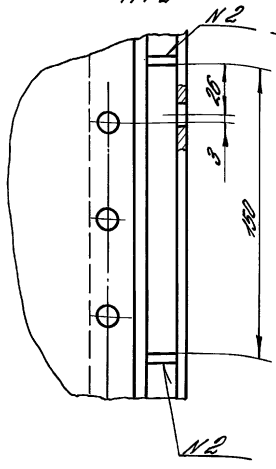

Вид Е лист 2
М1:2

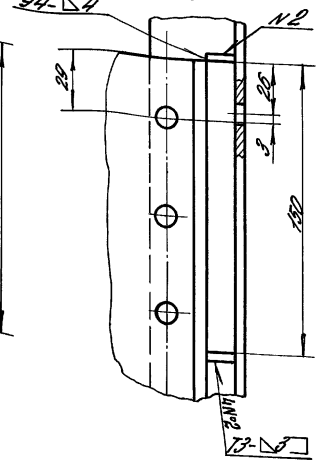

Обозначение	Рис.	L, мм	H, мм	H1, мм	П	П1	П2	П3	П4	П5	L1, мм	L2, мм	L3, мм	L4, мм	L5, мм	L6, мм	L7, мм	L8, мм	Масса кг
1.435.9-17.3-3300	1	1822	3530	1172	40	11	5	1	2	8	2200	1000	200	400	1600	900	534	2728	22,6
-01		2122	4130	1472	50	14	7	1	3	10	2800	1400	200	600	2000	900	334	3328	24,9
-02		2422	5330	2072	65	20	10	3	3	11	4000	2000	600	600	2200	1300	334	4528	28,5
-03	2	1842	3530	1172	40	11	5	1	2	8	2200	1000	200	400	1600	900	534	2728	22,65
-04		2142	4130	1472	50	14	7	1	3	10	2800	1400	200	600	2000	900	334	3328	24,95
-05		2442	5330	2072	65	20	10	3	3	11	4000	2000	600	600	2200	1300	334	4528	28,55

1. Сварные швы по ГОСТ 5264-80
2.* Размеры для справок.
3. Неуказанные предельные отклонения размеров: $H14$, $h14$, $\pm\frac{IT14}{2}$

Разраб.	Шерстнева		
Провер.	Глебочкин		
Н.контр.	Погорелов		
Утв.	Глебочкин		

1.435.9-17.3-3300СБ

Обрамление
Сборочный чертеж

Лит.	Масса	Масштаб
Р	см. табл.	1:40

Лист 1 | Листов 2

ЦНИИПРОМЗДАНИЙ

Инв.№ подл. | Подпись и дата | Взам.инв.№

19890-04 24

Формат А3

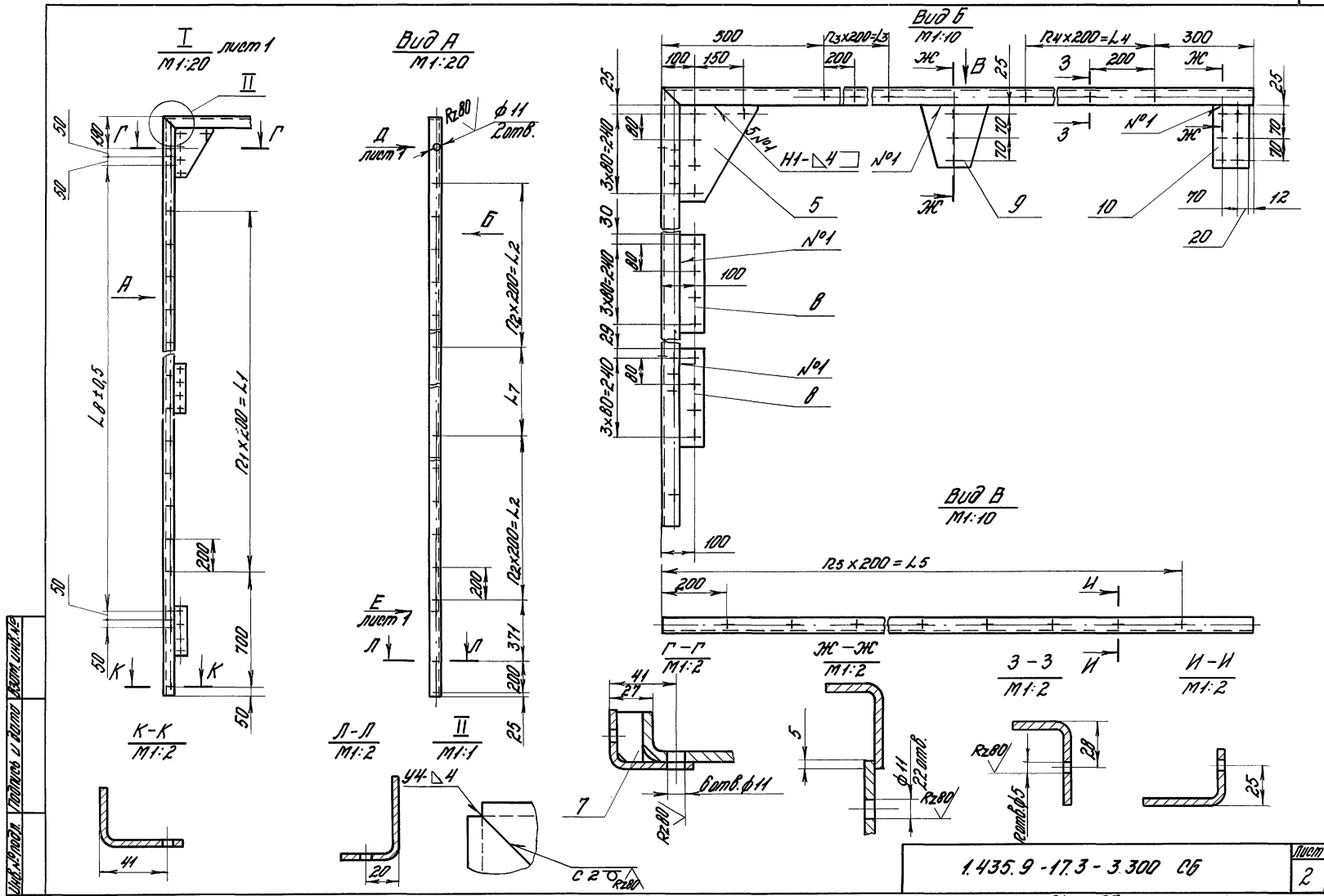

Инв.№ подл.	Подпись и дата	Взам.инв.№	

1.435.9-17.3-3.300 СБ

Лист 2

Рис. 1

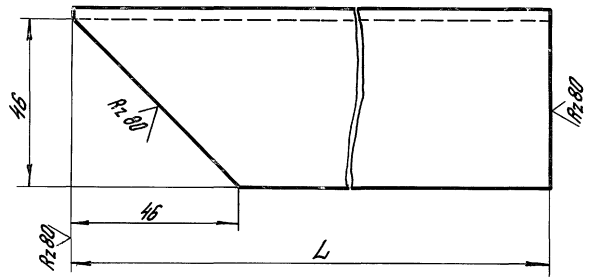

Рис. 2

остальное – см. рис. 1

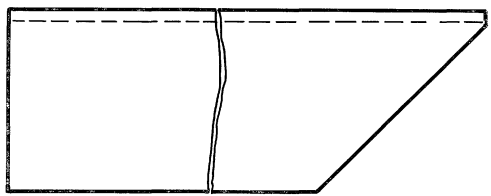

Обозначение	Рис	L, мм	Масса, кг
1.435.9-17.3-3301	1	1818	4,46
-01		2118	5,2
-02		2418	5,94
-03		3526	8,68
-04		4126	10,2
-05		5326	13,1
-06	2	1838	4,51
-07		2138	5,25
-08		2438	6,0
-09		3526	8,68
-10		4126	10,2
-11		5326	13,1

Неуказанные предельные отклонения размеров: $h14; \pm\frac{IT14}{2}$

Разраб.	Орехова		
Провер.	Шерстнева		
Н. контр.	Погорелов		
Утв.	Себочкин		

1.435.9-17.3-3301

Балка

Лит.	Масса	Масштаб
Р	см. табл.	1:1

Лист | Листов 1

Уголок 50х36х4 ГОСТ 19772-74* / Ст3кп2 ГОСТ 14474-76*

ЦНИИПРОМЗДАНИЙ

Инв. № подл. | Подп. и дата | Взам. инв. №

Rz80 (√)

1.435.9-17.3-3302 - изображено
1.435.9-17.3-3302-01 - зеркальное отражение

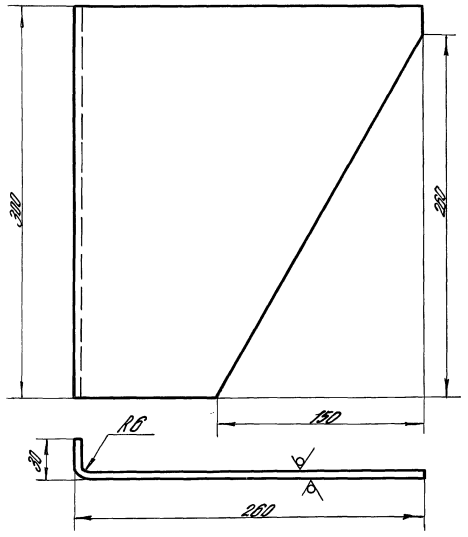

Неуказанные предельные отклонения размеров: $h14; \pm \frac{IT14}{2}$

Разраб.	Орехова			1.435.9-17.3-3302			
Провер.	Шерстнева			Косынка	Лит.	Масса	Масштаб
Н. контр.	Погорелов				Р	3,12	1:2,5
Утв.	Глебочкин				Лист	Листов 1	
				Лист Б-ПН-6 ГОСТ 19903-74* / В Ст.3 пс 2 ГОСТ 14637-79	ЦНИИПРОМЗДАНИЙ		

Инв. № подл. | Подпись и дата | Взам. инв. №

Формат А4

(√)

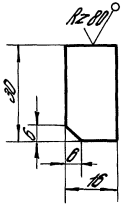

Неуказанные предельные отклонения размеров: $h14; \pm \frac{IT14}{2}$

Разраб.	Орехова			1.435.9-17.3-3303			
Провер.	Шерстнева			Ребро	Лит.	Масса	Масштаб
Н. контр.	Погорелов				Р	0,015	1:1
Утв.	Глебочкин				Лист	Листов 1	
				Лист Б-ПН-4 ГОСТ 19903-74* / В Ст.3 пс 2 ГОСТ 14637-79	ЦНИИПРОМЗДАНИЙ		

19890-04 27

Формат А4

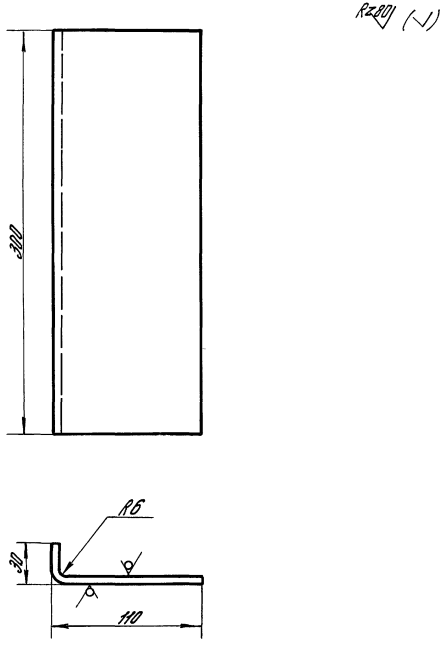

Неуказанные предельные отклонения размеров: $h14; \pm \frac{IT14}{2}$

				1.435.9-17.3-3304			
				Косынка	Лит.	Масса	Масштаб
					Р	1,9	1:2,5
Разраб.	Орехова				Лист	Листов 1	
Провер.	Шерстнева			Лист Б-ПН-6 ГОСТ 19903-74* / В Ст.3 пс.2 ГОСТ 14637-79	ЦНИИПРОМЗДАНИЙ		
Н.контр.	Погорелов						
Утв.	Глебочкин						

Инв.№ подл. | Подпись и дата | Взам.инв.№

Формат А4

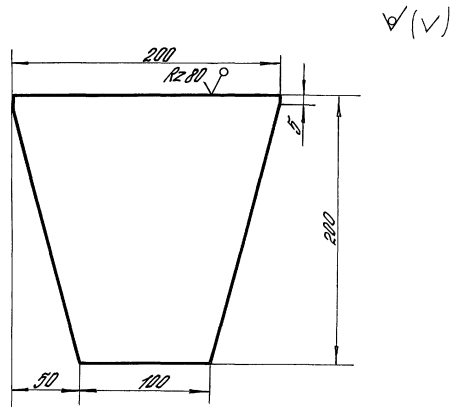

Неуказанные предельные отклонения размеров: $h14; \pm \frac{IT14}{2}$

				1.435.9-17.3-3305			
				Косынка	Лит.	Масса	Масштаб
					Р	1,4	1:2,5
Разраб.	Орехова				Лист	Листов 1	
Провер.	Шерстнева			Лист Б-ПН-6 ГОСТ 19903-74* / В Ст.3 пс.2 ГОСТ 14637-79	ЦНИИПРОМЗДАНИЙ		
Н.контр.	Погорелов						
Утв.	Глебочкин						

19890-04 28

Формат А4

Инв.№ подл. | Подпись и дата | Взам. инв.№

Формат	Зона	Поз.	Обозначение	Наименование	Кол. на испол. 1.435.9-17.3-3400 —	01	02	03	04	05	Прим.
				Документация							
А3			1.435.9-17.3-3400СБ	Сборочный чертеж							
				Детали							
А3		1	1.435.9-17.3-3401	Брус	1						
			-02	Брус		1					
			-04	Брус			1				
А3		2	-01	Брус				1			
			-03	Брус					1		

1.435.9-17.3-3400

Разраб.	Шерстнева		Полотно
Пров.	Глебочкин		
Н.контр.	Погорелов		
Утв.	Глебочкин		

Лит	Лист	Листов
Р	1	4

ЦНИИПРОМЗДАНИЙ

Формат А4

Инв.№ подл. | Подпись и дата | Взам. инв.№

Формат	Зона	Поз.	Обозначение	Наименование	Кол. на испол. 1.435.9-17.3-3400 —	01	02	03	04	05	Прим.
А3		2	1.435.9-17.3-3401-05	Брус						1	
А4		3	1.435.9-17.3-3402	Брус	1						
			-01	Брус		1					
			-02	Брус			1				
А4		4	1.435.9-17.3-3403	Брус				1			
			-01	Брус					1		
			-02	Брус						1	
				Доска							
				Пиломатериал хвойных							
				пород, 2ой сорт							
				ГОСТ 8486-66**							
Б4		8	1.435.9-17.3-3407	(1756×74×19) h14	1			1			1,23кг
Б4		9	-01	(2056×74×19) h14		1			1		1,45кг
Б4		10	-02	(2356×74×19) h14			1			1	1,66кг

19890-04 29

1.435.9-17.3-3400

Лист 2

28

Формат А4

Инв.№ подл. | Подпись и дата | Взам.инв.№

Формат	Зона	Поз.	Обозначение	Наименование	Кол. на испол. 1.435.9-17.3-3400 –	01	02	03	04	05	Примеч.
БУ		13	1.435.9-17.3-3407-03	(1756х100х10) h14	36			36			1,67кг
БУ		14	-04	(2058х100х10) h14		42			42		1,95кг
БУ		15	-05	(2356х100х10) h14			54			54	2,24кг
БУ		18	-08	(3513х100х10) h14	18			18			3,34кг
БУ		19	-09	(4113х100х10) h14		21			21		3,9кг
БУ		20	-11	(5313х100х10) h14			24			24	5,05кг
БУ		23	-14	(1756х100х10) h14	70			70			6,68кг
БУ		24	-15	(2058х100х10) h14		82			82		7,83кг
БУ		25	-16	(2356х100х10) h14			106			106	1,18кг

1.435.9-17.3-3400 Лист 3

Формат А4

Инв.№ подл. | Подпись и дата | Взам.инв.№

Формат	Зона	Поз.	Обозначение	Наименование	Кол. на испол. 1.435.9-17.3-3400 –	01	02	03	04	05	Примеч.
БУ		29	1.435.9-17.3-3407-18	(3493х100х10) h14	5			5			1,75кг
БУ		30	-19	(4093х100х10) h14		6			6		2,05кг
БУ		31	-21	(5293х100х10) h14			7			7	2,65кг
БУ		33	-23	(130х70х10) h14	1	1	1	1	1	1	0,05кг

19890-04 30

1.435.9-17.3-3400 Лист 4

Формат А4

Рис. 1

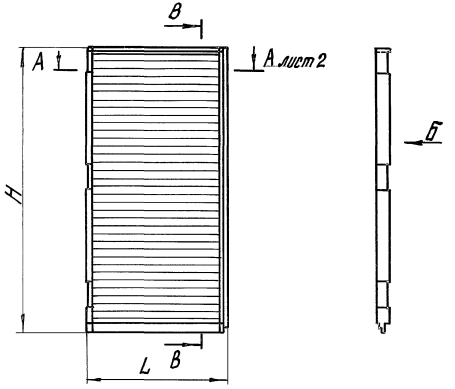

Рис. 2 – зеркальное отражение
Остальное – см. Рис. 1

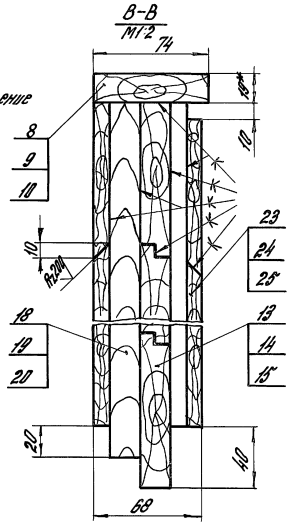

1. Клей водостойкий типа КБ-3, СП-2, ФР-12 или ФГ-100
2. * Размеры для справок.
3. Неуказанные предельные отклонения размеров: $h14, \pm\frac{IT14}{2}$

Обозначение	Рис.	L, мм	L1, мм	H, мм	H1, мм	n	Масса, кг
1.435.9-17.3-3400	1	1821	1200	3552	1170	3	200
-01		2121	1600	4152	1470	4	270
-02		2421	2000	5352	2070	5	398
-03	2	1821	1200	3552	1170	3	200
-04		2121	1600	4152	1470	4	270
-05		2421	2000	5352	2070	5	398

Разраб.	Шерстнева		
Провер.	Клевочкин		
Н.контр.	Погорелов		
Утв.	Клевочкин		

1.435.9-17.3-3400 СБ

Полотно
Сборочный чертеж

Лит.	Лист	Листов
Р	Отд. Табл.	1:40
	Лист 1	Листов 2

ЦНИИПРОМЗДАНИЙ

Инв. № подл. | Подп. и дата | Взам. инв. №

Формат А3

А – А
М1:10
лист 1

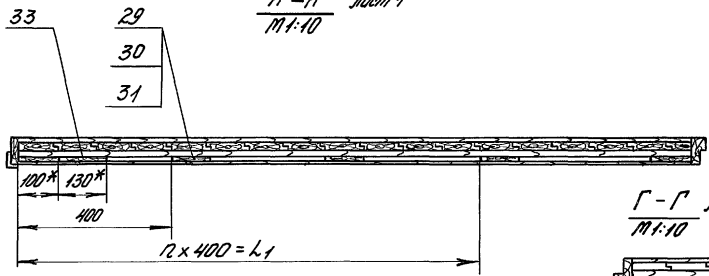

Вид Б
М1:10
лист 1

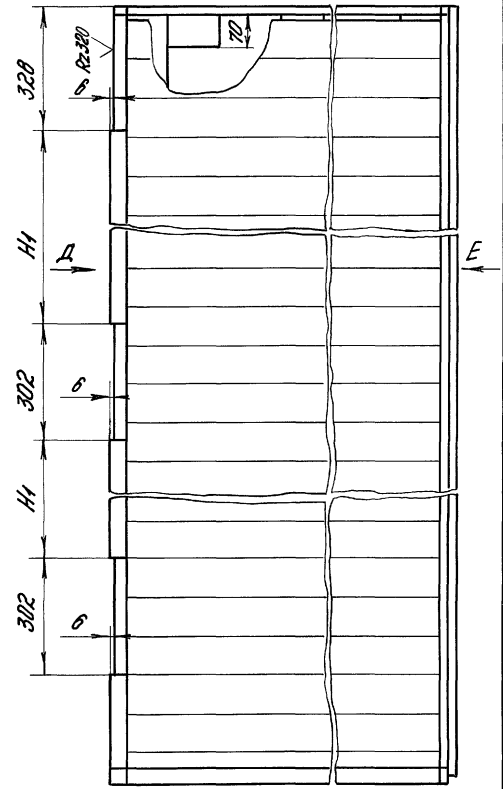

Г - Г
М1:10
лист 1

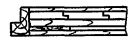

Вид Д
М1:2
лист 1

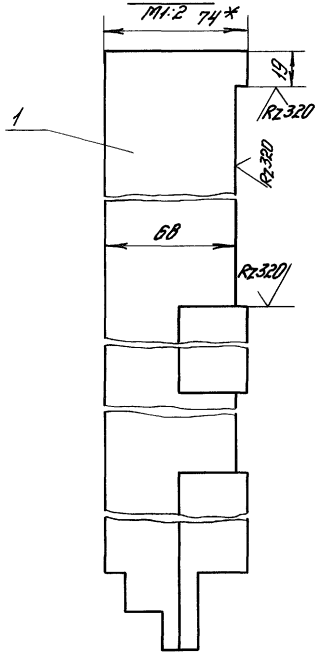

Вид Е
М1:2
лист 1

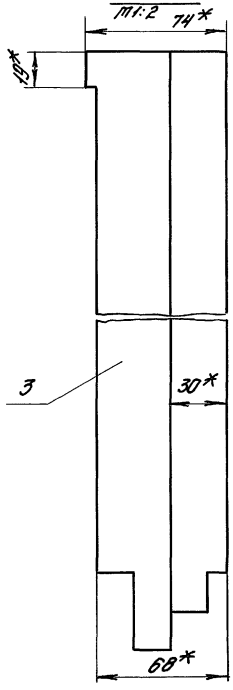

Вид Ж
М1:2
лист 1

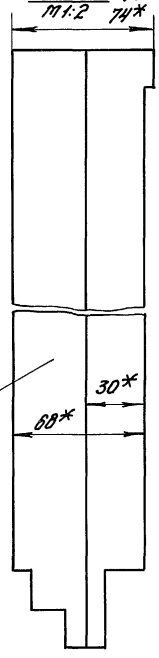

Инв. № подл. | Подп. и дата | Взам. инв. №

1.435.9-17.3-3400 СБ

Лист 2

Формат А3

Rz320 (√)

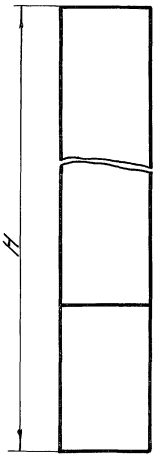

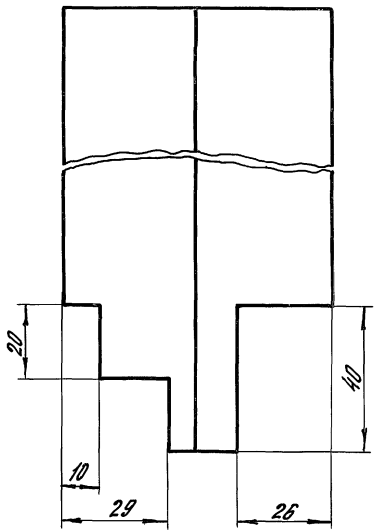

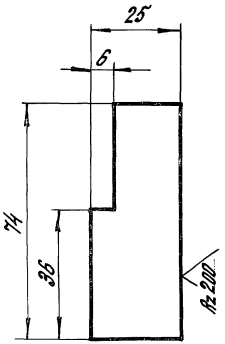

Обозначение		H, мм	Масса, кг
1.435.9-17.3-3401	изображено	3552	2,88
-01	зеркальное отражение	3552	2,88
-02	изображено	4152	3,36
-03	зеркальное отражение	4152	3,36
-04	изображено	5352	4,34
-05	зеркальное отражение	5352	4,34

Неуказанные предельные отклонения размеров: $h14 \pm \frac{IT14}{2}$

			1.435.9-17.3-3401		
			Брус	Лит. Р	Масса см. табл.	Масштаб 1:1
Разраб.	Орехова			Лист	Листов 1
Провер.	Шерстнева		Пиломатериал хвойных пород, 2 сорт ГОСТ 8486-66**	ЦНИИПРОМЗДАНИЙ	
Н.контр.	Потрелов				
Утв.	Левочкин				

Инв.№ подл. | Подп. и дата | Взам.инв.№

Формат А3

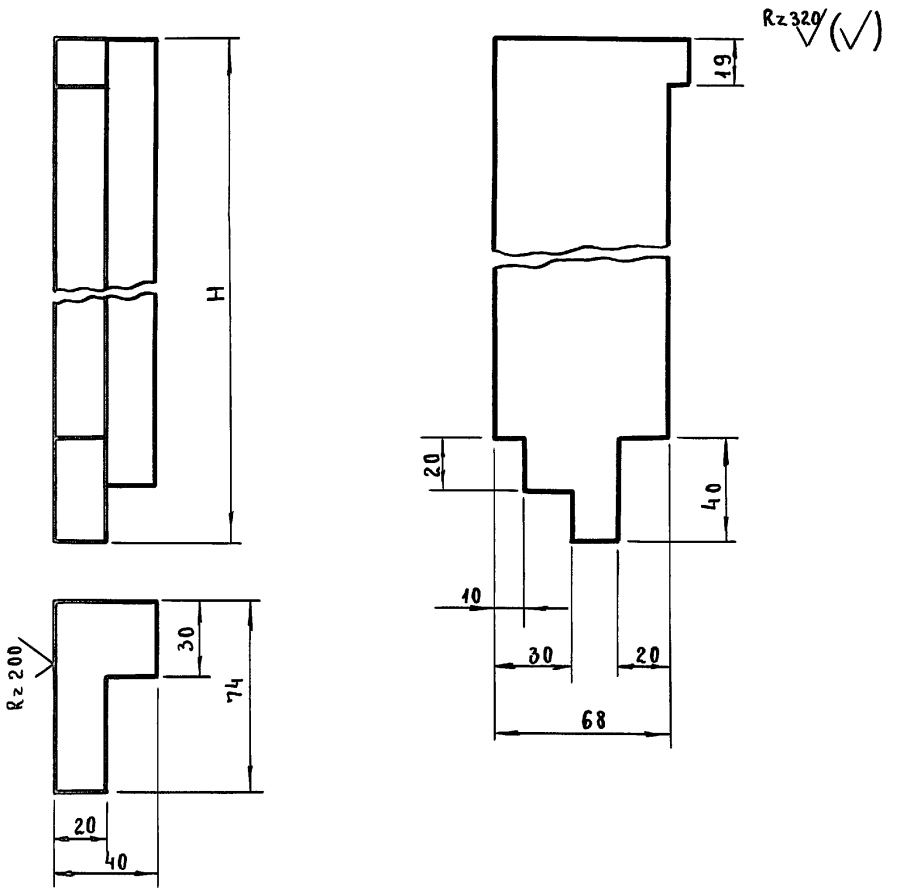

Обозначение	H, мм	Масса, кг
1.435.9-17.3-3402	3552	3,65
-01	4152	4,28
-02	5352	5,52

				1.435.9-17.3-3402	
				Брус	Лит. Р; Масса см. табл.; Масштаб 1:2
					Лист; Листов 1
Разраб.	Орехова	подп.		Пиломатериал хвойных пород, 2ой сорт ГОСТ 8486-66**	ЦНИИПРОМЗДАНИЙ
Провер.	Шерстнева	"			
Н.контр.	Погорелов	"			
Утв.	Глебочкин	"			

Инв.№ подл. | Подпись и дата | Взам. инв.№

пров. [illegible] 18.01.91. Коп - Хомченко

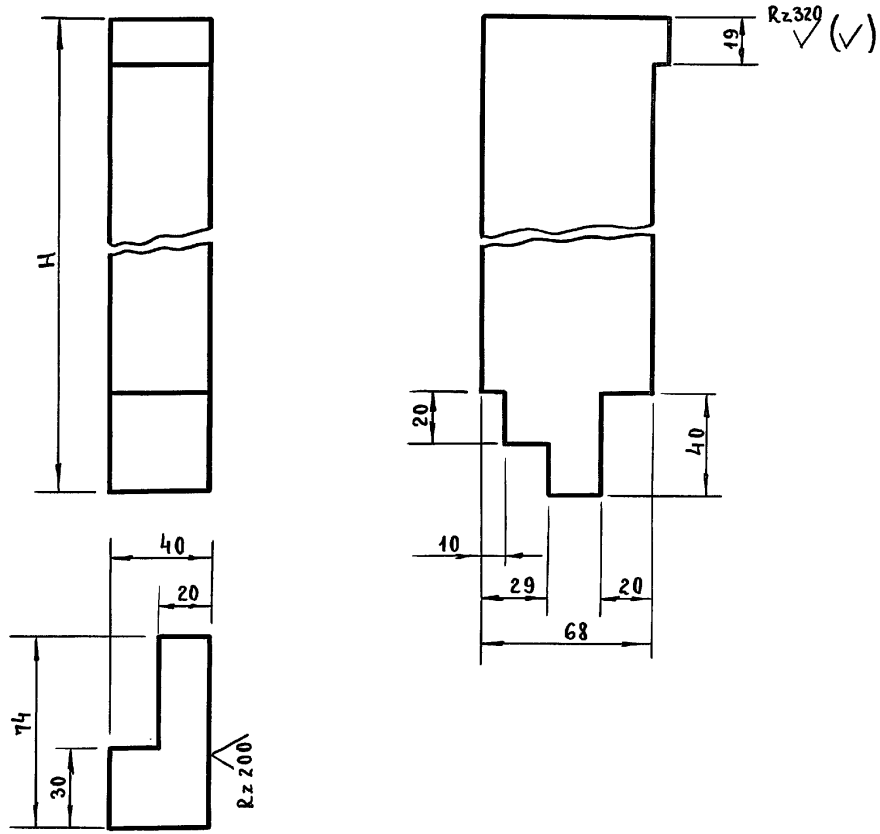

Обозначение	H, мм	Масса, кг
1.435.9-17.3-3403	3552	3,65
-01	4152	4,28
-02	5352	5,52

Неуказанные предельные отклонения размеров: $h14; \pm \frac{IT14}{2}$

				1.435.9-17.3-3403	
				Брус	Лит. Р; Масса см. табл.; Масштаб 1:2
					Лист; Листов 1
Разраб.	Орехова	подп.		Пиломатериал хвойных пород, 2ой сорт ГОСТ 8486-66**	ЦНИИПРОМЗДАНИЙ
Пров.	Шерстнева	"			
Н.конт.	Погорелов	"			
Утв.	Глебочкин	"			

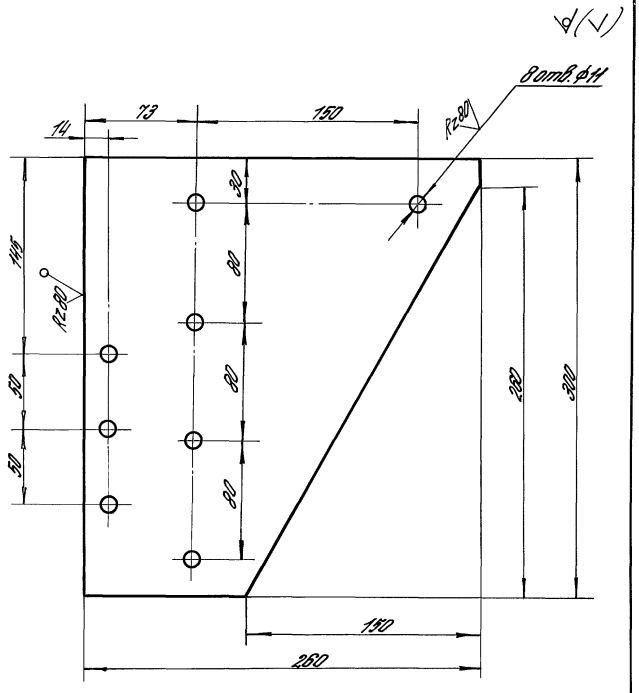

Неуказанные предельные отклонения размеров:
$H14; h14; \pm \frac{IT14}{2}$

				1.435.9-17.3-3101			
				Накладка	Лит.	Масса	Масштаб
					Р	2,72	1,25
					Лист	Листов 1	
Разраб.	Орехова			Лист Б-ПН-Б ГОСТ 19903-74* / В Ст.3 пс2 ГОСТ 14637-79	ЦНИИПРОМЗДАНИЙ		
Провер.	Шерстнева						
Н.контр.	Погорелов						
Утв.	Глебочкин						

Инв.№ подл. | Подпись и дата | Взам.инв.№

Формат А4

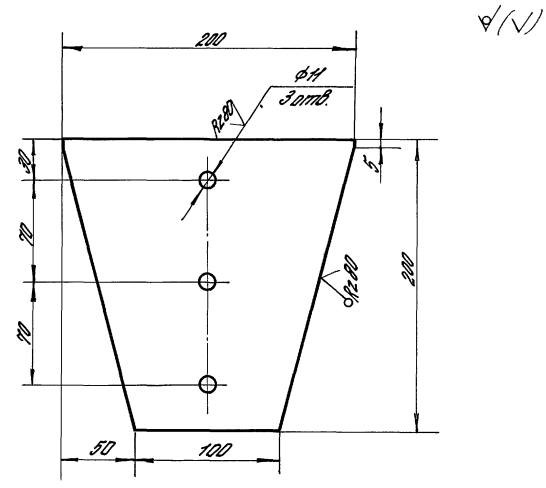

Неуказанные предельные отклонения размеров:
$H14; h14; \pm \frac{IT14}{2}$.

				1.435.9-17.3-3102			
				Накладка	Лит.	Масса	Масштаб
					Р	1,4	1:2,5
					Лист	Листов 1	
Разраб.	Орехова			Лист Б-ПН-Б ГОСТ 19903-74* / В ст.3 пс2 ГОСТ 14637-79	ЦНИИПРОМЗДАНИЙ		
Провер.	Шерстнева						
Н.контр.	Погорелов						
Утв.	Глебочкин						

Формат А4

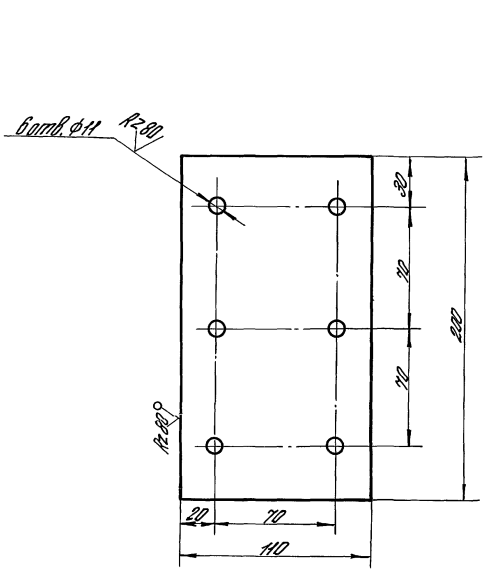

Неуказанные предельные отклонения размеров:
$H14;\ h14;\ \pm\frac{IT14}{2}$

				1.435.9-17.3-3103			
				Накладка	Лит.	Масса	Масштаб
					р	1.13	1:2
					Лист	Листов 1	
Разраб.	Орехова			Лист 6-ПН-6 ГОСТ 19903-74* / 8 Ст. 3 пс 2 ГОСТ 14637-79	ЦНИИПРОМЗДАНИЙ		
Провер.	Шерстнева						
Н. контр.	Погорелов						
Утв.	Глебочкин						

Инв. № подл. | Подпись и дата | Взам. инв. №

Формат А4

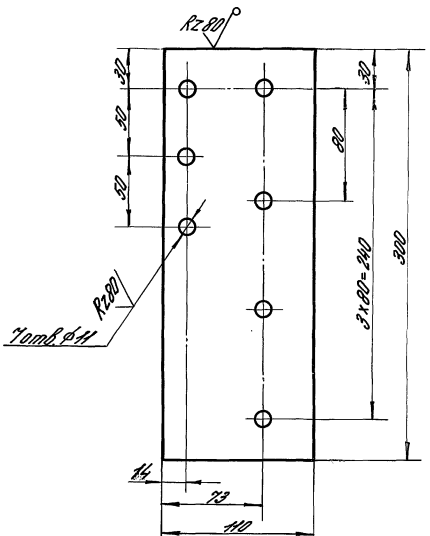

Неуказанные предельные отклонения размеров:
$H14;\ h14;\ \pm\frac{IT14}{2}$

				1.435.9-17.3-3104			
				Накладка	Лит.	Масса	Масштаб
					р	1.52	1:2.5
					Лист	Листов 1	
Разраб.	Орехова			Лист 6-ПН-6 ГОСТ 19903-74* / 8 Ст. 3 пс 2 ГОСТ 14637-79	ЦНИИПРОМЗДАНИЙ		
Провер.	Шерстнева						
Н. контр.	Погорелов						
Утв.	Глебочкин						

19890-04 36

Формат А4

Рис. 1

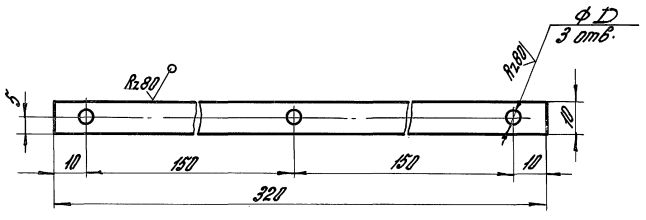

Обозначение	Рис.	D, мм	Масса, кг
1.435.9-17.3-3106	1	5	0,02
-01		7	0,019
-02	2	7	0,018

Рис. 2

Остальное - см. Рис. 1

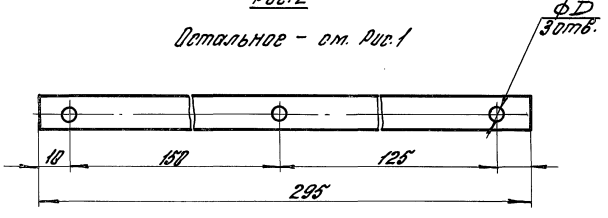

Неуказанные предельные отклонения размеров: h14; $\pm\frac{IT14}{2}$

				1.435.9-17.3-3106			
				Планка	Лит	Масса	Масштаб
					Р	ст. табл.	1:1
Разраб.	Орехова				Лист	Листов 1	
Провер.	Шерстнева			Лист Б-ПН-0.8ГОСТ19904-74* 4-III-БСтЗпсГОСТ16523-70	ЦНИИПРОМЗДАНИЙ		
Н. контр.	Погорелов						
Утв.	Глебочкин						

Инв. № подл. | Подп. и дата | Взам. инв. №

Формат А3

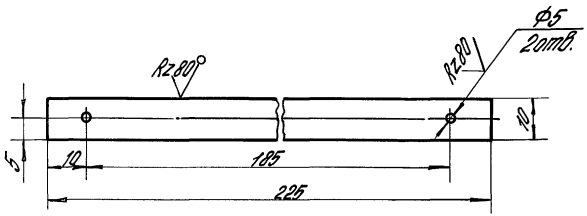

Неуказанные предельные отклонения размеров:
$H14, h14, \pm \frac{IT14}{2}$

Разраб.	Орехова			1.435.9-17.3-3107			
Провер.	Шерстнева			Планка	Лит.	Масса	Масштаб
Н.контр.	Погорелов				Р	0,014	1:2,5
Утв.	Глебочкин				Лист	Листов 1	
				Лист 5-ПН-0,8 ГОСТ 19904-74* / 4-III-6 СТ3 ПС ГОСТ 16523-70*	ЦНИИПРОМЗДАНИЙ		

Формат А4

Обозначение	П1	П2	L1, мм	L2, мм	h	l	Масса кг
1.435.9-17.3-3108	11	13	1650	1805	70	10	0,53
-01	13	15	1950	2105	70	10	0,62
-02	15	17	2250	2405	70	10	0,70
-03	11	13	1650	1825	70	30	0,53
-04	13	15	1950	2125	70	30	0,62
-05	15	17	2250	2425	70	30	0,70
-06	11	13	1650	1815	90	30	0,68
-07	13	15	1950	2115	90	30	0,8
-08	15	17	2250	2415	90	30	0,91
-09	11	13	1650	1835	70	40	0,53
-10	13	15	1950	2135	70	40	0,63
-11	15	17	2250	2435	70	40	0,71
-12	11	13	1650	1815	70	20	0,53
-13	13	15	1950	2115	70	20	0,62
-14	15	17	2250	2415	70	20	0,71
-15	11	13	1650	1805	90	20	0,68
-16	13	15	1950	2105	90	20	0,8
-17	15	17	2250	2405	90	20	0,91

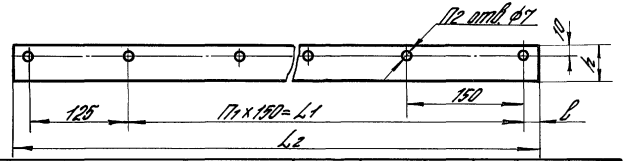

Неуказанные предельные отклонения размеров: $H14; h14; \pm \frac{IT14}{2}$

Разраб.	Орехова			1.435.9-17.3-3108			
Провер.	Шерстнева			Фартук	Лит.	Масса	Масштаб
Н.контр.	Погорелов				Р	См. табл.	1:6
Утв.	Глебочкин				Лист	Листов 1	
				Пластина I, лист ТМКЩ-М-3-9,9 ГОСТ 7338-77*	ЦНИИПРОМЗДАНИЙ		

19890-04 38

Формат А4

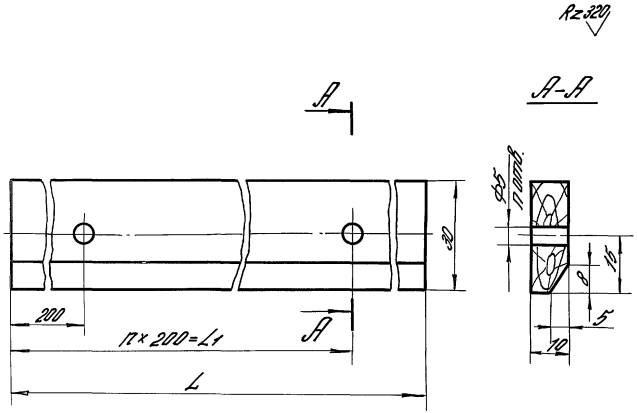

Обозначение	L, мм	L1, мм	n	Масса, кг
1.435.9-17.3-3109	1820	1600	8	0,71
-01	2120	2000	10	0,83
-02	2420	2200	11	0,95
-03	1840	1600	8	0,72
-04	2140	2000	10	0,84
-05	2440	2200	11	0,94

Неуказанные предельные отклонения размеров: H14; h14; $\pm\frac{IT14}{2}$

				1.435.9-17.3-3109			
				Брус	Лит.	Масса	Масштаб
					Р	см. табл.	1:1
Разраб.	Орехова				Лист	Листов 1	
Провер.	Шерстнева			Пиломатериал хвойных пород 2ой сорт ГОСТ 8486-66*	ЦНИИПРОМЗДАНИЙ		
Н. контр.	Погорелов						
Утв.	Глебочкин						

Инв. № подл. | Подпись и дата | Взам. инв. №

Формат А4

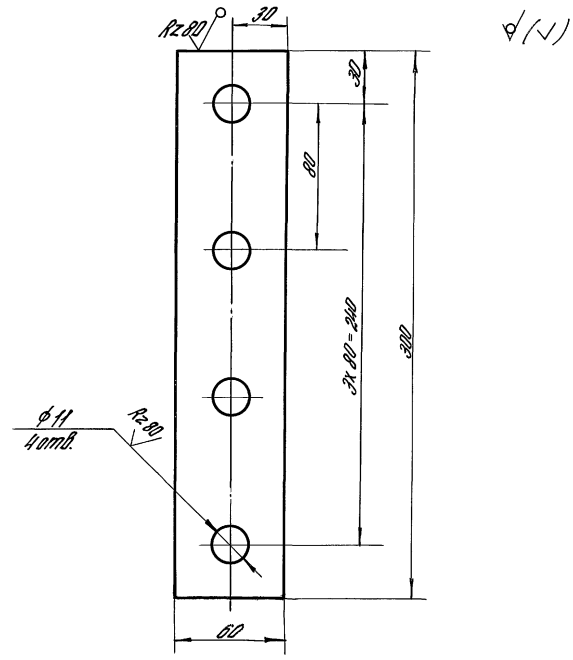

Неуказанные предельные отклонения размеров: H14, h14, $\pm\frac{IT14}{2}$

				1.435.9-17.3-3110			
				Накладка	Лит.	Масса	Масштаб
					Р	0,83	1:2
Разраб.	Орехова				Лист	Листов 1	
Провер.	Шерстнева			Лист Б-ПН-6 ГОСТ 19903-74* / В Ст. 3 пс 2 ГОСТ 14637-79	ЦНИИПРОМЗДАНИЙ		
Н. контр.	Погорелов						
Утв.	Глебочкин						

19890-04 39

Формат А4

Инв.№ подл. | Подпись и дата | Взам. инв.№

Формат	Зона	Поз.	Обозначение	Наименование	Кол. на испол. 1.435.9-17.3-4000 –	01	Прим.
				Документация			
А3			1.435.9-17.3-4000 СБ	Сборочный чертеж	×	×	
А3			1.435.9-17.3-0000 СМ	Технические требования	×	×	
А4			1.435.9-17.3-4000 ВМ	Ведомость материалов	×	×	
				Сборочные единицы			
А4		1	1.435.9-17.4-5000-03	Рама		1	см. выпуск 4.
			1.435.9-17.4-5000-04	Рама	1		

				1.435.9-17.3-4000		
Разраб.	Шерстнева			Ворота клеефанерные	Лит	Лист 1	Листов 2
Пров.	Гребчикин				Р		
Н.контр.	Погорелов				ЦНИИПРОМЗДАНИЙ		
Утв.	Гребчикин						

Формат А4

Инв.№ подл. | Подпись и дата | Взам. инв.№

Формат	Зона	Поз.	Обозначение	Наименование	Кол. на испол. 1.435.9-17.3-4000 –	01	Прим.
А4		3	1.435.9-17.4-6000	Петля	2	2	см. выпуск 4
А4		4	–01	Петля	2	2	
А4		5	1.435.9-17.4-9000	Запор перекидной	1	1	см. выпуск 4
А4		7	1.435.9-17.3-4100	Створка полотна	1		
			–01	Створка полотна		1	
А4		8	–02	Створка полотна	1		
			–03	Створка полотна		1	
				Стандартные изделия			
		10		Болт М10×100.58.016 ГОСТ 7798-70*	12	12	
		11		Гайка М10.4.016 ГОСТ 5915-70*	16	16	
		12		Шайба 10.65Г.029 ГОСТ 6402-70	16	16	
		13		Шайба 10.02.016 ГОСТ 11371-78	4	4	
		14		Шуруп 1-4×30.012 ГОСТ 1145-80*	12	12	

19890-04 40

1.435.9-17.3-4000		Лист 2

Формат А4

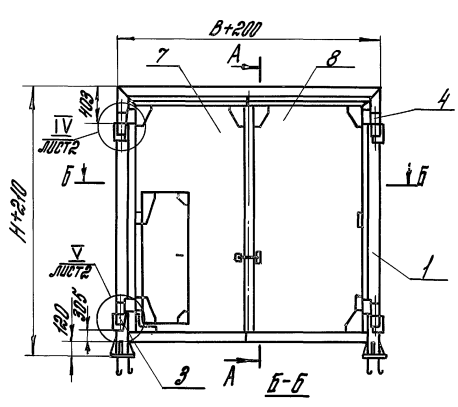

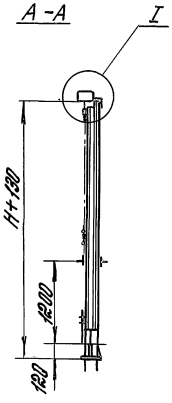

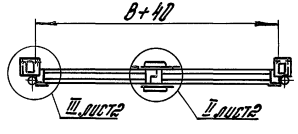

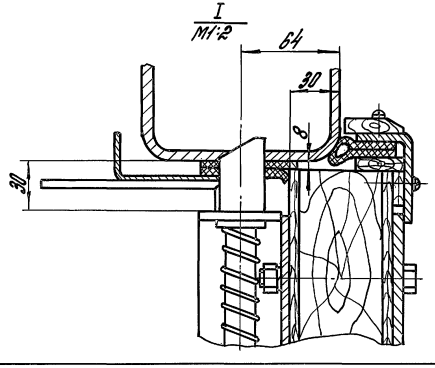

Обозначение	Марка	В, мм	Н, мм	Масса, кг
1.435.9-17.3-4000	ВР24×24-К	2400	2400	385
-01	ВО30×30-К	3000	3000	510

1. Рекомендуемое защитно-декоративное покрытие наружных поверхностей - эмаль атмосферостойкая типа МЛ-12 ГОСТ 9754-76*.
2. *Размеры для справок.
3. В конструкции ворот использовано изобретение по заявке №3353765/29-33

Разраб.	Орехова		
Провер.	Шеретнева		
Н.контр.	Погорелов		
Утв.	Клебочкин		

1.435.9-17.3-4000СБ

Ворота клеефанерные сборочный чертеж

Лит.	Масса	Масштаб
Р	см. табл.	1:40

Лист 1 Листов 2

ЦНИПРОМЗДАНИЙ

Инв.№ подл. | Подпись и дата | Взам.инв.№

II / М1:2 лист 1

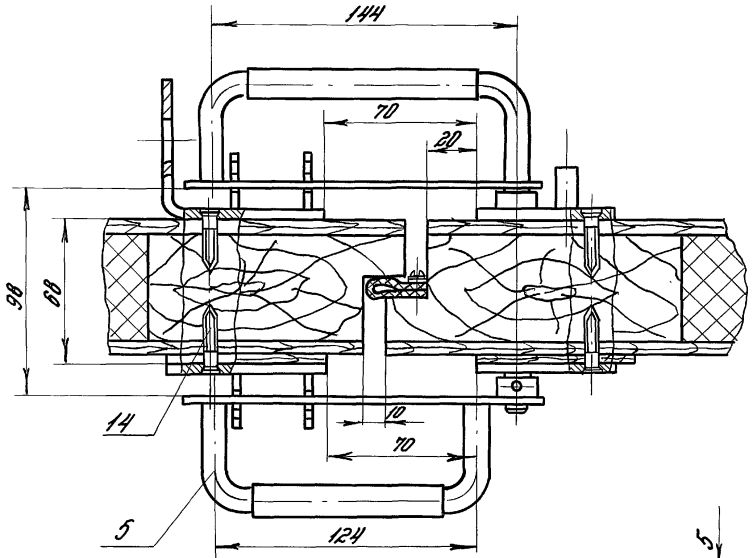

III / М1:2 лист 1

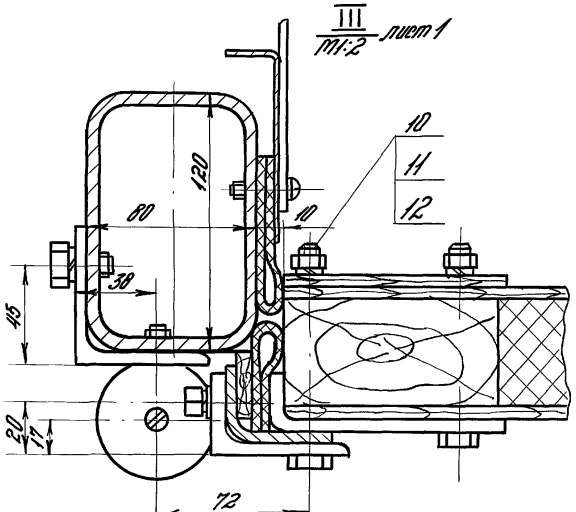

V / М1:2 лист 1

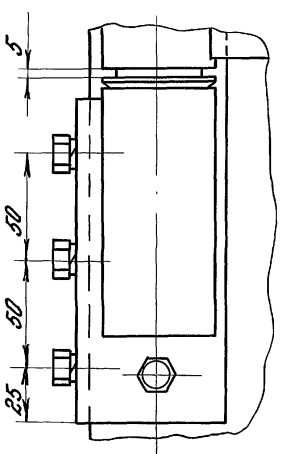

IV / М1:2 лист 1

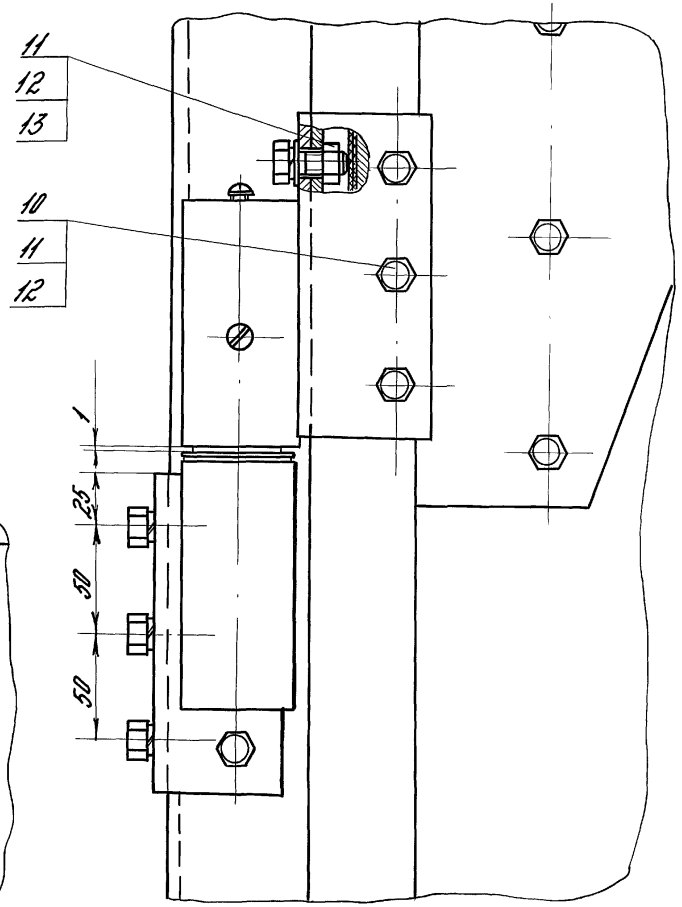

Инв.№ подл. | Подпись и дата | Взам.инв.№

1.435.9-17.3-4000 СБ

Лист 2

Инв.№подл.	Подпись и дата	Взам.инв.№

Наименование материалов (изделий) №№ ГОСТ, ТУ	Масса, кг					Примечание
	ВР24х24-К	ВР30х30-К				
Основные материалы						
I. Профили						
Круг В18 ГОСТ 2590-71* / 35 ГОСТ 1050-74**	6,32	6,32				
Круг В56 ГОСТ 2590-71* / Ст.3 ГОСТ 535-79*	12,12	12,12				
Лист Б-ПН-0,8 ГОСТ 19904-74* / 4-III Ст.3 пс ГОСТ 16523-70*	0,64	1,16				
Лист Б-ПН-1,0 ГОСТ 19904-74* / 3-IV-Ст.3 пс ГОСТ 16523-70*	7,11	9,6				
Лист Б-ПН-4 ГОСТ 19903-74* / В Ст.3 пс2 ГОСТ 14637-79	3,74	3,74				
Лист Б-ПН-5 ГОСТ 19903-74* / В Ст.3 пс2 ГОСТ 14637-79	9,85	9,85				

Разраб.	Шерстнева		
Пров.	Глебочкин		
Н.контр.	Погорелов		
Утв.	Глебочкин		

1.435.9-17.3-4000 ВМ

Ведомость материалов

Лит.	Лист	Листов
Р	1	4

ЦНИИПРОМЗДАНИЙ

Формат А4

Инв.№подл.	Подпись и дата	Взам.инв.№

Наименование материалов (изделий) №№ ГОСТ, ТУ	Масса, кг					Примечание
	ВР24х24-К	ВР30х30К				
Лист Б-ПН-6 ГОСТ 19903-74* / В Ст.3 пс2 ГОСТ 14637-79	31,52	51,84				
Лист Б-ПН-10 ГОСТ 19903-74* / В Ст.3 пс2 ГОСТ 14637-79	12,08	12,08				
Профиль прямоугольный 120х80х6; Молодечненского З.Л.К.	125,7	155,4				
Уголок 50х36х4 ГОСТ 19772-74* / В Ст.3 кп2 ГОСТ 11474-76*	17,32	24,7				
Уголок Б-63х63х6 ГОСТ 8509-72* / В Ст.3 пс2 ГОСТ 535-79*	7,96	7,96				
Неметаллические материалы						
Пластина I, лист, ТМКЩ-М-4-9,9 ГОСТ 7338-77*	6,18	7,82				
Капрон ОСТ6-06-14-70	0,04	0,04				

19890-04 4.3

1.435.9-17.3-4000 ВМ

Лист 2

Формат А4

Инв. № подл.	Подпись и дата	Взам. инв. №

Наименование материалов (изделий) №№ ГОСТ, ТУ	Масса, кг					Примечание
	ВР24х24-К	ВР30х30-К				
Пластина I, лист, ТМКЩ-М-3-9,9 ГОСТ 7338-77 *	5,16	7,5				
Плита теплоизоляционная ПСБ-С марки 25, толщ. 50 мм ГОСТ 15588-70 *	3,3 / 4	4,85 / 6,08				м2 / кг
Пиломатериалы хвойных пород, 2-ой сорт ГОСТ 8486-86 **	0,15 / 13,84	0,21 / 108,74				м3 / кг
Фанера клееная марки ФСФ, сорт В/ВВ, толщ. 6 ГОСТ 3916-69	47,73	74,51				
Стандартные изделия						
Болты ГОСТ 7798-70 *						
М8х45.58.016	18	22				шт
М8х65.58.016	18	22				шт

Инв. № подл.	Подпись и дата	Взам. инв. №

Наименование материалов (изделий) №№ ГОСТ, ТУ	Масса, кг					Примечание
	ВР24х24-К	ВР30х30-К				
М10х90.58.016	38	41				шт
Винт 2М4х5.58.016 ГОСТ 17475-80 *		16				шт
Гайки ГОСТ 5915-70 *						
М8.4.016	36	44				шт
М10.4.016	30	33				шт
Шурупы ГОСТ 1144-80 *						
1-4х30.01.2	78	144				шт.
1-4х40.01.2	54	72				шт.
Шарик III 4,763 мм. Н ГОСТ 3722-81	16	16				шт.
Цепь ОК5х19 ГОСТ 2319-81	0,7	1,3				кг
Замок 3Д9 ГОСТ 5089-80		1				шт
Петля ПНФШ 110 ГОСТ 5088-78		2				шт

Инв.№ подл. | Подпись и дата | Взам.инв.№

Формат	Зона	Поз.	Обозначение	Наименование	Кол. на испол. 1.435.9-17.3-4100 –	01	02	03	Прим.
				Документация					
А3			1.435.9-17.3-4100 СБ	Сборочный чертеж	×	×	×	×	
				Сборочные единицы					
А4		1	1.435.9-17.4-7000-03	Запорное устройство		1		1	См. Вып. 4
			-04	Запорное устройство	1		1		
А4		2	1.435.9-17.4-8000	Запор нижний	1	1			См. Вып. 4
А4		3	-01	Запор нижний			1	1	

Разраб.	Шерстнева		1.435.9-17.3-4100
Пров.	Глебочкин		Створка полотна
Н.контр.	Погорелов		Лит. Р; Лист 1; Листов 8
Утв.	Глебочкин		ЦНИИПРОМЗДАНИЙ

Формат А4

Инв.№ подл. | Подпись и дата | Взам.инв.№

Формат	Зона	Поз.	Обозначение	Наименование	Кол. на испол. 1.435.9-17.3-4100 –	01	02	03	Прим.
А4		5	1.435.9-17.3-4300	Обрамление	1				
А4		6	-01	Обрамление		1			
А4		7	-02	Обрамление			1		
			-03	Обрамление				1	
А4		8	1.435.9-17.3-4400	Полотно	1				
А4		9	-01	Полотно		1			
А4		10	-02	Полотно			1		
			-03	Полотно				1	
А4		11	1.435.9-17.3-4500	Калитка		1			
				Детали					
А3		14	1.435.9-17.3-3106	Планка	7	9	7	9	
А3		15	-01	Планка	9	12	9	12	
А3		16	-02	Планка	3	3	3	3	
А4		17	1.435.9-17.3-3107	Планка	1	1	1	1	

19890-04 45

1.435.9-17.3-4100	Лист 2

Формат А4

Инв. № подл.	Подпись и дата	Взам. инв. №

Формат	Зона	Поз.	Обозначение	Наименование	Кол. на испол. 1.435.9-17.3-4100 —	01	02	03	Примеч.
А4		20	1.435.9-17.3-4101	Накладка	1	1	1	1	
А4		21	1.435.9-17.3-4102	Накладка	1	1	1	1	
А4		22	1.435.9-17.3-4103	Накладка	1		1	1	
А4		23	1.435.9-17.3-4104	Накладка	1		1	1	
А4		24	1.435.9-17.3-4105	Накладка		1			
А4		25	1.435.9-17.3-4106	Накладка		1			
А4		26	1.435.9-17.3-4107	Накладка		1			
А4		28	1.435.9-17.3-4109	Прокладка		2			
А4		30	1.435.9-17.3-4112	Ручка		2			
А4		31	1.435.9-17.3-4113	Втулка		2			

	Лист
1.435.9-17.3-4100	3

Формат А4

Формат	Зона	Поз.	Обозначение	Наименование	Кол. на испол. 1.435.9-17.3-4100 —	01	02	03	Примеч.
А3		35	1.435.9-17.3-4117	Фартук	1				
			-01	Фартук		1			
А3		36	-02	Фартук	1				
			-03	Фартук		1			
А3		37	-04	Фартук	1				
			-05	Фартук		1			
А3		38	-06	Фартук			1		
			-07	Фартук				1	
А3		39	-08	Фартук			1		
			-09	Фартук				1	
А3		40	-11	Фартук			1		
			-12	Фартук				1	
А4		41	1.435.9-17.3-4118	Брус	1				
			-01	Брус		1			
А4		42	-02	Брус			1		
			-03	Брус				1	
А4		43	1.435.9-17.3-4119	Ось		1			

	Лист
1.435.9-17.3-4100	4

19890-04

46

Инв. № подл.	Подпись и дата	Взам. инв. №

Формат	Зона	Поз.	Обозначение	Наименование	Кол. на исполн. 1.435.9-17.3-4100												Примеч.
					–	01	02	03									
				Брус													Rз360
				Пиломатериал хвойных по-													
				род, 2ой сорт, ГОСТ8486-66**													
БЧ		44	1.435.9-17.3-4122	(2300 x 32 x 11) h14	1		1										0,4 кг
БЧ		45	-01	(2900 x 32 x 11) h14		1		1									0,5 кг
БЧ		46	-02	(1218 x 30 x 8) h14	1												0,15 кг
БЧ		47	-03	(1518 x 30 x 8) h14		1											0,18 кг
БЧ		48	-04	(1238 x 30 x 8) h14			1										0,15 кг
БЧ		49	-05	(1538 x 30 x 8) h14				1									0,18 кг
				Уплотнение													
				Пластина I, лист,													
				ТМКЩ-М-3-9,9 ГОСТ7338-77*													
БЧ		51	1.435.9-17.3-4129	(1218 x 100) h14	1												0,44 кг
БЧ		52	-01	(1518 x 100) h14		1											0,55 кг
БЧ		53	-02	(1246 x 100) h14			1										0,45 кг
БЧ		54	-03	(1546 x 100) h14				1									0,56 кг

1.435.9-17.3-4100 Лист 5

Формат А4

Инв. № подл.	Подпись и дата	Взам. инв. №

Формат	Зона	Поз.	Обозначение	Наименование	Кол. на исполн. 1.435.9-17.3-4100												Примеч.
					–	01	02	03									
БЧ		55	1.435.9-17.3-4129 -04	(2338 x 100) h14	1		1										0,84 кг
БЧ		56	-05	(2938 x 100) h14		1		1									1,06 кг
БЧ		57	-06	(2338 x 70) h14			1										0,59 кг
БЧ		58	-07	(2938 x 70) h14				1									0,74 кг
				Нащельник													Rз360
				Пиломатериал хвойных													
				пород, 2ой сорт													
				ГОСТ8486-66**													
БЧ		62	1.435.9-17.3-4141	(2280 x 50 x 10) h14			1										0,57 кг
БЧ		63	-01	(2880 x 50 x 10) h14				1									0,72 кг

1.435.9-17.3-4100 Лист 6

Формат А4

19890-04 47

Инв.№ подл.	Подпись и дата	Взам. инв.№

Формат	Зона	Поз.	Обозначение	Наименование	Кол. на испол. 1.435.9-17.3-4100 -	01	02	03	Примеч.
				Стандартные изделия					
				Болты ГОСТ 7798-70*					
		69		М8х45.58.016	9	11	9	11	
		70		М8х65.58.016	9	11	9	11	
		71		М10х90.58.016	15	18	15	15	
				Гайки ГОСТ 5915-70*					
		73		М6.4.016	18	22	18	22	
		74		М10.4.016	15	18	15	15	
				Шайбы ГОСТ 6402-70*					
		75		6 65Г 029	18	22	18	22	
		77		10 65Г 029	15	18	15	15	
		78		Винт 2М4х5.58.016 ГОСТ 17475-80*		16			

Инв.№ подл.	Подпись и дата	Взам. инв.№

Формат	Зона	Поз.	Обозначение	Наименование	Кол. на испол. 1.435.9-17.3-4100 -	01	02	03	Примеч.
		79		Шуруп 1-4х30.01.2 ГОСТ 1145-80*	12	12	12	12	
		80		Шуруп 1-4х30.01.2 ГОСТ 1144-80*	39	49	39	49	
		81		Шуруп 1-4х40.01.2 ГОСТ 1144-80*	27	36	27	36	
		83		Штифт 4Г х20 ГОСТ 3128-70*		2			
		85		Замок 389 ГОСТ 5089-80		1			
		87		Петля ПФ ШНО ГОСТ 5088-78		2			

Рис.2
Остальное – см. Рис.1

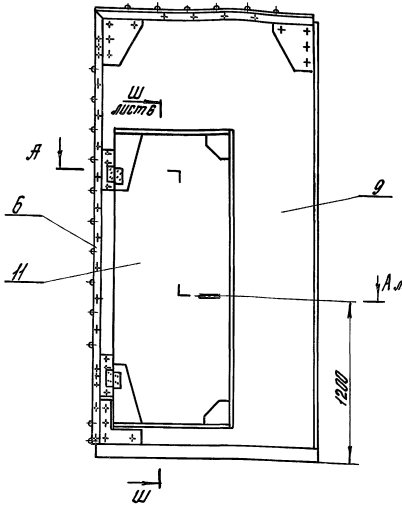

Рис.1

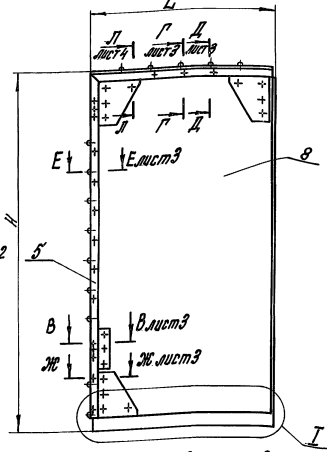

Рис.3 – зеркальное отражение
Остальное – см. Рис.1

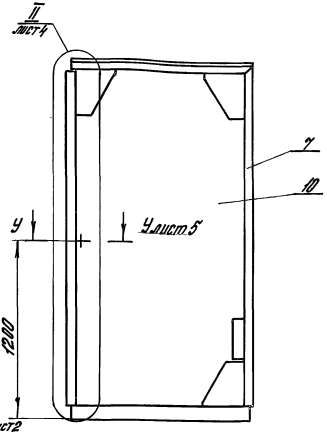

1. Сварные швы по ГОСТ 5264-80
2. Уплотнения поз 55, 56 и брусья поз. 44, 45 резать и устанавливать по месту.
3.* Размеры для справок.
4. Неуказанные предельные отклонения размеров: H14, h14, $\pm \frac{IT14}{2}$

Обозначение	Рис.	H, мм	L, мм	L1, мм	L2, мм	L3 мм	П	П1	П2	П3	П4	Масса, кГ
1.435.9-17.3-4100	1	2430	1242	1050	2200	2100	18	7	22	14	15	97
-01	2	3030	1542	1350	2800	2700	22	9	28	18	18	160
-02	3	2430	1262	1050	2200	2100	18	7	22	14	15	98
-03		3030	1562	1350	2800	2700	22	9	28	18	15	126

Разраб.	Шерстнева	
Провер.	Глебочкин	
Н.контр.	Погорелов	
Утв.	Глебочкин	

1.435.9-17.3-4100 СБ

Створка полотна
Сборочный чертеж

Лит.	Масса	Масштаб
Р	см. табл.	1:20

Лист 1 Листов 6

ЦНИИПРОМЗДАНИЯ

Инв. № подл. | Подп. и дата | Взам. инв. №

19890-04 49

Формат А3

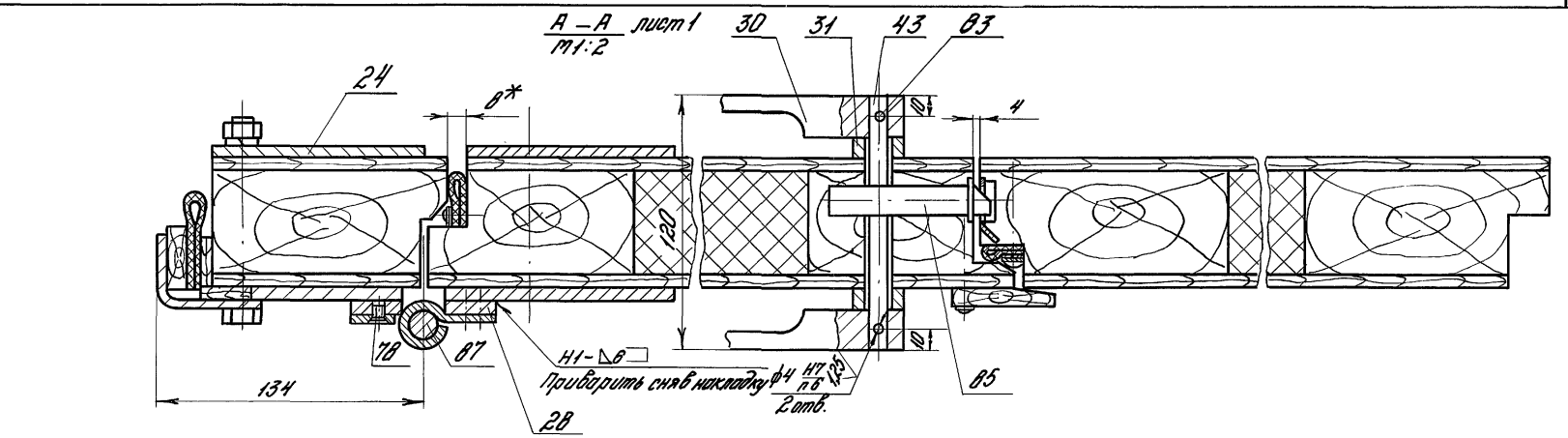

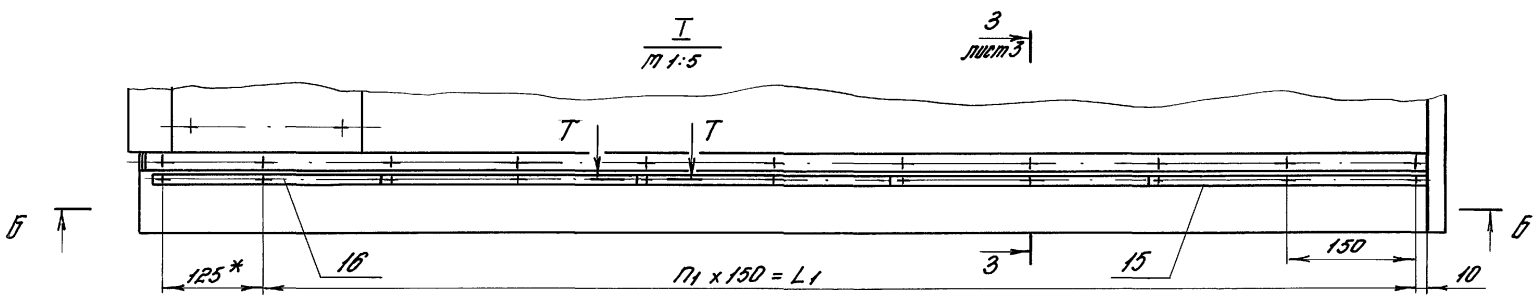

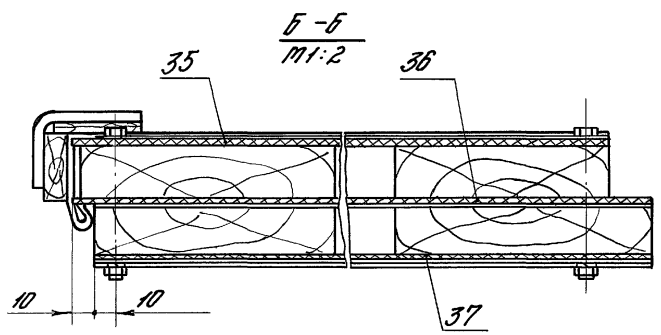

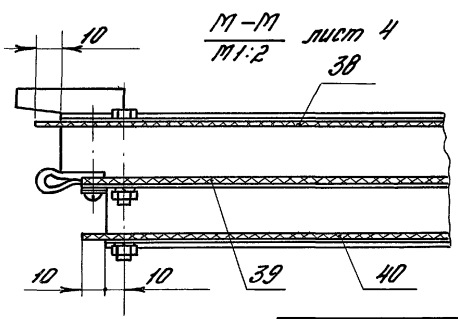

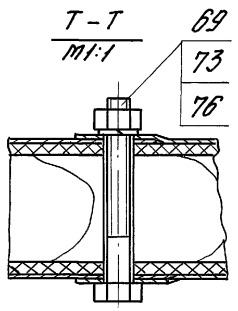

Инв.№ подл. | Подп. и дата | Взам. инв.№

1.435.9-17.3 - 4100 СБ

лист 2

Формат А3

Г-Г лист 1
М1:2

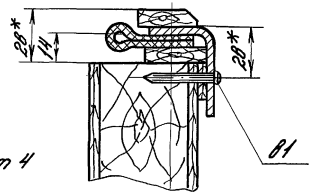

Е-Е лист 1
М1:2

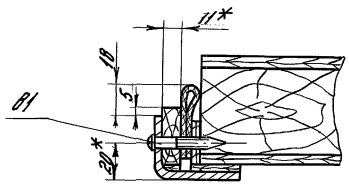

3-3
М1:2 лист 2

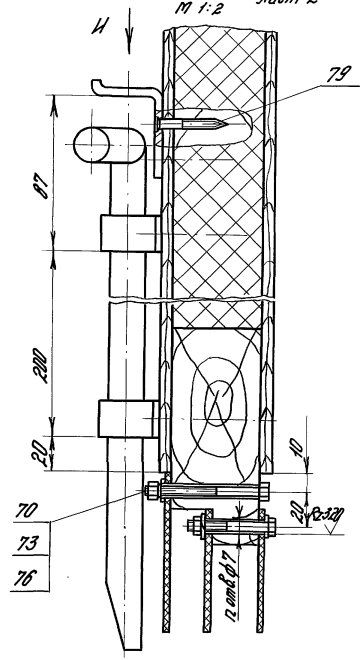

С-С лист 4
М1:1

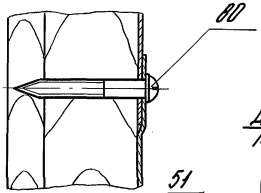

Вид И повернуто
М1:2

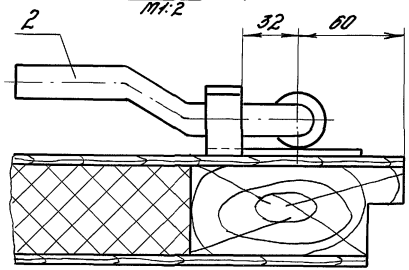

Д-Д лист 1
М1:2

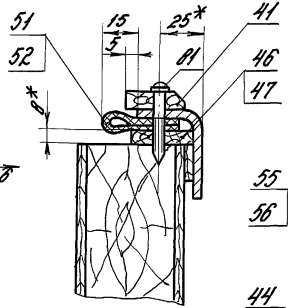

Ф
лист 8

В-В
М1:2 лист 1

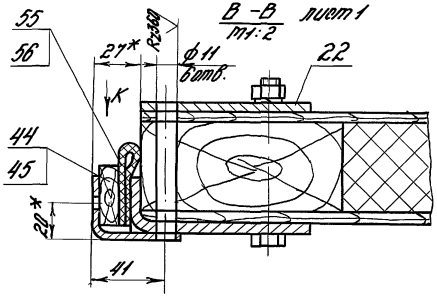

Ж-Ж
М1:2 лист 1

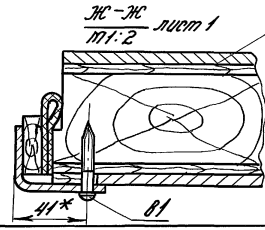

Вид К
М1:2

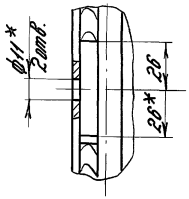

Инв.№ подл. | Подп. и дата | Взам. инв.№

1.435.9-17.3-4100 СБ

Лист 3

19890-04 51

Формат А3

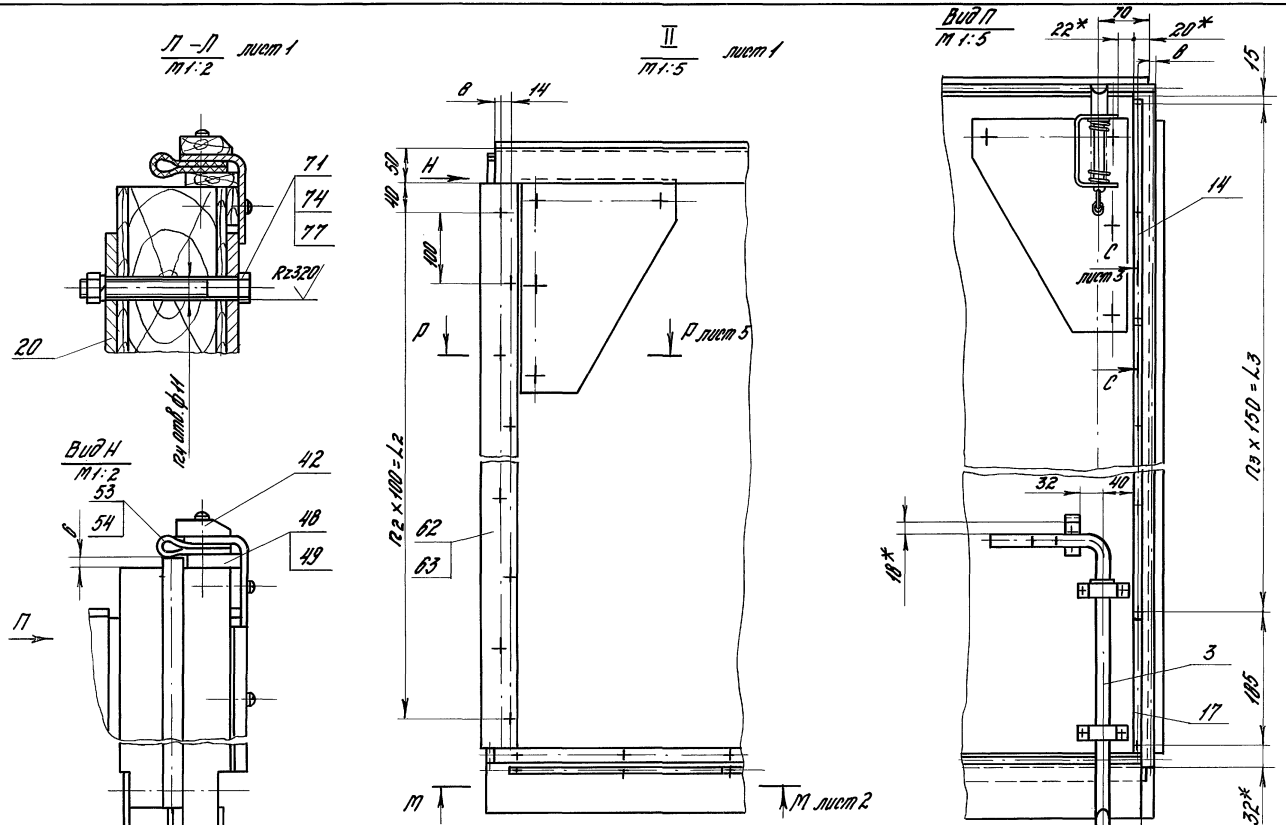

Инв.№ подл. | Подпись и дата | Взам.инв.№

1.435.9-17.3-4100 СБ

Лист 4

Д – Д лист 4
М1:1

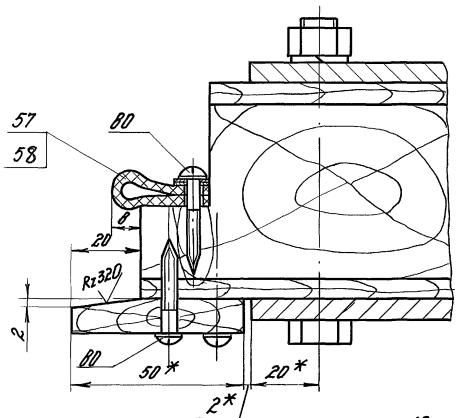

У – У
М1:2

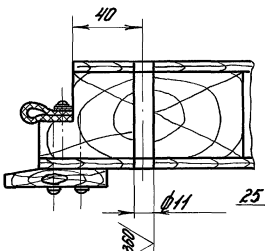

Вид 3 лист 6
М1:5

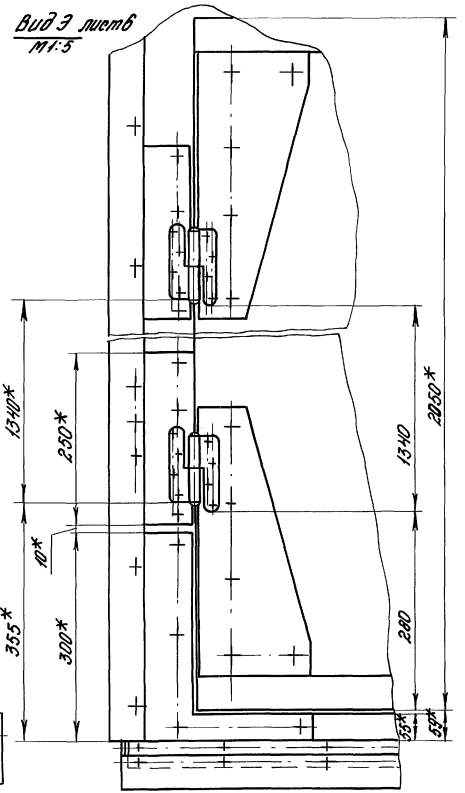

Вид Ю
М1:5

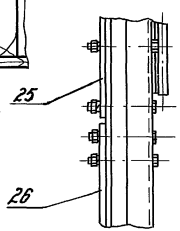

III
М1:1 лист 6

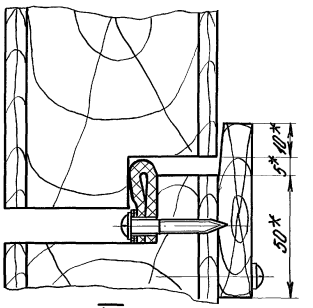

IV
М1:1 лист 6

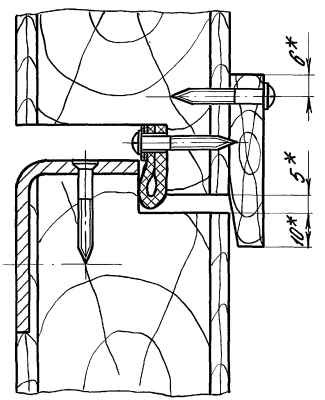

Инв.№ подл. | Подпись и дата | Взам.инв.№

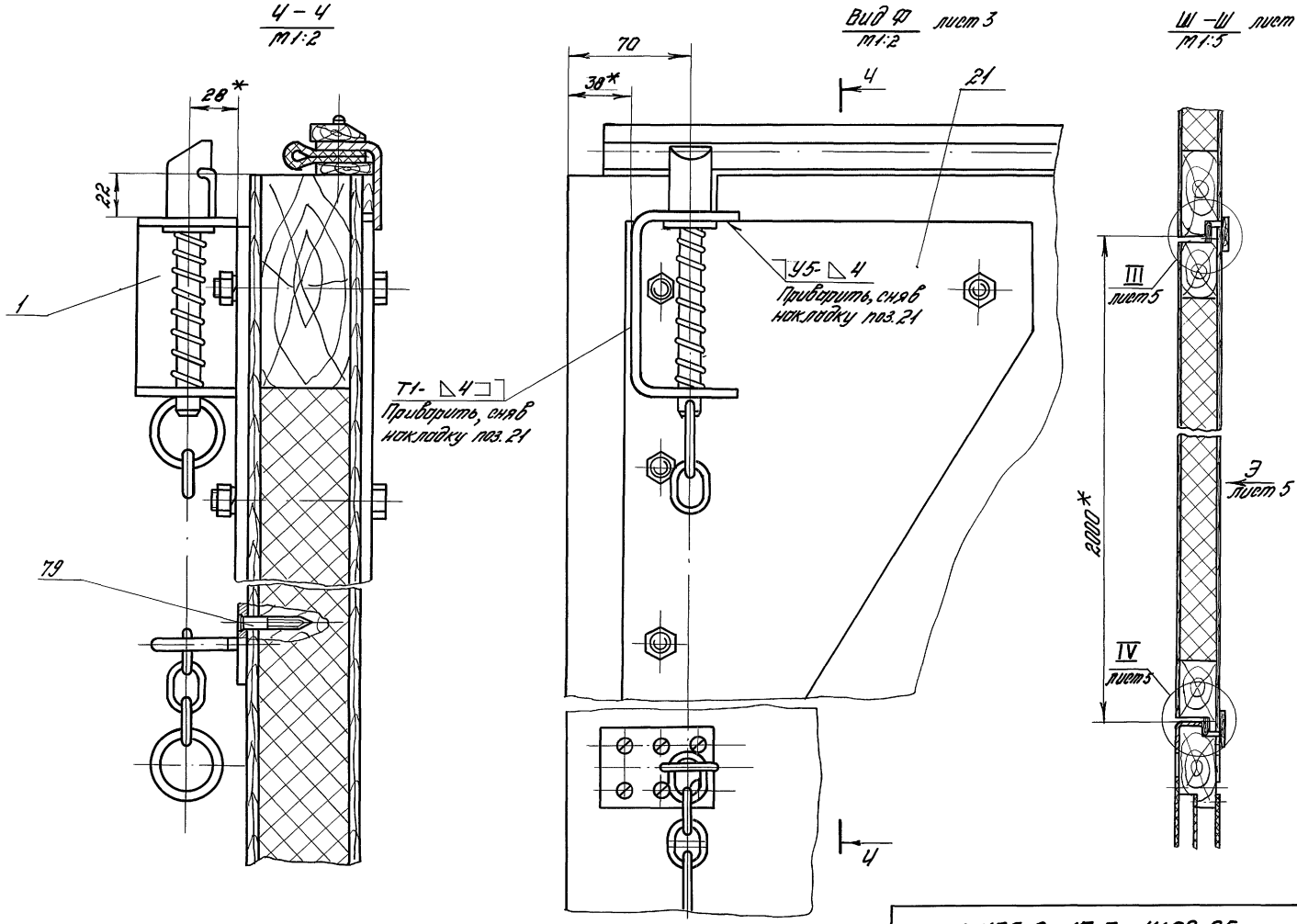

Инв. № подл. | Подпись и дата | Взам. инв. №

1.435.9-17.3-4100 СБ

Лист 6

Формат А3

Инв.№ подл. | Подпись и дата | Взам. инв.№

Формат	Зона	Поз.	Обозначение	Наименование	Кол. на испол. 1.435.9-17.3-4300 —	01	02	03	Прим.
				Документация					
А3			1.435.9-17.3-4300СБ	Сборочный чертеж					
				Детали					
А4		1	1.435.9-17.3-3303	Ребро	4	4	4	4	
А4		2	1.435.9-17.3-4109	Пластина		2			
А3		3	1.435.9-17.3-4301	Балка	1				
А3		4	-01	Балка		1			
А3		5	-02	Балка			1		

Разраб.	Шерстнев		1.435.9-17.3-4300
Пров.	Глебочкин		Обрамление
Н.контр.	Погорелов		Лит Р; Лист 1; Листов 2
Утв.	Глебочкин		ЦНИИПРОМЗДАНИЙ

Формат А4

Инв.№ подл. | Подпись и дата | Взам. инв.№

Формат	Зона	Поз.	Обозначение	Наименование	Кол. на испол. 1.435.9-17.3-4300 —	01	02	03	Прим.
А3		5	-03	Балка				1	
А3		6	-06	Балка	1				
А3		7	-07	Балка		1			
А3		8	-04	Балка			1		
			-05	Балка				1	
А4		9	1.435.9-17.3-4302	Косынка	1	1			
А4		10	-01	Косынка			1	1	
А4		11	1.435.9-17.3-4303	Косынка	1	1	1	1	
А4		12	1.435.9-17.3-4304	Косынка	2	1	2	2	
А4		13	1.435.9-17.3-4305	Косынка		1			
Б4		15	1.435.9-17.3-4307	Косынка					R280
				Лист Б-ПН-Б ГОСТ 19903-74*					
				Вст3пс2 ГОСТ 14637-79					
				(250×82) h14		1			0,89кг

1968-90-ч 55

1.435.9-17.3-4300 Лист 2

Формат А4

Рис.2
Остальное см. Рис.1

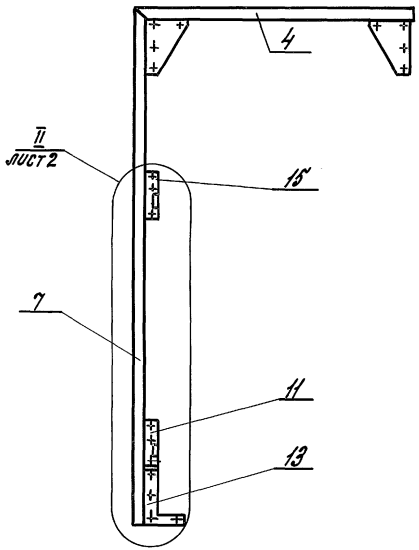

Рис.1

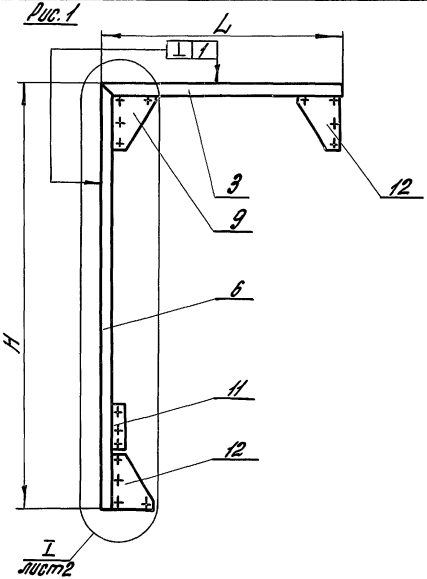

Рис 3 - зеркальное отражение
Остальное - см. Рис. 1

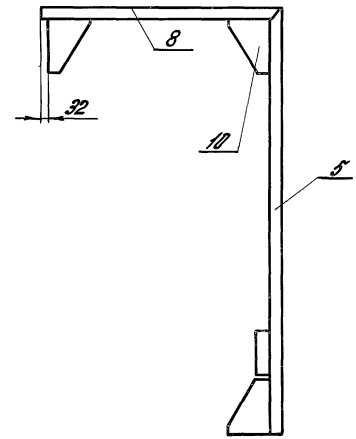

Обозначение	Рис.	H, мм	L, мм	L1, мм	L2, мм	L3, мм	L4, мм	L5, мм	n	n1	n2	n3	n4	n5	Масса, кг
1.435.9-17.3-4300	1	2330	1222	1000	1400	1000	600	1628	15	5	7	5	3	27	17.7
-01	2	2330	1522	1600	2000	1400	800	2228	18	8	10	7	4	36	19.0
-02	3	2330	1242	1000	1400	1000	600	1628	15	5	7	5	3	27	17.8
-03		2330	1542	1600	2000	1400	800	2228	15	8	10	7	4	36	20.2

1. Сварные швы по ГОСТ 5264-80
2. * Размеры для справок.
3. Неуказанные предельные отклонения размеров: $H14$, $h14 \pm \frac{IT14}{2}$

Разраб.	Шерстнева		
Провер.	Клейчукин		
Н.контр.	Погорелов		
Утв.	Клейчукин		

1.435.9-17.3-4300СБ

Обрамление
сборочный чертеж

Лит.	Масса	Масштаб
Р	см. тойб.	1:20
Лист 1	Листов 2	

ЦНИИПРОМЗДАНИЙ

Инв.№ подл. | Подп. и дата | Взам. инв.№

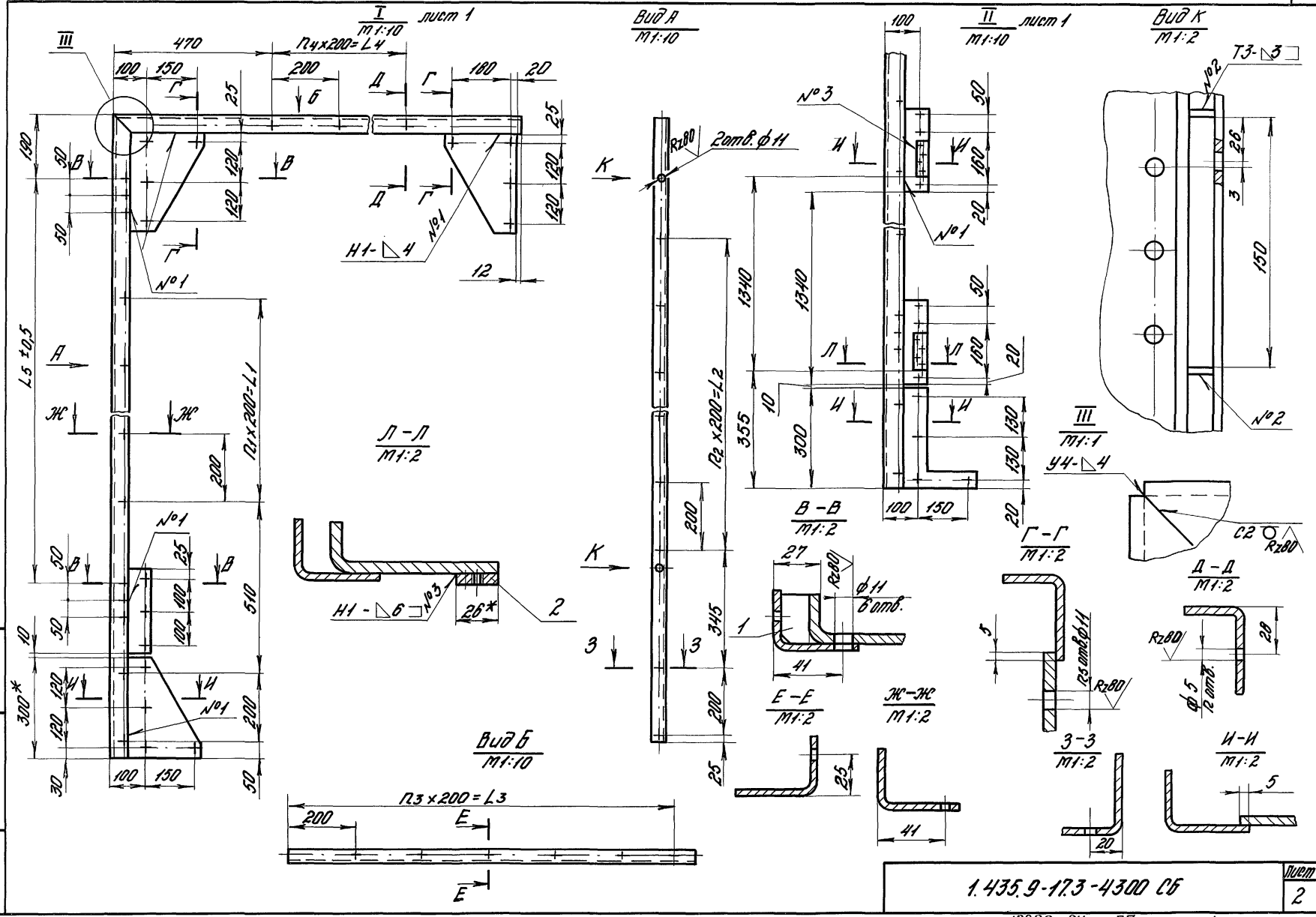

Инв.№ подл.	Подпись и дата	Взам.инв.№	Инв.№ дубл.	Подпись и дата

1.435.9-17.3-4300 СБ

Лист 2

Формат А3

Рис. 1

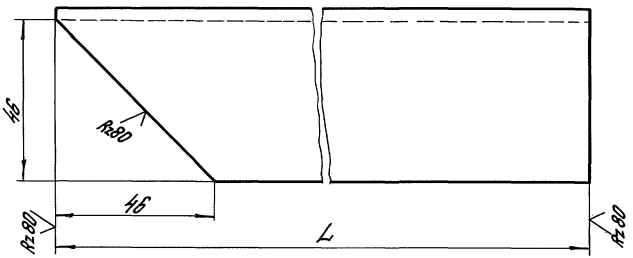

Рис. 2

Остальное – см. рис. 1

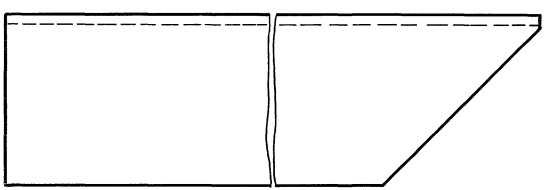

Обозначение	Рис.	L, мм	Масса, кг
1.435.9-17.3 – 4301	1	1218	2,96
-01		1518	3,7
-02		2326	5,68
-03		2926	7,36
-04	2	1238	3,0
-05		1538	3,75
-06		2326	5,68
-07		2926	7,36

Неуказанные предельные отклонения размеров: h14; $\pm\frac{IT14}{2}$

				1.435.9-17.3-4301			
				Балка	Лит.	Масса	Масштаб
					Р	см. табл.	1:1
					Лист	Листов 1	
Разраб.	Шерстнева			Уголок 50×36×4 ГОСТ 19772-74* / ВСт3кп2 ГОСТ 11474-76*	ЦНИИПРОМЗДАНИЙ		
Пров.	Глебочкин						
Н.контр.	Погорелов						
Утв.	Глебочкин						

Инв. № подл. | Подп. и дата | Взам. инв. №

Формат А3

Rz80 (√)

1.435.9 - 17.3 - 4302 - изображено
1.435.9 - 17.3 - 4302 - 01 - зеркальное отражение

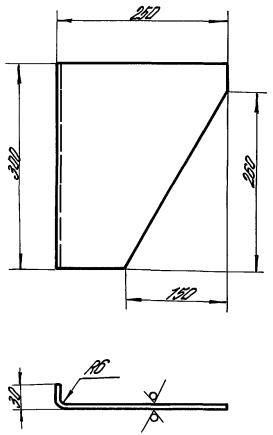

Неуказанные предельные отклонения размеров: $h14; \pm \frac{IT14}{2}$

				1.435.9-17.3-4302			
				Косынка	Лит.	Масса	Масштаб
					Р	3,0	1:5
Разраб.	Шерстнева				Лист	Листов 1	
Провер.	Глебочкин			Лист Б-ПН-6 ГОСТ 19903-74* / В Ст.3 пс2 ГОСТ 14637-79	ЦНИИПРОМЗДАНИЙ		
Н.контр.	Погорелов						
Утв.	Глебочкин						

Инв. № подл. | Подпись и дата | Взам. инв. №

Формат А4

Rz80 (√)

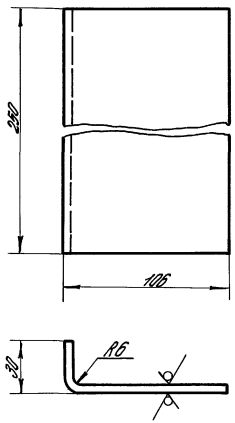

Неуказанные предельные отклонения размеров по h14

				1.435.9-17.3-4303			
				Косынка	Лит.	Масса	Масштаб
					Р	1,5	1:2
Разраб.	Шерстнева				Лист	Листов 1	
Провер.	Глебочкин			Лист Б-ПН-6 ГОСТ 19903-74* / В Ст.3 пс2 ГОСТ 14637-79	ЦНИИПРОМЗДАНИЙ		
Н.контр.	Погорелов						
Утв.	Глебочкин						

19890-04 59

Формат А4

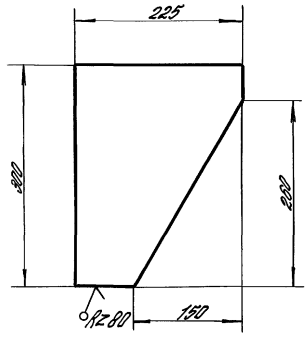

Неуказанные предельные отклонения размеров: $h14, \pm \frac{IT14}{2}$

				1.435.9-17.3-4304			
				Косынка	Лит.	Масса	Масштаб
					Р	2,3	1:5
Разраб.	Шерстнева				Лист	Листов 1	
Провер.	Глебочкин			Лист Б-ПН-6 ГОСТ 19903-74* / 8 Ст.3 пс 2 ГОСТ 14637-79	ЦНИИПРОМЗДАНИЙ		
Н.контр.	Погорелов						
Утв.	Глебочкин						

Инв.№ подл. | Подпись и дата | Взам.инв.№

Формат А4

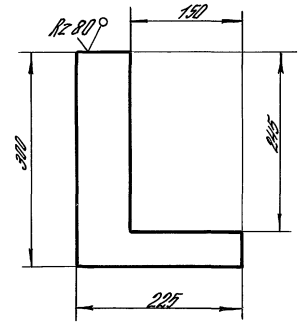

Неуказанные предельные отклонения размеров: $h14 \pm \frac{IT14}{2}$

				1.435.9-17.3-4305			
				Косынка	Лит.	Масса	Масштаб
					Р	1,5	1:5
Разраб.	Шерстнева				Лист	Листов 1	
Провер.	Глебочкин			Лист Б-ПН-6 ГОСТ 19903-74* / 8 Ст.3 пс 2 ГОСТ 14637-79	ЦНИИПРОМЗДАНИЙ		
Н.контр.	Погорелов						
Утв.	Глебочкин						

19890-04 60

Формат А4

Инв.№подл. | Подпись и дата | Взам.инв.№

Формат	Зона	Поз.	Обозначение	Наименование	Кол. на испол. 1.435.9-17.3-4400 —	01	02	03	Прим.
				Документация					
А3			1.435.9-17.3-4400 СБ	Сборочный чертеж	×	×	×	×	
				Сборочные единицы					
А4		1	1.435.9-17.3-4600	Каркас	1				
А4		2	-01	Каркас			1		
А4		3	-02	Каркас				1	
			-03	Каркас		1			

				1.435.9-17.3-4400	
Разраб.	Шерстнева				
Пров.	Гледочкин		Полотно	Лит. Р	Лист 1 / Листов 4
Н.контр.	Погорелов			ЦНИИПРОМЗДАНИЙ	
Утв.	Гледочкин				

Формат А4

Инв.№подл. | Подпись и дата | Взам.инв.№

Формат	Зона	Поз.	Обозначение	Наименование	Кол. на испол. 1.435.9-17.3-4400 —	01	02	03	Прим.
				Детали					
А3		5	1.435.9-17.3-4401	Обшивка		1			
А3		6	-01	Обшивка		1			
А4		8	1.435.9-17.3-4403	Накладка		1			
А4		9	1.435.9-17.3-4404	Планка		10			
Б4		12	1.435.9-17.3-4407	Уплотнение					
				Пластина I, лист,					
				ТМКЩ-М-3-Д.9 ГОСТ 7338-77					
				(2030×45) h 14		1			0,33кг

1.435.9-17.3-4400 | Лист 2

Формат А4

1980-04 61

09

Инв. № подл.	Подпись и дата	Взам. инв. №

Формат	Зона	Поз.	Обозначение	Наименование	Кол. на исполн. 1.435.9-17.3-4400												Примеч.
					-	01	02	03									
				Обшивка													Rz 320
				Фанера клееная марки													
				ФСФ, сорта $\frac{В}{В\ В}$,													
				толщ. 6 мм.													
				ГОСТ 3916-69													
БЧ		17	1.435.9-17.3-4413	(2312 x 1195) h14	1		1										11,6 кг
БЧ		18	-01	(2312 x 1215) h14	1		1										11,8 кг
БЧ		21	-04	(2912 x 1495) h14				1									18,3 кг
БЧ		22	-05	(2912 x 1515) h14				1									18,5 кг
БЧ		25	-08	(309 x 24) h14	1	1	1	1									0,03 кг
БЧ		26	-09	(349 x 24) h14	1	1	1	1									0,035 кг
БЧ		27	-11	(1423 x 24) h14	2		2										0,14 кг
БЧ		28	-12	(2023 x 24) h14		2		2									0,2 кг

1.435.9-17.3-4400 Лист 3

Формат А4

Инв. № подл.	Подпись и дата	Взам. инв. №

Формат	Зона	Поз.	Обозначение	Наименование	Кол. на исполн. 1.435.9-17.3-4400												Примеч.
					-	01	02	03									
БЧ		29	1.435.9-17.3-4413 -13	(1195 x 24) h14	1		1										0,12 кг
БЧ		30	-14	(1495 x 24) h14		1		1									0,15 кг
				Стандартные изделия													
		33		Шуруп 1-4x40.01.2													
				ГОСТ 1144-80*		11											
		34		Шуруп 1-4x30.01.2													
				ГОСТ 1145-80*		12											
				Материалы													
				Плита теплоизоляционная ПСБ-С марки 25, толщ. 50 мм, ГОСТ 15588-70*													
		35		$S = 1,65\ м^2$	1			1									2 кг
		36		$S = 0,87\ м^2$		1											1,1 кг
		37		$S = 2,88\ м^2$				1									3,6 кг

1.435.9-17.3-4400 Лист 4

Формат А4

Рис.2
Остальное - см. Рис.1

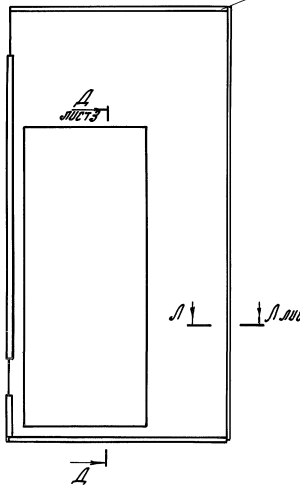

Рис.1

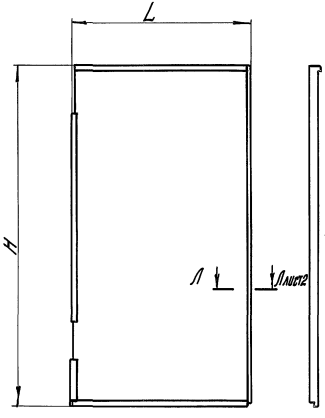

Рис.3 - зеркальное отражение
Остальное - см. Рис.1

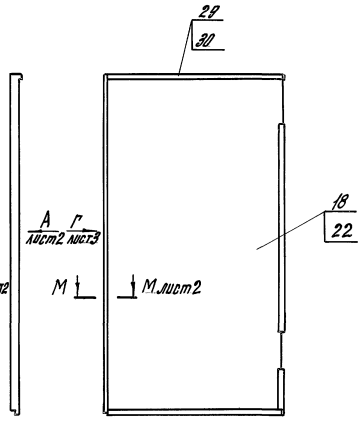

1. Клей водостойкий типа КБ-3,СП-2,ФР-12,ФГ-100.
2. * Размеры для справок.
3. Неуказанные предельные отклонения размеров: $H \pm \frac{IT14}{2}$, $L \pm \frac{IT14}{2}$

Обозначение	Рис.	H, мм	L, мм	Масса, кг
1.435.9-17.3-4400	1	2352	1221	63
-01	2	2952	1521	77
-02	3	2352	1221	63
-03		2952	1521	87

				1.435.9-17.3-4400 СБ		
				Полотно сборочный чертеж	Лит.	Масса	Масштаб
					Р		1:20
Разраб.	Орехова				Лист 1	Листов 3	
Пров.	Шерстнева						
Н. контр.	Погорелов				ЦНИИПРОМЗДАНИЙ		
Утв.	Гливенкин						

Инв.№подл. | Подп. и дата | Взам.инв.№

Вид А лист 1
М1:10

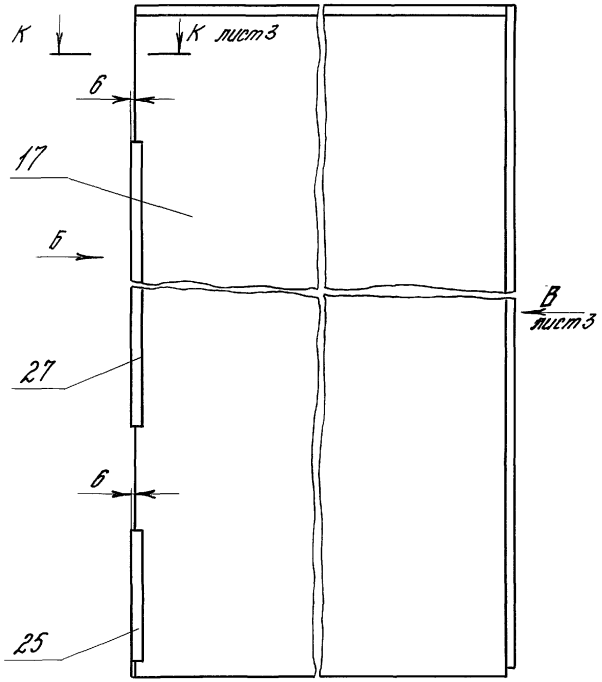

Вид Е лист 3
М1:10

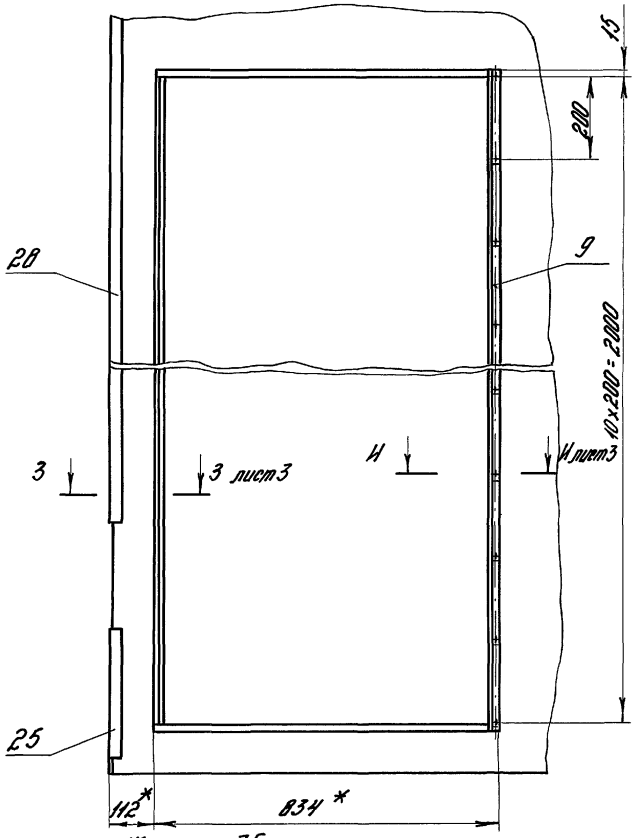

Вид Б
М1:2

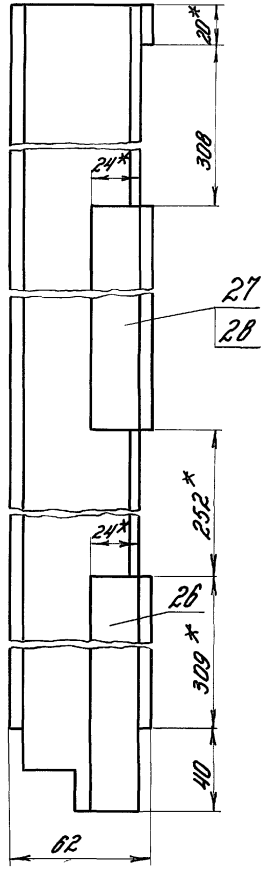

Л-Л лист 1
М1:2

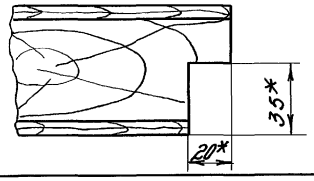

М-М лист 1
М1:2

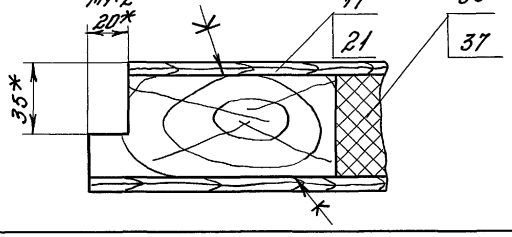

Инв.№ подл. | Подпись и дата | Взам.инв.№

1.435.9-17.3-4400 СБ

Лист 2

Вид В лист 2
М1:2

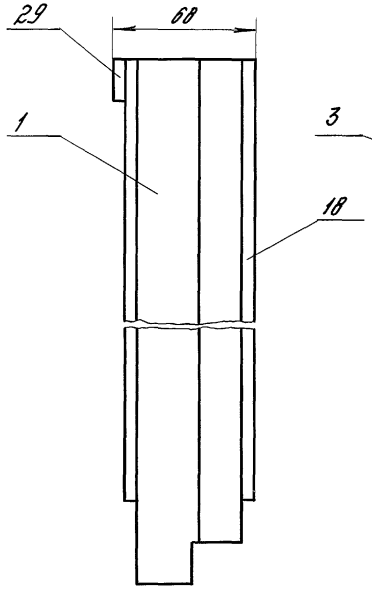

Вид Г лист 1
М1:2

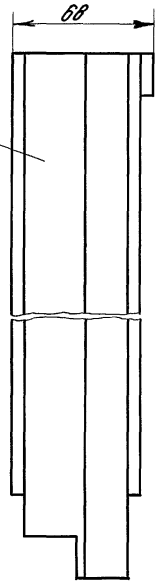

Д-Д лист 1
М1:2

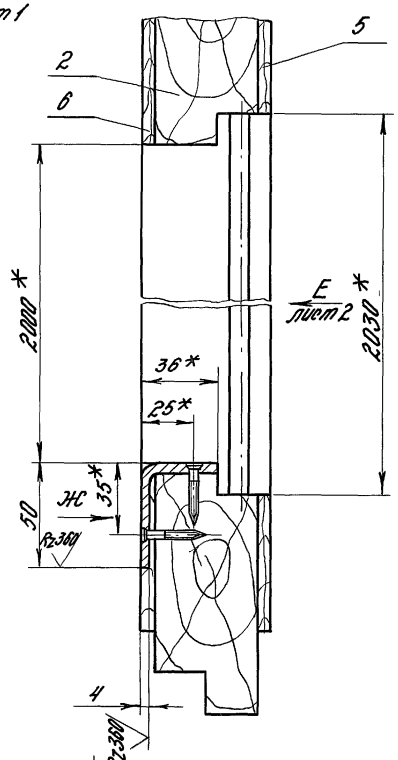

З-З лист 2
М1:2

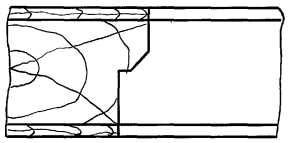

И-И лист 2
М1:2

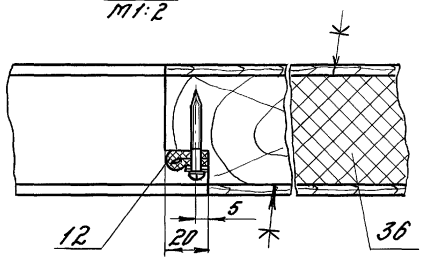

Вид Ж
М1:5

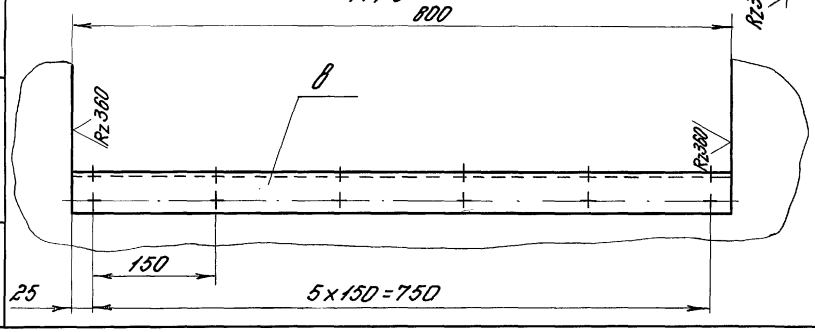

К-К лист 2
М1:2

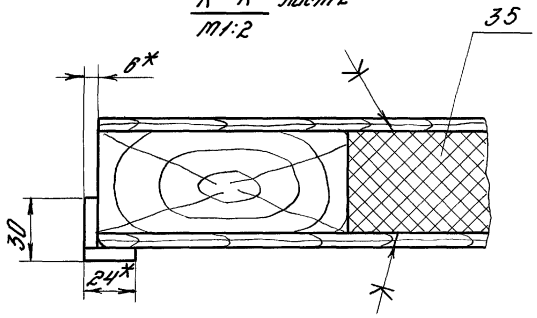

Инв.№ подл. | Подпись и дата | Взам.инв.№

1.435.9-17.3-4400 СБ

Лист 3

Инв.№ подл.	Подпись и дата	Взам. инв.№

Формат	Зона	Поз.	Обозначение	Наименование	Кол. на испол. 1.435.9-17.3-4600												Прим.
					–	01	02	03									
				Документация													
А3			1.435.9-17.3-4600СБ	Сборочный чертеж	×	×	×	×									
				Детали													
АУ		1	1.435.9-17.3-4601	Нагель	14	14	14	12									
				Брус													
				Пиломатериал хвойных													
				пород, 2ой сорт ГОСТ 8486-66**													
БУ		2	1.435.9-17.3-4602	(1215×120×50) h16	2	2											3,6кг

				1.435.9-17.3-4600			
Разраб.	Шерстнева			Каркас	Лит	Лист	Листов
Пров.	Глебочкин				Р	1	2
Н.контр.	Погорелов				ЦНИИПРОМЗДАНИЙ		
Утв.	Глебочкин						

Формат АУ

Инв.№ подл.	Подпись и дата	Взам. инв.№

Формат	Зона	Поз.	Обозначение	Наименование	Кол. на испол. 1.435.-9-17.3-4600												Прим.
					–	01	02	03									
БУ		2	1.435.9-17.3-4602-01	(1515×120×50) h16			2	3									4,5кг
БУ		3	1.435.9-17.3-4603	(2352×120×50) h16	3	3											7,0кг
			-01	(2952×120×50) h16			3	2									8,8кг
БУ		4	1.435.9-17.3-4604	(589×120×50) h16				1									1,7кг
БУ		5	-01	(828×120×50) h16				1									2,4кг
БУ		6	-02	(2244×120×50) h16				1									6,7кг
БУ		8	1.435.9-17.3-4605	(607×120×50) h14	4	4											1,7кг
			-01	(757×120×50) h14			4										2,2кг
АУ		9	1.435.9-17.3-4609	Бобышка	1	1	1	1									
				Стандартные изделия													
		11		Гвозди К2,5×60													
				ГОСТ 4028-63*	2	2	2	2									

1.435.9-17.3-4600	Лист 2	

Формат АУ

19890-04 66

Рис.1

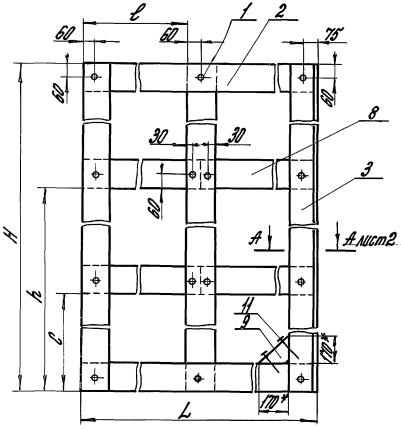

Рис.2
Остальное – см. рис.1

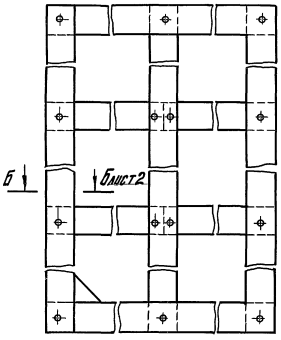

Рис.3
Остальное см. рис.1

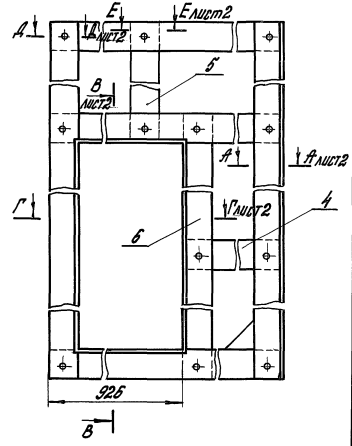

Обозначение	Рис.	L, мм	H, мм	l, мм	h, мм	c, мм	n	Масса, кг*
1.435.9-17.3-4600	1	1215	2352	548	1490	745	14	37
-01	2	1215	2352	548	1490	745	14	37
-02		1515	2952	698	1890	945	14	46
-03	3	1515	2952	698	2124	1060	12	43

1. Соединение элементов каркаса осуществлять водостойким клеем типа КБ-3, СП-2, ФР-12, ФГ-100, типы соединения УК-1 и УС-3 по ГОСТ 9330-76*.
2. Неуказанные предельные отклонения размеров: $h14; \pm \frac{IT14}{2}$

			1.435.9-17. 3 - 4600 ОБ
Каркас сборочный чертеж		Лит.	Масса	Масштаб
		Р		1:10
			Лист 1	Листов 2
Разраб.	Шестнева		ЦНИИПРОМЗДАНИЙ	
Провер.	Глебочкин			
Н. контр.	Погорелов			
Утв.	Глебочкин			

Инв.№ подл. | Подп. и дата | Взам.инв.№

А - А
М1:2 лист 1

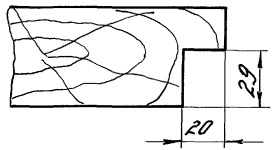

Б - Б
М1:2 лист 1

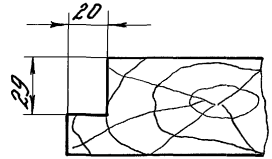

Д - Д
1:2 лист 1

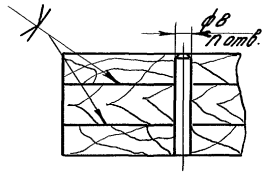

Е - Е
М1:2 лист 1

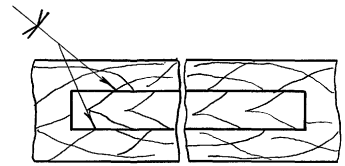

В - В
М1:2 лист 1

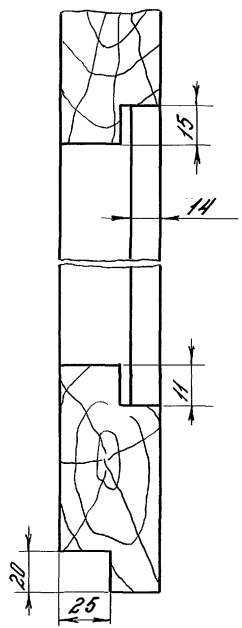

Г - Г
М1:2 лист 1

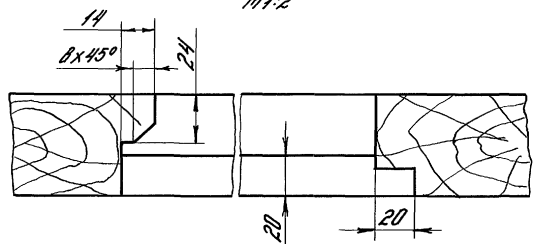

Инв.№ подл. | Подпись и дата | Взам. инв.№

1.435.9-17.3-4600 СБ

Лист 2

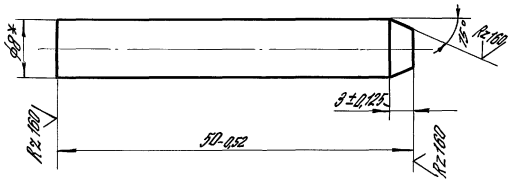

				1.435.9-17.3-4601			
				Нагель	Лит.	Масса	Масштаб
					Р	0,02	2:1
					Лист	Листов 1	
Разраб.	Орехова			Круг В8 ГОСТ 2590-71* Ст.3 ГОСТ 535-79*	ЦНИИПРОМЗДАНИЙ		
Пров.	Глебочкин						
Н.контр.	Погорелов						
Утв.	Глебочкин						

Инв. № подл. | Подпись и дата | Взам. инв. №

Формат А4

Rz200

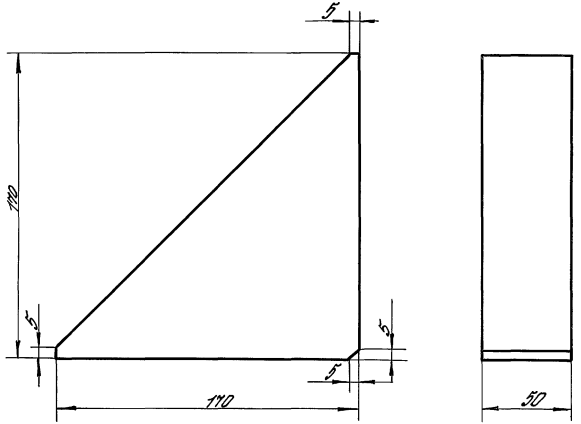

Неуказанные предельные отклонения размеров по h 14.

				1.435.9-17.3-4609			
				Бобышка	Лит.	Масса	Масштаб
					Р	0,36	1:2
					Лист	Листов 1	
Разраб.	Орехова			Пиломатериал хвойных пород 2ой сорт ГОСТ 8486-66**	ЦНИИПРОМЗДАНИЙ		
Провер.	Глебочкин						
Н.контр.	Погорелов						
Утв.	Глебочкин						

19890-04 69

Формат А4

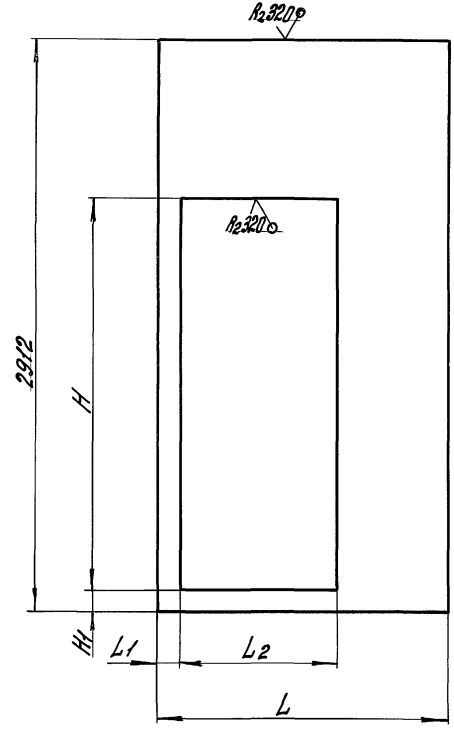

Обозначение	H, мм	H1, мм	L, мм	L1, мм	L2, мм	Масса, кг
1.435.9-17.3-4401	2030	69	1495	105	834	11.2
-01	2000	84	1515	120	800	11.8

Неуказанные предельные отклонения размеров: H14, h14, $\pm \frac{IT14}{2}$

				1.435.9-17 3-4401		
				Обшивка	Лит. Р	Масса / см. табл.	Масштаб 1:10
Разраб.	Прехова				Лист	Листов 1
Провер.	Глебочкин			фанера клеенная марки ФСФ, сорта $\frac{B}{BB}$, толщ. 6мм, ГОСТ 3916-69	ЦНИИПРОМЗДАНИЙ	
Н.контр.	Полоревлов					
Утв.	Глебочкин					

Инв.№ подл. | Подп. и дата | Взам.инв.№

Формат А3

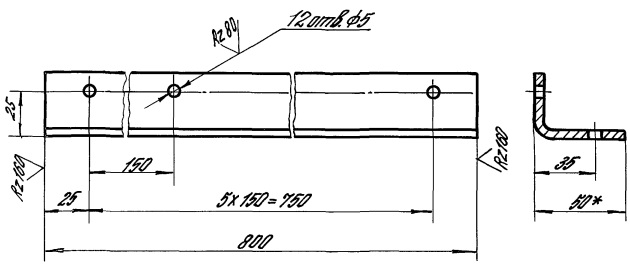

1.* Размеры для справок.

2. Неуказанные предельные отклонения размеров: H14; h14; $\pm \frac{IT14}{2}$.

				1.435.9-17.3-4403			
				Накладка	Лит.	Масса	Масштаб
					Р	2	1:2
					Лист	Листов 1	
Разраб.	Орехова			Уголок $\frac{50\times36\times4\ ГОСТ\ 19772-74^*}{В\ Ст\ 3\ кп\ 2\ ГОСТ\ 11474-76^*}$	ЦНИИПРОМЗДАНИЙ		
Провер.	Глебочкин						
Н. контр.	Погорелов						
Утв.	Глебочкин						

Инв. № подл. | Подпись и дата | Взам. инв. №

Формат А4

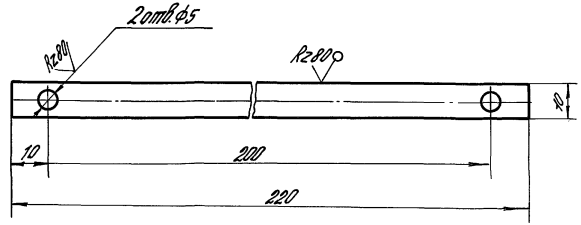

Неуказанные предельные отклонения размеров: H14; h14; $\pm \frac{IT14}{2}$

				1.435.9-17.3-4404			
				Планка	Лит.	Масса	Масштаб
					Р	0,01	1:1
					Лист	Листов 1	
Разраб.	Орехова			Лист $\frac{Б-ПН-0,8\ ГОСТ\ 19904-74^*}{4-III\ Ст\ 3\ пс\ ГОСТ\ 16523-70^*}$	ЦНИИПРОМЗДАНИЙ		
Провер.	Глебочкин						
Н. контр.	Погорелов						
Утв.	Глебочкин						

19890-04 71

Формат А4

Формат	Зона	Поз.	Обозначение	Наименование	Кол.	Примеч.
				Документация		
А3			1.435.9-17.3-4500СБ	Сборочный чертеж		
				Сборочные единицы		
А4		1	1.435.9-17.3-4510	Полотно калитки	1	
				Детали		
А4		2	1.435.9-17.3-4404	Планка	9	
А4		5	1.435.9-17.3-4501	Накладка	4	
А4		6	1.435.9-17.3-4502	Накладка	4	
А4		7	1.435.9-17.3-4503	Планка	11	
				Уплотнение		
				Пластина I, лист		
				ТМКЩ,-М-3-9,9 ГОСТ 7338-77*		
Б4		10	1.435.9-17.3-4506	(843×50) h14	2	0,15 кг
Б4		11	-01	(1980×55) h14	1	0,39 кг

Взам. инв. № | Подпись и дата | Инв. № подл.

Разраб.	Шерстнева	подп.	
Пров.	Глебочкин	"	
Н. контр.	Погорелов	"	
Утв.	Глебочкин	"	

1.435.9-17.3-4500

Калитка

Лит	Лист	Листов
Р	1	2

ЦНИИПРОМЗДАНИЙ

пров. 18.04.91. коп. Хомченко

Формат	Зона	Поз.	Обозначение	Наименование	Кол.	Примечан.
				Нащельник		
				Пиломатериал хвойных пород, 2ой сорт		Rz 320
				ГОСТ 8486-66**		
Б4		13	1.435.9-17.3-4509	(793×50×10)	2	0,2 кг
Б4		14	-01	(2050×50×10)	1	0,5 кг
				Стандартные изделия		
		17		Болт М10×90.58.016		
				ГОСТ 7798-70*	16	
		18		Гайка М10.4.016		
				ГОСТ 5915-70*	16	
		19		Шайба 10Г5Г029		
				ГОСТ 6402-70*	16	
		21		Шуруп 1-4×30.01.2		
				ГОСТ 1144-80*	46	

Взам. инв. № | Подпись и дата | Инв. № подл.

1.435.9-17.3-4500

Лист 2

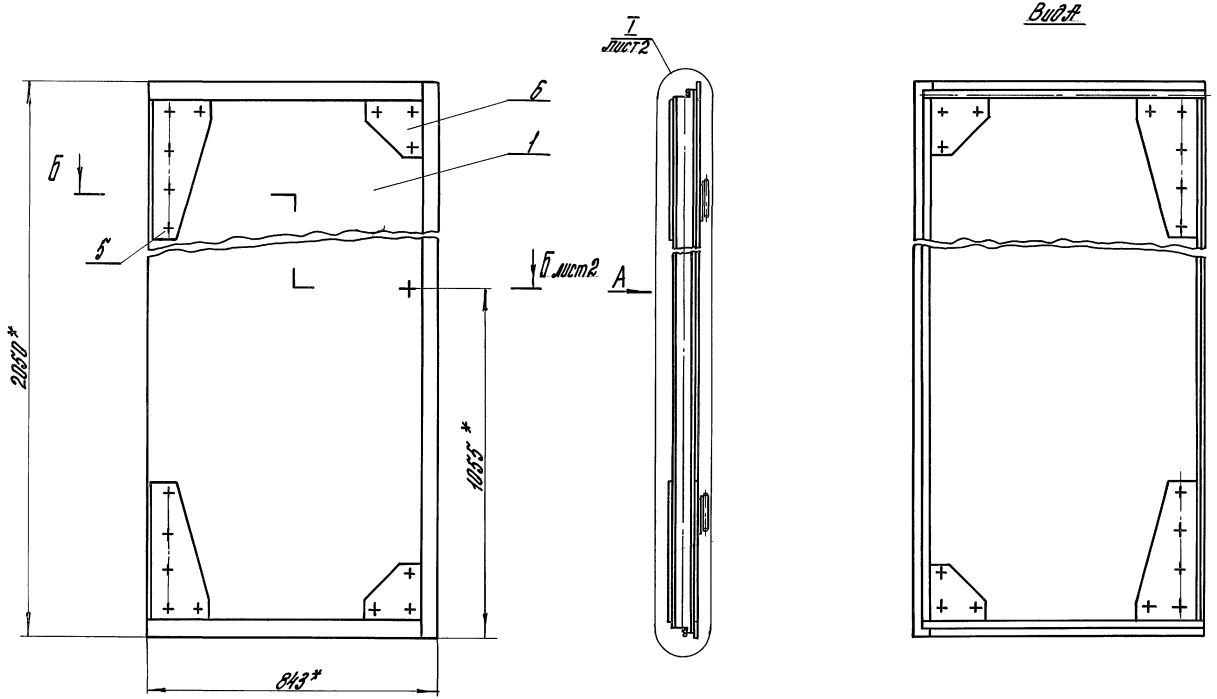

1. Сварные швы по ГОСТ 5264-80
2. Клей водостойкий типа КБ-3, ВИ-2, ФР-12 или ФП-100
3. * Размеры для справок.
4. Неуказанные предельные отклонения размеров: $H14 \pm \frac{IT14}{2}$

Разраб.	Шерстнева		
Пров.	Васочкин		
Н.контр.	Погорелов		
Утв.	Гавочкин		

1.435.9-17.3-4500СБ

Калитка сборочный чертеж

Лит.	Масса	Масштаб
Р	49	1:10

Лист 1 Листов 2

ЦНИИПРОМЗДАНИЙ

19890-04 73

Формат А3

Инв.№ подл. | Подп. и дата | Взам. инв.№

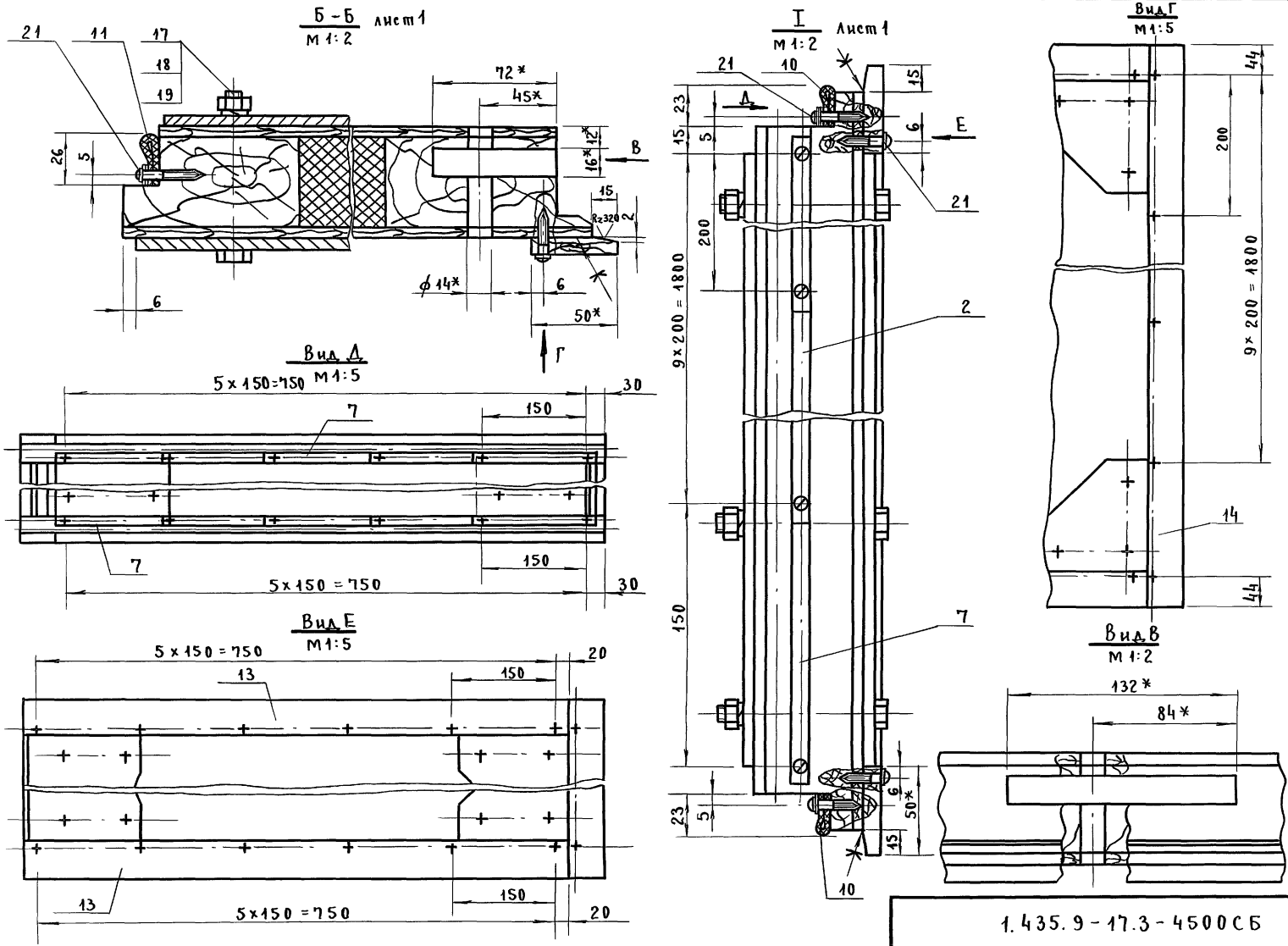

Инв.№ подл.	Подп. и дата	Взам. инв.№

1.435.9-17.3-4500СБ

Лист 2

пров. 18.01.91.

Кон Хоменко

19890-04 74

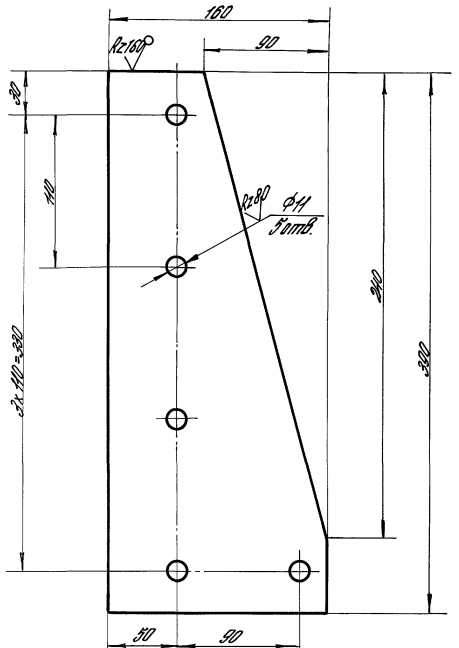

Неуказанные предельные отклонения размеров:
$H14;\ h14;\ \pm\frac{IT14}{2}$

				1.435.9-17.3-4501			
				Накладка	Лит.	Масса	Масштаб
					Р	2,2	1:2,5
Разраб.	Орехова				Лист	Листов 1	
Провер.	Глебочкин			Лист Б-ПН-6 ГОСТ 19903-74* / В Ст.3 пс 2 ГОСТ 14637-79	ЦНИИПРОМЗДАНИЙ		
Н.контр.	Погорелов						
Утв.	Глебочкин						

Формат А4

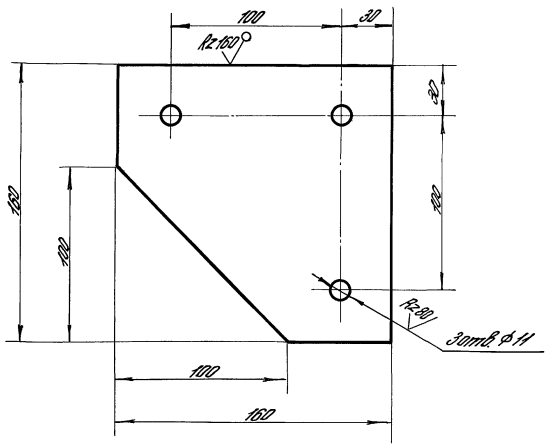

Неуказанные предельные отклонения размеров:
$H14;\ h14;\ \pm\frac{IT14}{2}$

				1.435.9-17.3-4502			
				Накладка	Лит.	Масса	Масштаб
					Р	0,98	1:2
Разраб.	Орехова				Лист	Листов 1	
Провер.	Глебочкин			Лист Б-ПН-6 ГОСТ 19903-74* / В Ст.3 пс 2 ГОСТ 14637-79	ЦНИИПРОМЗДАНИЙ		
Н.контр.	Погорелов						
Утв.	Глебочкин						

19890-04 75

Формат А4

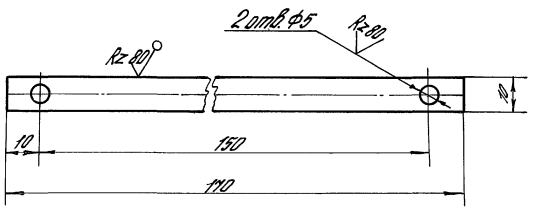

Неуказанные предельные отклонения размеров:
H14; h14; $\pm \frac{JT14}{2}$

				1.435.9-17.3-4503			
				Планка	Лит.	Масса	Масштаб
					р	0,01	1:1
Рязояб.	Олехова				Лист	Листов 1	
Провер.	Глебочкин			Лист Б-ПН-0,8 ГОСТ 19904-74*	ЦНИИПРОМЗДАНИЙ		
Н. контр.	Погорелов			4-III Ст.3 пс ГОСТ 16523-70*			
Утв.	Глебочкин						

Инв. № подл. | Подпись и дата | Взам. инв. №

Формат А4

Формат	Зона	Поз.	Обозначение	Наименование	Кол.	Примеч.
				Документация		
А3			1.435.9-17.3-4510 СБ	Сборочный чертеж		
				Сборочные единицы		
А4		1	1.435.9-17.3-4520	Каркас калитки	1	
				Детали		
				Обшивка		
				Фанера клееная марки		
				ФСФ, сорта $\frac{В}{В\ В}$		
				толщ. 6 мм ГОСТ 3916-69		
Б4		2	1.435.9-17.3-4511	(2020×828) h14	1	7 кг
Б4		3	-01	(1980×788) h14	1	6,5 кг
				Материалы		
				Плита теплоизоляционная		
				ПСБ-С марки 25, толщ. 50 мм		
				ГОСТ 15588-70*		
Б4		5		$S = 1,1\ м^2$	1	1,38 кг

				1.435.9-17.3-4510			
Рязояб.	Шерстнева			Полотно калитки	Лит.	Лист	Листов
Провер.	Глебочкин				р		1
Н. контр.	Погорелов				ЦНИИПРОМЗДАНИЙ		
Утв.	Глебочкин						

19890-04 76

Формат А4

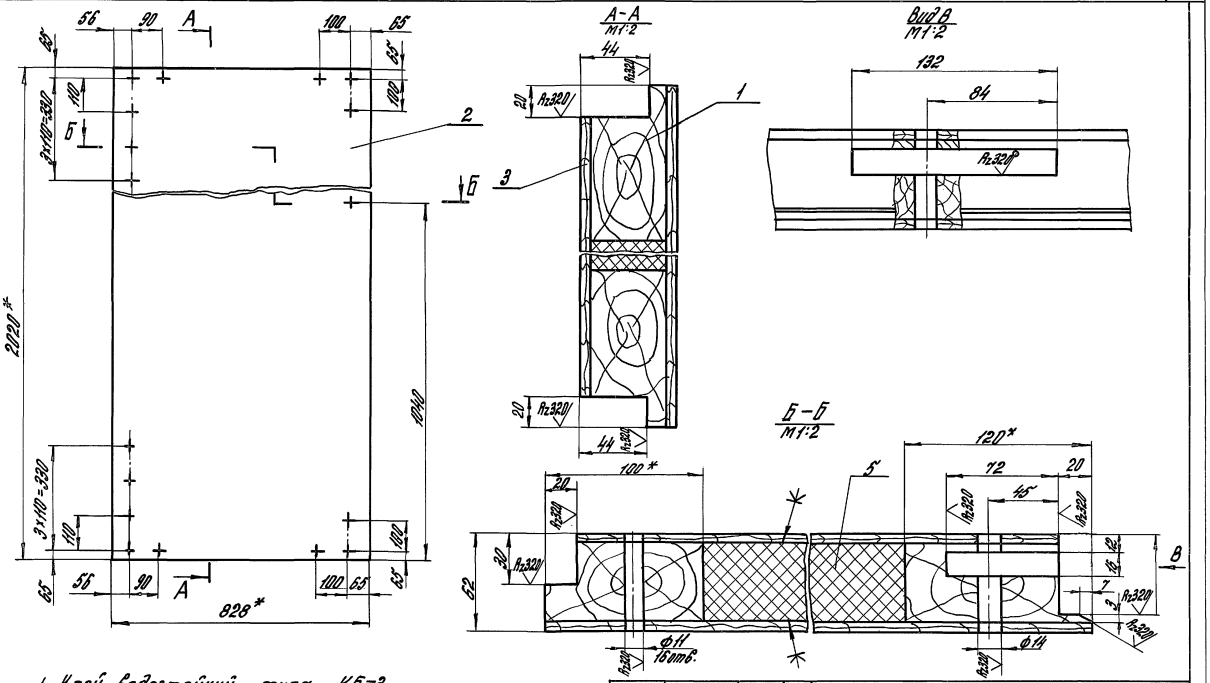

1. Клей водостойкий типа КБ-3
2.* Размеры для справок.
3. Неуказанные предельные отклонения размеров: Н14, $\pm \frac{IT14}{2}$

Разраб.	Шерстнева		
Провер.	Глебочкин		
Н.контр.	Попорелов		
Утв.	Глебочкин		

1.435.9-17.3-4510 СБ

Полотно калитки
Сборочный чертеж

Лит.	Масса	Масштаб
Р	33	1:10

Лист | Листов 1

ЦНИИПРОМЗДАНИЙ

Инв.№ подл. | Подп. и дата | Взам. инв.№

19890-04 77

Формат А3

Формат	Зона	Поз.	Обозначение	Наименование	Кол.	Примеч.
				Документация		
А4			1.435.9-17.3-4520 СБ	Сборочный чертеж		
				Детали		
А4		1	1.435.9-17.3-4601	Нагель	6	
				Брус		
				Пиломатериал хвойных		
				пород, 2ой сорт		
				ГОСТ 8486-66**		
Б4		3	1.435.9-17.3-4521	(828×100×50) h14	3	2кг
Б4		4	1.435.9-17.3-4522	(2020×100×50) h14	1	5кг
Б4		5	1.435.9-17.3-4523	(2020×120×50) h14	1	6кг

Разраб.	Шерстнева		1.435.9-17.3-4520	
Пров.	Глебочкин		Каркас калитки	Лит. / Лист / Листов 1
Н. контр.	Погорелов			ЦНИИПРОМЗДАНИЙ
Утв.	Глебочкин			

Инв. № подл. | Подп. и дата | Взам. инв. №

Формат А4

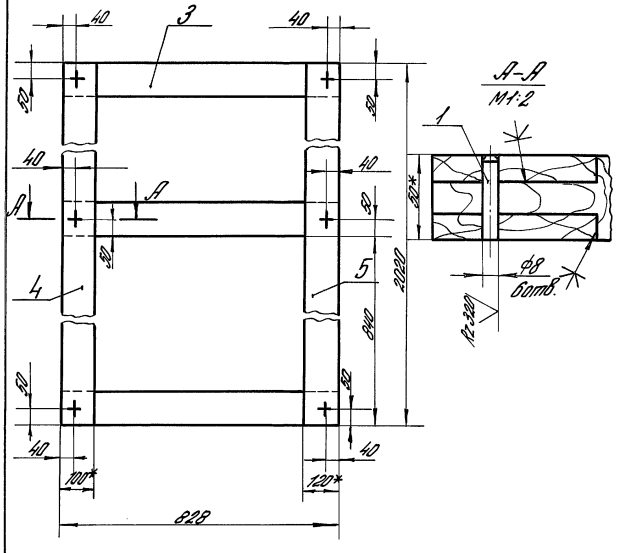

1. Клей водостойкий типа КБ-3, СП-2, ФР-12, ФГ-100.
2. Соединения брусьев УК-1 и УС-3 по ГОСТ 9330-76*.
3.* Размеры для справок
4. Неуказанные предельные отклонения размеров: $H14$, $h14$; $\pm\frac{\pi 14}{2}$

Разраб.	Шерстнева		1.435.9-17.3-4520 СБ	
Провер.	Глебочкин		Каркас калитки Сборочный чертеж	Лит. / Масса / Масштаб: Р / 18 / 1:10
Н. контр.	Погорелов			Лист / Листов 1
Утв.	Глебочкин			ЦНИИПРОМЗДАНИЙ

19890-04 78

Формат А4

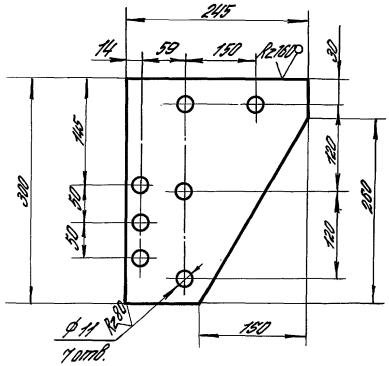

Неуказанные предельные отклонения размеров: H14; h14; $\pm \frac{IT14}{2}$

				1.435.9-17.3-4101			
				Накладка	Лит.	Масса	Масштаб
					Р	2,4	1:5
Разраб.	Шерстнева				Лист	Листов 1	
Провер.	Глебочкин			Лист Б-ПН-6 ГОСТ 19903-74* / В Ст.3 ПС2 ГОСТ 14637-79	ЦНИИПРОМЗДАНИЙ		
Н.контр.	Погорелов						
Утв.	Глебочкин						

Инв. № подл. | Подпись и дата | Взам. инв. №

Формат А4

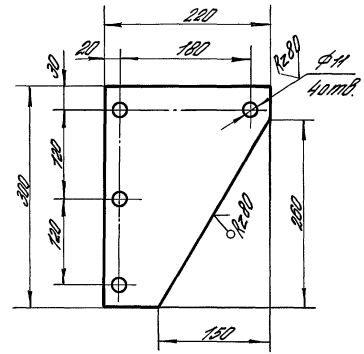

Неуказанные предельные отклонения размеров: H14; h14; $\pm \frac{IT14}{2}$

				1.435.9-17.3-4102			
				Накладка	Лит.	Масса	Масштаб
					Р	2,3	1:5
Разраб.	Шерстнева				Лист	Листов 1	
Провер.	Глебочкин			Лист Б-ПН-6 ГОСТ 19903-74* / В Ст.3 ПС2 ГОСТ 14637-79	ЦНИИПРОМЗДАНИЙ		
Н.контр.	Погорелов						
Утв.	Глебочкин						

19890-04 79

Формат А4

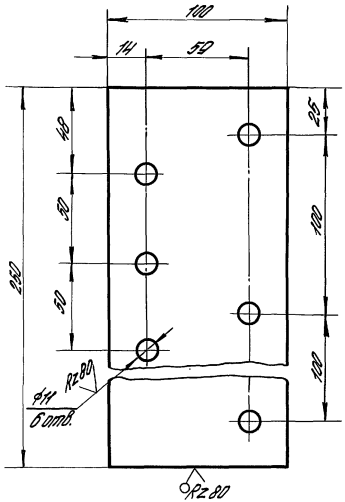

Неуказанные предельные отклонения размеров: H14; h14; $\pm \frac{IT14}{2}$

				1.435.9-17.3-4103			
				Накладка	Лит.	Масса	Масштаб
					Р	1.17	1:2
					Лист	Листов 1	
Разраб.	Шерстнева			Лист 6-ПН-6 ГОСТ 19903-74* / В СТ.3 ПС.2 ГОСТ 14637-79	ЦНИИПРОМЗДАНИЙ		
Провер.	Глебочкин						
Н. контр.	Погорелов						
Утв.	Глебочкин						

Инв. № подл. | Подпись и дата | Взам. инв. №

Формат А4

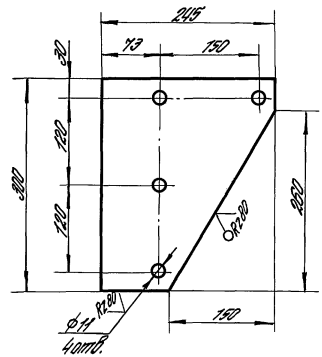

Неуказанные предельные отклонения размеров: H14; h14; $\pm \frac{IT14}{2}$.

				1.435.9-17.3-4104			
				Накладка	Лит.	Масса	Масштаб
					Р	2,4	1:5
					Лист	Листов 1	
Разраб.	Шерстнева			Лист 6-ПН-6 ГОСТ 19903-74* / В СТ.3 ПС.2 ГОСТ 14637-79	ЦНИИПРОМЗДАНИЙ		
Провер.	Глебочкин						
Н. контр.	Погорелов						
Утв.	Глебочкин						

19890-04 80

Формат А4

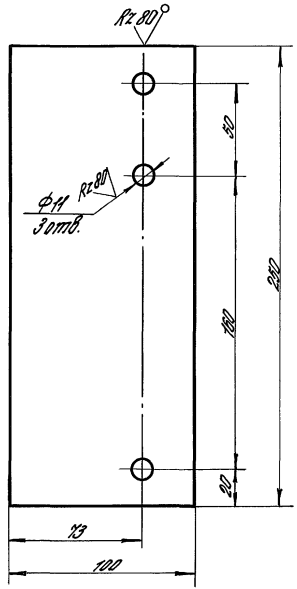

Неуказанные предельные отклонения размеров: H14; h14; $\pm\frac{IT14}{2}$

				1.435.9-17.3-4105			
				Накладка	Лит.	Масса	Масштаб
					Р	1,17	1:2
					Лист	Листов 1	
Разраб.	Шерстнева			Лист Б-ПН-6 ГОСТ 19903-74* / В Ст.3 ПС 2 ГОСТ 14637-79	ЦНИИПРОМЗДАНИЙ		
Провер.	Глебочкин						
Н.контр.	Погорелов						
Утв.	Глебочкин						

Изв. № подл. | Подпись и дата | Взам. инв. №

Формат А4

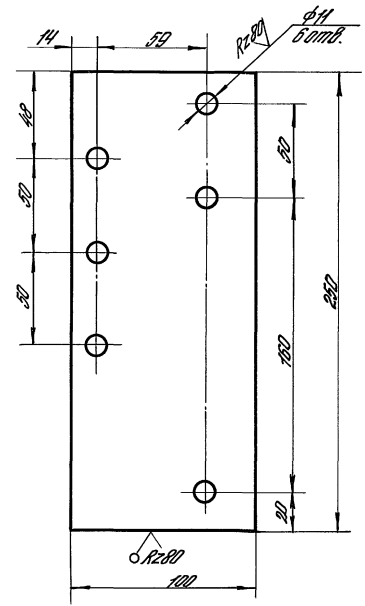

Неуказанные предельные отклонения размеров: H14; h14; $\pm\frac{IT14}{2}$

				1.435.9-17.3-4106			
				Накладка	Лит.	Масса	Масштаб
					Р	1,17	1:2
					Лист	Листов 1	
Разраб.	Шерстнева			Лист Б-ПН-6 ГОСТ 19903-74* / В Ст.3 ПС 2 ГОСТ 14637-79	ЦНИИПРОМЗДАНИЙ		
Провер.	Глебочкин						
Н.контр.	Погорелов						
Утв.	Глебочкин						

19890-04 81

Формат А4

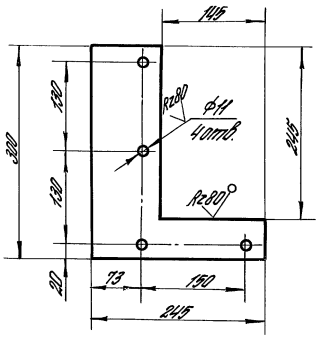

Неуказанные предельные отклонения размеров: H14; h14; $\pm\frac{IT14}{2}$

				1.435.9.17.3-4107			
				Накладка	Лит.	Масса	Масштаб
					Р	1,78	1:5
					Лист	Листов 1	
Разраб.	Шерстнева			Лист 6-ПН-6 ГОСТ 19903-74* / В Ст.3 пс 2 ГОСТ 14637-79	ЦНИИПРОМЗДАНИЙ		
Провер.	Глебочкин						
Н. контр.	Погорелов						
Утв.	Глебочкин						

Инв. № подл. | Подпись и дата | Взам. инв. №

Формат А4

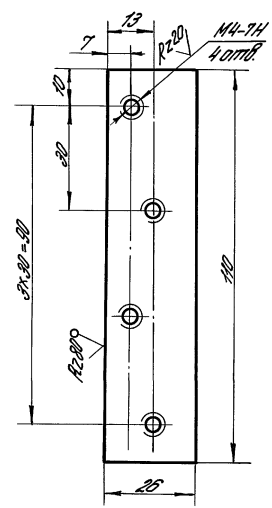

Неуказанные предельные отклонения размеров: h14; $\pm\frac{IT14}{2}$

				1.435.9-17.3-4109			
				Пластина	Лит.	Масса	Масштаб
					Р	0,23	1:1
					Лист	Листов 1	
Разраб.	Шерстнева			Лист 6-ПН-6 ГОСТ 19903-74* / В Ст.3 пс 2 ГОСТ 14637-79	ЦНИИПРОМЗДАНИЙ		
Провер.	Глебочкин						
Н. контр.	Погорелов						
Утв.	Глебочкин						

Формат А4

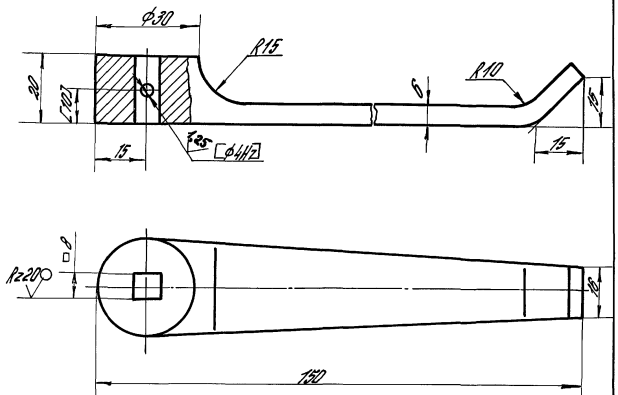

1. Покрытие - Х36 по ГОСТ 9.073-77.*
2. Обработку по размерам в квадратных скобках производить совместно с деталью 1435.9-173-4110
3. Неуказанные предельные отклонения размеров $h14; \pm \frac{IT14}{2}$
4. Острые кромки притупить R-05

			1435.9-173-4112			
			Ручка	Лит.	Масса	Масштаб
				О	0,18	1:1
Разраб.	Шрастнев			Лист	Листов 1	
Провер.	Глебочкин					
Н.контр.	Погорелов		Квадрат В36 ГОСТ 2590-71* / Ст.3 ГОСТ 535-79*	ЦНИИПРОМЗДАНИЙ		
Утв.	Глебочкин					

Инв.№ подл. | Подпись и дата | Взам.инв.№

Формат А4

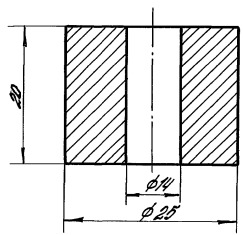

Неуказанные предельные отклонения размеров: h14; ±IT14/2

			1435.9-173-4113			
			Втулка	Лит.	Масса	Масштаб
				О	0,05	2:1
Разраб.	Шрастнев			Лист	Листов 1	
Провер.	Глебочкин					
Н.контр.	Погорелов		Круг В30 ГОСТ 2590-71* / Ст.3 ГОСТ 535-79*	ЦНИИПРОМЗДАНИЙ		
Утв.	Глебочкин					

Формат А4

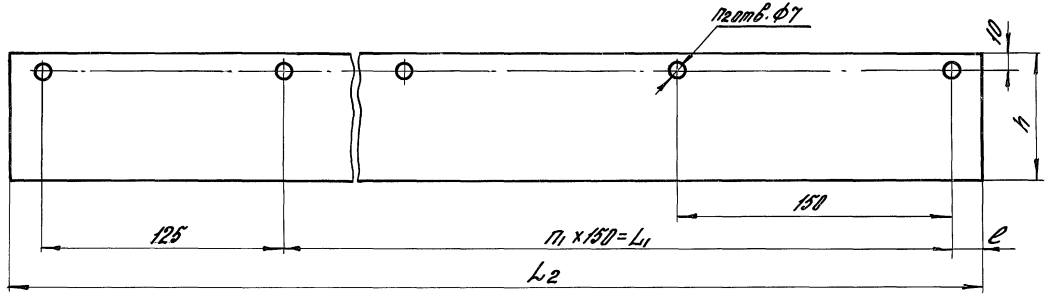

Обозначение	П1	П2	L1, мм	L2 мм	h мм	l мм	Масса, кг
1.435.9-17.3 - 4117	7	9	1050	1205	70	10	0,30
-01	9	11	1350	1505	70	10	0,38
-02	7	9	1050	1225	70	30	0,31
-03	9	11	1350	1525	70	30	0,38
-04	7	9	1050	1215	90	30	0,39
-05	9	11	1350	1515	90	30	0,49
-06	7	9	1050	1235	70	40	0,31
-07	9	11	1350	1535	70	40	0,39
-08	7	9	1050	1215	70	20	0,31
-09	9	11	1350	1515	70	20	0,38
-10	7	9	1050	1205	90	20	0,39
-11	9	11	1350	1505	90	20	0,49

Неуказанные предельные отклонения размеров: $H14; h14 \pm \frac{IT14}{2}$

Разраб.	Шеротнева			1.435.9-17.3 - 4117			
Провер.	Глебочкин			фартук	Лит.	Масса	Масштаб
Н.контр.	Погорелов				Р	см.табл.	1:2
Утв.	Глебочкин			Пластина I, лист, ТМКЩ-М-3-9.9ГОСТ7338-77	Лист	Листов 1	
					ЦНИИПРОМЗДАНИЙ		

Инв. № подл. | Подп. и дата | Взам. инв. №

19890-04 84

Копировал: [signature] формат А3

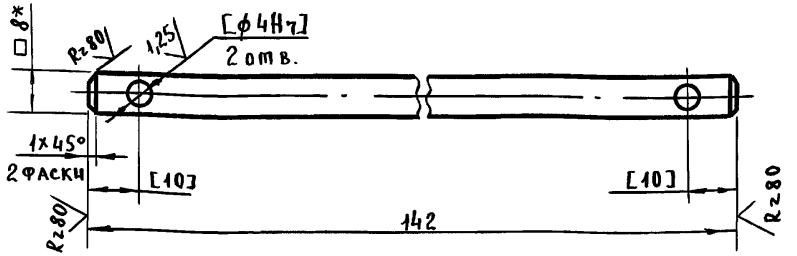

1.* Размер для справок.

2. Неуказанные предельные отклонения размеров: $h14; \pm \frac{IT14}{2}$

3. Обработку по размерам в квадратных скобках производить совместно с деталью 1.435.9-17.3-4112.

Обозначение	L, мм	L1, мм	n	Масса, кг
1.435.9-17.3-4118	1220	1000	5	0,18
-01	1520	1400	7	0,23
-02	1240	1000	5	0,19
-03	1540	1400	7	0,23

Неуказанные предельные отклонения размеров: $H14; h14; \pm \frac{IT14}{2}$

Разраб.	Шерстнева	подп.	
Пров.	Глебочкин	"	
Н.контр.	Погорелов	"	
Утв.	Глебочкин	"	

1.435.9-17.3-4119

Ось

Лит	Масса	Масштаб
Р	0,07	1:1

Лист | Листов 1

Квадрат В 8 ГОСТ 2591-71* / Ст. 3 ГОСТ 535-79*

ЦНИИПРОМЗДАНИЙ

Инв.№ подл. | Подпись и дата | Взам.инв.№

пров. 18.9.91.

gost.e-ecolog.ru

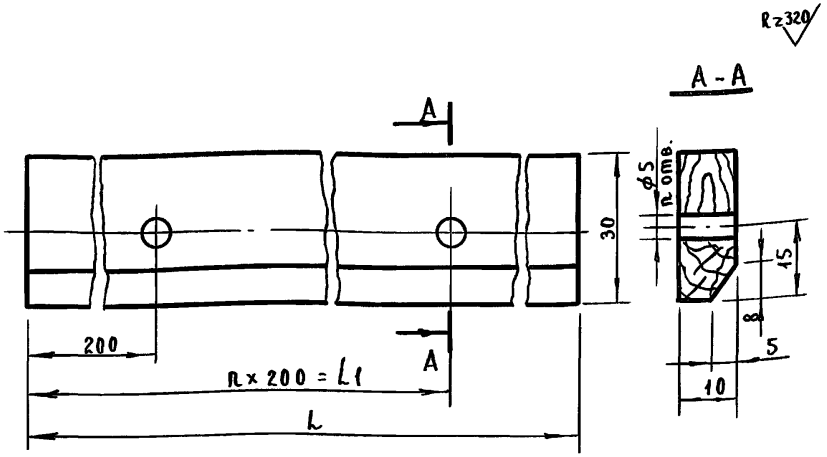

Разраб.	Шерстнева	подп.	
Провер.	Глебочкин	"	
Н.контр.	Погорелов	"	
Утв.	Глебочкин	"	

1.435.9-17.3-4118

Брус

Лит	Масса	Масштаб
Р	см. табл.	1:1

Лист | Листов 1

Пиломатериал хвойных пород 2ой сорт ГОСТ 8486-66**

ЦНИИПРОМЗДАНИЙ