СТРОИТЕЛЬНЫЕ КОНСТРУКЦИИ И ИЗДЕЛИЯ

Серия 1.435.3-30

ВОРОТА РАСПАШНЫЕ 4×3,9 М С МЕХАНИЗМОМ ОТКРЫВАНИЯ ДЛЯ ПОЖАРНЫХ ДЕПО

ВЫПУСК 1

Рабочие чертежи

gost.e-ecolog.ru

СТРОИТЕЛЬНЫЕ КОНСТРУКЦИИ И ИЗДЕЛИЯ

Серия 1.435.3-30

ВЫПУСК 1

ВОРОТА РАСПАШНЫЕ 4×3,9 М С МЕХАНИЗМОМ ОТКРЫВАНИЯ ДЛЯ ПОЖАРНЫХ ДЕПО

СОСТАВ ПРОЕКТА.

ВЫПУСК 1 - Рабочие чертежи. Смета

Разработан
Учреждением ИГ-548
Главный инженер
В.Г. Васильев
Главный инженер проекта
С.[illegible]удрявцев

Утвержден МВД СССР
Протокол отдела экспертизы
проектов и смет
ФПУ МВД СССР от 26.05.88 №40-88
Введен в действие Учреждением
ИГ-548 Приказ от 09.06.88 №167

Содержание

Обозначение	Наименование	Стр
	Ворота распашные с механизмом открывания Пояснительная записка	4
	Архитектурно-строительная часть	
АС-1	Общие данные	5
АС-2	Схема расположения ворот Узлы 1,2	6
АС-3	Рама Ворот монолитная Опалубка	7
АС-4	Рама Ворот монолитная Армирование	8
	Прилагаемые документы	
14353301-АСИ-01	Полотно Ворот ПВ.1	9
14353-301-АСИ-02	Технические требования	10
14353-301-АСИ-03	Изделие закладное МН1	10
14353-301-АСИ-04	Изделия закладные МН2 МН3 МН4	10
14353-301-АСИ-05	Каркас КР1	11
14353-301-АСИ-06	Каркас КР2	11
14353-301-АС ВМ	Ведомость потребности в материалах	12
	Механическая часть	
Н170-00-000	Механизм открывания и закрывания ворот	13
Н170 00- 000 СБ	Механизм открывания и закрывания Ворот Сборочный чертеж	14,15 16,17
Н170-00-000 ВС	Механизм открывания и закрывания ворот Ведомость спецификаций	18
Н170-00 000 ВП	Механизм открывания и закрывания ворот Ведомость покупных изделий	18,19 20
Н170-01-000	Привод	21
Н 170-01-100	Рама привода	21
Н 170-01-000 СБ	Привод Сборочный чертеж	22,23
Н 170-01-100 СБ	Рама привода Сборочный чертеж	25
Н 170-01-101	Уголок	26
Н 170-01- 102	Уголок	26
Н 170 01- 103	Распорка	26
Н 170-01- 104	Опора	26
Н 170- 01- 200	Муфта	27
Н170-01-200СБ	Муфта Сборочный чертеж	27
Н 170-01-205	Втулка упругая	27
Н 170-01- 201	Полумуфта	28
Н 170-01- 202	Полумуфта	28
Н 170 01-203	Палец	29
Н 170-01-204	Втулка распорная	29
Н 170 02- 000	Ось поворотная	29
Н 170-02-000СБ	Ось поворотная Сборочный чертеж	30
Н 170-02 100	Опора	31
Н 170-02-200	Опора	31
Н 170-02-101	Бобышка	31
Н 170-02-100 СБ	Опора Сборочный чертеж	32
Н 170-02 200СБ	Опора Сборочный чертеж	33
Н 170- 02- 201	Бобышка	34
Н 170-02- 001	Крышка	34
Н 170-02- 002	Пята	34
Н 170-02- 003	Шайба торцевая	34
Н 170-02- 300	Ось	35
Н 170 - 02-300СБ	Ось Сборочный чертеж	35,36
Н 170 - 02 -301	Труба	35

Обозначение	Наименование	Стр
Н 170 02 302	Бобышка	37
Н 170 02-303	Бобышка	37
Н 110 02 304	Планка	37
Н 170-02 306	Кронштейн	37
Н 170- 03- 000	Блок	38
Н 170- 03 - 001	Обод	38
Н 170 03- 002	Ребро	38
Н 170 03-000СБ	Блок Сборочный чертеж	39
Н 170 - 03 - 003	Диск	40
Н 110 03 - 004	Ребро	40
Н 170 - 03 - 005	Ребро	40
Н 170-03- 006	Кронштейн	41
Н 170 - 03 - 007	Щека нижняя	41
Н 170 - 03 - 009	Втулка	41
Н 170 - 03 - 008	Щека верхняя	42
Н 170 - 04 - 000	Блок	42
Н 170-04 001	Втулка	42
Н 110 -05 -000	Кронштейн	42
Н 170 -04 -000СБ	Блок Сборочный чертеж	43
Н 170 - 05 - 000СБ	Кронштейн Сборочный чертеж	44
Н 170 - 05 -001	Кронштейн	45
Н 170 - 05 - 002	Ребро	45
Н 110 - 06 -000	Кронштейн	45
Н 110 - 06 - 000СБ	Кронштейн Сборочный чертеж	46
Н 170 06 - 001	Основание	46
Н 170 06 - 002	Ребро	46
Н 170 - 06 003	Ребро	47
Н 170 - 06 - 004	Втулка	47
Н 170 - 07 - 000	Тяга	47
Н 170 07 - 001	Планка	47
Н 170 - 07 - 000 СБ	Тяга Сборочный чертеж	48
Н 170 - 08 - 000	Вилка	48
Н 170 - 08 - 001	Планка	48
Н 170 - 08 - 000СБ	Вилка Сборочный чертеж	49
Н 170 - 08 - 002	Ребро	49
Н 170 - 08 - 003	Кронштейн	49
Н 170 - 08 - 004	Ребро	50
Н 170 - 09 - 000	Коромысло	50
Н 170 - 09 - 000СБ	Коромысло Сборочный чертеж	50
Н 170 09 - 001	Планка	50
Н 170 - 10 - 000	Рукоятка	51
Н 170 - 10 000СБ	Рукоятка Сборочный чертеж	51
Н 170 10 - 001	Скоба	51
Н 170 - 10 - 002	Ухо	51
Н 170 - 11 000	Кронштейн	52
Н 170 - 11 - 000СБ	Кронштейн Сборочный чертеж	52
Н 170 11 - 001	Основание	52
Н 170 - 11 002	Ребро	53
Н 170 11 - 003	Стойка	53
Н 170 - 12 000	Тяга	53
Н 170 - 12 - 001	Муфта	53
Н 170 12 000 СБ	Тяга Сборочный чертеж	54
Н 170 12 002	Гайка	54
Н 170 12 003	Штырь	54
Н 170 12 004	Бобышка	55
Н 170 12 005	Планка	55
Н 170 - 12 006	Вилка	
Н 170 - 13 - 300	Зажим	
Н 170 13 000 СБ	Зажим Сборочный чертеж	57
Н 170 - 13 - 001	Скоба	58
Н 170 13 - 002	Колодка	58

Обозначение	Наименование	Стр
Н 170-14-000	Талреп	56
Н 170-14-000СБ	Талреп Сборочный чертеж	57
Н 170-14-100	Муфта	57
Н 170-14-100СБ	Муфта Сборочный чертеж	57
Н 170-14-001	Вилка	58
Н 170-14-002	Гайка	58
Н 170 00-001	Пружина	58
Н170 00-002	Ось	58
Н170-00-003	Стакан	59
Н 170-00-004	Полумуфта	59
Н 170-00-005	Кожух	60
Н 170-00-006	Ось	61
Н 170-00-007	Упор	61
Н 170-00-008	Шайба	61

				Привязан
Нач.				
Зак. гр.				
Проект				
Инв.				

Пояснительная записка

Типовой проект „Ворота распашные 4,0×3,9 м (Н) с механизмом открывания для пожарных депо" разработан на основании задания утвержденного зам министра ВД СССР в 1987г на корректировки типового проекта НТ 164-38

Проект разработан применительно к типовым проектам пожарных депо на 2,4,6,8 автомобилей

Проект включает в себя архитектурно-строительную и механическую части

Описание механической части - смотри на данном листе

Описание архитектурно-строительной части - смотри на листе 5-ом

					1435 3-30.1 ПЗ			
Изм	Лист	№ докум	Подпись	Дата	Ворота распашные с механизмом открывания Пояснительная записка	Литер	Масса	Масшт
Разраб		Скидельская		14.01				
Провер		Фомичев		14.01		Лист 1	Листов 4	
Г контр						Учреждение НГ 548		
Н контр		Кредо		18.01		Ленинград 1988		
Утв		Матвеев		14.01				

Копировал Формат

Кроме того каждая створка имеет петлю-подпятник, в котором предусмотрена наличие подшипника качения, воспринимающего осевую нагрузку. При установке петель и подпятников должна быть соблюдена их соосность по оси подшипников. Работу привода и установку конечных выключателей необходимо отрегулировать по месту при монтаже привода.

Обслуживание

Перед пуском привода, после монтажа произвести тщательный осмотр механизма, то есть проверить крепление редукторов, электродвигателя, блоков натяжения каната, а также присоединение тяг к стойке ворот. Проверить наличие смазки во всех подвижных соединениях

Открывание и закрывание ворот должно происходить свободно без заеданий и рывков

В процессе работы надлежит вести регулярный надзор (не реже одного раза в месяц) за приводом и содержать его в чистоте

Один раз в шесть месяцев заменять смазку в полостях редукторов 24, заполнять смазкой ЦИАТИМ-201 ГОСТ 6267-74

Внутренние полости петель и подпятники, в которых установлены шариковые подшипники, не реже одного раза в шесть месяцев заполнять солидолом синтетическим. ГОСТ 4366-76

Изм	Лист	№ докум	Подпись	Дата	1435.3-30.1 ПЗ		Лист 3

Копировал Формат

Описание механической части

Механизм открывания (закрывания) распашных ворот состоит из следующих основных узлов
- двух редукторов 24-63 с электродвигателем,
- системы блоков (поз 4 и 5),
- системы тяг (поз 14),
- устройства для отключения системы блоков от привода для открывания ворот вручную (поз 9,10,11)

Основной особенностью механизма открывания (закрывания) ворот является то, что обе створки ворот открываются (закрываются) от одного привода (поз 1), который смонтирован на раме.

От электродвигателя усилие передается через два редуктора 24 на блок (поз 4), от которого через тягу (поз 14) воздействует на ось (поз 2) правого полотнища ворот. Одновременно от блока (поз 4) через систему тросов усилие передается на блок (поз 5) и через левую тягу (поз 14) воздействует на ось (поз 3) левого полотнища. Каждое полотнище ворот при открывании (или закрывании) поворачивается на 90°. В крайних положениях полотнищ, упоры (поз 28, 29) воздействуют на конечные выключатели (поз 70), которые дают команду на отключение электродвигателя

Переход на ручное открывание ворот осуществляется выводом из зацепления кулачковой полумуфты (поз 25) с помощью рычажного привода и рукоятки (поз. 12). Положение тяги (поз 9) может быть зафиксировано упором на кронштейне (поз 6). Регулировка длины тяг (поз 14) осуществляется сгонными муфтами. Для обеспечения синхронного поворота обоих полотнищ ворот блоки (поз 4 и 5) должны быть установлены в исходное положение, как это показано на чертеже, канат (поз 64) запасован и натянут при помощи талрепа (поз 16). Провисание каната не допускается

Для нормальной работы привода имеет большое значение подвижность створок ворот, для чего в петлях для уменьшения трения установлены шариковые подшипники

Изм	Лист	Докум	Подп	Дата	35 3-30 1 ПЗ	Лист

Один раз в год производить смену смазки в подшипниках с обязательной промывкой их в бензине

Шарнирные соединения тяг со стойками ворот и блоками периодически смазывать солидолом

Изношенные детали подлежат восстановлению или заменяются новыми

					1 435 3-30 1 ПЗ	Лист 4

Ведомость рабочих чертежей осн ого комплекта

Лист	Наименование	Примечание
1	Общие данные	
2	Схема расположения ворот Узлы 1,2	
3	Рама ворот монолитная Опалубка	
4	Рама ворот монолитная Армирование	

Ведомость ссылочных и прилагаемых документов

Обозначение	Наименование	Примечание
	Ссылочные документы	
ГОСТ 24866 81	Стеклопакеты клееные	
	Прилагаемые документы	
14353-301 -АСИ 01	Полотно ворот ПВА	
14353-301 -АСИ 02	Технические требования	
14353-301 АСИ-03	Изделие закладное МН1	
14353-301 -АСИ 04	Изделия закладные МН2, МН3 МН4	
14353-301 -АСИ-05	Каркас КР1	
14353-301 -АСИ 06	Каркас КР2	
14353-301 -АС ВМ	Ведомость потребности в материалах	см ВМС

Ведомость спецификаций

Лист	Наименование	Примечание
2	Спецификация элементов к схеме расположения ворот	

Перечень видов работ для которых необходимо составление актов освидетельствования скрытых работ

№ п.п.	Вид работ	Примечание
1	Армирование монолитной железобетонной рамы ворот	
2	Заделка закладных деталей в кирпичную кладку	
3	Освидетельствование опалубки перед бетонированием	
4	Контроль швов сварных соединений	

1 Типовой проект „Ворота распашные 4,0×3,9 м(h) с механизмом открывания для пожарных депо" разработан на основании задания на проектирование утвержденного зам министра внутренних дел СССР в 1987г и задания выданного конструкторско-технологическим отделом

2 Проект предназначен для применения во II и III климатических районах и в I в климатическом подрайоне с расчетной температурой наружного воздуха 20°С, 30°С (основное решение), -40°С для нормальной зоны влажности исключая районы сейсмические, вечной мерзлоты, с просадочными грунтами и подрабатываемыми территориями Нормативное значение ветрового давления принято 48 кгс/м²

3 В проекте разработаны распашные двупольные ворота применительно к типовым проектам пожарных депо

4 Ворота выполнены из двух полотен, открывающихся наружу Полотна навешиваются на монолитную железобетонную раму

5 Створная щель полотен, а так же верх и низ полотен укрываются от продувания гибким фартуком из полос резины

6 Стальные элементы ворот выполняются из стали марки Вст3КП2 (по ТУ 14 1 3023-80 для температуры наружного воздуха -20°С и 30°С При температуре наружного воздуха -40°С и ниже ворота выполнять из стали марки ВСт3 сп 5 по ТУ 14 1 3023 80

7 Изготовление монолитных железобетонных конструкций производить в соответствии с главой СНиП III 15 76 „Бетонные и железобетонные конструкции монолитные Правила производства и приемки работ"

8 Изготовление металлических конструкций производить в соответствии с главой СНиП III 18 75 „Металлические конструкции Правила производства и приемки работ"

9 Металлические конструкции и закладные изделия железобетонных конструкций должны быть загрунтованы грунтовкой ПФ-020 и окрашены краской БТ-177 по ОСТ6 10-426 79

Проект разработан в соответствии с действующими нормами и правилами и предусматривает мероприятия обеспечивающие взрывобезопасность и пожаробезопасность при соблюдении предусмотренных проектом мероприятий

Главный инженер проекта С П Кудрявцев

Инв. №				
Гл. инж. пр.	Кудрявцев			
Нач. отд.	Деев			
Гл. спец.	Вишняков			
Рук. гр.	Голеш			
Проектир.	Березина			
Констр.	Плыкина			
Провер.	Березина			
Н. контр.	Кодова			

Привязан

Учреждение ИГ 548 Ленинград

14353-301

Ворота распашные 4×3,9 м с механизмом открывания для пожарных депо

Стадия	Лист	Листов
РП	1	4

Общие данные

Учреждение ИГ 548 Ленинград 1988г

Копировал

Формат А2

Взам. инв. № | Подпись и дата | Инв. № подл.

Схема расположения

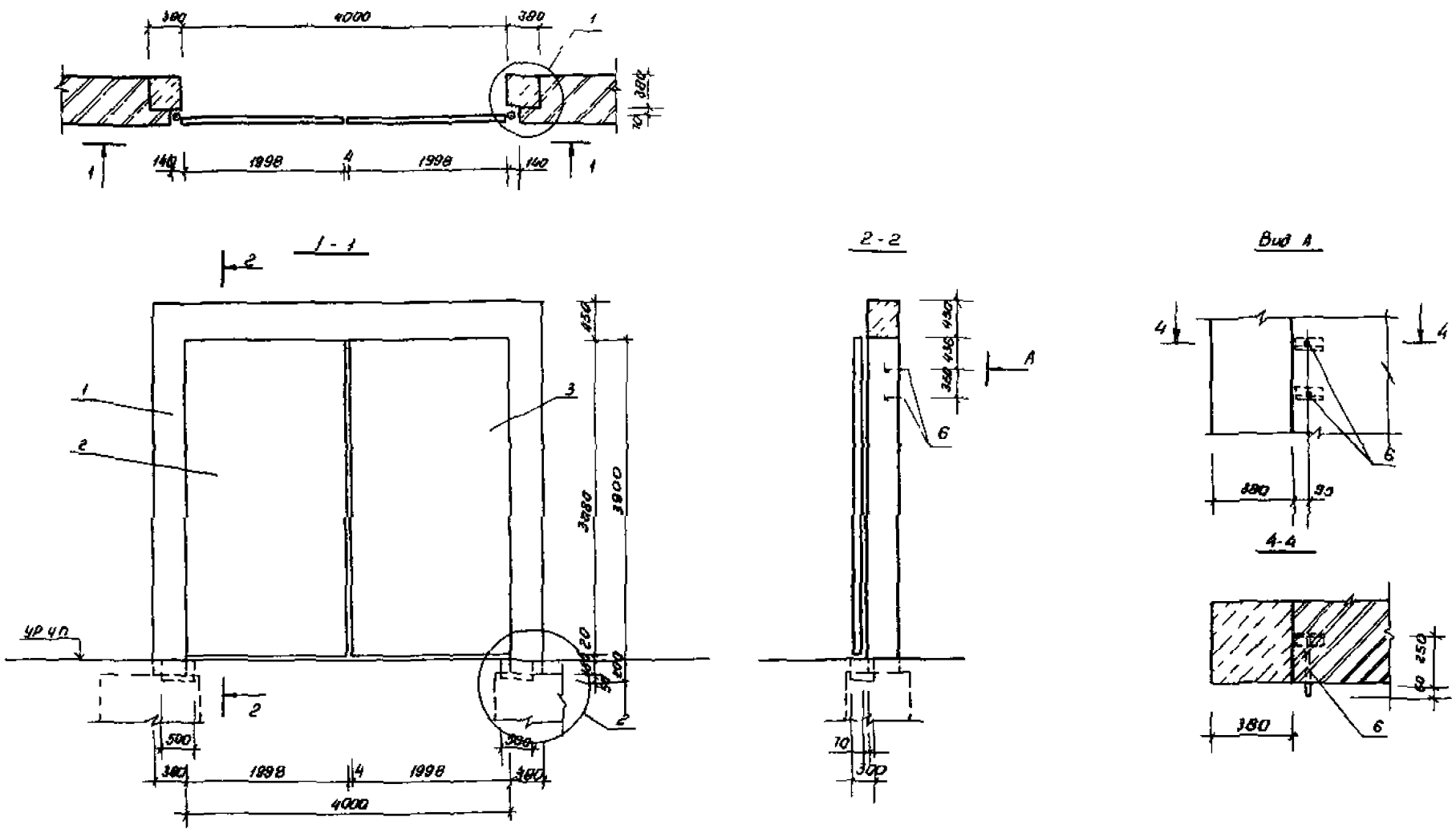

Спецификация элементов к схеме расположения ворот

Марка или позиц	Обозначение	Наименование	Кол	Масса ед кг	Примеч
1	1.4353-301-АС листы 3,4	Рама ворот	1		
2	1.4353-301-АСИ-01	Полотно ворот ПВл	1	400,50	
3	1.4353-301-АСИ 01	Полотно ворот ПВп	1	400,50	
4		-200×10 ГОСТ 19903-74 С×1600	2	25,12	
5		Шпилька М20×500 ВСт3ПС2			
		ГОСТ 24379 1-80	8	1,37	
6	1.4353-30.1-АСИ-03	Изделие закладное МН1	2	1,06	

1 (для стены в = 380мм)

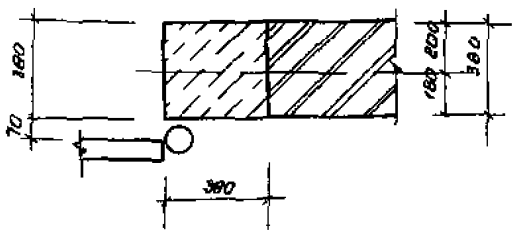

1 (для стены в = 510мм)

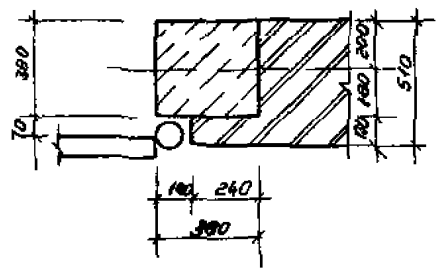

1 (для стены в = 640мм)

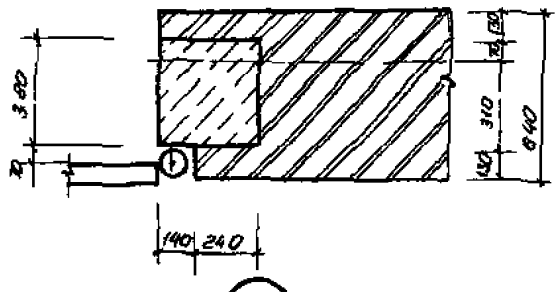

2

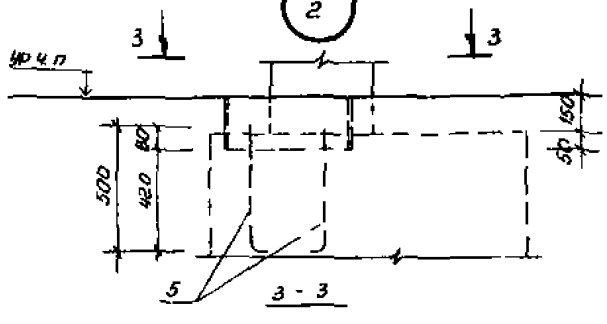

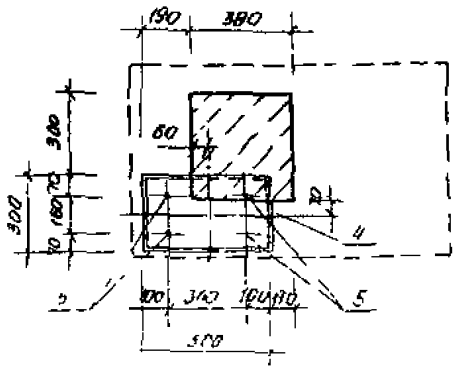

1 В разрезах 1.1 и 2.2 кирпичная кладка условно не показана
2 Изделие МН1 (поз 6) заложить в кирпичную кладку

Нач отд	Деев		
Гл спец	Вишняков		
Рук гр	Голеш		
Проект	Березина		
Конст	Полуэ		
Привер	Березина		
Н контр	Кудаев		

1.4353-301 АС

Ворота распашные 4×3,9 м с механизмом открывания для пожарных депо

Стадия	Лист	Листов
РП	2	

Схема расположения ворот
Узлы 1,2

Учреждение МГ 548
Ленинград
1988 г

Привязан

Инв № подл | Подпись и дата | Взам инв №

Согласовано
Нач ОКТ | Матвеев

Копировал | Формат А2

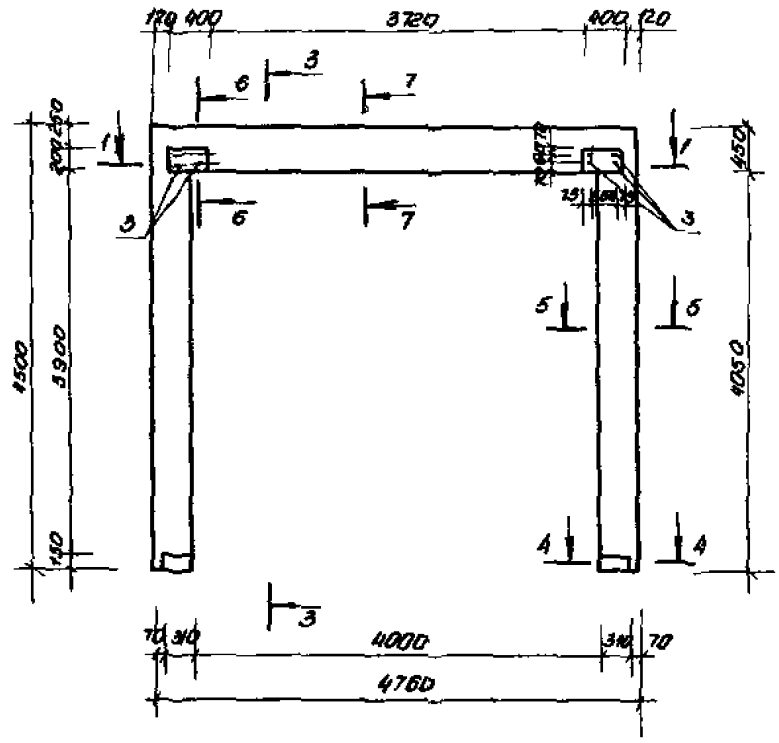

2-2

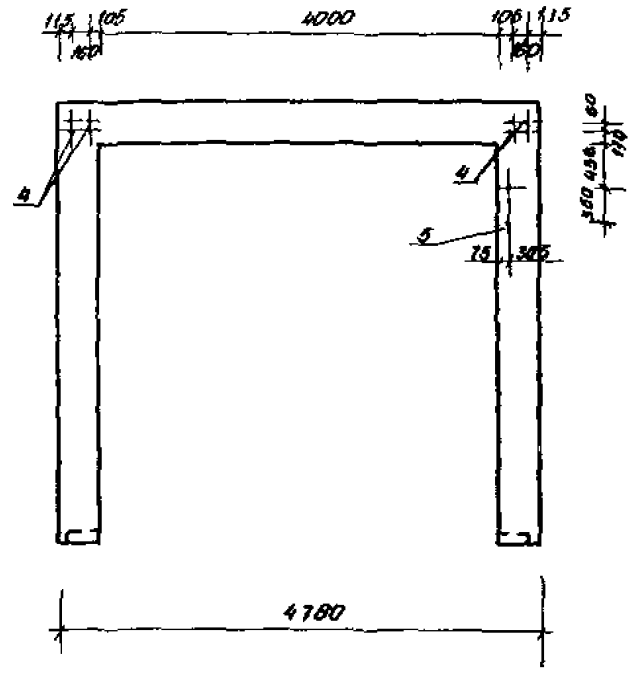

3-3

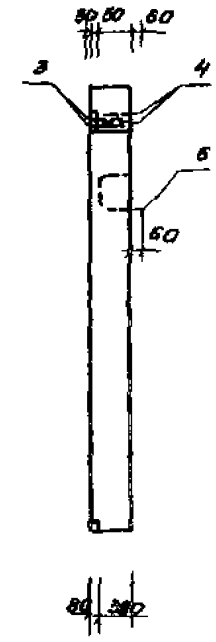

1-1

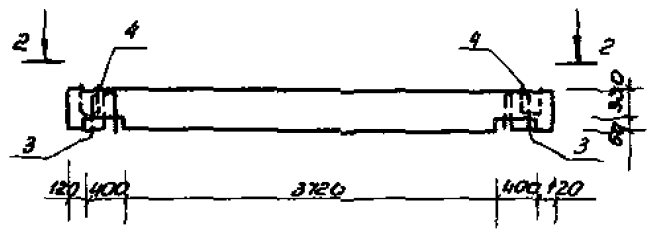

4-4

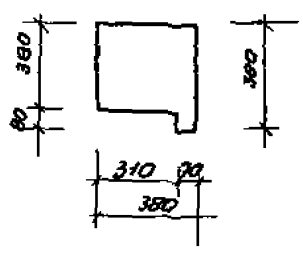

5-5

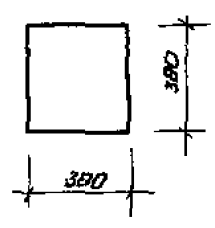

6-6

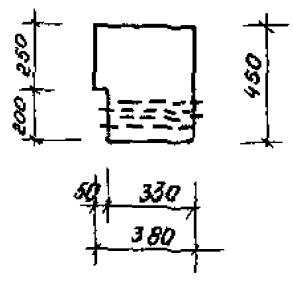

7-7

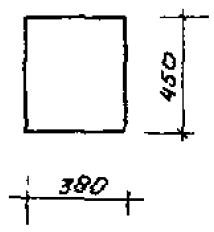

Спецификацию на закладные детали см. лист 4

Схема нагрузок на раму

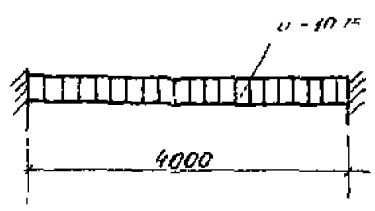

Согласовано

Нач. ОКТ | Матвеев

Взам. инв. №

Подпись и дата

Инв. № подл.

Привязан

Инв. №

Начатд.	Деев		
Гл. спец.	Вишняков		
Рук. гр.	Голеш		
Проект.	Березина		
Констр.	Полухина		
Провер.	Березина		

14353-30 1-АС

Ворота распашные 4х3,9м с механизмом открывания для пожарных депо

стад.	лист	листов
РП	3	

Рама ворот монолитная опалубка

Учреждение ИГ-548 Ленинград 1988г.

Копировал

Формат А2

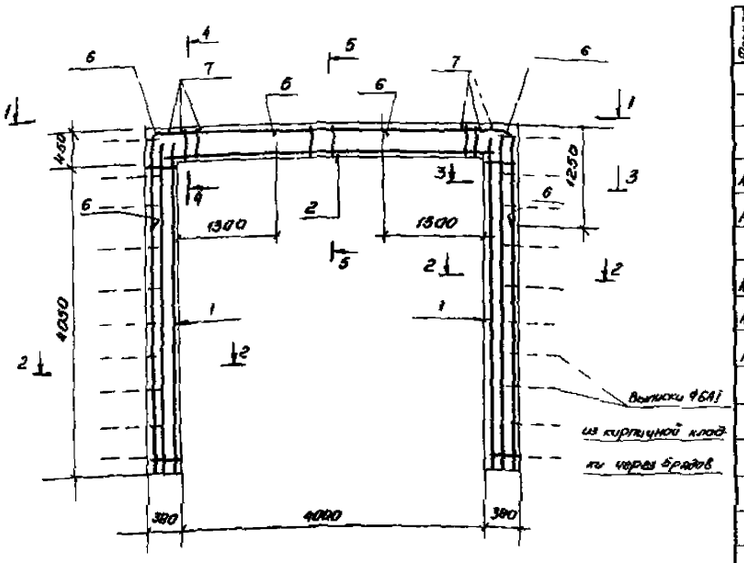

1 - 1

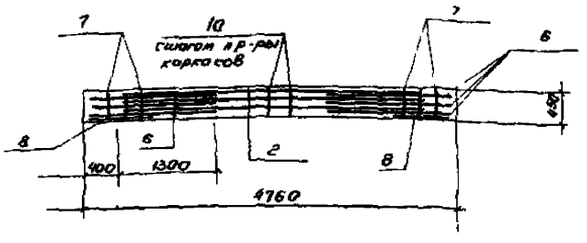

2 - 2

3 - 3

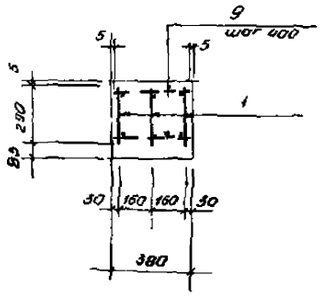

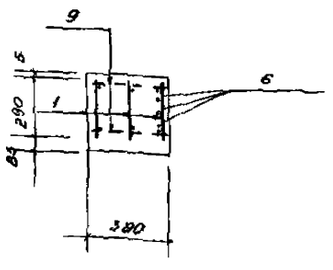

5 - 5

4 - 4

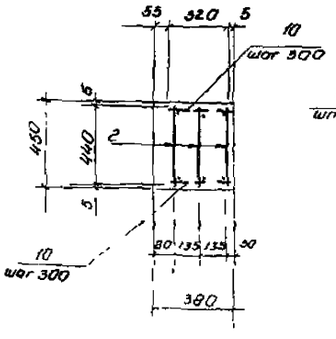

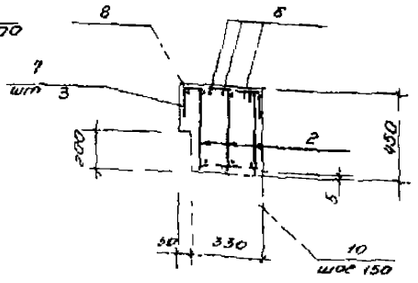

поз. „6"

поз. „7"

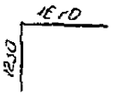

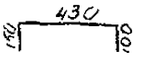

Спецификация элементов монолитной конструкции

Формат	Зона	Поз	Обозначение	Наименование	Кол	Примечание
				Сборочные единицы		
А4		1	1 435 3-30 1-АСИ 05	Каркас КР1	6	
А4		2	1 435 3-30 1-АСИ 06	" КР2	3	
А3		3	1 435.3-30.1-АСИ-04	Изделие закладное МН2	4	
А3		4		тоже МН3	4	
А3		5		МН4	1	
				Детали		Масса 1 поз кг
		6	Данный лист	ф22А III ГОСТ 5781-82 ℓ=2900	6	8,64
		7		ф12А III ГОСТ 5781-82 ℓ=680	6	0,60
Б4		8		ф8А I ГОСТ 5781-82 ℓ=700	2	0,28
Б4		9		ф8А I ГОСТ 5781-82 ℓ=370	48	0,15
Б4		10		ф8А I ГОСТ 5781-82 ℓ=320	40	0,13
				Материалы		
				Бетон В15 м³	1,96	

Выборка стали на один элемент, кг

Марка эл-та	Арматурные изделия							Закладные изделия							Всего
	Арматурная сталь ГОСТ 5781-82							Профильная сталь			Арм сталь ГОСТ			Итого	
	Класс А I			Класс А III			Итого				Класс				
	ф мм		Итого	ф мм		Итого		ф18	ф20		ф мм				
	8			12	22										
Рама ворот	31,6		31,6	36	287,4	291,0	322,6	6,8	6,9					12,7	335,3

Данный лист рассматривать совместно с листом 3.

Нач отд	Деев		1.435 3-30 1
Гл спец	Вишняков		Ворота распашные 4×3,5 открывания для пожарных депо
Рук гр	Голеш		Стадия / Лист / Листов
Проект	Голеш		Ст 4
Констр	Петров		Рама ворот монолитная
Провер	Березина		Армирование
Н контр	Кошевой		1983г

Подпись и дата | Взам инв №

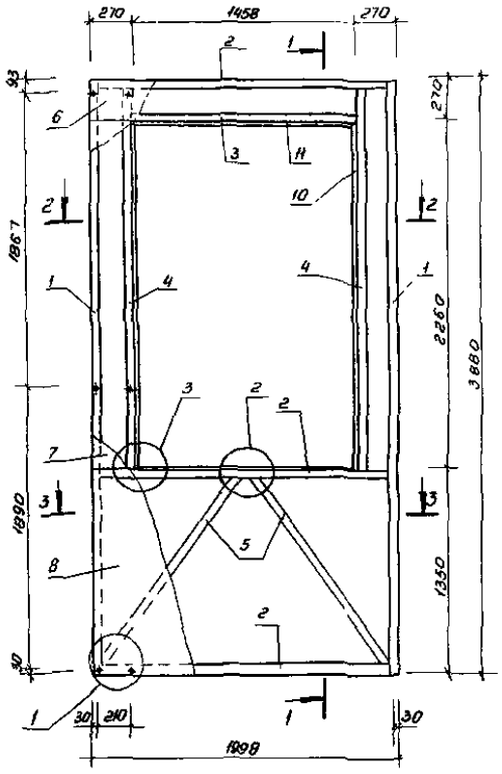

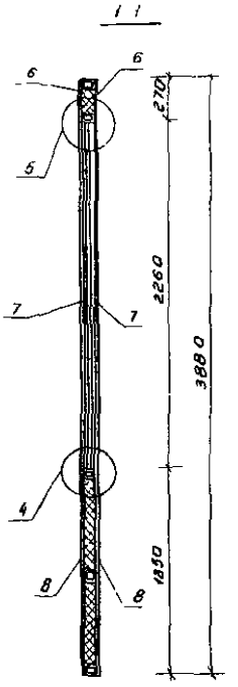

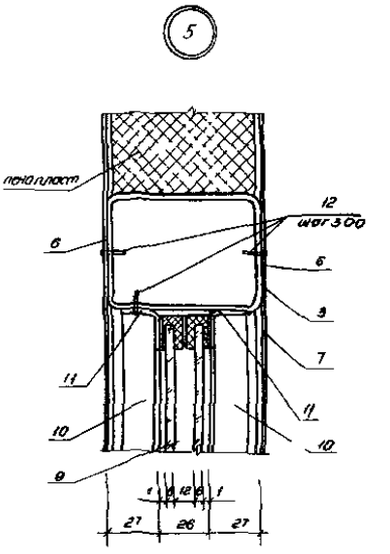

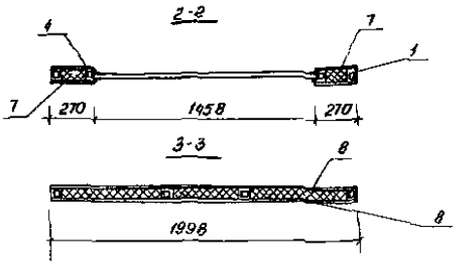

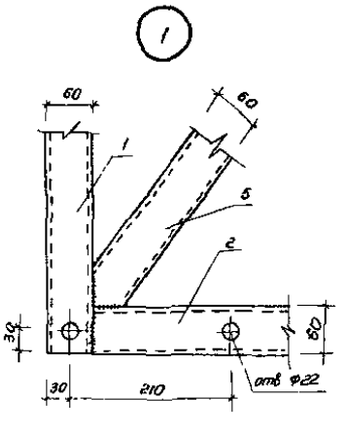

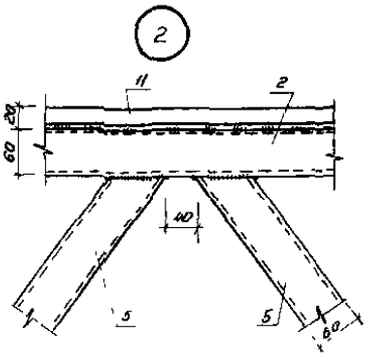

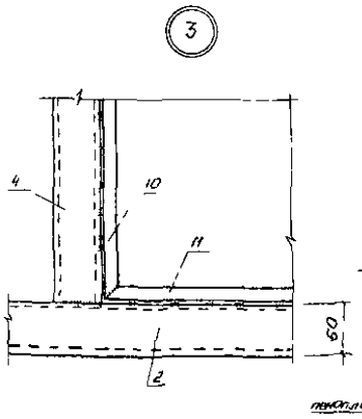

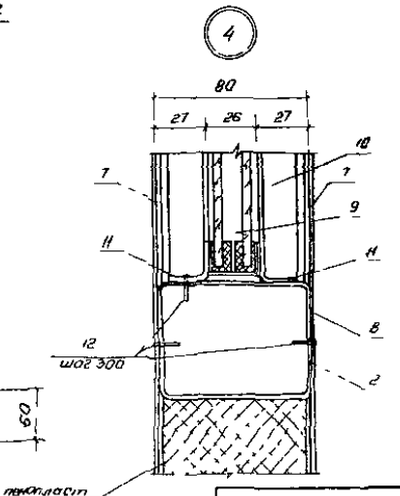

Формат	Зона	Поз	Обозначение	Наименование	Кол	Примечание
				Документация		
А4			1435 3-30.1-АСИ-02	Технические требования		
				Детали		Масса кг 1 поз
Б4		1		Труба 80×60×4 Вст3кп2-1		
				ГОСТ 8645-68 ℓ=3880	2	32,17
Б4		2		Труба 80×60×4 Вст3кп2-1		
				ГОСТ 8645-68 ℓ=1878	3	15,57
Б4		3		Труба 80×60×4 Вст3кп2-1		
				ГОСТ 8645-68 ℓ=1458	1	12,09
Б4		4		Труба 80×60×4 Вст3кп2-1		
				ГОСТ 8645-68 ℓ=2470	2	20,48
Б4		5		Труба 80×60×4 Вст3кп2-1		
				ГОСТ 8645-68 ℓ=1540	2	12,77
Б4		6		-270×1,4 ГОСТ 19903-74 ℓ=1998	2	5,93
Б4		7		-270×1,4 ГОСТ 19903-74 ℓ=2260	4	6,71
Б4		8		-1350×1,4 ГОСТ 19903-74 ℓ=1998	2	29,64
		9		СПКР1 2250×1450 $\frac{6-6}{12}$ стекло		
				Витринное полированное ГОСТ 24860-81	1	104,40
Б4		10		ГнL 20×2 ГОСТ 19771-74 ℓ=2260	4	1,29
Б4		11		ГнL 20×2 ГОСТ 19771-74 ℓ=1458	4	0,83
		12		Винт самонарезающий ВМ6×25		
				ГОСТ 10619-80	200	0,01
				Материалы		
				Пенопласт м³	0,26	

1. Правое полотно ПВл изготовляется симметрично данному чертежу.
2. При изготовлении каркаса полотна обратить особое внимание на обеспечение прямоугольности углов и отсутствие перекосов в плоскости ворот и из плоскости.
3. Высота сварных швов 4мм.
4. Установку стеклопакета (поз 9) в переплет производить в соответствии с главой СН 481-75.
5. В узлах 1,2,3 обшивка (поз 7,8) условно не показан.

Прибязан	Нач отд	Деев		1435 3-30.1		
	Гл спец	Вишняков		Полотно ворот ПВл	Стадия: РП	Масса: 400,50
	Рук гр	Голец			Лист	Листов 1
	Проектир	Голец			Учреждение ИГ-548 Ленинград 1988	
	Контр	Полухина				
	Провер	Березина				
	Н контр	Кодобб				

Инв № подл | Подпись и дата | Взам инв №

Копировал Нищ

Формат А2

Материал металлоконструкции - сталь ... ГУ№ 5023-80

2 Плоские арматурные изделия изготавливать при помощи контактной точечной сварки в соответствии с указаниями по сварке соединений арматуры и закладных деталей железобетонных конструкций (СН 393 78)

Сварку каркасов производить во всех пересечениях стержней

3 Арматурные и закладные изделия должны соответствовать требованиям ГОСТ 10922-75, Арматурные изделия и закладные детали для железобетонных конструкций Технические требования и методы испытаний"

4 Окраску и защиту от коррозии стальных элементов и закладных деталей производить в соответствии с требованиями главы СНиП III-18-75 „Металлические конструкции Правила производства и приемки работ" и главы СНиП 3.04 03-85

„Защита строительных конструкций и сооружений от коррозии.

Правила производства и приемки работ"

5 Сварку выполнять электродами Э42А ГОСТ 9467 75

Высота сварных швов, кроме оговоренных, 4мм

Привязан

Инв №

Нач отд	Деев		18.01
Гл спец	Вишняков		15.01
Рук гр	Голеш		06.01
Проект	Березина		05.01
Констр	Полухина		30.12
Провер	Березина		05.01
Н контр	Кадовб		19.01

1435 3-301 АСИ-02

Технические требования

Стадия	Масса	Масшт
РП	—	—

лист | листов 1

Учреждение ИГ-548 Ленинград 1988г

Копировал Ниму

Формат А4

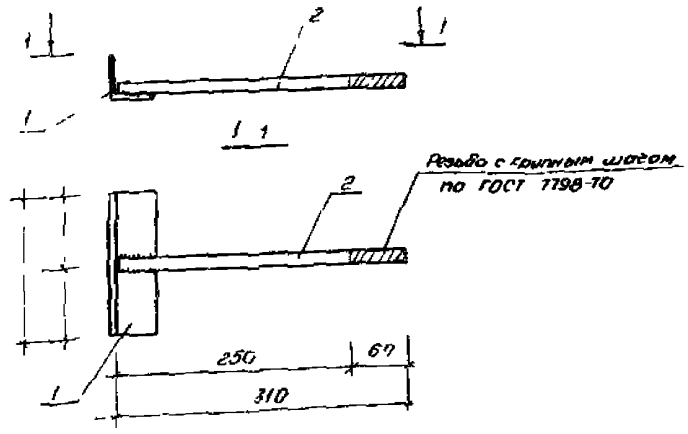

Формат	Зона	Поз	Обозначение	Наименование	Кол	Примечание
				Документация		
А4			1435 3-301 -АСИ 02	Технические требования		
				Детали		Масса кг 1 поз
Б4		1		L 50×5 ГОСТ 8509-86 ℓ=150	1	0.57
Б4		2		Ф16 ГОСТ 2590 71 ℓ=310	1	0.49

Привязан

Инв №

Нач отд	Деев		18.01
Гл спец	Вишняков		15.01
Рук гр	Голеш		06.01
Проект	Березина		05.01
Констр	Полухина		30.12
Провер	Березина		05.01
Н контр	Кадовб		19.01

1435 3-301 -АСИ-03

Изделие закладное МН1

стадия	масса	Масшт
РП	1.06	1.5

лист | листов 1

Учреждение ИГ-548 Ленинград 1988г

Копировал Ниму

Формат А4

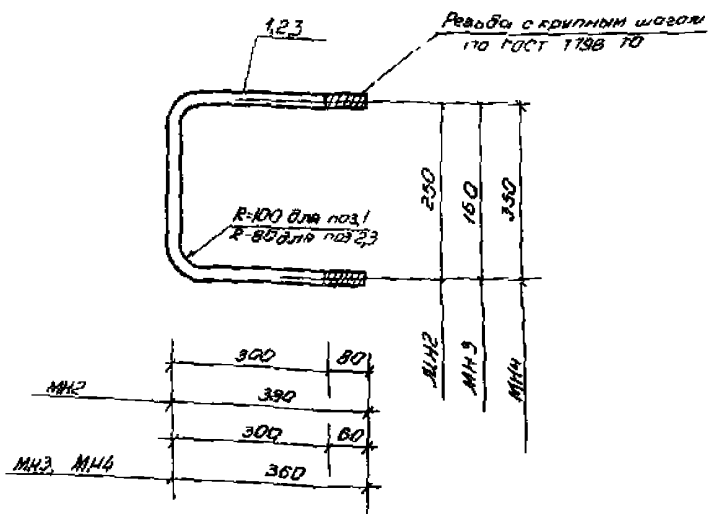

1	2	3	4	5	6	7
				МН3		
				Документация		
А4			1435 3-301-АСИ-02	Технические требования		
				Детали		Масса кг 1 поз
Б4		2		Ф16 ГОСТ 2590-71 ℓ=780	1	1,23
				МН4		
				Документация		
А4			1435 3-301-АСИ 02	Технические требования		
				Детали		Масса кг 1 поз
Б4		3		Ф16 ГОСТ 2590-71 ℓ=970	1	1,53

Формат	Зона	Поз	Обозначение	Наименование	Кол	Примечание
1	2	3	4	5	6	7
				МН2		
				Документация		
А4			1435 3-301-АСИ 02	Технические требования		
				Детали		Масса кг 1 поз
Б4		1		Ф20 ГОСТ 2590 71 ℓ=890	1	2.20

Привязан

Инв №

Нач отд	Деев		18.01
Гл спец	Вишняков		15.01
Рук гр	Голеш		06.01
Проектир	Березина		05.01
Констр	Полухина		30.12
Провер	Березина		05.01
Н контр	Кадовб		19.01

1435 3-301 -1 и 2

Изделия закладные МН2, МН3, МН4

стадия	масса	Масшт
РП	см табл	—

лист | листов 1

Учреждение ИГ-548 Ленинград 1988г

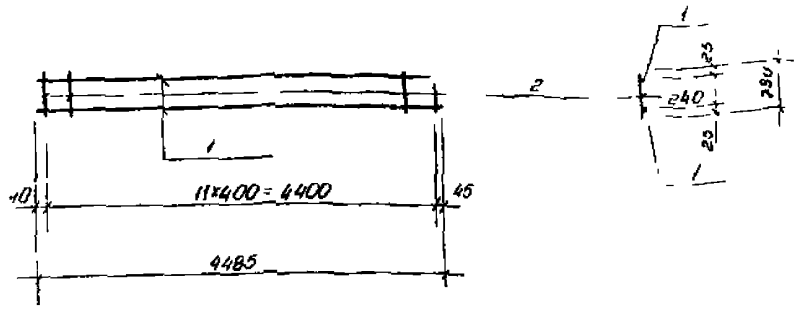

Формат	Зона	Поз	Обозначение	Наименование	Кол	Примечание
				Документация		
А4			1.435.3-30.1-АСИ-02	Технические требования		
				Детали		Масса 1 поз
Б4		1		ф22 А-III ГОСТ 5781-82 ℓ=4485	2	13,37
Б4		2		ф8 А-I ГОСТ 5781-82 ℓ=290	12	0,11

Привязан

Инв.№

Нач.отд	Деев		12.81
Гл.спец	Вишняков		12.81
Рук.гр	Голеш		12.81
Проект	Голеш		12.81
Контр.	Петров		12.81
Провер.	Березина		12.81
Н.контр.	Кадобб		12.81

1.435.3-30.1 АСИ 05

Каркас КР1

Стадия	Масса	Масштаб
РП	2806 кг	1:50
Лист	Листов 1	

Учреждение МГ-548 Ленинград 1988г

Копировал

Формат А4

Инв.№ подл. | Подпись и дата | Взам.инв.№

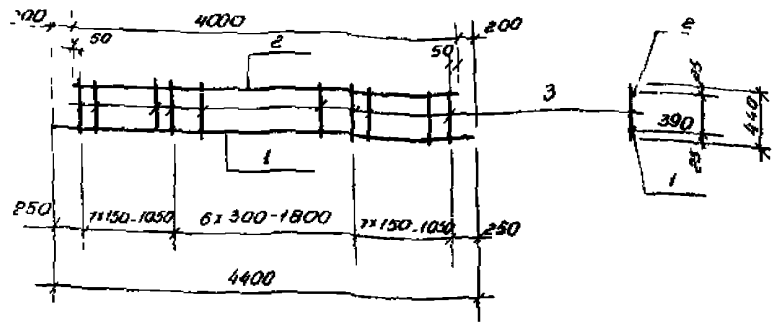

Формат	Зона	Поз.	Обозначение	Наименование	Кол	Примечание
				Документация		
А4			1.435.3-30.1-АСИ-02	Технические требования		
				Детали		Масса 1 поз
Б4		1		ф22 А-III ГОСТ 5781-82 ℓ=4400	1	13.11
Б4		2		ф22 А-III ГОСТ 5781-82 ℓ=4000	1	11.92
Б4		3		ф8 А-I ГОСТ 5781-82 ℓ=440	2	0.11
		4				

Привязан

Инв.№

Нач.отд	Деев		12.81
Гл.спец	Вишняков		12.81
Рук.гр	Голеш		12.81
Проект	Голеш		12.81
Контр.	Петров		12.81
Провер.	Березина		12.81
Н.контр.	Кадобб		12.81

1.435.3-30.1-АСИ-06

Каркас КР2

Стадия	Масса	Масштаб
РП	2860 кг	1:50
Лист	Листов 1	

Учреждение МГ-548 Ленинград 1988г

Копировал

Формат А4

Инв.№ подл. | Подпись и дата | Взам.инв.№

№ строки	Наименование материала и единица измерения	Код материала	Код ед изм	Кол-во	Примечание
1	Сортовой прокат обыкновен-				
2	ного качества т	093000			
3	диам 22 мм		168	0,29	
4	Итого по классу А-III т		168	0,29	
5	диам 8 мм		168	0,03	
6	Итого по классу А-I, т		168	0,03	
7	Итого сортового проката				
8	обыкновенного качества, т		168	0,32	
9	Сталь сортовая, т	095100	168	0,07	
10	Итого стали в натуральной				
11	массе, т		168	0,39	
12	В том числе сталь крупносортная, т		168	0,05	
13	сталь среднесортная, т	093200	168	0,30	
14	сталь мелкосортная т	093300	168	0,01	
15	Катанка т	093400	168	0,03	
16	Итого стали, приведенной к				
17	стали класса AI т		168	0,45	

Привязан

Инв. №

Учреждение ИГ-548 Ленинград

1435 3-30.1 -АС ВМ

Ворота распашные 4х3,9м с механизмом открывания для пожарных депо

Стадия	Лист	Листов
РП	1	3

Нач.отд	Деев		12.81
Рук.гр	Галеш		12.81
Составил	Березина		12.81
Н.контр	Кадаво		12.81

Ведомость потребности в материалах

Учреждение ИГ-548 Ленинград 1986г

Инв. № подл. | Подпись и дата | Взам. инв. №

Формат А4

№ строки	Наименование материала и единица измерения	Код материала	Код ед изм	Кол-во	Примечание
1	Итого стали, приведенной к				
2	стали Ст3, т		168	0,07	
3	Всего стали, приведенной к				
4	классам AI и Ст3, т		168	0,52	
5	Сталь сортовая конструк-				
6	ционная, т	095000			
7	Прокат из стали Ст3 т	095003	168	0,27	
8	Профили гнутые, т	112100	168	С 43	
9	Итого стали сортовой кон-				
10	струкционной в натуральной				
11	массе, т		168	0,70	
12	В том числе балки и швеллеры, т	092500	168	0,41	
13	Сталь мелкосортная т	093300	168	0,02	
14	Сталь толстолистовая от				
15	1 до 1,8 мм т	097300	168	0,27	
16	Итого стали сортовой кон				
17	струкционной, приведенной к				
18	стали класса С38/23, т		168	0,76	
19	Всего сортового проката обык				
20	новенного качества, стали сорто-				
21	вой конструкционной, листового				
22	проката, металлоизделий про-				
23	мышленного назначения в на-				
24	туральной массе т		168	1,10	

Привязан

Инв. №

1435.3-30.1 -АС ВМ

Лист 2

Формат А4

№ строки	Наименование материалов и единица измерения	Код материала	Код ед изм	Кол-во	Примечание
1	В том числе балки и швеллеры т	092500	168	0,41	
2	сталь крупносортная т	093000	168	0,05	
3	сталь среднесортная т	093100	168	0,30	
4	сталь мелкосортная т	093300	168	0,03	
5	катанка, т	093400	168	0,03	
6	Сталь толстолистовая от				
7	1 до 1,8 мм, т	097300	168	0,27	
8	Всего стали, приведенной				
9	к классам AI и Ст3 т		168	1,28	
10	В том числе на изготовление				
11	монолитных ж-б и бетонных				
12	и бетонных конструкций, т		168	0,52	
13	на строительные стальные				
14	конструкции, т		168	0,76	
15	Щебень, м³	571110	113	1,50	
16	Песок строительный природный, м³	571140	113	1,20	
17	Цемент т				
18	Портландцемент 400, т	573112	168	0,51	
19	Цемент всего, приведенный к				
20	марке 400, т		168	0,61	
21	В том числе на изготовление				
22	монолитных ж-б. и бетонных				
23	конструкций, т		168	0,51	

Привязан

Инв. №

1435 3-30 1- АС, ВМ

Лист 3

Формат А4

Инв. № подл. | Подпись и дата | Взам. инв. №

Формат	Зона	Поз	Обозначение	Наименование	Кол	Примеч
				Документация		
А2			Н170 00 000 СБ	Сборочный чертеж		
А3			Н 170 00 000 ВС	Ведомость спецификаций		
А3			Н 170 00-000 ВП	Ведомость покупных изделий		
А4			Н170-00-000 ПЗ	Пояснительная записка		
				Сборочные единицы		
А4		1	Н 170-01-000	Привод	1	
А4		2	Н 170-02-000	Ось поворотная	1	
		3	-01	Ось поворотная	1	
А4		4	Н 170-03-000	Блок	1	
А4		5	Н 170-04-000	Блок	1	
А4		6	Н 170-05-000	Кронштейн	1	
А4		7	Н 170-06-000	Кронштейн	1	
		8	-01	Кронштейн	1	
А4		9	Н 170-07-000	Тяга	1	
А4		10	Н 170-08-000	Вилка	1	
А4		11	Н 170 09-000	Коромысло	1	
А4		12	Н 170 10-000	Рукоятка	1	
А4		13	Н 170-11-000	Кронштейн	1	
А4		14	Н 170-12-000	Тяга	2	
А4		15	Н 170-13-000	Зажим	6	

Подпись и дата | Инв № дубл | Взам инв № | Подпись и дата | Инв № подл

Н 170-00-000

Изм	Лист	№ докум	Подпись	Дата
Разраб		Лукашевич		12.01
Пров		Фомичев		12.01
Н контр		Кредо		12.01
Утв		Матвеев		

Механизм открывания и закрывания ворот

Литер	Лист	Листов
	1	4

Учреждение ИГ-548 Ленинград

Копировал Нем- Формат А4

Формат	Зона	Поз	Обозначение	Наименование	Кол	Примеч
А4		16	Н170 14-000	Талреп	1	
				Детали		
А4		19	Н170-00-001	Пружина	1	
А4		20	Н 170-00 002	Ось	1	
		21	-01	Ось	1	
		22	-02	Ось	1	
		23	-03	Ось	4	
А3		24	Н 170-00-003	Стакан	1	
А3		25	Н 170-00-004	Полумуфта	1	
А2		26	Н 170 00-005	Кожух	2	
А4		27	Н 170 00-006	Ось	2	
А4		28	Н 170-00-007	Упор	1	
		29	-01	Упор	1	
А4		30	Н 170-00-008	Шайба	2	
			-01	Шайба	1	
				Стандартные изделия		
				Болты ГОСТ 7798-70		
		35		М 12×25 56	2	
		36		М 20×130 56	12	
		38		Винт М5×45 56	4	
				ГОСТ 17473-80		

Подпись и дата | Инв № дубл | Взам инв № | Подпись и дата | Инв № подл

Н 170-00-000 Лист 2

Копировал Нем- Формат А4

Формат	Зона	Поз	Обозначение	Наименование	Кол	Примеч
				Гайка ГОСТ 5915-70		
		40		М6 6	18	
		41		М8 6	4	
		42		М12 6	2	
		43		М16 6	24	
		44		М20 6	32	
		45		М30 6	2	
				Шайбы ГОСТ 6402 70		
		47		6 65Г	10	
		48		20 65Г	12	
		49		30 65Г	2	
				Шайбы ГОСТ 11371 78		
		51		16 36	16	
		52		20 36	30	
		53		30 36	2	
		55		Шплинт 4×20-001	6	
				ГОСТ 397-79		
		57		Шпонка 12×8×45	2	
				ГОСТ 23360-78		
		58		Коуш 30 ГОСТ 2224 72	2	
		61		Масленка 1 2 Ц 6	2	
				ГОСТ 19853 74		

Подпись и дата | Инв № дубл | Взам инв № | Подпись и дата | Инв № подл

Н 170 00 000 Лист 3

Формат	Зона	Поз	Обозначение	Наименование	Кол	Примеч
				Материалы		
		64		Канат 8,5 Т-Н-180	13	м
				ГОСТ 3071-74		
		65		Канат 3,1-Т-Н-160	22	м
				ГОСТ 3070 74		
		66		Проволока 0 6	1,3	м
				ГОСТ 3282-74		
				Прочие изделия		
		10		Выключатель конечный	2	
				ВП15Б21 231-54 У2,3		
				ТУ 16-526 470-80		
		71		Дюбель-винт М6×60	8	
				ТУ 14 4-1231-83		

Подпись и дата | Инв № дубл | Взам инв № | Подпись и дата | Инв № подл

Н 170-00 000 Лист 4

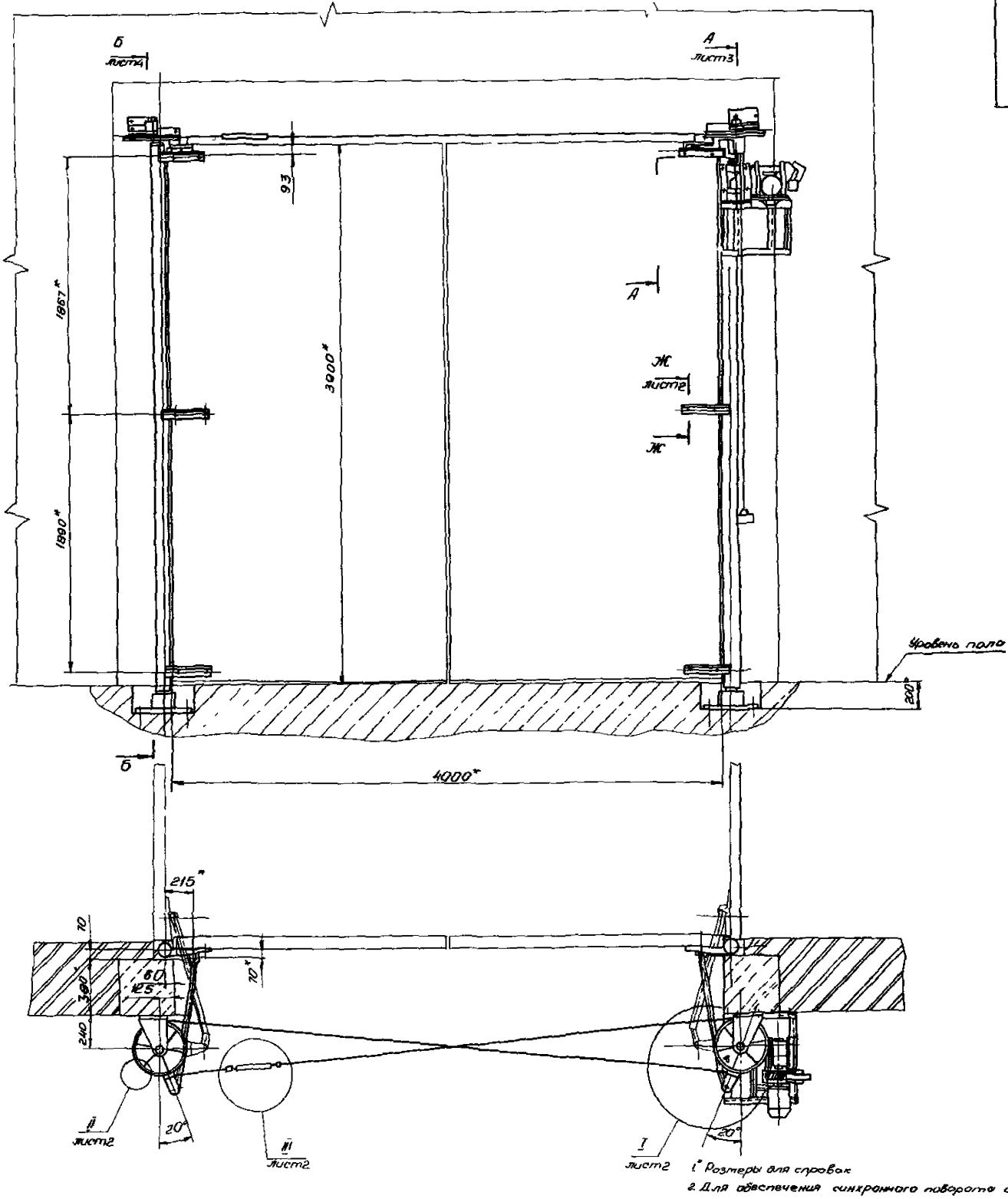

1. Размеры для справок
2. Для обеспечения синхронного поворота обоих полотнищ ворот блоки должны быть установлены в исходное положение, как показано на чертеже, канат запасован и натянут при помощи натяжной муфты. Пересечение каната не допускается

					Н ПО-00-000 СБ			
Изм	Лист	№ докум	Подпись	Дата	Механизм открывания и закрывания ворот	Лит	Масса	Масшт
Разраб								1:20
Пров						Лист 1	листов 4	
Н контр						Учреждение ИГ 548 Ленинград		
Утв						Формат А2		

Инв № подл | Подп и дата | Взам инв № | Инв № дубл | Подп и дата

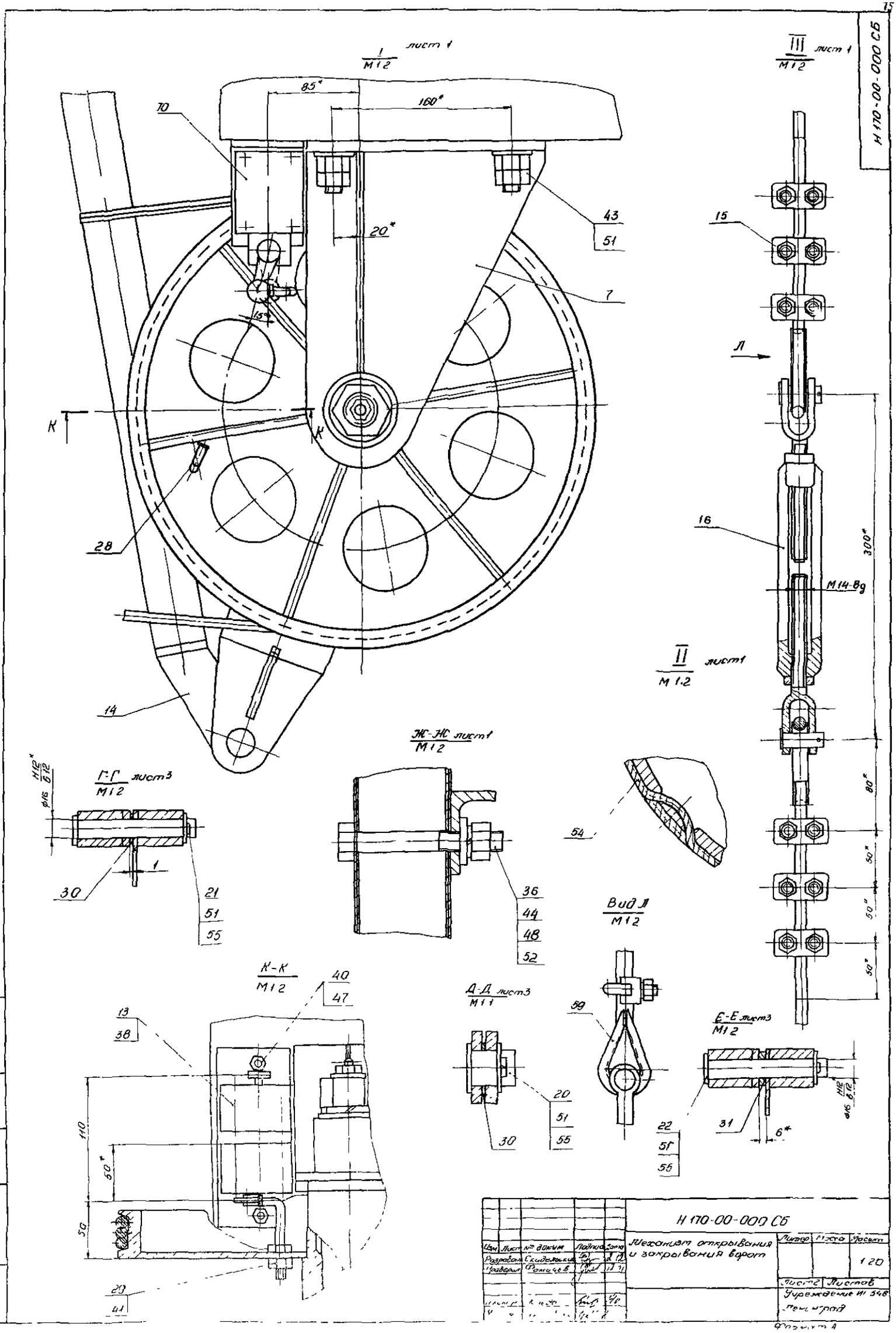

Н 170-00-000 СБ
I / М12 лист 1
III / М12 лист 1
II / М1.2 лист1
Ж-Ж лист1 / М12
Г-Г лист3 / М12
К-К / М12
Д-Д лист3 / М11
Вид Л / М12
Е-Е лист3 / М12
85*
160*
20*
15°
70
43
51
7
15
16
300*
М14-8g
80*
50*
50*
50*
28
14
54
36
44
48
52
30
21
51
55
59
20
51
55
22
51
55
31
6*
40
47
13
38
110
50*
50
29
41
Н 170-00-000 СБ
Механизм открывания и закрывания ворот
Лист 2
Листов
Учреждение И1 548
Ленинград
Подпись и дата
Инв. № подл.

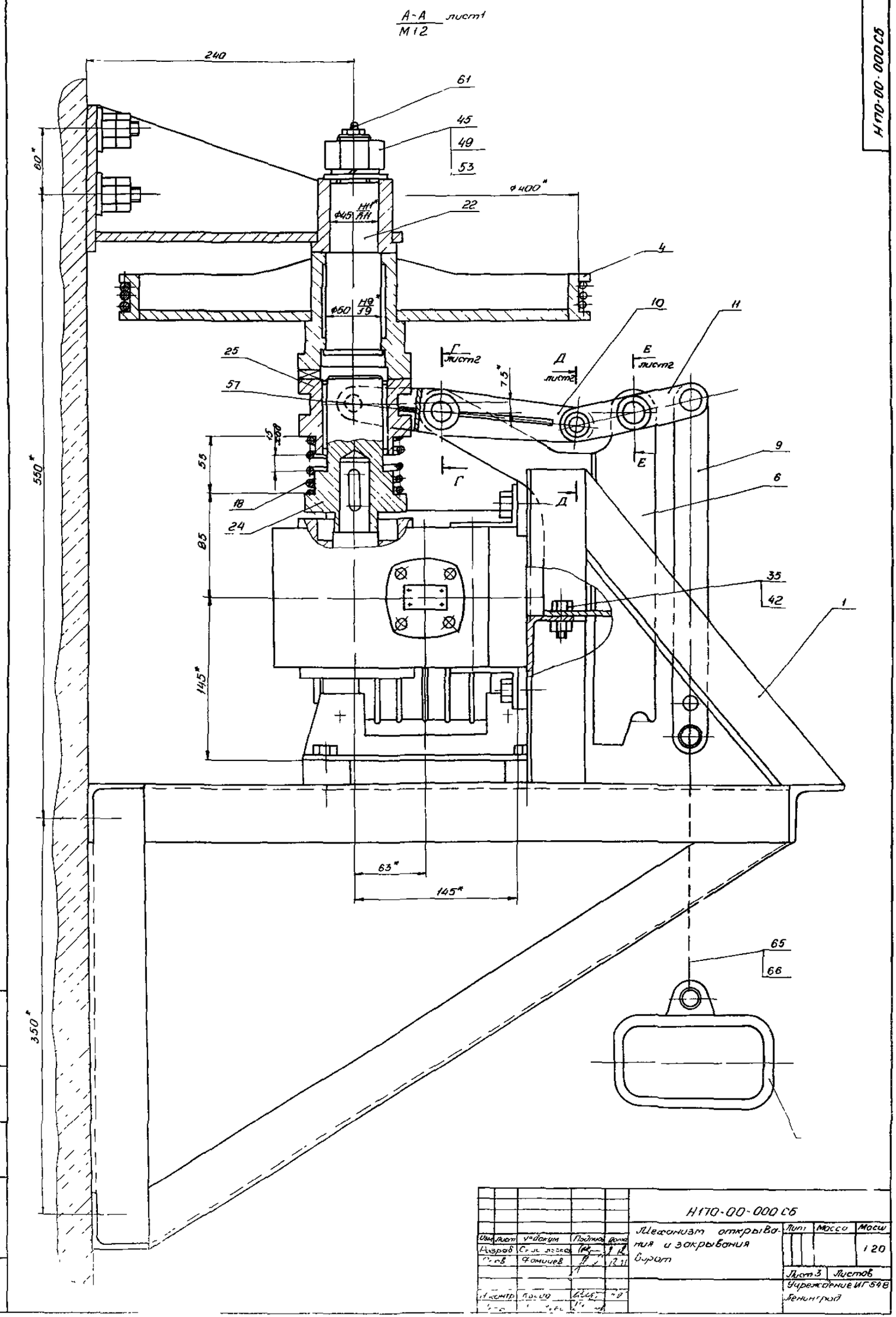
А-А лист1
М12
240
61
45
49
53
ф400*
22
4
ф45 Н11* / Л11
ф50 Н9* / J9
10
11
25
57
Г лист2
Д лист2
Е лист2
7,5*
15 / 250
55
18
24
85
145*
9
6
35
42
1
63*
145*
65
66
60*
550*
350*
Н170-00-000 СБ
Механизм открывания и закрывания ворот
Лит
Масса
Масш
1:20
Лист 3
Листов
Учреждение ИГ 548
Ленинград
Изм
Лист
№ докум
Подпись
Дата
Разраб
Фомичев
Инв № подл
Подп и дата
Взам инв №
Инв № дубл
Подп и дата

Н170-00-000 СБ

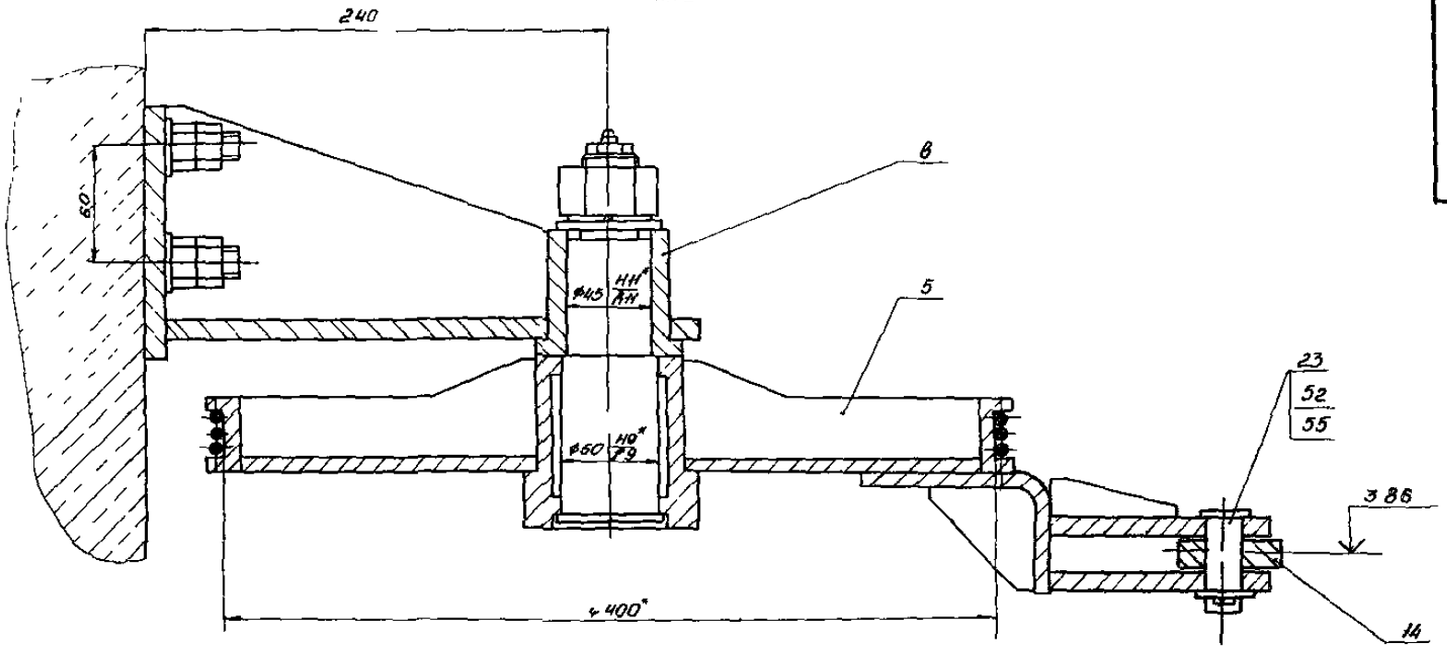

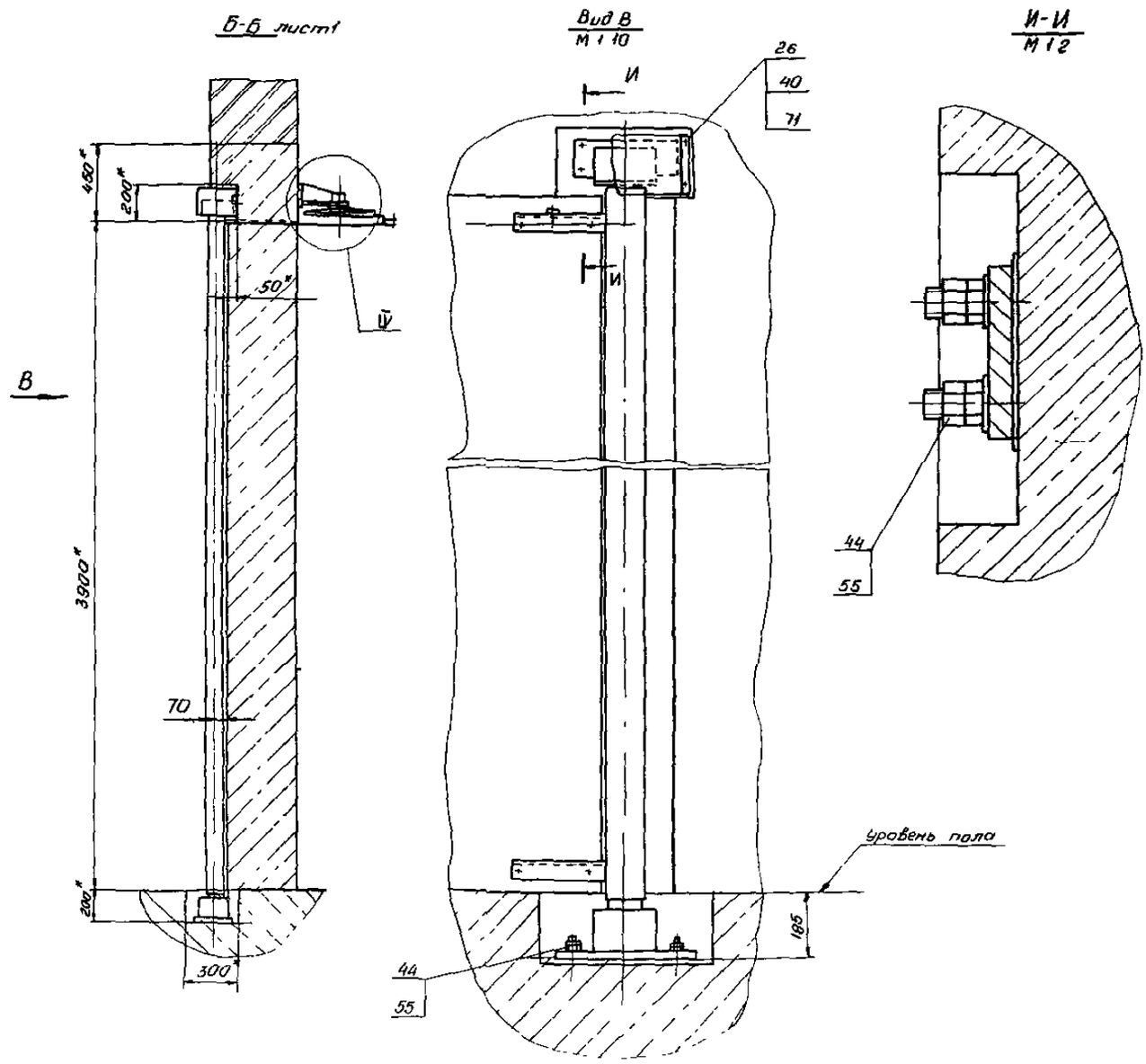

					Н170-00-000СБ		
Изм	Лист	№ докум	Подпись	Дата	Механизм открывания и закрывания ворот	Лит	Масса	Масшт
Разраб		Ст. Ленобкова						
Пров		Фомичев		12.01		Лист 4	Листов 8	
Н контр		Крего				Учреждение №1 48		
Утв		Ю. Ивеев				Ленинград		

Подп и дата | Взам инв № | Инв № дубл | Подп и дата | Инв № подл

	Обозначение	Наименование	Куда входит: Обозначение	Куда входит: Кол	Общее кол	Примечание
1	Н 170 00 000	Механизм открывания и закрывания				
2		ворот				
3	Н 170 01-000	Привод			1	
4	Н 170 01 100	Рама	Н 170 01-000	1	1	
5	Н 170-01-200	Муфта	Н 170-01 000	1	1	
6	Н 170-02-000	Ось поворотная			1	
7	-01	Ось поворотная			1	
8	Н 170-02-100	Опора	Н 170-02-000	1	1	
9	Н 170-02-200	Опора	Н 170-02-000	1	1	
10	Н 170 02-300	Ось	Н 170 02-000	1	1	
11	-01	Ось	Н 170-02-000-01	1	1	
12	Н 170 03-000	Блок			1	
13	Н 170 04-000	Блок			1	
14	Н 170-06-000	Кронштейн			1	
15	-01	Кронштейн			1	
16	Н 170-07-000	Тяга			1	
17	Н 170-08-000	Вилка			1	
18	Н 170-09-000	Коромысло			1	
19	Н 170-10-000	Рукоятка			1	
20	Н 170-11-000	Кронштейн			1	
21	Н 170-12-000	Тяга			2	
22	Н 170-13-000	Зажим			2	
23	Н 170-14-000	Талреп			1	
24	Н 170-14-100	Муфта	Н 170-14-000	1	1	
25						
26						

Подпись и дата | Инв. № дубл. | Взам. Инв. № | Подпись и дата | Инв. № подл.

				Н 170-00-000 ВС			
Разраб	Лукашевич		12.01	Механизм открывания и закрывания ворот	Лит	Лист	Листов 1
Пров	Фомичев		12.01		Учреждение ИГ 548 Ленинград		
Н.контр	Кредо		14.01	Ведомость спецификаций			
Утв	Матвеев		14.01	Копировал Жемич	Формат А3		

№ строки	Наименование	КОД ОКП	Обозначение на поставку	Поставщик	Куда входит (обозначение)	Количество: на изделие	в комплекты	на регулир.	Всего	Примечание
1	Двигатель			Ереванский электро	Н 170-01-000	1			1	
2	4А80 А4 У3 М100			механический завод						
3	N=11 кВт, n=1500 об/мин									
4										
5	Редуктор			Завод „Редуктор"	Н 170-01-000	2			2	
6	24 65-20 52-1-2-У2			г Ленинград						
7										
8	Тормоз ТКТ-100 У3		ТУ 24 1 1787 78	Елгавский машино-	Н 170-01-000	1			1	
9				строительный завод						
10										
11	Электромагнит		ТУ 16 529.219-75	Электромашино-	Н 170 01-000	1			1	
12	МО 100БУ2			строительный завод						
13	U=380в ПВ 40%			„Динамо" им						
14				С М Кирова г Москва						
15										
16	Выключатель конеч-		ТУ 16-526 470 80	Харьковский электро	Н 170-00-000	2			2	
17	ный ВП15Б21 231 54У2,3			аппаратный завод						
18										
19	Муфта упругая вту-		ГОСТ 21424 75		Н 170 01 000	1			1	
20	лочно-пальцевая									
21	63 22-II, 1 22 I, 1У3									
22										
23										
24										
25										

Подпись и дата | Инв. № дубл. | Взам. Инв. № | Подпись и дата | Инв. № подл.

				Н 170 00 000 ВП			
Разраб	Лукашевич			Механизм открывания и закрывания ворот	Лит	Лист	Листов 5
Пров	Кредо			Ведомость покупных изделий	Учреждение ИГ 548 Ленинград		
Н.контр	Кредо						
Утв	[illegible]						

№ строки	Наименование	КОД ОКП	Обозначение документа на поставку	Поставщик	Куда входит (обозначение)	Количество на изделие	Количество в комплекты	Количество на регулир	Количество всего	Примечание
1	Масленки									
2	Масленка 12 Ц 6		ГОСТ 19853 74		Н 170 00 000	2			2	
3					Н 170-02-000	1			1	
4					-01	1			1	
5									4	
6										
7	Масленка 2 2 45 Ц6		ГОСТ 19853-74		Н 170 02 000	1			1	
8					-01	1			1	
9									8	
10	Подшипники									
11	Подшипник 13 13		ГОСТ 5720 75		Н 170 02 000	2			2	
12					-01	2			2	
13									4	
14										
15	Подшипник 9210		ГОСТ 6874 75		Н 170 02 000	1				
16					-01	1				
17										
18										
19	Кольцо 16 65		ГОСТ 13940 68		Н 170-02-000	2			2	
20					-01	2			2	
21									4	
22										
23	Кольцо 42		ГОСТ 2833-77		Н 170-01-200	1			1	
24	Кольцо СП 115-94 85		ГОСТ 6308-77		Н 170-02 000	2			2	
26					-01	2			2	
27									4	
28										
29	Конш 30		ГОСТ 2224 72		Н 170-00-000	2			2	

Инв.№ подл. | Подпись и дата | Взам. инв.№ | Инв.№ дубл. | Подпись и дата

Изм.	Лист	№ докум.	Подпись	Дата	Н 170-00-000 ВП	Лист 2

Формат А3

№ строки	Наименование	КОД ОКП	Обозначение документа на поставку	Поставщик	Куда входит (обозначение	Количество на изделие	Количество в комплекты	Количество на регулир	Количество всего	Примечание
1	Крепежные изделия									
2	Болт М6х20 56		ГОСТ 7798 70		Н 170 02 000	8			8	
3					-01	8			8	
4									16	
5										
6	М8х25 56				Н 170 01-000	2			2	
7	М8х35 56				Н 170 01-000	4			4	
8										
9	М12х25 56				Н 170 00 000	2			2	
10	М12х35 56				Н 170 01 000	8			8	
11	М12х50 56				Н 170 01-000	4			4	
12										
13	М20х130 56				Н 170 000-000					
14										
15										
16	Винт М8х15 56		ГОСТ 1477 84		Н 170 01 200	1			1	
17										
18	Винт М5х45 56		ГОСТ 17473 80		Н 170 00 000	4			4	
19										
20										
21	Гайка М6 6		ГОСТ 5915-70		Н 170 00-000	18			18	
22	М8Е				Н 170 00-000	4			4	
23					Н 170 01-000	4			4	
24									8	
26										
27	М10 6				Н 170-01-200	4				
28					Н 170 13 000	2				
29									16	

Инв.№ подл. | Подпись и дата | Взам. инв.№ | Инв.№ дубл. | Подпись и дата

					Н 170 00 000 ВП	Лист 3

№ строки	Наименование	Код ОКП	Обозначение документа на поставку	Поставщик	Куда входит (обозначение)	Количество: на изделие	Количество: в комплекте	Количество: на регулир.	Количество: Всего	Примечание
1	М12 6				Н 170 00 000	2			2	
2					Н 170 01-000	12			12	
3										
4										
5	М16 6				Н 170 00 000	24			24	
6	М20 6				Н 170 00 000	32			32	
7	М30 6				Н 170 00 000	2			2	
8										
9	Гайка М30×2 6		ГОСТ 5916 70		Н 110 -13 -000	1			2	
10										
11										
12	Шайба 6 65Г		ГОСТ 6402 70		Н 170 00 000	10			10	
13					Н 170-02 000	8			8	
14					-01	8			8	
15					Н 170-01-000	6			6	
16									32	
17										
18	10 65Г				Н 170-01 200	4			4	
19					Н 170 13 000	2			12	
20									16	
21										
22	12 65Г				Н 110 01 200	12			12	
23	20 65Г				Н 170 00 000	12			12	
24	30 65Г				Н 170 00 000	2			2	
26										
27										
28										
29										

Инв. № подл. | Подпись и дата | Взам. инв. № | Инв. № дубл. | Подпись и дата | Инв. № подл.

Изм. Лист № докум. Подпись Дата

Н170-00-000 ВП

Лист 4

Формат А3

№ строки	Наименование	Код ОКП	Обозначение документа на поставку	Поставщик	Куда входит (обозначение)	Количество: на изделие	Количество: в комплекте	Количество: на регулир.	Количество: Всего	Примечание
1	Шайбы 16 36		ГОСТ 11371 78		Н 170 00 000	16			16	
2	20 36				Н 170-00 000	30			30	
3	30 36				Н 170-00-000	2			2	
4										
5										
6	Шплинт 4×20 016		ГОСТ 397-79		Н170 00-000	6			6	
7					Н170- 14 000	2			2	
8									8	
9										
10										
11	Шпонка 14×9×45		ГОСТ 23360 78		Н 170 00 000	4			4	
12										
13	Дюбель винт М6×60		ТУ 14- 4 231-83		Н170-00-000	8			8	
14										
15										
16										
17										
18										
19	Проволока 06		ГОСТ 32 82-74		Н 170 00-000	13			13	м
20	Канат 8,5-1-Н-180		ГОСТ 3071-74		Н170 00 000	13			13	м
21	Канат 3,1-1 Н .60		ГОСТ 3070 74		Н170 00 000	22			2,2	м
22										
23										
24										
26										
27										
28										
29										

Инв. № подл. | Подпись и дата | Взам. инв. № | Инв. № дубл. | Подпись и дата

Н 170 00-000 ВП

Лист 5

Формат	Зона	Поз	Обозначение	Наименование	Кол	Примеч
				Документация		
А2			Н 170-01-000 СБ	Сборочный чертеж		
				Сборочные единицы		
А4		1	Н 170-01-100	Рама привода	1	
А4		2	Н 170-01-200	Муфта	1	
				Стандартные изделия		
				Болты ГОСТ 7798-70		
		5		М8×25.56	2	
		6		М8×35.56	4	
		7		М12×35.56	8	
		8		М12×50.56	4	
				Гайки ГОСТ 5915-70		
		11		М8.6	4	
		12		М12.6	12	
				Шайбы ГОСТ 6402-70		
		14		8.65Г	6	

Инв.№ подл. | Подп. и дата | Взам. инв.№ | Инв.№ дубл. | Подп. и дата

Изм	Лист	№ докум.	Подпись	Дата	Н 170-01-000			
Разраб		Лукашевич		3.11	Привод	Литер	Лист 1	Листов 2
Пров		Фомичев		12.01		Учреждение ИГ-548 Ленинград		
Н.контр.		Кредо		1.01				
Утв		Матвеев		14.01				

Копировал Нашу

Формат А4

Формат	Зона	Поз	Обозначение	Наименование	Кол	Примеч
		15		12.65Г	12	
		18		Шайба 8.01 ГОСТ 11371-78	2	
		20		Муфта упругая втулочно-пальцевая 63-22-II 1-22-1 1.93 ГОСТ 21424-75	1	
		21		Редуктор 2Ц-63-20 -52-1-2 У2 ГОСТ 25456-82	2	
				Прочие изделия		
		23		Двигатель 4А80А4У3 М100 1		
		24		Тормоз ТКТ-100У3		

Инв.№ подл. | Подп. и дата | Взам. инв.№ | Инв.№ дубл. | Подп. и дата

Изм	Лист	№ докум.	Подпись	Дата	Н 170-01-000	Лист 2

Формат А4

Формат	Зона	Поз	Обозначение	Наименование	Кол	Примеч
				Документация		
А2			Н 170-01-100 СБ	Сборочный чертеж		
				Детали		
А4		1	Н 170-01-101	Уголок	2	
		2	-01	Уголок	3	
		3	-02	Уголок	1	
А4		4	Н 170-01-102	Уголок	1	
А4		6	Н 170-01-103	Распор	1	
		6	-01	Распор	1	
А4		7	Н 170-01-104	Опора	1	
		8	-01	Опора	1	
				Уголок 6-50×50×4 ГОСТ 8509-86 / Ст3 ГОСТ 535-79		
Б4		10	Н 170-01-106	L=530	3	1.6кг
Б4		11	Н 170-01-107	L=572	2	1.74кг
Б4		12	Н 170-01-108	L=300	2	0.91кг
Б4		13	Н 170-01-109	L=130	1	0.39кг
Б4		16	Н 170-01-112	Платик 50×50 / Ст3 ГОСТ 380-71	4	0.15кг
Б4		17	Н 170-01-113	Платик 50×80 / Ст3 ГОСТ 380-71	2	0.12кг

Инв.№ подл. | Подп. и дата | Взам. инв.№ | Инв.№ дубл. | Подп. и дата

Изм	Лист	№ докум.	Подпись	Дата	Н 170-01-100			
Разраб		Лукашевич		3.11	Рама привода	Литер	Лист 1	Листов 2
Пров		Фомичев		12.01		Учреждение ИГ-548 Ленинград		
Н.контр.		Кредо		1.01				
Утв		Матвеев		14.01				

Формат	Зона	Поз	Обозначение	Наименование	Кол	Примеч
Б4		18	Н 170-01-114	Платик 50×50 / Ст.3 ГОСТ 380-71	4	0.43кг
Б4		19	Н 170-01-115	Платик 50×50 / Ст3 ГОСТ 380-71	4	0.47кг

Инв.№ подл. | Подп. и дата | Взам. инв.№ | Инв.№ дубл. | Подп. и дата

Н 170-01-100	Лист 2

Н170-01-000 СБ

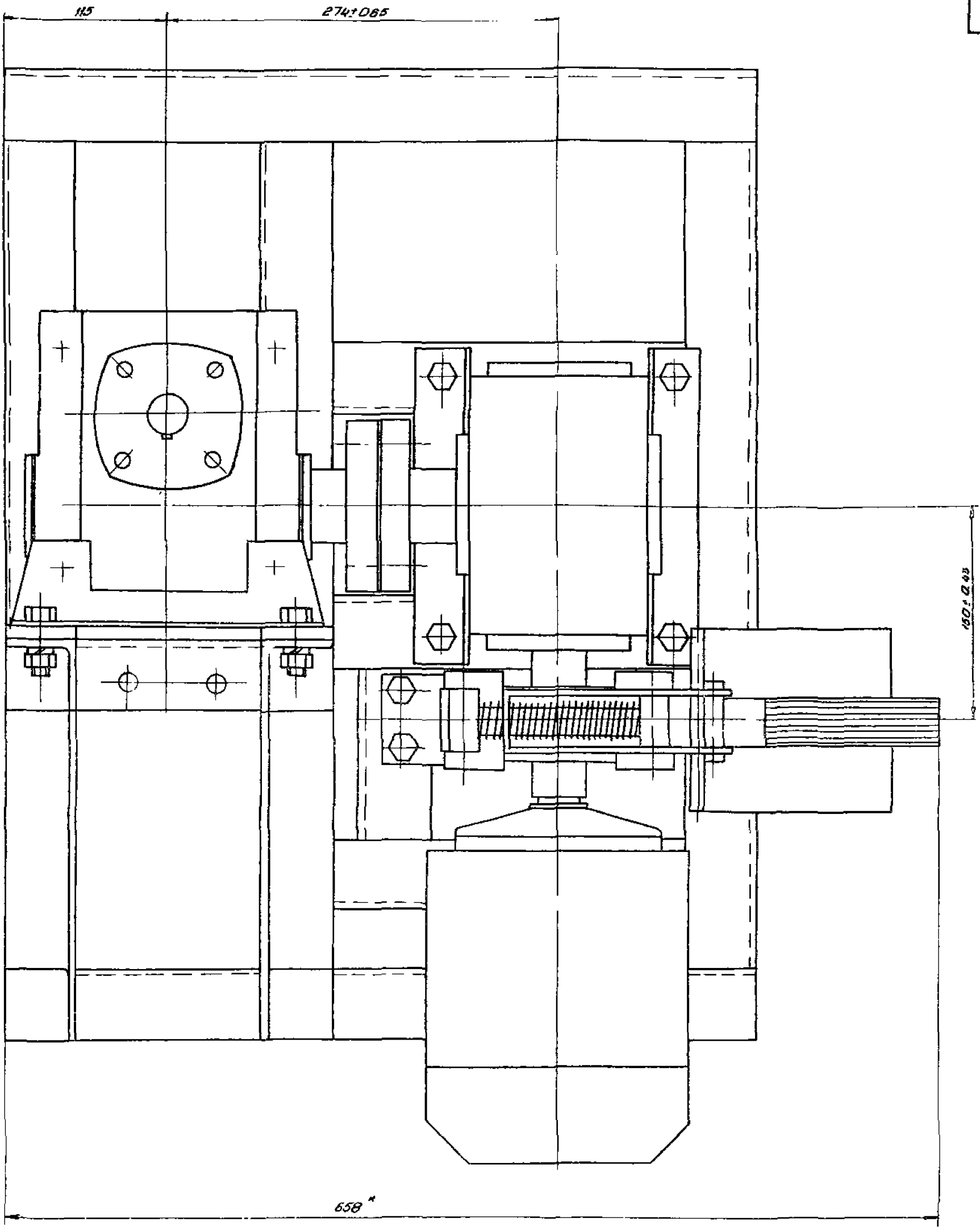

*Размеры для справок

					Н 170 01-000 СБ		
Изм.	Лист	№ докум.	Подпись	Дата	Привод	Литера	Масса	Масшт.
Разраб.		Никашевич		3.12			69	1:2
Провер.		Фомичев		2.11		Лист 1	Листов 3	
Н. контр.						Учреждение ИГ 548 Ленинград		
Утверд.		Матвеев		14.01				

Формат А

Инв. № подл. | Подпись и дата | Взам. инв. № | Инв. № дубл. | Подпись и дата

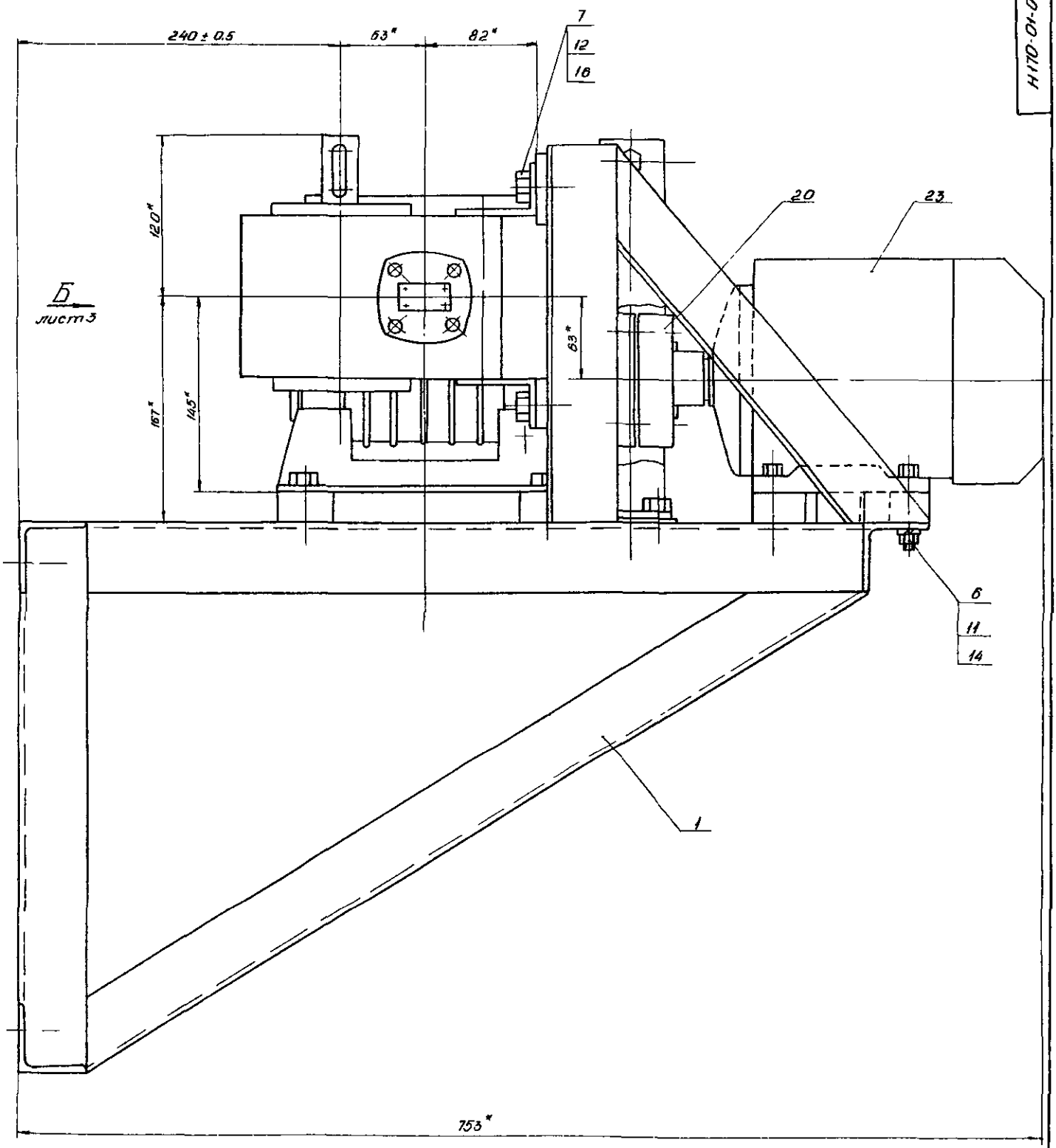

Н170-01-000СБ

Изм.	Лист	№ докум.	Подпись	Дата	Н170-01-000 СБ		
Разраб.		Чукашевич		3.12	Привод	Литера	Масса	Масштаб
Провер.		Фомичев		13.12				1:2
						Лист 2	Листов	
Н. контр.		Кре[illegible]		[illegible]		Учреждение ИГ 548		
Утв.		[illegible]		14.01		Ленинград		
						Формат		

Инв. № подл. | Подпись и дата | Взам. инв. № | Инв. № дубл. | Подпись и дата

Вид Б лист 2

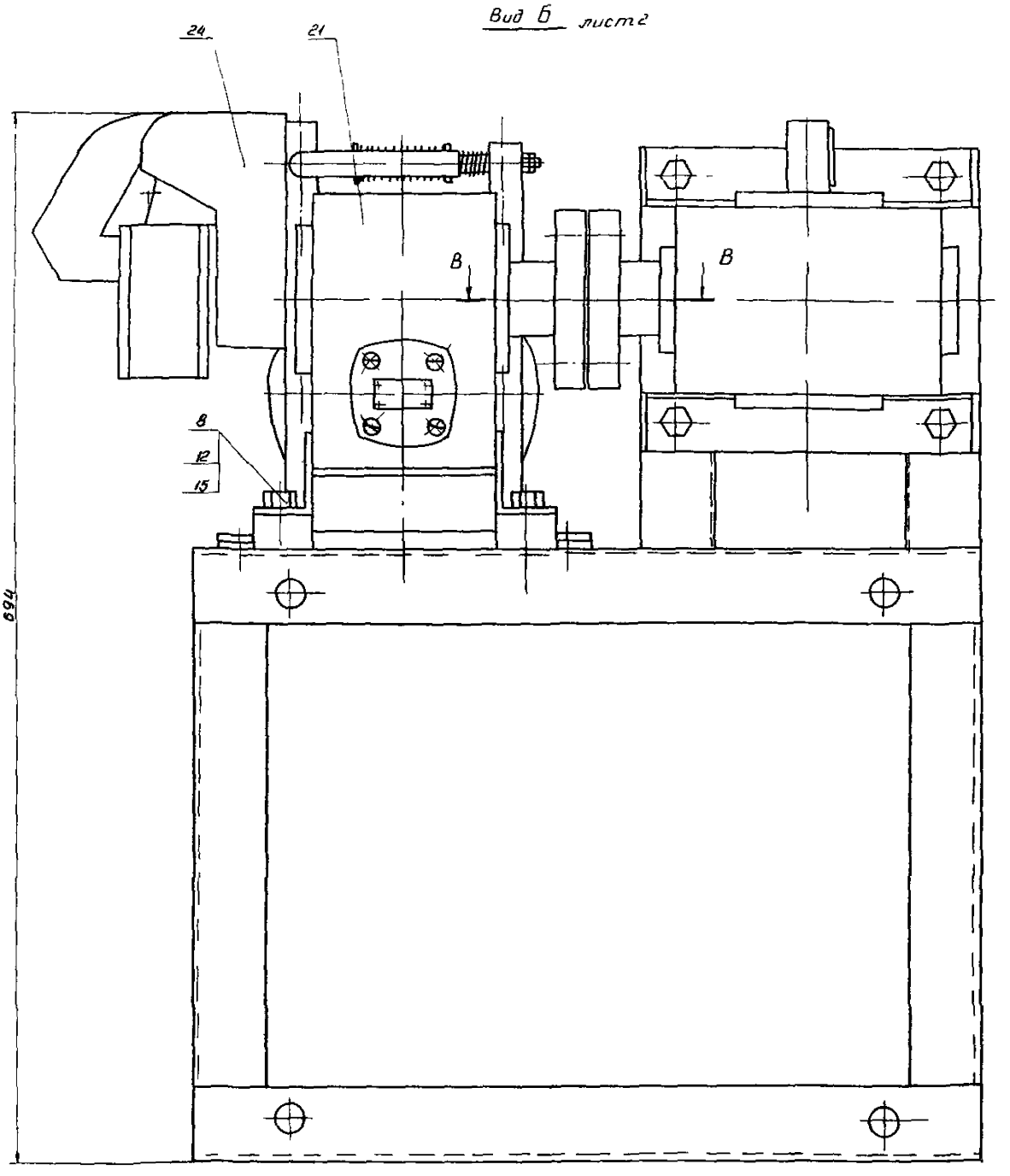

В-В

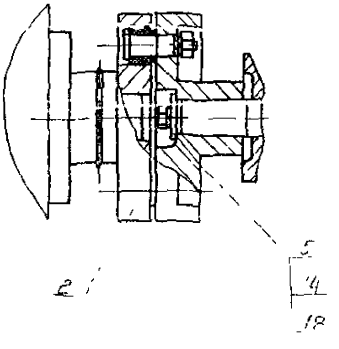

					Н 170-01-000СБ			
Изм	Лист	№ докум	Подпись	Дата	Привод	Литер	Мас	Мас
Разраб		Лукашевич		3.12				12
Провер		Фомичев		12.01		Лист 3	Листов	
Н. контр		Кетин				Учреждение ИГ-548 Ленинград		
Утв.		Чайковский		14.01				

Инв № подл | Подпись и дата | Взам инв № | Инв № дубл | Подпись и дата

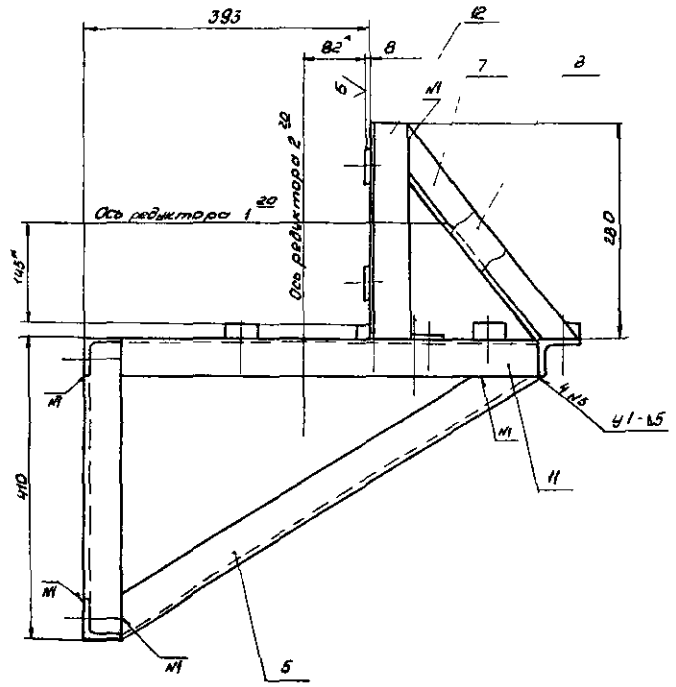

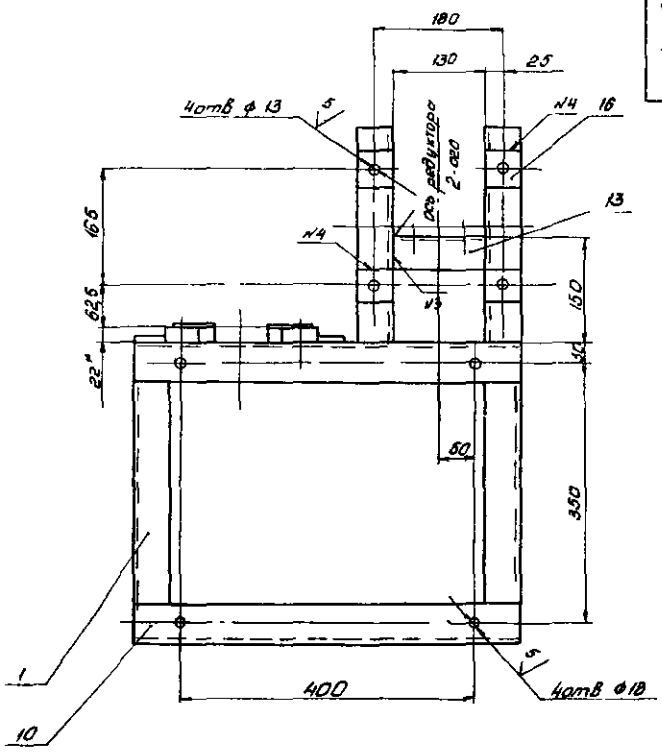

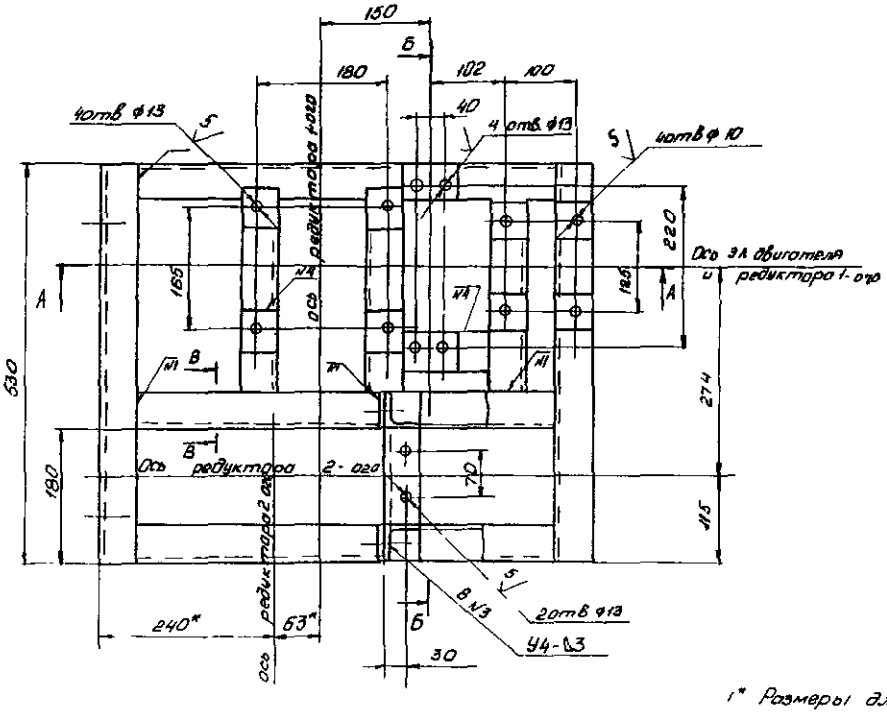

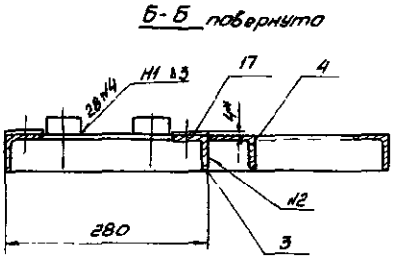

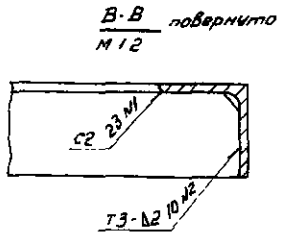

1* Размеры для справок

2 Неуказанные предельные отклонения размеров Н14, h 14, ± $\frac{IT14}{2}$

3 Сварные швы N1-N4 по ГОСТ 5264-80

4 Сварной шов N5 по ГОСТ 11534-75

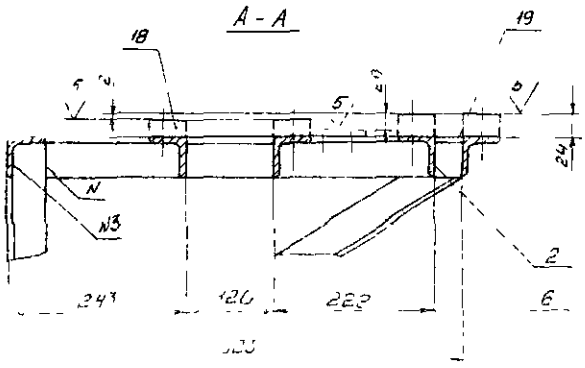

Изм	Лист	№ докум	Подпись	Дата	Н 170-01-100 СБ		
Разраб				9.12	Рама привода	Лит	Масса 30	Масшт 1:5
Пров						Лист	Листов 1
Н контр						Учреждение ИГ-548	
Утв						Ленинград	
						Формат А2	

Инв № подл. | Подп. и дата | Взам. инв. № | Инв. № дубл. | Подп. и дата

Н 170-01-101

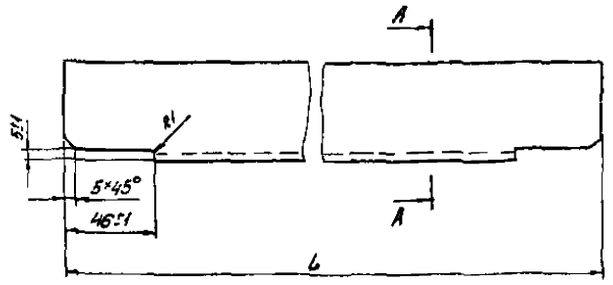

А-А

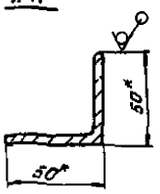

Обозначение	L, мм	Масса
Н 170-01-101	400	12
-01	340	10
-02	202	06

1* Размеры для справок

2 Неуказанные предельные отклонения размеров Н14, ± $\frac{JT14}{2}$

Изм	Лист	№ докум.	Подпись	Дата	Н 170-01-101	Литера	Масса	Масштаб
Разраб		Лукошевич		7.12	Уголок		см табл	—
Пров		Фомичев		12.01		Лист	Листов 1	
Н контр		Кредо		14.01	Уголок Б-50×50×4 ГОСТ 8509-86 / Ст 3 ГОСТ 535-79	Учреждение ИГ-548 Ленинград		
Утв		Матвеев		14.01				

Копировал Нешу — Формат А4

Н 170-01-102

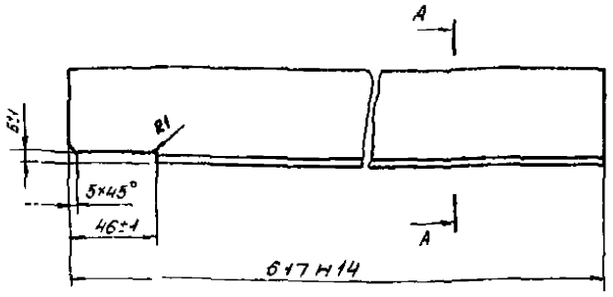

А-А

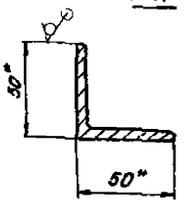

1* Размеры для справок

2 Неуказанные предельные отклонения размеров Н14, ± $\frac{JT14}{2}$

Изм	Лист	№ докум.	Подпись	Дата	Н 170-01-102	Литера	Масса	Масштаб
Разраб		Лукошевич		5.12	Уголок		1,88	12
Пров		Фомичев		12.01		Лист	Листов 1	
Н контр		Кредо		14.01	Уголок Б-50×50×4 ГОСТ 8509-86 / Ст 3 ГОСТ 535-79	Учреждение ИГ-548 Ленинград		
Утв		Матвеев		14.01				

Копировал Нешу — Формат А4

Н 170-01-103

Н 170-01-103 — изображено

Н 170-01-103-01 — зеркальное отражение

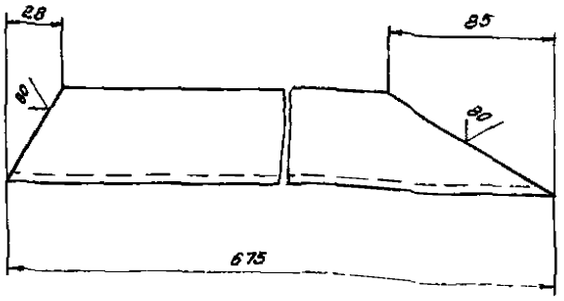

Предельные отклонения размеров Н14, ± $\frac{JT14}{2}$

Изм	Лист	№ докум.	Подпись	Дата	Н 170-01-103	Литера	Масса	Масштаб
Разраб		Лукошевич					2,05	12
Утв						Листов 1		

Н 170-01-104

Н 170-01-104 — изображено

Н 170-01-104-01 — зеркальное отражение

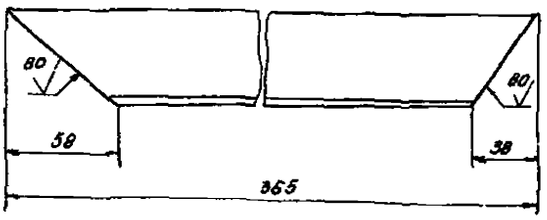

Предельные отклонения размеров Н14, ± $\frac{JT14}{2}$

Изм	Лист	№ докум.	Подпись	Дата	Н 170-01-104	Литера	Масса	Масштаб
Разраб		Лукошевич		5.12	Опора		11	12
Пров		Фомичев		12.01		Лист	Листов 1	
Н контр		Кредо		14.01	Уголок Б-50×50×4 ГОСТ 8509-86 / Ст 3 ГОСТ 535-79	Учреждение ИГ-548 Ленинград		
Утв		Матвеев		14.01				

Формат	Зона	Поз	Обозначение	Наименование	Кол	Примеч
				Документация		
А3			Н170-01-200 СБ	Сборочный чертеж		
				Детали		
А3		1	Н170-01-201	Полумуфта	1	
А3		2	Н170-01-202	Полумуфта	1	
А4		3	Н170-01-203	Палец	4	
А4		4	Н170-01-204	Втулка распорная	4	
А4		5	Н170-01-205	Втулка упорная	4	
				Стандартные изделия		
		6		Винт М8×15 5б	1	
				ГОСТ 1477-84		
		7		Гайка М10 6	4	
				ГОСТ 2524-70		
		8		Шайба 10.65 Г	4	
				ГОСТ 6402-70		
		9		Кольцо 42	1	
				ГОСТ 2833-77		

Н170-01-200

Изм	Лист	№ докум	Подпись	Дата
Разраб		Лукашевич		5.12
Пров		Фомичев		12.01
Н.контр		Кредо		14.01
Утв		Матвеев		14.01

Муфта

Литер	Лист	Листов
		1

Учреждение ИГ-548
Ленинград

Копировал Нешин — Формат А4

Н170-01-205

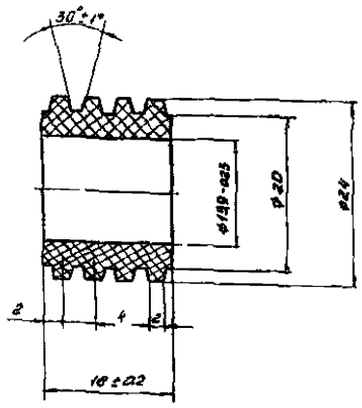

Н170-01-205

Изм	Лист	№ докум	Подпись	Дата
Разраб		Лукашевич		5.12
Пров		Фомичев		12.01
Н.контр		Кредо		14.01
Утв		Матвеев		14.01

Втулка упругая

Пластина ОМБ-М ГОСТ 7338-77

Литера	Масса	Масштаб
	0.006	#1

Лист | Листов 1

Учреждение ИГ-548
Ленинград

Копировал Нешин — Формат А4

Н170-01-200 СБ

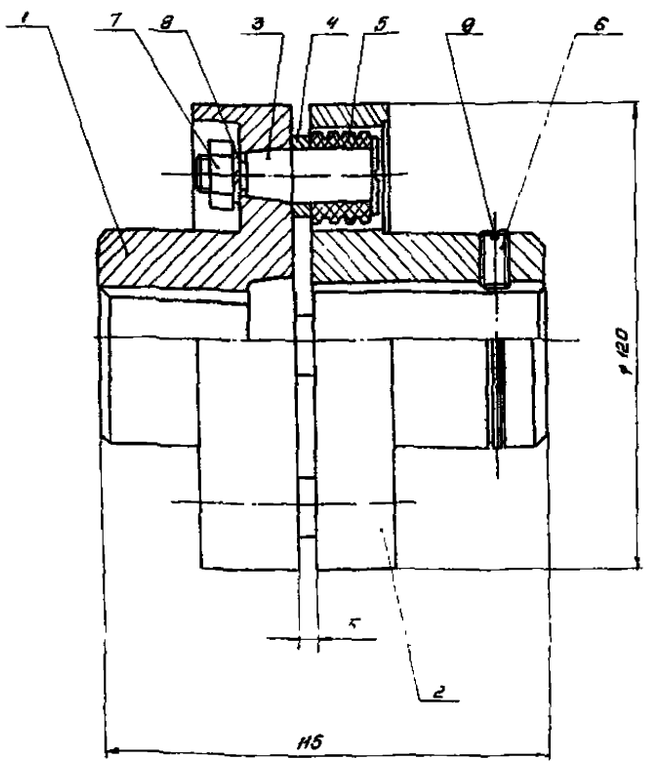

Размеры для справок

Н170-01-200 СБ

Изм	Лист	№ докум	Подпись	Дата
Разраб		Лукашевич		6.12
Пров		Фомичев		12.01
Н.контр		Кредо		14.01
Утв		Матвеев		14.01

Муфта

Литер	Лист	Листов
	3	1

Учреждение ИГ-548
Ленинград

Копировал Нешин — Формат А3

Н170-01-202

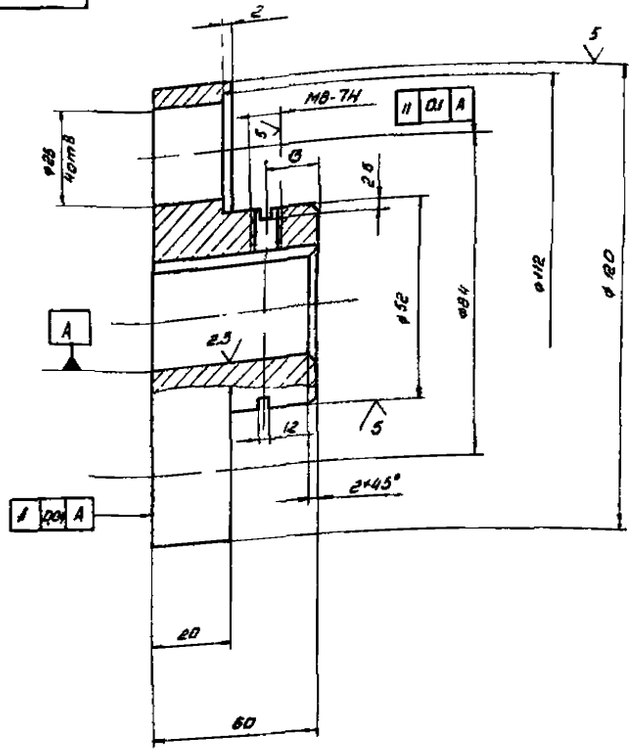

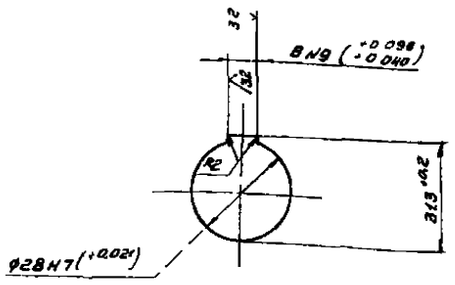

Неуказанные предельные отклонения размеров Н14, h14, ± $\frac{JT14}{2}$

					Н 170 01-202			
Изм	Лист	№ докум.	Подпись	Дата	Полумуфта	Литера	Масса	Масштаб
Разраб		Скидельская		6.12			15	11
Провер		Фомичев		17.01		Лист	Листов 1	
Н.контр		Кредо		14.01	Ст 3 ГОСТ 380-71	Учреждение ИГ-548		
Утвердил		Матвеев		14.01		Ленинград		

Копировал "Нелли" Формат 12

Н170-01-201

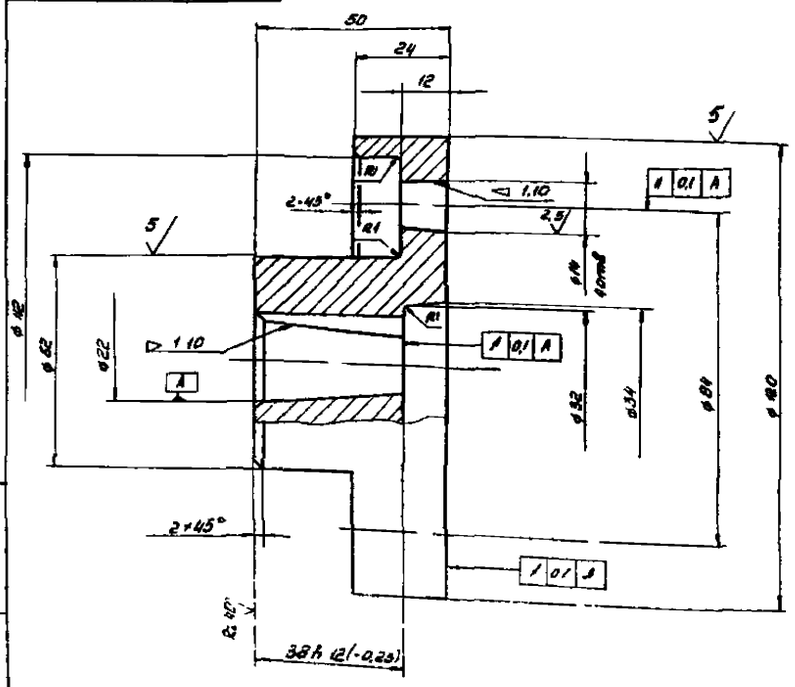

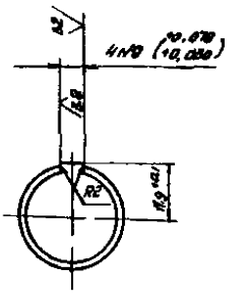

Неуказанные предельные отклонения размеров Н14 h14 ± $\frac{JT14}{2}$

					Н170-01-201			
Изм	Лист	№ докум.	Подп.	Дата	Полумуфта	Литера	Масса	Масштаб
Разраб		Скидельская		6.12			17	11
Пров		Фомичев		17.01		Лист	Листов 1	
Н.контр		Кредо			Ст 3 ГОСТ 380-71	Учреждение ИГ-548		
Утвердил		Матвеев		14.01		Ленинград		

Формат 12

Н170-01-203

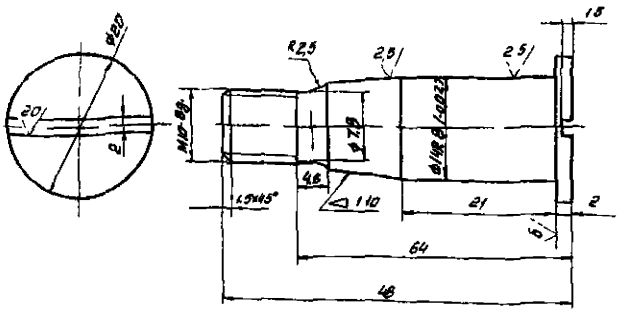

1 180 200 ИВ

2 Неуказанные предельные отклонения размеров Н14, h14, ± $\frac{IT14}{2}$

Изм	Лист	№ докум.	Подпись	Дата	Н170-01-203			
Разраб.		Скидельская		2.11	Палец	Литер	Масса 0,01	Масшт. 2:1
Пров.		Фомичев		12.01		Лист	Листов 1	
Н контр.		Кредо		14.01	Сталь 45 ГОСТ 1050-74	Учреждение ИГ-548 Ленинград		
Утв.		Матвеев		14.01				

Копировал Нешу Формат А4

Н170-01-204

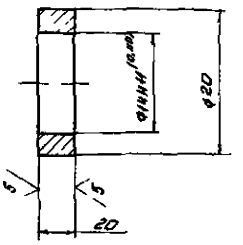

Неуказанные предельные отклонения размеров Н14

Изм	Лист	№ докум.	Подпись	Дата	Н170-01-204			
Разраб.		Скидельская		2.11	Втулка распорная	Литера	Масса 0,004	Масшт. 2:1
Пров.		Фомичев		12.01		Лист	Листов 1	
Н контр.		Кредо		14.01	Ст 3 ГОСТ 380-71	Учреждение ИГ-548 Ленинград		
Утв.		Матвеев		14.01				

Копировал Нешу Формат А4

Форма	Зона	Поз	Обозначение	Наименование	Кол	Примеч
				Документация		
А2			Н170-02-000 СБ	Сборочный чертеж		
				Сборочные единицы		
А4		1	Н170-02-100	Опора	1	
А4		2	Н170-02-200	Опора	1	
				Детали		
А4		5	Н170-02-001	Крышка	2	
А4		6	Н170-02-002	Пята	1	
А4		7	Н170-02-003	Шайба опорная	1	
				Стандартные изделия		
		10		Кольцо 1865 ГОСТ 13940-68	2	
		11		Подшипник 1313 ГОСТ 520-75	2	
		12		Подшипник 8210 ГОСТ 6874-75	1	

Изм	Лист	№ докум.	Подпись	Дата	Н170-02-000			
Разраб.		Степанов		8.2	Ось поворотная	Литер	Лист 1	Листов 2
Пров.		Фомичев		12.1		Учреждение ИГ-548 Ленинград		
Н контр.		Кредо						
Утверд.		Матвеев						

			Обозначение	Наименование	Кол	Примеч
		8		Масленка 12 ЦБ ГОСТ 19853-74	1	
		14		Масленка 2.2.45 ЦБ ГОСТ 19853-74	1	
		16		Болт М6×20.56 ГОСТ 7798-70	8	
		18		Шайба 6 65 Г ГОСТ 6402-70	8	
		20		Кольцо СП115-94-85 ГОСТ 6308-71	2	
			Переменные данные для исполнений			
				Н170-02-000		
				Сборочные единицы		
А4		3	Н170-02-300	Ось	1	
				Н170-02-000-01		
				Сборочные единицы		
А4		3	Н170-02-300-01	Ось		

Изм	Лист	№ докум.	Подпись	Дата	Н170-02-000	Лист 2

Н 170-02-000 - изображено
Н 170-02-000-01 - зеркальное изображение

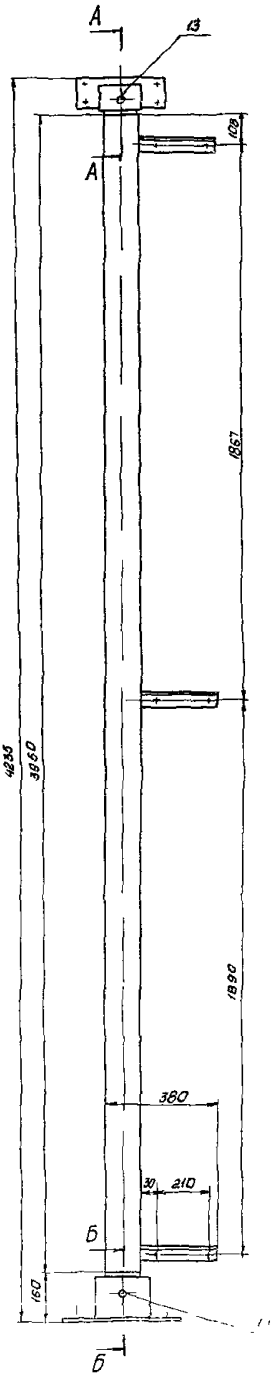

А-А
М12

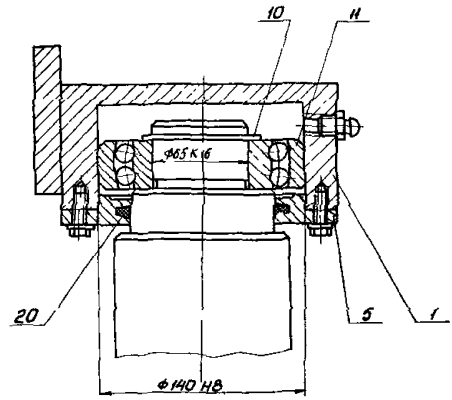

Б-Б
М12

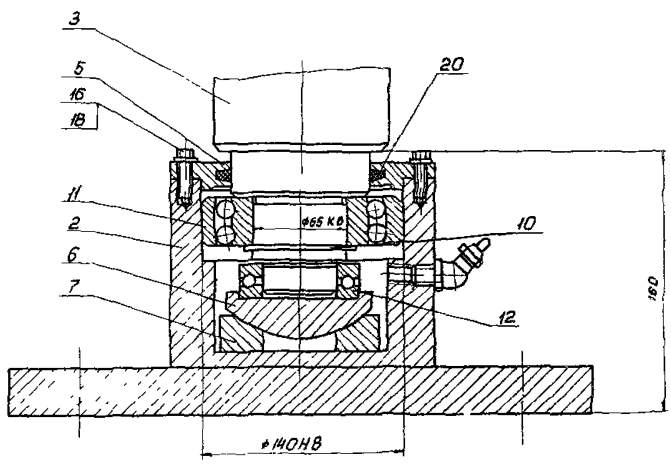

Размеры для справок

Изм	Лист	№ докум	Подпись	Дата	Н 170-02-000 СЕ		
Разраб					Ось поворотная	Лит	Масса 19.5	Масшт 1:10
Пров						Лист	Листов 1
Н контр						Учреждение ИГ 548 Ленинград	
Утв							

Формат А2

Подп и дата | Инв № дубл | Взам инв № | Подп и дата

Формат	Зона	Поз	Обозначение	Наименование	Кол	Примеч
				Документация		
А2			Н170-02-100СБ	Сборочный чертеж		
				Детали		
А3		1	Н170-02-101	Бабышка	1	
Б4		2	Н170-02-102	Плита	1	3,5 кг
				Ст3 ГОСТ 380-71		

Изм	Лист	№ докум	Подпись	Дата
Разраб		Степанова		9.12
Пров		Фомичев		12.41
Н.контр		Кредо		14.01
Утв		Матвеев		

Н170-02-100

Опора

Литер | Лист | Листов 1

Учреждение ИГ-548 Ленинград

Копировал Нему Формат А4

Формат	Зона	Поз	Обозначение	Наименование	Кол	Примеч
				Документация		
А2			Н170-02-200СБ	Сборочный чертеж		
				Детали		
А4		1	Н170-02-201	Бабышка	1	
Б4		2	Н170-02-202	Плита	1	12,6 кг
				Ст3 ГОСТ 380-71		

Изм	Лист	№ докум	Подпись	Дата
Разраб		Степанова		9.12
Пров		Фомичев		12.41
Н.контр		Кредо		14.01
Утвер		Матвеев		

Н170-02-200

Опора

Литер | Лист | Листов 1

Учреждение ИГ-548 Ленинград

Копировал Нему Формат А4

Н170-02-101

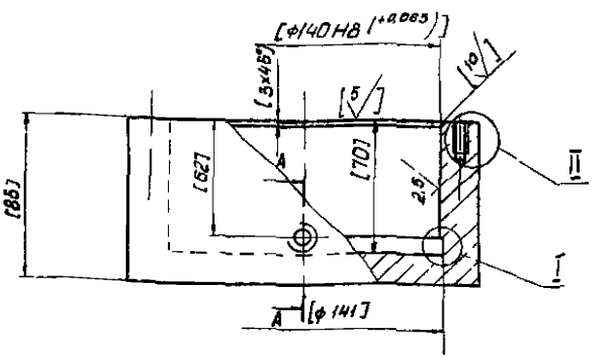

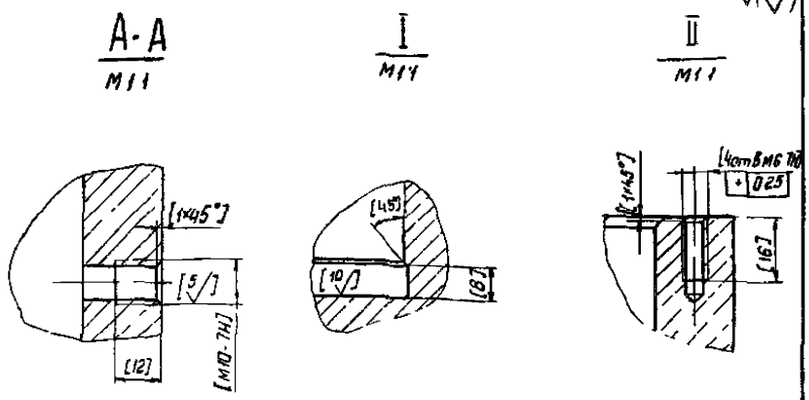

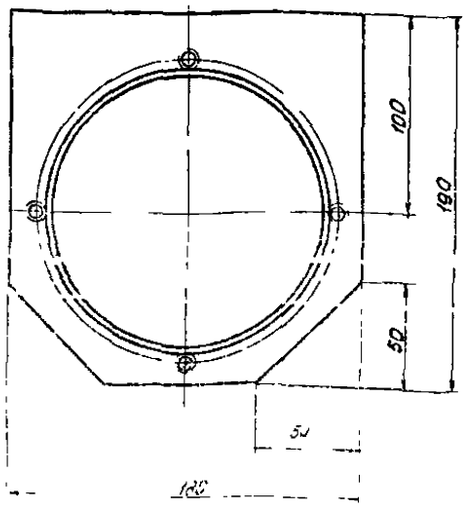

1. Неуказанные предельные отклонения размеров Н14 h14 $\pm\frac{\pi 14}{2}$
2. Размеры, шероховатость поверхностей и предельные отклонения в скобках - после сварки.

Изм	Лист	№ докум	Подпись	Дата
Разраб		Степанова		9.12
Пров		Фомичев		12.41
Н.контр		Кредо		14.01
Утв		Матвеев		14.01

Н170-02-101

Бабышка

Масса 12,5 | Масштаб 1:2

Лист | Листов 1

Ст3 ГОСТ 380-71

Учреждение ИГ-548 Ленинград

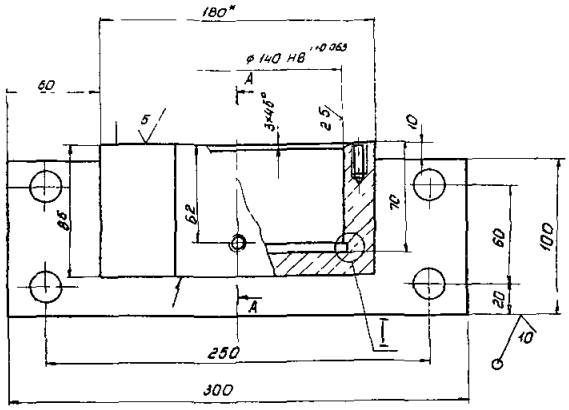

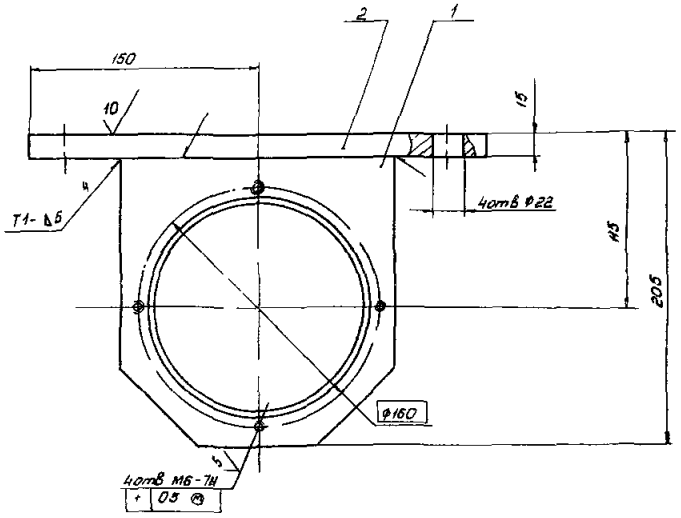

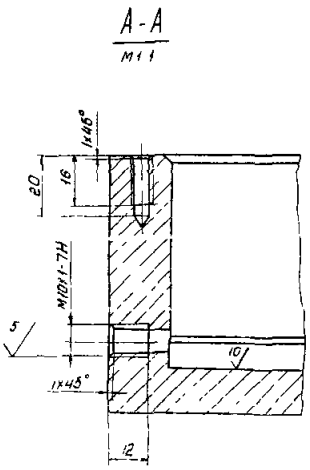

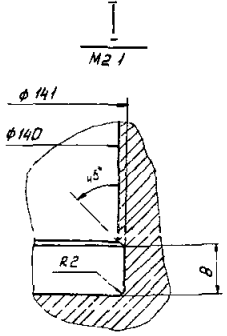

1 * Размеры для справок

2 Неуказанные предельные отклонения размеров Н14, h14, ± $\frac{IT14}{2}$

3 Сварные швы по ГОСТ 5264-80

4 Неуказанная шероховатость поверхностей 20

					Н170-02-100 СБ			
Изм	Лист	№ докум	Подпись	Дата	Опора	Лит	Масса	Масшт
Разраб		Степанова		9.12			16	1.2
Пров		Фомичев		13.12		Лист	Листов 1	
Н. контр		Гредо				Учреждение ИГ-54В Ленинград		
Утв		Матвеев						

Формат А2

Инв № подл | Подп и дата | Взам инв № | Инв № дубл | Подп и дата

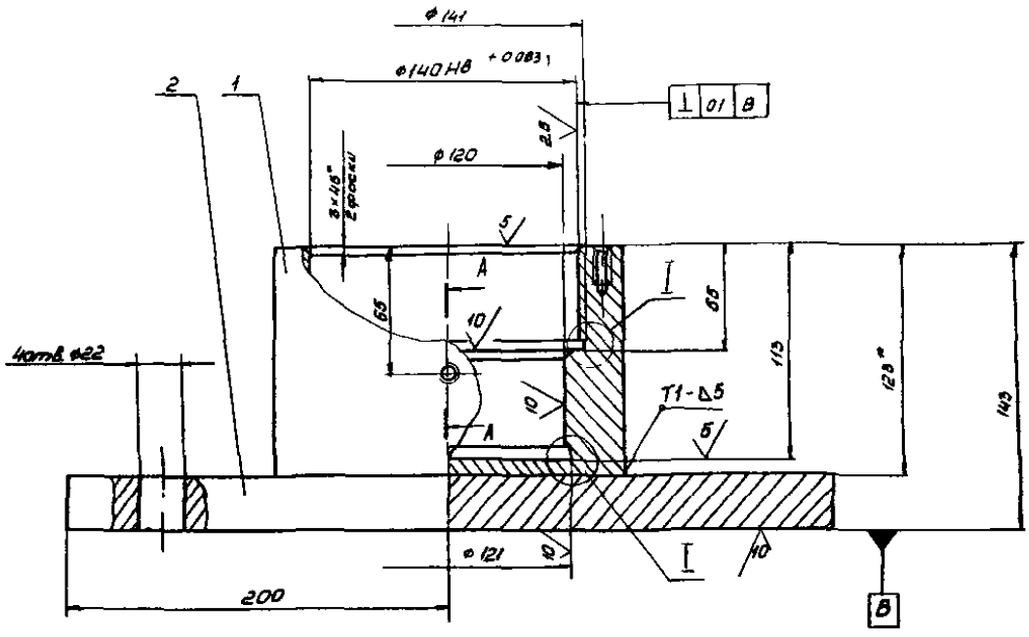

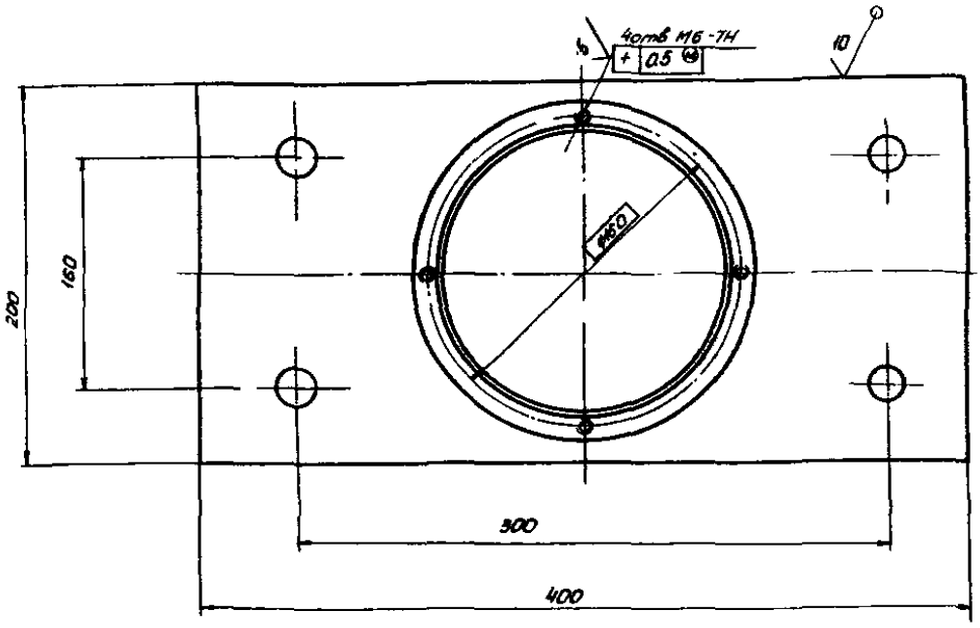

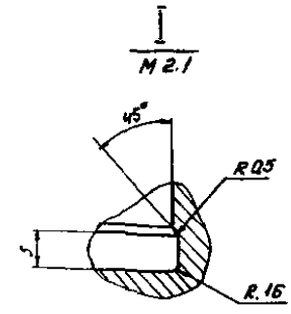

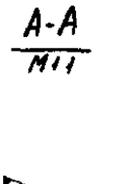

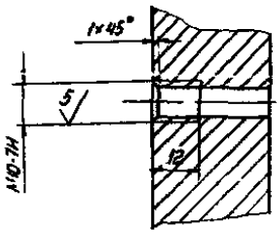

1. Размеры для справок
2. Неуказанные предельные отклонения размеров Н14, h14, $\pm\frac{IT14}{2}$
3. Сварные швы по ГОСТ 5264 80
4. Неуказанная шероховатость поверхностей 20

					Н170-02-200 СБ			
Изм.	Лист	№ докум.	Подпись	Дата	Опора	Литер.	Масса	Масштаб
Разраб.		Степанов		2.12			15,2	1:2
Пр-вер		Фомичев				Лист	Листов 1	
						Учреждение ИГ-548 Ленинград		

Инв. № подл. | Подпись и дата | Взам. инв. № | Инв. № дубл. | Подпись и дата

Н170-02-101

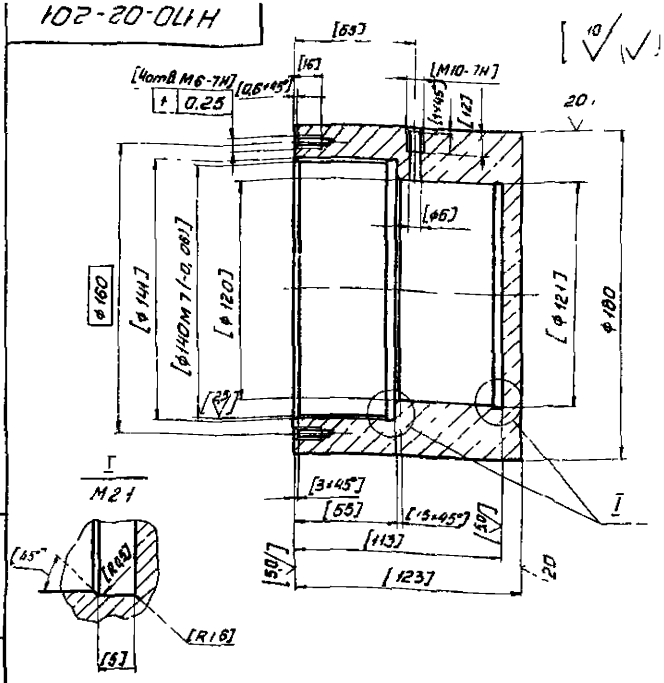

1 Неуказанные предельные отклонения размеров H14, h14, ±JT14/2

2 Размеры, предельные отклонения и шероховатость поверхностей в скобках - после сварки

Изм.	Лист	№докум.	Подп.	Дата	Н170-02-201		
Разраб		Степанова		11.12	Бобышка	Литер	Масса	Масшт
Пров		Фомичев		12.11			10,4	1:2
Н.контр		Кредо		11.01	Ст3 ГОСТ 380-71	Лист	Листов 1
Утв		Матвеев		14.01		Учреждение ИГ-548 Ленинград

Копировал Немцу Формат А4

Н170-02-001

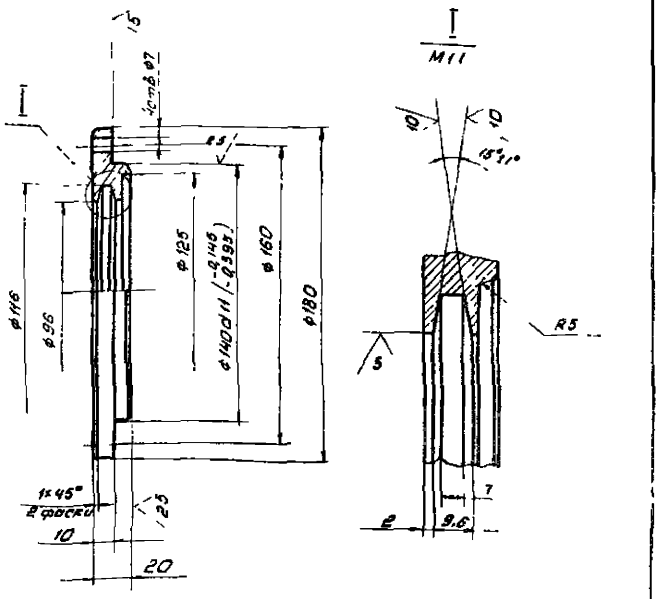

Неуказанные предельные отклонения размеров H11, h14, ±JT14/2

Изм.	Лист	№докум.	Подп.	Дата	Н170-02-001		
Разраб		Степанова		11.12	Крышка	Литера	Масса	Масшт
Провер		Фомичев		12.11			2,2	1:2
Н.контр		Кредо		11.01	Сталь 45 ГОСТ 1050-74	Лист	Листов 1
Утверд		Матвеев		14.01		Учреждение ИГ-548 Ленинград

Копировал Немцу Формат А4

Н170-02-002

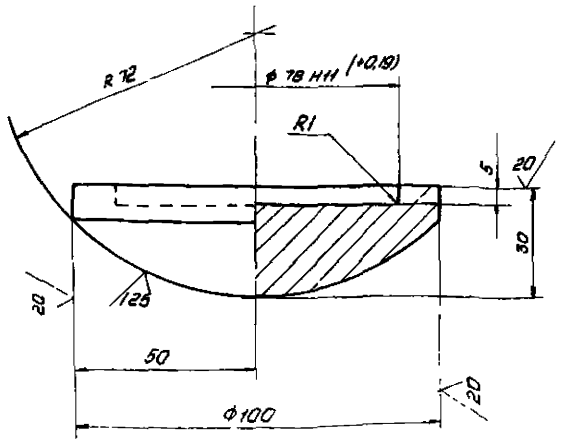

1 37...42 HRC э.

2 Неуказанные предельные отклонения размеров H14, h14, ±JT14/2

Изм.	Лист	№докум.	Подп.	Дата	Н170-02-002		
Разраб		Степанова		11.12	Гайка	Литер	Масса	Масшт
Пров		Фомичев		12.11			1,2	1:1
Н.контр		Кредо		11.01	Ст3 ГОСТ 380-71	Лист	Листов 1
Утв		Матвеев		14.01		Учреждение ИГ-548 Ленинград

Копировал Немцу Формат А4

Н170-02-003

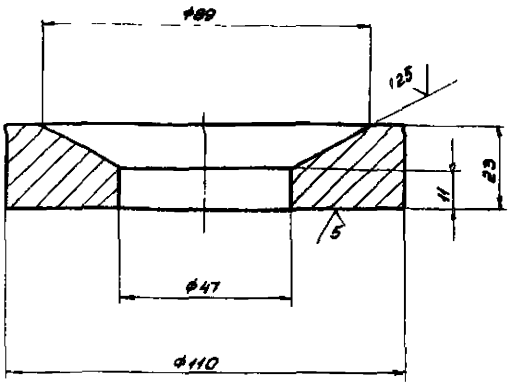

1 37...42 HRC э

2 Неуказанные предельные отклонения размеров H..., ±JT4/2

Изм.	Лист	№докум.	Подп.	Дата	Н170-02-003		
Разраб		Степанова		11.12	Шайба опорная	Литер	Масса	Масшт
Пров		Фомичев		12.11			2,9	1:1
Н.контр		Кредо		11.01	Сталь 45 ГОСТ 1050-74	Лист	Листов 1
Утв		Матвеев		14.01		Учреждение ИГ-548 Ленинград

Копировал Немцу Формат А4

Формат	Поз	Зона	Обозначение	Наименование	Кол.	Примеч.
				Документация		
*			Н 170-02-300 СБ	Сборочный чертеж		А2 А3
				Детали		
А4		1	Н 170-02-301	Труба	1	
А4		2	Н 170-02-302	Бобышка	1	
А4		3	Н 170-02-303	Бобышка	1	
А4		4	Н 170-02-304	Планка	1	
Б4		5	Н 170-02-305	Уголок Е= 8950	1	
				Уголок Б40×40×4 ГОСТ 8509-86 / Ст3 ГОСТ 535-79		
			Переменные данные для исполнений			
				Н 170-02-300		
				Детали		
А4		6	Н 170-02-306	Кронштейн	3	
				Н 170-02-300-01		
				Детали		
А4		6	Н 170-02-306-01	Кронштейн	3	

Н 170-02-300

Изм	Лист	№ докум	Подпись	Дата
Разраб		Степанова		12.12
Пров		Фомичев		12.01
Н контр		Кредо		17.01
Утв		Матвеев		17.01

Ось

Литер	Лист	Листов
		1

Учреждение ИГ-548 Ленинград

Копировал Нешу

Формат А4

Н 170-02-301

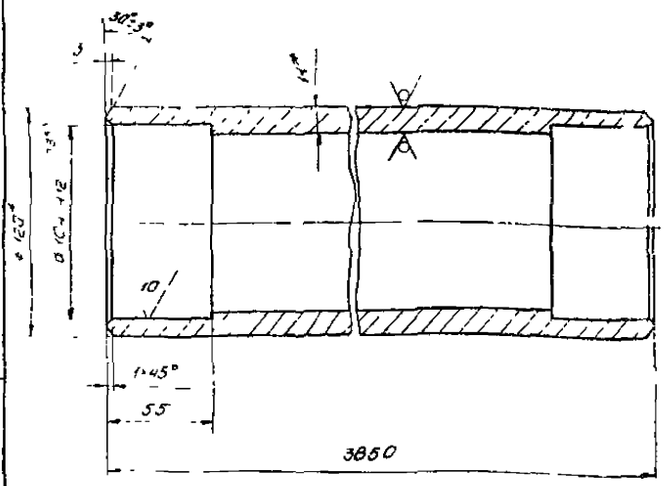

1. Размеры для справок
2. Неуказанные предельные отклонения размеров Н14 В14 ± $\frac{IT14}{2}$

Н 170-02-301

Изм	Лист	№ докум	Подпись	Дата
Разраб		Степанова		12.12
Пров		Фомичев		12.01
Н контр		Кредо		17.01
Утв		Матвеев		17.01

Труба

Литер	Масса	Масштаб
	114	1:2

Лист | Листов 1

Труба 120×11 ГОСТ 8734-75 / В20 ГОСТ 8733-74

Учреждение ИГ-548 Ленинград

Копировал Нешу

Формат А4

Н 170-02-300 СБ

А-А / М 1:2 лист 1

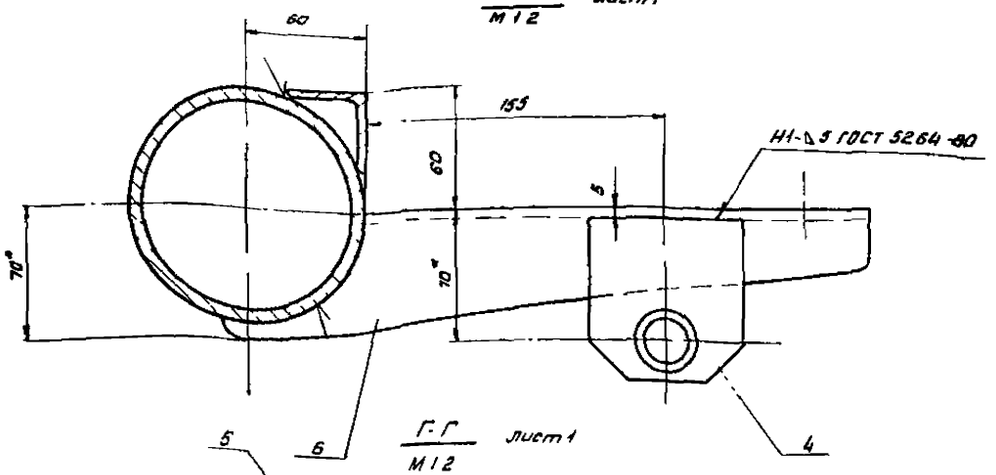

Г-Г / М 1:2 лист 1

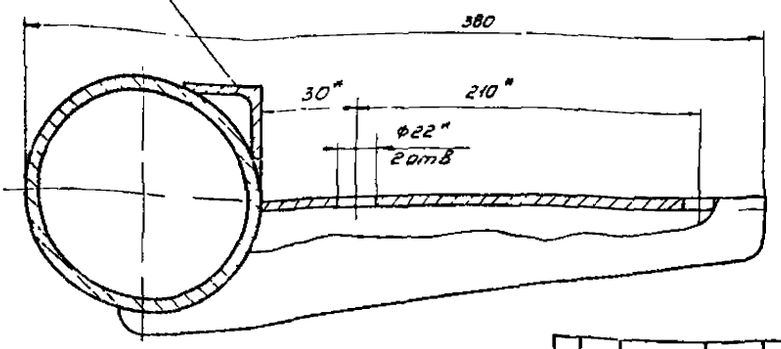

Н 170-02-300 СБ

Изм	Лист	№ докум	Подпись	Дата
Разраб		Степанова		12.12
Пров				12.1

Ось

Литера	Масса	Масштаб
	–	1:10

Лист 2 | Листов 2

Учреждение ИГ-548 Ленинград

Н 170-02-300 СБ - изображено
Н 170-02-300-01 СБ - зеркальное отражение

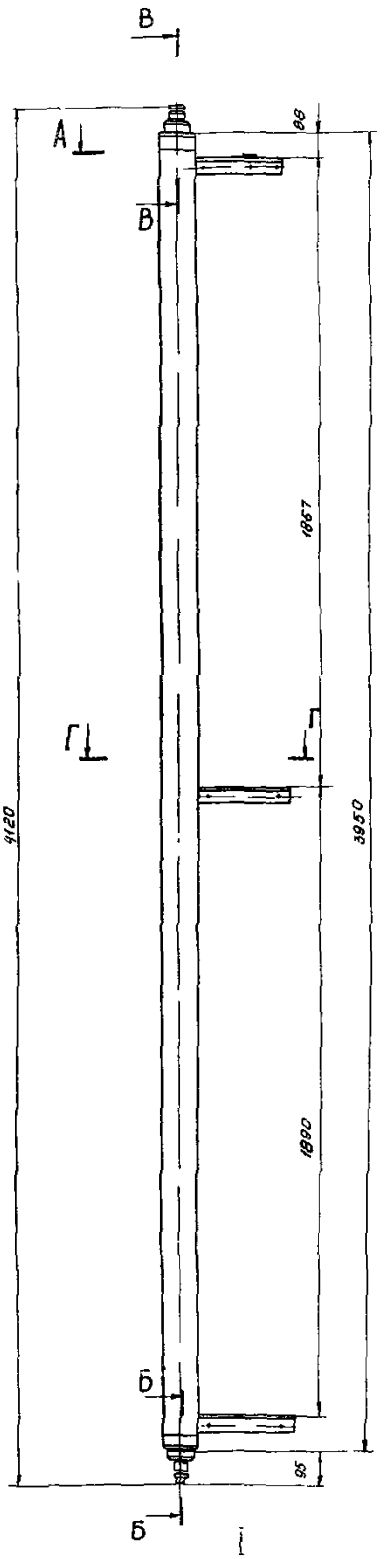

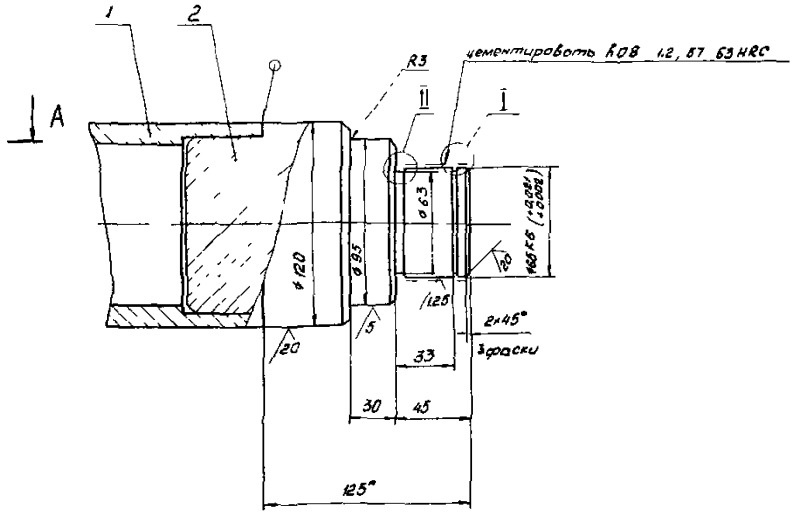

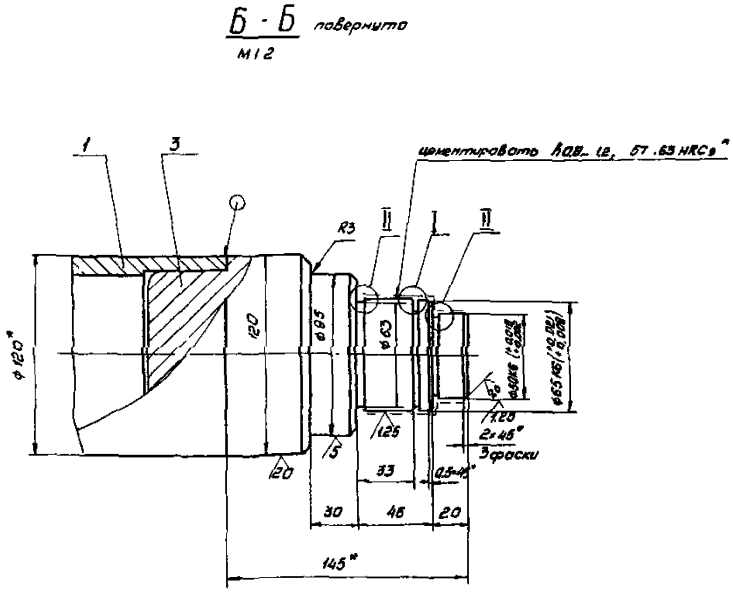

1* Размеры и надписи для справок
2 Неуказанные предельные отклонения размеров Н14, h14, ± $\frac{IT14}{2}$
3 Сварка ручная электродуговая

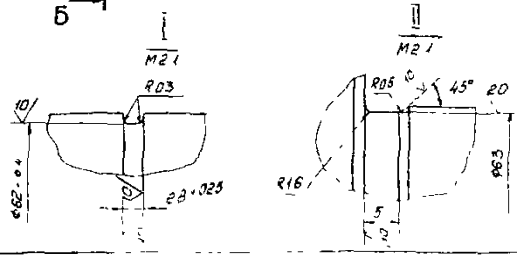

Изм	Лист	№ докум	Подпись	Дата	Н170-02-300 СБ		
Разраб				12.12	Ось	Лит	Масса	Масшт
Пров				12.11			150	1:10
						Лист 1	Листов 2	
Н.контр				11.01		Учреждение ИГ 548		
Утв				14.01		Ленинград		

Подп. и дата | Взам. инв. № | Инв. № дубл. | Подп. и дата

Н 170-02-304

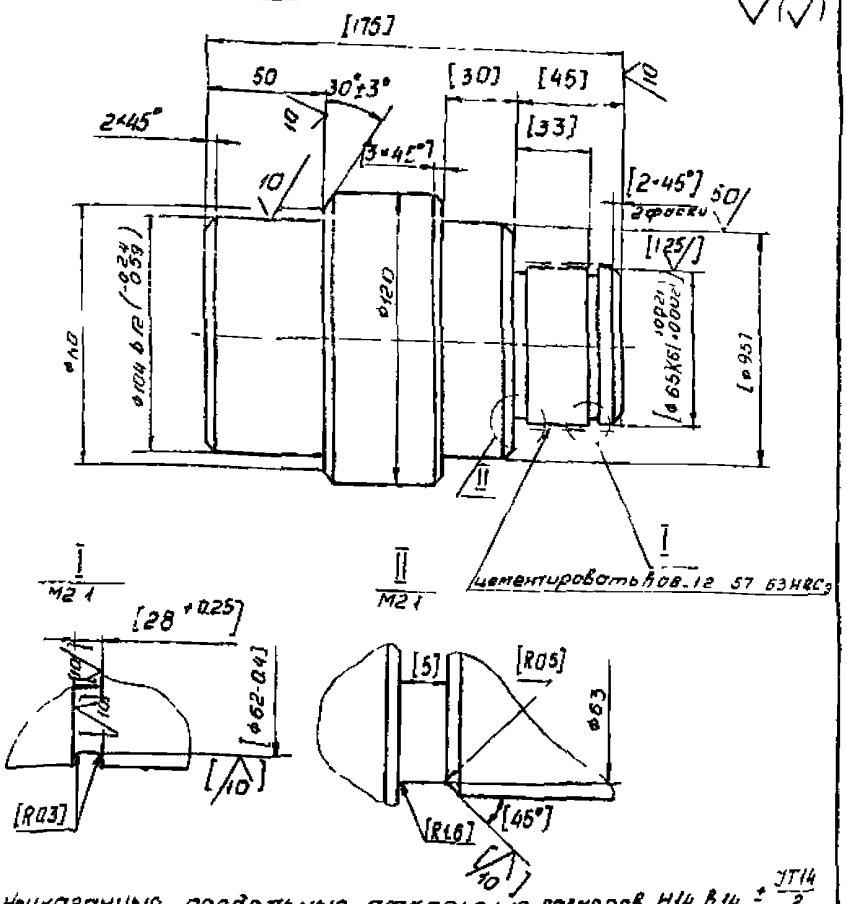

1. Неуказанные предельные отклонения размеров H14, h14 $\pm \frac{JT14}{2}$
2. Размеры, предельные отклонения и шероховатость поверхностей в скобках - после сварки

Изм.	Лист	№ докум.	Подпись	Дата	Н 170-02-302	Литера	Масса	Масшт.
Разраб.		Степанова		15.12	Бобышка		10,4	1:2
Пров.		Фомичев		12.01		Лист	Листов 1	
Н. контр.		Кредо		14.01	Сталь 20 ГОСТ 1050-74	Учреждение ИГ 548 Ленинград		
Утв.		Матвеев		14.01				

Копировал [illegible] Формат А4

Н 170-02-305

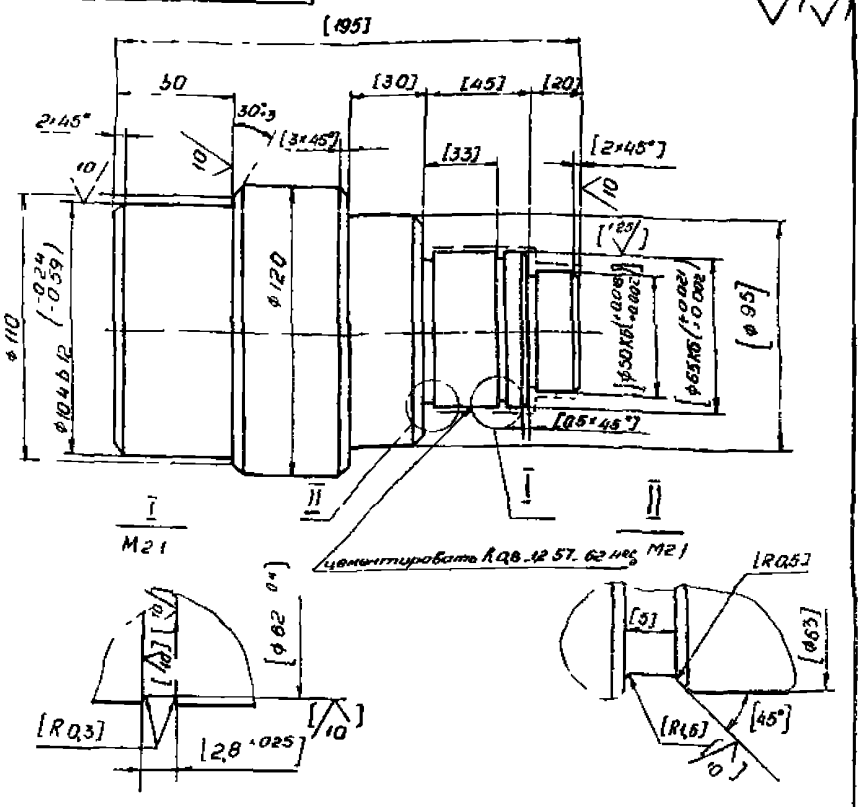

1. Неуказанные предельные отклонения размеров H14, h14 $\pm \frac{JT14}{2}$
2. Размеры, предельные отклонения и шероховатость поверхностей в скобках - после сварки

Изм.	Лист	№ докум.	Подпись	Дата	Н 170-02-303	Литера	Масса	Масшт.
Разраб.		Степанова		15.12	Бобышка		10,7	1:2
Пров.		Фомичев		12.01		Лист	Листов 1	
Н. контр.		Кредо		14.01	Сталь 20 ГОСТ 1050-74	Учреждение ИГ 548 Ленинград		
Утв.		Матвеев		14.01				

Копировал [illegible] Формат А4

Н 170-02-306

Н 170-02-306 изображено
Н 170-02-306 зеркальное отражение

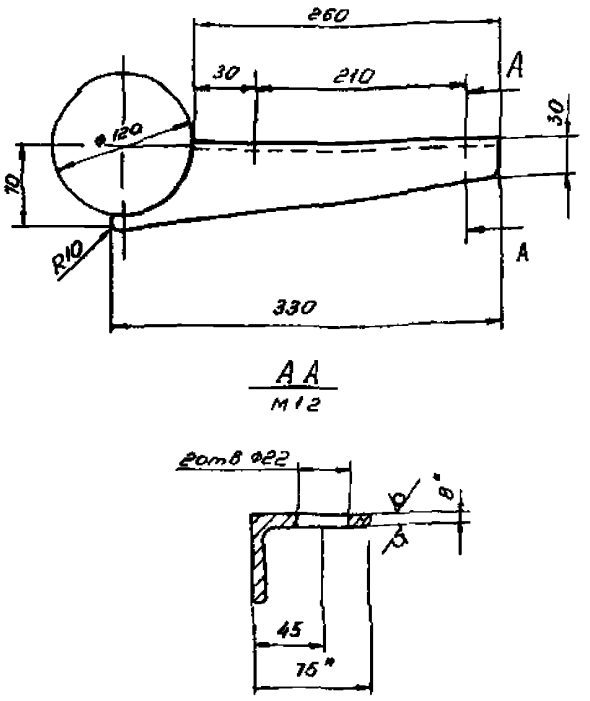

1. Размеры для справок
2. Предельные отклонения размеров H14, h14 $\pm \frac{JT14}{2}$

Изм.	Лист	№ докум.	Подпись	Дата	Н 170-02-306	Литера	Масса	Масшт.
Разраб.		Степанова		15.12	Кронштейн		1,1	1:4
Пров.		Фомичев		12.01		Лист	Листов	
Н. контр.		Кредо						
Утв.		Матвеев						

Н 170-02-304

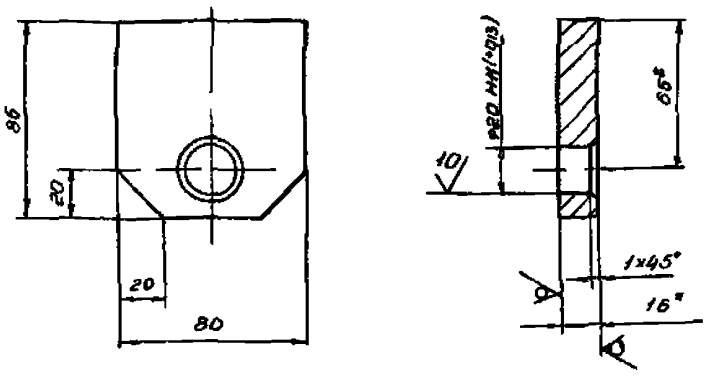

1. Размеры для справок
2. Неуказанные предельные отклонения размеров H14, h14 $\pm \frac{JT14}{2}$

Изм.	Лист	№ докум.	Подпись	Дата	Н 170-02-304	Литера	Масса	Масшт.
Разраб.		Степанова		15.12	Планка		0,75	1:2
Пров.		Фомичев		12.01		Лист	Листов	
Н. контр.		Кредо		14.01	Лист Б 16 ГОСТ 19903-74 / Ст 3 ГОСТ 14637-69	Учреждение ИГ-548 Ленинград		
Утв.		Матвеев		14.01				

Обозначение			Наименование	Кол.	Примеч.
			Документация		
А2		Н170-03-000 СБ	Сборочный чертеж		
			Детали		
А3	1	Н170-03-001	Обод	1	
А3	2	Н170-03-002	Ребро	6	
А4	3	Н170-03-003	Диск	1	
А4	4	Н170-03-004	Ребро	2	
А4	5	Н170-03-005	Ребро	1	
А4	6	Н170-03-006	Кронштейн	1	
А4	7	Н170-03-007	Щека нижняя	1	
А4	8	Н170-03-008	Щека верхняя	1	
А3	9	Н170-03-009	Втулка	1	

Изм.	Лист	№ докум.	Подп.	Дата
Разраб.		Лукошевич		12.01
Пров.		Фомичев		12.01
Н. контр.		Кредо		14.01
Утв.		Матвеев		14.01

Н170-03-000

Блок

Литер | Лист | Листов: 1

Учреждение ИГ-648 Ленинград

Формат А4

Н170-03-002

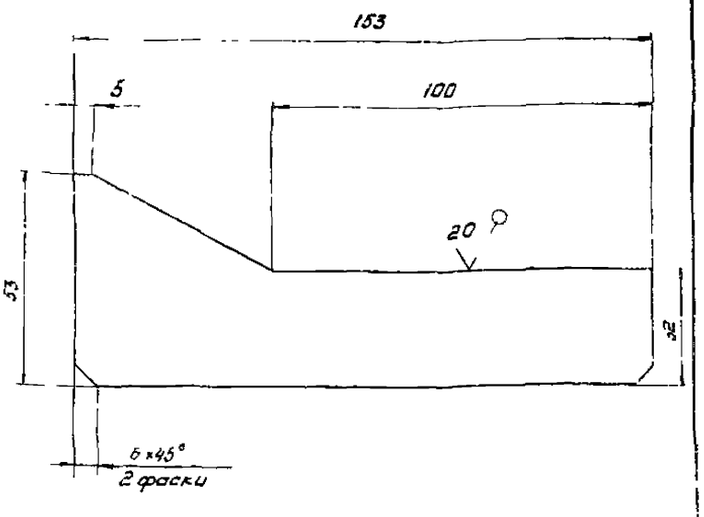

Предельные отклонения размеров H14, ± JT14/2

Изм.	Лист	№ докум.	Подпись	Дата
Разраб.		Лукошевич		12.01
Пров.		Фомичев		12.01
Н. контр.		Кредо		14.01
Утв.		Матвеев		14.01

Ребро

Литер | Масса: 0,3 | Масштаб: 1:1

Лист | Листов

Лист 5-5 ГОСТ 10803-71 / Ст3 ГОСТ 14637-71

Учреждение ИГ 648 Ленинград

Формат А4

Н170-03-001

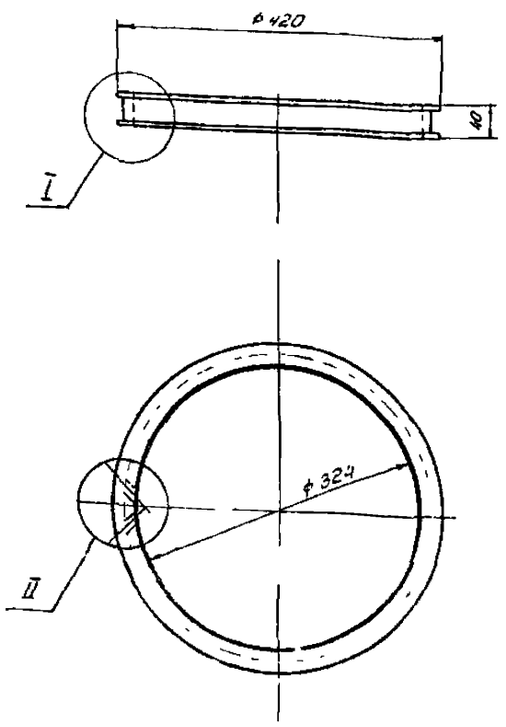

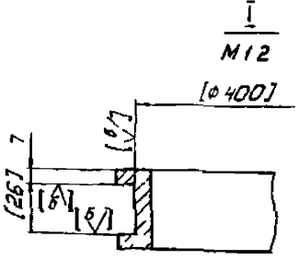

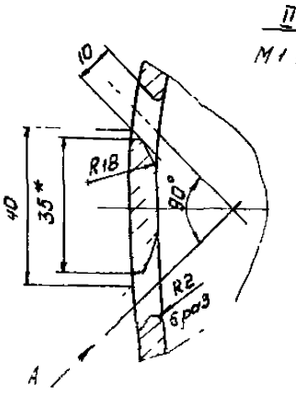

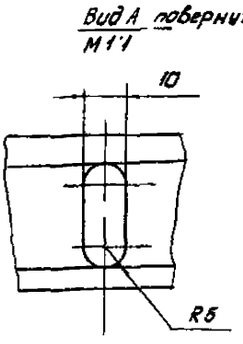

1* Размер для справок.

2 Размеры и шероховатость поверхностей в квадратных скобках после сварки

3 Предельные отклонения размеров H14, h14

Изм.	Лист	№ докум.	Подпись	Дата
Разраб.		Лукошевич		12.01
Пров.		Фомичев		12.01
Н. контр.		Кредо		14.01
Утв.		Матвеев		14.01

Н170-03-001

Обод

Литер | Масса: 4,3 | Масштаб: 1:5

Лист | Листов: 1

Ст3 ГОСТ 380-71

Учреждение ИГ 648 Ленинград

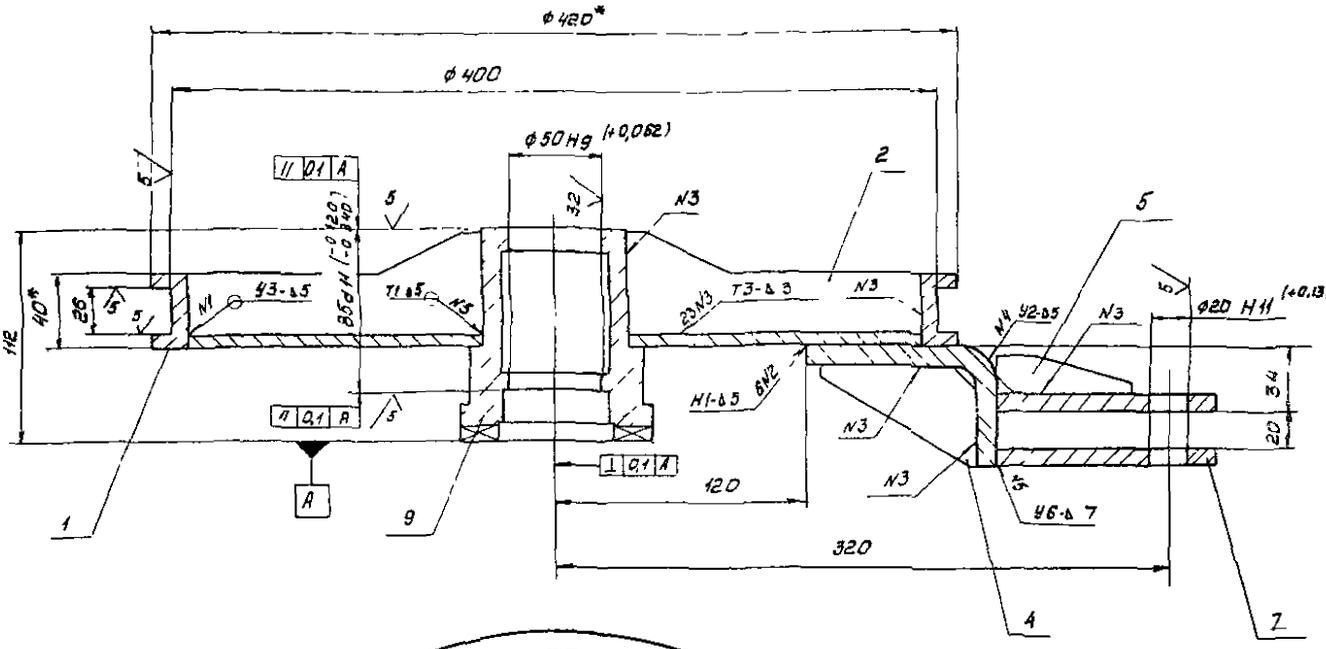

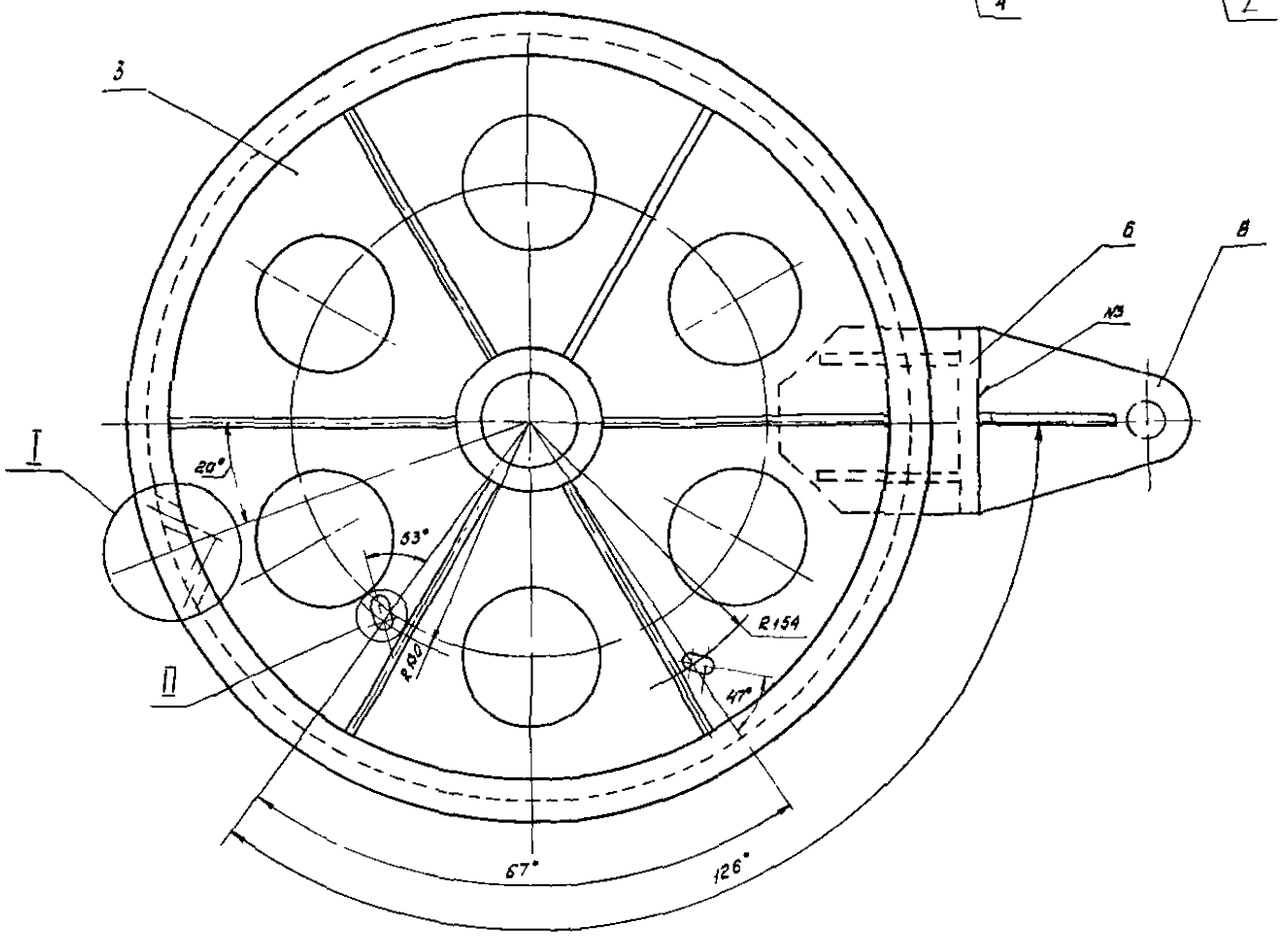

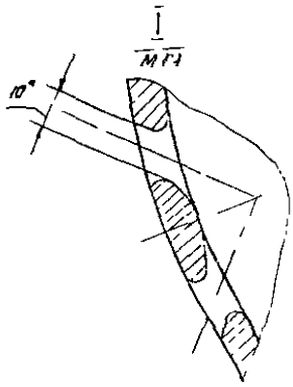

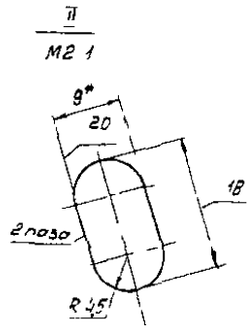

1* Размеры для справок

2 Сварные швы по ГОСТ 6264-90

3 Неуказанные предельные отклонения размеров Н14 h14, ± $\frac{УТ14}{2}$

Изм	Лист	№ докум.	Подпись	Дата	Н170-03-000 СБ		
Разраб		Ткачевич			Блок	Лит	Масса 138	Масшт 1:2
Пров		Осипов				Лист	Листов 1
						Учреждение ИГ 546 Ленинград	

Инв.№ подл. | Подп. и дата | Взам. инв.№ | Инв.№ дубл. | Подп. и дата

Н 170-03-003

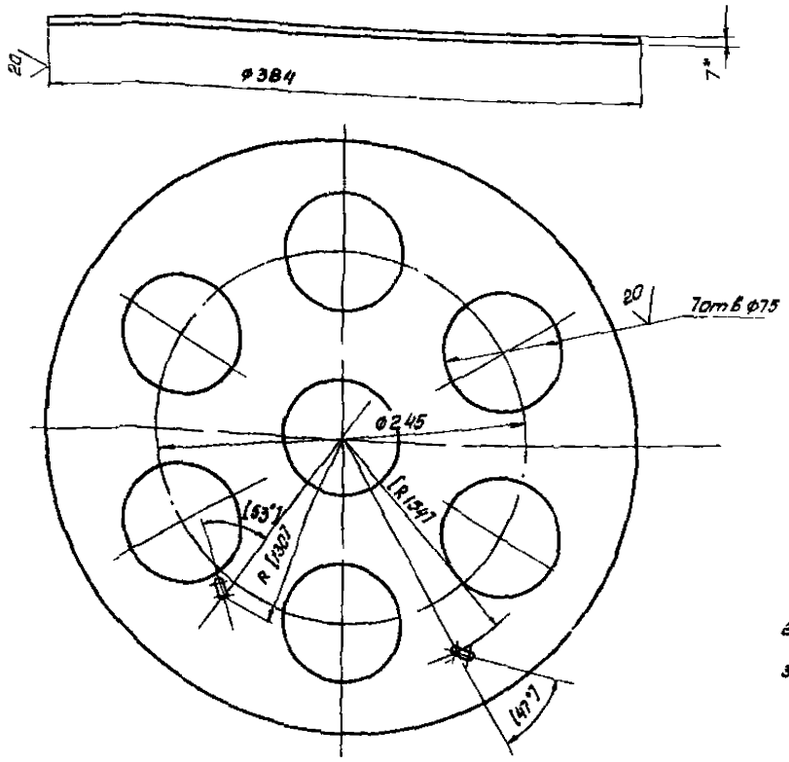

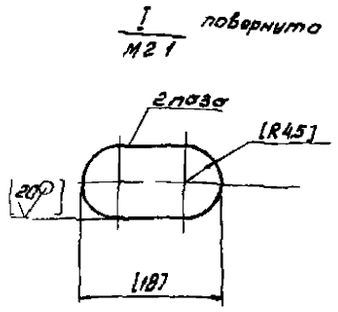

1* Размер для справок

2 Предельные отклонения размеров Н14, h14, $\pm\frac{IT14}{2}$

3 Размеры и шероховатость поверхностей в квадратных скобках после сварки

					Н 170-03-003			
Изм	Лист	№ докум	Подпись	Дата	Диск	Литера	Масса	Масшт
Разраб		Лукашевич		12.12			48	1.5
Пров		Фомичев		12.01		Лист	Листов 1	
Н контр		Кредо			Лист 6 ГОСТ 19903-74	Учреждение ИГ 548		
Утв		Матвеев		12.01	Ст 3 ГОСТ 14637-79	Ленинград		

Формат А3

Инв № подл | Подпись и дата | Взам инв № | Инв № дубл | Подпись и дата

Н 170-03-004

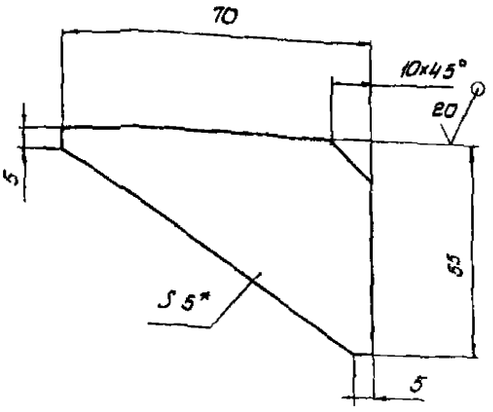

1* Размер для справок

2 Предельные отклонения размеров $\pm\frac{IT14}{2}$

					Н 170-03-004			
Изм	Лист	№ докум	Подпись	Дата	Ребро	Литера	Масса	Масшт
Разраб		Лукашевич					0.05	1.1
Пров		Фомичев				Лист	Листов 1	
Н контр		Кредо			5 ГОСТ 19903-74	Учреждение ИГ 548		
Утв		Матвеев			Ст 3 ГОСТ 14637-79	Ленинград		

Инв № подл | Подпись и дата | Взам инв № | Инв № дубл | Подпись и дата

Н 170-03-005

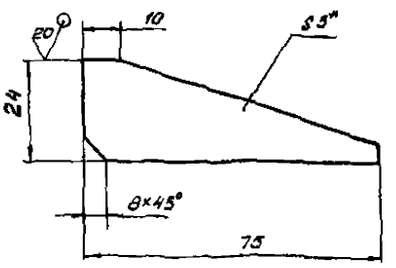

1* Размер для справок

2 Предельные отклонения размеров $\pm\frac{IT14}{2}$

					Н 170-03-005			
Изм	Лист	№ докум	Подпись	Дата	Ребро	Литера	Масса	Масшт
Разраб		Лукашевич		12.12			0.08	1.1
Пров		Фомичев				Лист	Листов 1	
Н контр		Кредо			Лист 6 ГОСТ 19903-74	Учреждение ИГ 548		
Утв		Матвеев			Ст 3 ГОСТ 14637-79	Ленинград		

Инв № подл | Подпись и дата | Взам инв № | Инв № дубл | Подпись и дата

Н170-03-006

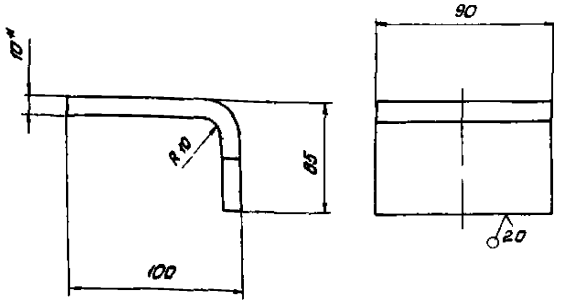

1* Размер для справок

2. Предельные отклонения размеров $\pm \frac{JT14}{2}$

Изм.	Лист	№ докум.	Подпись	Дата
Разраб	Скидельских			12.81
Пров	Фомичев			12.81
Н.контр	Кравц			12.81
Утв	Матвеев			12.81

Н 170-03-006

Кронштейн

Литер	Масса	Масштаб
	1,1	1:2
Лист	Листов 1	

Лист Б10 ГОСТ 19903-74 / Ст3 ГОСТ 14637-79

Учреждение ИГ 548 Ленинград

Формат А4

Н170-03-007

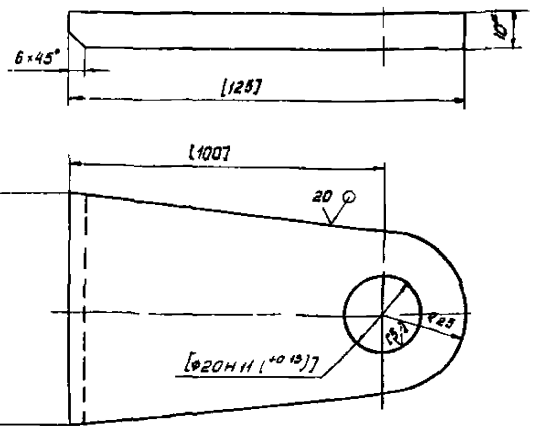

1* Размер для справок

2 Неуказанные предельные отклонения размеров $\pm \frac{JT14}{2}$

3 Размеры и шероховатость поверхностей в квадратных скобках после сварки

Изм.	Лист	№ докум.	Подпись	Дата
Разраб	Скидельских			12.81
Пров	Фомичев			12.81
Н.контр	Кравц			12.81
Утв	Матвеев			12.81

Н 170-03-007

Щека нижняя

Литер	Масса	Масштаб
	0,4	1:1
Лист	Листов	

Лист Б10 ГОСТ 19903-74 / Ст3 ГОСТ 14637-79

Учреждение ИГ 548 Ленинград

Формат А4

600-03-011 Н

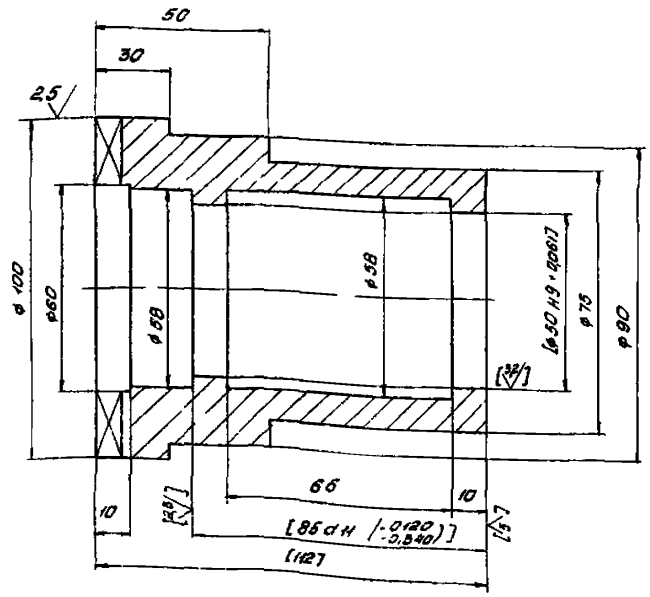

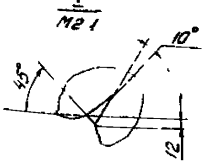

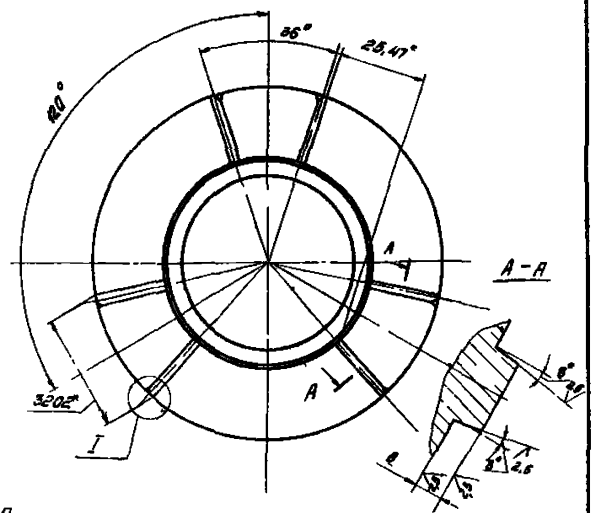

1* Размеры для справок

2 Твердость кулачков 50 54 HRCэ

3 Неуказанные предельные отклонения размеров H14, h14, ± $\frac{JT14}{2}$

4 Размеры и шероховатость поверхностей в квадратных скобках после сварки.

Изм.	Лист	№ докум.	Подпись	Дата
Разраб	Скидельских			12.81
Пров	Фомичев			12.81
Н.контр	Кравц			12.81
Утв	Матвеев			12.81

Н170-03-009

Втулка

Литер	Масса	Масштаб
	1,1	1:1
Лист	Листов 1	

Сталь 45 ГОСТ 1050-74

Учреждение ИГ 548 Ленинград

Н170-03-008

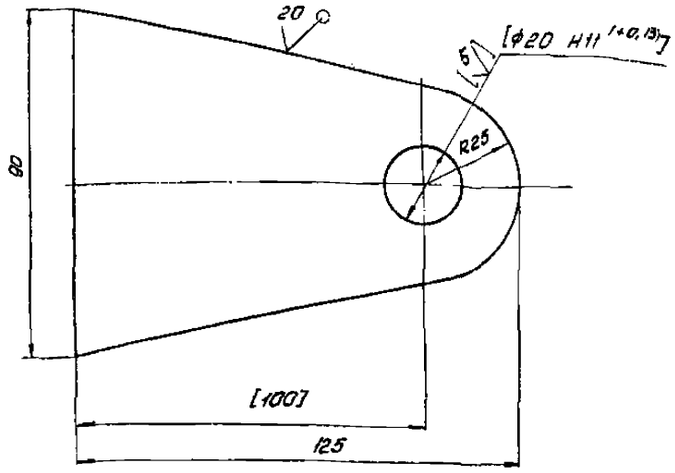

1* Размер для справок

2. Неуказанные предельные отклонения размеров Н14, h14, $\pm\frac{JT14}{2}$

3. Размеры и шероховатость поверхностей в квадратных скобках после сварки

Изм.	Лист	№ докум.	Подпись	Дата	Н170-03-008	Лит	Масса	Масшт.
Разраб.		Скидельская		19.12	Щека верхняя		0.4	1:1
Пров.		Фомичев		12.01		Лист	Листов 1	
Н.контр.		Креда		14.01	Б 10 ГОСТ 19903-74	Учреждение ИГ-548		
Утв.		Матвеев		14.01	Ст 3 ГОСТ 14637-79	Ленинград		

Копировал: Ленин Формат А4

Н170-04-001

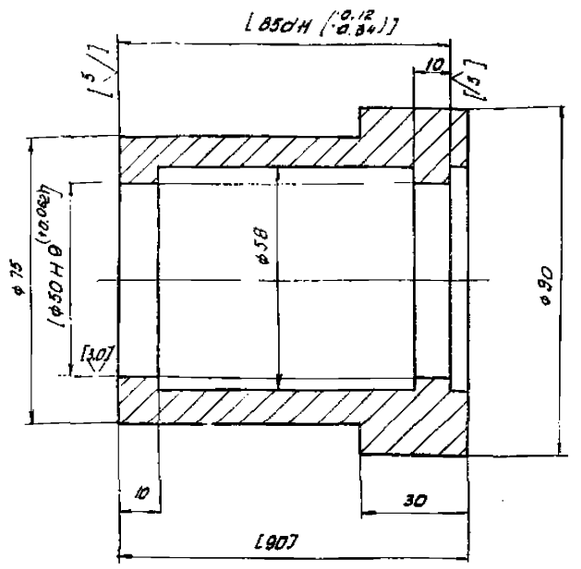

1* Размер для справок

2. Неуказанные предельные отклонения размеров Н14, h14, $\pm\frac{JT14}{2}$

3. Размеры и шероховатость поверхностей в квадратных скобках после сварки.

Изм.	Лист	№ докум.	Подпись	Дата	Н170-04-001	Лит	Масса	Масшт.
Разраб.		Скидельская		20.12	Втулка		0.6	1:1
Пров.		Фомичев		12.01		Лист	Листов 1	
Н.контр.		Креда		14.01	Сталь 45 ГОСТ 1050-74	Учреждение ИГ-548		
Утв.		Матвеев		14.01		Ленинград		

Копировал: Немирова. Формат А4

Формат	Зона	Поз.	Обозначение	Наименование	Кол.	Примеч.
				Документация		
А3			Н170-04-000 СБ	Сборочный чертеж		
				Детали		
А3		1	Н170-03-001	Обод	1	
А3		2	Н170-03-002	Ребро	6	
А4		3	Н170-03-003	Диск	1	
А4		4	Н170-03-004	Ребро	2	
А4		5	Н170-03-005	Ребро	1	
А4		6	Н170-03-006	Кронштейн	1	
А1		7	Н170-03-007	Щека нижняя	1	
А4		8	Н170-03-008	Щека верхняя	1	
А3		9	Н170-04-001	Втулка	1	

Изм.	Лист	№ докум.	Подпись	Дата	Н170-05-000	Лит	Лист	Листов
Разраб.		Скидельская		21.12	Кронштейн			
Пров.		Фомичев		12.01		Учреждение ИГ-548		
						Ленинград		

Формат	Зона	Поз.	Обозначение	Наименование	Кол.	Примеч.
				Документация		
А2			Н170-05-000 СБ	Сборочный чертеж		
				Детали.		
А4		1	Н170-05-001	Кронштейн	1	
А4		2	Н170-05-002	Ребро	1	
Б4		3	Н170-05-003	Планка	1	0,3кг
				Лист Б5 ГОСТ 19903-74 / Ст3 ГОСТ 14637-79		
Б4		4	Н170-05-004	Бабышка	1	0,2кг
				Ст3 ГОСТ 380-71		

Подпись и дата | Взам. инв. № | Инв. № дубл. | Подп. и дата

Н170-05-000

Изм.	Лист	№ докум.	Подпись	Дата	Кронштейн	Лит	Лист	Листов
Разраб.		Степанова		21.12				
Пров.		Фомичев		12.01		Учреждение ИГ-548		
						Ленинград		

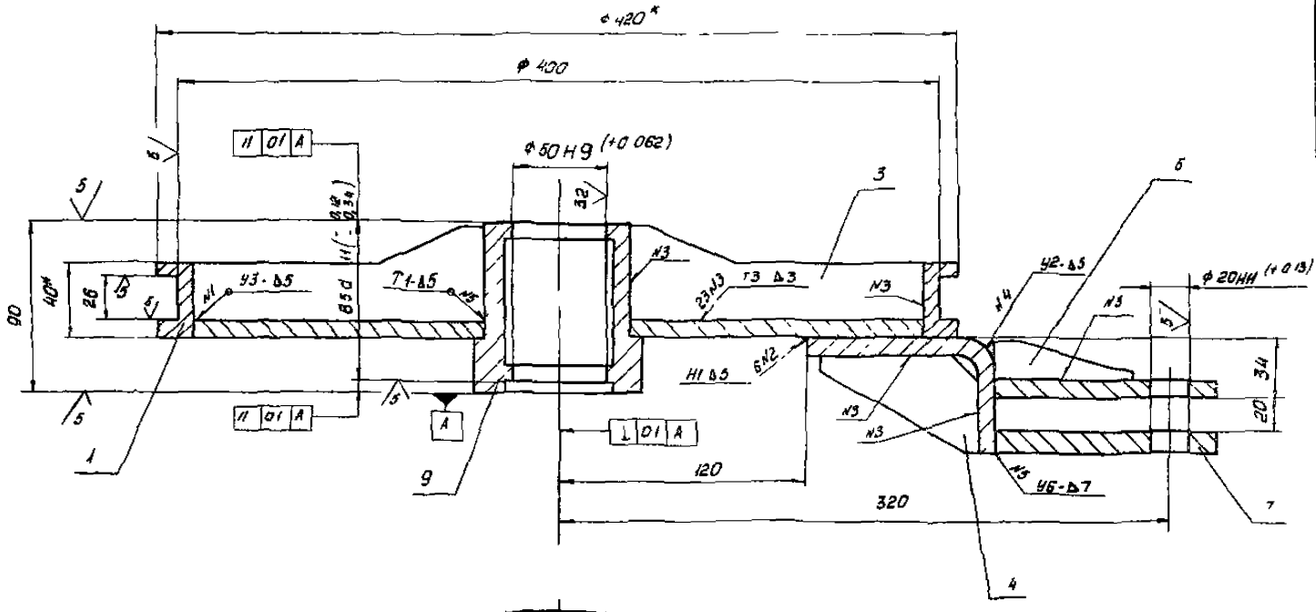

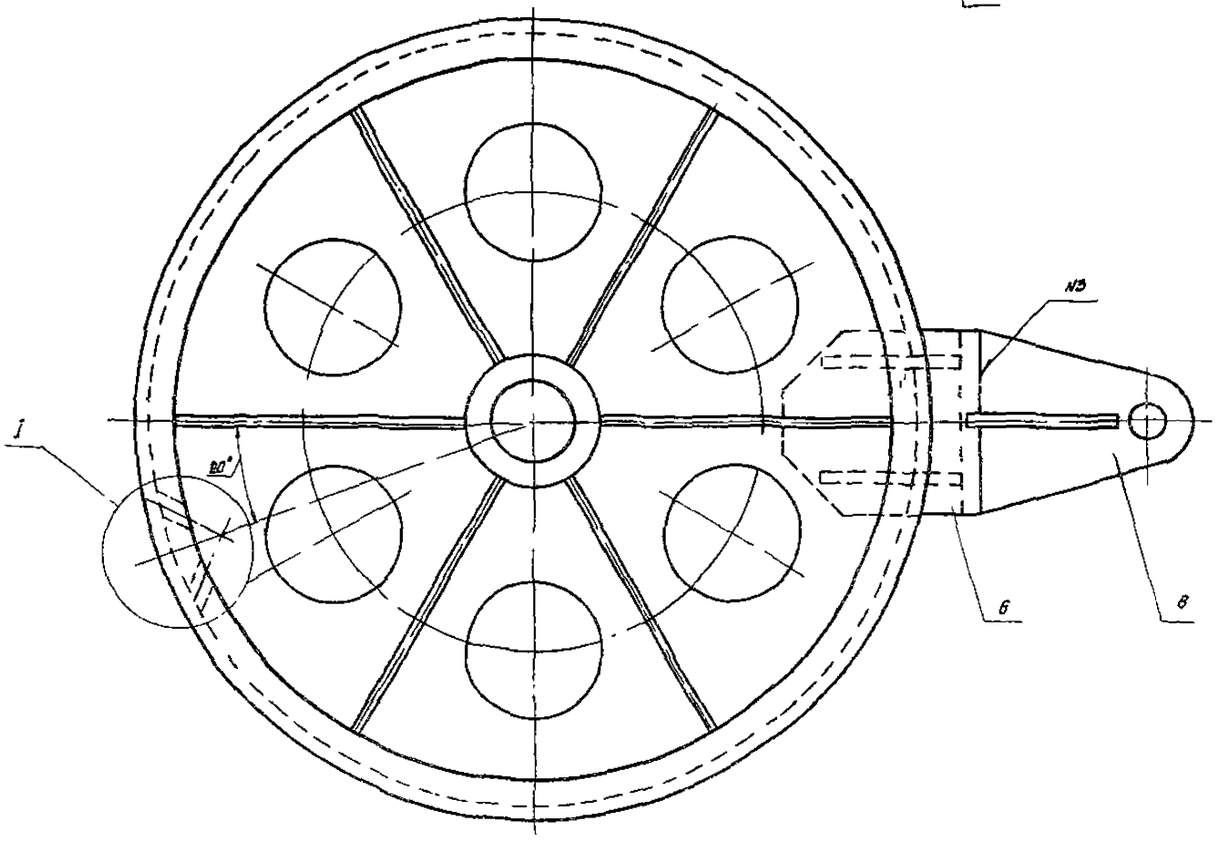

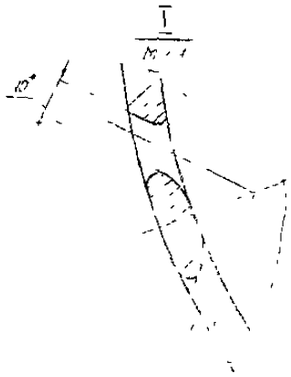

1* Размеры для справок.

2 Сварные швы по ГОСТ 5264-80

3 Неуказанные предельные отклонения размеров $\pm \frac{IT14}{2}$

| | | |

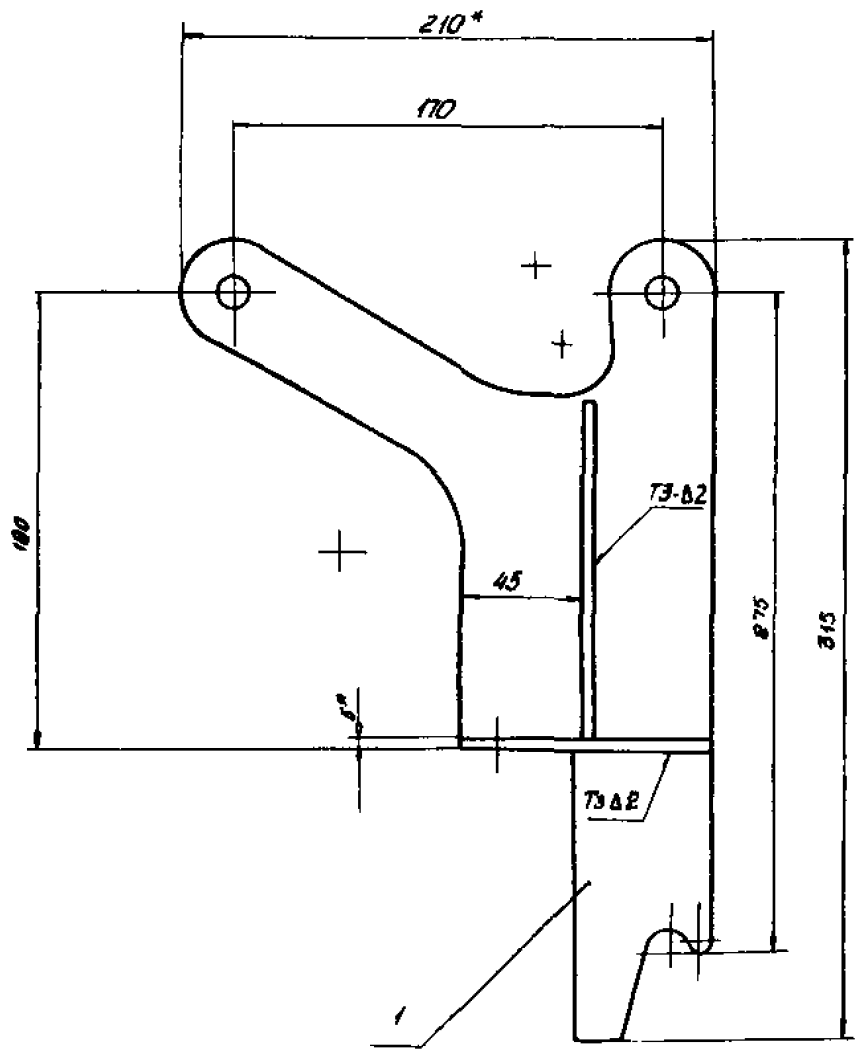

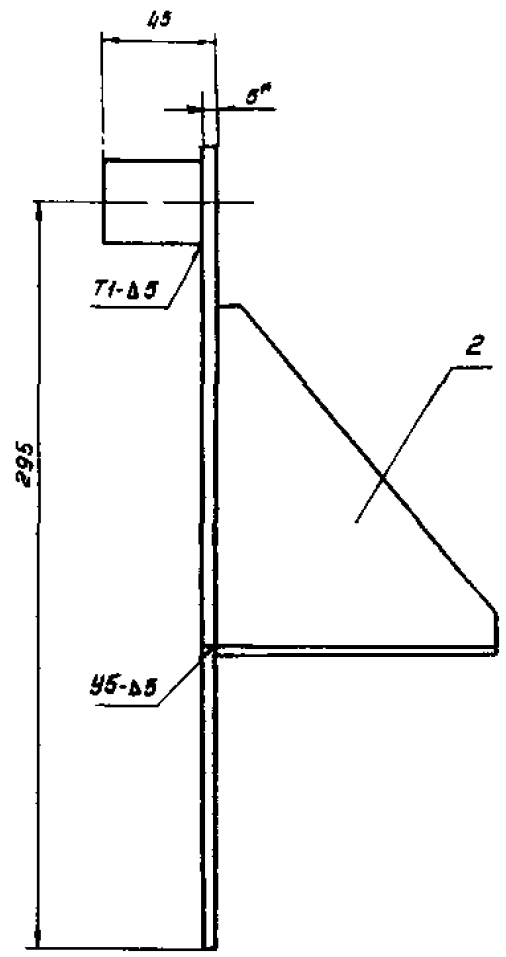

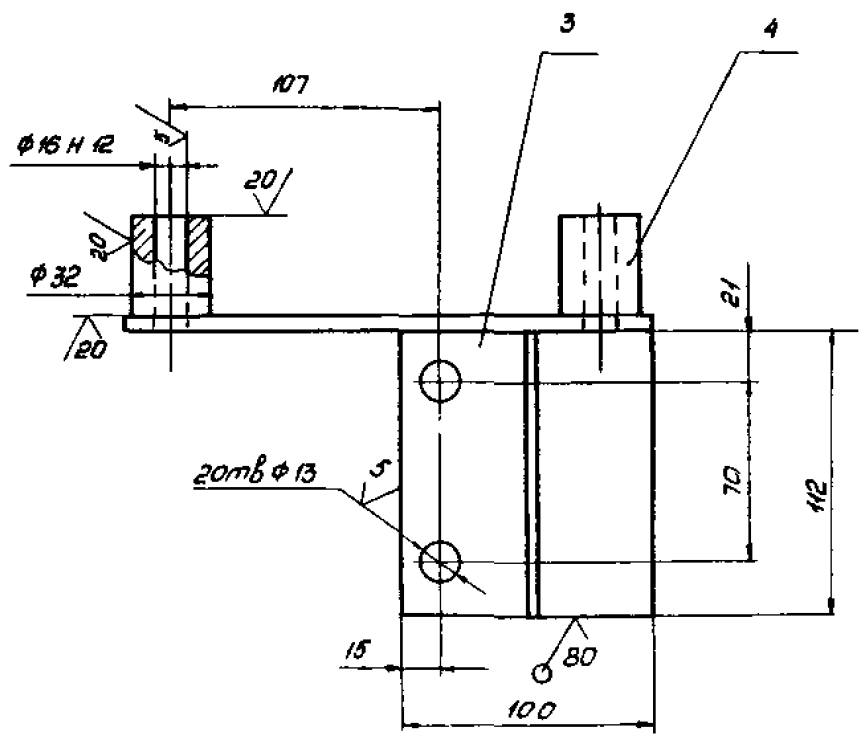

1* Размеры для справок

2 Неуказанные предельные отклонения размеров
h14, H14, $\pm \frac{JT14}{2}$

3 Сварные швы по ГОСТ 5264-80

| | | |

Н170-05-001

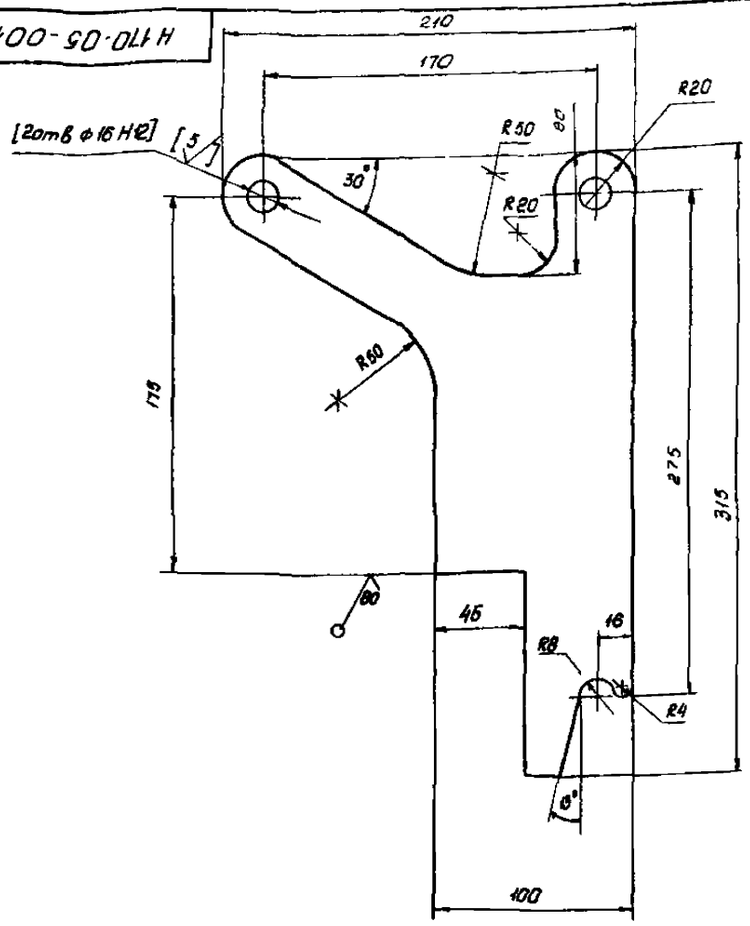

1. Неуказанные предельные отклонения размеров Н14, h14, ± $\frac{IT14}{2}$
2. Размеры и шероховатость поверхностей в квадратных скобках после сварки

					Н170-05-001			
Изм	Лист	№ докум.	Подпись	Дата	Кронштейн	Литер.	Масса	Масшт
Разраб		Лукашевич		21.12			1,2	1:2
Пров		Фомичев		12.11		Лист	Листов 1	
Н.контр.		Кредо		14.01	Лист	Б5 ГОСТ 19903-74 / Ст3 ГОСТ 14637-79	Учреждение ИГ-548 Ленинград	
Утв.		Матвеев		14.01				

Формат А3

Н170-05-002

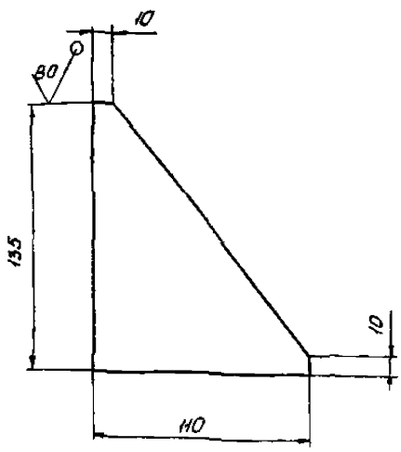

Предельные отклонения размеров h14

					Н170-05-002			
Изм	Лист	№ докум.	Подпись	Дата	Ребро	Лит	Масса	Масштаб
Разраб		Лукашевич		21.12			С3	1:2
Пров		Фомичев		12.11		Лист	Листов 1	
Н.контр.		Кредо		14.01		Учреждение ИГ-548 Ленинград		
Утв.		Матвеев		14.01				

Формат	Зона	Поз	Обозначение	Наименование	Кол.	Примеч.
				Документация		
А3			Н170-06-000 СБ	Сборочный чертеж		
				Детали		
А4		1	Н170-06-001	Основание	1	
А4		2	Н170-06-002	Ребро	1	
			-01	Ребро	1	
А4		4	Н170-06-004	Втулка	1	
А4		5	Н170-06-005	Ребро	1	
			Различие исполнений	Н170-06-000 СБ		
			и Н170-06-000-01 СБ по сборочному чертежу			

					Н170-06-000			
Изм	Лист	№ докум.	Подпись	Дата	Кронштейн	Лит	Лист	Листов
Разраб		Лукашевич		21.12				1
Пров		Фомичев		12.11		Учреждение ИГ-548 Ленинград		
Н.контр.		Кредо		14.01				
Утв.		Матвеев		14.01				

Н170-06-000 СБ

Н170-06-000 СБ - изображено

Н170-06-000-01 СБ - зеркальное отображение

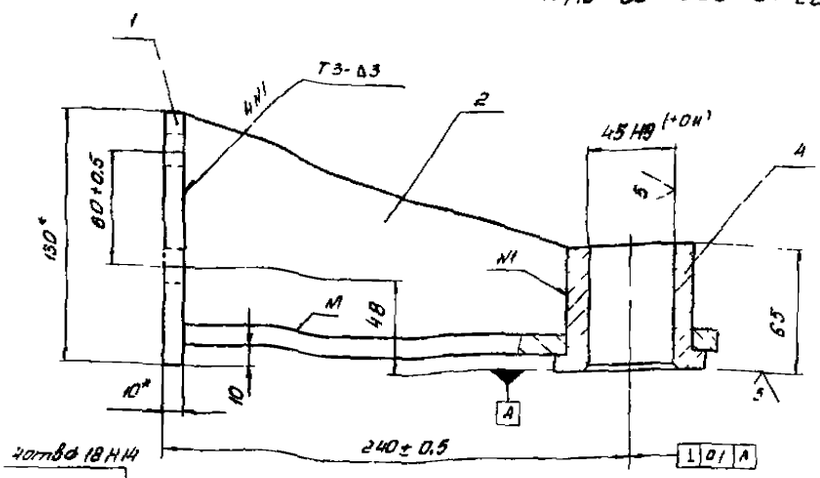

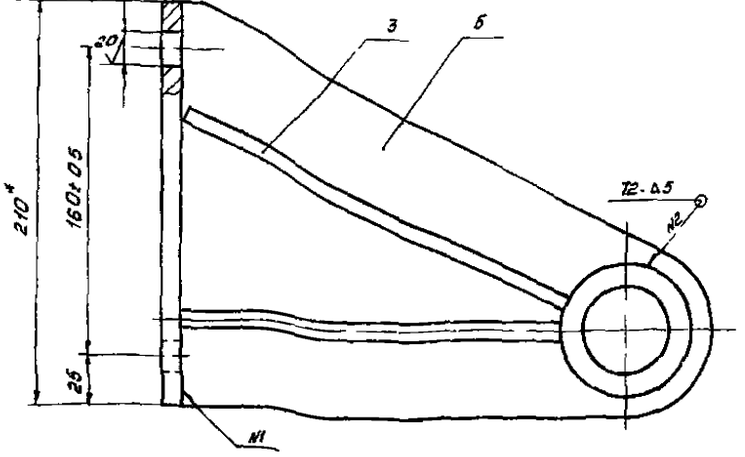

1. Размеры для справок
2. Сварные швы по ГОСТ 5264-80

Изм.	Лист	№ докум.	Подпись	Дата
Разраб.		Лукошевич		12.01
Пров.		Фомичев		12.01
Н. контр.		Кравцо		
Утв.		Матвеев		

Н170-06-000 СБ

Кронштейн

Литера	Масса	Масшт.
	46	1:2
Лист	Листов 1	

Учреждение ИГ 548
Ленинград

Формат А3

Н170-06-001

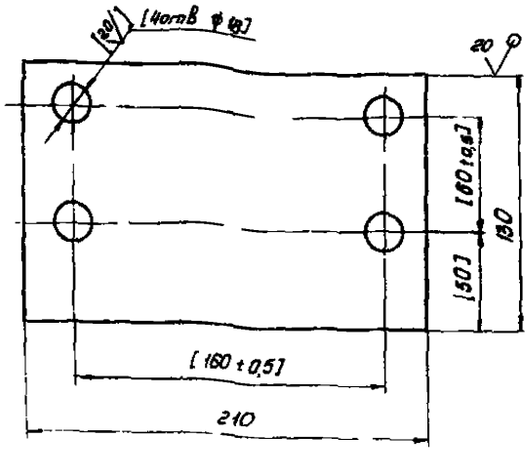

1. Неуказанные предельные отклонения размеров H14, h14
2. Размеры, предельные отклонения и шероховатость поверхностей в скобках - после сварки

Изм.	Лист	№ докум.	Подпись	Дата
Разраб.		Лукошевич		12.01
Пров.		Фомичев		12.01
Н. контр.		Кравцо		
Утв.		Матвеев		

Н170-06-001

Основание

Лит.	Масса	Масшт.
	21	1:2
Лист	Листов 1	

Учреждение ИГ 548
Ленинград

Н170-06-002

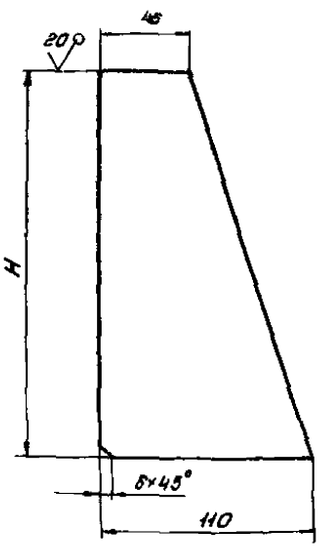

Обозначение	H, мм	Масса кг
Н170-06-002	198	0,4
-01	220	0,45

Предельные отклонения размеров ± JT14/2

Изм.	Лист	№ докум.	Подпись	Дата
Разраб.		Лукошевич		12.01
Пров.		Фомичев		12.01
Н. контр.		Кравцо		
Утв.		Матвеев		

Н170-06-002

Ребро

Литера	Масса	Масшт.
	см. табл.	
Лист	Листов 1	

Учреждение ИГ 548
Ленинград

Лист 6 ГОСТ 19903-74
Ст 3 ГОСТ 14637-79

Н170-06-005

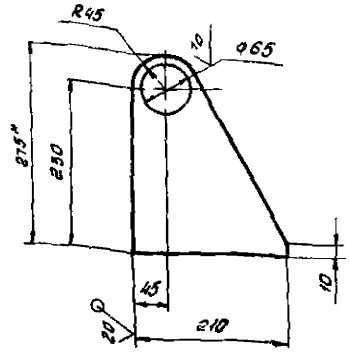

1* Размер для справок

2 Предельные отклонения размеров ± JT14/2

Изм.	Лист	№ докум.	Подпись	Дата	Н170-06-005			
Разраб.		Лукашевич		12.81	Ребро	Лит	Масса	Масштаб
Пров.		Фомичев		12.81			2,1	1:5
Н.контр.		Кредо		12.81		Лист	Листов 1	
Утв.		Матвеев		12.81	Лист 68 ГОСТ 19903-74 Ст3 ГОСТ 14637-79	Учреждение ИГ-548 Ленинград		

Формат А4

Н170-06-004

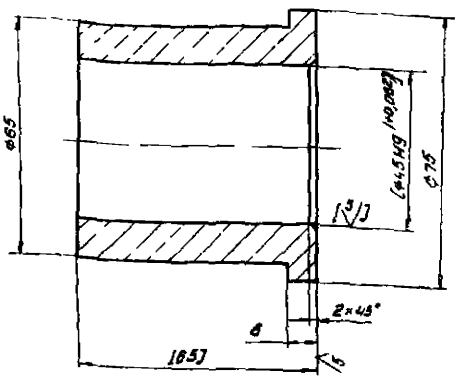

1 Неуказанные предельные отклонения размеров Н14, ± JT14/2

2 Размеры и шероховатость поверхностей в квадратных скобках после сварки

Изм.	Лист	№ докум.	Подпись	Дата	Н170-06-004			
Разраб.		Лукашевич		12.81	Втулка	Лит	Масса	Масштаб
Пров.		Фомичев		12.81			0,95	1:1
Н.контр.		Кредо		12.81		Лист	Листов 1	
Утв.		Матвеев		12.81	Ст 3 ГОСТ 380-71	Учреждение ИГ-548 Ленинград		

Формат А4

Н170-07-001

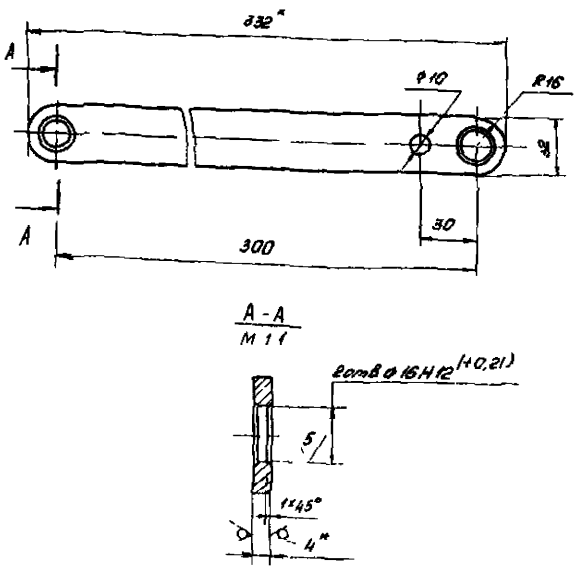

1* Размер для справок

2 Предельные отклонения размеров Н14, h14± JT14/2

Изм.	Лист	№ докум.	Подпись	Дата	Н170-07-001			
Разраб.		Лукашевич		12.81	Планка	Лит	Масса	Масштаб
Пров.		Фомичев		12.81			0,54	1:2
Н.контр.		Кредо		12.81		Лист	Листов 1	
Утв.		Матвеев		12.81	Лист 54 ГОСТ 19903-74 Ст3 ГОСТ 14637-79	Учреждение ИГ-548 Ленинград		

Формат	Зона	Поз.	Обозначение	Наименование	Кол.	Примеч.
				Документация		
А3			Н170-07-000 СБ	Сборочный чертеж		
				Детали		
А4		1	Н170-07-001	Планка	1	
Б4		2	Н170-07-002	Упор	1	0,03 кг
				Круг В ГОСТ 2590-71 Ст3 ГОСТ 535-79		

Изм.	Лист	№ докум.	Подпись	Дата	Н170-07-000			
Разраб.		Лукашевич		12.81	Тара	Лит	Лист	Листов
Пров.		Фомичев		12.81				1
Н.контр.		Кредо		12.81		Учреждение ИГ-548 Ленинград		
Утв.		Матвеев		12.81				

Н170-07-000СБ

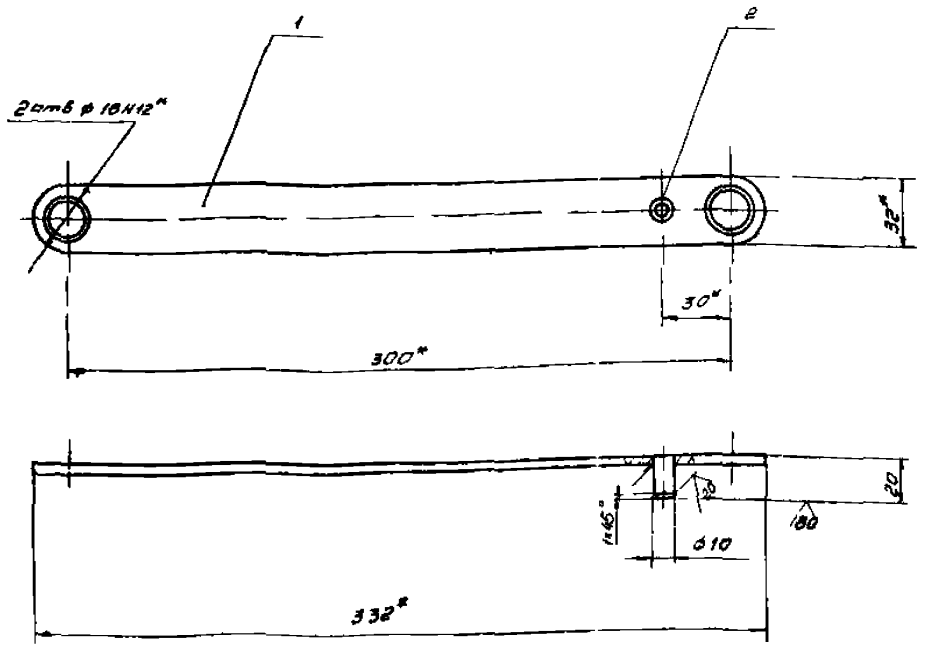

1* Размеры для справок
2 Неуказанные предельные отклонения размеров $h14, \pm \frac{JT14}{2}$
3 Сварка ручная электродуговая

					Н170-07-000СБ			
Изм	Лист	№ докум	Подпись	Дата	Тяга	Лит	Масса	Масшт
Разраб	Лукашевич			29.12			057	12
Пров.	Фомичев			12.01		Лист	Листов 1	
Н контр	Кредо			14.01		Учреждение ИГ-548 Ленинград		
Утв	Матвеев			14.01				

Формат А3

Инв № подл | Подп и дата | Взам инв № | Инв № дубл | Подп и дата

Н170-08-001

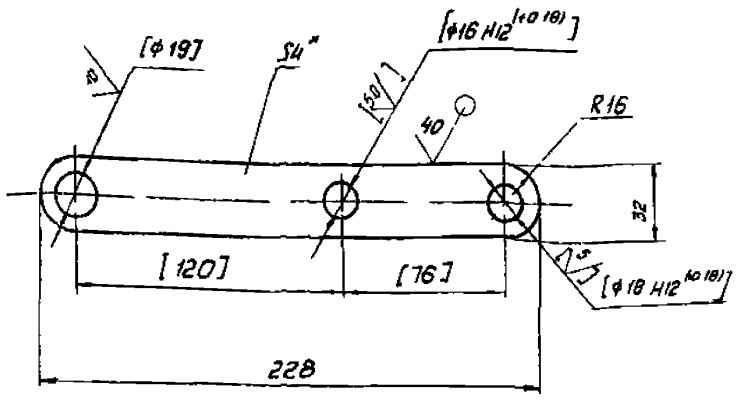

1 Размер для справок
2 Размеры, предельные отклонения и шероховатость поверхностей в скобках после сварки
3 Предельные отклонения размеров $H14, h14 \pm \frac{JT14}{2}$

					Н170-08-001			
Изм	Лист	№ докум	Подпись	Дата	Планка	Лит	Масса	Масшт
Разраб	Лукашевич			29.12			024	12
Пров.	Фомичев			12.01		Лист	Листов 1	
Н контр	Кредо			14.01	Лист: Б4 ГОСТ 19903-74; Ст3 ГОСТ 14637-79	Учреждение ИГ 548 Ленинград		
Утв	Матвеев			14.01				

Инв № подл | Подпись и дата | Взам инв № | Инв № дубл | Подп и дата

Формат	Зона	Поз	Обозначение	Наименование	Кол	Примеч
				Документация		
А3			Н170-08-000СБ	Сборочный чертеж		
				Детали		
А4		1	Н170-08-001	Планка	1	
А4		2	Н170-08-002	Ребро	1	
А4		3	Н170-08-003	Кронштейн	1	
А4		4	Н170-08-004	Ребро	1	
Б4		5	Н170-08-005	Бабышка	1	
				Ст3 ГОСТ 380-71		
Б4		6	Н170-08-006	Бабышка	2	
				Ст3 ГОСТ 380-71		

					Н170-08-000			
Изм	Лист	№ докум	Подп	Дата	Вилка	Лит	Лист	Листов
Разраб	Лукашевич			29.12				1
Пров	Фомичев			12.01		Учреждение ИГ-548 Ленинград		
Н контр	Кредо			14.01				
Утв	Матвеев			14.01				

Инв № подл | Подп и дата | Взам инв № | Инв № дубл | Подп и дата

Н170-08-000СБ

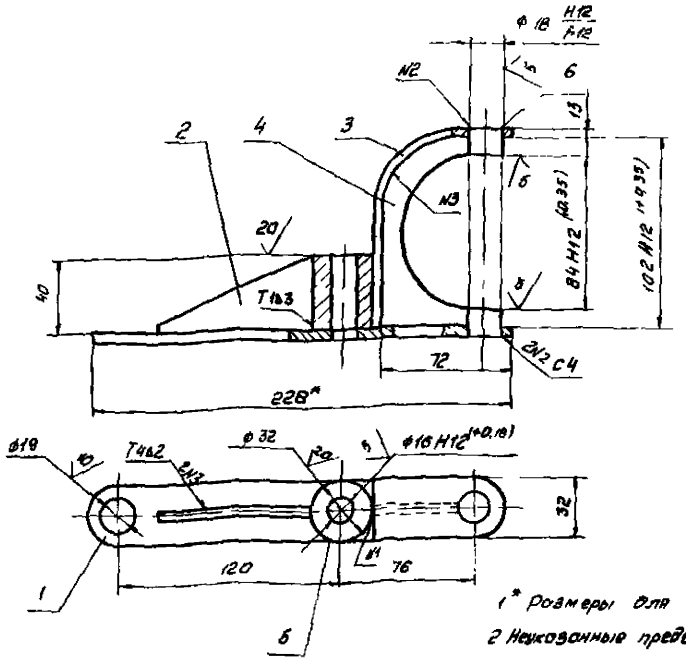

1* Размеры для справок

2 Неуказанные предельные отклонения размеров H14, h14 ± JT14/2

3 Сварные швы по ГОСТ 5264-80, неуказанный шов N1 - сварка ручная электродуговая

					Н170-08-000СБ			
Изм.	Лист	№ докум.	Подпись	Дата	Вилка	Литер	Масса	Масшт.
Разраб.		Лукашевич		26.12			0.68	1:2
Пров.		Фомичев		12.01		Лист	Листов 1	
Н.контр.		Кредо		14.01		Учреждение ИГ-548		
Утв.		Матвеев		17.01		Ленинград		

Формат А3

Инв. № подл. | Подп. и дата | Взам. инв. № | Инв. № дубл. | Подпись и дата

Н170-08-002

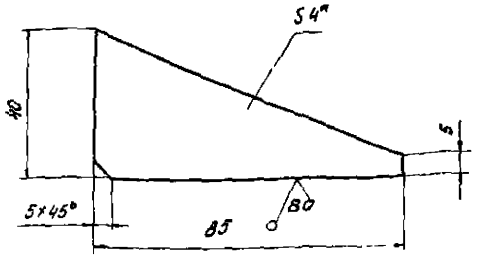

1* Размер для справок

2 Предельные отклонения размеров h14 ± JT14/2

					Н170-08-002			
Изм.	Лист	№ докум.	Подпись	Дата	Ребро	Литер	Масса	Масшт.
Разраб.		Лукашевич		26.12			006	1:1
Пров.		Фомичев		12.01		Лист	Листов 1	
Н.контр.		Кредо		14.01	Лист БЧГОСТ 19903-74 Ст3 ГОСТ 14637-79	Учреждение ИГ-548		
Утв.		Матвеев		17.01		Ленинград		

Инв. № подл. | Подп. и дата | Взам. инв. № | Инв. № дубл. | Подпись и дата

Н170-08-003

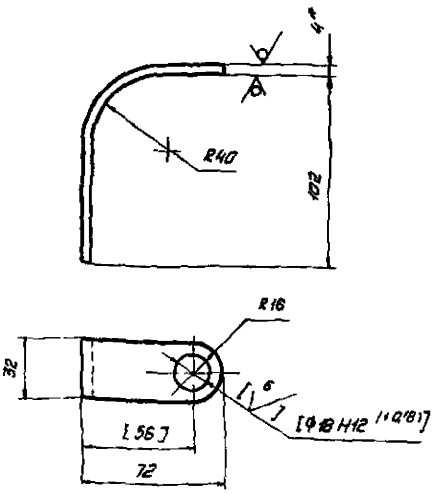

1* Размеры для справок

2 Размеры, предельные отклонения и шероховатость поверхностей в скобках - после сварки

3 Предельные отклонения размеров H14, h14, ± JT14/2

					Н170-08-003			
Изм.	Лист	№ докум.	Подпись	Дата	Кронштейн	Литер	Масса	Масшт.
Разраб.		Лукашевич		26.12			0.3	1:2
Пров.		Фомичев		12.01		Лист	Листов 1	
Н.контр.		Кредо		14.01	Лист БЧГОСТ 19903-74 Ст3 ГОСТ 14637-79	Учреждение ИГ-548		
Утв.		Матвеев		17.01		Ленинград		

Инв. № подл. | Подп. и дата | Взам. инв. № | Инв. № дубл. | Подпись и дата

Н170-08-004

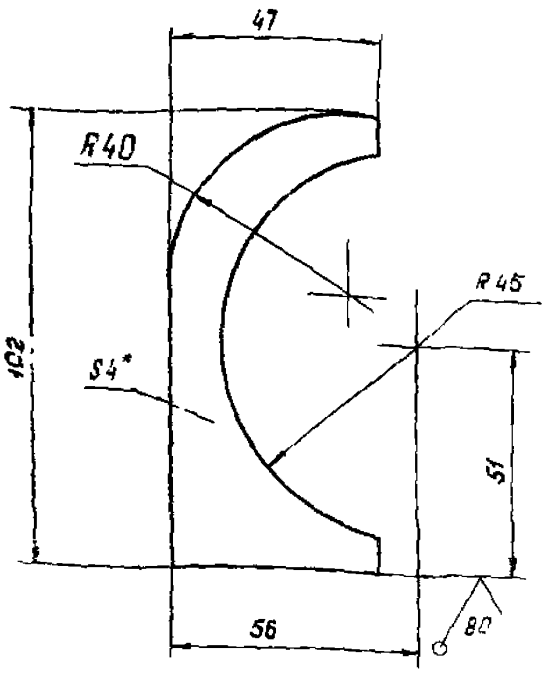

1.* Размер для справок
2. Предельные отклонения размеров Н14, h14, $\pm\frac{IT14}{2}$

Изм.	Лист	№ докум.	Подпись	Дата	Н 170-08-004	Лит	Масса	Масштаб
Разраб.		Лукашевич			Ребро		0,06	1:1
Пров.		Фомичев		12.01		Лист	Листов 1	
Н.контр.		Кредо			Лист Б4 ГОСТ19903-74 / Ст3 ГОСТ14637-79	Учреждение ИГ-548 Ленинград		
Утв.		Матвеев		14.01				

Формат А4

Н170-09-000СБ

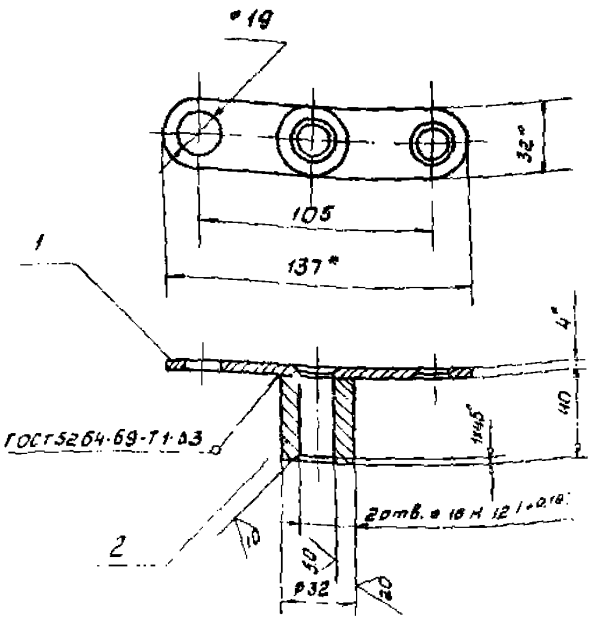

1.* Размеры для справок.
2. Неуказанные предельные отклонения размеров Н14, h14, $\pm\frac{IT14}{2}$

Изм.	Лист	№ докум.	Подпись	Дата	Н 170-09-000 СБ	Лит	Масса	Масштаб
Разраб.		Лукашевич			Коромысло		0,8	1:2
Пров.		Фомичев				Лист	Листов 1	
Н.контр.		Кредо				Учреждение ИГ-548 Ленинград		
Утв.		Матвеев		14.01				

Формат А4

Н170-09-001

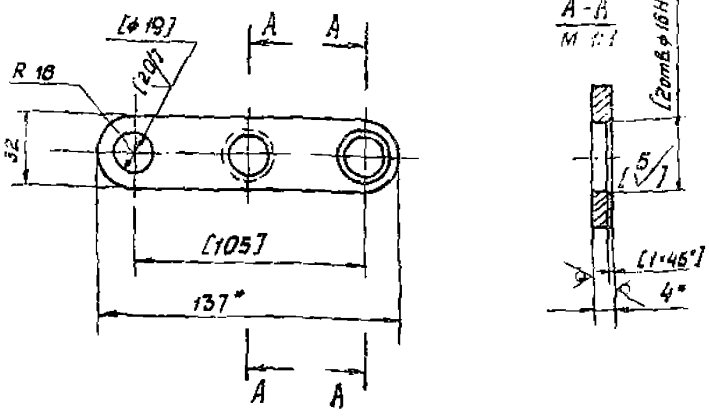

1.* Размеры для справок.
2. Размеры, предельные отклонения и шероховатость поверхностей в скобках после сварки
3. Предельные отклонения размеров Н14, h14, $\pm\frac{IT14}{2}$

Изм.	Лист	№ докум.	Подпись	Дата	Н 170-09-001	Лит	Масса	Масштаб
Разраб.		Лукашевич		23.12	Планка		0,13	1:2
Пров.		Фомичев		12.01		Лист	Листов	
Н.контр.		Кредо			Лист ГОСТ19903-74 / Ст3 ГОСТ14637-79	Учреждение ИГ-548 Ленинград		

Формат	Зона	Поз.	Обозначение	Наименование	Кол.	Примеч.
				Документация		
А4			Н170-09-000СБ	Сборочный чертеж		
				Детали		
А4		1	Н170-09-001	Планка	1	
Б4		2	Н170-09-002	Бобышка	1	
				Ст3 ГОСТ380-71		

Изм.	Лист	№ докум.	Подпись	Дата	Н 170-09-000	Лит	Лист	Листов
Разраб.		Лукашевич		23.12	Коромысло			1
Пров.		Фомичев		12.01		Учреждение ИГ-548 Ленинград		
Н.контр.		Кредо						
Утв.		Матвеев		14.01				

		Обозначение	Наименование	кол	Примеч
			Документация		
А4		Н170-10-000 СБ	Сборочный чертеж		
			Детали		
А4	1	Н170-10-001	Скоба		
А4	2	Н170-10-002	Ухо		

Н170-10-000

Изм.	Лист	№ докум.	Подпись	Дата
Разраб		Лукашевич		5.01
Пров		Фомичев		12.01
Н.контр.		Креда		17.01
Утв		Матвеев		17.01

Рукоятка

Литера | Лист | Листов 1

Учреждение ИГ-548 Ленинград

Формат А4

Н170-10-000 СБ

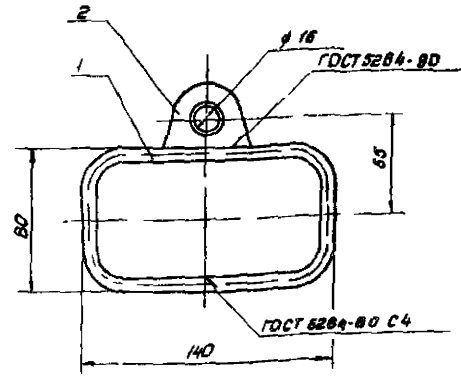

Изм.	Лист	№ докум.	Подпись	Дата
Разраб		Лукашевич		5.01
Пров		Фомичев		12.01
Н.контр.		Креда		17.01
Утв		Матвеев		17.01

Рукоятка

Литера | Масса | Масштаб
0,21 | 1:2

Лист | Листов 1

Учреждение ИГ-548 Ленинград

Формат А4

Н170-10-001

20 √(V)

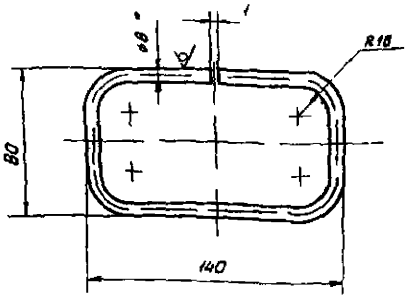

1* Размер для справок

2 Предельные отклонения размеров

Изм.	Лист	№ докум.	Подпись	Дата
Разраб		Лукашевич		5.01
Пров		Фомичев		12.01
Н.контр.		Креда		17.01
Утв		Матвеев		17.01

Скоба

Литера | Масса | Масштаб
0,17 | 1:2

Лист | Листов 1

Круг 8.8 ГОСТ 2590-71 / Ст3 ГОСТ 535-79

Учреждение ИГ-548 Ленинград

Формат А4

Н170-10-002

20 √(V)

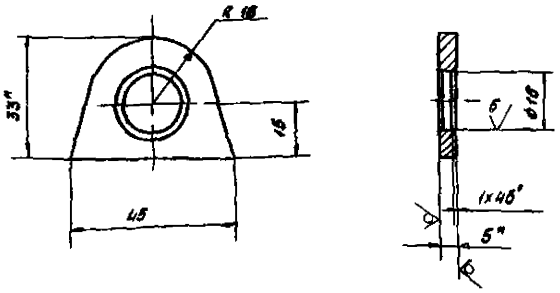

1* Размеры для справок

2 Предельные отклонения размеров H14, h14, ± IT14/2

Изм.	Лист	№ докум.	Подпись	Дата
Разраб		Лукашевич		5.01
Пров		Фомичев		12.01
Н.контр.		Креда		17.01
Утв		Матвеев		17.01

Ухо

Литера | Масса | Масштаб
004 | 1:1

Лист | Листов 1

Лист Б4 ГОСТ 19903-74 / Ст3 ГОСТ 14637-79

Учреждение ИГ-548 Ленинград

Формат А4

Обозначение		Наименование	Кол	Примеч
		Документация		
А3		Н170-11-000 СБ	Сборочный чертеж	
		Детали		
А4	1	Н170-11-001	Основание	1
А4	2	Н170-11-002	Ребро	1
А4	3	Н170-11-003	Стойка	1

Н170-11-000

Кронштейн

Разраб Лукашевич
Пров Фомичев
Н.контр Крева
Утв Матвеев

Литера Лист Листов 1

Учреждение ИГ 548 Ленинград

Формат А4

Инв.№ подл. | Подпись и дата | Взам.инв.№ | Инв.№ дубл. | Подпись и дата

Н170-11-001

20/(V)

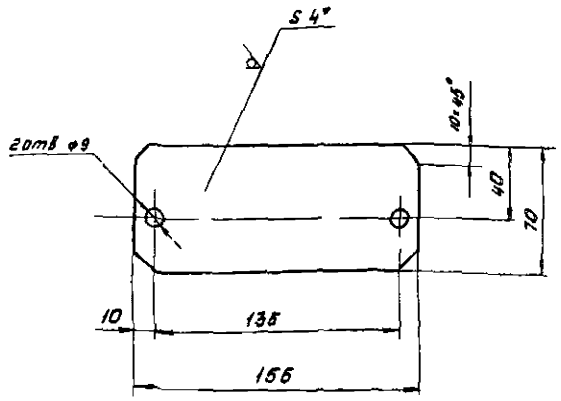

1* Размер для справок

2 Предельные отклонения размеров H14, h14 $\pm \frac{JT14}{2}$

Н170-11-001

Основание

Разраб Лукашевич
Пров Фомичев
Н.контр Крева
Утв Матвеев

Литера Масса Масштаб 0,5 1:2

Лист Листов 1

Учреждение ИГ 548 Ленинград

Лист 6ИГОСТ19903-74 Ст3ГОСТ14637-79

Формат А4

Инв.№ подл. | Подпись и дата | Взам.инв.№ | Инв.№ дубл. | Подпись и дата

Н170-11-000 СБ

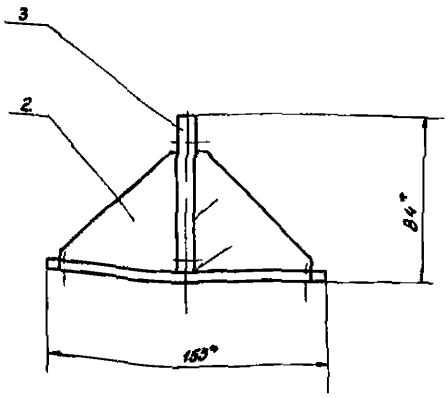

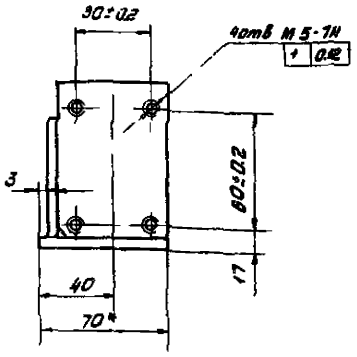

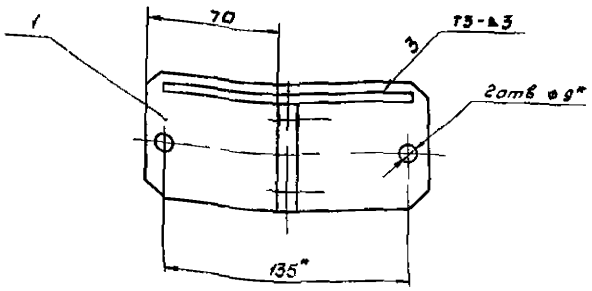

1* Размеры для справок

2 Неуказанные предельные отклонения размеров H14, h14, $\pm \frac{JT14}{2}$

3 Сварные швы по ГОСТ 5264-69

Н170-11-000-СБ

Кронштейн

Разраб Лукашевич
Пров Фомичев
Н.контр Крева
Утв Матвеев

Литера Масса Масштаб 0,82 1:2

Лист Листов

Учреждение ИГ 548 Ленинград

Инв.№ подл. | Подпись и дата | Взам.инв.№ | Инв.№ дубл. | Подпись и дата

Н170-11-002

20/(√)

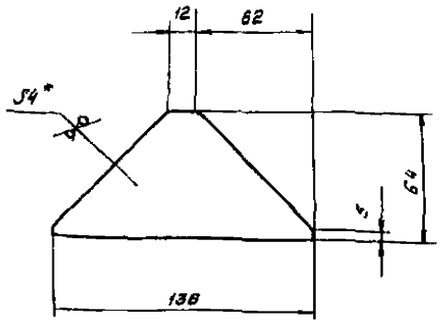

1* Размер для справок

2 Предельные отклонения размеров $h14, \pm \frac{JT14}{2}$

Изм	Лист	№ докум	Подпись	Дата	Н170-11-002	Литера	Масса	Масшт
Разраб		Лукашевич		6.01	Ребро		0.13	1:2
Пров		Фомичев		12.01		Лист	Листов 1	
Н.контр		Кредо		14.01	Лист Б4 ГОСТ 19903-74 / Ст3 ГОСТ 14637-79	Учреждение ИГ-548 Ленинград		
Утв		Матвеев		14.01				

Формат А4

Н170-11-003

9/(√)

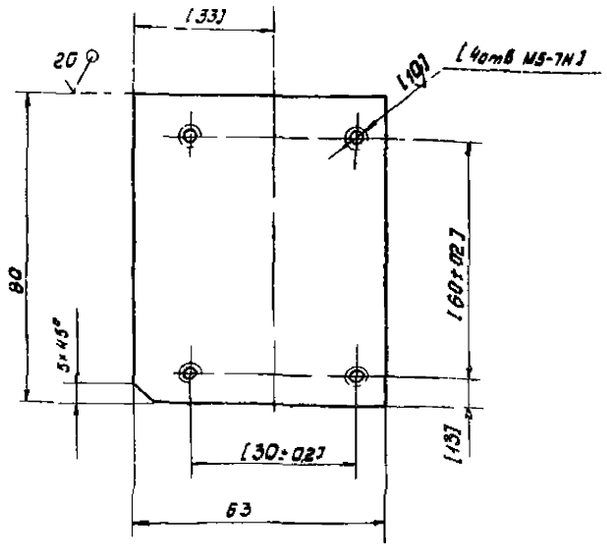

1 Неуказанные предельные отклонения размеров $H14 \pm \frac{JT14}{2}$

2 Размеры, предельные отклонения и шероховатость поверхностей в скобках - после сварки

Изм	Лист	№ докум	Подпись	Дата	Н170-11-003	Литера	Масса	Масштаб
Разраб		Лукашевич		6.01	Стойка		0,4	1:1
Пров		Фомичев		12.01		Лист	Листов 1	
Н.контр		Кредо		14.01	Лист Б15 ГОСТ 19903-74 / Ст3 ГОСТ 14637-79	Учреждение ИГ-548 Ленинград		
Утв.		Матвеев		14.01				

Формат А4

Формат	Зона	Поз	Обозначение	Наименование	Кол	Примеч.
				Документация		
А3			Н170-12-000 СБ	Сборочный чертеж		
				Детали		
А4		1	Н170-12-001	Муфта	1	
А4		2	Н170-12-002	Гайка	1	
А4		3	Н170-12-003	Штырь	1	
		4	-01	Штырь	1	
А4		5	Н170-12-004	Бобышка	1	
А4		6	Н170-12-005	Планка	1	
А4		7	Н170-12-006	Вилка	1	
Б4		8	Н170-12-008	Труба l=296 Н14	2	1,29кг
				Труба 48×4 ГОСТ 8734-75 / В20 ГОСТ 8733-74		
				Стандартные изделия		
		10		Гайка М30×2 6 ГОСТ 5916-70	1	

Изм	Лист	№ докум	Подпись	Дата	Н170-12-000	Литер	Лист	Листов
Разраб		Лукашевич		6.01				1
Провер		Фомичев		12.01				
Н.контр		Кредо		14.01		Учреждение ИГ-548 Ленинград		
Утв		Матвеев		14.01				

Н170-12-001

10/(√)

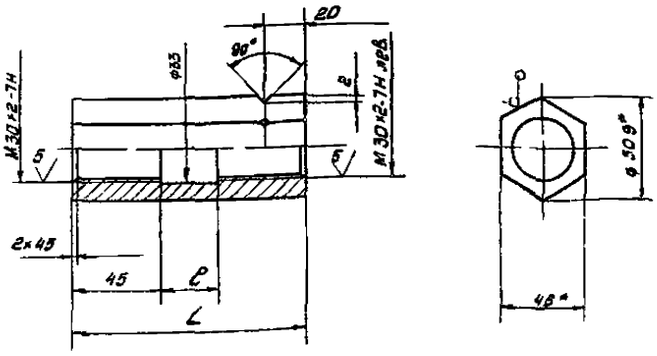

Размеры, мм			Масса, кг
толщина стены (см строительную часть)	l	L	
380	30	120	1,1
510	30	120	1,1
640	60	250	2,1

1 Размеры для справок.

2 Неуказанные предельные отклонения размеров $H14, h14, \pm \frac{JT14}{2}$

Изм	Лист	№ докум	Подпись	Дата	Н170-12-001	Литера	Масса	Масштаб
Разраб		Лукашевич		6.01	Муфта		см табл	—
Пров		Фомичев		12.01		Лист	Листов 1	
Н.контр		Кредо		14.01	Шестигранник 46,5 ГОСТ 8560-78 / Ст3 ГОСТ 535-79	Учреждение ИГ-548 Ленинград		
Утв		Матвеев		14.01				

Н170-12-000СБ

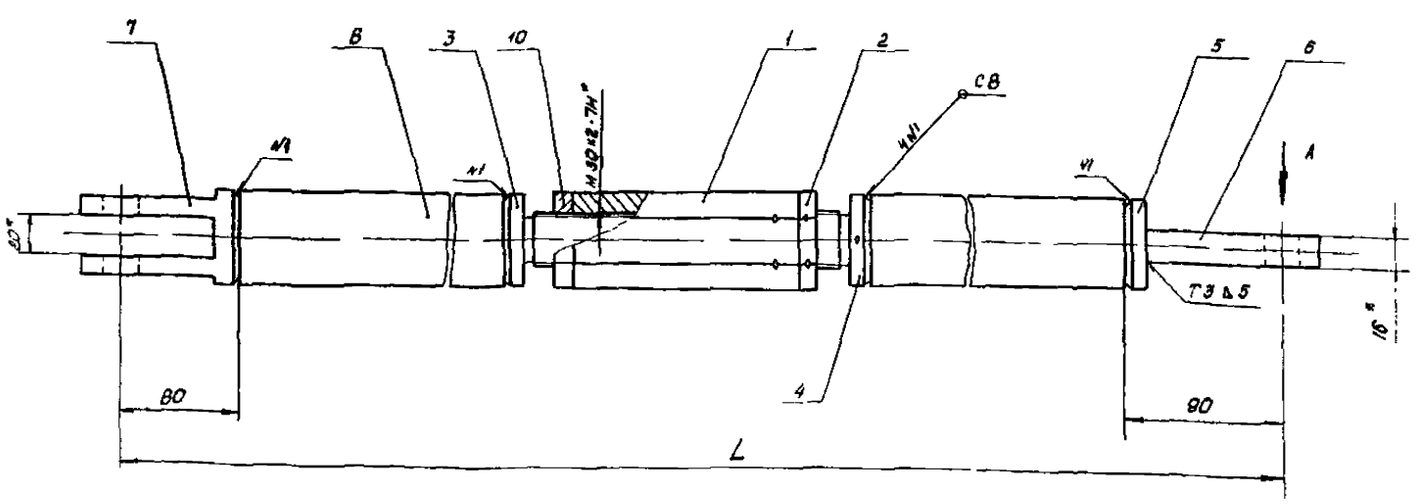
7
8
3
10
1
2
5
6
4
4
4

Н170-12-004

10

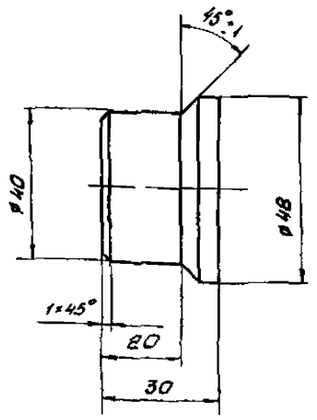

Неуказанные предельные отклонения размеров

$H14, \pm \frac{IT14}{2}$

Изм.	Лист	№ докум.	Подпись	Дата	Н 170 - 12 - 004		
Разраб		Скибельская		7.01	Бобышка	Лит	Масса	Масштаб
Пров		Фомичев		12.01			0,6	1:1
Н.контр		Кредо		14.01	Сталь 20 ГОСТ 1050-74	Лист	Листов 1
Утв		Матвеев		14.01		Учреждение ИГ 548 Ленинград	

Формат А4

Н170-12-005

10

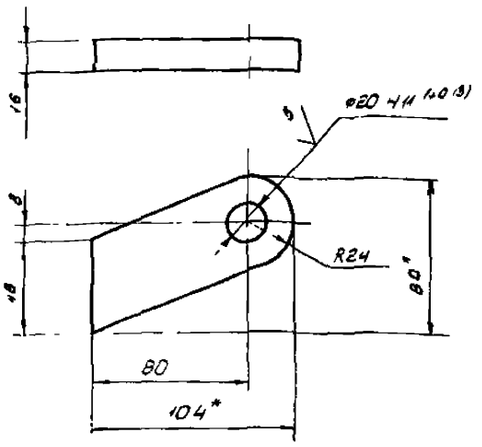

1* Размеры для справок

2 Неуказанные предельные отклонения размеров

$H14, \pm \frac{IT14}{2}$

Изм.	Лист	№ докум.	Подпись	Дата	Н 170 - 12 - 005		
Разраб		Скибельская		7.01	Планка	Лит	Масса	Масштаб
Пров		Фомичев		12.01			0,6	1:2
Н.контр		Кредо		14.01	Сталь 20 ГОСТ 1050-74	Лист	Листов 1
Утв		Матвеев		14.01		Учреждение ИГ-548 Ленинград	

Формат А4

Н170-12-006

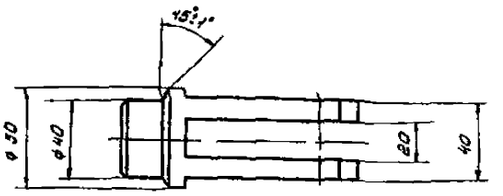

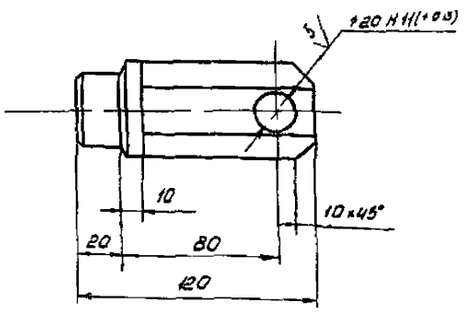

Неуказанные предельные отклонения размеров H14, $\pm \frac{IT14}{2}$

Изм.	Лист	№ докум.	Подпись	Дата	Н 170 - 12 - 006		
Разраб		Скибельская		7.01	Вилка	Лит	Масса	Масштаб
Пров		Фомичев		12.01			1,1	1:2
Н.контр		Кредо		14.01	Сталь 20 ГОСТ 1050-74	Лист	Листов 1
Утв		Матвеев		14.01		Учреждение ИГ 548 Ленинград	

Формат	Зона	Поз	Обозначение	Наименование	Кол	Примеч
				Документация		
А4			Н170-13-000 СБ	Сборочный чертеж		
				Детали		
А4		1	Н170-13-001	Скова	1	
А4		2	Н170-13-002	Колодка	1	
				Стандартные изделия		
		5		Гайка М10 ГОСТ 5915-70	2	
		6		Шайба 10 65Г ГОСТ 6402-70	2	

Изм.	Лист	№ докум.	Подпись	Дата	Н 170 - 13 - 000 СБ		
Разраб		Скибельская		7.01	Зажим	Лит	Лист	Листов
Пров		Фомичев		12.01				1
Н.контр		Кредо		14.01		Учреждение ИГ 548 Ленинград	
Утв		Матвеев		14.01			

Н170-13-000 СБ

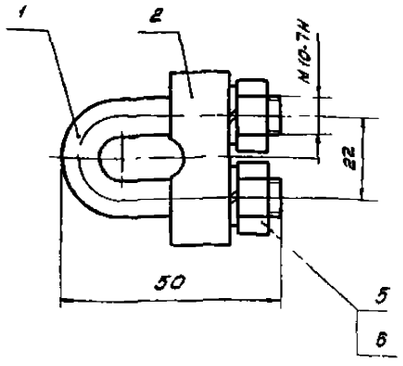

Размеры для справок

Изм.	Лист	№ докум.	Подпись	Дата	Н170-13-000 СБ	
Разраб.		Скибельская		8.01	Зажим	Лит. / Масса / Масштаб: 023 / 1:1
Пров.		Фомичев		12.01		Лист / Листов 1
Н.контр.		Крега		14.01		Учреждение ИГ-548 Ленинград
Утв.		Матвеев		14.01		Формат А4

Инв. № подл. | Подп. и дата | Взам. инв. № | Инв. № дубл. | Подп. и дата

Н170-13-001

10/ (V)

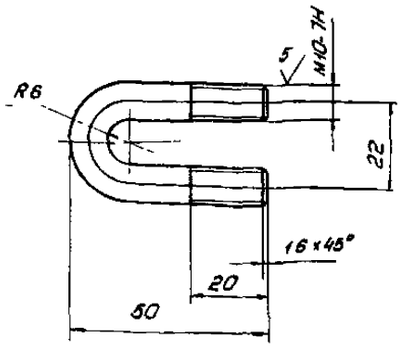

Неуказанные предельные отклонения размеров ± $\frac{IT14}{2}$

Изм.	Лист	№ докум.	Подпись	Дата	Н170-13-001	
Разраб.		Скибельская		8.01	Скоба	Лит. / Масса / Масштаб: 006 / 1:1
Пров.		Фомичев		12.01		Лист / Листов 1
Н.контр.		Крега		14.01	Ст3 ГОСТ 380-71	Учреждение ИГ-548 Ленинград
Утв.		Матвеев		14.01		Формат А4

Инв. № подл. | Подп. и дата | Взам. инв. № | Инв. № дубл. | Подп. и дата

Н170-13-002

10/

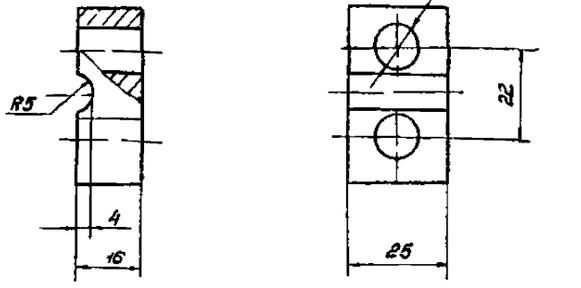

Предельные отклонения зазоров H14 h_{14} ± $\frac{IT14}{2}$

Изм.	Лист	№ докум.	Подпись	Дата	Н170-13-002	
Разраб.		Скибельская		8.01	Колодка	Лит. / Масса / Масштаб: 01 / 1:1
Пров.		Фомичев		12.01		Лист / Листов 1
Н.контр.		Крега			ГОСТ 380-71	Учреждение ИГ-548 Ленинград
Утв.		Матвеев				Формат А4

Инв. № подл. | Подп. и дата | Взам. инв. № | Инв. № дубл. | Подп. и дата

Формат	Зона	Поз.	Обозначение	Наименование	Кол.	Примеч.
				Документация		
А4			Н170-14-000	Сборочный чертеж		
				Сборочные единицы		
А4		1	Н170-14-100	Муфта	1	
				Детали		
А4		3	Н170-00-002-04	Ось	2	
А4		4	Н170 14-001	Вилка	1	
		5	-01	Вилка	1	
А4		6	Н170-14-002	Гойка	1	
				Стандартные изделия		
		8		Гайка М16 6 ГОСТ 5918-70	1	
		9		Шайба 16 36 ГОСТ 11 371-78	2	
		10		Шплинт 4×20-001 ГОСТ 397-79	2	

Н170-14-000

Изм.	Лист	№ докум.	Подпись	Дата	Н170-14-000	
Разраб.		Скибельская		8.01	Талреп	Лит. / Лист / Листов
Пров.		Фомичев		12.01		Учреждение ИГ-548 Ленинград

Инв. № подл. | Подп. и дата | Взам. инв. № | Инв. № дубл. | Подп. и дата

Н 170-14-000СБ

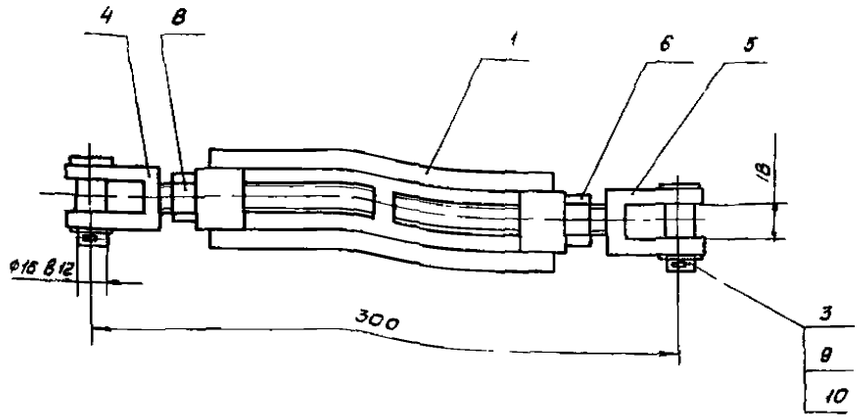

Размеры для справок

Изм.	Лист	№ докум.	Подпись	Дата
Разраб		Скибельская		11.01
Пров		Фомичев		12.01
Н.контр.		Кредо		14.01
Утв.		Матвеев		14.01

Н 170-14-000СБ

Талреп

Лит	Масса	Масштаб
	1,4	1:2
Лист	Листов 1	

Учреждение ИГ-548 Ленинград

Формат А3

Инв. № подл. | Подп. и дата | Взам. инв. № | Инв. № дубл. | Подп. и дата

Н 170-14-100 СБ

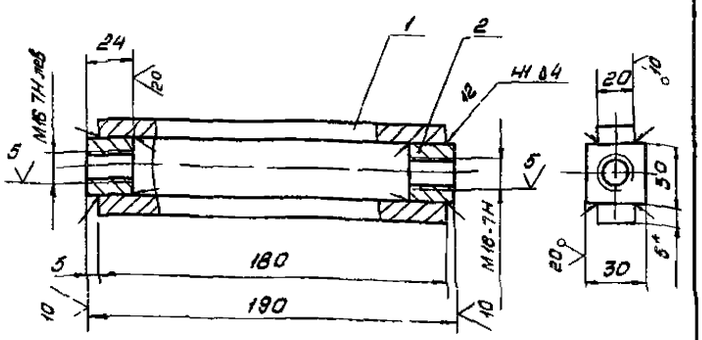

1* Размер для справок

2 Неуказанные предельные отклонения размеров $H14, \pm \frac{IT14}{2}$

3 Сварные швы по ГОСТ 5264-80

Изм.	Лист	№ докум.	Подпись	Дата
Разраб		Скибельская		11.01
Пров		Фомичев		12.01
Н.контр.		Кредо		14.01
Утв.		Матвеев		14.01

Н 170-14-100СБ

Муфта

Лит	Масса	Масштаб
	0,6	1:2
Лист	Листов 1	

Учреждение ИГ-548 Ленинград

Формат	Зона	Поз	Обозначение	Наименование	Кол.	Примеч.
				Документация		
А4			Н 170-14-100 СБ	Сборочный чертеж		
				Детали		
Б4		1	Н 170-14-101	Планка Ст.3 ГОСТ 380-71	2	0,14 кг
Б4		2	Н 170 14-102	Втулка Ст.3 ГОСТ 380-71	2	0,16 кг

Изм.	Лист	№ докум.	Подпись	Дата
Разраб		Скибельская		11.01
Пров		Фомичев		12.01
Н.контр.		Кредо		14.01
Утв.		Матвеев		14.01

Н 170-14 100

Муфта

Лит	Масса	Масштаб
Лист	Листов	

Учреждение ИГ-548 Ленинград

Н170-14-001

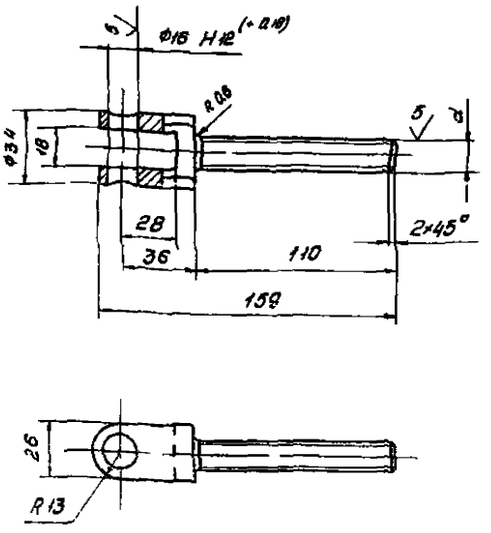

Обозначение	d, мм
Н170-04-001	М16-7Н
-01	М16-7Н.лев

Неуказанные предельные отклонения размеров Н14, h14, $\pm\frac{JT14}{2}$

Изм.	Лист	№ докум.	Подпись	Дата
Разраб.	Скибельская			11.81
Пров.	Фомичев			11.81
Н.контр.	Кредо			11.81
Утв.	Матвеев			11.81

Н 170-14-001

Вилка

Литер	Масса	Масштаб
	0,28	1:2
Лист	Листов 1	

Учреждение ИГ-548 Ленинград

Сталь 20 ГОСТ 1050-74

Формат А4

Н170-14-002

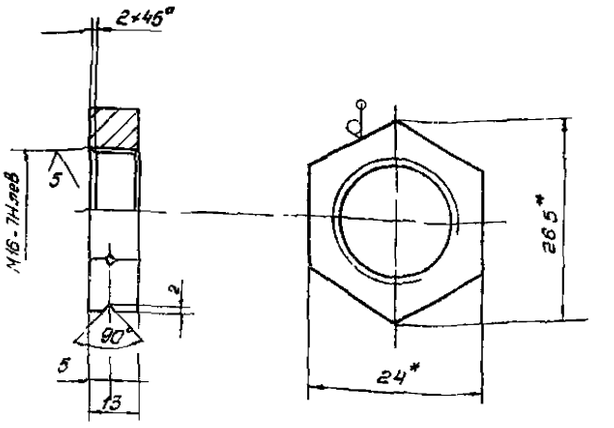

1* Размеры для справок

2 Неуказанные предельные отклонения размеров Н14, $\pm\frac{JT14}{2}$

Изм.	Лист	№ докум.	Подпись	Дата
Разраб.	Скибельская			11.81
Пров.	Фомичев			11.81
Н.контр.	Кредо			11.81
Утв.	Матвеев			11.81

Н170-14-002

Гайка

Литер	Масса	Масштаб
	0,03	2:1
Лист	Листов 1	

Учреждение ИГ-548 Ленинград

Шестигранник В24 ГОСТ 2590-71 / Ст3 ГОСТ 535-79

Формат А4

Н170-00-001Н

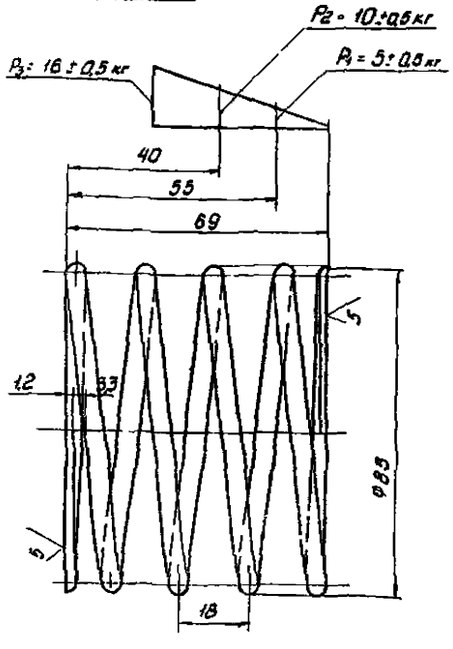

Направление навивки – правое
Число рабочих витков 3,5
Всего витков – 5

Н 170-00-001

Пружина

Литер	Масса	Масштаб
	0,2	1:1
Лист	Листов 1	

Учреждение ИГ-548 Ленинград

Проволока II 5,0 ГОСТ 9389-75

Н170-00-002Н

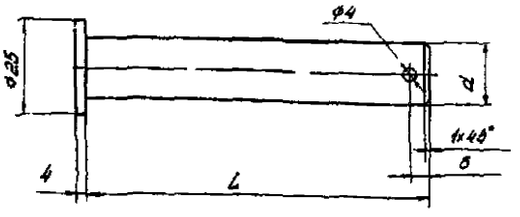

Размеры в мм

Обозначение	d	L	Масса кг
Н170-00-002	16 h14	19	0,03
-01	16 в 12	100	0,17
-02	16 в 12	104	0,17
-03	20 d11	50	0,14
-04	16 в 12	45	0,07

Неуказанные предельные отклонения размеров Н14, h14, $\pm\frac{JT14}{2}$

Н170-00-002

Ось

Литер	Масса	Масштаб
	см табл.	–
Лист	Листов 1	

Учреждение ИГ-548 Ленинград

Ст3 ГОСТ 380-71

Н 170. 00. 003

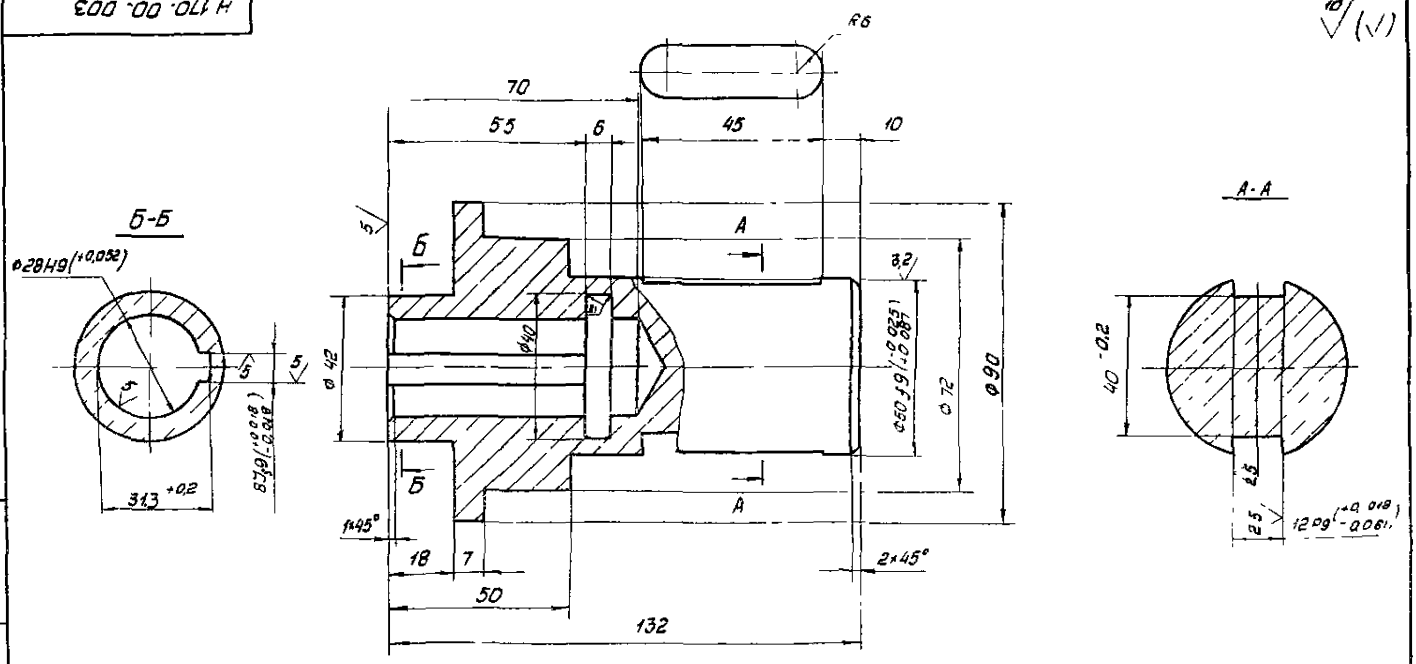

1 НВ 192 285

2 Неуказанные предельные отклонения размеров Н14, h14, ± $\frac{JT14}{2}$

				Н 170-00-003			
Изм. Лист	№ докум.	Подпись	Дата	Стакан	Литера	Масса	Масштаб
Разраб.	Скидельская		12.01			2,3	11
Пров.	Фомичев		12.12		Лист	Листов 1	
Н.контр.	Кредо		14.01	Сталь 45 ГОСТ 1050-74	Учреждение W-548 Ленинград		
Утв.	Матвеев		14.01				

Формат А3

Н 170-00-004

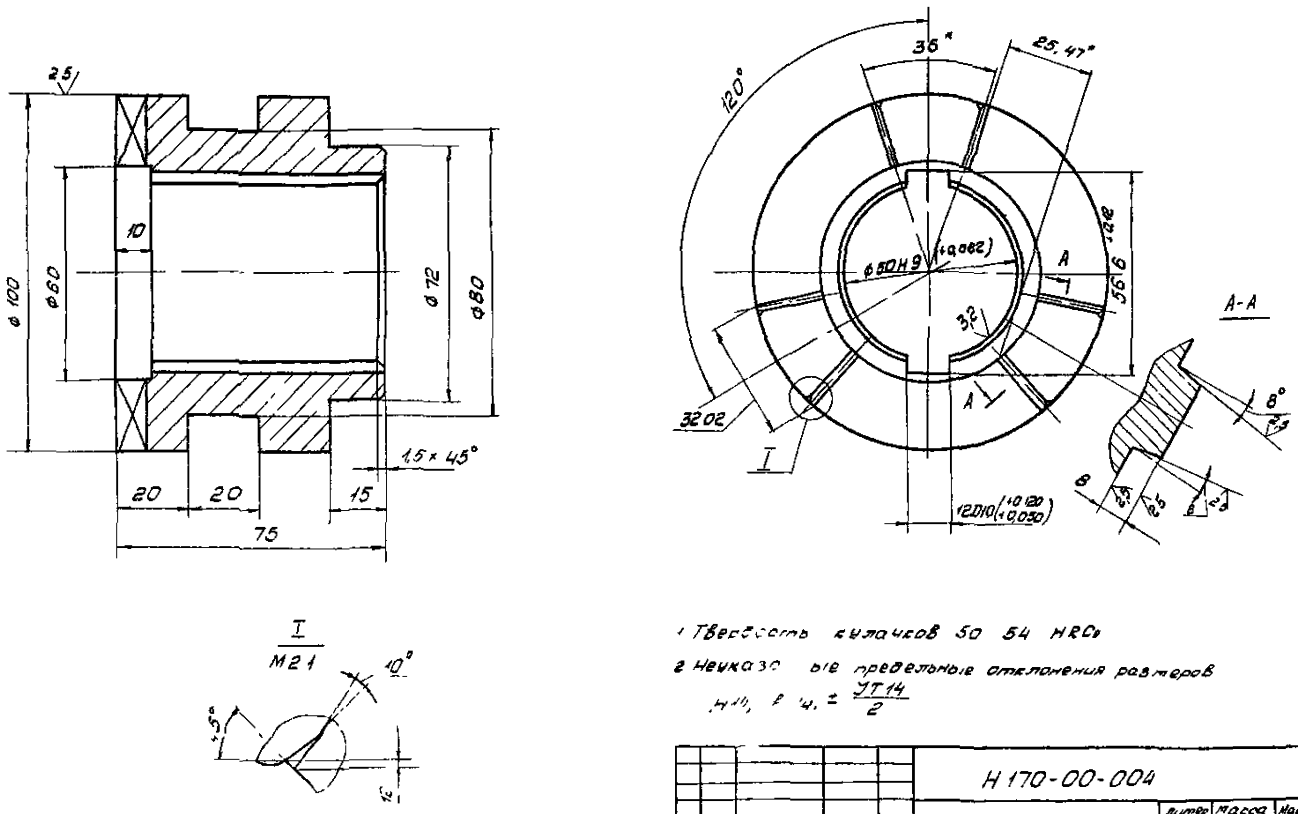

1 Твердость кулачков 50 54 HRCэ

2 Неуказанные предельные отклонения размеров Н14, h14, ± $\frac{JT14}{2}$

				Н 170-00-004			
Изм. Лист	№ докум.	Подпись	Дата	Полумуфта	Литера	Масса	Масштаб
Разраб.	Скидельская		12.01			12	11
Пров.	Фомичев		12.12		Лист	Листов 1	
Н.контр.	Кредо		14.01	Сталь 45 ГОСТ 1050-74	Учреждение Иг-548 Ленинград		
Утв.	Матвеев		14.01				

Формат А3

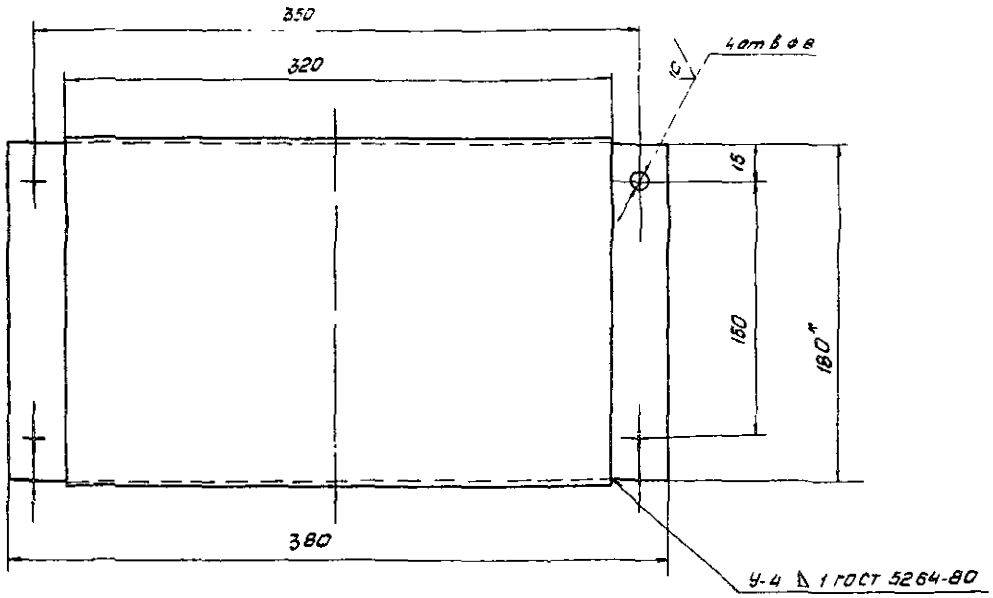

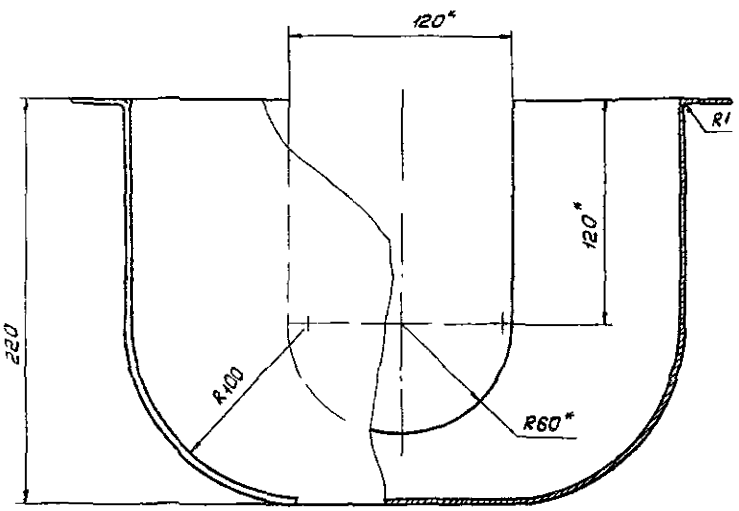

Развертка
М 1:5

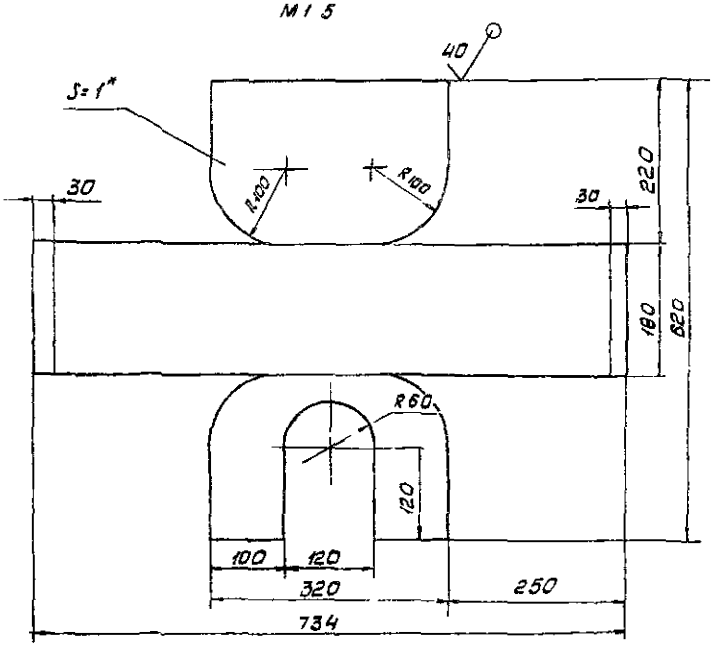

1* Размеры для справок

2. Предельные отклонения размеров $H14, h14, \pm \frac{IT14}{2}$

					Н170-00-005		
Изм.	Кол.	№докум.	Подпись	Дата	Кожух	Лит.	Масса	Масшт.
Разраб.		Стеганов		12.11			42	12
Пров.		Фомичев		12.11		Лист	Листов 1
Н.контр.		Кредо		11.11	Лист Б1 ГОСТ 19903-74 Ст 3 ГОСТ 16523-10	Учреждение ИГ-548 Ленинград	
Утв.		Котбеев		11.11			

Инв.№ подл. | Подп. и дата | Взам. инв.№ | Инв.№ дубл. | Подп. и дата

Н170-00-006 Н

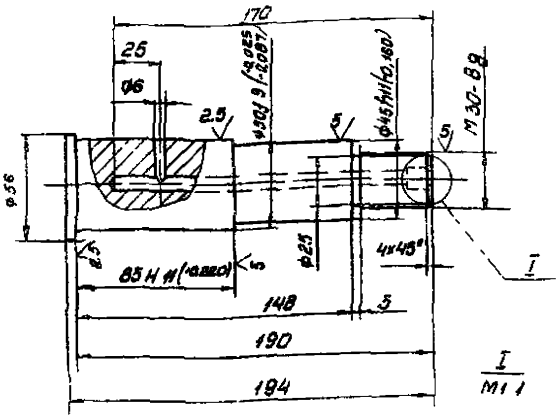

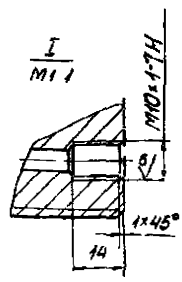

1 50 54 HRCэ

2 Неуказанные предельные отклонения размеров Н14, h14, ± JT14/2

Изм.	Лист	№ докум.	Подпись	Дата
Разраб		Сайдамова		12.11
Пров		Фомичев		12.11
Н. контр.		Кредо		14.11
Утв.		Матвеев		14.11

Ось

Литера	Масса	Масштаб
	13	1:2
Лист	Листов 1	

Сталь 45 ГОСТ 1050-74

Учреждение ИГ-548 Ленинград

Формат А4

Н170-00-007 Н

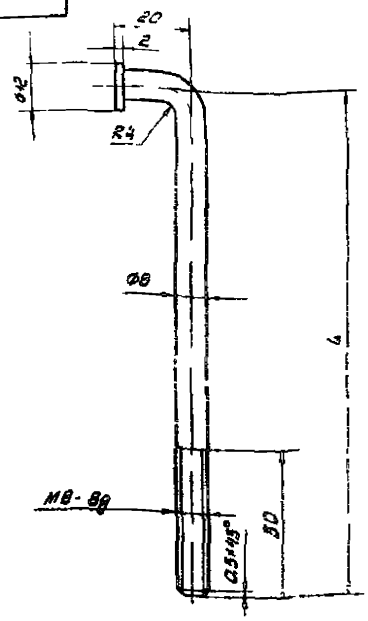

Обозначение	L, мм	Масса, кг
Н170.00-007	80	0,04
-01	180	0,08

Неуказанные предельные отклонения размеров Н14, ± JT14/2

Изм.	Лист	№ докум.	Подпись	Дата
Разраб		Сайдамова		12.11
Пров		Фомичев		12.11
Н. контр.		Кредо		14.11
Утв.		Матвеев		14.11

Упор

Литера	Масса	Масштаб
	см табл.	-
Лист	Листов 1	

Ст 3 ГОСТ 380-71

Учреждение ИГ-548 Ленинград

Формат А4

Н170-00-008 Н

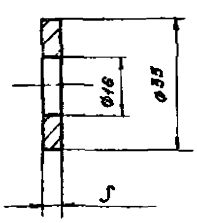

Обозначение	S, мм	Масса, кг
Н170-00-008	1	0,008
-01	6	0,036

Предельные отклонения размеров Н14 h14, ± JT14/2

Изм.	Лист	№ докум.	Подпись	Дата
Разраб		Сайдамова		12.11
Пров		Фомичев		12.11
Н. контр.		Кредо		14.11
Утв.		Матвеев		14.11

Шайба

Литера	Масса	Масштаб
	см табл.	-
Лист	Листов 1	

Ст 3 ГОСТ 380-71

Учреждение ИГ-548 Ленинград

gost.e-ecolog.ru