ТИПОВЫЕ КОНСТРУКЦИИ, ИЗДЕЛИЯ И УЗЛЫ ЗДАНИЙ И СООРУЖЕНИЙ

СЕРИЯ 1.435.2-28

ВОРОТА РАСПАШНЫЕ ДЛЯ РАЙОНОВ С ТЕМПЕРАТУРОЙ НАРУЖНОГО ВОЗДУУА НИЖЕ МИНУС 40°С

ВЫПУСК 3

ворота распашные складчатые для проема 4,2×4,2м

рабочие чертежи

23343-04
Цена 6-61

gost.e-ecolog.ru

ТИПОВЫЕ КОНСТРУКЦИИ, ИЗДЕЛИЯ И УЗЛЫ ЗДАНИЙ И СООРУЖЕНИЙ

СЕРИЯ 1.435.2-28

ВОРОТА РАСПАШНЫЕ ДЛЯ РАЙОНОВ С ТЕМПЕРАТУРОЙ НАРУЖНОГО ВОЗДУХА НИЖЕ МИНУС 40° С

ВЫПУСК 3

ворота распашные складчатые для проема 4,2×4,2м

рабочие чертежи

РАЗРАБОТАНЫ:
ЦНИИПРОМЗДАНИЙ

Зам. директора института — С.М.Гликин
Зав. отделом стен и СПО — Ю.П.Александров
Зав. сектором — Л.С.Ямпольский
Гл. инженер проекта — В.И.Погорелов

ИНСТИТУТОМ
ЦНИИПРОЕКТЛЕГКОНСТРУКЦИЯ

Гл. инженер — В.Д.Шишков
Нач. отдела огражд. констр — П.П.Кашкинов
Гл. конструктор проекта — Д.С.Матчуков

УТВЕРЖДЕНЫ
ГУП ГОССТРОЯ СССР
ПИСЬМО ОТ 13.05.88 № 6-955
ВВЕДЕНЫ В ДЕЙСТВИЕ
ПРИКАЗ ОТ 28.06.88 № 64

© ЦИТП Госстроя СССР, 1988

Обозначение	Наименование	Стр.
1.435.2-28.3.00.00.00.00ТО	Техническое описание	4
1.435.2-28.3.00.00.00.00	Ворота распашные складчатые ВРС 4,2×4,2-УХЛ1	7
1.435.2-28.3.00.00.00.00СБ	Ворота распашные складчатые ВРС 4,2×4,2-УХЛ1 Сборочный чертеж	8
1.435.2-28.3.00.00.00.00ВП	Ведомость покупных изделий	15
1.435.2-28.3.01.00.00.00	Стойка	18
1.435.2-28.3.01.00.00.00СБ	Стойка Сборочный чертеж	19
1.435.2-28.3.01.01.00.00	Полупетля	20
1.435.2-28.3.01.01.00.00СБ	Полупетля Сборочный чертеж	20
1.435.2-28.3.01.01.00.01	Стержень	21
1.435.2-28.3.01.00.00.01	Накладка	21
1.435.2-28.3.01.00.00.02	Прижим	22
1.435.2-28.3.01.00.00.03	Ребро	22
1.435.2-28.3.02.00.00.00	Створка центральная	23
1.435.2-28.3.02.00.00.00СБ	Створка центральная Сборочный чертеж	24
1.435.2-28.3.02.01.00.00	Рама	27
1.435.2-28.3.02.01.01.00	Полупетля	28
1.435.2-28.3.02.01.01.00СБ	Рама Сборочный чертеж	29
1.435.2-28.3.02.01.01.00 СБ	Полупетля Сборочный чертеж	31
1.435.2-28.3.02.01.01.01	Втулка	32
1.435.2-28.3.02.01.01.02	Пластина	32
1.435.2-28.3.02.01.00.01	Связь	33
1.435.2-28.3.02.01.00.03	Пластина	34
1.435.2-28.3.02.01.00.04	Скоба	34
1.435.2-28.3.02.04.00.00	Уплотнение подвижное	35
1.435.2-28.3.02.04.00.00СБ	Уплотнение подвижное Сборочный чертеж	36
1.435.2-28.3.02.04.00.01	Уголок	37
1.435.2-28.3.02.04.00.03	Ухо	38
1.435.2-28.3.02.05.00.00	Механизм открывания	38
1.435.2-28.3.02.05.01.00	Тяга	39
1.435.2-28.3.02.05.00.00СБ	Механизм открывания Сборочный чертеж	40
1.435.2-28.3.02.05.01.00СБ	Тяга Сборочный чертеж	41
1.435.2-28.3.02.05.01.01	Направляющая	41

Инв. № подл. | Подпись и дата | Взам. инв. №

			1.435.2-28.3.00.00.00.00		
ГИП	Шаповалов		Содержание	Стадия	Лист	Листов
Рук. гр.	Лукашевич			Р	1	2
Ст. инж.	Стуканов			ЦНИИпромзданий	
Ст. инж.	Царева				

Копировал Стрельцова

23343-04 3

Формат А3

Обозначение	Наименование	Стр.
1.У35.2-28.3.02.06.00.00	Подвеска	42
1.У35.2-28.3.02.06.00.00СБ	Подвеска. Сборочный чертеж	43
1.У35.2-28.3.02.06.01.00	Кронштейн	45
1.У35.2-28.3.02.06.02.00	Кронштейн	45
1.У35.2-28.3.02.06.01.00СБ	Кронштейн. Сборочный чертеж	46
1.У35.2-28.3.02.06.02.00СБ	Кронштейн. Сборочный чертеж	47
1.У35.2-28.3.02.06.00.01	Ролик	48
1.У35.2-28.3.02.06.00.02	Крышка	49
1.У35.2-28.3.02.06.00.03	Ось	49
1.У35.2-28.3.02.06.00.04	Планка	50
1.У35.2-28.3.02.06.00.05	Ось	50
1.У35.2-28.3.02.06.00.06	Втулка	51
1.У35.2-28.3.02.06.00.07	Шпилька	51
1.У35.2-28.3.02.06.00.08	Шпилька	52
1.У35.2-28.3.02.06.01.01	Бобышка	52
1.У35.2-28.3.02.07.00.00	Шпингалет	53
1.У35.2-28.3.02.07.00.04	Планка	53
1.У35.2-28.3.02.07.00.00СБ	Шпингалет. Сборочный чертеж	54
1.У36.2-28.3.02.07.00.01	Палец	55
1.У35.2-28.3.02.07.00.02	Скоба	55
1.У35.2-28.3.02.07.00.03	Пружина	56
1.У35.2-28.3.02.00.00.03	Панель	56
1.У35.2-28.3.02.00.00.01	Обрамление	57
1.У35.2-28.3.02.00.00.02	Обрамление	57
1.У35.2-28.3.03.00.00.00	Створка левая	58
1.У35.2-28.3.03.00.00.00СБ	Створка левая. Сборочный чертеж	59

Обозначение	Наименование	Стр.
1.У35.2-28.3.03.01.00.00	Петля	63
1.У35.2-28.3.03.01.00.00СБ	Петля. Сборочный чертеж	63
1.У35.2-28.3.03.01.01.00	Полупетля	64
1.У35.2-28.3.03.01.02.00	Полупетля	64
1.У35.2-28.3.03.02.00.00	Петля	65
1.У35.2-28.3.03.02.00.00СБ	Петля. Сборочный чертеж	65
1.У35.2-28.3.03.02.01.00	Полупетля	66
1.У35.2-28.3.03.02.01.00СБ	Полупетля. Сборочный чертеж	66
1.У35.2-28.3.03.00.00.01	Планка	67
1.У35.2-28.3.03.00.00.02	Нащельник	67
1.У35.2-28.3.04.00.00.00	Створка правая	68
1.У35.2-28.3.04.00.00.01	Панель	69
1.У35.2-28.3.04.00.00.00СБ	Створка правая. Сборочный чертеж	70
1.У35.2-28.3.04.00.00.02	Нащельник	75
1.У35.2-28.3.05.00.00.00	Ригель	75
1.У35.2-28.3.05.00.00.00СБ	Ригель. Сборочный чертеж	77
1.У35.2-28.3.05.00.00.01	Пластина	79
1.У35.2-28.3.05.00.00.02	Ребро	79
1.У35.2-28.3.05.00.00.03	Прижим	80
1.У35.2-28.3.05.00.00.04	Прижим	80
1.У35.2-28.3.05.00.00.05	Прижим	81
1.У35.2-28.3.05.00.00.06	Прижим	81
1.У35.2-28.3.06.00.00.00	Упор	82
1.У35.2-28.3.06.00.00.00СБ	Упор. Сборочный чертеж	83
1.У35.2-28.3.00.00.00.01	Болт	84
1.У35.2-28.3.00.00.00.00РМ	Ведомость расхода материалов	85

1. Требования к конструкции.

1.1. Назначение и область применения ворот, их технические данные, расшифровка маркировки, описание изделия и его составных частей, принцип работы, комплект поставки, указания по монтажу, эксплуатации, транспортированию и хранению, а также архитектурно-строительные решения приведены в выпуске 0 настоящей серии.

1.2. Ворота распашные из трехслойных металлических панелей должны изготавливаться по рабочим чертежам серии 1.435.2-28 в соответствии с настоящим техническим описанием и ТУ 36-2766-85.

1.3. Створки полотна должны открываться свободно без заеданий и должны быть снабжены ручными механизмами открывания и закрывания, обеспечивающими надежную фиксацию створок в их закрытом и открытом положениях.

1.4. Сопротивление теплопередаче полотна должно быть не менее 1,85 м² час° с/ккал.

1.5. Воздухопроницаемость ворот должна быть не более $C^H = 10$ кг/м². час.

1.6. Все металлические поверхности должны иметь защитно-декоративное покрытие.

1.7. Конструкция ворот должна подвергаться следующим испытаниям:

— типовым — при подготовке производства или изменении конструкции ворот по утвержденной программе и методике испытаний, разработанной заводом-изготовителем;

— приемно-сдаточным — при серийном и массовом производстве — по техническому описанию.

1.8. Завод-изготовитель должен изготовить и испытать опытные образцы ворот в точном соответствии с чертежами и техническим описанием. Серийное или массовое производство ворот разрешается только после утверждения акта испытания опытных образцов с выводами, характеризующими качество изготовления и стабильность работы ворот.

2. Требования к материалам.

2.1. Качество материалов должно соответствовать требованиям государственных или отраслевых стандартов, или технических условий. Соответствие применяемых материалов предъявленным требованиям должно подтверждаться стандартами заводов-поставщиков, а при их отсутствии — данными испытаний заводской лаборатории

				1.435.2-28.3.00.00.00.0070			
ГИП	Погорелов			Ворота распашные складчатые ВРС 42х42-УХЛ1. Техническое описание	Стадия	Листа	Листов
Рук. гр.	Лукашевич				Р	1	3
Ст. инж.	Смирягин				Цниипромзданий		
Ст. инж.	Царева						

3. Требования к деталям

3.1. Заготовки из фасонного проката должны быть очищены от загрязнений, коррозии и заусенцев любым способом, не ухудшающим структуру металла и не понижающим прочность деталей.

3.2. В металлических деталях, имеющих механически обработанные поверхности, чистота обработки должна соответствовать классу чистоты, указанному в чертежах, и выполняться в соответствии с ГОСТ 2789-73.

Для деталей с чистотой обработки не указанной в чертежах, чистота поверхности должна быть не ниже $R_z 80$ по ГОСТ 2789-73. Риски и царапины на поверхностях этих деталей не допускаются.

Острые кромки должны быть притуплены.

3.3. Неуказанные в чертежах предельные отклонения размеров: $H14$; $h14$; $\pm \frac{IT14}{2}$, по ГОСТ 25347-82.

3.4. Непрямолинейность линейных элементов должна быть не более 1мм на длине 1м и 2мм на всей длине.

3.5. Технология изготовления деталей и сборочных единиц ворот должна обеспечить их взаимозаменяемость.

3.6. Детали, изготовленные из резины, не должны иметь вмятин, надрывов и более одной склейки по длине детали.

3.7. Сварные швы должны быть равной толщины, без перекосов, шлаковых и других дефектов.

4. Требования к сборке.

4.1. Поступающие на сборку детали должны быть очищены от стружки, загрязнений, иметь клейма ОТК и другие сопроводительные документы, удостоверяющие их качество.

4.2. Сборка должна производиться на участке, оборудованном приспособлениями, обеспечивающими точность, указанную в чертежах.

4.3. При сборке деталей не допускается применение прокладок, клиньев и прочих компенсаторов, не предусмотренных чертежами.

4.4. Все резьбовые соединения должны быть затянуты до отказа без перекоса сопрягаемых деталей.

Все крепежные изделия не должны

иметь повреждений.

4.5. Допускаемые отклонения габаритных размеров обрамления ворот ±5мм, косоугольность проема ворот и полотна допускается в пределах поля допуска $\left(\pm \frac{IT14}{2}\right)$ на линейные размеры по ГОСТ 11472-69. Непрямолинейность полотна и опоры ригеля не должна быть более 1,5мм на первый метр длины плюс 0,5мм на каждый последующий метр.

4.6. Подшипники перед сборкой промыть в горячем минеральном масле или бензине, а после установки в узле, смазать консистентной смазкой ЦИАТИМ-201 ГОСТ 6267-74.

4.7. Все трущиеся, посадочные и неокрашенные поверхности должны быть смазаны солидолом жировым Ж по ГОСТ 1033-79.

5. Требования к декоративно-защитным покрытиям.

5.1. Поверхности, подлежащие окраске, должны быть очищены от масел, ржавчины, грязи и влаги, обезжирены и огрунтованы. Марка грунтовки выбирается заводом-изготовителем.

5.2. Элементы ворот должны быть огрунтованы только после проверки качества изготовления.

5.3. Огрунтованные и окрашенные поверхности должны быть ровными, гладкими, без подтеков и не иметь отслоений.

5.4. Цвет защитно-декоративного покрытия определяется проектировщиками и согласовывается с заводом-изготовителем ворот

6. Требования к маркировке.

Маркировка наносится водостойкой краской по трафарету. Размер шрифта - по ГОСТ 2930-62. При маркировании наносится условное обозначение ворот и штамп ОТК завода-изготовителя.

Формат	Зона	Поз.	Обозначение	Наименование	Кол.	Примеч.
				Документация		
А3			1.435.2-28.3.00.00.00.00 СБ	Сборочный чертеж		
А3			1.435.2-28.3.00.00.00.00 ТО	Техническое описание		
А3			1.435.2-28.3.00.00.00.00 РМ	Ведомость расхода материалов		
А3			1.435.2-28.3.00.00.00.00 ВП	Ведомость покупных изделий		
				Сборочные единицы		
А4		1	1.435.2-28.1.03.00.00.00	Калитка	1	
А4		2	1.435.2-28.3.01.00.00.00	Стойка	1	
А4		3	1.435.2-28.3.01.00.00.00-01	Стойка	1	
А4		4	1.435.2-28.3.02.00.00.00	Створка центральная	1	
А4		5	1.435.2-28.3.03.00.00.00	Створка левая	1	
А4		6	1.435.2-28.3.04.00.00.00	Створка правая	1	
А4		7	1.435.2-28.3.05.00.00.00	Ригель	1	
А4		8	1.435.2-28.3.06.00.00.00	Упор	1	
А4		9	1.435.2-28.3.06.00.00.00-01	Упор	1	

1.435.2-28.3.00.00.00.00

ГИП	Погорелов	
Рук. гр.	Лукашевич	
Ст. инж.	Мирягин	
Ст. инж.	Царева	

Ворота распашные складчатые ВРС-42×42-УХЛ1

Стадия	Лист	Листов
Р	1	2

ЦНИИПРОМЗДАНИЙ

Формат	Зона	Поз.	Обозначение	Наименование	Кол.	Примеч.
				Детали		
А4		10	1.435.2-28.1.00.00.00.02	Прокладка	2	
А4		11	1.435.2-28.3.00.00.00.01	Болт	2	
				Стандартные изделия		
				Болты ГОСТ 7798-70		
		12		М16-8g×30.58.01.20	4	
		13		М16-8g×45.58.01.20	6	
		14		Гайка М16-7Н.5.01.20		
				ГОСТ 5915-70	2	
		15		Шайба 16.65Г.02.9		
				ГОСТ 6402-70	4	
		16		Шайба 16.01.пс6.01.20		
				ГОСТ 11371-78	10	
		17		Шарик Б19.05-Р		
				ГОСТ 3722-81	2	

Взам. инв. №

Подпись и дата

Инв. № подл.

1.435.2-28.3.00.00.00.00

Лист 2

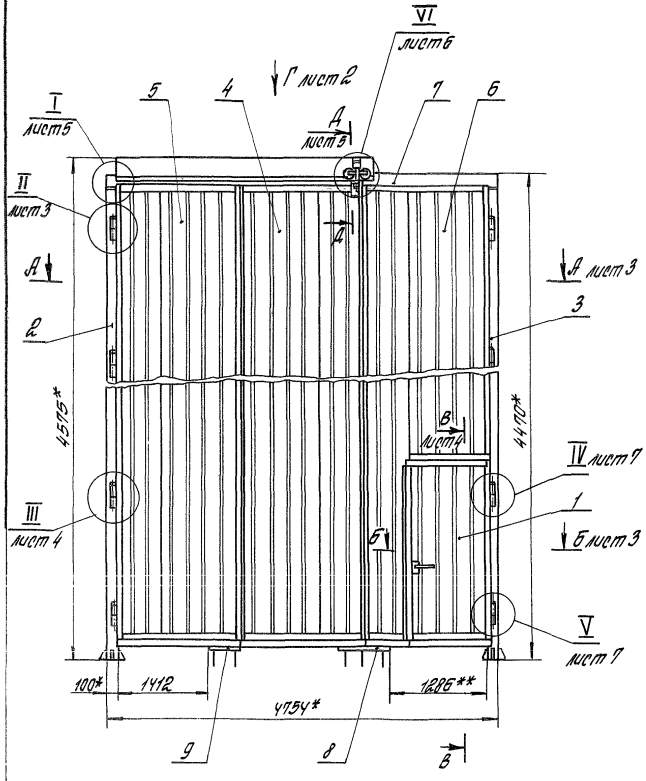

1. Сварные швы выполнять в среде углекислого газа по ГОСТ 14771-76.
2. * Размеры для справок.
3. Рекомендуемое защитно-декоративное покрытие наружных поверхностей - эмаль ПФ-115 по ГОСТ 6465-76, III, б/ц.
4. Отрегулировать положение створки (поз. 4) с помощью подвески относительно ригеля (поз. 7).
5. ** Размеры уточнить по месту, обеспечив вход шпингалетов створок (поз. 4, 6) в упор (поз. 8) при закрытом положении ворот.
6. Окончательно отрегулировать механизмы открывания створок (поз. 4, 5, 6) относительно упоров на ригеле (поз. 7) и упоров (поз. 8, 9).
7. Неуказанные предельные отклонения размеров $\pm\frac{IT14}{2}$.
8. Открывание и закрывание запорных устройств должно производиться с усилием не превышающим:
   для калитки - 50Н;
   для створок - 150Н.
9. В конструкции ворот использовано изобретение по а.с. №768923.

				1.435.2-28.3.00.00.00.00 ОБ		
				Ворота распашные складчатые ВРС-42×У2-УХЛ1 Сборочный чертеж	Стадия: Р	Масса: 968	Масштаб: 1:40
					Лист 1	Листов 7
ГИП	Погорелов				ЦНИИПРОМЗДАНИЙ	
Рук. гр.	Лукичев					
Ст. инж.	Пирагин					
Ст. инж.	Царева					

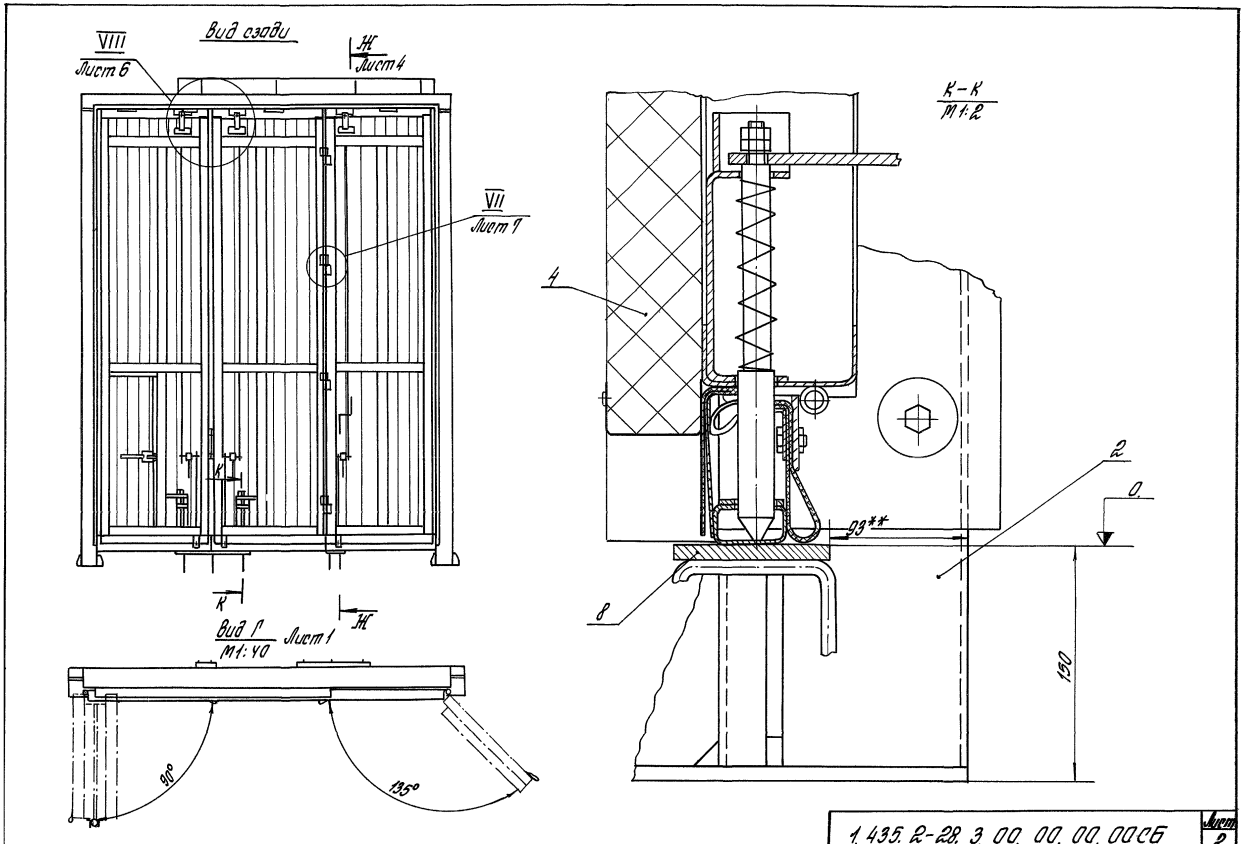
Вид сзади
VIII
Лист 6
Ж
Лист 4
VII
Лист 7
К
К
Ж
Вид Г
М1:40
Лист 1
90°
135°
К-К
М1:2
4
2
0.
93**
8
150
1.435.2-28.3.00.00.00.00СБ
Лист
2

А-Д
М1:4 Лист1

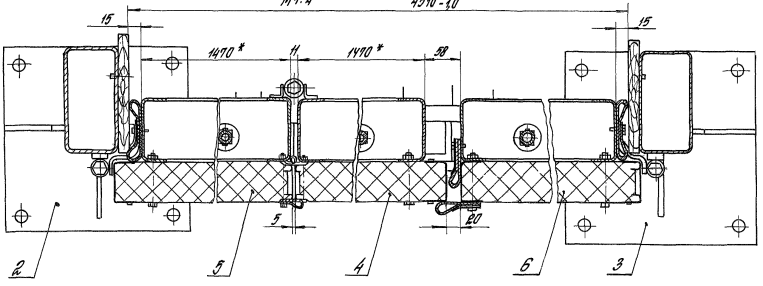

II
М1:2 Лист1

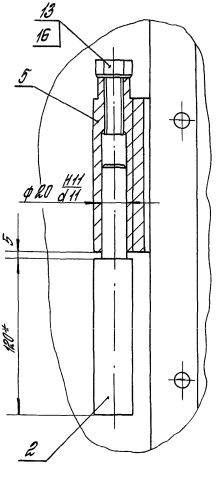

Б-Б
М1:4 Лист1

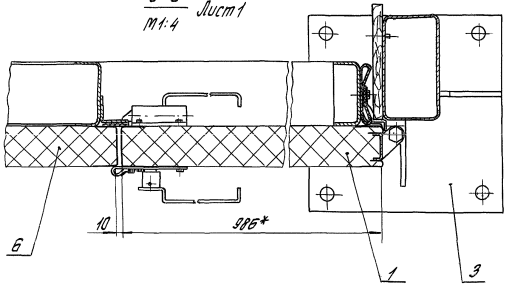

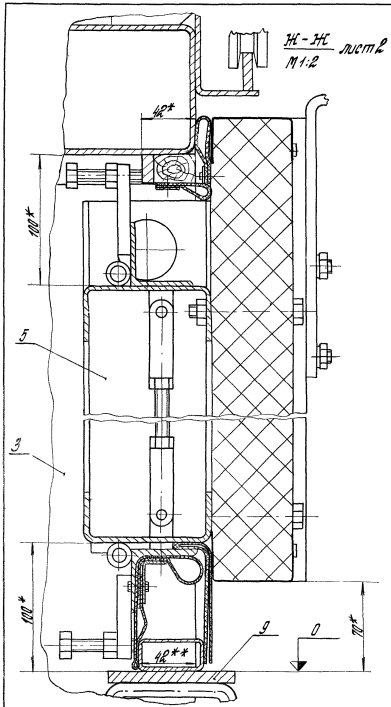
Ж-Ж
М1:2
лист2
40*
100*
5
3
100*
40**
9
0
10*

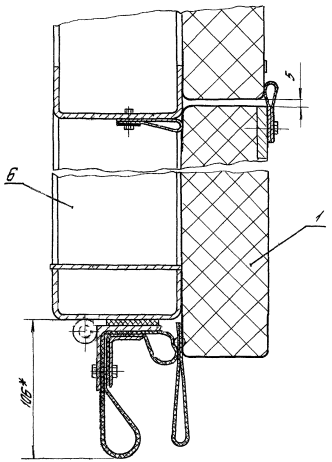
В-В
М1:2
лист1
5
6
1
105*

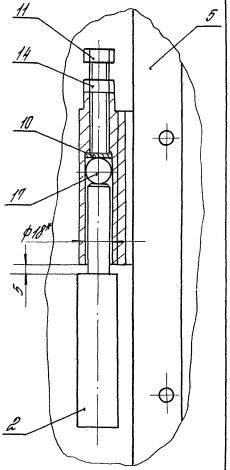
III
М1:2
лист1
11
14
10
11
ф18*
5
5
2

Д – Д
М1:2 лист 1

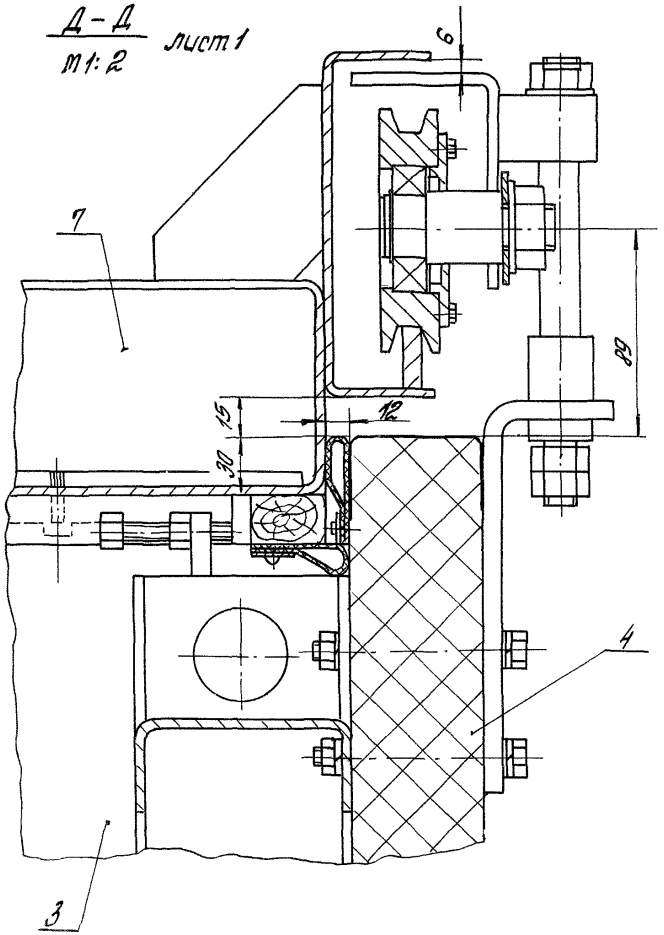

Т
М1:2 лист 1

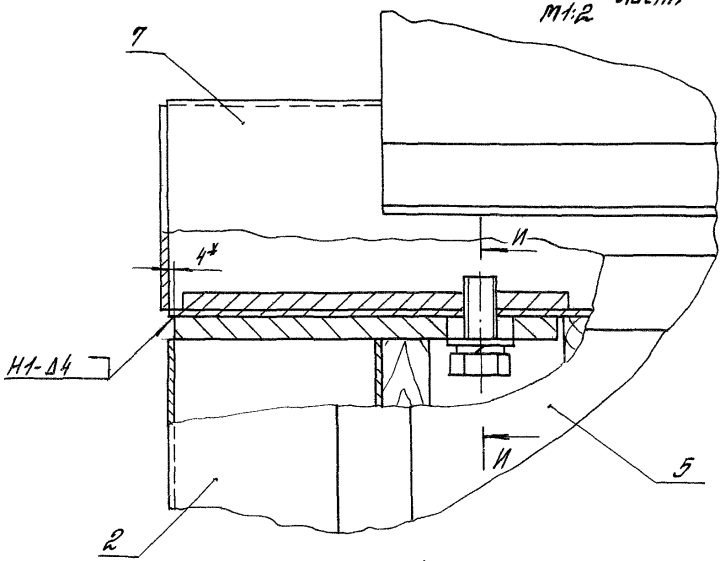

И – И
М1:2

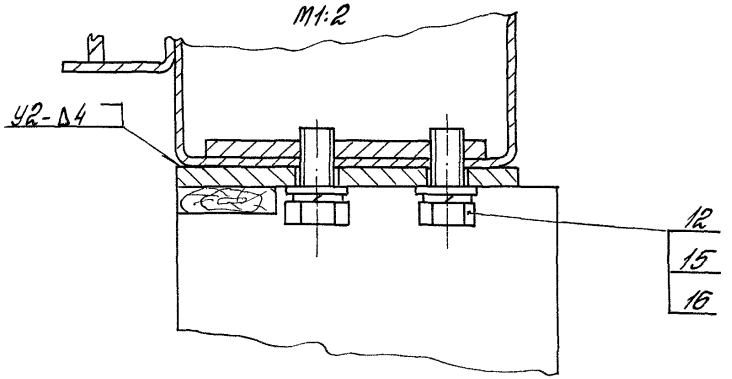

VI
М1:2 Лист 1

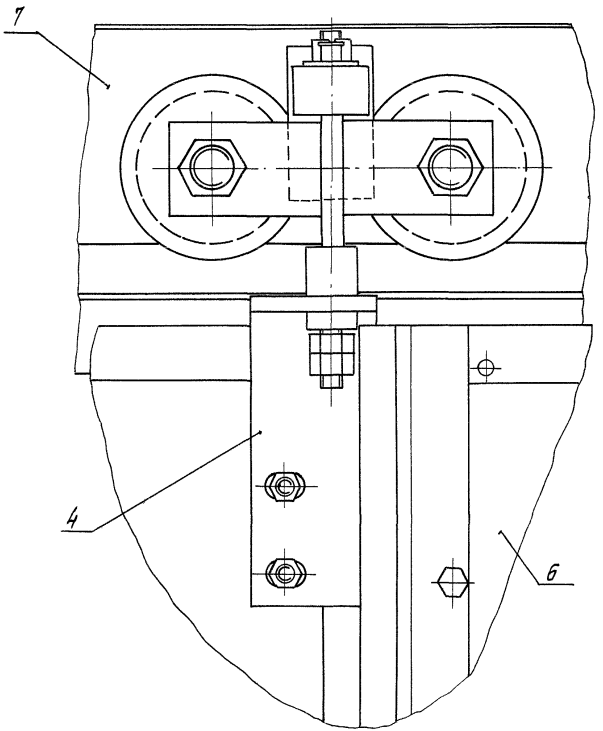

VIII
М1:2 Лист 2

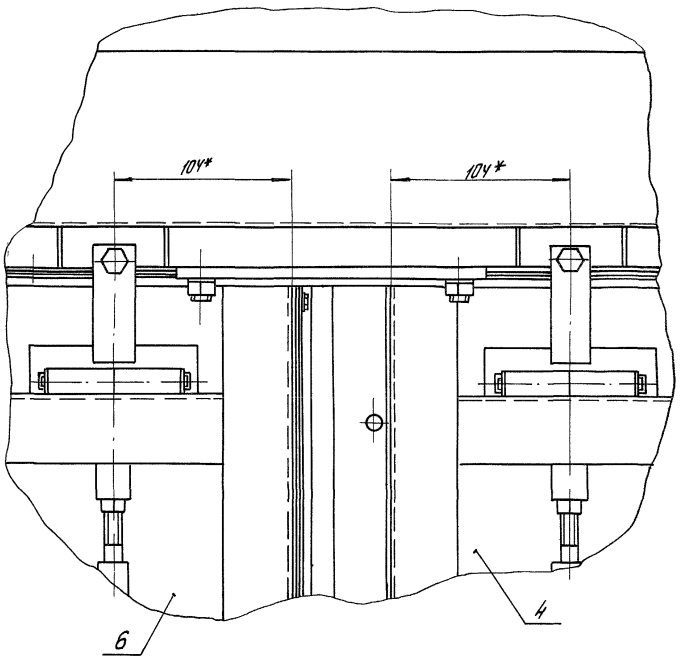

IV
М1:2 Лист 1

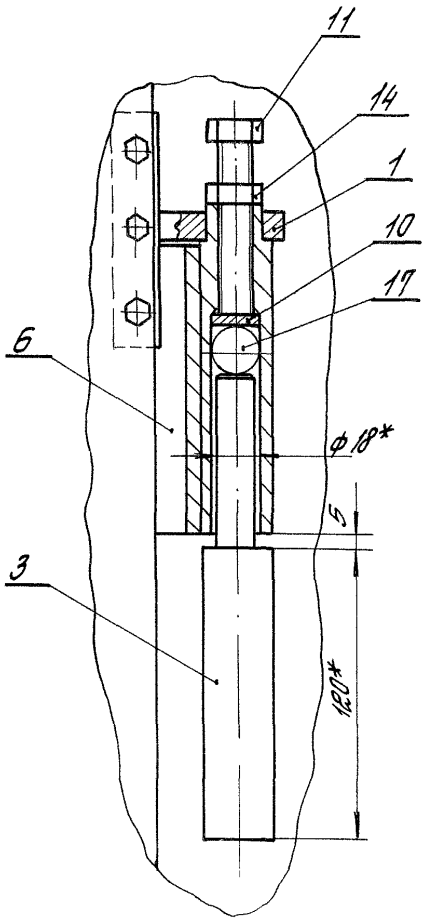

V
М1:2 Лист 1

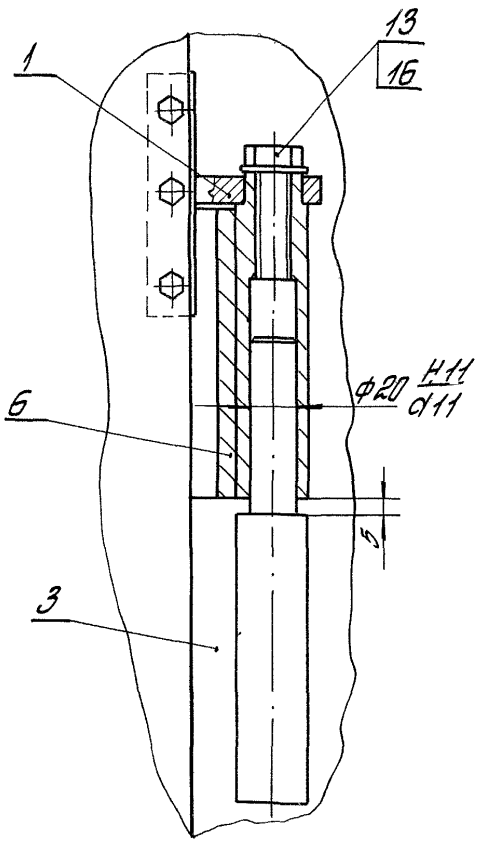

VII
М1.2 Лист 2

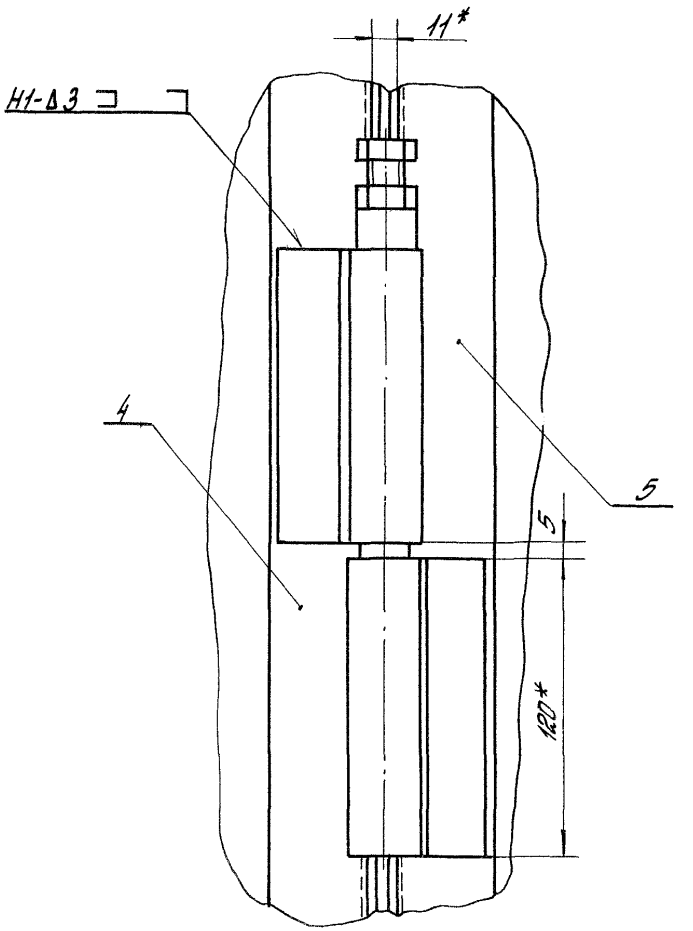

Номера строки	Наименование	Код ОКП	Обозначение документа на поставку	Поставщик	Кол. на исполн. 1.435.2-28.3.00.00.00.00-						Примечание
					—	01	02	03			
1											
2	Кольцо 2Б30		ГОСТ 13940-68		2						
3											
4											
5	Оси	128 001	ГОСТ 9650-80								
6	22-16h11×40 Ст3пс6Ц30				3						
7	22-10h12×28 Ст3пс6Ц30				6						
8											
9											
10	Подшипник 60206		ГОСТ 7242-81		2						
11											
12											
13	Шарик Б 19,05-Р		ГОСТ 3722-81		3						
14											
15											
16	Крепежные изделия										
17											
18											
19	Болты	128 200	ГОСТ 7798-70								
20	М4-8g×16.58.01.20				6						
21	М6-8g×20.58.01.20				24						
22	М8-8g×90.58.01.20				4						
23	М10-8g×50.58.01.20				6						
24	М10-8g×80.58.01.20				98						
25	М16-8g×30.58.01.20				4						
26	М16-8g×45.58.01.20				9						
27	М16-8g×75.58.01.20				3						
28											

ГИП	Погорелов		
Рук. гр.	Лукашевич		
Ст. инж.	Стирягин		
Ст. инж.	Царева		

1.435.2-28.3.00.00.00.00 ВП

Ведомость покупных изделий

Стадия	Лист	Листов
Р	1	3

ЦНИИПРОМЗДАНИЙ

Номер строки	Наименование	Код ОКП	Обозначение документа на поставку	Поставщик	Кол. на изделии 1.435.2-22.3.00.00.00.00- —	01	02	03			Примечание
1											
2	Винт самонарезающий										
3	3,5 × 25		ТУ 36-2142-78	Киреевский ЗПК	41						
4	3,5 × 14				104						
5	Гайки	128 300	ГОСТ 5915-70								
6	М8-7Н.5.01.20				24						
7	М8-7Н.5.01.20				4						
8	М10-7Н.5.01.20				114						
9	М12-7Н.5.01.20				4						
10	М16-7Н.5.01.20				8						
11	Гайка М16-7Н.5.01.20	128 300	ГОСТ 5918-73		1						
12	Гайка М24-7Н.5.01.20	128 300	ГОСТ 5919-73		2						
13											
14	Шайбы	128 600	ГОСТ 6402-70								
15	4.65Г.029				6						
16	6.65Г.02.9				24						
17	8.65Г.02.9				4						
18	10.65Г.02.9				98						
19	12.65Г.02.9				4						
20	16.65Г.02.9				4						
21											
22	Шайба 10.01.01.20	128600	ГОСТ 9649-78		30						
23											
24	Шайбы	128600	ГОСТ 11371-78								
25											
26	10.01.пс 6.01.20				6						
27	12.01.пс 6.01.20				3						
28	16.01.пс 6.01.20				14						
29	24.01.пс 6.01.20				2						
30											

Номер строки	Наименование	Код ОКП	Обозначение документа на поставку	Поставщик	Кол. на исполн. 1.435.2-28.3.00.00.00.00- —	01	02	03			Примечание
1											
2	Шайба уплотнительная		ТУ 36-2130-76	Киреевский ЗОК							
3	ШУ-6				99						
4											
5	Шплинты	128 700	ГОСТ 397-79								
6	2,5×14-001				12						
7	3,2×16-001				25						
8	4×22-001				3						
9	4×36-001				1						
10	5×40-001				2						
11											
12											
13	Штифт 6т 6×30		ГОСТ 3128-70		2						
14											
15											
16	Заклепка комбинированная		ТУ 36-2088-85	Киреевский ЗОК							
17	ЗК-12				331						
18											
19	Шурупы	128 401	ГОСТ 1144-80								
20	1-2,5×13				2						
21	1-2,5×20				23						
22											
23											
24											
25											
26											
27											
28											
29											
30											

Инв. № подл.	Подпись и дата	Взам. инв. №

Формат	Зона	Поз.	Обозначение	Наименование	Кол. на исполн. 1.435.2-28.3.01.00.00.00- —	01									Примеч.
				Документация											
А3			1.435.2-28.3.01.00.00.00.05	Сборочный чертеж	X	X									
				Сборочные единицы											
А4		1	1.435.2-28.3.01.01.00.00	Полупетля	3	3									
А4		2	1.435.2-28.3.01.01.00.00-01	Полупетля	1	1									
				Детали											
А4		3	1.435.2-28.3.01.00.00.01	Накладка	1	1									
А4		4	1.435.2-28.3.01.00.00.02	Прижим	1	1									

				1.435.2-28.3.01.00.00.00
ГИП	Погорелов			Стойка
Рук. гр.	Лукашевич			
Ст. инж.	Смирягин			
Ст. инж.	Царева			

Стадия	Лист	Листов
Р	1	2

ЦНИИПРОМЗДАНИЙ

Копировал Стрельцова

Формат А4

Инв. № подл.	Подпись и дата	Взам. инв. №

Формат	Зона	Поз.	Обозначение	Наименование	Кол. на исполн. 1.435.2-28.3.01.00.00.00- —	01									Примеч.
А4		5	1.435.2-28.3.01.00.00.03	Ребро	3	3									
Б4		6	1.435.2-28.3.01.00.00.04	Стойка											
				Швеллер 160×50×4 ГОСТ 8278-83											
				Ст 3 пс 6 ГОСТ 14637-79											
				L=4350-2,0; Rz80	2	2									33,4 кг
Б4		7	1.435.2-28.3.01.00.00.05	Опора											
				Лист Б-ПН-10 ГОСТ 19903-74											
				В Ст 3 пс 6 ГОСТ 14637-79											
				(300×300) h 14; Rz80	1	1									6,9 кг
Б4		8	1.435.2-28.3.01.00.00.06	Прокладка											
				Пленка полиэтиленовая											
				Мс 0,4×180×4215											
				1 сорт ГОСТ 10354-82	1	1									0,3 кг
				Прочие изделия											
		9		Винт самонарезающий											
				В6×25 ТУ36-2142-78	14	14									

1.435.2-28.3.01.00.00.00	Лист 2

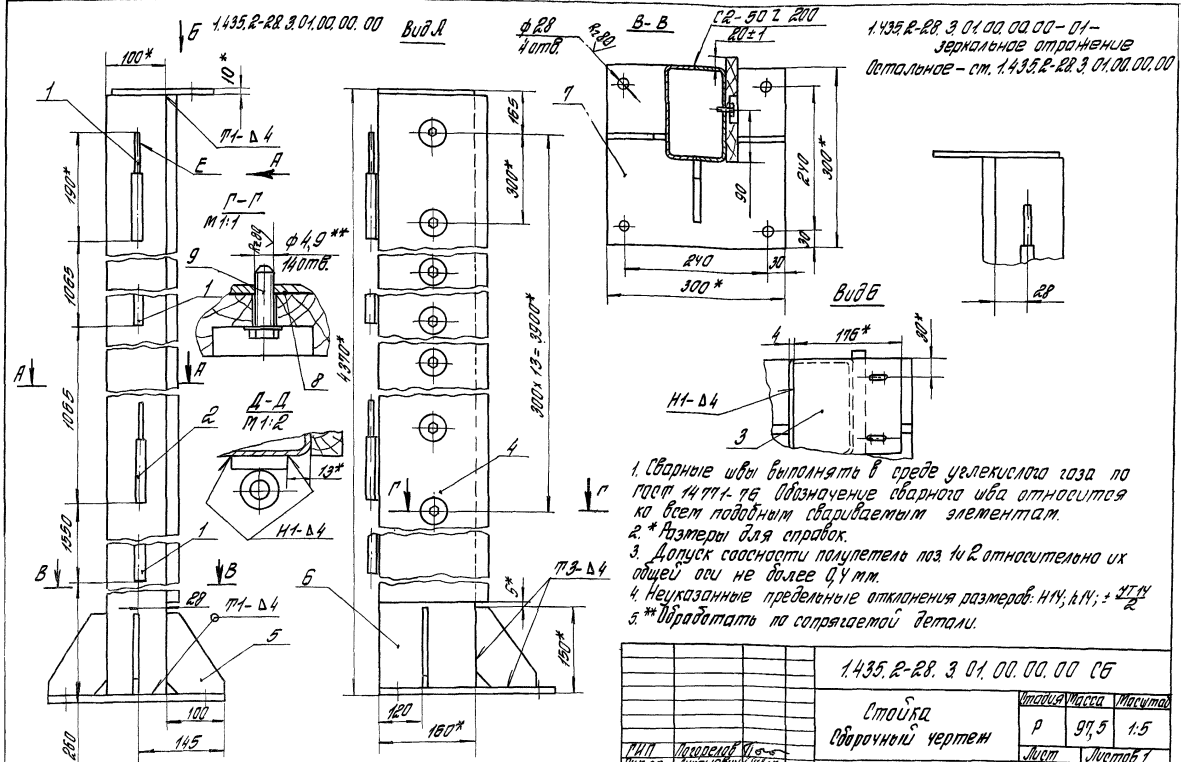
1.435.2-28.3.01.00.00.00
Вид А
В-В
Г-Г
М1:1
Д-Д
М1:2
Вид Б
1.435.2-28.3.01.00.00.00-01-
зеркальное отражение
Остальное - ст. 1.435.2-28.3.01.00.00.00
Т1-Δ4
Т3-Δ4
Н1-Δ4
ф28
4 отв.
С2-50 Z 200
20±1
ф4,9**
14 отв.
300×13=3900*
4370*
1.Сварные швы выполнять в среде углекислого газа по ГОСТ 14771-76. Обозначение сварного шва относится ко всем подобным свариваемым элементам.
2. * Размеры для справок.
3. Допуск соосности полупетель поз. 1 и 2 относительно их общей оси не более 0,4 мм.
4. Неуказанные предельные отклонения размеров: Н14; h14; ± IT14/2
5. ** Обработать по сопрягаемой детали.
6 Покрытие: Эмаль ПФ-115 по ГОСТ 6465-76, III 6/1 кроме поверх. Е
1.435.2-28.3.01.00.00.00 СБ
Стойка
Сборочный чертеж
Стадия
Масса
Масштаб
Р
97,5
1:5
Лист
Листов 1
ЦНИИПРОМЗДАНИЙ
ГИП Погорелов
Рук. гр. Лукашевич
Ст. инж. Стирягин
Ст. инж. Царева

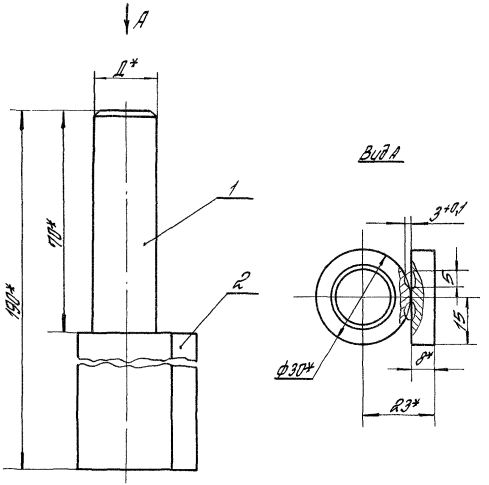

Обозначение	Д, мм	Масса, кг
1.435.2-28.3.01.01.00.00	20d11	1,00
-01	18	0,98

1. Сварные швы выполнять в среде углекислого газа.
2. * Размеры для справок.

ГИП	Погарелов		
Рук. гр.	Лукашевич		
Ст. инж.	Смирягин		
Ст. инж.	Царева		

1.435.2-28.3.01.01.00.00 СБ

Полупетля
Сборочный чертеж

Стадия	Масса	Масштаб
Р	ст. табл.	—
Лист	Листов 1	

ЦНИИПРОМЗДАНИЙ

Инв. № подл. | Подпись и дата | Взам. инв. №

Формат	Зона	Поз.	Обозначение	Наименование	Кол. на исполн. 1.435.2-28.3.01.01.00.00	Примеч.
				Документация		
А4			1.435.2-28.3.01.01.00.00 СБ	Сборочный чертеж		
				Детали		
А4		1	1.435.2-28.3.01.01.00.01	Стержень	1	
			-01	Стержень	1	
Б4		2	1.435.2-28.3.01.01.00.02	Плотик		
				Лист Б-ПН-8 ГОСТ 19903-74 / В Ст3 пс6 ГОСТ 14637-79		0,22 кг
				(30×120) ℓ 14; Ст3	1	

1.435.2-28.3.01.01.00.00

Полупетля

Стадия	Лист	Листов
Р		1

ЦНИИПРОМЗДАНИЙ

ГИП	Погарелов	
Рук. гр.	Лукашевич	
Ст. инж.	Смирягин	
Ст. инж.	Царева	

Инв. № подл. | Подпись и дата | Взам. инв. №

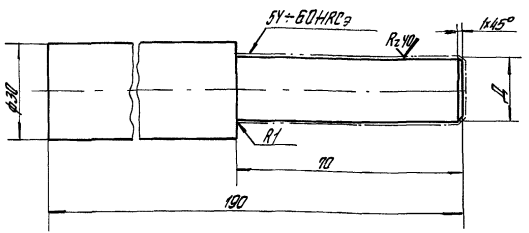

Обозначение	Д, мм	Масса, кг
1.435.2-28.3.01.01.00.01	20d11	0,79
-01	18b12	0,77

1. Цементировать h 0,8 ... 1,2 мм
2. Неуказанные предельные отклонения размеров: h14; ± $\frac{УТ14}{2}$.

				1.435.2-28.3.01.01.00.01			
				Стержень	Стадия	Масса	Масштаб
					Р	ст. табл.	—
					Лист	Листов 1	
ГИП	Погорелов			Круг В32 ГОСТ 2590-71 / 20 ГОСТ 1050-74	ЦНИИПРОМЗДАНИЙ		
Рук. гр.	Лукашевич						
Ст. инж.	Царева						
Ст. инж.	Смирягин						

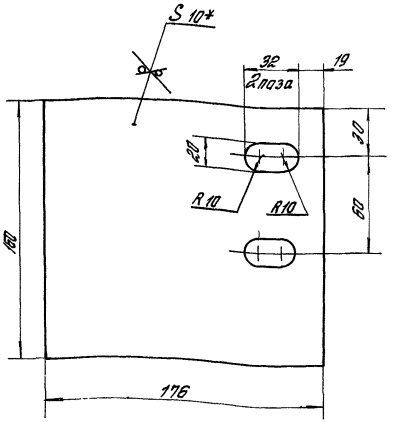

1.* Размер для справок.
2. Неуказанные предельные отклонения размеров: H14; h14; ± $\frac{УТ14}{2}$.

				1.435.2-28.3.01.00.00.01			
				Накладка	Стадия	Масса	Масштаб
					Р	2,21	1:2
					Лист	Листов 1	
ГИП	Погорелов			Лист Б-ПН-10 ГОСТ 19903-74 / ВСт3пс6 ГОСТ 14637-79	ЦНИИПРОМЗДАНИЙ		
Рук. гр.	Лукашевич						
Ст. инж.	Смирягин						
Ст. инж.	Царева						

Rz 200 (√)

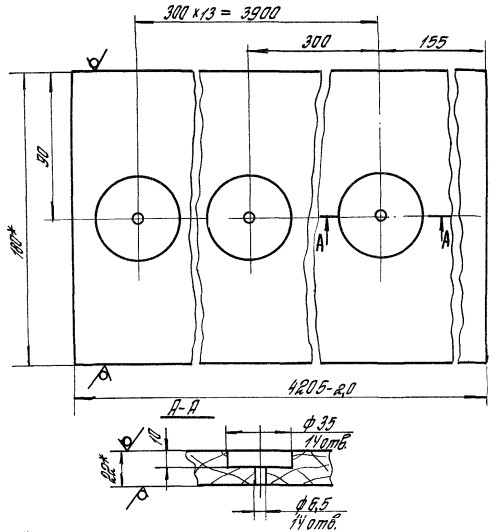

1.* Размер для справок
2. Неуказанные предельные отклонения размеров: h14; ± $\frac{IT14}{2}$
3 Антисептировать кремнефтористым аманием по ОСТ 6-08-2-75.

				1.435.2-28. 3. 01. 00. 00. 02			
				Прижим	Стадия	Масса	Масштаб
					Р	12,0	1:2
					Лист	Листов 1	
ГИП	Погорелов			Пиломатериалы хвойных пород 2-ой сорт (180 x 22) ГОСТ 8486-86Е	ЦНИИПРОМЗДАНИЙ		
Рук. гр.	Лукашевич						
Ст. инж.	Стирягин						
Ст. инж.	Царева						

Инв. № подл. | Подпись и дата | Взам. инв. №

Ф (√)

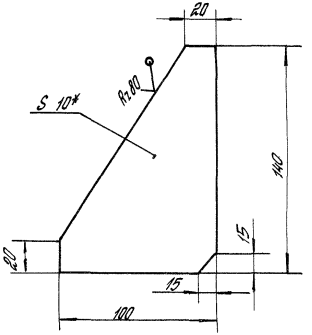

1.* Размер для справок.
2. Неуказанные предельные отклонения размеров: h14; ± $\frac{IT14}{2}$

				1.435.2-28. 3. 01. 00. 00.03			
				Ребро	Стадия	Масса	Масштаб
					Р	0,72	1:2
					Лист	Листов 1	
ГИП	Погорелов			Лист 6-ПН-10 ГОСТ 19903-74 / ВСт 3пс6 ГОСТ 14637-79	ЦНИИПРОМЗДАНИЙ		
Рук. гр.	Лукашевич						
Ст. инж.	Стирягин						
Ст. инж.	Царева						

Инв. № подл. | Подпись и дата | Взам. инв. №

Формат	Зона	Поз.	Обозначение	Наименование	Кол.	Примеч.
				Документация		
А3			1.435.2-28.3.02.00.00.00.ОБ	Сборочный чертеж		
				Сборочные единицы		
А4		1	1.435.2-28.1.05.00.00.00	Прогон	1	
А4		2	1.435.2-28.3.02.04.00.00	Рама	1	
А4		3	1.435.2-28.3.02.04.00.00	Уплотнение подвижное	1	
А4		4	1.435.2-28.3.02.05.00.00-01	Механизм открывания	1	
А4		5	1.435.2-28.3.02.06.00.00	Подвеска	1	
А4		6	1.435.2-28.3.02.07.00.00	Шпингалет	1	
				Детали		
А4		7	1.435.2-28.1.00.00.00.01	Лоб	4	
А4		8	1.435.2-28.3.02.00.00.01	Обрешетение	1	
А4		9	1.435.2-28.3.02.00.00.01-01	Обрешетение	2	
А4		10	1.435.2-28.3.02.00.00.02	Обрешетение	1	
А4		11	1.435.2-28.3.02.00.00.03	Панель	1	
Б4		12	1.435.2-28.3.02.00.00.04	Планка		
				ОЦ Б-ПН-1.2 ГОСТ 19904-74 / В Ст3пс6-ОН-ПТ4 ГОСТ 19903-74		
				(20×1500)-1.0; Rк 150	2	0,28 кг
Б4		13	1.435.2-28.3.02.00.00.03	Полотно 1.ПТС 4.18.10.15		
				Б4-С 0,8 ГОСТ 23486-79	1	74,4 кг

		1.435.2-28.3.02.00.00.00	
ГИП	Прокопьев	Створка центральная	Стадия Р / Лист 1 / Листов 2
Гл.к.ка	Лисичкевич		
Ст.инж.	Ипполитов		ЦНИИПРОМЗДАНИЙ
Ст.инж.	Царева		

Формат	Зона	Поз.	Обозначение	Наименование	Кол.	Примеч.
				Уплотнение		
				Пластина I, рулон		
				ТМКЩ-С-А.9.9 ГОСТ 7338-77		
Б4		14	1.435.2-28.3.02.00.00.00.ОБ	(1220×1526)-2.0	1	0,94 кг
Б4		15	1.435.2-28.3.02.00.00.07	(1145×1526)-2.0	1	0,62 кг
Б4		16	1.435.2-28.3.02.00.00.08	Прокладка		
				Пластина ТУ38.105316-87		
				(10×145×4480)-2,0	1	0,42 кг
				Стандартные изделия		
		18		Болт М10-8g×80.58.01.20		
				ГОСТ 7798-70	35	
		19		Гайка М10-Н.5.01.20		
				ГОСТ 5915-70	35	
		20		Псб 22-10 А Ц2.Хр.9.3 ГОСТ 6402-70		
				ГОСТ 9650-80	2	
		21		Шайба 10.65Г.01.02.9		
				ГОСТ 6402-70	35	
		22		Шайба 10.01.01.20		
				ГОСТ 9649-78	10	
				Штифты ГОСТ 397-79		
		23		2,5×14.01	2	
		24		3,2×16.01	8	
				Прочие изделия		
		25		Заклепка ВК-12		
				ТУ36-2088-85	144	

1.435.2-28.3.02.00.00.00	Лист 2

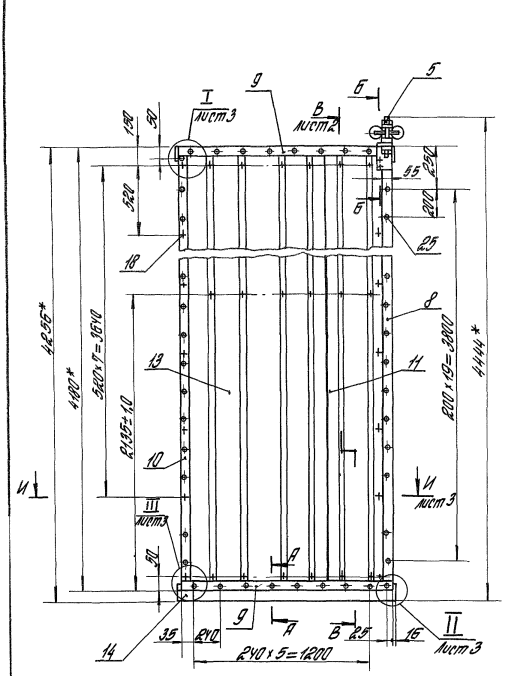

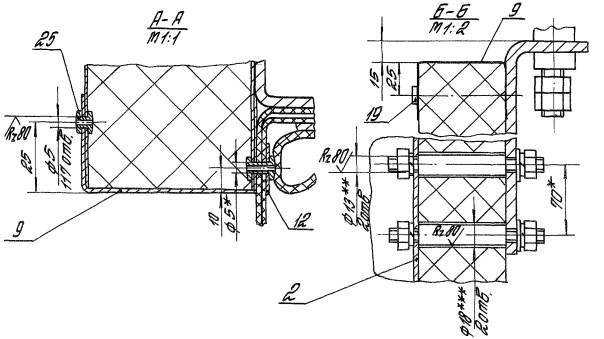

1. Сварные швы выполнять в среде углекислого газа по ГОСТ 14771-76.
2. * Размеры для справок.
3. Неуказанные предельные отклонения размеров: H14; h14; $\pm\frac{IT14}{2}$.
4. Панели поз. 11 и 13 крепить к раме поз. 2 болтами поз. 18 в каждый гофр панели.
5. Места реза панелей поз. 11 и 13 покрыть суриком железным по ГОСТ 8135-74 в два слоя.
6. Пазы между панелями поз. 11 и 13 и обрамлениями поз. 8, 9, 10 заполнить герметиком У-30М по ГОСТ 13489-79.
7. ** Обработать по сопрягаемому узлу.
8. *** Обработать только в поз. 11 после разъема сопрягаемых деталей.

			1.435.2-28. 3. 02. 00. 00. 00 СБ
			Створка центральная. Сборочный чертеж
			Стадия: Р; Масса: 204; Масштаб: 1:20
			Лист 1; Листов 3
ГИП	Погорелов		ЦНИИПРОМЗДАНИЙ
Рук. гр.	Лукашевич		
Ст. инж.	Спиридин		
Ст. инж.	Царева		

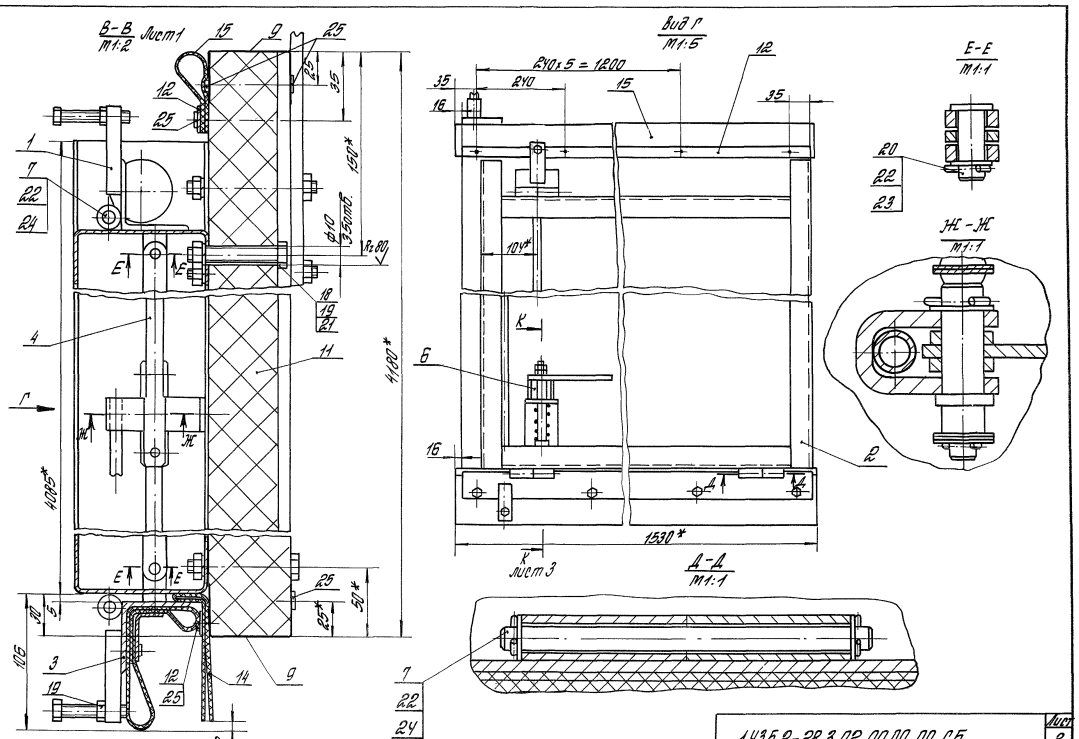
В-В
М1:2
Лист1
Вид Г
М1:5
Е-Е
М1:1
Ж-Ж
М1:1
Д-Д
М1:1
240x5 = 1200
240
1530*
1080*
4085*
150*
50*
25*
104*
Лист 3
1.435.2-28.3.02.00.00.00 СБ
Лист
2

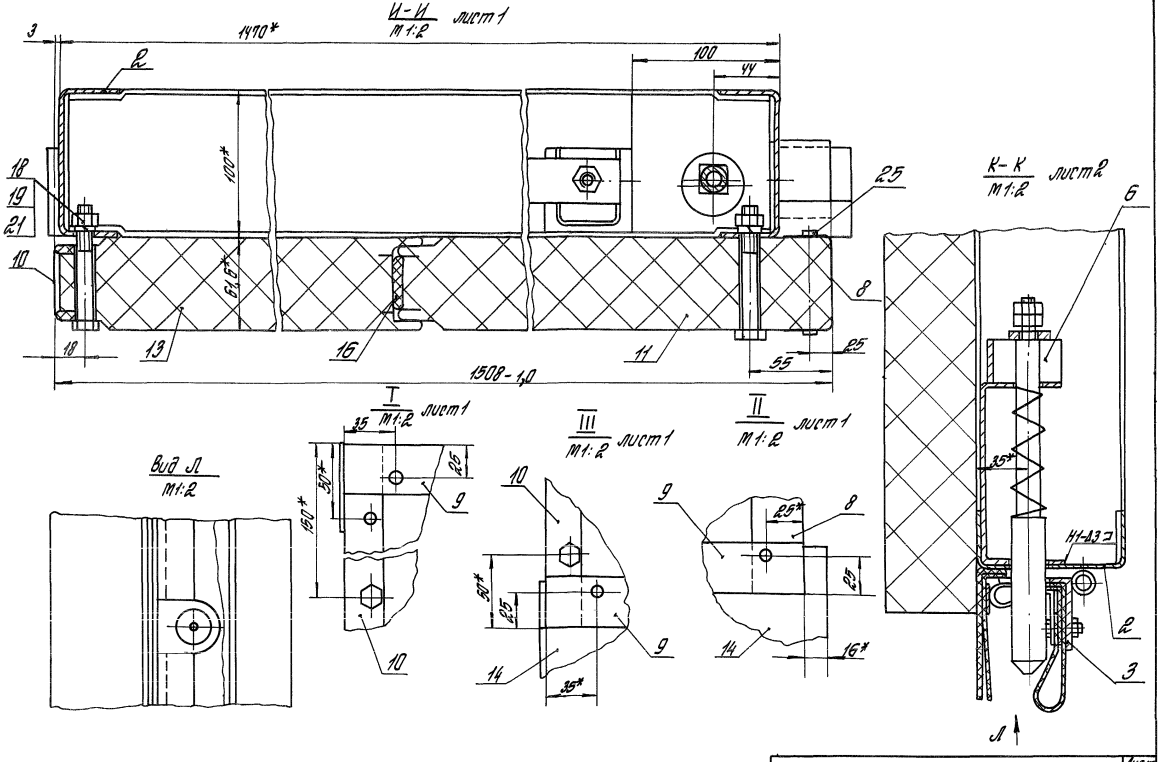

1.435.2-28.3.02.00.00.ООСБ

Лист 3

Инв.№ подл. | Подпись и дата | Взам.инв.№

Формат	Зона	Поз.	Обозначение	Наименование	Кол. на изделие 1.435.2-28.3.02.01.00.00- —	01	02	Примеч.
				Документация				
А3			1.435.2-28.3.02.01.00.000Сб	Сборочный чертеж				
				Сборочные единицы				
А4		1	1.435.2-28.3.02.01.01.00	Полупетля		4		
			-01	Полупетля			4	
				Детали				
А3		2	1.435.2-28.3.02.01.00.01	Связь	1	1		
А3		3	1.435.2-28.3.02.01.00.01-02	Связь	1	1		
А3		4	1.435.2-28.3.02.01.00.01-03	Связь	1	1		

				1.435.2-28.3.02.01.00.00
Гип	Хотяинов			Стадия Лист Листов
Рук.гр.	Кустышев		Арма	Р 1 3
Н.контр.	Тришкин			ЦНИИпромзданий
Н.контр.	Царева			

Формат	Зона	Поз.	Обозначение	Наименование	Кол. на изделие 1.435.2-28.3.02.01.00.00- —	01	02	Примеч.
А3		5	1.435.2-28.3.02.01.00.01-04	Связь			1	
А3		6	1.435.2-28.3.02.01.00.01-05	Связь			1	
А3		7	1.435.2-28.3.02.01.00.01-06	Связь			1	
А3		8	1.435.2-28.3.02.01.00.01-07	Связь			1	
ДУ		9	1.435.2-28.3.02.01.00.03	Плотник	2	2	2	
ДУ		10	1.435.2-28.3.02.01.00.04	Скоба	1	1	1	
БУ		11	1.435.2-28.3.02.01.00.05	Отбойка				
				Швеллер 100×50×5 ГОСТ 8240-97 Ст3пс6 ГОСТ 14637-89				
				l_1= 1000,5 мм; R_z 80	2	2	2	16,34 кг
БУ		12	1.435.2-28.3.02.01.00.06	Полупетля				
				Труба 10×2,8 ГОСТ 3262-75				
				l_1=50 h 14; R_z 80	4	4	4	0,05 кг
БУ		13	1.435.2-28.3.02.01.00.07	Полоса				
				Лист Б-ПН-4 ГОСТ 19903-74 Ст3пс6 ГОСТ 14637-89				
				(55×95) h 14; R_z 80			1	0,15 кг

1.435.2-28.3.02.01.00.00	Лист 2

Формат	Зона	Поз.	Обозначение	Наименование	Кол. на исполн. 1.435.2-28.3.02.01.00.00-										Примеч.
					—	01	02								
БУ		14	1.435.2-28.3.02.01.00.08	Пластина											
				Лист Б-ПН-4 ГОСТ 19903-74 / В Ст3пс6 ГОСТ 14637-79											
				(10Б×954) h14; Rz80			1								3,17кг
БУ		15	1.435.2-28.3.02.01.00.09	Упор											
				Уголок Б-50×50×4 ГОСТ 8509-86 / В Ст3пс6 ГОСТ 535-79											
				h = 50 h14; Rz80			1								0,15 кг
АУ		16	1.435.2-28.3.02.01.00.01-01	Связь			1								
БУ		17	1.435.2-28.3.02.01.00.11	Шайба											
				Лист Б-ПН-5 ГОСТ 19903-74 / В Ст3пс6 ГОСТ 14637-79											
				ф24 h14; Rz80	2	2	2								0,011кг

1.435.2-28.3.02.01.00.00 | Лист 3

Копировал Стрельцова | Формат А4

Формат	Зона	Поз.	Обозначение	Наименование	Кол. на исполн. 1.435.2-28.3.02.01.01.00-										Примеч.
					—	01									
				Документация											
А3			1.435.2-28.3.02.01.01.00СБ	Сборочный чертеж	X	X									
				Детали											
АУ		1	1.435.2-28.3.02.01.01.01	Втулка	1	1									
АУ		2	1.435.2-28.3.02.01.01.02	Пластина	1	1									

РИП	Погорелов		
Рук.гр.	Лукашевич		
Ст.инж.	Смирягин		
Ст.инж.	Царева		

1.435.2-28.3.02.01.01.00

Полупетля

Стадия	Лист	Листов
Р		1

ЦНИИПРОМЗДАНИЙ

Рис. 1

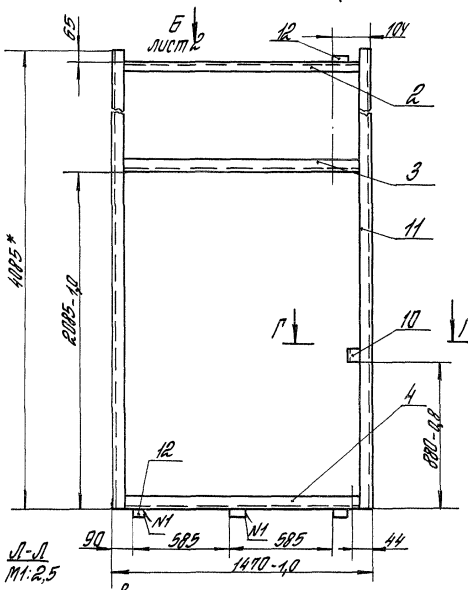

Рис. 2
остальное – см. Рис. 1

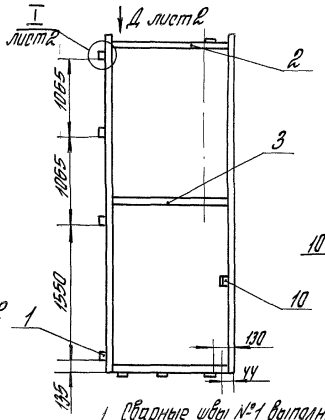

Рис. 3
Остальное – см. Рис. 1 и Рис. 2

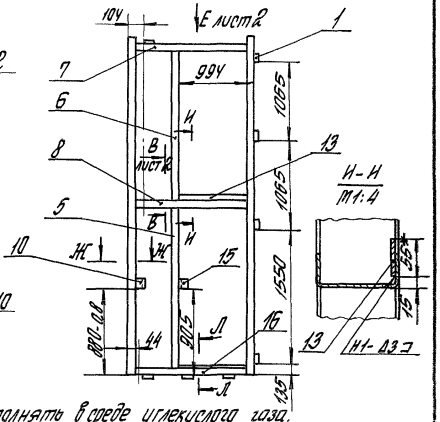

1. Сварные швы №1 выполнять в среде углекислого газа.
2. Сварные швы выполнять в среде углекислого газа по ГОСТ 14771-76. Обозначение сварного шва относится ко всем подобным свариваемым элементам.
3. *Размеры для справок.
4. Допуск соосности полупетель поз. 1 и поз. 12 относительно общей оси 0,4 мм.
5. Неуказанные предельные отклонения размеров: Н14; h14; $\pm\frac{УТ14}{2}$.
6. Покрытие: эмаль ПФ-115 по ГОСТ 6465-76, III, 6/1, кроме отверстий.

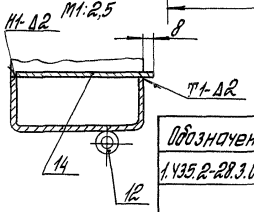

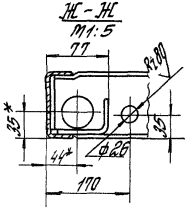

Обозначение	Рис.	Масса, кг
1.435.2-28.3.02.01.00.00	1	51,6
-01	2	53,6
-02	3	72,5

				1.435.2-28.3.02.01.00.00 СБ			
				Рама Сборочный чертеж	Стадия	Масса	Масштаб
					Р	ст. табл.	—
					Лист 1	Листов 2	
ГИП	Погорелов				ЦНИИПРОМЗДАНИЙ		
Рук. гр.	Лукашевич						
Ст. инж.	Стирагин						
Ст. инж.	Царева						

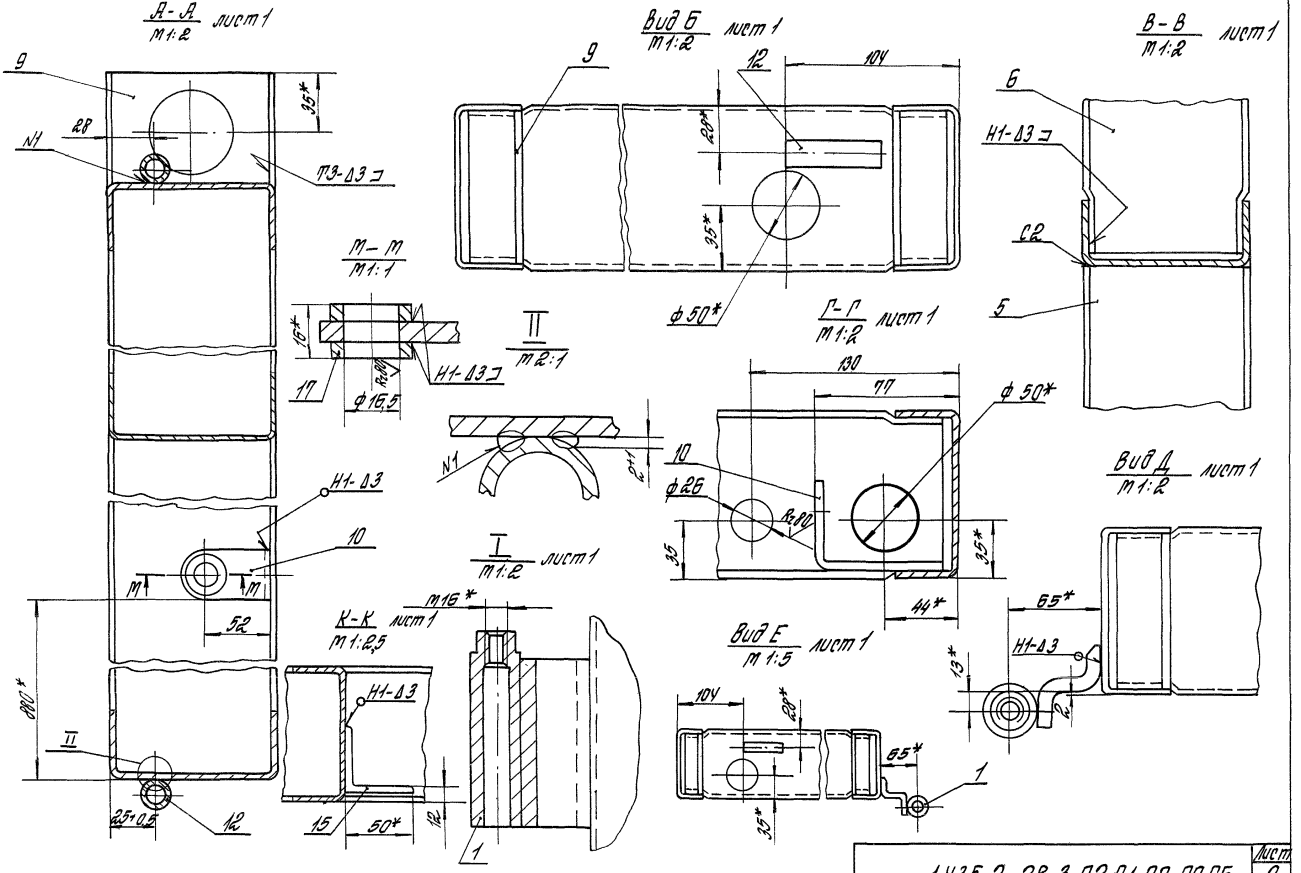

1.435.2-28.3.02.01.00.00 СБ

Лист 2

1.435.2-28.3.02.01.01.00

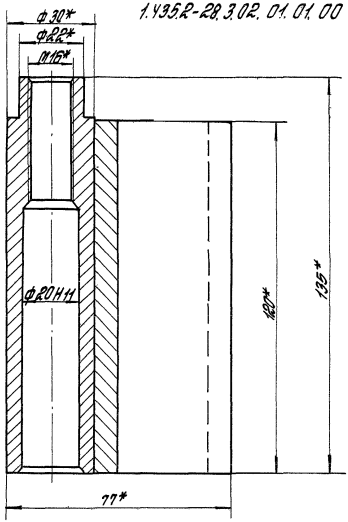

1.435.2-28.3.02.01.01.00-01-зеркальное отражение

Остальное- ст. 1.435.2-28.3.02.01.01.00

М1:2

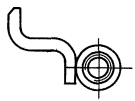

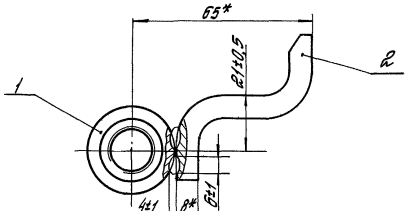

1. Сварные швы выполнять в среде углекислого газа.
2. *Размеры для справок.

				1.435.2-28.3.02.01.01.00 СБ			
				Полупетля Сборочный чертеж	Стадия	Масса	Масштаб
					Р	1,07	1:1
ГИП	Погорелов				Лист	Листов 1	
Рук. гр.	Лукашевич				ЦНИИПРОМЗДАНИЙ		
Ст. инж.	Смирягин						
Ст. инж.	Царева						

Rz80 (√)

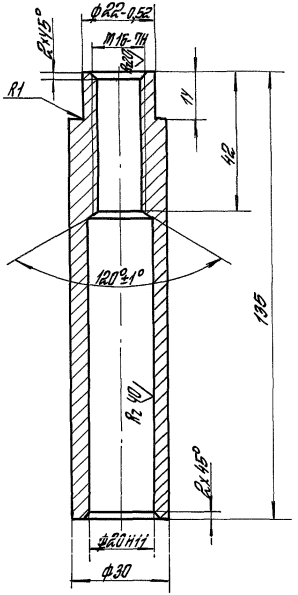

Неуказанные предельные отклонения размеров: $h14; \pm\frac{IT14}{2}$

				1.435.2-28.3.02.01.01.01			
				Втулка	Стадия	Масса	Масштаб
					Р	0,47	1:1
					Лист	Листов 1	
ГИП	Погарелов			Круг В32 ГОСТ 2590-71 / В Ст3 пс6 ГОСТ 535-79	ЦНИИПРОМЗДАНИЙ		
Рук. гр.	Лукашевич						
Ст. инж.	Стирягин						
Ст. инж.	Царева						

Инв. № подл. | Подпись и дата | Взам. инв. №

Rz80 (√)

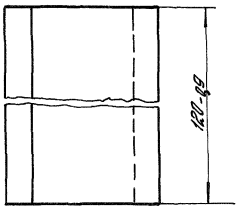

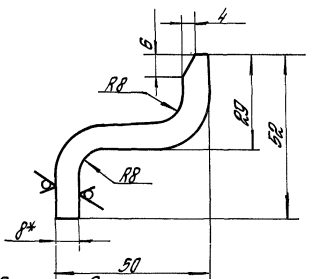

1. * Размер для справок.
2. Неуказанные предельные отклонения размеров: $h14; \pm\frac{IT14}{2}$.

				1.435.2-28.3.02.01.01.02			
				Пластина	Стадия	Масса	Масштаб
					Р	0,6	1:1
					Лист	Листов 1	
ГИП	Погарелов			Лист Б-ПН-8 ГОСТ 19903-74 / В Ст3 пс6 ГОСТ 14637-79	ЦНИИПРОМЗДАНИЙ		
Рук. гр.	Лукашевич						
Ст. инж.	Стирягин						
Ст. инж.	Царева						

Инв. № подл. | Подпись и дата | Взам. инв. №

Рис. 1

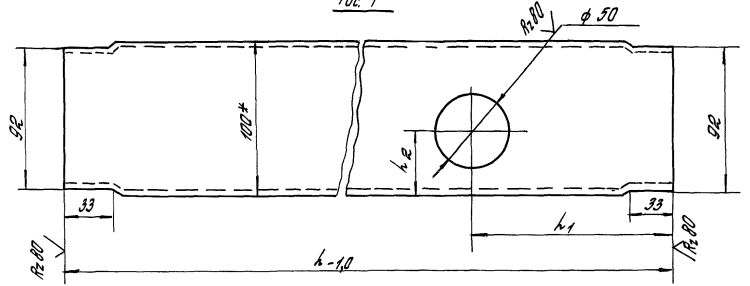

Рис. 2

Остальное – см. Рис. 1

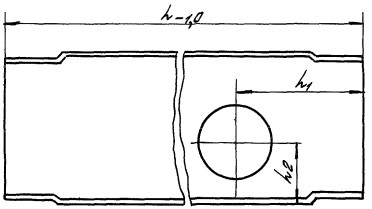

Рис. 3

Остальное – см. Рис. 1

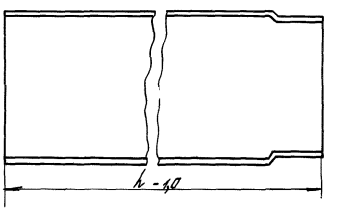

Обозначение	Рис	h, мм	h1, мм	h2 мм	Масса, кг
1.435.2-28.3.02.01.00.01	1	1456	97	35	5,83
-01	2	1456	1419	35	5,83
-02	2	1456	97	40	5,83
-03	2	1456	37	35	5,83
-04	3	2078	—	—	8,32
-05	2	1920	—	—	7,72
-06	1	1456	1359	35	5,83
-07	2	1456	1359	40	5,83

1.* Размер для справок.

2. Неуказанные предельные отклонения размеров: H14; h14; $\pm \frac{IT14}{2}$

				1.435.2-28.3.02.01.00.01			
				Связь	Стадия	Масса	Масшт.
					Р	ст. табл.	—
ГИП	Погорелов				Лист	Листов 1	
Рук. гр.	Лукашевич			Швеллер $\frac{100 \times 40 \times 3\ ГОСТ\ 8278-83}{\text{Ст 3 пс 6 ГОСТ 11474-76}}$	ЦНИИПРОМЗДАНИЙ		
Ст. инж.	Стирягин						
Ст. инж.	Царева						

Rz 80 (✓)

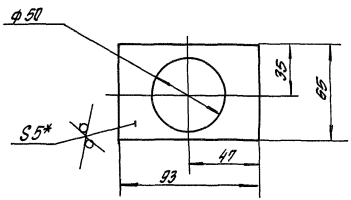

1.* Размер для справок.

2. Неуказанные предельные отклонения размеров h14; $h14; \pm \frac{IT14}{2}$.

				1.435.2-28.3.02.01.00.03			
				Пластина	Стадия	Масса	Масштаб
					Р	0,16	1:2
					Лист	Листов 1	
ГИП	Шарапов			Лист Б-ПН-8 ГОСТ 19903-74 ВСт3пс6 ГОСТ 14637-79	ЦНИИПРОМЗДАНИЙ		
Рук. гр.	Лукашевич						
Ст. инж.	Стригун						
Ст. инж.	Царева						

Инв. № подл. | Подпись и дата | Взам. инв. №

Rz 80 (✓)

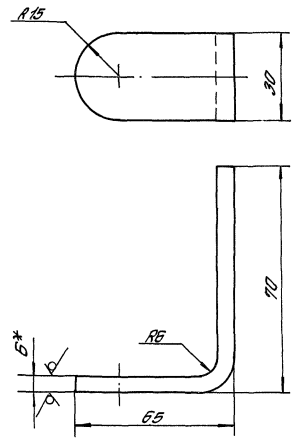

1.* Размер для справок.

2. Неуказанные предельные отклонения размеров: $h14; \pm \frac{IT14}{2}$

				1.435.2-28.3.02.01.00.04			
				Скоба	Стадия	Масса	Масштаб
					Р	0,13	1:1
					Лист	Листов 1	
ГИП	Шарапов			Лист Б-ПН-6 ГОСТ 19903-74 ВСт3пс6 ГОСТ 14637-79	ЦНИИПРОМЗДАНИЙ		
Рук. гр.	Лукашевич						
Ст. инж.	Стригун						
Ст. инж.	Царева						

Инв. № подл. | Подпись и дата | Взам. инв. №

Формат	Зона	Поз.	Обозначение	Наименование	Кол. на исполн. 1.435.2-28.3.02.04.00.00- —	01	02								Примеч.
				Документация											
*)			1.435.2-28.3.02.04.00.00 СБ	Сборочный чертеж	X	X	X								*А3; А4
				Детали											
А4		1	1.435.2-28.1.05.00.00.02	Прижим	1	1	1								
А4		2	1.435.2-28.3.02.04.00.01	Уголок	1										
			-01	Уголок		1	1								
Б4		3	1.435.2-28.3.02.04.00.02	Полупетля											
				Труба 10×2,2 ГОСТ 3262-75											
				$h=50h14$; Rz 80	3	3	3								0,05 кг
А4		4	1.435.2-28.3.02.04.00.03	Ухо	1	1	1								

ГИП	Погорелов		1.435.2-28.3.02.04.00.00
Рук.гр.	Лукашевич		Уплотнение подвижное
Ст.инж.	Смирягин		
Ст.инж.	Царева		

Стадия	Лист	Листов
Р	1	2

ЦНИИПРОМЗДАНИЙ

Копировал: Щедрина

Формат А4

Инв.№ подл.	Подпись и дата	Взам.инв.№

Формат	Зона	Поз.	Обозначение	Наименование	Кол. на исполн. 1.435.2-28.3.02.04.00.00- —	01	02								Примеч.
				Направляющая											
				Уголок $\frac{50\times50\times4\ ГОСТ\ 8509-86}{ВСт3пс6\ ГОСТ\ 535-79}$											
Б4		5	1.435.2-28.3.02.04.00.04	$h=1470_{-1,0}$, Rz 80		1	1								4,48 кг
			-01	$h=1505_{-1,0}$; Rz 80	1										4,6 кг
				Уплотнение											
				Пластина I, рулон											
				ТМКЩ-С1-2-9,9 ГОСТ 7338-77											
Б4		6	1.435.2-28.3.02.04.00.05	$(360\times1494)_{-1,0}$; Rz 80		1	1								1,5 кг
			-01	$(360\times1530)_{-2,0}$; Rz 80	1										1,54 кг
				Стандартные изделия											
				Болты ГОСТ 7798-70											
		7		М6-8g×20.58.01.20	8	8	8	8							
		8		М10-8g×50.58.01.20	1	1	1								
		9		Гайка М6-7Н.5.01.20 ГОСТ 5915-70	8	8	8								
		10		Шайба 6.65Г.02.9 ГОСТ 6402-70	8	8	8								

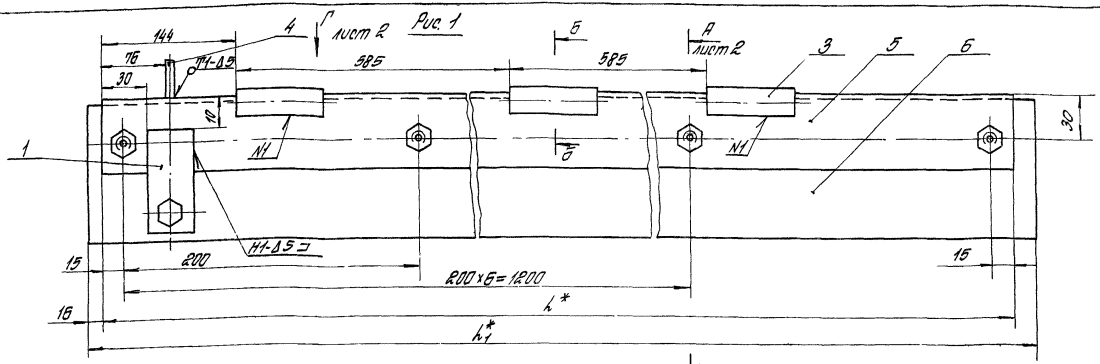

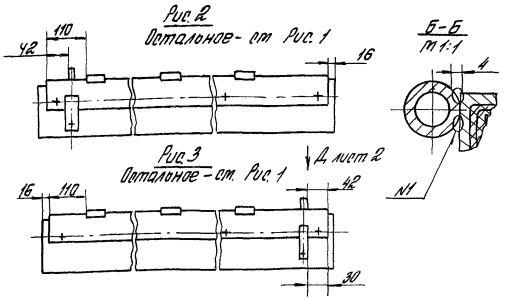

1. Сварные швы N1 выполнять в среде углекислого газа.
2. Сварные швы выполнять в среде углекислого газа по ГОСТ 14771-76.
3. * Размеры для справок.
4. ** Размер в поз. 6 обеспечить при сборке.
5. Допуск соосности полупетель поз. 3 относительно их общей оси 0,4 мм.
6. Неуказанные предельные отклонения размеров: Н14; h14; $\pm \frac{УТ14}{2}$.
7. Перед установкой резины поз. 6 металлоконструкцию покрыть эмалью ПФ-115 по ГОСТ 6465-76, III, 6/1

Обозначение	Рис.	l_1, мм	l_1, мм	Масса, кг
1.435.2-28.3.02.04.00.00	1	1505	1530	7,18
-01	2	1470	1494	6,95
-02	3	1470	1494	6,95

ГИП	Погорелов		
Рук. гр.	Лукашевич		
Ст. инж.	Стирягин		
Ст. инж.	Царева		

1.435.2-28.3.02.04.00.00 СБ

Уплотнение подвижное

Сборочный чертеж

Стадия	Масса	Масштаб
Р	ст. табл.	—

Лист 1 Листов 2

ЦНИИПРОМЗДАНИЙ

Инв. № подл. | Подпись и дата | Взам. инв. №

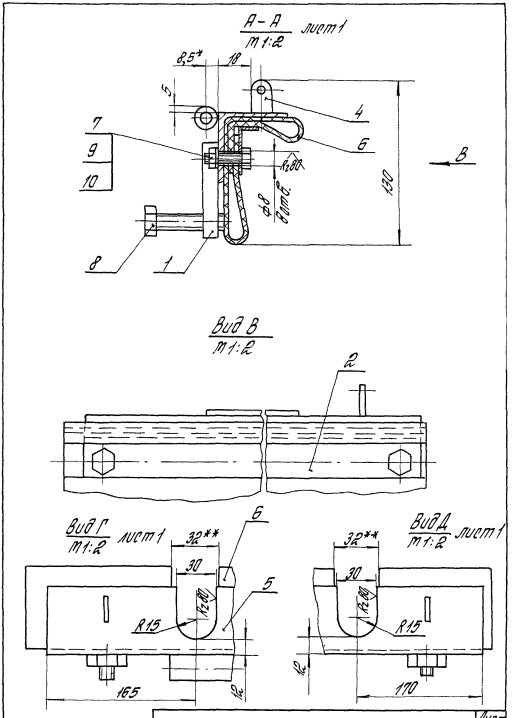

1.435.2-28.3.02.04.00.00СБ

Лист 2

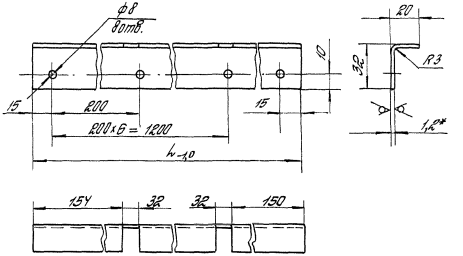

Обозначение	L, мм	Масса, кг
1.435.2-28.3.02.04.00.01	1505	0,62
-01	1470	0,61

1.* Размер для справок.

2. Неуказанные предельные отклонения размеров: H14; h14; ± $\frac{IT14}{2}$.

Взам. инв. №	Подпись и дата	Инв. № подл.			1.435.2-28.3.02.04.00.01		
					Уголок	Стадия: Р	Масса: ст. табл. —
						Лист	Листов 1
			ГИП	Погорелов	Лента 10пс-м-3-1,2×50 ГОСТ 503-81	ЦНИИПРОМЗДАНИЙ	
			Рук. гр.	Лукашевич			
			Ст. инж.	Стирагин			
			Ст. инж.	Царева			

Rz80/(✓)

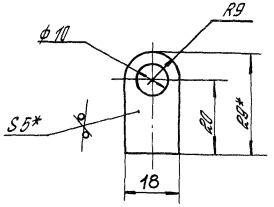

1.* Размеры для справок.

2. Неуказанные предельные отклонения размеров: H14; h14; ± $\frac{IT14}{2}$.

				1.435.2-28.3.02.04.00.03			
				Ухо	Стадия	Масса	Масштаб
					Р	0,01	1:1
ГИП	Погорелов				Лист	Листов 1	
Рук.гр.	Лукашевич			Лист 6-ПН-5 ГОСТ 19903-74 / ВСт 3пс 6 ГОСТ 14637-79	ЦНИИПРОМЗДАНИЙ		
Ст.инж.	Стирягин						
Ст.инж.	Царева						

Формат	Зона	Поз.	Обозначение	Наименование	Кол. на исполн. 1.435.2-28.3.02.05.00.00-	Примеч.
				Документация		
А3			1.435.2-28.3.02.05.00.00 СБ	Сборочный чертеж		
				Сборочные единицы		
А4		1	1.435.2-28.1.08.02.00.00	Ручка	1	
			-01	Ручка	1	
А4		2	1.435.2-28.3.02.05.01.00	Тяга	1	
А4		3	1.435.2-28.3.02.05.01.00-01	Тяга	1	
				Детали		
А4		4	1.435.2-28.1.08.00.00.02	Серьга	2	2

				1.435.2-28.3.02.05.00.00		
ГИП	Погорелов			Механизм открывания	Стадия	Лист	Листов
Рук.гр.	Лукашевич				Р	1	2
Ст.инж.	Стирягин				ЦНИИПРОМЗДАНИЙ		
Ст.инж.	Царева						

Формат	Зона	Поз.	Обозначение	Наименование	Кол. на исполн. 1.435.2-28.3.02.05.00.00-										Примеч.
					—	01									
				Стандартные изделия											
		6		Гайка М10-7Н.5.01.20											
				ГОСТ 5915-70	2	2									
		7		Ось 22-16 h 11 x 40 Ст 3 пс 6.Ц.30											
				ГОСТ 9650-80	1	1									
				Шайбы ГОСТ 11371-78											
		8		10.01.пс 6.01.20	2	2									
		9		16.01.пс 6.01.20	1	1									
				Шплинты ГОСТ 397-79											
		10		2,5 x 14.001	2	2									
		11		4 x 22.001	1	1									

1.435.2-28.3.02.05.00.00 Лист 2

Копировал Стрельцова Формат А4

Формат	Зона	Поз.	Обозначение	Наименование	Кол. на исполн. 1.435.2-28.3.02.05.01.00										Примеч.
					—	01									
				Документация											
А4			1.435.2-28.3.02.05.01.00 СБ	Сборочный чертеж	X	X									
				Детали											
А4		1	1.435.2-28.1.08.01.00.02	Стержень	1	1									
А4		2	1.435.2-28.3.02.05.01.01	Направляющая	1										
			-01	Направляющая		1									

				1.435.2-28.3.02.05.01.00			
ГИП	Погорелов	[signature]		Тяга	Стадия	Лист	Листов
Рук.гр.	Лукашевич	[signature]			Р		1
Ст.инж.	Пирягин	[signature]			ЦНИИПРОМЗДАНИЙ		
Ст.инж.	Царева	[signature]					

1.435.2-28.3.02.05.00.00

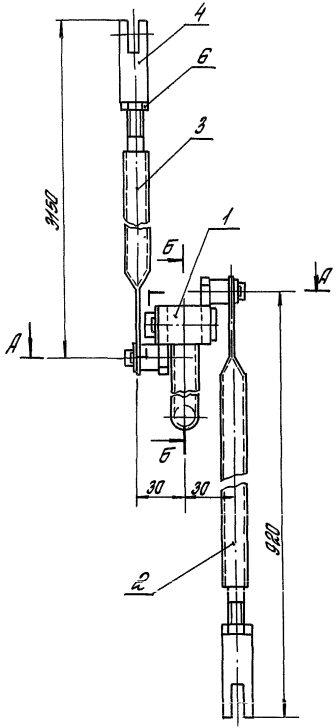

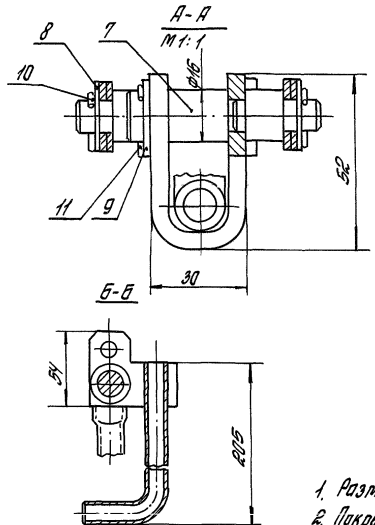

1.435.2-28.3.02.05.00.00-01- зеркальное отражение
Остальное – см. 1.435.2-28.3.02.05.00.00

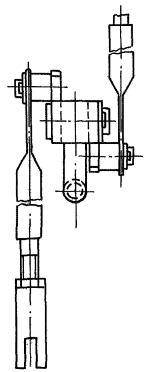

1. Размеры для справок.
2. Покрытие: Эмаль ПФ-115 по ГОСТ 6465-76, III. 6/1, кроме детали поз. 7 и посадочных мест.

			1.435.2-28.3.02.05.00.00 СБ			
			Механизм открывания Сборочный чертеж	Стадия	Масса	Масштаб
				Р	4,2	1:2
				Лист	Листов 1	
ГИП	Погорелов			ЦНИИПРОМЗДАНИЙ		
Рук. гр.	Лукашевич					
Ст. инж.	Смирягин					
Ст. инж.	Царева					

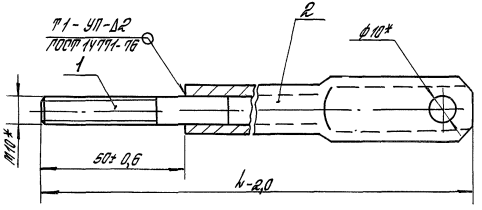

Обозначение	h, мм	Масса, кг
1.435.2-28.3.02.05.01.00	894	0,71
-01	3124	2,49

1.* Размеры для справок.

2. Неуказанные предельные отклонения размеров $\pm \frac{УТ14}{2}$.

Инв. № подл.	Подпись и дата	Взам. инв. №	1.435.2-28.3.02.05.01.00 СБ			
			Тяга Сборочный чертеж	Стадия	Масса	Масштаб
				Р	ст. табл.	—
				Лист	Листов 1	
ГИП	Погарелов			ЦНИИПРОМЗДАНИЙ		
Рук. гр.	Лукашевич					
Ст. инж.	Стирягин					
Ст. инж.	Царева					

Копировал Стрельцова

Формат А4

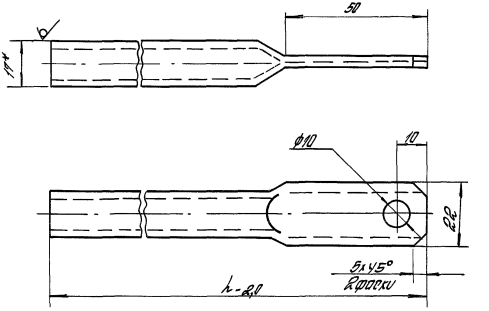

Обозначение	h, мм	Масса кг
1.435.2-28.3.02.05.01.01	844	0,67
-01	3074	2,45

1.* Размер для справок.

2. Неуказанные предельные отклонения размеров: H14; h14; $\pm \frac{УТ14}{2}$.

Инв. № подл.	Подпись и дата	Взам. инв. №	1.435.2-28.3.02.05.01.01			
			Направляющая	Стадия	Масса	Масштаб
				Р	ст. табл.	—
				Лист	Листов 1	
ГИП	Погарелов		Труба 10х2,2 ГОСТ 3262-75	ЦНИИПРОМЗДАНИЙ		
Рук. гр.	Лукашевич					
Ст. инж.	Стирягин					
Ст. инж.	Царева					

Копировал Стрельцова

23343-04 42

Формат А4

Формат	Зона	Поз.	Обозначение	Наименование	Кол.	Примеч.
				Документация		
А3			1.435.2-28.3.02.06.00.00 СБ	Сборочный чертеж		
				Сборочные единицы		
А4		1	1.435.2-28.3.02.06.01.00	Кронштейн	1	
А4		2	1.435.2-28.3.02.06.02.00	Кронштейн	1	
				Детали		
А3		4	1.435.2-28.3.02.06.00.01	Ролик	2	
А4		5	1.435.2-28.3.02.06.00.02	Крышка	2	
А4		6	1.435.2-28.3.02.06.00.03	Ось	2	
А4		7	1.435.2-28.3.02.06.00.04	Планка	1	
А4		8	1.435.2-28.3.02.06.00.05	Ось	1	
А4		9	1.435.2-28.3.02.06.00.06	Втулка	1	
А4		10	1.435.2-28.3.02.06.00.07	Шпилька	1	
А4		11	1.435.2-28.3.02.06.00.08	Шпилька	2	
				Стандартные изделия		
		13		Болт М4-8д×16.58.01.20		
				ГОСТ 7798-70	6	

ГИП	Погорелов		
Рук. гр.	Лукашевич		
Ст. инж.	Стирягин		
Ст. инж.	Царева		

1.435.2-28.3.02.06.00.00

Подвеска

Стадия	Лист	Листов
Р	1	2

ЦНИИПРОМЗДАНИЙ

Формат	Зона	Поз.	Обозначение	Наименование	Кол.	Примеч.
				Гайки ГОСТ 5915-70		
		14		М12-7Н.5.01.20	4	
		15		М16-7Н.5.01.20	2	
		16		Гайка М16-7Н.5.01.20		
				ГОСТ 5918-73	1	
		17		Гайка М24-7Н.5.01.20		
				ГОСТ 5919-73	2	
				Шайбы ГОСТ 11371-78		
		18		12.01.пс 6.01.20	3	
		19		16.01.пс 6.01.20	1	
		20		24.01.пс 6.01.20	2	
				Шайбы ГОСТ 6402-70		
		21		4.65Г.029	6	
		22		12.65Г.029	4	
				Шплинты ГОСТ 397-79		
		23		3,2×16.001	1	
		24		4,0×36.001	1	
		25		5,0×40.001	2	
		26		Кольцо 2Б30		
				ГОСТ 13940-80	2	
		27		Подшипник 60206		
				ГОСТ 7242-81	2	

1.435.2-28.3.02.06.00.00

Лист 2

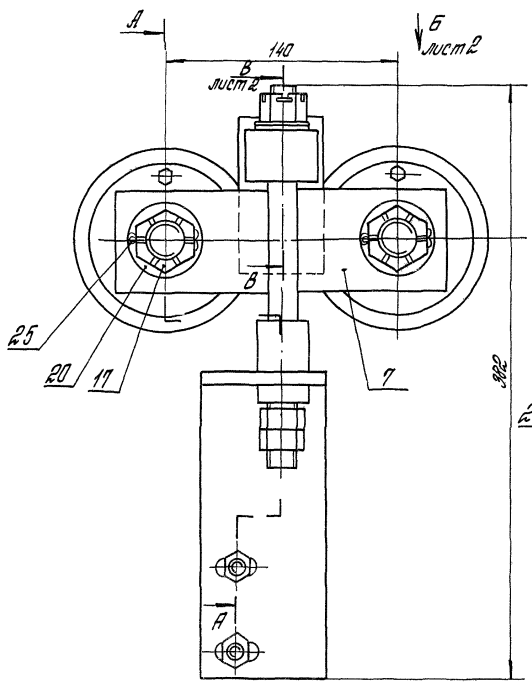

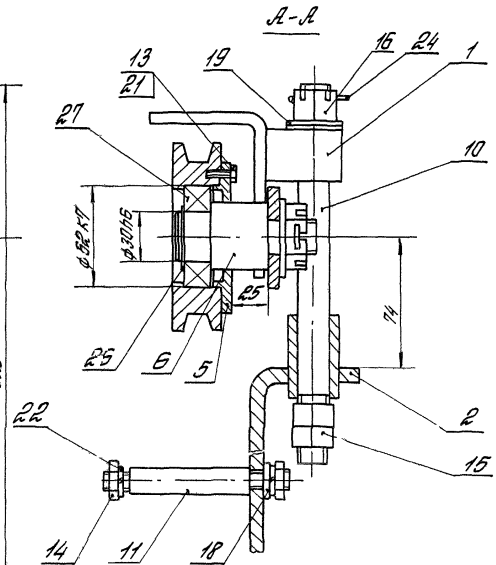

Размеры для справок

				1.435.2-28.3.02.06.00.00.06		
				Подвеска. Сборочный чертеж	Стадия	Масса	Масштаб
					Р	7,0	1:2
					Лист 1	Листов 2	
ГИП	Логофелов				ЦНИИПромзданий		
Рук. гр.	Лукашевич						
Ст. инж.	Стуранин						
Ст. инж.	Царева						

Вид Б
М1:2 лист 1

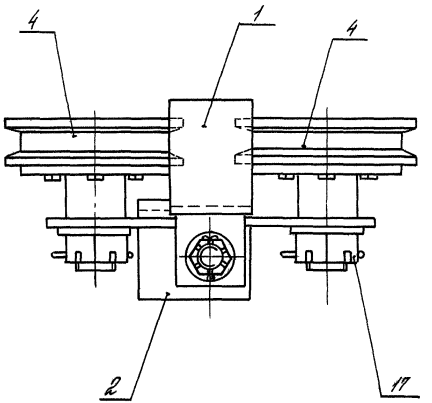

Вид В
М1:1 лист 1

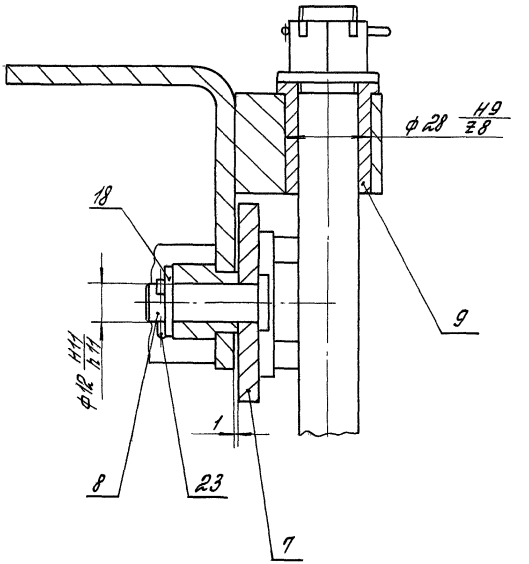

Инв. № подл.	Подпись и дата	Взам. инв. №

1.435.2-28.3.02.06.00.00 СБ | Лист 2

Формат	Зона	Поз.	Обозначение	Наименование	Кол.	Примеч.
				Документация		
А3			1.435.2-28.3.02.06.01.00СБ	Сборочный чертеж		
				Детали		
А4		1	1.435.2-28.3.02.06.01.01	Бобышка	1	
Б4		2	1.435.2-28.3.02.06.01.02	Втулка		
				Квадрат В48 ГОСТ 2590-71 / В Ст3 пс6 ГОСТ 535-79		
				$L = 30$ h 14; Rz 80	1	0,4 кг
Б4		3	1.435.2-28.3.02.06.01.03	Скоба		
				Лист Б-ПН-6 ГОСТ 19903-74 / В Ст3 пс6 ГОСТ 14637-79		
				(160×64) h 14; Rz 80	1	0,47 кг

1.435.2-28.3.02.06.01.00

ГИП	Логорелов		
Рук. гр.	Лукашевич		
Ст. инж.	Стирагин		
Ст. инж.	Царева		

Кронштейн

Стадия	Лист	Листов
Р		1

ЦНИИПРОМЗДАНИЙ

Инв. № подл. | Подпись и дата | Взам. инв. №

Формат	Зона	Поз.	Обозначение	Наименование	Кол.	Примеч.
				Документация		
А3			1.435.2-28.3.02.06.02.00СБ	Сборочный чертеж		
				Детали		
Б4		1	1.435.2-28.3.02.06.02.01	Скоба		
				Лист Б-ПН-8 ГОСТ 19903-74 / В Ст3 пс6 ГОСТ 14637-79		
				(262×75) h 14; Rz 80	1	1,02 кг
Б4		2	1.435.2-28.3.02.06.02.02	Втулка		
				Круг В34 ГОСТ 2590-71 / В Ст3 пс6 ГОСТ 535-79		
				$L = 80$ h 14; Rz 80	1	0,33 кг

1.435.2-28.3.02.06.02.00

ГИП	Логорелов		
Рук. гр.	Лукашевич		
Ст. инж.	Стирагин		
Ст. инж.	Царева		

Кронштейн

Стадия	Лист	Листов
Р		1

ЦНИИПРОМЗДАНИЙ

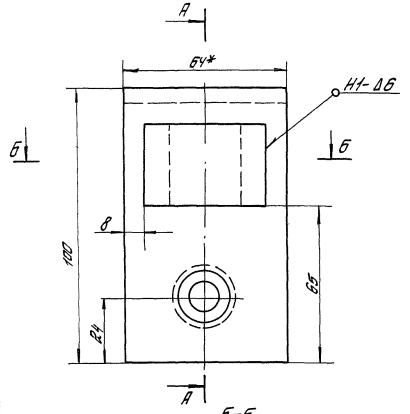

Б-Б

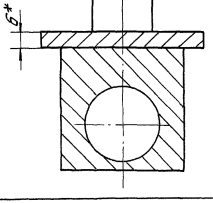

А-А

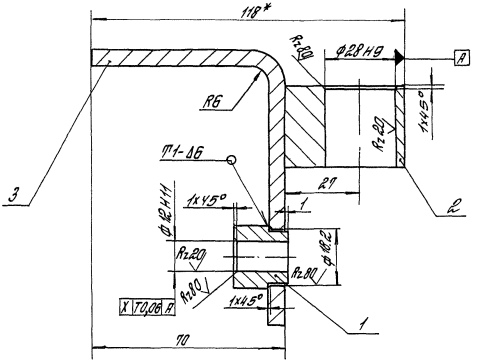

1. Сварные швы выполнять в среде углекислого газа по ГОСТ 14771-76.
2. *Размеры для справок
3. Неуказанные предельные отклонения размеров: h14; $\pm \frac{\text{ЭТ14}}{2}$

				1.435.2-28.3.02.06.01.00 СБ			
				Кронштейн Сборочный чертеж	Стадия	Масса	Масштаб
					Р	0,9	1:1
					Лист	Листов 1	
					ЦНИИПРОМЗДАНИЙ		
ГИП	Погорелов						
Рук. гр.	Лукашевич						
Ст. инж.	Смирягин						
Ст. инж.	Цареба						

Инв. № подл. | Подпись и дата | Взам. инв. №

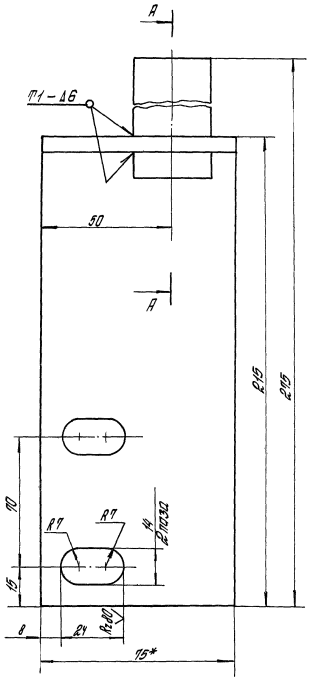

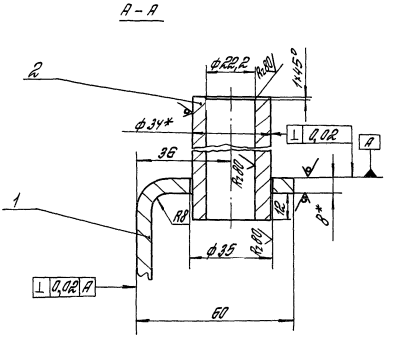

1. Сварные швы выполнять в среде углекислого газа по ПОСТ 14771-76.
2. *Размеры для справок.
3. Неуказанные предельные отклонения размеров $h14$; $H14$; $\pm \frac{УТ14}{2}$

				1.435.2-28. 3. 02. 06. 02. 00 СБ			
				Кронштейн Сборочный чертеж	Стадия	Масса	Масштаб
					Р	1,40	1:1
					Лист	Листов 1	
ГИП	Погорелов				ЦНИИПРОМЗДАНИЙ		
Рук. гр.	Лукашевич						
Ст. инж.	Стирягин						
Ст. инж.	Царева						

Rz80 (√)

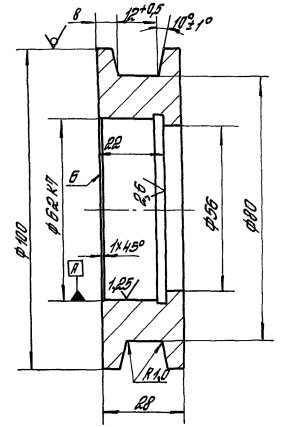

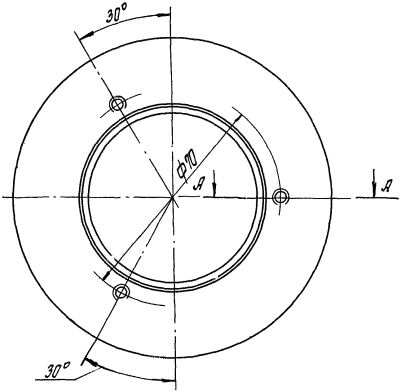

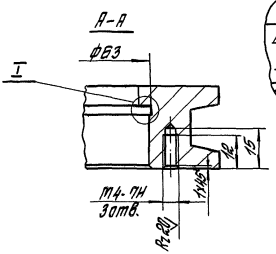

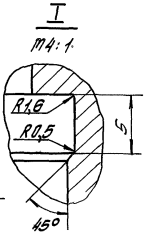

1. Допуск торцевого биения поверхности Б относительно оси поверхности А 0,04 мм.
2. Неуказанные предельные отклонения размеров: Н14; h14; ± $\frac{УТ14}{2}$.

				1.435.2-28.3 02.06.00.01			
				Ролик	Отдел	Масса	Масштаб
					Р	0,94	1:1
ГИП	Погорелов				Лист	Листов 1	
Рук. гр.	Ликошевич			Круг 8100 ГОСТ 2590-71 / 45 ГОСТ 1050-74	ЦНИИПРОМЗДАНИЙ		
Ст. инж.	Шпирягин						
Ст. инж.	Царева						

Инв. № подл. | Подпись и дата | Взам. инв. №

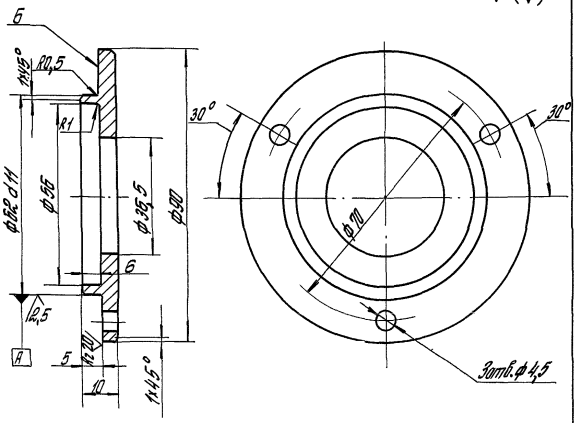

1. Допуск торцевого биения поверхности Б относительно оси поверхности А 0,040 мм.
2. Неуказанные предельные отклонения размеров H14; h 14; ± $\frac{IT14}{2}$

				1.435.2-28.3 02.06.00.02			
				Крышка	Стадия	Масса	Масштаб
					Р	0,25	1:1
ГИП	Погорелов				Лист	Листов 1	
Рук. гр.	Лукашевич			Круг В100 ГОСТ 2590-71 / В Ст3 пс6 ГОСТ 535-79	ЦНИИПРОМЗДАНИЙ		
Ст. инж.	Стирягин						
Ст. инж.	Царева						

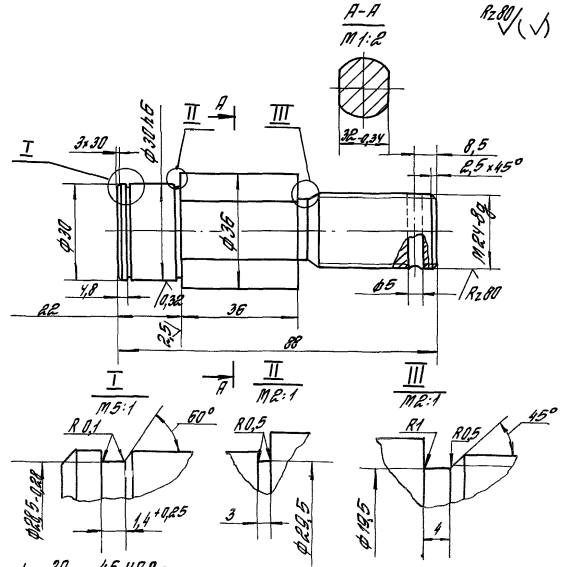

1. 30 ... 45 HRCэ.
2. Неуказанные предельные отклонения размеров: H14; h 14; ± $\frac{IT14}{2}$.
3. Покрытие: Хим. Ц. тв. 9-36.

				1.435.2-28.3.02.06.00.03			
				Ось	Стадия	Масса	Масштаб
					Р	0,48	1:1
ГИП	Погорелов				Лист	Листов 1	
Рук. гр.	Лукашевич			Круг В38 ГОСТ 2590-71 / 20 ГОСТ 1050-74	ЦНИИПРОМЗДАНИЙ		
Ст. инж.	Стирягин						
Ст. инж.	Царева						

Взам. инв. №

Подпись и дата

Инв. № подл.

Rz80 (√)

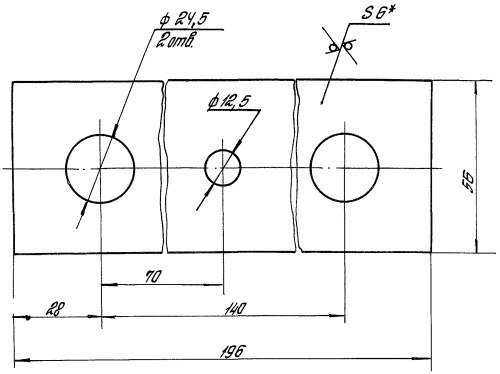

1.* Размер для справок.
2. Неуказанные предельные отклонения размеров: H14; h 14; $\pm \frac{IT14}{2}$.

				1.435.2-28. 3. 02. 06. 00. 04			
				Планка	Стадия: Р	Масса: 0,516	Масштаб: 1:1
					Лист	Листов 1	
ГИП	Погорелов			Лист 6-ПН-5 ГОСТ 19903-74	ЦНИИПРОМЗДАНИЙ		
Рук. гр.	Лукашевич			Ст 3пс6 ГОСТ 14637-79			
Ст. инж.	Стрелин						
Ст. инж.	Царева						

Rz80 (√)

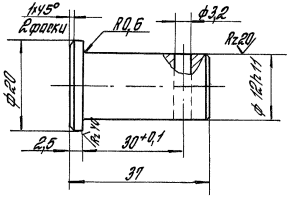

1. 30 ... 45 HRC э.
2. Неуказанные предельные отклонения размеров: H14; h 14; $\pm \frac{IT14}{2}$.
3. Покрытие: Хим. Ц. тв 9-36.

				1.435.2-28. 3. 02. 06. 00. 05			
				Ось	Стадия: Р	Масса: 0,025	Масштаб: 2:1
					Лист	Листов 1	
ГИП	Погорелов			Круг В22 ГОСТ 2590-71	ЦНИИПРОМЗДАНИЙ		
Рук. гр.	Лукашевич			20 ГОСТ 1050-74			
Ст. инж.	Стрелин						
Ст. инж.	Царева						

Rz 80

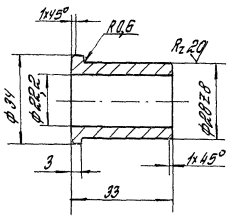

Неуказанные предельные отклонения размеров: H14; h14; $\pm \frac{IT14}{2}$.

				1.435.2-28.3.02.06.00.06			
				Втулка	Стадия	Масса	Масштаб
					Р	0,068	1:1
					Лист	Листов 1	
ГИП	Погорелов			Чугун АЧС-1 ГОСТ 1585-85	ЦНИИПРОМЗДАНИЙ		
Рук. гр.	Лукашевич						
Ст. инж.	Стирягин						
Ст. инж.	Царева						

Rz 80

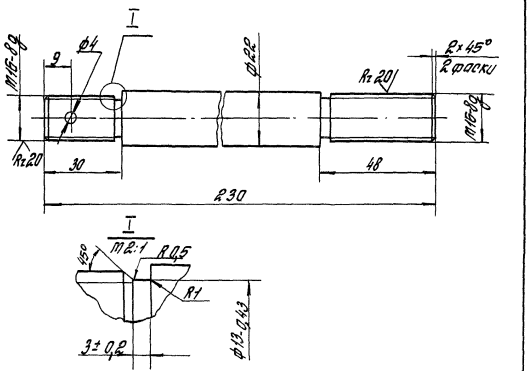

Неуказанные предельные отклонения размеров: h14; $\pm \frac{IT14}{2}$

				1.435.2-28.3.02.06.00.07			
				Шпилька	Стадия	Масса	Масштаб
					Р	0,41	1:1
					Лист	Листов 1	
ГИП	Погорелов			Круг В24 ГОСТ 2590-71 / В Ст3пс ГОСТ 535-79	ЦНИИПРОМЗДАНИЙ		
Рук. гр.	Лукашевич						
Ст. инж.	Стирягин						
Ст. инж.	Царева						

Rz80 √(√)

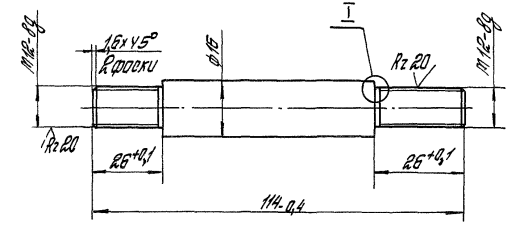

I
M2:1

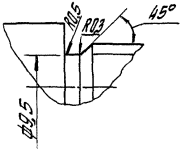

Неуказанные предельные отклонения размеров: $h14; \pm \frac{УТ14}{2}$.

				1.435.2-28.3.02.06.00.08			
				Шпилька	Стадия	Масса	Масштаб
					Р	0,14	1:1
					Лист	Листов 1	
ГИП	Погорелов			Круг В18 ГОСТ 2590-71 / В Ст 3 пс ГОСТ 535-79	ЦНИИПРОМЗДАНИЙ		
Рук. гр.	Лукашевич						
Ст. инж.	Стирягин						
Ст. инж.	Царева						

Rz80 √(√)

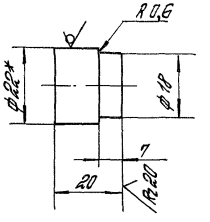

* Размер для справок.

				1.435.2-28.3.02.06.01.01			
				Бобышка	Стадия	Масса	Масштаб
					Р	0,05	1:1
					Лист	Листов 1	
ГИП	Погорелов			Круг В22 ГОСТ 2590-71 / В Ст 3 пс ГОСТ 535-79	ЦНИИПРОМЗДАНИЙ		
Рук. гр.	Лукашевич						
Ст. инж.	Стирягин						
Ст. инж.	Царева						

Форм.	Зона	Поз.	Обозначение	Наименование	Кол.	Примеч.
				Документация		
А3			1.435.2-28.3.02.07.00.00 СБ	Сборочный чертеж		
				Детали		
А4		1	1.435.2-28.3.02.07.00.01	Палец	1	
А4		2	1.435.2-28.3.02.07.00.02	Скоба	1	
А4		3	1.435.2-28.3.02.07.00.03	Пружина	1	
А4		4	1.435.2-28.3.02.07.00.04	Планка	1	
Б4		5	1.435.2-28.3.02.07.00.05	Скоба		
				Лист Б-ПН-4 ГОСТ 19903-74 / ВСт3пс6 ГОСТ 14637-79		
				(139×40) h14; Rz80	1	0,17 кг
				Стандартные изделия		
		6		Гайка М10-7Н.5.01.20		
				ГОСТ 5915-70	2	

ГИП	Погорелов		1.435.2-28.3.02.07.00.00	
Рук. гр.	Лукашевич		Шпингалет	Стадия: Р; Лист; Листов: 1
Ст. инж.	Стирягин			ЦНИИПРОМЗДАНИЙ
Ст. инж.	Царева			
Инж.	Дюкова			

Rz 80

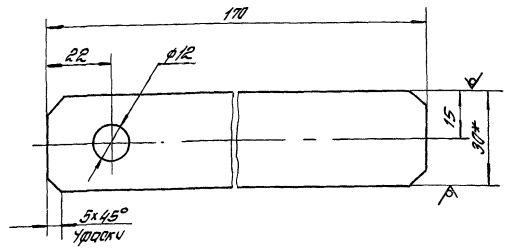

1. Острые кромки притупить.
2. * Размер для справок.
3. Неуказанные предельные отклонения размеров: H14; h14; $\pm \frac{IT14}{2}$.

ГИП	Погорелов		1.435.2-28.3.02.07.00.04	
Рук. гр.	Лукашевич		Планка	Стадия: Р; Масса: 0,31; Масштаб: 1:1
Ст. инж.	Стирягин			Лист; Листов: 1
Ст. инж.	Царева		Полоса 8×30 ГОСТ 103-76 / ВСт3пс6 ГОСТ 535-79	ЦНИИПРОМЗДАНИЙ

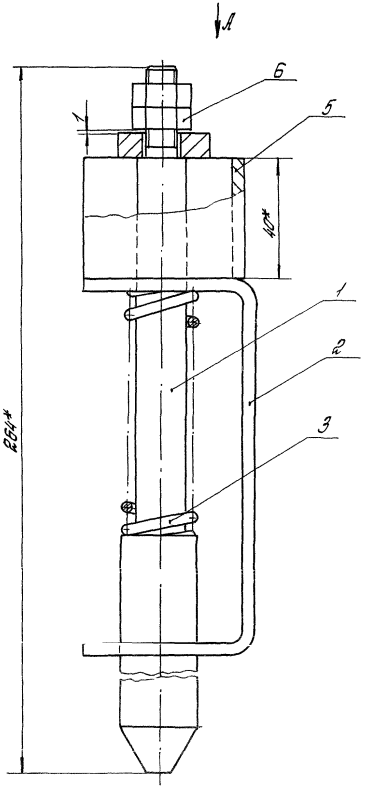

Вид А

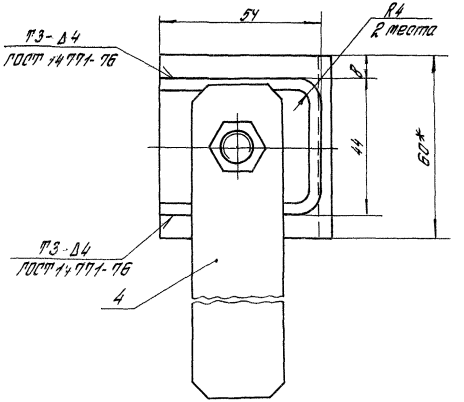

1. Сварные швы выполнять в среде углекислого газа.
2. * Размеры для справок.
3. Неуказанные предельные отклонения размеров: $h14; \pm \frac{УТ14}{2}$.

				1.435.2-28.3.02.07.00.00 СБ			
				Шпингалет Сборочный чертеж	Стадия	Масса	Масштаб
					Р	1,65	1:1
					Лист	Листов 1	
ГИП	Логорелов				ЦНИИПРОМЗДАНИЙ		
Рук. гр.	Лукашевич						
Ст. инж.	Смирягин						
Ст. инж.	Царева						

Rz80 (√)

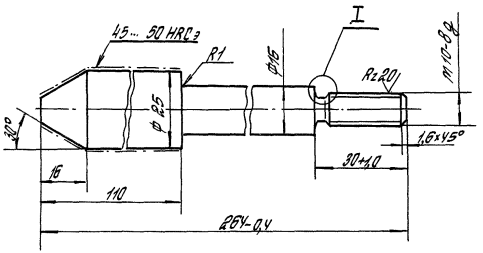

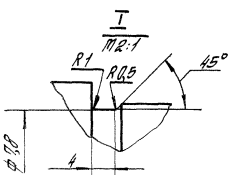

Неуказанные предельные отклонения размеров: $h14$; $\pm \frac{IT14}{2}$.

				1.435.2-28.3.02.07.00.01			
				Полец	Стадия	Масса	Масштаб
					Р	0,64	1:1
ГИП	Погорелов				Лист	Листов 1	
Рук. гр.	Лукашевич			Круг В26 ГОСТ 2590-71	ЦНИИПРОМЗДАНИЙ		
Ст. инж.	Стирягин			45 ГОСТ 1050-74			
Ст. инж.	Царева						

Взам. инв. №

Подпись и дата

Инв. № подл.

Rz80 (√)

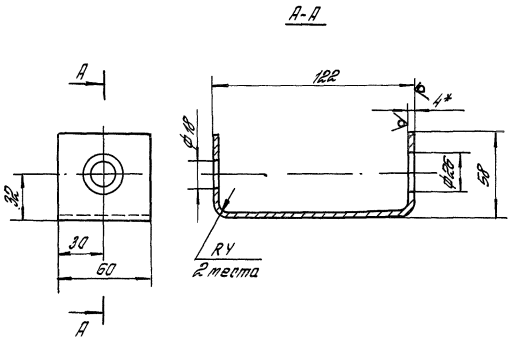

1.* Размер для справок.

2. Неуказанные предельные отклонения размеров: $H14$; $h14$; $\pm \frac{IT14}{2}$

				1.435.2-28.3.02.07.00.02			
				Скоба	Стадия	Масса	Масштаб
					Р	0,41	1:2
ГИП	Погорелов				Лист	Листов 1	
Рук. гр.	Лукашевич			Лист Б-ЛН-4 ГОСТ 19903-74	ЦНИИПРОМЗДАНИЙ		
Ст. инж.	Стирягин			В Ст3пс6 ГОСТ 14637-79			
Ст. инж.	Царева						

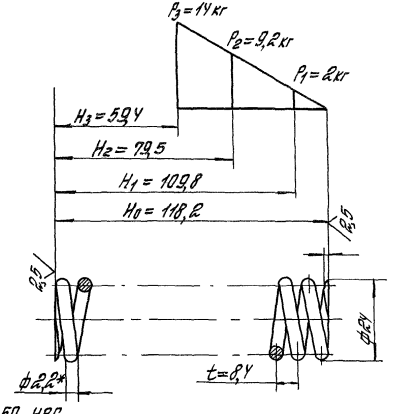

1. 43... 50 HRC$_э$.
2. Длина развертки – 1918,4 мм.
3. Число рабочих витков – 26.
4. Число витков полное – 27,5.
5. Направление навивки – любое.
6. $Д_с$ = 21,8 мм
7. * Размер для справок.
8. Покрытие: Хим. окс. прм.

			1.435.2-28.3.02.77.00.03		
			Пружина	Стадия: Р	Масса: 0,07
				Масштаб: 1:1	
				Лист	Листов 1
ГИП	Логорелов		Проволока I – 2,2 ГОСТ 9389-75	ЦНИИПРОМЗДАНИЙ	
Рук. гр.	Луковкевич				
Ст. инж.	Спиридин				
Ст. инж.	Царева				

Инв. № подл. | Подпись и дата | Взам. инв. №

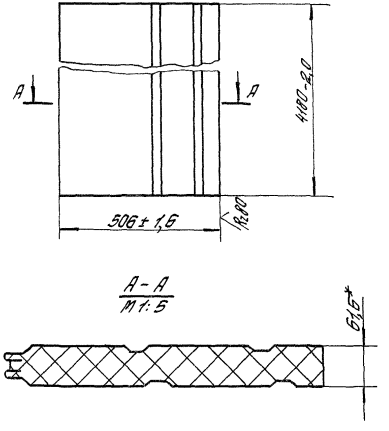

* Размер для справок.

			1.435.2-28.3.02.00.00.03		
			Панель	Стадия: Р	Масса: 37,5
				Масштаб: 1:10	
				Лист	Листов 1
ГИП	Логорелов		1ПТС 418.10 16.61-С0,8 ГОСТ 23486-79	ЦНИИПРОМЗДАНИЙ	
Рук. гр.	Луковкевич				
Ст. инж.	Спиридин				
Ст. инж.	Царева				

Инв. № подл. | Подпись и дата | Взам. инв. №

Rz 80

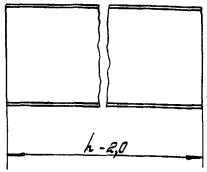

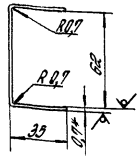

Обозначение	h, мм	Масса, кг
1.435.2-28.3.02.00.00.01	4180	2,95
-01	1508	1,07
-02	2050	1,42
-03	2130	1,46
-04	1002	0,68
-05	507	0,36
-06	5380	3,77
-07	2018	1,43
-08	3250	2,3

1.* Размер для справок.

2 Неуказанные предельные отклонения размеров: $h14; \pm \frac{УТ14}{2}$.

				1.435.2-28.3.02.00.00.01			
				Обрамление	Стадия	Масса	Масштаб
					Р	ст. табл.	—
					Лист	Листов 1	
ГИП	Погорелов			ОЦ Б-ПН-0,7 ГОСТ 19904-74 / 8 Ст3 пс Б-ОН-МТ-1 ГОСТ 14918-80	ЦНИИПРОМЗДАНИЙ		
Рук. гр.	Лукашевич						
Ст. инж.	Отирягин						
Ст. инж.	Царева						

Взам. инв. №

Подпись и дата

Инв. № подл.

Rz 80

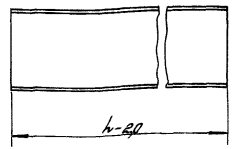

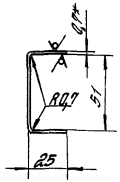

Обозначение	h, мм	Масса, кг
1.435.2-28.3.02.00.00.01	4180	2,22
-01	5380	2,86

1.* Размер для справок.

2. Неуказанные предельные отклонения размеров: $h14; \pm \frac{УТ14}{2}$.

				1.435.2-28.3.02.00.00.02			
				Обрамление	Стадия	Масса	Масштаб
					Р	ст. табл.	—
					Лист	Листов 1	
ГИП	Погорелов			ОЦ Б-ПН-0,7 ГОСТ 19904-74 / 8 Ст3 пс Б-ОН-МТ-1 ГОСТ 14918-80	ЦНИИПРОМЗДАНИЙ		
Рук. гр.	Лукашевич						
Ст. инж.	Отирягин						
Ст. инж.	Царева						

Формат	Зона	Поз.	Обозначение	Наименование	Кол.	Примеч.
				Документация		
*			1.435.2-28.3.03.00.00.00 ОБ	Сборочный чертеж		*Н3, ДУ
				Сборочные единицы		
ДУ		1	1.435.2-28.1.05.00.00.00	Прижим	1	
ДУ		2	1.435.2-28.3.02.01.00.00-01	Рама	1	
ДУ		3	1.435.2-28.3.02.04.00.00-01	Уплотнение подвижное	1	
ДУ		4	1.435.2-28.3.02.05.00.00-01	Механизм открывания	1	
ДУ		5	1.435.2-28.3.03.01.00.00	Петля	1	
ДУ		6	1.435.2-28.3.03.02.00.00	Петля	3	
				Детали		
ДУ		8	1.435.2-28.1.00.00.00.01	Ось	4	
ДУ		9	1.435.2-28.3.02.00.00.01	Обрамление	1	
ДУ		10	1.435.2-28.3.02.00.00.01-01	Обрамление	2	
ДУ		11	1.435.2-28.3.02.00.00.02	Обрамление	1	
ДУ		12	1.435.2-28.3.02.00.00.03	Панель	1	
ДУ		13	1.435.2-28.3.03.00.00.01	Планка	1	
ДУ		14	1.435.2-28.3.03.00.00.02	Нащельник	1	

Инв. № подл. | Подп. и дата | Взам. инв. №

1.435.2-28.3.03.00.00.00

ГИП Погарцев
Нач. гр. Яковлев
Ст. инж. Строгацы
Ст. инж. Цирева

Створка левая

Стадия Р | Лист 1 | Листов 3

ЦНИИПРОМЗДАНИЙ

Формат	Зона	Поз.	Обозначение	Наименование	Кол.	Примеч.
БЧ		15	1.435.2-28.3.03.00.00.04	Планка		
				ОЦ Б-ПН-0,9 ГОСТ 19904-74 / В Ст3пс6-ОН-МТ1 ГОСТ 14918-80		
				(220×4180)-2,0; R_z 80	1	0,45 кг
				Планка		
				ОЦ Б-ПН-1,2 ГОСТ 19904-74 / В Ст3пс6-ОН-МТ1 ГОСТ 14918-80		
БЧ		16	1.435.2-28.3.03.00.00.05	(220×1908)-4,0; R_z 80	2	0,29 кг
БЧ		17	1.435.2-28.3.03.00.00.06	(220×4100)-2,0; R_z 80	1	0,77 кг
БЧ		18	1.435.2-28.3.03.00.00.07	Панель		
				ЛТС 4Н8 1016.61-С0,8 / ГОСТ 23166-78	1	14,4 кг
				Уплотнение		
				Пластина I, рулон / ТМКЦ-С4-2-9,9 ГОСТ 7338-77		
БЧ		19	1.435.2-28.3.03.00.00.08	(255×4105)-2,0	1	2,95 кг
БЧ		20	1.435.2-28.3.03.00.00.09	(220×1512)-1,0	1	0,93 кг
БЧ		21	1.435.2-28.3.03.00.00.11	(195×1512)-1,0	1	0,61 кг.
БЧ		22	1.435.2-28.3.03.00.00.12	(100×4180)-2,0	1	1,17 кг
БЧ		23	1.435.2-28.3.03.00.00.13	(75×4180)-2,0	1	0,88 кг
БЧ		24	1.435.2-28.3.03.00.00.14	(75×120) h 14	1	0,025 кг
БЧ		25	1.435.2-28.3.03.00.00.15	Прокладка		
				Пластина ТУ 38.406316-89		
				(10×46×4180)-2,0	1	0,42 кг

Инв. № подл. | Подп. и дата | Взам. инв. №

1.435.2-28.3.03.00.00.00

Лист 2

Формат	Зона	Поз.	Обозначение	Наименование	Кол.	Примеч.
				Стандартные изделия		
		27		Болт М10-8g×80. 58.01.20		
				ГОСТ 7798-70	36	
		28		Гайка М10-7Н.5.01.20		
				ГОСТ 5915-70	37	
		29		Ось 22-10п12×28Ст3пс6 Ц30		
				ГОСТ 9650-80	2	
		30		Шайба 10.65Г.02.9		
				ГОСТ 6402-70	36	
		31		Шайба 10.01.01.20		
				ГОСТ 9649-78	10	
				Шплинты ГОСТ 397-79		
		32		2,5×14.001	2	
		33		3,2×16.001	8	
				Прочие изделия		
		34		Винт В6×14		
				ТУ36-2142-78	21	
		35		Заклепка ЗК-12		
				ТУ36-2088-85	97	
		36		Шайба уплотнительн.		
				ШУБ ТУ36-2130-76	21	

1.435.2-28.3.03.00.00.00 | Лист 3

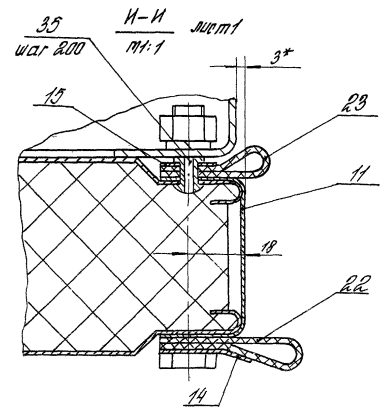

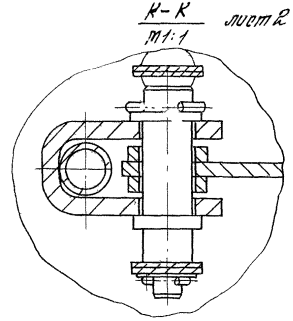

1.435.2-28.3.03.00.00.00СБ | Лист 4

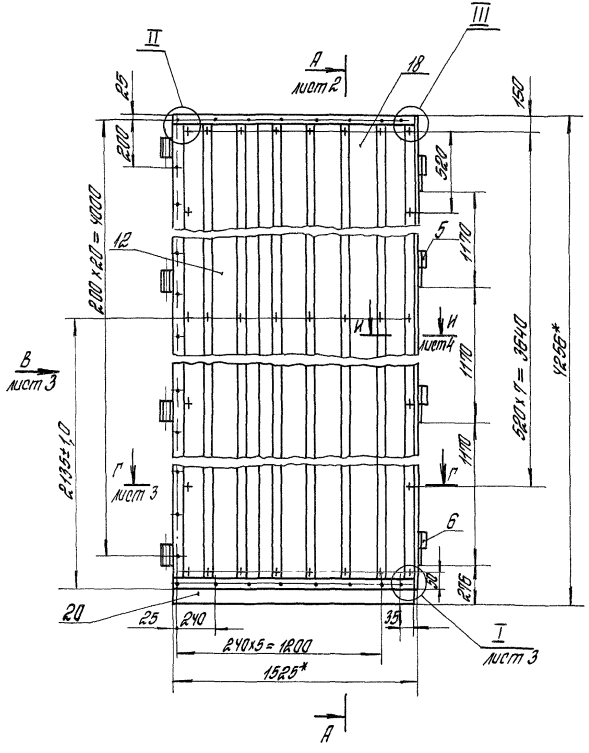

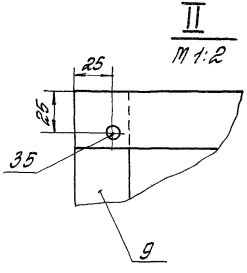

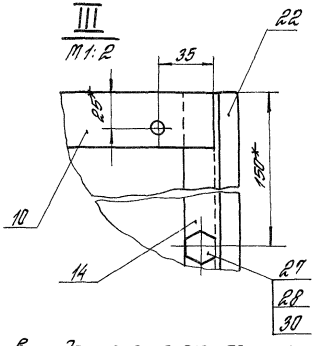

1. Сварные швы выполнять в среде углекислого газа по ГОСТ 14771-76.
2. *Размеры для справок.
3. Неуказанные предельные отклонения размеров: H14; h14; $\pm\frac{IT14}{2}$.
4. Панели поз. 12, 18 крепить к раме поз. 4 болтами поз. 27 в каждый гофр панели.
5. Места реза панелей поз. 12, 18 покрыть суриком железным по ГОСТ 8135-74 в два слоя.
6. Позы между панелями поз. 12, 18 и обрамлениями поз. 9, 10, 11 заполнить герметиком У-30М по ГОСТ 13489-79.

				1.435.2-28.3.03 00.00.00 СБ			
				Створка левая Сборочный чертеж	Стадия	Масса	Масштаб
					Р	203	1:20
ГИП	Погорелов				Лист 1	Листов 4	
Рук. гр.	Лукашевич				ЦНИИПРОМЗДАНИЙ		
Ст. инж.	Стирягин						
Ст. инж.	Царева						

Инв. № подл. | Подпись и дата | Взам. инв. №

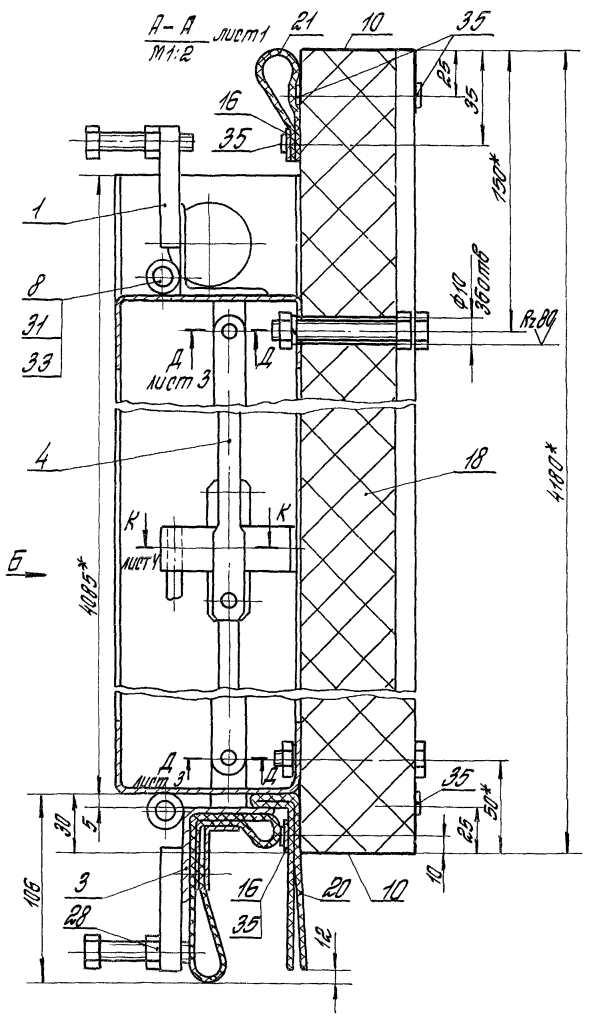

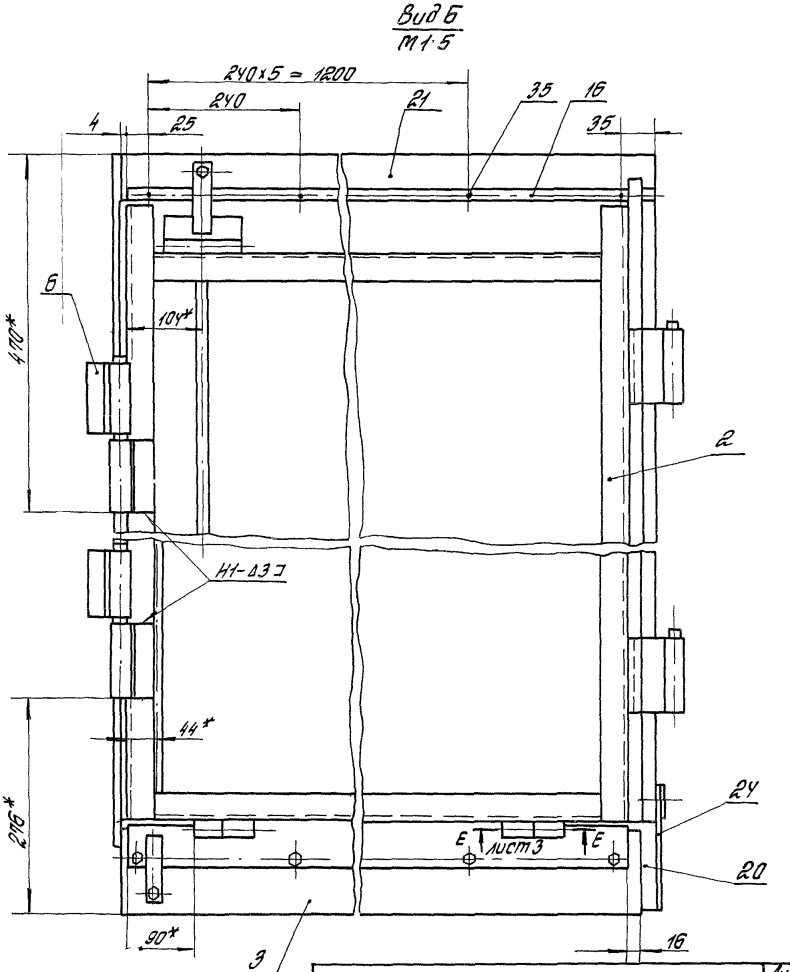

1.435.2-28.3.03.00.00.0005

Лист 2

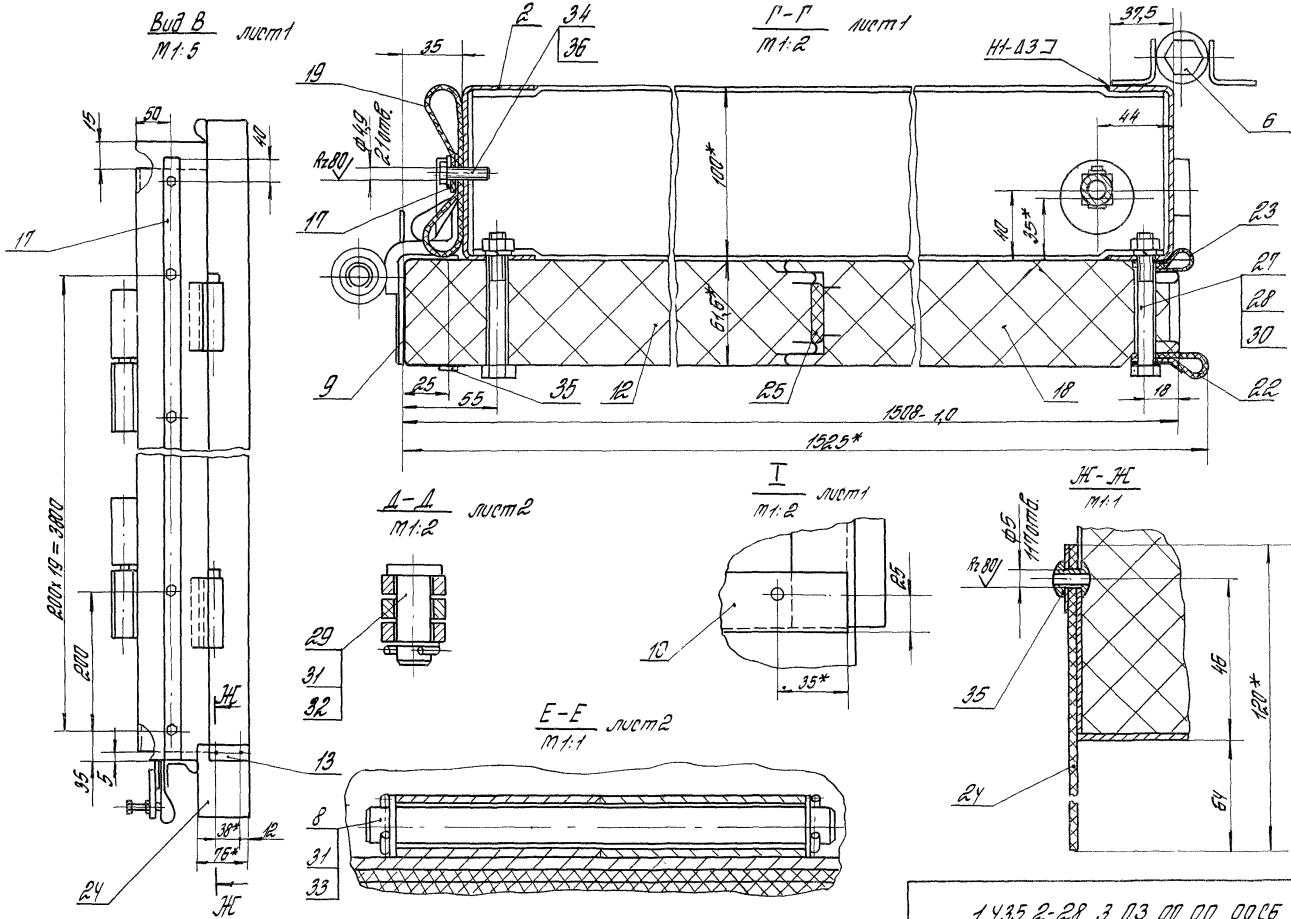

Инв.№ подл. | Подпись и дата | Взам.инв.№

1.435.2-28.3.03.00.00.0006

Лист 3

Формат	Зона	Поз.	Обозначение	Наименование	Кол.	Примеч.
				Документация		
А4			1.435.2-28.3.03.01.00.00 СБ	Сборочный чертеж		
				Сборочные единицы		
А4		1	1.435.2-28.3.03.01.01.00	Полупетля	1	
А4		2	1.435.2-28.3.03.01.02.00	Полупетля	1	
				Детали		
А4		3	1.435.2-28.1.00.00.00.02	Прокладка	1	
А4		4	1.435.2-28.3.00.00.00.01	Болт	1	
				Стандартные изделия		
		5		Гайка М16-7Н.3.01.20		
				ГОСТ 5915-70	1	
		6		Шайба Б.16.03-Р		
				ГОСТ 3122-81	1	

ГИП	Прокофьев		
Рук. гр.	Лукашевич		
Ст. инж.	Стретин		
Ст. инж.	Царева		

1.435.2-28.3.03.01.00.00

Петля

Стадия	Масса	Масштаб
Р		1
Лист	Листов	
	1	

ЦНИИПРОМЗДАНИЙ

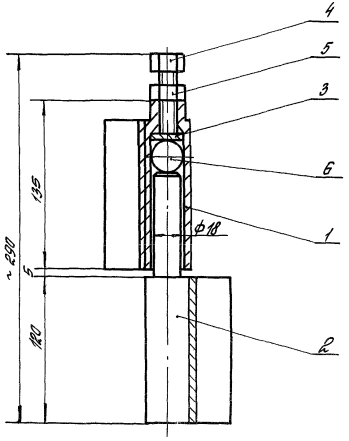

Размеры для справок.

ГИП	Прокофьев		
Рук. гр.	Лукашевич		
Ст. инж.	Стретин		
Ст. инж.	Царева		

1.435.2-28.3.03.01.00.00 СБ

Петля
Сборочный чертеж

Стадия	Масса	Масштаб
Р	1,31	1:2
Лист	Листов 1	

ЦНИИПРОМЗДАНИЙ

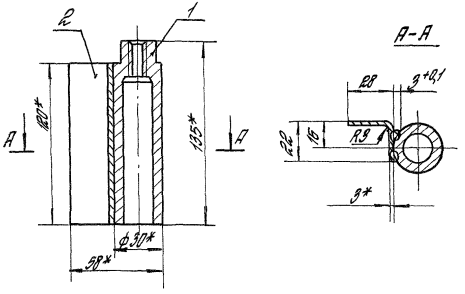

1. Сварные швы выполнять в среде углекислого газа
2.* Размеры для справок.
3. Неуказанные предельные отклонения размеров: $h14; \pm \frac{IT14}{2}$.

Формат	Зона	Поз.	Обозначение	Наименование	Кол.	Примеч.
				Детали		
А4		1	1.435.2-28.3.02.01.01.01	Втулка	1	
Б4		2	1.435.2-28.3.03.01.01.01	Уголок		
				Лист Б-ПН-3 ГОСТ 19903-74 / В Ст 3пс6 ГОСТ 14637-79		
				(45×120) h14; Rz80	1	0,11 кг

1.435.2-28.3.03.01.01.00

Полупетля

Стадия	Масса	Масштаб
Р	0,45	1:2

Лист | Листов 1

ЦНИИПРОМЗДАНИЙ

ГИП	Погорелов	
Рук. гр.	Лукашевич	
Ст. инж.	Стирягин	
Ст. инж.	Царева	

Инв. № подл. | Подпись и дата | Взам. инв. №

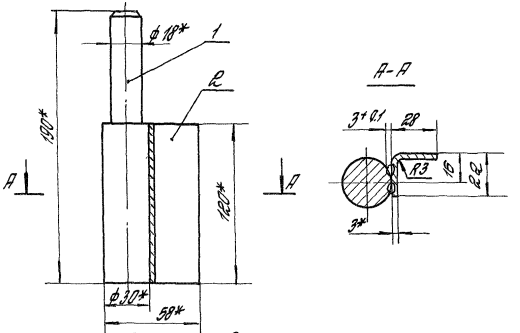

1. Сварные швы выполнять в среде углекислого газа.
2.* Размеры для справок.
3. Неуказанные предельные отклонения размеров: $h14; \pm \frac{IT14}{2}$

Формат	Зона	Поз.	Обозначение	Наименование	Кол.	Примеч.
				Детали		
А4		1	1.435.2-28.3.01.01.00.01-01	Стержень	1	
Б4		2	1.435.2-28.3.03.01.02.01	Уголок		
				Лист Б-ПН-3 ГОСТ 19903-74 / В Ст 3пс6 ГОСТ 14637-79		
				(45×120) h14; Rz80	1	0,11 кг

1.435.2-28.3.03.01.02.00

Полупетля

Стадия	Масса	Масштаб
Р	0,81	1:2

Лист | Листов 1

ЦНИИПРОМЗДАНИЙ

ГИП	Погорелов	
Рук. гр.	Лукашевич	
Ст. инж.	Стирягин	
Ст. инж.	Царева	

Инв. № подл. | Подпись и дата | Взам. инв. №

Формат	Зона	Поз.	Обозначение	Наименование	Кол.	Примеч.
				Документация		
А4			1.435.2-28.3.03.02.00.00 СБ	Сборочный чертеж		
				Сборочные единицы		
А4		1	1.435.2-28.3.03.01.01.00	Полупетля	1	
А4		2	1.435.2-28.3.03.02.01.00	Полупетля	1	
				Стандартные изделия		
		3		Болт М16-8g×45.58.01.20 ГОСТ 7798-70	1	
		4		Гайка М16-7Н.5.01.20 ГОСТ 5915-70	1	

ГИП	Погорелов		1.435.2-28.3.03.02.00.00	
Рук. гр.	Лукашевич		Петля	Стадия: Р; Лист; Листов: 1
Ст. инж.	Стирягин			ЦНИИПРОМЗДАНИЙ
Ст. инж.	Царева			

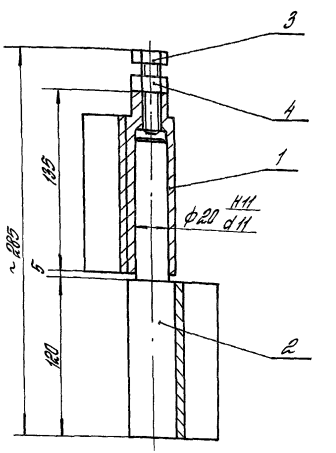

Размеры для справок.

ГИП	Погорелов		1.435.2-28.3.03.02.00.00 СБ	
Рук. гр.	Лукашевич		Петля Сборочный чертеж	Стадия: Р; Масса: 1,35; Масштаб: 1:2
Ст. инж.	Стирягин			Лист; Листов 1
Ст. инж.	Царева			ЦНИИПРОМЗДАНИЙ

Формат	Зона	Поз.	Обозначение	Наименование	Кол.	Примеч.
				Документация		
А4			1.435.2-28.3.03.02.01.00 СБ	Сборочный чертеж		
				Детали		
А4		1	1.435.2-28.3.01.01.00.01	Стержень	1	
Б4		2	1.435.2-28.3.03.02.01.01	Уголок		
				Лист $\frac{Б\text{-}ПН\text{-}3\ ГОСТ\ 19903\text{-}74^{*}}{В\ Ст3пс6\ ГОСТ\ 14637\text{-}78^{*}}$		
				(45×120)h14; $K_{ш}$ 300	1	0,11 кг

			1.435.2-28.3.03.02.01.00	
			Полупетля	Стадия: Р; Масса: 0,89; Масштаб: 1:2
				Лист; Листов 1
ГИП	Погорелов			ЦНИИПРОТЗДРАВНИЙ
Рук. гр.	Лукашевич			
Ст. инж.	Стирагин			
Ст. инж.	Царева			

Инв. № подл. | Подпись и дата | Взам. инв. №

Копировал Стрельцова

Формат А4

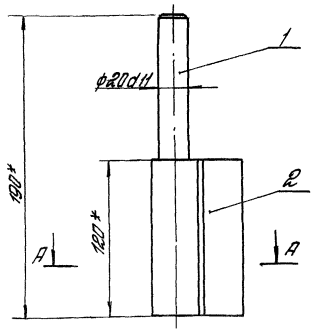

А - А

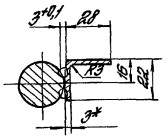

1. Сварные швы выполнять в среде углекислого газа.
2.* Размеры для справок.
3. Неуказанные предельные отклонения размеров: $h14; \pm \frac{IT14}{2}$

			1.435.2-28.3.03.02.01.00 СБ	
			Полупетля Сборочный чертеж	Стадия: Р; Масса: 0,89; Масштаб: 1:2
				Лист; Листов 1
ГИП	Погорелов			ЦНИИПРОТЗДРАВНИЙ
Рук. гр.	Лукашевич			
Ст. инж.	Стирагин			
Ст. инж.	Царева			

Инв. № подл. | Подпись и дата | Взам. инв. №

Копировал Стрельцова

23343-04 67

Формат А4

Rz 80 (√)

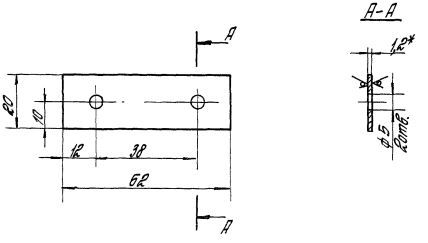

1.* Размер для справок.
2. Неуказанные предельные отклонения размеров: H14; h14; ± $\frac{IT14}{2}$.

				1.435.2-28.3.03.00.00.01			
				Планка	Стадия	Масса	Масштаб
					Р	0,011	1:1
					Лист	Листов 1	
РИП	Погорелов			ОЦ 6-ПН-1,2 ГОСТ 19904-74	ЦНИИПРОМЗДАНИЙ		
Рук. гр.	Лукашевич			ВСт3 пс 6-ОН-МТ1 ГОСТ 14918-80			
Ст. инж.	Стирагин						
Ст. инж.	Царева						

Инв. № подл. | Подпись и дата | Взам. инв. №

Rz 80 (√)

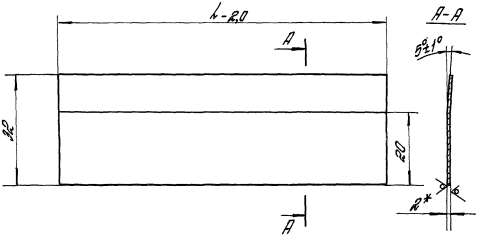

Обозначение	L, мм	Масса, кг
1.435.2-28.3.03.00.00.02	4180	1,1
-01	4120	1,08
-02	5380	1,3
-03	5320	1,27

1.* Размер для справок.
2. Неуказанные предельные отклонения: H14; h14; ± $\frac{IT14}{2}$.

				1.435.2-28.3.03.00.00.02			
				Нащельник	Стадия	Масса	Масштаб
					Р	ст. табл.	—
					Лист	Листов 1	
РИП	Погорелов			Лист 6-ПН-2,0 ГОСТ 19903-74	ЦНИИПРОМЗДАНИЙ		
Рук. гр.	Лукашевич			4-III-Ст3 пс 6 ГОСТ 16523-70			
Ст. инж.	Стирагин						
Ст. инж.	Царева						

Формат	Зона	Поз.	Обозначение	Наименование	Кол.	Приме-чание
				Документация		
А3			1.435.2-28.3.04.00.00.00 ОВ	Сборочный чертеж		
				Сборочные единицы		
БУ		1	1.435.2-28.1.09.00.00.00	Принят	1	
БУ		2	1.435.2-28.3.02.01.00.00-02	Рама	1	
БУ		3	1.435.2-28.3.02.04.00.00-02	Уплотнение трубчатое	1	
БУ		4	1.435.2-28.3.02.05.00.00	Механизм открывания	1	
БУ		5	1.435.2-28.3.02.07.00.00	Цилиндр	1	
				Детали		
БУ		6	1.435.2-28.1.00.00.00.01	Ось	4	
БУ		7	1.435.2-28.3.02.00.00.01	Обрамление	1	
БУ		8	1.435.2-28.3.02.00.00.01-01	Обрамление	1	
БУ		9	1.435.2-28.3.02.00.00.01-02	Обрамление	1	
БУ		10	1.435.2-28.3.02.00.00.01-03	Обрамление	1	
БУ		11	1.435.2-28.3.02.00.00.01-04	Обрамление	1	
БУ		12	1.435.2-28.3.02.00.00.01-05	Обрамление	1	
БУ		13	1.435.2-28.3.03.00.00.02-01	Нащельник	1	
БУ		14	1.435.2-28.3.04.00.00.01	Панель	1	
БУ		15	1.435.2-28.3.04.00.00.02	Нащельник	1	

Инв. № подл. | Подпись и дата | Взам. инв. №

ГИП	Петренко		1.435.2-28.3.04.00.00.00
Рук. гр.	Кукушкин		
Ст. инж.	Гридчин		Створка правая
Ст. инж.	Царева		

Отдел	Лист	Листов
2	1	3

ЦНИИПРОТЗДАНИЙ

Формат	Зона	Поз.	Обозначение	Наименование	Кол.	Приме-чание
				Планка		
				ОЦ Б-ПН-1.2 ГОСТ 19904-74 / ВСт3пс6-ОН-ПТ1 ГОСТ 14918-80		
БУ		16	1.435.2-28.3.04.00.00.03	(120×501)-1.0; Rz 80	1	0,09 кг
БУ		17	1.435.2-28.3.04.00.00.04	(300×860)-1.0; Rz 80	1	0,15 кг
БУ		18	1.435.2-28.3.04.00.00.05	(120×954)-1.0; Rz 80	1	0,18 кг
БУ		19	1.435.2-28.3.04.00.00.06	(300×1120)-1.0; Rz 80	1	0,22 кг
БУ		20	1.435.2-28.3.04.00.00.07	(120×1508)-1.0; Rz 80	1	0,28 кг
БУ		21	1.435.2-28.3.04.00.00.08	(120×4100)-2.0; Rz 80	1	0,77 кг
				Уплотнение		
				Плостина I, рулон		
				ТТКЩ-Ст-В-9,0 ТОСТ 7338-77		
БУ		22	1.435.2-28.3.04.00.00.09	(255×4105)-2.0;	1	2,8 кг
БУ		23	1.435.2-28.3.04.00.00.11	(220×517)-1.0	1	0,31 кг
БУ		24	1.435.2-28.3.04.00.00.12	(415×1514)-1.0	1	0,61 кг
БУ		25	1.435.2-28.3.04.00.00.13	(155×4180)-2.0	1	1,12 кг
БУ		26	1.435.2-28.3.04.00.00.14	(130×4125)-2.0	1	1,4 кг
БУ		27	1.435.2-28.3.04.00.00.15	(120×955)-1.0	1	0,32 кг
БУ		28	1.435.2-28.3.04.00.00.16	(110×2032)-2.0	1	0,62 кг
БУ		29	1.435.2-28.3.04.00.00.17	Уплотнение		
				Плостина I, рулон		
				ТТКЩ-Ст-5-9,0 ГОСТ 7338-77		
				(40×995) h 14	1	0,25 кг
БУ		30	1.435.2-28.3.04.00.00.18	Полотно		
				ЛПТО Р28.10155-1-С08		
				ГОСТ Р 51986-119 h=2050±0	1	36,5 кг
БУ		31	1.435.2-28.3.04.00.00.19	Прокладка		
				Плостина ТУ 38 406316-89		
				(10×45×2050)-2.0	1	0,2 кг

Инв. № подл. | Подпись и дата | Взам. инв. №

1.435.2-28.3.04.00.00.00

Лист 2

Формат	Зона	Поз.	Обозначение	Наименование	Кол.	Примеч.
				Стандартные изделия		
		32		Болт М10-8g×80.58.01.20		
				ГОСТ 7798-70	27	
		33		Гайка М10-7Н.5.01.20		
				ГОСТ 5915-70	28	
		34		Ось 22-10 h 12×28 Ст 3 ТС6 Ц30		
				ГОСТ 9650-80	2	
		35		Шайба 10.65 Г.02.9		
				ГОСТ 6402-70	27	
		36		Шайба 10.01.01.20		
				ГОСТ 9649-78	10	
				Шплинты ГОСТ 397-79		
		37		2,5×14.001	2	
		38		3,2×16.001	8	
				Прочие изделия		
		39		Винт В6×14		
				ТУ36-2142-78	48	
		40		Заклепка ЗК-12		
				ТУ36-2088-85	75	
		41		Шайба уплотнительн.		
				ШУ6 ТУ36-2130-78	48	
		42		Клей № 88-НП		
				ТУ38-105-1061-82		0,1кг

1.435.2-28.3.04.00.00 | Лист 3

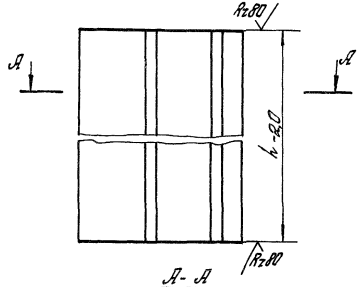

А-А
М1:5

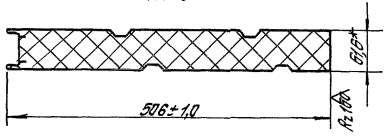

Обозначение	h, мм	Масса, кг
1.435.2-28.3.04.00.00.01	4180	37,2
-01	5380	47,6

*Размер для оправок.

Взам. инв. № | Подпись и дата | Инв. № подл.

Гип	Погарелов	
Рук. гр.	Лукашевич	
Ст. инж.	Стурягин	
Ст. инж.	Царева	

1.435.2-28.3.04.00.00.01

Панель

Стадия	Масса	Масштаб
Р	ст. табл.	—

Лист | Листов 1

1ПТС L. 1016.61-С 0,8
ГОСТ 23486-79

ЦНИИПРОМЗДАНИЙ

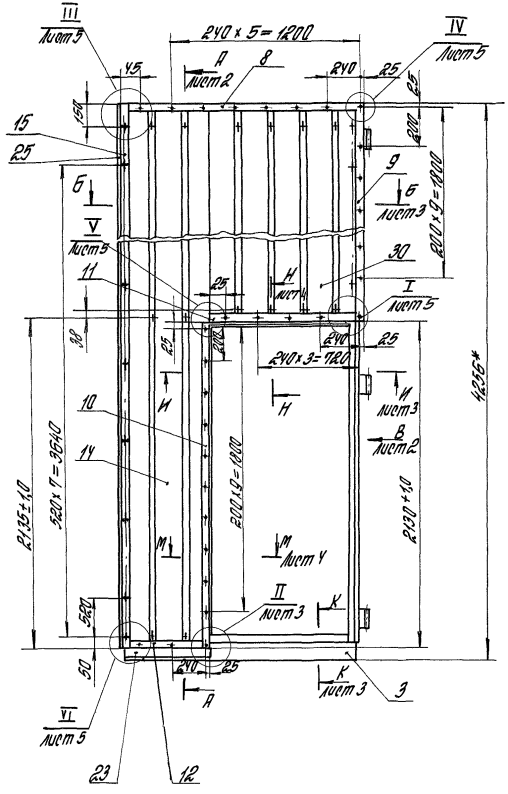

1. Сварные швы выполнять в среде углекислого газа по ГОСТ 14771-76.
2. *Размеры для справок.
3. Неуказанные предельные отклонения размеров: H14; h14; $\pm \frac{IT14}{2}$
4. Панели поз. 14, 30 крепить к раме поз. 2 болтами поз. 31 в каждый гофр панели.
5. Места реза панелей поз. 14, 30 покрыть сурикат железным по ГОСТ 8135-74 в два слоя.
6. Пазы между панелями поз. 14, 30 и обрамлениями поз. 7, 8, 9, 10, 11, 12 заполнить герметиком У-30М по ГОСТ 13489-79.

				1.435.2-28.3.04.00.00.00 СБ			
				Створка правая Сборочный чертеж	Стадия	Масса	Масштаб
					Р	189	1:20
					Лист 1	Листов 5	
Гип	Погорелов				ЦНИИПРОМЗДАНИЙ		
Рук. гр.	Лукашевич						
Ст. инж.	Амирягин						
Ст. инж.	Царева						

Инв. № подл. | Подпись и дата | Взам. инв. №

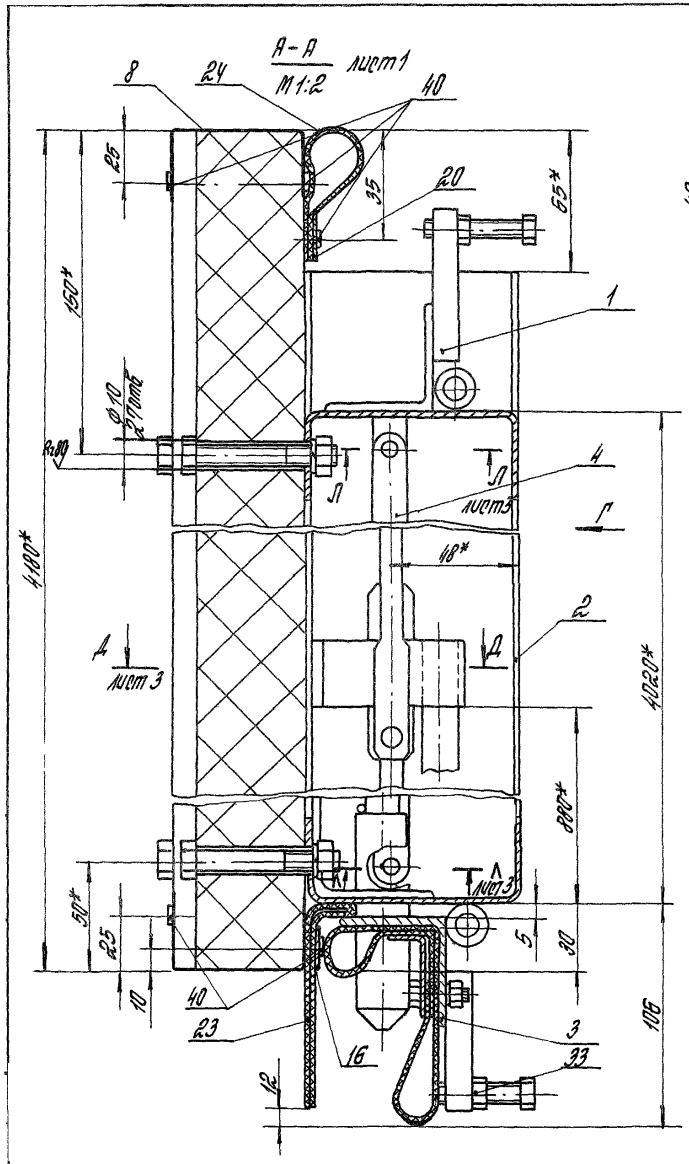

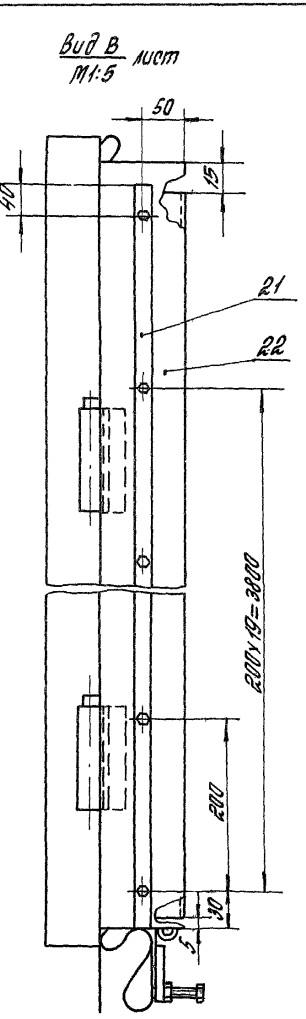

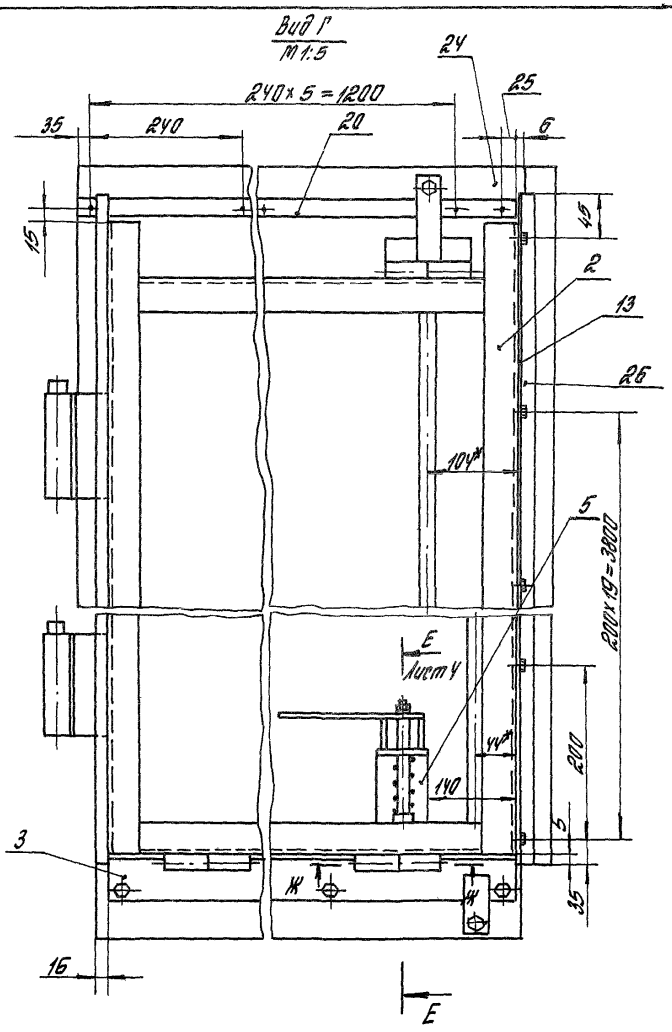

1.435.2-28.3 04.00.00.00 СБ

Лист 2

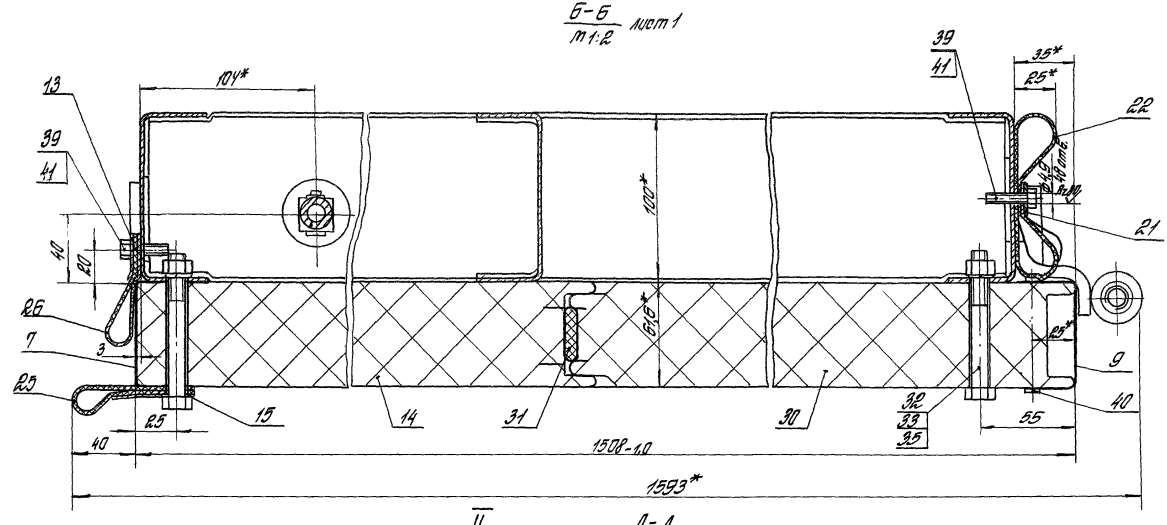

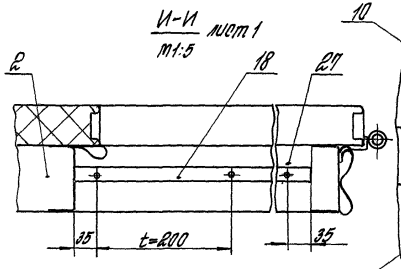

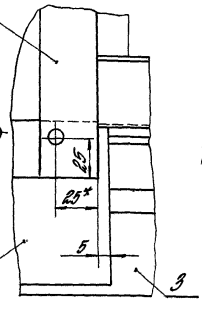

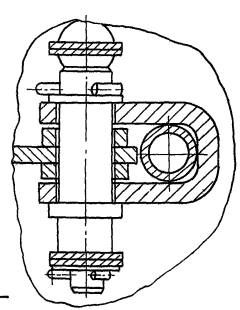

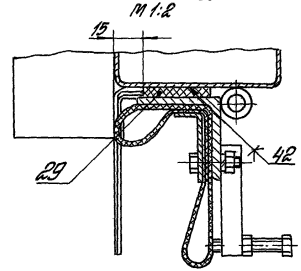

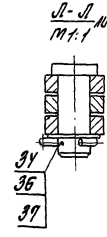

Инв.№ подл. | Подпись и дата | Взам.инв.№

1.435.2-28.3 ПУ.00.00.00 СБ

Лист 3

Копировал Стрельцова 23343-04 73

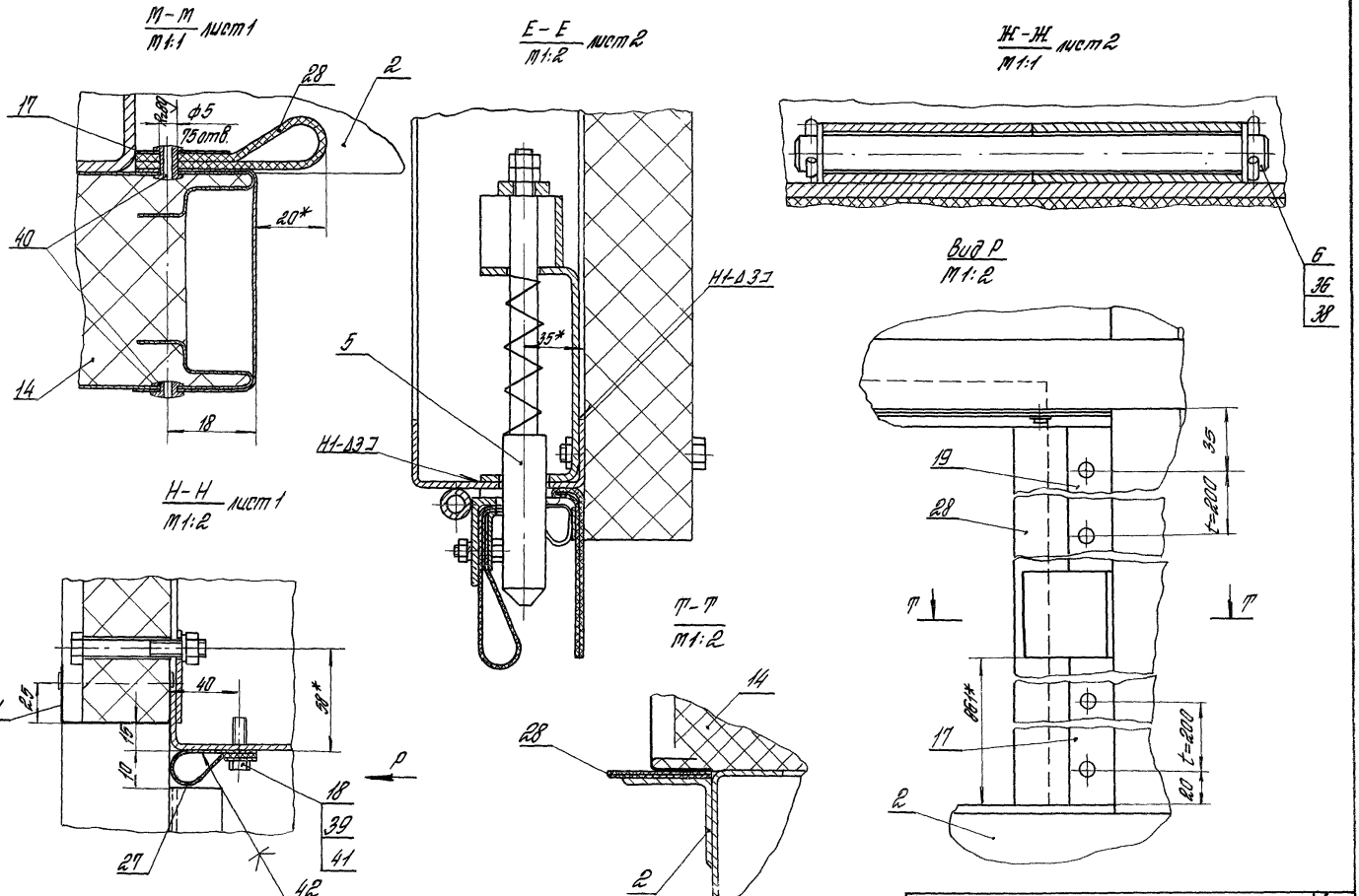

1.435.2-28.3.04.00.00.00 СБ

Лист 4

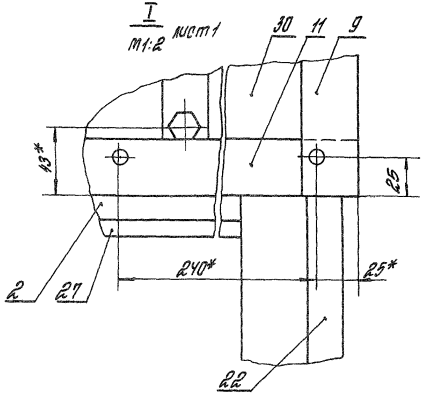

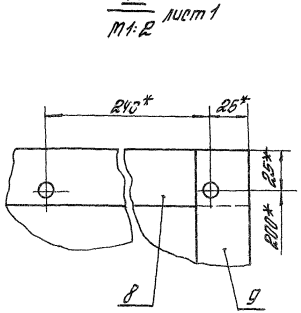

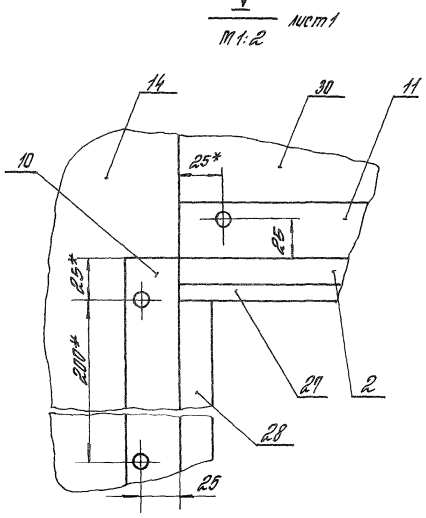

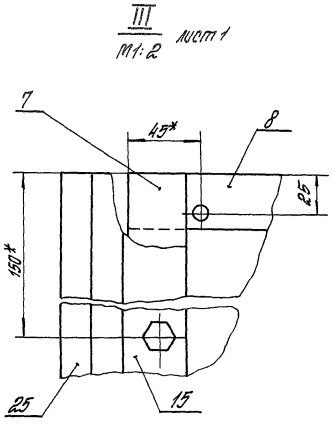

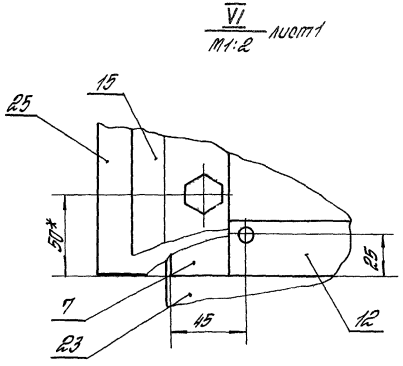

Инв. № подл. | Подпись и дата | Взам. инв. №

1.435.2-28.3.ОУ. 00.00.00 СБ

Лист 5

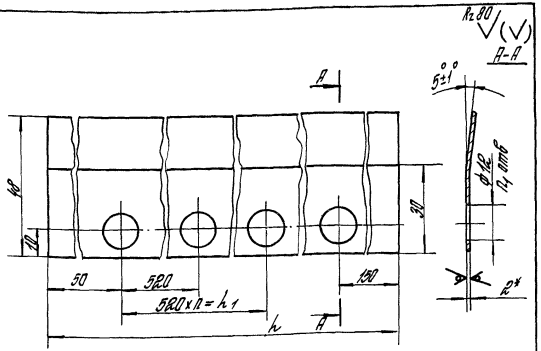

Обозначение	h, мм	h_1, мм	n	n_1	Масса, кг
1.435.2-28.3.04.00.00.02	4180	3640	7	9	1,8
-01	5380	4680	9	11	2,4

1.* Размер для справок.

2. Неуказанные предельные отклонения размеров: H14; h14; $\pm\frac{\text{УТ14}}{2}$

				1.435.2-28.3.04.00.00.02			
				Нащельник	Стадия	Масса	Масштаб
					Р	ст. табл.	—
					Лист	Листов 1	
ГИП	Погорелов			Лист Б-ПН-2,0 ГОСТ 19903-74 / Ч-III-Ст3 пс6 ГОСТ 16523-70	ЦНИИПРОМЗДАНИЙ		
Рук. гр.	Лукашевич						
Ст. инж.	Стирагин						
Ст. инж.	Царева						

Формат	Зона	Поз.	Обозначение	Наименование	Кол.	Примеч.
				Документация		
А3			1.435.2-28.3.05.00.00.00СБ	Сборочный чертеж		
				Детали		
А4		1	1.435.2-28.3.05.00.00.01	Пластина	4	
А4		2	1.435.2-28.3.05.00.00.02	Ребро	7	
А4		3	1.435.2-28.3.05.00.00.03	Прижим	1	
А4		4	1.435.2-28.3.05.00.00.04	Прижим	1	
А4		5	1.435.2-28.3.05.00.00.05	Прижим	1	
А4		6	1.435.2-28.3.05.00.00.08	Прижим	1	
Б4		7	1.435.2-28.3.05.00.00.07	Балка		
				Швеллер 160×50×4 ГОСТ 8278-82 / Ст3пс6 ГОСТ 14637-79		
				h=4754-2,0; Rz 80	2	36,5кг
Б4		8	1.435.2-28.3.05.00.00.08	Направляющая		
				Швеллер 160×50×4 ГОСТ 8278-83 / Ст3пс6 ГОСТ 14637-79		
				h=3200-2,0; Rz 160	1	24,6кг
Б4		9	1.435.2-28.3.05.00.00.09	Накладка		
				Лист Б-ПН-4 ГОСТ 19903-74 / В Ст3пс6 ГОСТ 14637-79		
				(154×94) h 14; Rz 160	2	0,21кг

				1.435.2-28.3.05.00.00.00			
ГИП	Погорелов			Ригель	Стадия	Лист	Листов
Рук. гр.	Лукашевич				Р	1	3
Ст. инж.	Стирагин				ЦНИИПРОМЗДАНИЙ		
Ст. инж.	Царева						

Формат	Зона	Поз.	Обозначение	Наименование	Кол.	Примеч.
БЧ		10	1.435.2-28.3.05.00.00.11	Пластина		
				Лист Б-ПН-8 ГОСТ 19903-74		
				В Ст3пс6 ГОСТ 14637-79		
				(180×130) h 14; Rz 160	2	1,5 кг
БЧ		11	1.435.2-28.3.05.00.00.12	Направляющая		
				Полоса 8×30 ГОСТ 103-76		
				В Ст3пс6 ГОСТ 535-79		
				L = 3200-2,0; Rz 80	1	6 кг
БЧ		12	1.435.2-28.3.05.00.00.13	Уплотнение		
				Пластина I, рулон		
				ТМКЩ-С1-2-4,9 ГОСТ 7338-77		
				(4510×120)-2,0	1	1,22 кг
БЧ		13	1.435.2-28.3.05.00.00.14	Платик		
				Полоса 12×25 ГОСТ 103-76		
				В Ст3пс6 ГОСТ 535-79		
				L = 60 h 14; Rz 80	3	0,11 кг
БЧ		14	1.435.2-28.05.00.00.15	Планка		
				ОЦ Б-ПН-0,7 ГОСТ 19904-74		
				В Ст3пс6-ОН-МТ1 ГОСТ 14918-80		
				(20×4510) h 14; Rz 160	1	0,5 кг
БЧ		15	1.435.2-28.3.05.00.00.16	Прокладка		
				Пленка полиэтиленовая		
				Мс. 0,4×180×4510		
				1 сорт ГОСТ 10354-82	1	0,3 кг

Инв. № подл. | Подпись и дата | Взам. инв. №

1.435.2-28.3.05.00.00.00 | Лист 2

Копировал Стрельцова | Формат А4

Формат	Зона	Поз.	Обозначение	Наименование	Кол.	Примеч.
				Стандартные изделия		
		17		Шпилька М10-8g×65.58		
				0.1.20 ГОСТ 22042-76	8	
		18		Гайка М10-7Н.5.01.20		
				ГОСТ 5915-70	8	
		19		Шайба 10.65Г.029		
				ГОСТ 6402-70	8	
		20		Шуруп 1-2,5×13		
				ГОСТ 1144-80	2	
		21		Шуруп 1-2,5×20		
				ГОСТ 1144-80	23	
				Прочие изделия		
		22		Винт самонарезающий		
				В6×25 ТУ36-2142-78	13	

Инв. № подл. | Подпись и дата | Взам. инв. №

1.435.2-28.3.05.00.00.00 | Лист 3

Копировал Стрельцова

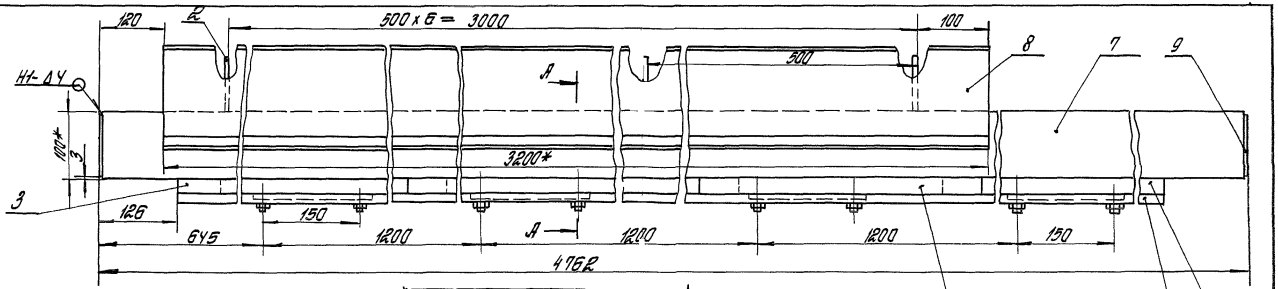

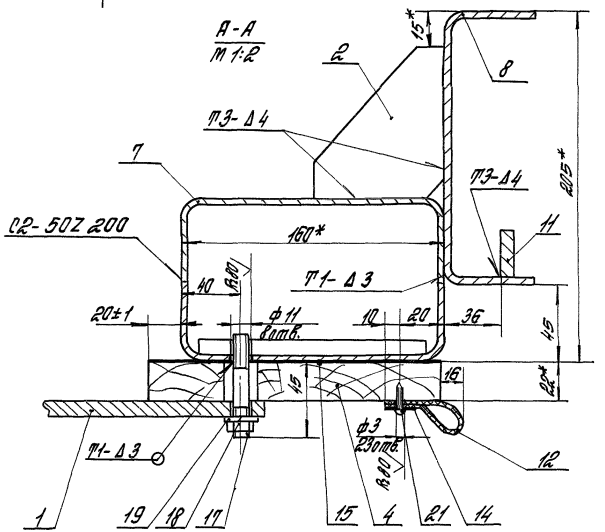

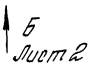

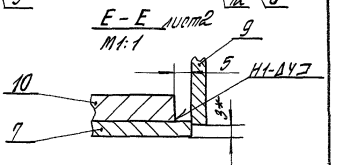

1. Сварные швы выполнять в среде углекислого газа по ГОСТ 14771-76. Обозначение сварного шва относится ко всем подобным свариваемым элементам.
2. * Размеры для справок.
3. Неуказанные предельные отклонения размеров: Н14; h14; $\pm\frac{IT14}{2}$
4. ** Обработать по сопрягаемым деталям.
5. Покрытие: эмаль ПФ-115 по ГОСТ 6465-76, III. 6/1, кроме отверстий.

				1.435.2-28.3.05.00.00.00 СБ			
				Ригель Сборочный чертеж	Стадия	Масса	Масштаб
					Р	127,0	1:5
					Лист 1	Листов 2	
Гл.Т	Погорелов				ЦНИИПРОМЗДАНИЙ		
Рук. гр.	Лукашевич						
Ст. инж.	Смирягин						
Ст. инж.	Царева						

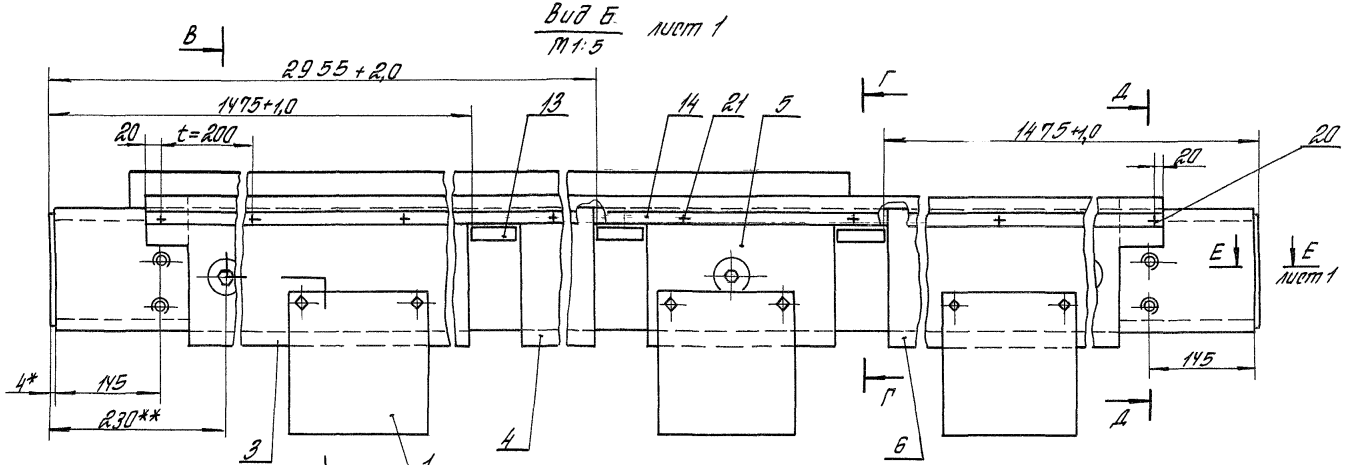

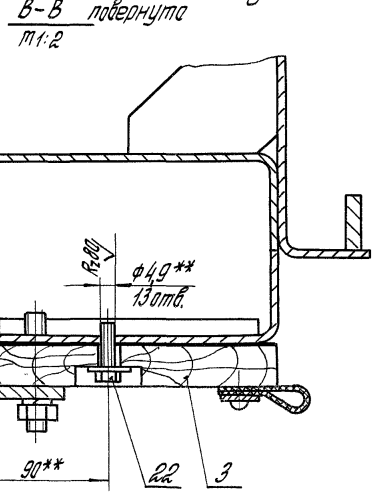

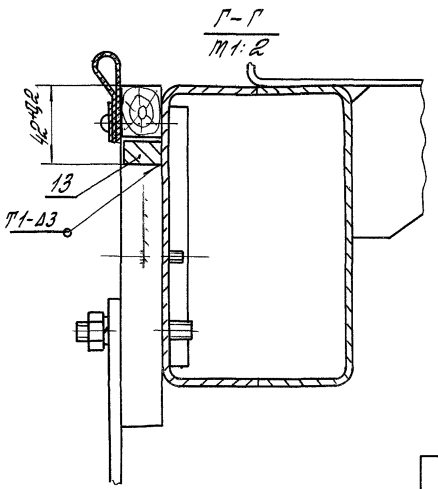

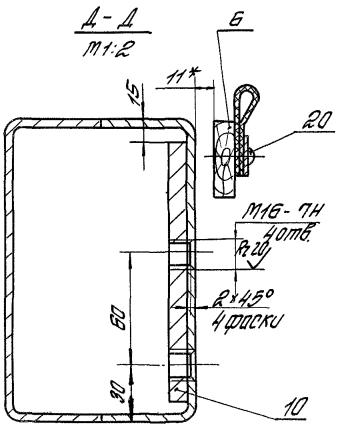

1.435.2-28.3.05.00.00.00 СБ

Лист 2

Инв.№ подл. | Подпись и дата | Взам. инв.№

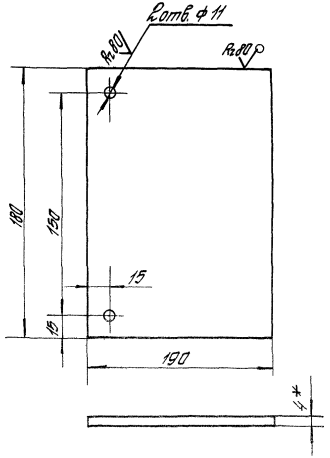

1. * Размер для справок.
2. Неуказанные предельные отклонения размеров: H14; h 14; $\pm \frac{IT14}{2}$

				1.435.2-28.3.05.00.00.01			
				Пластина	Стадия	Масса	Масштаб
					Р	0,67	1:2
ГИП	Погорелов				Лист	Листов 1	
Рук. гр.	Лукашевич			Лист 6-ПН-4 ГОСТ 19903-74 / В Ст 3 пс 6 ГОСТ 14637-79	ЦНИИПРОМЗДАНИЙ		
Ст. инж.	Стирягин						
Ст. инж.	Царева						

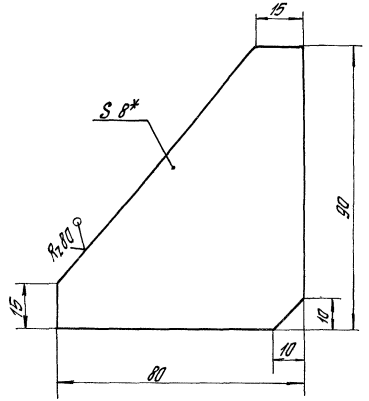

1 * Размер для справок.
2. Неуказанные предельные отклонения размеров: h 14; $\pm \frac{IT14}{2}$.

				1.435.2-28.3.05.00.00.02			
				Ребро	Стадия	Масса	Масштаб
					Р	0,29	1:1
ГИП	Погорелов				Лист	Листов 1	
Рук. гр.	Лукашевич			Лист 6-ПН-8 ГОСТ 19903-74 / В Ст 3 пс 6 ГОСТ 14637-79	ЦНИИПРОМЗДАНИЙ		
Ст. инж.	Стирягин						
Ст. инж.	Царева						

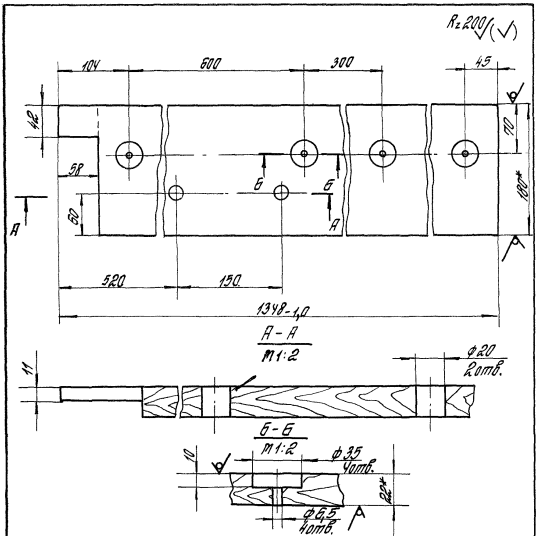

1. * Размеры для справок.
2. Неуказанные предельные отклонения размеров H14; h14; ± $\frac{\text{ЭТ14}}{2}$
3. Антисептировать кремнефтористым амонием по ОСТ6-08-2-75.

				1.435.2-28.3.05.00.00.03			
				Принцип	Стадия	Масса	Масштаб
					Р	3,8	1:4
					Лист	Листов 1	
ГИП	Погорелов			Пиломатериалы хвойных пород 2ой сорт (180×22) ГОСТ 8486-86 Е	ЦНИИПРОМЗДАНИЙ		
Рук. гр.	Лукашевич						
Ст. инж.	Стирягин						
Ст. инж.	Царева						

Инв. № подл. | Подпись и дата | Взам. инв. №

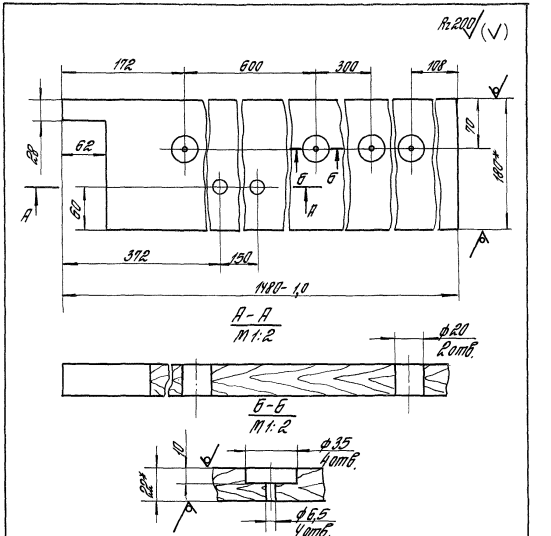

1. * Размеры для справок.
2. Неуказанные предельные отклонения размеров: H14; h14; ± $\frac{\text{ЭТ14}}{2}$
3. Антисептировать кремнефтористым амонием по ОСТ6-08-2-75.

				1.435.2-28.3.05.00.00.04			
				Принцип	Стадия	Масса	Масштаб
					Р	4,2	1:4
					Лист	Листов 1	
ГИП	Погорелов			Пиломатериалы хвойных пород 2ой сорт (180×22) ГОСТ 8486-86 Е	ЦНИИПРОМЗДАНИЙ		
Рук. гр.	Лукашевич						
Ст. инж.	Стирягин						
Ст. инж.	Царева						

Инв. № подл. | Подпись и дата | Взам. инв. №

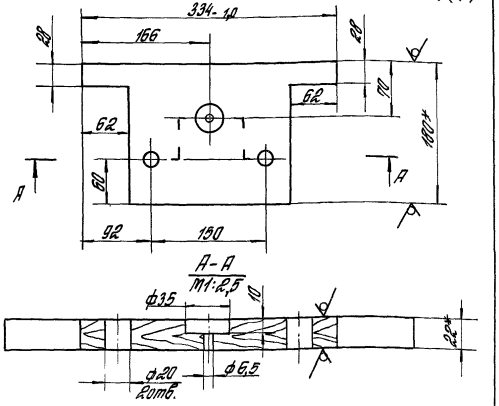

1.* Размеры для справок.
2. Неуказанные предельные отклонения размеров: h14; h14; ±IT14/2.
3. Антисептировать кретнефтористым аммонием по ОСТ6-08-2-75.

				1.435.2-28.3.05.00.00.05		
				Принят	Стадия: Р	Масса: 0,65
					Масштаб: 1:4	
ГИП	Прокофьев				Лист	Листов 1
Рук. гр.	Лукашевич			Пиломатериалы хвойных пород 2го сорт (160х22) ГОСТ 8486-86 Е	ЦНИИПРОМЗДАНИЙ	
Ст. инж.	Стирихин					
Ст. инж.	Царева					

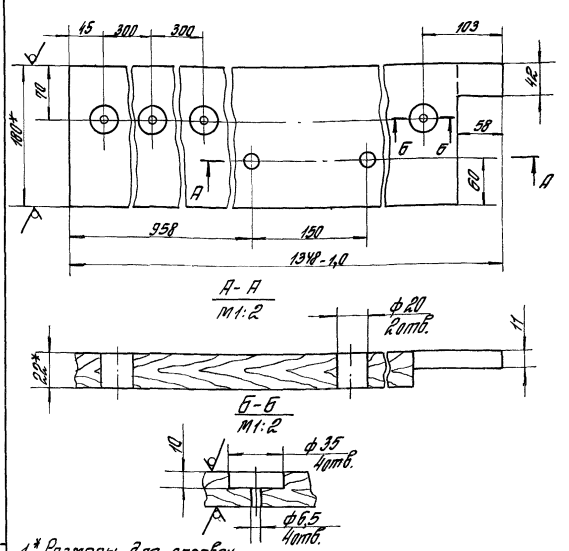

1.* Размеры для справок.
2. Неуказанные предельные отклонения размеров: h14; h14; ±IT14/2.
3. Антисептировать кретнефтористым аммонием по ОСТ6-08-2-75.

Инв.№ подл. | Подпись и дата | Взам.инв.№

				1.435.2-28.3.05.00.00.06		
				Принят	Стадия: Р	Масса: 3,8
					Масштаб: 1:4	
ГИП	Прокофьев				Лист	Листов 1
Рук. гр.	Лукашевич			Пиломатериалы хвойных пород 2го сорт (160х22) ГОСТ 8486-86 Е	ЦНИИПРОМЗДАНИЙ	
Ст. инж.	Стирихин					
Ст. инж.	Царева					

Инв. № подл.	Подпись и дата	Взам. инв. №

Формат	Зона	Поз.	Обозначение	Наименование	Кол. на исполн. 1.435.2-28.3.06.00.00.00- —	01	Примеч
				Документация			
*			1.435.2-28.3.06.00.00.00 СБ	Сборочный чертеж	X	X	*А3; А4
				Детали			
А4		1	1.435.2-28.1.09.00.00.01	Анкер	3	2	
				Пластина			
				Лист Б-ПН-10 ГОСТ 19903-74 / ВСт3пс6 ГОСТ 14637-79			
Б4		2	1.435.2-28.1.09.00.00.02	(100 x 100) h 14; Rz 80		1	0,75 кг
			-01	(100 x 460) h 14; Rz 80	1		3,29 кг

ГИП	Погорелов		
Р.ук. гр.	Лукашевич		
Ст. инж.	Стирягин		
Ст. инж.	Царева		

1.435.2-28.3.06.00.00.00

Упор

Стадия	Лист	Листов
Р	1	2

ЦНИИПРОМЗДАНИЙ

Копировал Стрельцова

Формат А4

Инв. № подл.	Подпись и дата	Взам. инв. №

Формат	Зона	Поз.	Обозначение	Наименование	Кол. на исполн. 1.435.2-28.3.06.00.00.00- —	01	Примеч
				Порог			
				Труба 50 x 25 x 2-10 пс			
				ГОСТ 8645-68			
Б4		3	1.435.2-28.3.06.00.00.03	h = 100 h 14; Rz 80		1	0,22 кг
			-01	h = 460 h 14; Rz 80	1		0,94 кг
Б4		4	1.435.2-28.3.06.00.00.04	Накладка			
				Лист Б-ПН-4 ГОСТ 19903-74 / ВСт3пс6 ГОСТ 14637-79			
				(45 x 450) h 14; Rz 80	1		0,07 кг

23343-04 83

1.435.2-28.3.06.00.00.00

Лист 2

Рис. 1

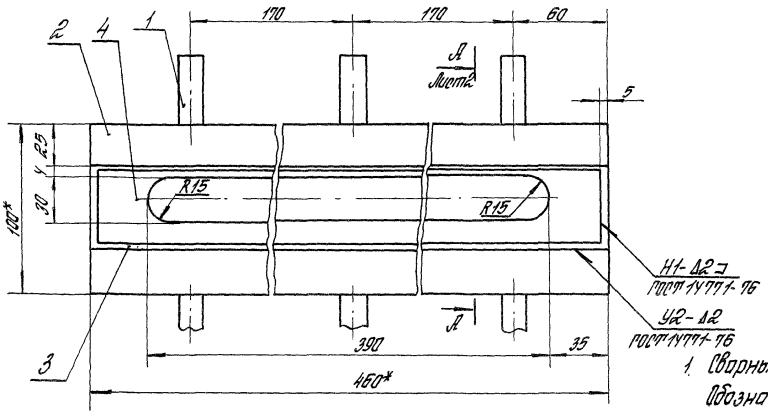

Обозначение	Рис.	Масса, кг
1.435.2-28.3.06.00.00.00	1	4,8
-01	2	1,4

Рис. 2
Остальное- см. Рис. 1

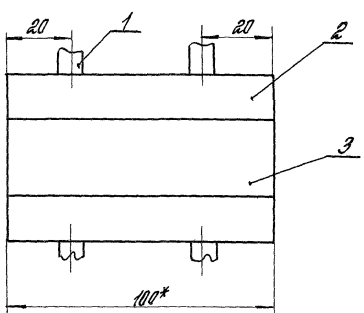

1. Сварные швы выполнять в среде углекислого газа. Обозначение сварного шва относится ко всем подобным свариваемым элементам.
2. *Размеры для справок.
3. Неуказанные предельные отклонения размеров: Н14; h14; ± $\frac{IT14}{2}$.
4. Покрытие: эмаль ПФ-115 по ГОСТ 6465-76, III. 6/1.

				1.435.2-28.3.06.00.00.00 СБ			
				Упор Сборочный чертеж	Стадия	Масса	Масштаб
					Р	ст. табл.	1:2
					Лист 1	Листов 2	
ГИП	Погорелов				ЦНИИПРОМЗДАНИЙ		
Рук. гр.	Лукашевич						
Ст. инж.	Стирягин						
Ст. инж.	Царева						

Копировал Стрельцова

23343-04 84 Формат А3

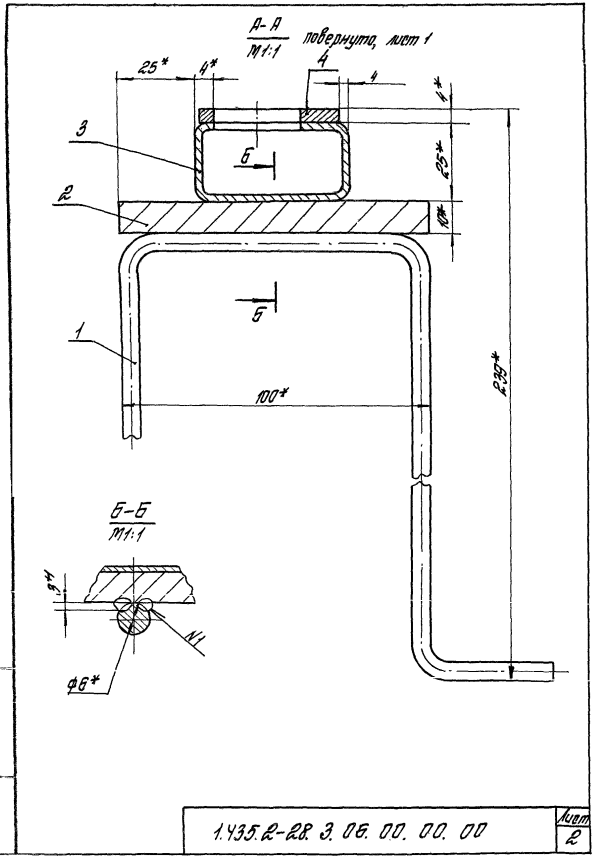

1.435.2-28.3.06.00.00.00	Лист 2

Инв.№ подл. | Подпись и дата | Взам.инв.№

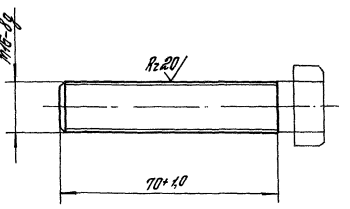

				1.435.2-28.3.00.00.00.01			
				Болт	Стадия	Масса	Масштаб
					Р	0,15	1:1
Гип	Погорелов				Лист	Листов 1	
Рук.гр	Лукашевич			Болт М16-8g × 75.58.01.20 ГОСТ 7798-70	ЦНИИПРОМЗДАНИЙ		
Ст.инж.	Смирягин						
Ст.инж.	Царева						

Таблица 1

Марка изделия	Код изделия	Наименование и код																							
		Мелкосортная сталь 093 300; 095 300								Среднесортная сталь 093200; 095200								Крупносортная сталь 093 100; 095 100							
		Расход, кг																							
		Квадрат до 19	Полоса в = до 45	L 32×20	L 32×32	Всего конструкционной стали	ф до 19	Итого	С учетом Котх.= 1,05	Квадрат от 20 до 30	Полоса в = от 50 до 56	L от 45×28 до 63×40	L от 36×36 до 45×45	Всего конструкционной стали	ф от 20 до 30	Итого	С учетом Котх.= 1,05	Квадрат от 32 до 120	Полоса в = от 60 до 200	L 70×45 и более	L 50×50 и более	Всего конструкционной стали	ф от 32 до 250	Итого	С учетом Котх.= 1,05
ВРС42×42-УХЛ1			6,95				2,69	9,64	10,12						2,46	2,46	2,58	0,4			16,11		15,31	31,82	33,41

Продолжение таблицы 1

Марка изделия	Код изделия	Наименование и код																							
		Тонколистовая сталь 097200; 097300								Толстолистовая сталь 097100			Листовая оцинкованная сталь 111 100.		Гнутые профили 112 000					Трубы 130100		Проволока углеродистая 112000		Чугун 081 000	
		Расход, кг																							
		δ= от 1 до 1,8	δ= от 1,9 до 3	Рифленая δ=3	Волнистая	Итого	С учетом Котх.= 1,05	δ=4 и более	Широкополосная универсальная	Итого	С учетом Котх.= 1,05	По серии	С учетом Котх.= 1,05	О	С	С	Итого	С учетом Котх.= 1,05	По серии	С учетом Котх.= 1,05	По серии	С учетом Котх.= 1,05	По серии	С учетом Котх.= 1,05
ВРС42×42-УХЛ1		13,07	1,27			14,34	15,06	62,78		62,78	65,92	306,64	321,97			399,23	429,23	450,69	12,81	13,45	0,15	0,16	0,07	0,073

Таблица 2

Марка изделия	Код изделия	Наименование и код											
		Клей 88-НП-43 251 311		Резина-пластина 254 330		Пенополиуретан 224 000		Пенорезина 253511		Пиломатериалы 533 311		Полиэтилен 221 100	
		Расход, кг											
		По серии	С учетом Котх.= 1,05	По серии	С учетом Котх.= 1,05	По серии	С учетом Котх.= 1,05	По серии	С учетом Котх.= 1,05	По серии	С учетом Котх.= 1,05	По серии	С учетом Котх.= 1,05
ВРС42×42-УХЛ1		0,1	0,105	23,99	25,19	60,4	63,42	1,04	1,09	36,45	38,3	0,9	0,95

ГИП	Лагарелов		
Рук. гр.	Лукашевич		
Ст. инж.	Смирягин		
Ст. инж.	Царева		

1.435.2-28.3.00.00.00 РМ

Ведомость расхода материалов

Стадия	Лист	Листов
Р		1

ЦНИИПРОМЗДАНИЙ

Инв. № | Подпись и дата | Взам. инв. №

gost.e-ecolog.ru