СЕРИЯ 1.435.2-28

ВОРОТА РАСПАШНЫЕ ДЛЯ РАЙОНОВ С ТЕМПЕРАТУРОЙ НАРУЖНОГО ВОЗДУХА НИЖЕ МИНУС 40°С

ВЫПУСК 2

ворота распашные для проема 3,6×3,6м

рабочие чертежи

РАЗРАБОТАНЫ:
ЦНИИПРОМЗДАНИЙ

Зам. директора института — С.М.Гликин
Зав. отделом стен и СПО — Ю.П.Александров
Зав. сектором — Л.С.Ямпольский
Гл. инженер проекта — В.И.Погорелов

ИНСТИТУТОМ
ЦНИИПРОЕКТЛЕГКОНСТРУКЦИЯ

Гл. инженер — В.Д.Шишков
Нач. отдела огражд. констр. — П.П.Кашкинов
Гл. конструктор проекта — Д.С.Матчуков

УТВЕРЖДЕНЫ
ГУП ГОССТРОЯ СССР
письмо от 13.05.88 № 6/6-955
ВВЕДЕНЫ В ДЕЙСТВИЕ
приказ от 28.06.88 № 64

© ЦИТП Госстроя СССР, 1988

gost.e-ecolog.ru

Обозначение	Наименование	Стр.
1.435.2-28.2.00.00.00.00ТО	Техническое описание	3
1.435.2-28.2.00.00.00.00	Ворота распашные	
	ВР36х36-УХП1	6
1.435.2-28.2.01.00.00.01	Обрамление	7
1.435.2-28.2.00.00.00.00 СБ	Ворота распашные	
	ВР36х36-УХП1. Сборочный чертеж	
		8
1.435.2-28.2.00.00.00.00 ВП	Ведомость покупных изделий	15
1.435.2-28.2.01.00.00.00	Створка левая	19
1.435.2-28.2.01.00.00.02	Обрамление	20
1.435.2-28.2.01.00.00.00 СБ	Створка левая. Сборочный чертеж	21
1.435.2-28.2.01.01.00.00	Рама	25
1.435.2-28.2.01.01.00.00 СБ	Рама. Сборочный чертеж	26
1.435.2-28.2.01.01.00.01	Связь	28
1.435.2-28.2.02.00.00.01	Нащельник	28
1.435.2-28.2.02.00.00.00	Створка правая	29
1.435.2-28.2.02.00.00.00 СБ	Створка правая. Сборочный чертеж	31
1.435.2-28.2.02.01.00.00	Рама	36
1.435.2-28.2.02.01.00.00 СБ	Рама. Сборочный чертеж	37
1.435.2-28.2.02.01.00.01	Связь	40
1.435.2-28.2.04.00.00.04	Прижим	40
1.435.2-28.2.04.00.00.00	Стойка	41

Обозначение	Наименование	Стр.
1.435.2-28.2.04.00.00.00 СБ	Стойка. Сборочный чертеж	42
1.435.2-28.2.06.00.00.00	Ригель	43
1.435.2-28.2.06.00.00.00 СБ	Ригель. Сборочный чертеж	44
1.435.2-28.2.06.00.00.04	Прижим	46
1.435.2-28.2.06.00.00.05	Прижим	47
1.435.2-28.2.07.00.00.00	Уплотнитель	48
1.435.2-28.2.07.01.00.00	Остов	48
1.435.2-28.2.07.00.00.00 СБ	Уплотнитель. Сборочный чертеж	49
1.435.2-28.2.07.00.00.01	Накладка	50
1.435.2-28.2.07.00.00.02	Уплотнение	50
1.435.2-28.2.07.01.00.00 СБ	Остов. Сборочный чертеж	51
1.435.2-28.2.08.00.00.00	Механизм открывания	52
1.435.2-28.2.08.00.00.00 СБ	Механизм открывания	
	Сборочный чертеж	53
1.435.2-28.2.08.01.00.00	Тяга	54
1.435.2-28.2.08.01.00.00 СБ	Тяга. Сборочный чертеж	55
1.435.2-28.2.08.01.00.01	Направляющая	55
1.435.2-28.2.00.00.00.00 ВМ	Ведомость расхода материалов	56

Гл.констр.	Матчиков		
Н.контр.	Пономаренко		
Зав.сект.	Захарова		
Инж.	Беринова		

1.435.2-28.2.00.00.00.00

Содержание выпуска

Стадия	Лист	Листов
Р		1

ЦНИИпроектлегконструкция

Инв.№ подл. | Подпись и дата | Взам.инв.№

1. Требования к конструкции.

1.1. Назначение и область применения ворот, их технические данные, расшифровка маркировки, описание изделия и его составных частей, принцип работы, комплект поставки, указания по монтажу, эксплуатации, транспортированию и хранению, а также архитектурно-строительные решения приведены в выпуске 0 настоящей серии.

1.2. Ворота распашные из трехслойных металлических панелей должны изготовливаться по рабочим чертежам серии 1.435.2-28 в соответствии с настоящим техническим описанием и ТУ 36-2766-85.

1.3. Створки полотна должны открываться свободно без заеданий и должны быть снабжены ручными механизмами открывания и закрывания, обеспечивающими надежную фиксацию створок в их закрытом и открытом положениях.

1.4. Сопротивление теплопередаче полотна должно быть не менее 1,85 м² час° с/ккал.

1.5. Воздухопроницаемость ворот должна быть не более C^H = 10 кг/м². час.

1.6. Все металлические поверхности должны иметь защитно-декоративное покрытие.

1.7. Конструкция ворот должна подвергаться следующим испытаниям:

— типовым — при подготовке производства или изменении конструкции ворот по утвержденной программе и методике испытаний, разработанной заводом-изготовителем;

— приемно-сдаточным — при серийном и массовом производстве — по техническому описанию.

1.8. Завод-изготовитель должен изготовить и испытать опытные образцы ворот в точном соответствии с чертежами и техническим описанием. Серийное или массовое производство ворот разрешается только после утверждения акта испытания опытных образцов с выводами, характеризующими качество изготовления и стабильность работы ворот.

2. Требования к материалам.

2.1. Качество материалов должно соответствовать требованиям государственных или отраслевых стандартов, или технических условий. Соответствие применяемых материалов предъявленным требованиям должно подтверждаться сертификатами заводов-поставщиков, а при их отсутствии — данными испытаний заводской лаборатории.

3. Требование к деталям.

3.1. Заготовки из фасонного проката должны быть очищены от загрязнений, коррозии

				1.435.2-28.2.00.00.00.00ТО			
Гл. констр	Мотчуков			Ворота распашные ВР 36×36-УХЛ1	Стадия	Лист	Листов
Зав. сект	Захарова				Р	1	3
Н. контр.	Пономарева			Техническое описание	ЦНИИПРОЕКТАЛЬКОНСТРУКЦИЯ		
Констр	Иванова						

Инв. № подл. | Подпись и дата | Взам. инв. №

и загусенцев любым способом, не ухудшающим структуру металла и не понижающим прочность деталей.

3.2. В металлических деталях, имеющих механически обработанные поверхности, чистота обработки должна соответствовать классу чистоты, указанному в чертежах и выполняться в соответствии с ГОСТ 2789-73.

Для деталей, с чистотой обработки не указанной в чертежах, чистота поверхности должна быть не ниже Rz 80 по ГОСТ 2789-73. Риски и царапины на поверхностях этих деталей не допускаются. Острые кромки должны быть притуплены.

3.3. Технология изготовления деталей и сборочных единиц ворот должна обеспечить их взаимозаменяемость.

3.4. Детали, изготовленные из резины не должны иметь вмятин, пузырей и более одной склейки по длине детали.

3.5. Сварные швы должны быть равной толщины, без перекосов, шлаковых и других дефектов.

4. Требования к сборке.

4.1. Поступающие на сборку детали должны быть очищены от стружки, загрязнений, иметь клеймо ОТК и другие сопроводительные документы, удостоверяющие их качество.

4.2. Сборка должна производиться на участке, оборудованном приспособлениями, обеспечивающими точность, указанную в чертежах.

4.3. При сборке деталей не допускается применение прокладок, клиньев и прочих компенсаторов, не предусмотренных чертежами.

4.4. Все резьбовые соединения должны быть затянуты до отказа без перекоса сопрягаемых деталей. Все крепежные изделия не должны иметь повреждений.

5. Требования к декоративно-защитным покрытиям.

5.1. Поверхности, подлежащие окраске, должны быть очищены от масел, ржавчины, грязи и влаги, обезжирены и загрунтованы. Марка грунтовки выбирается заводом-изготовителем.

5.2. Элементы ворот должны быть загрунтованы только после проверки качества изготовления.

5.3. Загрунтованные и окрашенные поверхности должны быть ровными гладкими, без подтеков и не иметь отслоений.

5.4. Цвет защитно-декоративного покрытия определяется проектировщиками и согласовывается с заводом-изготовителем ворот.

6. Требования к маркировке.

6.1. Маркировка наносится водостойкой краской по трафарету. Размер шрифта по ГОСТ 2930-62. При маркировании наносится условное обозначение ворот и штамп ОТК завода-изготовителя.

Инв.№ подл. | Подпись и дата | Взам.инв.№

Формат	Зона	Поз.	Обозначение	Наименование	Кол.	Примечание
				Документация		
А3			1.435.2-28.2.00.00.00.00 СБ	Сборочный чертеж		
А3			1.435.2-28.2.00.00.00.00 ТО	Техническое описание		
А3			1.435.2-28.2.00.00.00.00 ВП	Ведомость покупных		
				изделий		
А3			1.435.2-28.2.00.00.00.00 ВМ	Ведомость расхода		
				материалов		
				Сборочные единицы		
А4		1	1.435.2-28.1.03.00.00.00	Калитка	1	
А4		2	1.435.2-28.1.05.00.00.00	Прижим	2	
А4		3	1.435.2-28.2.01.00.00.00	Створка левая	1	
А4		4	1.435.2-28.2.02.00.00.00	Створка правая	1	
А4		5	1.435.2-28.2.04.00.00.00	Стойка	1	
		6	1.435.2-28.2.04.00.00.00-01	Стойка	1	
А4		7	1.435.2-28.2.06.00.00.00	Ригель	1	
А4		8	1.435.2-28.2.07.00.00.00	Уплотнитель	1	

Взам. инв. №

Подпись и дата

Инв. № подл.

Зав. отд.	Кашкинов	[signature]
Н. контр.	Пономаренко	[signature]
Гл. конст.	Матчаков	[signature]
Зав. сект.	Захарова	[signature]
Конст.	Иванова	[signature]

1.435.2-28.2.00.00.00.00

Ворота распашные
Вр 36х36-УХЛ1

Стадия	Лист	Листов
Р	1	3

ЦНИИпроектлегконструкция

Формат	Зона	Поз.	Обозначение	Наименование	Кол.	Примечание
		9	1.435.2-28.2.07.00.00.00-01	Уплотнитель	1	
А4		10	1.435.2-28.2.08.00.00.00	Механизм открывания	1	
		11	1.435.2-28.2.08.00.00.00-01	Механизм открывания	1	
				Детали		
А4		12	1.435.2-28.1.00.00.00.01	Ось	8	
А4		13	1.435.2-28.1.00.00.00.02	Прокладка	2	
А4		14	1.435.2-28.1.00.00.00.03	Шпинеалет	1	
				Стандартные изделия		
				Болты ГОСТ 7798-70		
		15		М 10-6g×25.58.0130	4	
		16		М 16-6g×20.58.0130	4	
		17		М 16-6g×45.58.0130	2	
		18		Гайка М16-6Н.5.0130		
				ГОСТ 5915-70	2	
		19		Ось 6-10h11×28Ст3пс6Ц30		
				ГОСТ 9650-80	4	
		20		Шайба 10 65Г 0130		
				ГОСТ 6402-70	4	

Инв. № подл. | Подпись и дата | Взам. инв. №

Формат	Зона	Поз.	Обозначение	Наименование	Кол.	Приме-чание
		21		Шайба 10. Ст3пс4.02.0130		
				ГОСТ 9649-78	20	
		22		Шайба 16. Ст.3пс4.02.0130		
				ГОСТ 11371-78	4	
		23		Шарик 19.05-200		
				ГОСТ 3722-81	2	0,028кг
		24		Шплинт 3,2×14.0130		
				ГОСТ 397-78	20	
		25		Штифт 5 т6×30		
				ГОСТ 3128-70	1	
				Комплекты		
			1.435.2-28.1.09.00.00.00	Элемент закладной	1	

Инв.№ подл. | Подпись и дата | Взам. инв.№

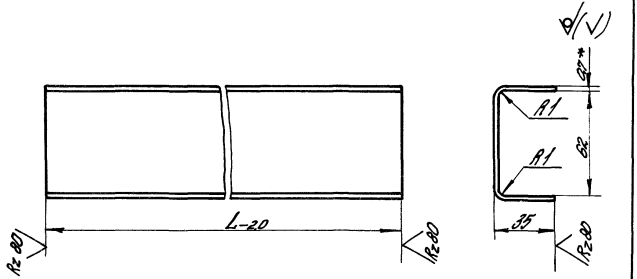

Обозначение	L, мм	Масса, кг
1.435.2-28.2.01.00.00.01	1018	0,82
—01	1450	1,20
—02	2020	1,62
—03	3580	2,87

1* Размер для справок.

2. Неуказанные предельные отклонения размеров: h15, H15.

Гл. констр.	Матчиков			1.435.2-28.2.01.00.00.01
Н. контр.	Пономаренко			Обрамление
Зав. сект.	Захарова			
Инж.	Иванова			

Стадия	Масса	Масштаб
Р	см. табл.	1:2
Лист	Листов 1	

ОЦ Б-ПН-0,7 ГОСТ 19904-74
В Ст3пс 6-ОН-МТ-1 ГОСТ 14918-80

ЦНИИпроектлегконструкция

Инв. № подл. | Подпись и дата | Взам. инв. №

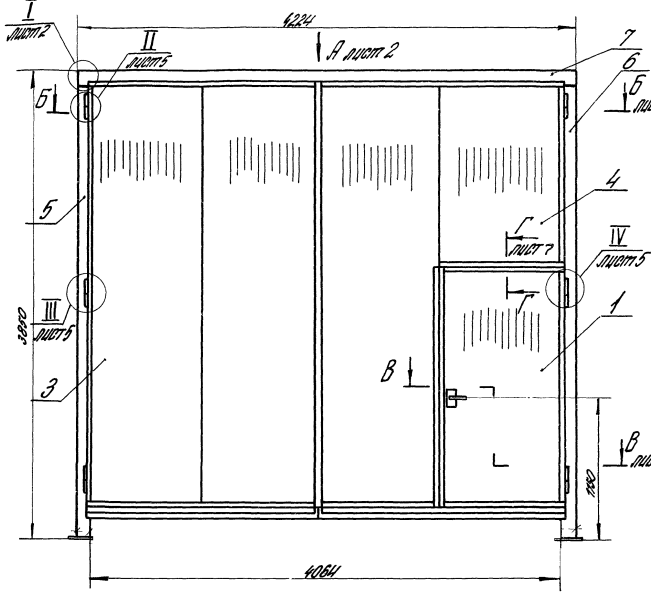

1. Размеры для справок.
2. При установке шпингалета поз. 14 в нижнем уплотнении створки поз. 3 вырезать паз шириной 20 мм по месту.
3. Предельные отклонения линейных размеров, разность диагоналей блока ворот и створок должны быть в пределах поля допуска на линейные размеры по 14 квалитету по ГОСТ 25347-82.
4. Допуск плоскостности поверхности воротного блока - 4,5 мм, створок - не более 3 мм.
5. Допуск прямолинейности элементов - не более 1,0 мм на длине 1 м плюс 0,5 мм на каждый последующий метр.
6. Все трущиеся, посадочные и неокрашенные поверхности должны быть смазаны смазкой ЦИАТИМ-201 по ГОСТ 6267-74.
7. В собранных воротах должны быть обеспечены их линейные размеры, исключающие возможность перекоса. Открывание и закрывание запорных устройств должно производиться с усилием не превышающим:
   для калитки - 50 Н;
   для створок - 150 Н.

				1.435.2-28.2.00.00.00.00 СБ			
				Ворота распашные ВР 36×36 - ЦХЛ 1 Сборочный чертеж	Стадия	Масса	Масштаб
					Р	635,6	1:25
Зав. отд.	Кашкинов				Лист 1	Листов 7	
Н. контр.	Пономаренко						
Гл. констр.	Матюков						
Зав. сект.	Захарова				ЦНИИпроектлегконструкция		
Констр.	Иванова						

Инв. № подл. | Подпись и дата | Взам. инв. №

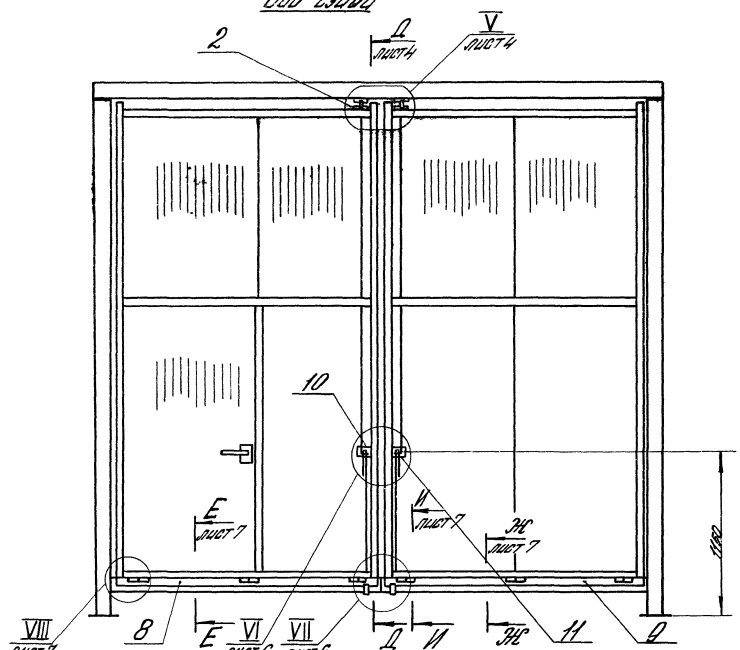

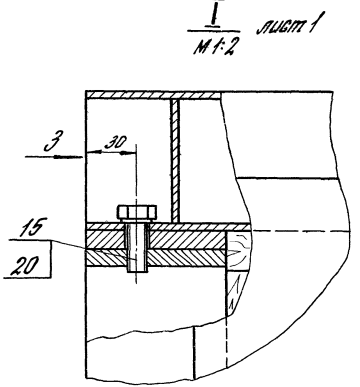

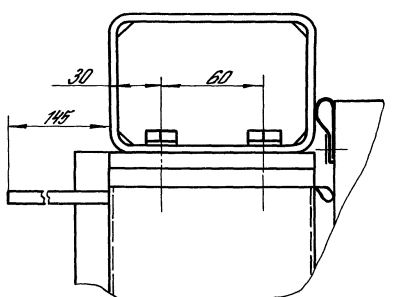

Инв. № подл. | Подпись и дата | Взам. инв. №

1.435.2-28.2.00.00.00.00 ОБ

Лист 2

Б-Б
М1:4 лист 1

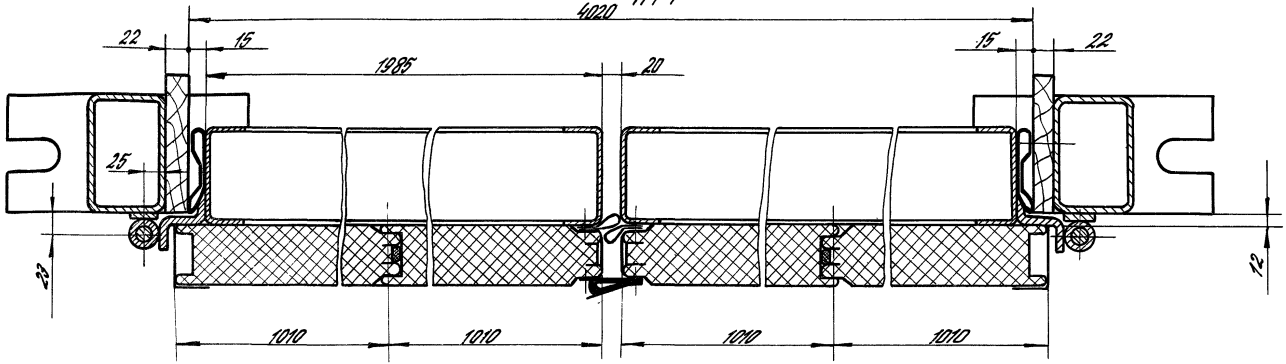

В-В
М1:4 лист 1

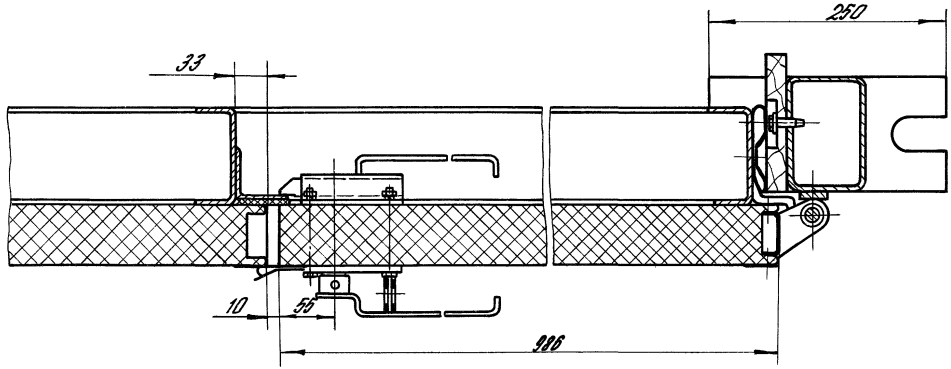

Инв. № подл. | Подпись и дата | Взам. инв. №

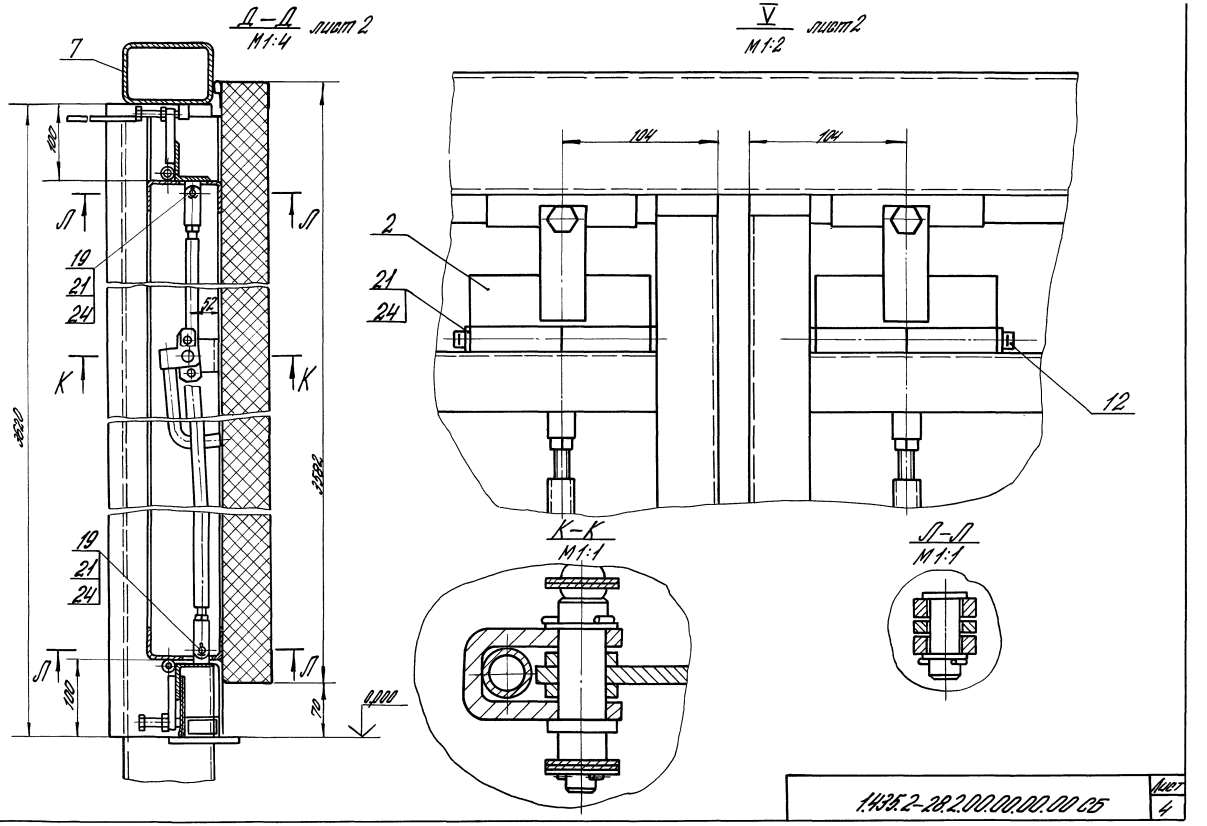
Д–Д
М1:4
лист 2
V
М1:2
лист 2
7
100
Л
Л
19
21
24
52
К
К
3520
3582
19
21
24
Л
Л
100
70
0,000
104
104
2
21
24
12
К–К
М1:1
Л–Л
М1:1
1.435.2-28.2.00.00.00.00 СБ
Лист
4

II
М1:2
лист 1

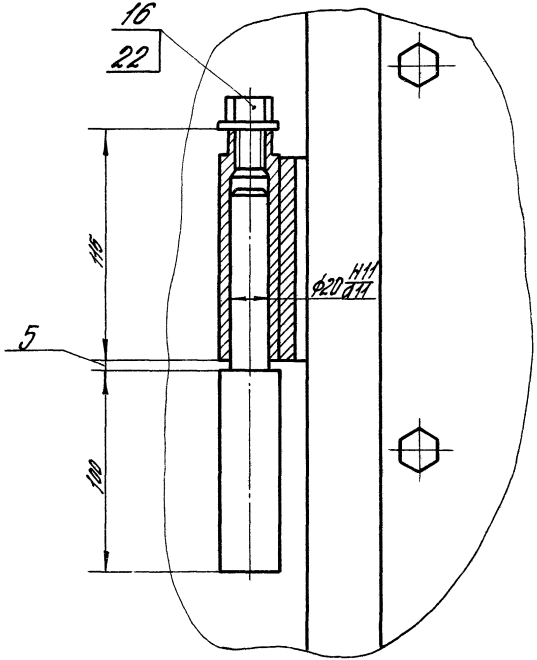

III
М1:2
лист 1

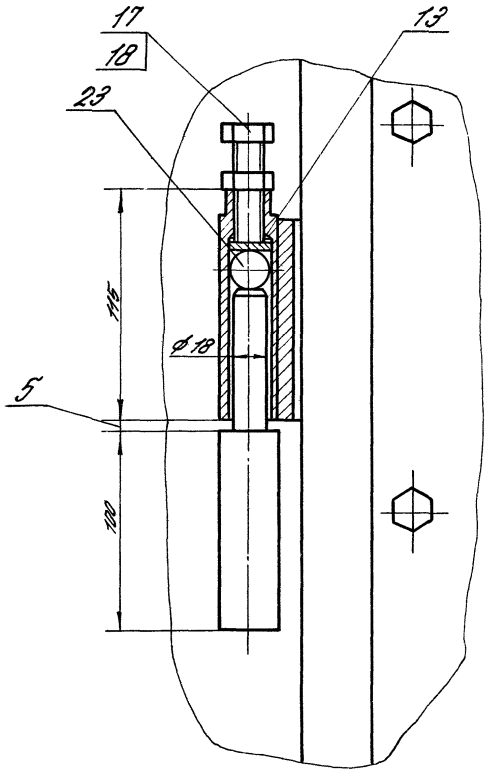

IV
М1:2
лист 1

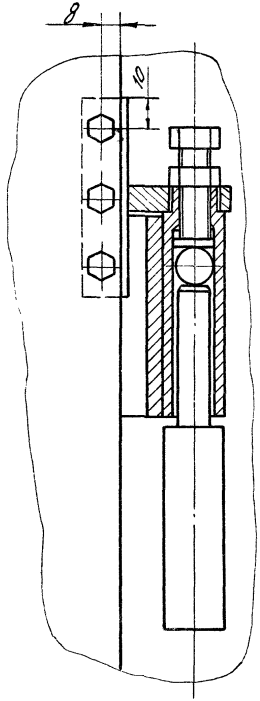

VI
М1:2 лист 2

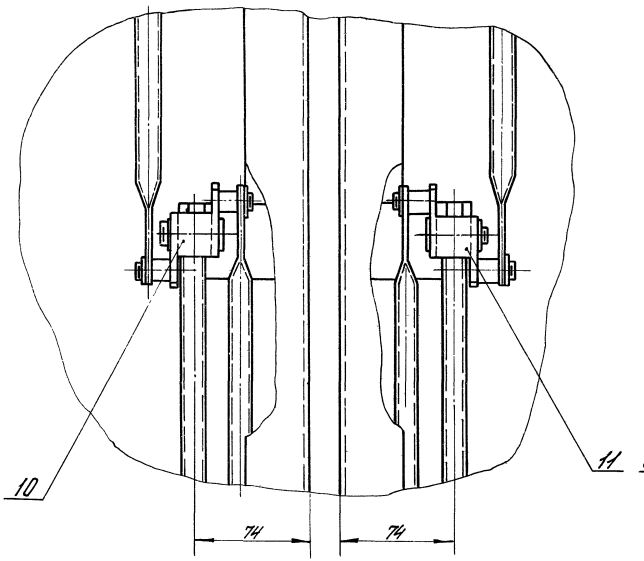

VII
М1:2 лист 2

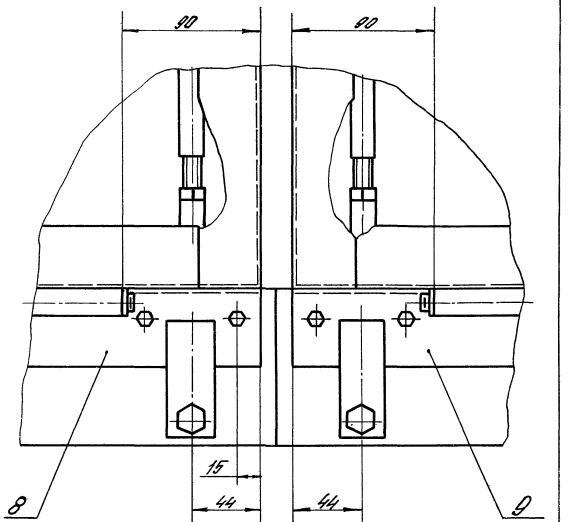

Инв. № подл. | Подпись и дата | Взам. инв. №

Г–Г
М 1:2
лист 1

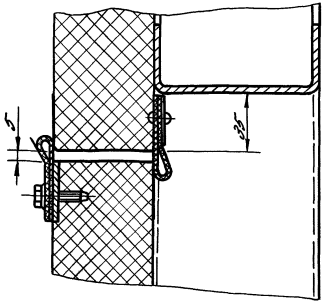

Е–Е
М 1:2
лист 2

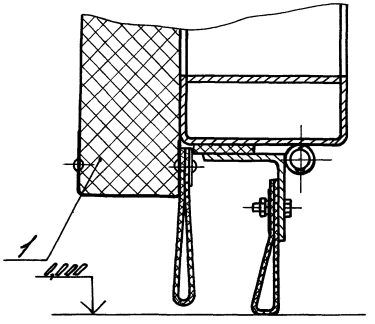

Ж–Ж
М 1:2
лист 2

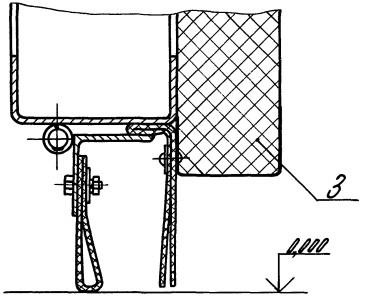

VIII
М 1:2
лист 2

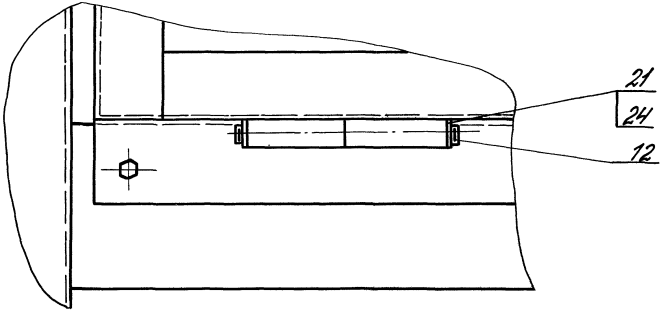

И–И
М 1:4
лист 2

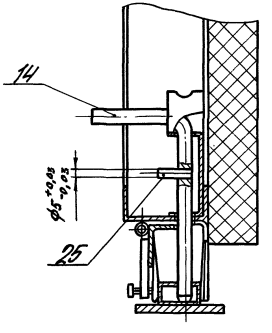

Инв.№ подл. | Подпись и дата | Взам.инв.№

№ строки	Наименование	Код ОКП	Обозначение документа на поставку	Поставщик	Куда входит (обозначение)	Количество: На изделие	В комплекты	На регулир.	Всего	Примечание
1	Болт	128200	ГОСТ 7798-70							
2	М6-6д×20.58.0130				1.435.2-28.2.07.00.00.00	14			14	
3					1.435.2-28.2.07.00.00.00-01	14			14	
4									28	
5	М8-6д×90.58.0130				1.435.2-28.1.03.00.00.00	4			4	
6					1.435.2-28.2.02.00.00.00	18			18	
7									22	
8	М10-6д×25.58.0130				1.435.2-28.2.00.00.00.00	4			4	
9	М10-6д×50.58.0130				1.435.2-28.1.05.00.00.00	1			1	
10					1.435.2-28.2.07.00.00.00	1			1	
11					1.435.2-28.2.07.00.00.00-01	1			1	
12									3	
13	М10-6д×85.58.0130				1.435.2-28.2.01.00.00.00	30			30	
14					1.435.2-28.2.02.00.00.00	22			22	
15									52	
16	М16-6д×20.58.0130				1.435.2-28.2.00.00.00.00	4			4	
17	М16-6д×45.58.0130				1.435.2-28.2.00.00.00.00	2			2	
18										
19	Винт самонарезающий		ТУ36-2142-78	Киреевский ЗОК						
20	В6×25				1.435.2-28.1.03.00.00.00	30			30	
21					1.435.2-28.2.01.00.00.00	19			19	
22					1.435.2-28.2.02.00.00.00	19			19	
23					1.435.2-28.2.04.00.00.00	26			26	
24					1.435.2-28.2.06.00.00.00	12			12	
25									106	

Взам. инв. №

Подпись и дата

Инв. № подл.

Зав. отд.	Кашкинов	[signature]	11.04.90
Н. контр.	Пономаренко	[signature]	
Гл. констр.	Матчуков	[signature]	
Зав. сек.	Захарова	[signature]	
Констр.	Иванова	[signature]	

1.435.2-28.2.00.00.00.00 ВП

Ведомость покупных изделий

Стадия	Лист	Листов
Р	1	4

ЦНИИпроектлеконструкция

№ строки	Наименование	Код ОКП	Обозначение документа на поставку	Поставщик	Куда входит (обозначение)	Количество: На изделие	Количество: В комплекты	Количество: На регулир.	Количество: Всего	Примечание
1	Гайка	128300	ГОСТ 5915-70							
2	М6-6Н.5.0130				1.435.2-28.2.07.00.00.00	14			14	
3					1.435.2-28.2.07.00.00.00-01	14			14	
4									28	
5	М8-6Н.5.0130				1.435.2-28.1.03.00.00.00	4			4	
6					1.435.2-28.2.02.00.00.00	18			18	
7									22	
8	М10-6Н.5.0130				1.435.2-28.1.05.00.00.00	1			1	
9					1.435.2-28.2.01.00.00.00	30			30	
10					1.435.2-28.2.02.00.00.00	22			22	
11					1.435.2-28.2.07.00.00.00	1			1	
12					1.435.2-28.2.07.00.00.00-01	1			1	
13					1.435.2-28.2.08.00.00.00	2			2	
14					1.435.2-28.2.08.00.00.00-01	2			2	
15					1.435.2-28.2.06.00.00.00	4			4	
16									63	
17	М16-6Н.5.0130				1.435.2-28.2.00.00.00.00	2			2	
18	Заклепка комбинирован.		ТУ36-2088-85	Киреевский ЗОК						
19	ЗК-12				1.435.2-28.1.03.00.00.00	42			42	
20					1.435.2-28.2.01.00.00.00	116			116	
21					1.435.2-28.2.02.00.00.00	104			104	
22									262	
23	Ось		ГОСТ 9650-80							
24	6-10h11×28 Ст3пс6Ц30				1.435.2-28.2.00.00.00.00	4			4	
25	6-16h11×40 Ст3пс6Ц30				1.435.2-28.2.08.00.00.00	1			1	
26					1.435.2-28.2.08.00.00.00-01	1			1	
27									2	
28										

Взам. инв. № | Подпись и дата | Инв. № подл.

№ строки	Наименование	Код ОКП	Обозначение документа на поставку	Поставщик	Куда входит (обозначение)	Количество				Примечание
						На изделие	В компл.	На регулир.	Всего	
1	Шарик 19,05-200		ГОСТ 3722-81		1.435.2-28.2.00.00.00.00	2			2	
2										
3	Шайба	128600	ГОСТ 6402-70							
4	8 65Г 019				1.435.2-28.1.03.00.00.00	4			4	
5					1.435.2-28.2.02.00.00.00	18			18	
6									22	
7	10.65Г 019				1.435.2-28.2.00.00.00.00	4			4	
8					1.435.2-28.2.01.00.00.00	30			30	
9					1.435.2-28.2.02.00.00.00	22			22	
10									56	
11	Шайба 12,02 Ст3пс4.019		ГОСТ 9649-78		1.435.2-28.2.00.00.00.00	20			20	
12										
13	Шайба уплотнительная		ТУ36-2130-78	Куреевский ЗОК	1.435.2-28.2.04.00.00.00	26			26	
14	ШУ-6				1.435.2-28.2.06.00.00.00	12			12	
15					1.435.2-28.1.03.00.00.00	30			30	
16					1.435.2-28.2.01.00.00.00	19			19	
17					1.435.2-28.2.02.00.00.00	19			19	
18									106	
19										
20	Шайба	128600	ГОСТ 11371-78		1.435.2-28.2.07.00.00.00	14			14	
21	6.02 Ст3пс4.019				1.435.2-28.2.07.00.00.00-01	14			14	
22									28	
23	10.02 Ст3пс4.019				1.435.2-28.2.08.00.00.00	2			2	
24					1.435.2-28.2.08.00.00.00-01	2			2	
25					1.435.2-28.2.06.00.00.00	4			4	
26									8	
27										
28										

Инв. № подл. | Подп. и дата | Взам. инв. №

№ строки	Наименование	Код ОКП	Обозначение документа на поставку	Поставщик	Куда входит (обозначение	Количество: На изделие	Количество: В комплекты	Количество: На регулир.	Количество: Всего	Примечание
1	Шайба 16.02 Ст3пс4.0130	128600	ГОСТ 11371-78							
2										
3					1.435.2-28.2.00.00.00.00	4			4	
4					1.435.2-28.2.08.00.00.00.	1			1	
5	Шплинты	128700	ГОСТ 397-79		1.435.2-28.2.08.00.00.00-01	1			1	
6	2,5 × 16.0130								6	
7										
8					1.435.2-28.2.08.00.00.00	2			2	
9	3,2 × 14.0130				1.435.2-28.2.08.00.00.00-01	2			2	
10	4 × 22. 0130								4	
11					1.435.2-28.2.00.00.00.00	20			20	
12					1.435.2-28.2.08.00.00.00	1			1	
13	Штифт 5т 6×30		ГОСТ 3128-70		1.435.2-28.2.08.00.00.00-01	1			1	
14									2	
15					1.435.2-28.1.00.00.00.00	1			1	
16					1.435.2-28.1.03.00.00.00	1			1	
17					1.435.2-28.1.03.01.00.00	1			1	
18	Шуруп 2-2,5×20		ГОСТ 1144-80						3	
19	Шпилька М10-6g×65.58		ГОСТ 22042-76							
20					1.435.2-28.2.06.00.00.00	12			12	
21					1.435.2-28.2.06.00.00.00	4			4	
22										
23										
24										
25										
26										
27										
28										

Инв. № подл. | Подпись и дата | Взам. инв.

Формат	Зона	Поз.	Обозначение	Наименование	Кол.	Примечание
				Документация		
А3			1.435.2-28.2.01.00.00.00.СБ	Сборочный чертеж		
				Сборочные единицы		
А4		1	1.435.2-28.2.01.01.00.00	Рама	1	
				Детали		
А4		2	1.435.2-28.2.01.00.00.01-02	Обрамление	2	
		3	1.435.2-28.2.01.00.00.01-03	Обрамление	1	
А4		4	1.435.2-28.2.01.00.00.02	Обрамление	1	
				Накладки		
				ОЦ Б-ПН-0,7 ГОСТ 19904-74 / ВСт3пс6-ОН-МГ-1 ГОСТ 14918-80		
Б4		5	1.435.2-28.2.01.00.00.03	20 h 14 × 2020 h 14	1	0,35 кг
Б4		6	1.435.2-28.201.00.00.04	15 h 14 × 3495 h 14	2	0,43 кг
Б4		7	1.435.2-28.2.01.00.00.05	15 h 14 × 2020 h 14	1	0,18 кг

Инв. № подл. | Подпись и дата | Взам. инв. №

1.435.2-28.2.01.00.00.00

Зав. отд.	Кашкинов		11.0984
Н. контр.	Пономарева		
Гл. конст.	Мамчуков		
Зав. сект.	Захарова		
Конструктор	Иванова		

Створка левая

Стадия	Лист	Листов
Р	1	3

ЦНИИпроектлегконструкция

Формат	Зона	Поз.	Обозначение	Наименование	Кол.	Примечание
				Уплотнение		
				Пластина I, лист.		
				ТМК Щ-С2-2 ГОСТ 7338-77		
54		8	1.435.2-28.2.01.00.00.06	80 h 14 × 2030 h 14	1	0,49 кг
54		9	1.435.2-28.2.01.00.00.07	110 h 14 × 3520 h 14	1	1,06 кг
54		10	1.435.2-28.2.01.00.00.08	250 h 14 × 2045 h 14	1	1,53 кг
54		11	1.435.2-28.2.01.00.00.09	280 h 14 × 3510 h 14	1	2,96 кг
				Стандартные изделия		
		12		Болт М10.6g × 85.58.0130		
				ГОСТ 7798-70	30	
		13		Гайка М10-6Н.5.0130		
				ГОСТ 5915-70	30	
		14		Шайба 10 65Г.0130		
				ГОСТ 6402-70	30	
		15		Панель 1 ПГС 358.1016.61-		
				-С,Д8 ГОСТ 23486-79	2	
				Прочие изделия		
		16		Винт самонарезающий		
				8б×25 ТУ36-2142-78	19	

Инв. № подл. | Подпись и дата | Взам. инв. №

Формат	Зона	Поз.	Обозначение	Наименование	Кол.	Примечание
		17		Заклепка комбинированная ЗК-12 ТУ36-2088-85	116	
		18		Шайба уплотнительная ШУ6 ТУ36-2130-78	19	
				Материалы		
		19		Пластина из пенорезины ТУ38.406316-87	0,0005	$м^3$

Инв.№ подл. | Подпись и дата | Взам.инв.№

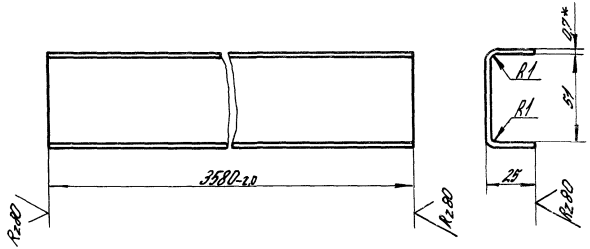

1. *Размер для справок.
2. Неуказанные предельные отклонения размеров: $\pm \frac{JT14}{2}$.

				1.435.2-28.2.01.00.00.02			
				Обрамление	Стадия	Масса	Масштаб
					Р	2,18	1:2
					Лист	Листов 1	
Гл. констр.	Матчуков			ОЦ Б-ПН-0,7 ГОСТ 19904-74 / ВСТ3пс6-ОН-МТ-1 ГОСТ 14918-80	ЦНИИпроектлегконструкция		
Н. контр.	Пономаренко						
Зав. сект.	Захарова						
Инж.	Иванова						

Инв. № подл. | Подпись и дата | Взам. инв. №

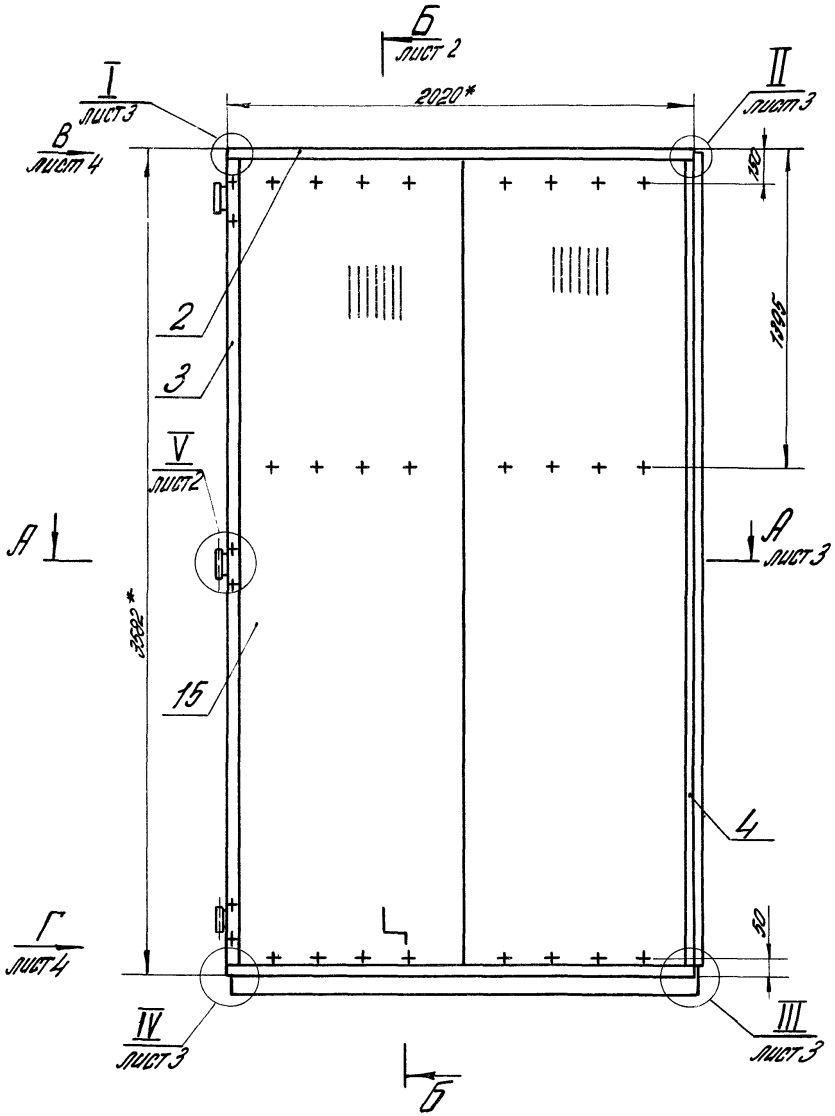

1. *Размеры для справок.
2. Неуказанные предельные отклонения размеров: $h15; \pm \frac{IT15}{2}$.
3. Шероховатость поверхностей деталей БЧ в местах реза Rz 160.
4. Обрамления поз. 2,3,4 крепить к панелям поз. 15 заклепками поз. 17 с шагом 200 мм.
5. Уплотнения поз. 8,9,10 и накладки поз. 5,6,7 крепить к панелям поз. 15 заклепками поз. 17 с шагом 200 мм.
6. Уплотнение поз. 11 и накладку поз. 6 крепить к раме поз. 1 винтами самонарезающими поз. 16 с шагом 200 мм.
7. Панели поз. 15 крепить к раме поз. 1 болтами поз. 12 в каждый гофр панели.
8. Места реза панелей поз. 15 покрыть суриком железным по ГОСТ 8135-74 в два слоя.

				1.435.2-28.2.01.00.00.00 СБ			
				Створка левая Сборочный чертеж	Стадия	Масса	Масштаб
					Р	201	1:20
Зав. отд.	Кашкинов		11.04.82		Лист 1	Листов 4	
Н. контр.	Пономаренко						
Гл. контр.	Матчуков						
Зав. сект.	Захарова						
Констр.	Иванова				ЦНИИпроектлегконструкция		

Инв. № подл. | Подпись и дата | Взам. инв. №

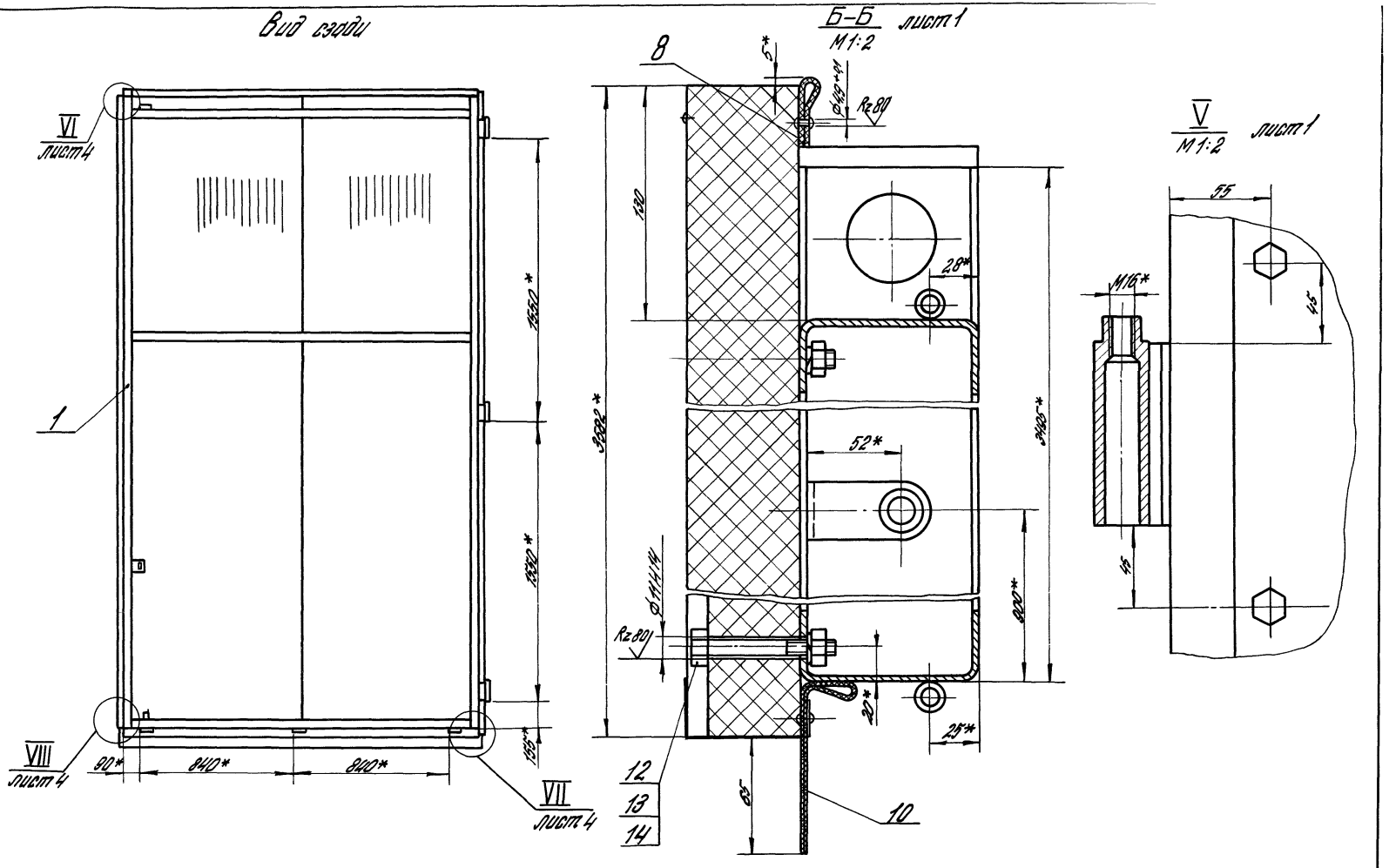

Инв.№ подл.	Подпись и дата	Взам.инв.№

1.435.2-28.2.01.00.00.00 СБ

Лист 2

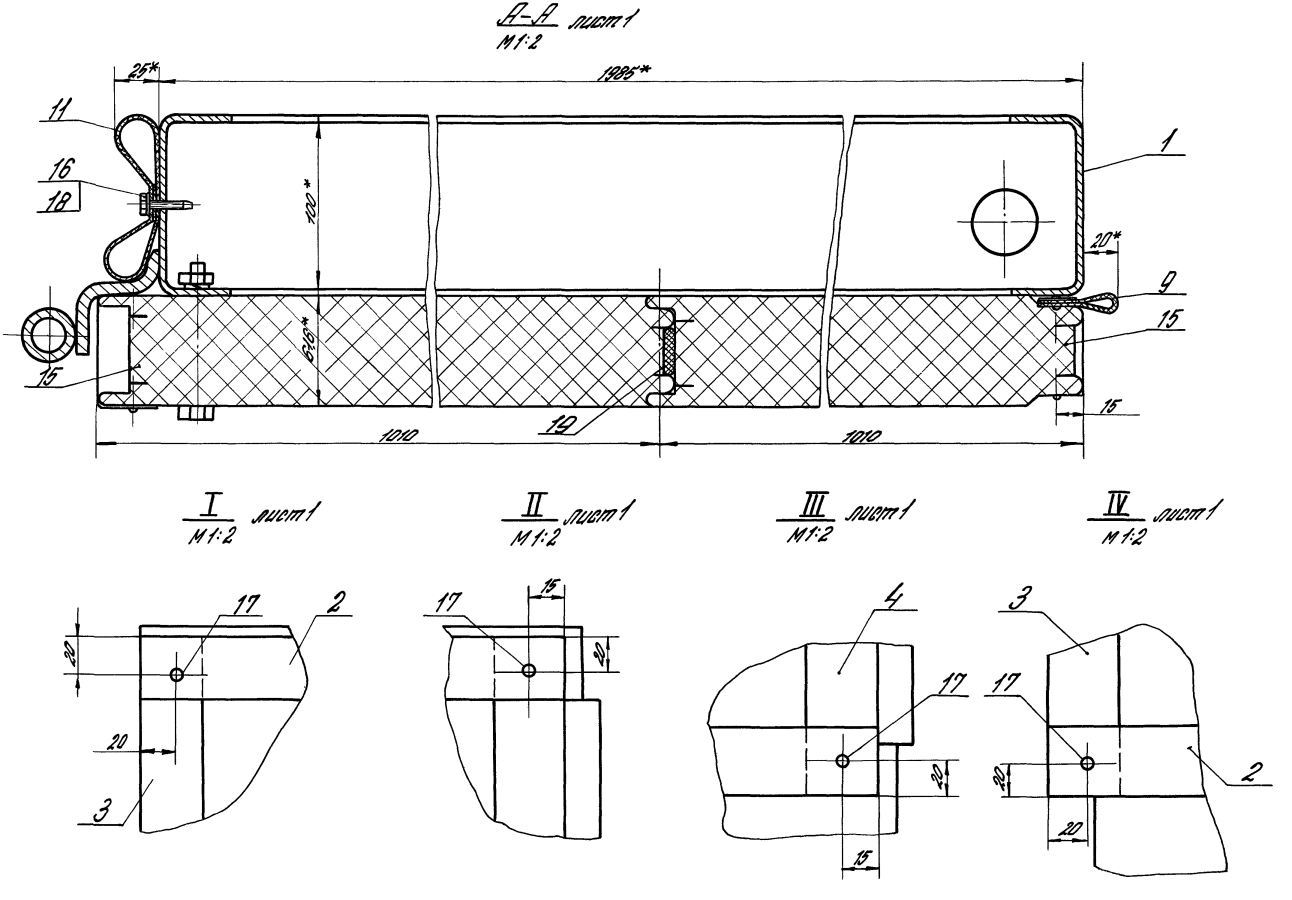

1.435.2-28.2.01.00.00.00 СБ

Лист 3

Изм. Кол. Подпись и дата

Вид В
М1:2
лист 1

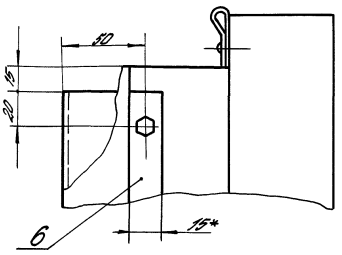

VI
М1:2
лист 2

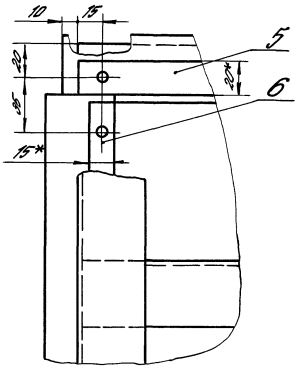

VII
М1:2
лист 2

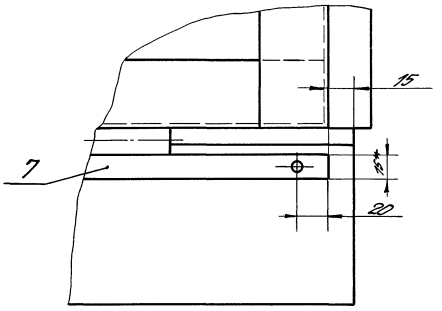

Вид Г
М1:2
лист 1

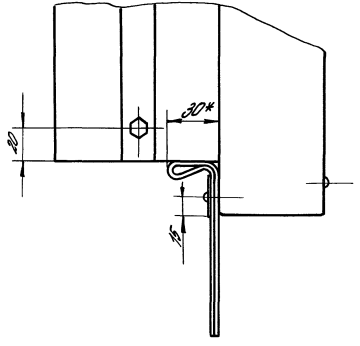

VIII
М1:2
лист 2

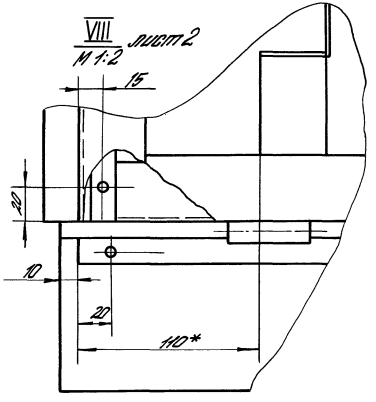

Инв. № подл. | Подпись и дата | Взам. инв. №

Формат	Зона	Поз.	Обозначение	Наименование	Кол.	Примечание
				Документация		
А3			1.435.2-28.2.01.01.00.00СБ	Сборочный чертеж		
				Сборочные единицы		
А4		1	1.435.2-28.2.01.01.01.00	Полупетля	3	
				Детали		
А4		2	1.435.2-28.1.01.01.00.02	Пластина	2	
А4		3	1.435.2-28.1.01.01.00.03	Скоба	1	
А4		4	1.435.2-28.1.01.01.00.08	Шайба	2	
А4		5	1.435.2-28.2.01.01.00.01	Связь	1	
		6	1.435.2-28.2.01.01.00.01 -01	Связь	1	
		7	1.435.2-28.2.01.01.00.01 -02	Связь	1	
				Стойка		
				Швеллер 100×40×9 ГОСТ 8278-83		
				В Ст3пс6 ГОСТ 11474-76		
Б4		8	1.435.2-28.2.01.01.00.02	L = 3495 h 14	2	13,98 кг
Б4		9	1.435.2-28.2.01.01.00.03	L = 40 h 14	1	0,16 кг
Б4		10	1.435.2-28.2.01.01.00.04	Платик		
				Лист Б-ПН-5 ГОСТ 19903-74		
				В Ст3пс6 ГОСТ 14637-79		
				50 h 14 × 42 h 14	1	0,08 кг

Инв. № подл. | Подпись и дата | Взам. инв. №

Зав. отд.	Кашкинов	[signature]	4.04.88
Н. контр.	Пономаренко	[signature]	
Гл. констр.	Матчаков	[signature]	
Зав. сект.	Захарова	[signature]	
Констр.	Иванова	[signature]	

1.435.2-28.2.01.01.00.00

Рама

Стадия	Лист	Листов
Р	1	2

ЦНИИпроектлегконструкция

Формат	Зона	Поз.	Обозначение	Наименование	Кол.	Примечание
64		11	1.435.2-28.2.01.01.00.05	Полуплетля		
				Труба 10×2,2 ГОСТ 3262-75		
				L = 50 h 14	4	0,04 кг

Инв. № подл. | Подпись и дата | Взам. инв. №

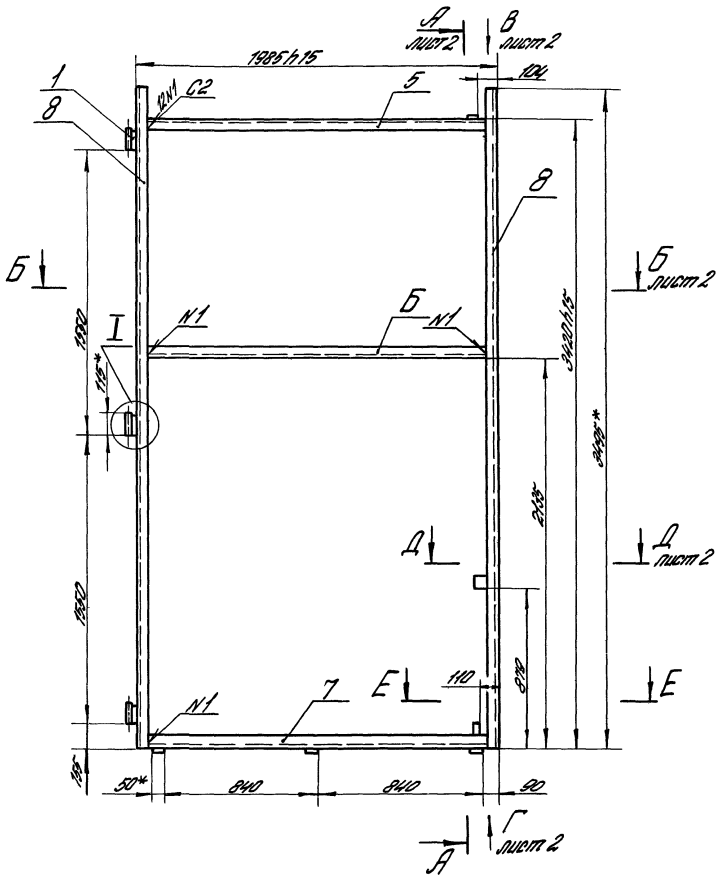

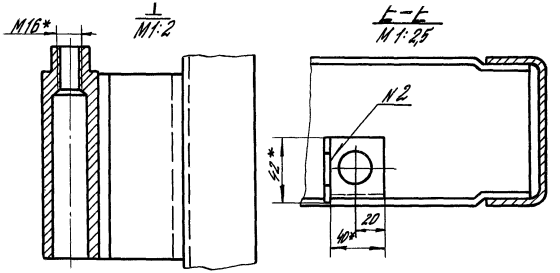

1. Сварные швы выполнять в среде углекислого газа по ГОСТ 14771-76
2. Сварные швы N 5 выполнять в среде углекислого газа.
3*. Размеры для справок.
4. Неуказанные предельные отклонения размеров $\pm \frac{IT15}{2}$.
5. Шероховатость поверх. деталей Б4 в местах реза Rz 160.
6. Допуск соосности отв. поз. 1 и поз. 9 относительно соответственных общих осей 04 мм.
7. Покрытие: эмаль ПФ-115 по ГОСТ 6465-76, III. 6/1, кроме отверстий.

				1.435.2-28.2.01.01.00.00 СБ			
				Рама Сборочный чертеж	Стадия	Масса	Масштаб
					Р	52,3	1:20
Гл. спец.	Кашкинов		11.0418		Лист 1	Листов 2	
Н. контр.	Гончаренко						
Гл. конст.	Матичкин				ЦНИИпроектлегконструкция		
Зав. сект.	Загорова						
Конструк.	Иванова						

Инв. № подл. | Подпись и дата | Взам. инв. №

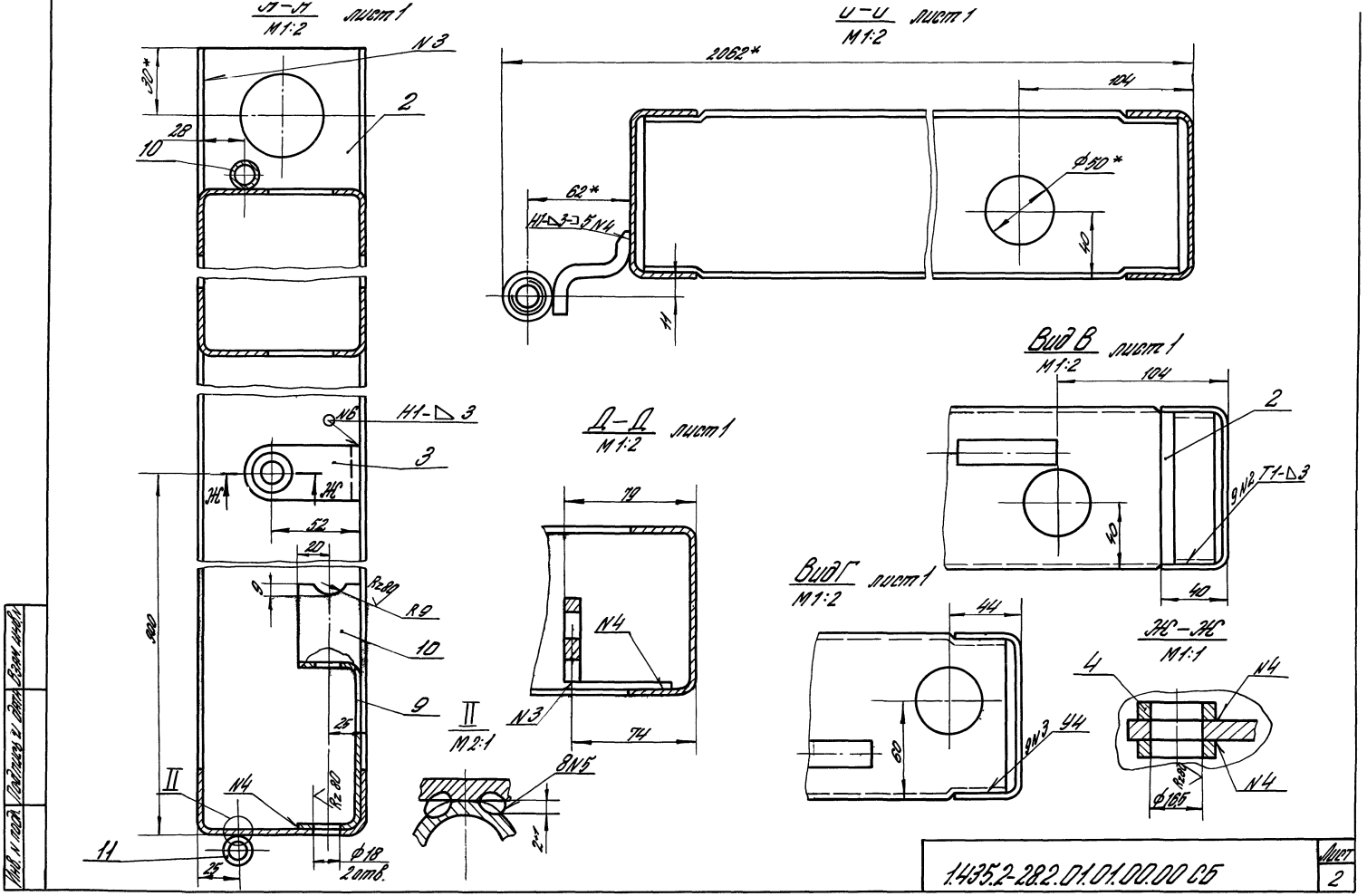

Л-Л
М1:2
лист 1
N3
30*
2
28
10
N6
Н1-△3
3
Ж
Ж
52
20
9
Rz80
R9
10
900
9
25
II
N4
Rz80
11
25
ф18
2 отв.
Д-Д
М1:2
лист 1
79
N4
N3
74
II
М2:1
8N5
2
О-О
М1:2
лист 1
2062*
104
ф50*
62*
Н1-△3-□5 N4
40
11
Вид В
М1:2
лист 1
104
2
9N2 Т1-△3
40
40
Вид Г
М1:2
лист 1
44
60
9N3 У4
Ж-Ж
М1:1
4
N4
N4
Rz80
ф16,5
Инв. № подл.
Подпись и дата
Взам. инв. №
1.435.2-28.2.01.01.00.00 СБ
Лист
2

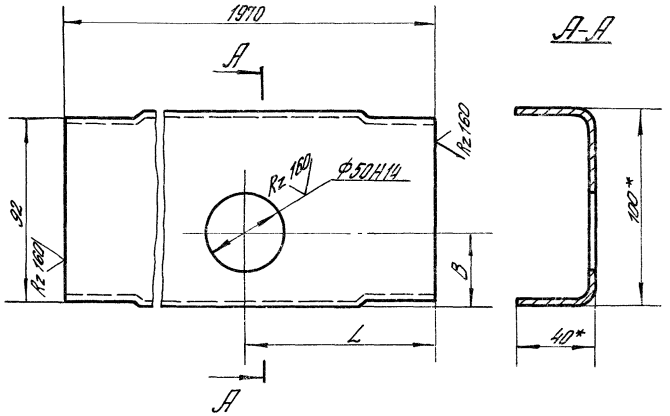

Обозначение	L, мм	в, мм
1.435.2-28.2.01.01.00.01	96	40
—01	96	60
—02	36	60

1* Размеры для справок.

2. Неуказанные предельные отклонения размеров: $h14; \pm\frac{JT14}{2}$.

Гл. констр.	Матчуков			1.435.2-28.2.01.01.00.01
Н. контр.	Пономаренко			Связь
Зав. сект.	Захарова			
Констр.	Иванова			

Стадия	Масса	Масштаб
Р	7,82	1:2
Лист	Листов 1	

Швеллер $\frac{100\times40\times3\ ГОСТ\ 8278-83}{ВСт3пс6\ ГОСТ\ 11474-76}$

ЦНИИпроектлегконструкция

Инв. № подл. | Подпись и дата | Взам. инв. №

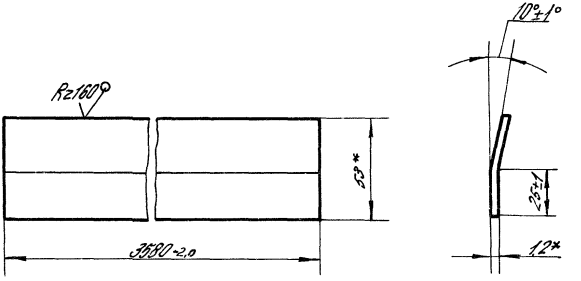

* Размеры для справок.

				1.435.2-28.2.02.00.00.01			
				Нащельник	Стадия	Масса	Масштаб
					Р	1,79	1:2
Гл.конст.	Матчуков				Лист	Листов 1	
Н.контр.	Пономаренко			Лента 10пс-М-3-1,2×53 ГОСТ 503-81	ЦНИИпроектлегконструкция		
Зав.сект.	Захарова						
Инж.	Мельников						

Инв.№ подл. | Подпись и дата | Взам.инв.№

Формат	Зона	Поз.	Обозначение	Наименование	Кол.	Примечание
				Документация		
А3			1.435.2-28.2.02.00.00.00СБ	Сборочный чертеж		
				Сборочные единицы		
А4		1	1.435.2-28.2.02.01.00.00	Рама	1	
				Детали		
А4		2	1.435.2-28.1.01.00.00.01-03	Обрамление	1	
		3	1.435.2-28.1.01.00.00.01-06	Обрамление	1	
А4		4	1.435.2-28.2.01.00.00.01	Обрамление	1	
		5	1.435.2-28.2.01.00.00.01-01	Обрамление	1	
		6	1.435.2-28.2.01.00.00.01-02	Обрамление	1	
А4		7	1.435.2-28.2.01.00.00.02	Обрамление	1	
А4		8	1.435.2-28.2.02.00.00.01	Нащельник	1	

Взам. инв. №

Подпись и дата

Инв. № подл.

1.435.2-28.2.02.00.00.00

Зав. отд.	Кашкинов	[signature]
Н. контр.	Пономаренко	[signature]
Гл. конст.	Матчуков	[signature]
Констр.	Михалевская	[signature]

Створка правая

Стадия	Лист	Листов
Р	1	4

ЦНИИпроектлегконструкция

Формат	Зона	Поз.	Обозначение	Наименование	Кол.	Примечание
				Панель		
				1ПГС 358.1016.61-008		
				ГОСТ 23486-79		
Б4		9	1.435.2-28.2.02.00.00.02	L = 1450 h 14	1	25,96кг
				Накладка		
				ОЦ Б-ПН-0,7 ГОСТ 19904-74		
				ВСт3пс6-ПН-МГ-1ГвСТ14918-80		
Б4		10	1.435.2-28.2.02.00.00.04	15h 14 x 1818h 14	1	0,892кг
Б4		11	1.435.2-28.2.02.00.00.05	40h 14 x 982h 14	1	0,24кг
Б4		12	1.435.2-28.2.02.00.00.06	20h 14 x 2820h 14	1	0,25кг
Б4		13	1.435.2-28.2.02.00.00.07	40h 14 x 2130h 14	1	0,52кг
Б4		14	1.435.2-28.2.02.00.00.08	20h 14 x 3495h 14	2	0,43кг
				Уплотнение		
				Пластина I, лист		
				ТМКЩ-С2-2 ГОСТ 7338-77		
Б4		15	1.435.2-28.2.02.00.00.09	100h 14 x 982h 14	1	0,29кг
Б4		16	1.435.2-28.2.02.00.00.10	80h 14 x 2030h 14	1	0,61кг
Б4		17	1.435.2-28.2.02.00.00.11	110h 14 x 2130h 14	1	0,70кг
Б4		18	1.435.2-28.2.02.00.00.12	140h 14 x 3520h 14	1	1,16кг
Б4		19	1.435.2-28.2.02.00.00.13	130h 14 x 3580h 14	1	1,4кг
Б4		20	1.435.2-28.2.02.00.00.14	250h 14 x 1048h 14	1	0,79кг
Б4		21	1.435.2-28.2.02.00.00.15	280h 14 x 3514h 14	1	2,96кг

Инв.№ подл. | Подпись и дата | Взам. инв.№

Формат	Зона	Поз.	Обозначение	Наименование	Кол.	Примечание
54		22	1.435.2-28.2.02.00.00.16	Уплотнение		
				Пластина I, лист		
				ТМКШ-С2-4 ГОСТ 7338-77		
				30 h 14 × 950 h 14	1	0,17 кг
				Стандартные изделия		
				Болты ГОСТ 7798-70		
		23		8 -6g × 90.58.0130	18	
		24		М10-6g × 85.58.0130	22	
				Гайки ГОСТ 5915-70		
		25		М8-6Н.5.0130	18	
		26		М10-6Н.5.0130	22	
				Шайбы ГОСТ 6402-70		
		27		8 65Г 0130	18	
		28		10 65Г 0130	22	
		29		Панель 1ПТС 358.1016.61-С0,8		
				ГОСТ 23486-79	1	
				Прочие изделия		
		30		Винт самонарезающий		
				В6 × 25 ТУ 36-2142-78	19	0,0081 кг

Инв. № подл. | Подп. и дата | Взам. инв. №

1.435.2-28.2.02.00.00.00

Лист 3

Формат	Зона	Поз.	Обозначение	Наименование	Кол.	Примечание
		31		Заклепка комбинированн.		
				3К-12 ТУ 36-2088-85	104	0,00275 кг
		32		Шайба уплотнительная		
				ШУ-6 ТУ 36-2130-78	19	0,00025 кг
				Материалы		
		33		Пластина из пено-		
				резины		
				ТУ 38.406316-87	0,0005	м³

Инв. № подл. | Подп. и дата | Взам. инв. №

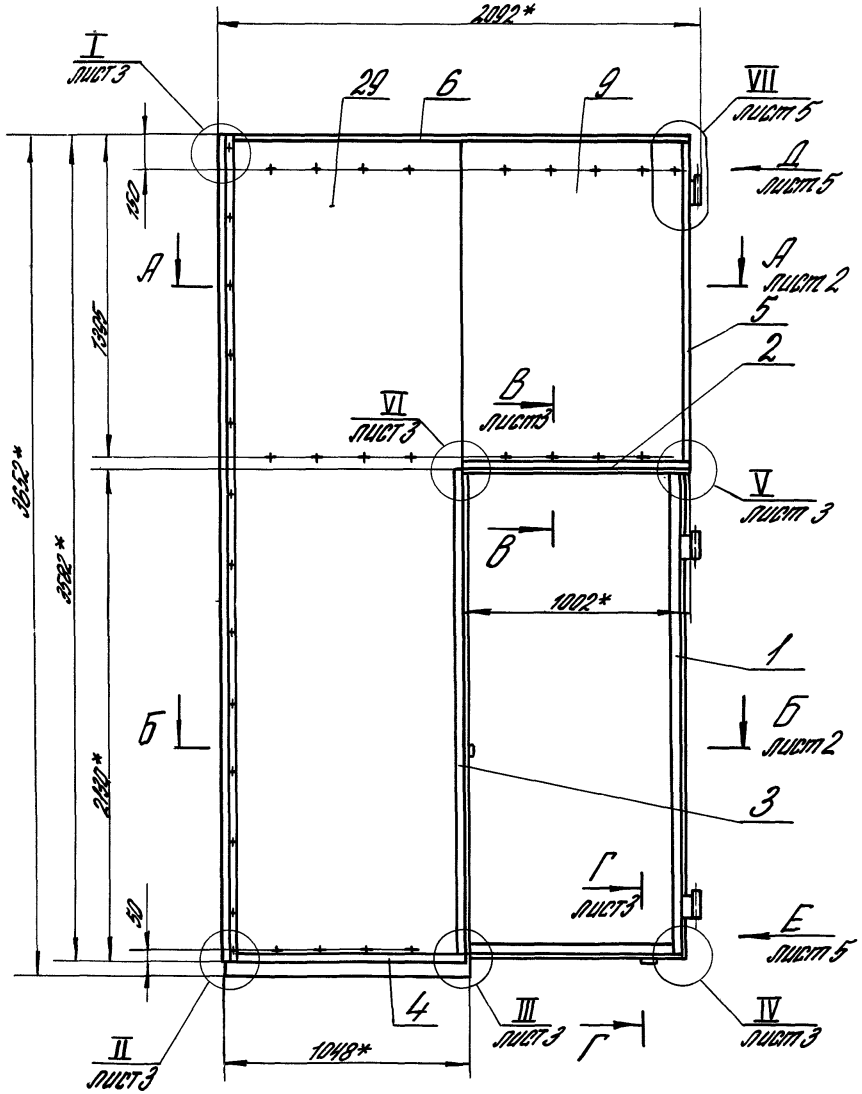

1.* Размеры для справок.
2. Неуказанные предельные отклонения размеров: h14; $\pm\frac{IT14}{2}$.
3. Обрамления поз. 2,3,4,5,6,7 крепить к панелям поз. 9,29 заклепками поз. 31 с шагом 200 мм.
4. Уплотнения поз. 15, 16, 17, 18, 20 и накладки поз. 10, 11, 12, 13, 14 соответственно крепить к панелям поз. 9,29 заклепками поз. 31 с шагом 200 мм.
5. Уплотнение поз. 19 и нащельник поз. 8 крепить к панели поз. 29 болтами поз. 23 с шагом 200 мм.
6. Уплотнение поз. 21 и накладку поз. 14 крепить к раме поз. 1 винтами самонарезающими поз. 30 с шагом 200 мм.
7. Панели поз. 9 и 29 крепить к раме поз. 1 болтами поз. 24 в каждую впадину панели.
8. Уплотнение поз. 22 приклеить к раме поз. 1 клеем N 88-НП-43 по ТУ 38 105268-79.
9. Шероховатость поверх. дет. Б4 в местах реза Rz 160.
10. Места реза панелей поз. 9 и 29 покрыть суриком железным по ГОСТ 8135-74 в два слоя.

				1.435.2-28.2.02.00.00.00СБ			
				Створка правая Сборочный чертеж	Стадия	Масса	Масштаб
					Р	178,3	1:20
Зав. отд.	Кашкинов		11.04.88		Лист 1	Листов 5	
Н. контр.	Пономаренко						
Гл. констр.	Матюков						
Зав. сект.	Захарова						
Констр.	Иванова				ЦНИИпроектлегконструкция		

Инв. № подл. | Подпись и дата | Взам. инв. №

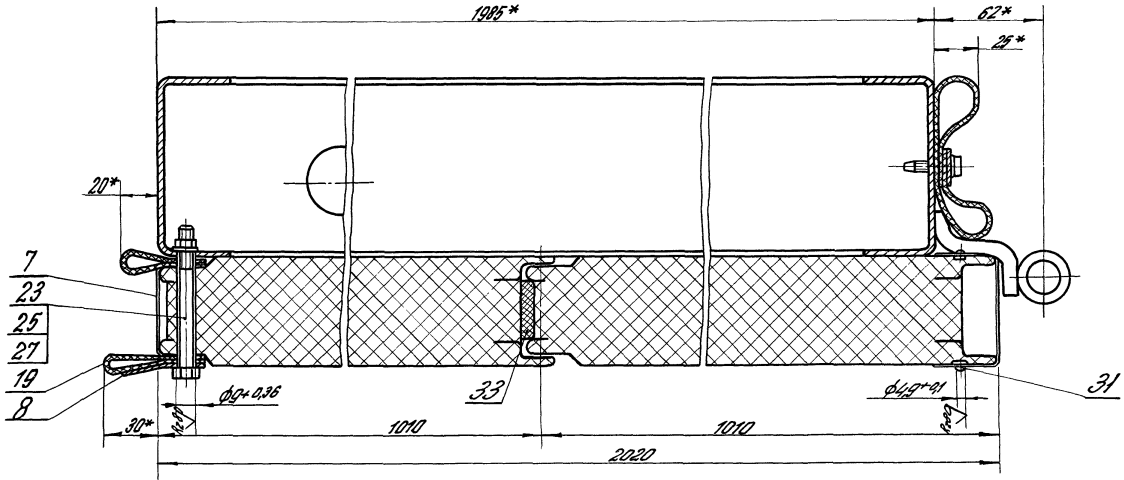

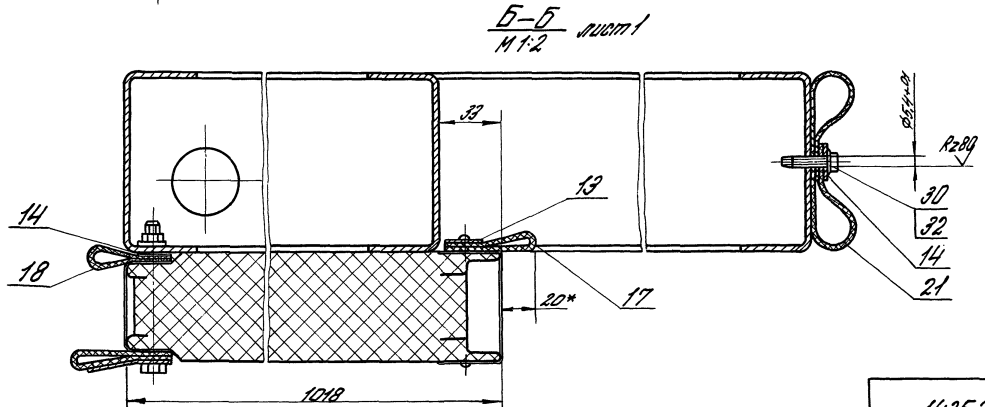

Инв. № подл.	Подпись и дата	Взам. инв. №

1.435.2-28.2.02.00.00.00 СБ

Лист 2

I
М1:2
лист 1

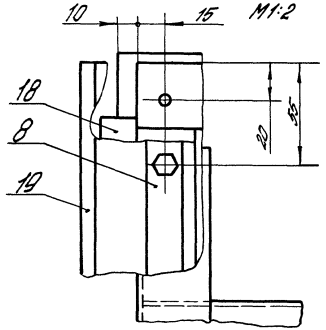

II
М1:2
лист 1

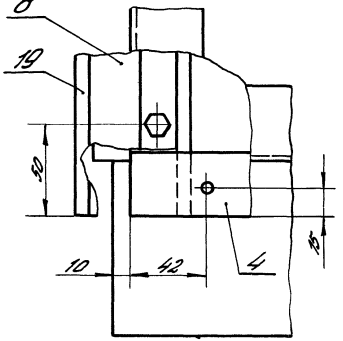

III
М1:2
лист 1

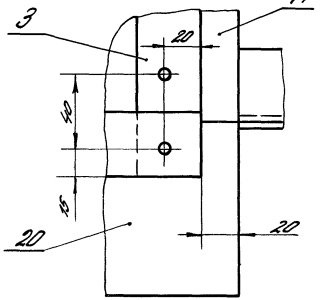

IV
М1:2
лист 1

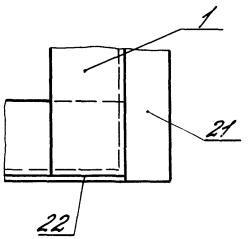

V
М1:2
лист 1

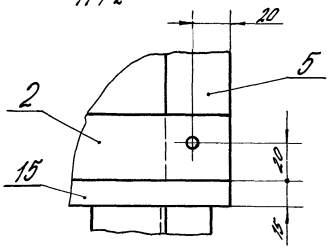

VI
М1:2
лист 1

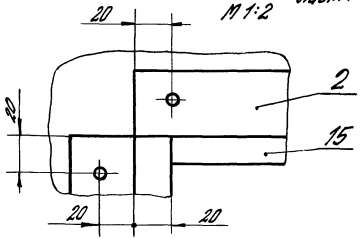

В–В
М1:2
лист 1

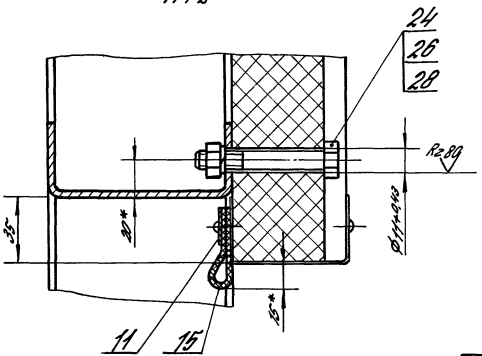

Г–Г
М1:2
лист 1

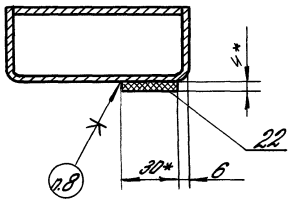

Инв. № подл. | Подпись и дата | Взам. инв. №

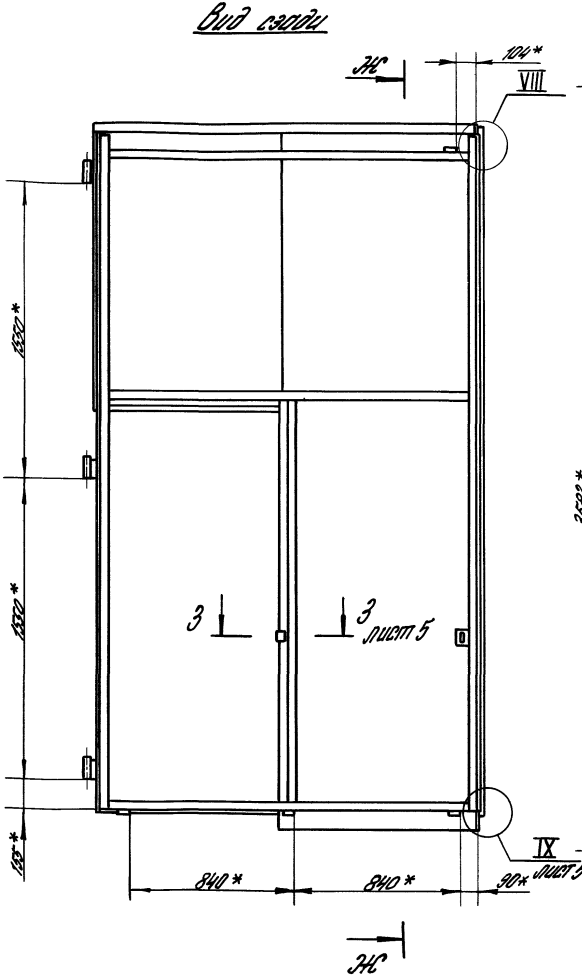

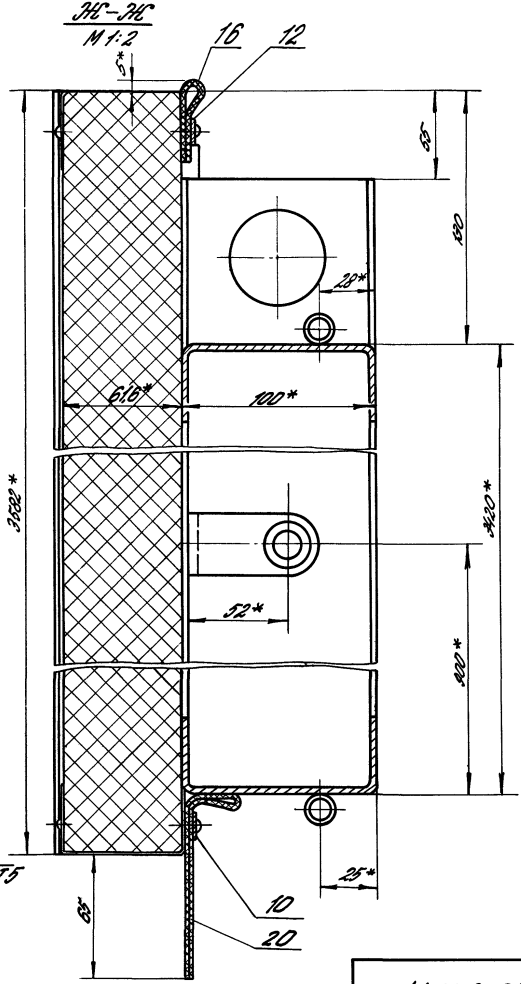

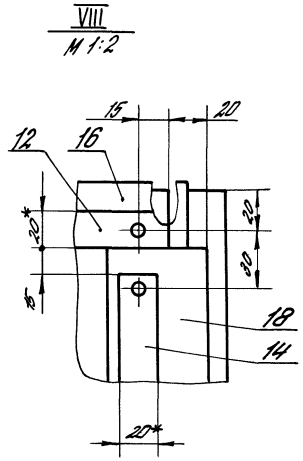

Инв. № подл. | Подпись и дата | Взам. инв. №

1.435.2-28.2.02.00.00.00 СБ

Лист 4

VII
М 1:2 лист 1

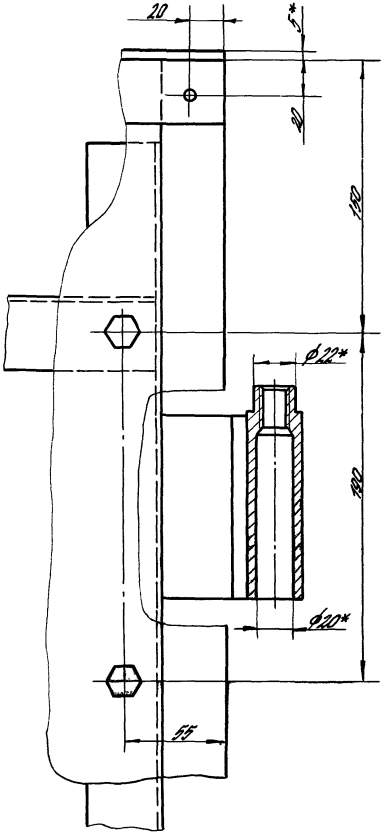

Вид Д
М 1:2 лист 1

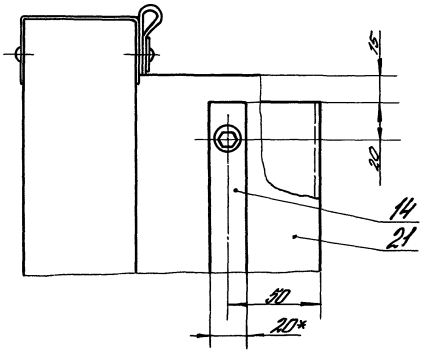

Вид Е
М 1:2 лист 1

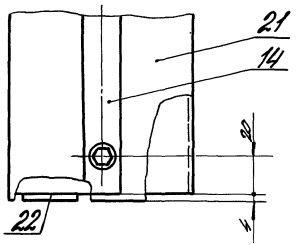

3–3
М 1:2 лист 4

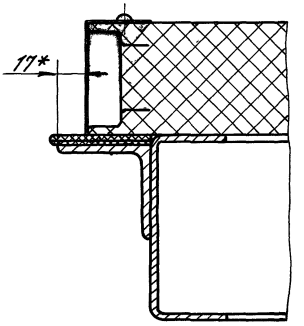

IX
М 1:2 лист 4

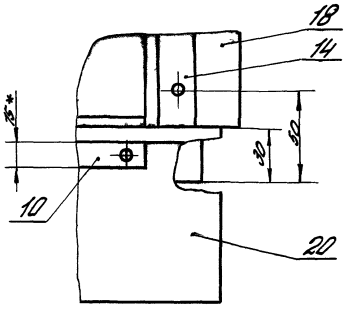

Инв. № подл. | Подпись и дата | Взам. инв. №

	Зона	Поз.	Обозначение	Наименование	Кол.	Примечание
				Документация		
А3			1435.2-28.2.02.01.00.00 СБ	Сборочный чертеж		
				Сборочные единицы		
А4		1	1.435.2-28.1.01.01.01.00-01	Полупетля	3	
				Детали		
А4		2	1.435.2-28.1.01.01.00.02	Пластина	2	
А4		3	1.435.2-28.1.01.01.00.03	Скоба	1	
А4		4	1.435.2-28.1.02.01.00.08	Шайба	2	
А4		5	1.435.2-28.1.02.01.00.02	Стойка	1	
А4		6	1.435.2-28.2.02.01.00.01	Связь	1	
		7	1.435.2-28.2.02.01.00.01-01	Связь	1	
		8	1.435.2-28.2.02.01.00.01-02	Связь	1	
Б4		9	1.435.2-28.2.02.01.00.02	Стойка		
				Швеллер $\frac{100\times40\times3\ ГОСТ\ 8278-83}{ВСт3пс6\ ГОСТ\ 11474-76}$		
				$L = 3495h14$	2	13,98 кг

Взам. инв. N

Подпись и дата

Инв. N подл.

1.435.2-28.2.02.01.00.00

Зав. отд.	Кашканов	[signature]	11.09.88
Гл. констр.	Матчуков	[signature]	
Н. контр.	Пономаренко	[signature]	
Зав. сект.	Захарова	[signature]	
Инж.	Беринова	[signature]	

Рама

Стадия	Лист	Листов
Р	1	2

ЦНИИпроектлегконструкция

Формат	Зона	Поз.	Обозначение	Наименование	Кол	Примечание
Б4		10	1435.2-28.2.02.01.00.03	Полупетля		
				Труба 10×2,2 ГОСТ 3262-75		
				L = 50 h 14	4	0,048 кг
Б4		11	1.435.2-28.2.02.01.00.04	Упор		
				Лист Б-ПН-3 ГОСТ 19903-74		
				4-IV-ВСт3пс6 ГОСТ 16523-70		
				94 h 14 × 995 h 14	1	2,2 кг
Б4		12	1.435.2-28.2.02.01.00.05	Упор		
				Уголок 50×50×4-Б-ГОСТ 8509-86		
				ВСт3пс6-II-ГОСТ 535-79		
				L = 50 h 14	1	0,15 кг

Инв. № подл. | Подпись и дата | Взам. инв. №

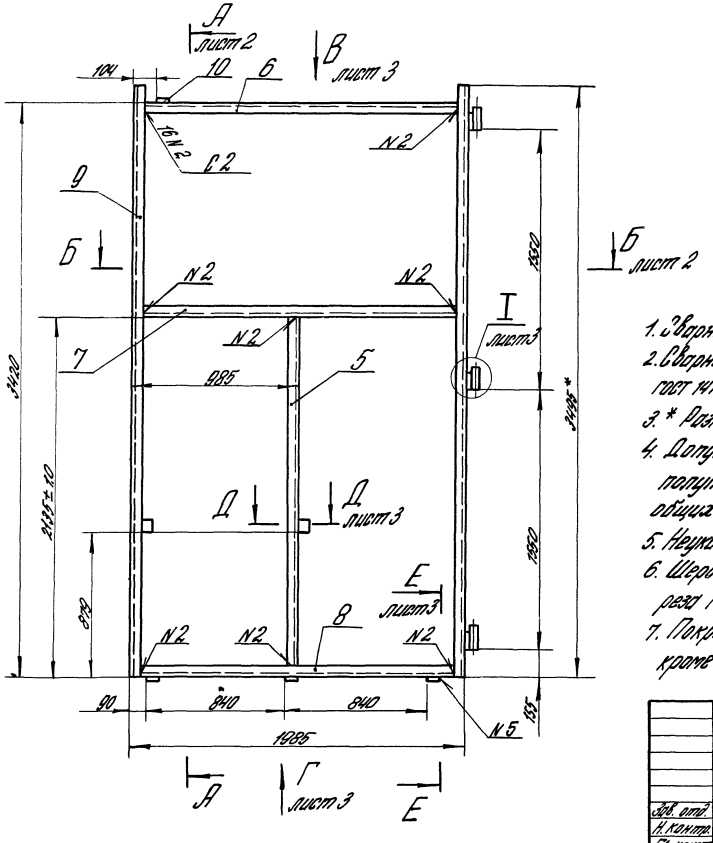

1. Сварные швы N5 выполнять в среде углекислого газа.
2. Сварные швы выполнять в среде углекислого газа по ГОСТ 14771-76.
3. * Размеры для справок.
4. Допуск соосности отверстий полупетель поз.1 и полупетель поз.10 относительно соответственных общих осей 0,4 мм.
5. Неуказанные предельные отклонения размеров: $h14 \pm \frac{IT15}{2}$.
6. Шероховатость поверхностей деталей Б4 в местах реза Rz 160.
7. Покрытие: Эмаль ПФ-115 по ГОСТ 6465-76, III 6/1, кроме отверстий.

				1.435.2-28.2.02.01.00.00 СБ			
				Рама Сборочный чертеж	Стадия	Масса	Масштаб
					Р	64,89	1:20
Зав. отд.	Кашкинов		11.04.86		Лист 1	Листов 3	
Н. контр.	Пономаренко						
Гл. констр.	Матчуков						
Зав. сект.	Захарова				ЦНИИпроектлегконструкция		
Инж.	Белинова						

Инв. № подл. | Подпись и дата | Взам. инв. №

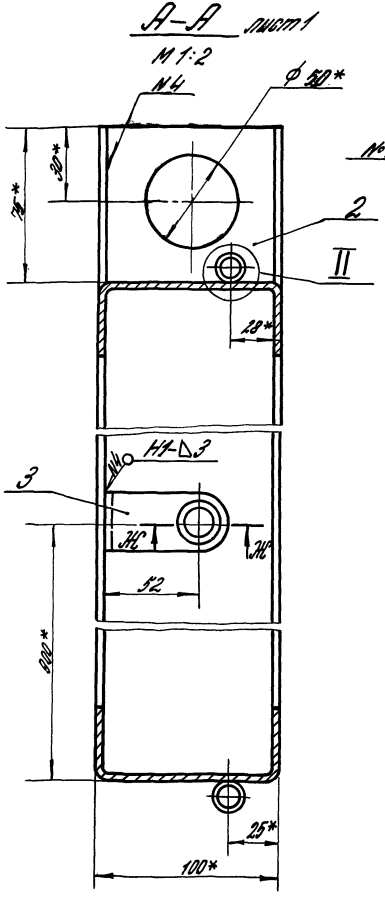

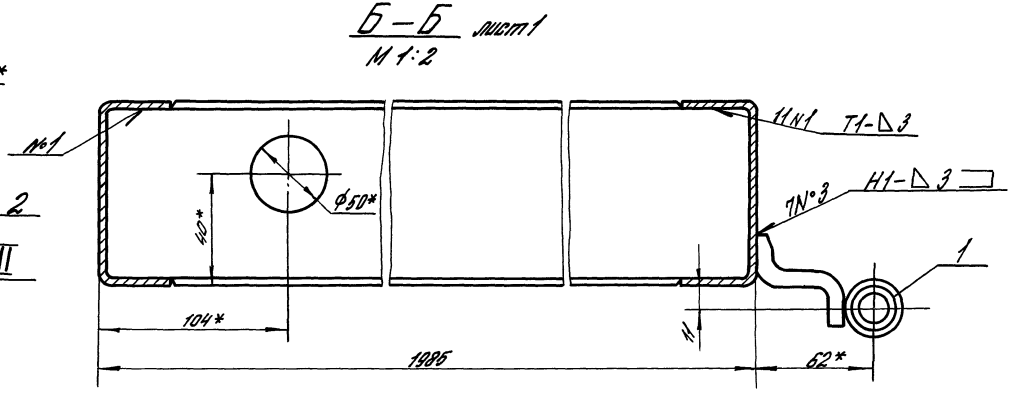

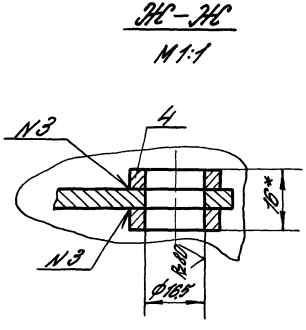

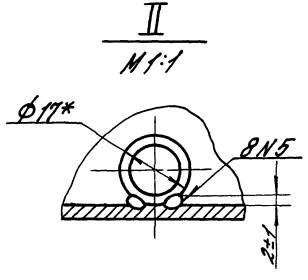

Инв.№ подл. | Подпись и дата | Взам.инв.№

1.435.2-282.02.01.00.00 СБ	Лист 2

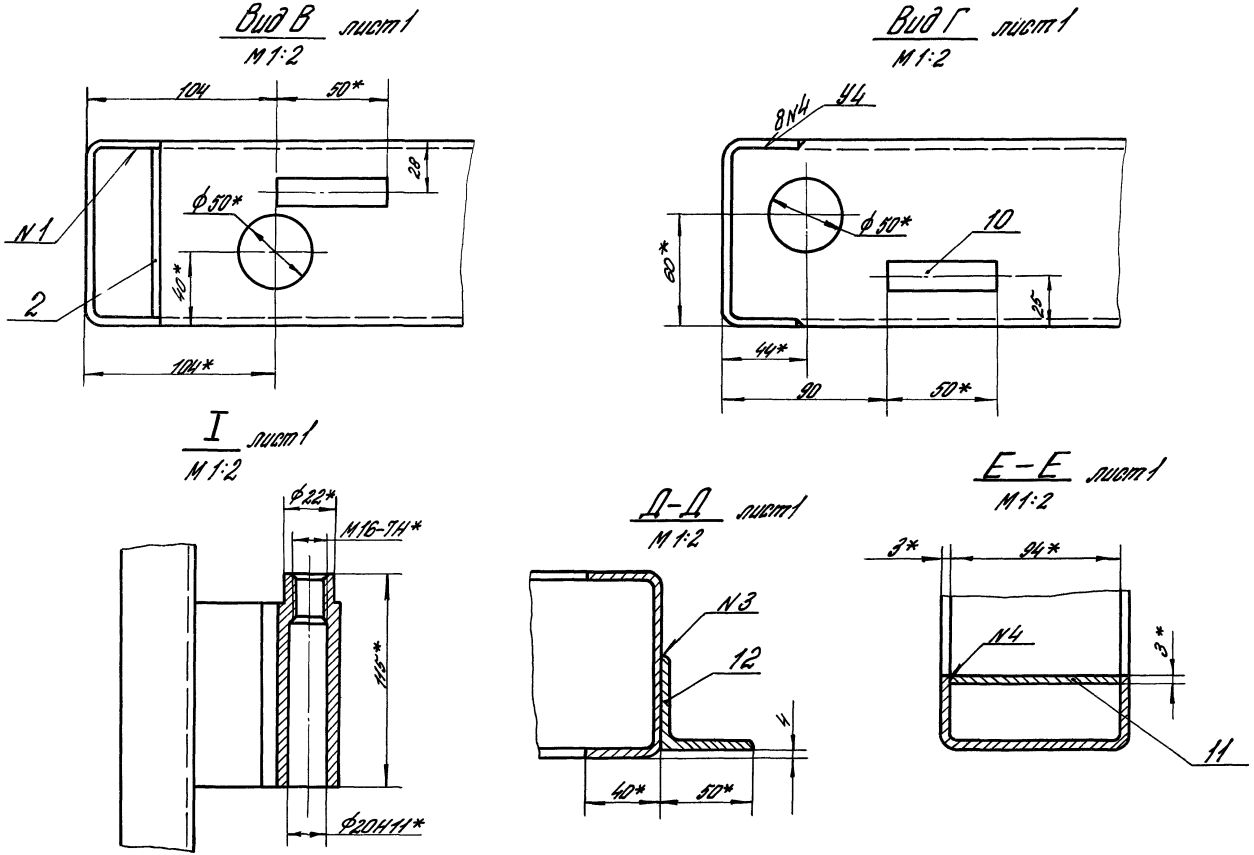

Инв.№ подл.	Подпись и дата	Взам.инв.№

1.435.2-28.2 02.01.00.00 СБ

Лист 3

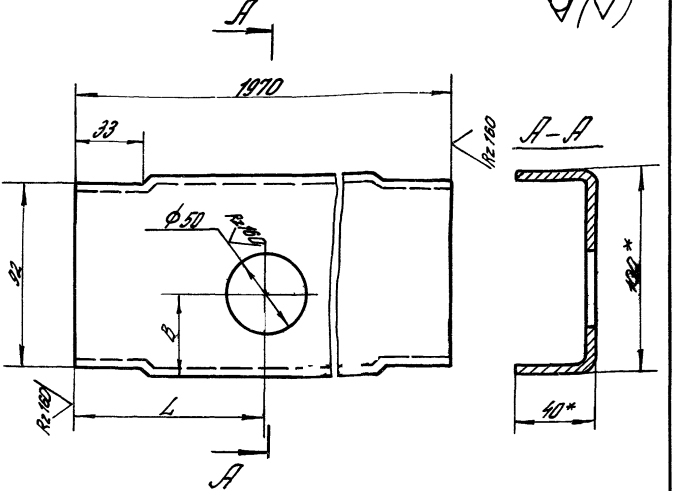

Обозначение	L, мм	В, мм
1.435.2-28.2.02.01.00.01	96	40
—01	96	60
—02	36	60

1* Размеры для справок.

2. Неуказанные предельные отклонения размеров: h 15, H 15, $\pm\frac{JT15}{2}$

				1.435.2-28.2.02.01.00.01			
				Связь	Стадия	Масса	Масштаб
					Р	7.82	1:2
Гл. констр.	Матчуков				Лист	Листов 1	
Н. констр.	Пономаренко			Швеллер 100×40×3 ГОСТ 8278-83			
Зав. сект.	Захарова			В Ст 3 пс 6 ГОСТ 11474-76	ЦНИИпроектлегконструкция		
Инж.	Беринова						

Взам. инв. N

Подпись и дата

Инв. N подл.

RZ 320

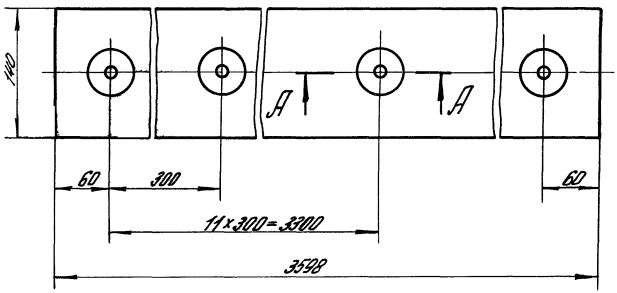

А–А

М1:2

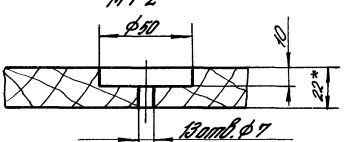

1* Размер для справок.

2. Неуказанные предельные отклонения размеров: $H15$, $h15$, $\pm\frac{JT15}{2}$.

3. Обработать антисептиком: кремне-фтористый аммоний по ОСТ 6-08-2-75.

Взам. инв. N	Подпись и дата	Инв. N подл.			1.435.2-28.2.04.00.00.04		
					Прижим	Стадия	Масса	Масштаб
						Р	5,1	1:4
						Лист	Листов 1	
		Гл. конст.	Матчуков		Пиломатериал сосна, 2 сорт 22×150 ГОСТ 8486-86Е	ЦНИИпроектлесконструкция		
		Н. контр.	Пономаренко					
		Зав. сект.	Захарова					
		Инж.	Беринова					

Формат	Зона	Поз.	Обозначение	Наименование	Кол.	Примечание
				Документация		
А3			1.435.2-28.2.04.00.00.00 СБ	Сборочный чертеж		
				Сборочные единицы		
А4		1	1.435.2-28.1.04.01.00.00	Полупетля	1	
		2	1.435.2-28.1.04.01.00.00-01	Полупетля	2	
				Детали		
А4		3	1.435.2-28.1.04.00.00.01	Планка	1	
А4		4	1.435.2-28.1.04.00.00.02	Опора	1	
А4		5	1.435.2-28.1.04.00.00.03	Прижим	1	
Б4		6	1.435.2-28.2.04.00.00.01	Стойка		
				Профиль 120×80×4 ТУ36-2287-80		
				ВСт3пс6 ГОСТ 380-71		
				L=3740 h 14	1	45,63кг
Б4		7	1.435.2-28.2.04.00.00.02	Прокладка		
				Пленка полиэтиленовая		
				Мс.0,4×140×3598 h 14		
				1 сорт ГОСТ 10354-82	1	

Зав.отд.	Кашкинов	[signature]	1.04.5[illegible]	1.435.2-28.2.04.00.00			
Н.контр.	Пономаренко	[signature]		Стойка	Стадия	Лист	Листов
Гл.конструк.	Матузков	[signature]			Р	1	2
Зав.сект.	Захарова	[signature]			ЦНИИпроектлегконструкция		
Инж.	Беринова	[signature]					

Инв. № подл. | Подпись и дата | Взам. инв. №

Формат	Зона	Поз.	Обозначение	Наименование	Кол.	Примечание
				Прочие изделия		
		8		Винт самонарезающий		
				6б×25 ТУ36-2142-	13	
		9		Шайба уплотнительная		
				Ш6 ТУ36-2130-78	13	
			Различия	исполнений		
			1.435.2-28.2.04.00.00.00	и 1.435.2-28.2.04.00.00.00-01		
			по сборочному	чертежу		

Инв. № подл. | Подпись и дата | Взам. инв. №

1.435.2-28.2.04.00.00.00

1.435.2-28.2.04.00.00.00-01-зеркальное отражение
Остальное- см. 1.435.2-28.2.04.00.00.00

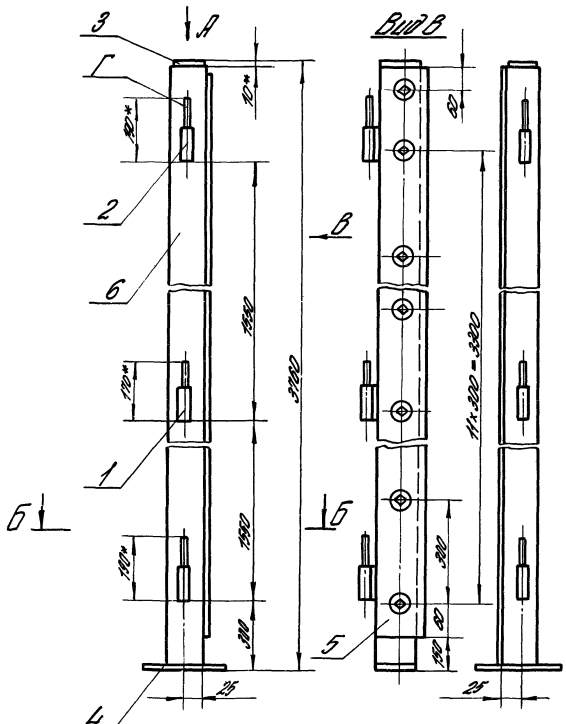

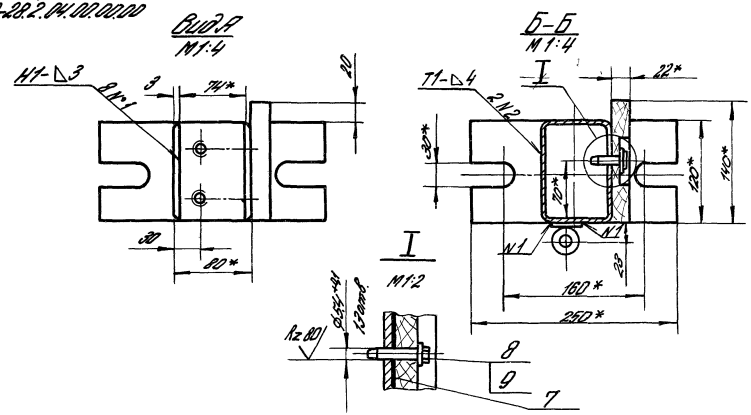

1. Сварные швы выполнять в среде углекислого газа по ГОСТ 14771-76
2* Размеры для справок.
3. Допуск соосности полупетель поз. 1 и 2 относительно их общей оси 0,4 мм.
4. Неуказанные предельные отклонения размеров: $h14, \pm\frac{JT14}{2}$
5. Шероховатость поверх. дет. Б4 в местах реза Rz 160.
6. Покрытие: Эмаль ПФ-115 по ГОСТ 6465-76, III. 6/1 кроме поверх. Г

				1.435.2-28.2.04.00.00.00 СБ			
				Стойка Сборочный чертеж	Стадия	Масса	Масштаб
					Р	56,4	1:10
Зав. отд.	Кашкинов		11.04.84		Лист	Листов 1	
Н. контр.	Пономаренко						
Гл. констр.	Матюков						
Зав. сект.	Захарова				УНИИ проект. легконструкция		
Инж.	Мельникова						

Формат	Зона	Поз.	Обозначение	Наименование	Кол.	Примечание
				Документация		
А3			1.435.2-28.2.06.00.00.00 СБ	Сборочный чертеж		
				Детали		
А3		1	1.435.2-28.1.06.00.00.01	Ребро	2	
А4		2	1.435.2-28.1.06.00.00.06	Платик	2	
Б4		3	1.435.2-28.2.06.00.00.01	Платик		
				Лист Б-ПН-10 ГОСТ-19903-74 / ВСт3пс6 ГОСТ 14637-79		
				80 h 14 × 120 h 14	2	0,754 кг
Б4		4	1.435.2-28.2.06.00.00.02	Балка		
				Профиль 120×80×4 ТУ36-2287-80 / ВСт3пс6 ГОСТ 380-71		
				L = 4224 h 14	1	51,46
Б4		5	1.435.2-28.2.06.00.00.03	Упор		
				Лист Б-ПН-12 ГОСТ 19903-74 / ВСт3пс6 ГОСТ 14637-79		
				25 h 14 × 100 h 14	2	1,13 кг

Взам. инв. №

Подпись и дата

Инв. № подл.

1.435.2-28.2.06.00.00.00

Зав. отд.	Кашкинов	[signature]	11.04.88
Н. контр.	Пономаренко	[signature]	
Гл. констр.	Матчуков	[signature]	
Зав. сек.	Захарова	[signature]	
Инж.	Иванова	[signature]	

Ригель

Стадия	Лист	Листов
Р	1	2

ЦНИИпроектлегконструкция

Формат	Зона	Поз.	Обозначение	Наименование	Кол.	Примечание
А3		6	1.435.2-28.2.06.00.00.04	Прижим	1	
А3		7	1.435.2-28.2.06.00.00.05	Прижим	1	
Б4		8	1.435.2-28.2.06.00.00.06	Накладка		
				Ст Б-ПН-0,7 ГОСТ 19904-74 / ВСт3пс6-ОН-МТ-1 ГОСТ 14918-80		
				20 h 14×4064 h 14	1	0,43 кг
Б4		9	1.435.2-28.2.06.00.00.07	Уплотнение		
				Прокладка I, лист		
				ТМКЩ-С2-2 ГОСТ 7338-77		
				115 h 14×4064 h 14	1	1,4 кг
Б4		10	1.435.2-28.2.06.00.00.08	Прокладка		
				Пленка полиэтиленовая Мс. 04×140×4064 h 14		
				1 сорт ГОСТ 10354-82	1	
				Стандартные изделия		
		11		Шуруп 2-2,5×20		
				ГОСТ 1144-80	15	
		12		Гайка М10-6Н.5.0130 ГОСТ 5915-70	4	
		13		Шайба 10.02 Ст3пс4.0130		
				ГОСТ 11371-80	4	
		14		Шпилька М10-6g×65.58 ГОСТ 22042-76	4	
				Прочие изделия		
		15		Винт самонарезающий		
				6×25 ТУ36-2142-78	12	
		16		Шайба уплотнительная		
				Ш4-6 ТУ36-2130-78	12	

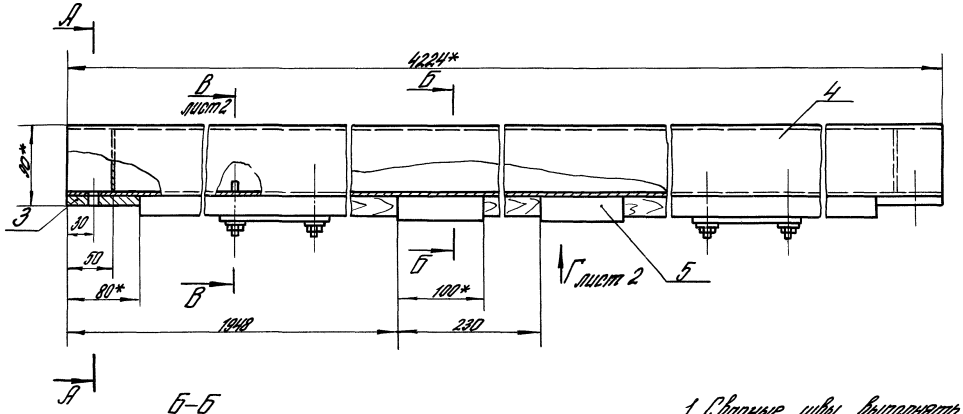

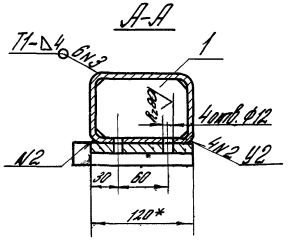

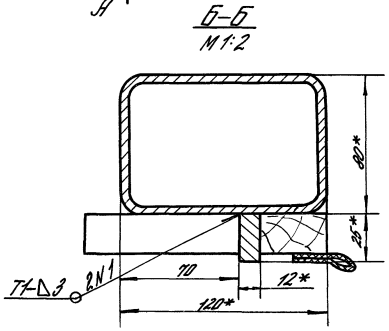

1. Сварные швы выполнять в среде углекислого газа по ГОСТ 14771-76.
2* Размеры для справок.
3. Неуказанные предельные отклонения размеров: $H14, \pm \frac{IT14}{2}$.
4. Шероховатость поверхностей деталей Б4 в местах реза Rz 160.
5. Покрытие: Эмаль ПФ-115 по ГОСТ 6465-76, III 6/1, кроме отверстий.

				1.435.2-28.2.06.00.00.00 СБ	
Зав. отд.	Кашкинов		11.04.86	Ригель Сборочный чертеж	Стадия Масса Масштаб Р 1:4
Гл. констр.	Матчуков				Лист 2
Н. контр.	Пономаренко				
Зав. сект.	Захарова				
Инж.	Иванова				ЦНИИпроектлегконструкция

Инв. № подл. | Подпись и дата | Взам. инв. №

Вид Г лист 1
М 1:4

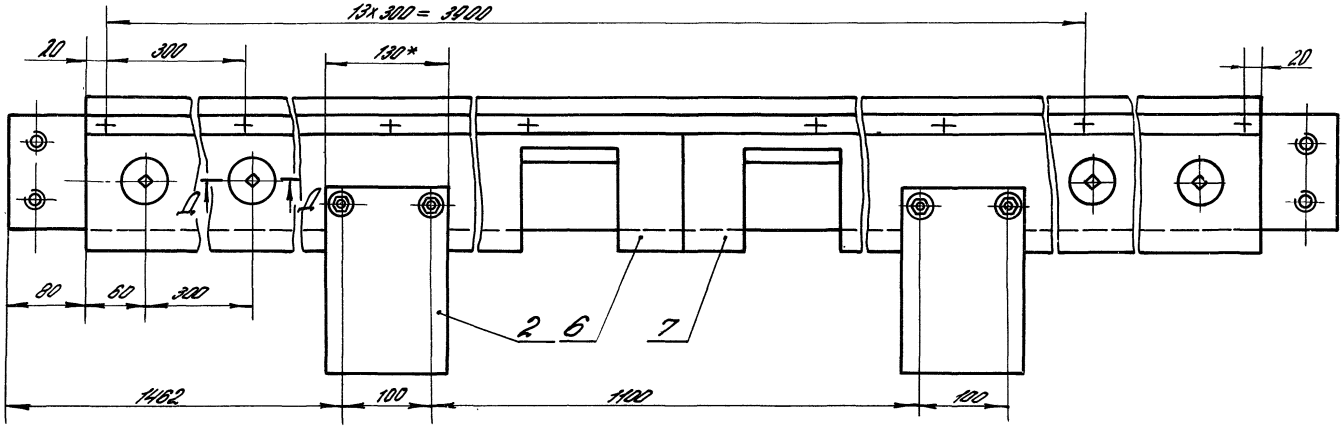

В–В лист 1
М 1:2

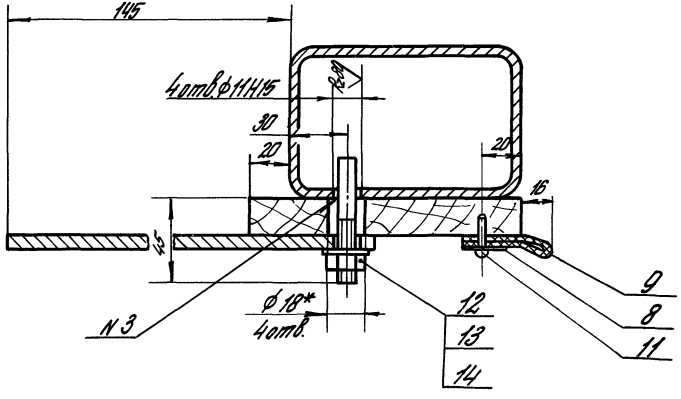

Д–Д
М 1:2

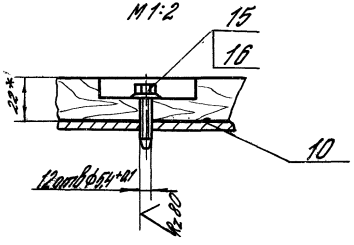

Kz 320

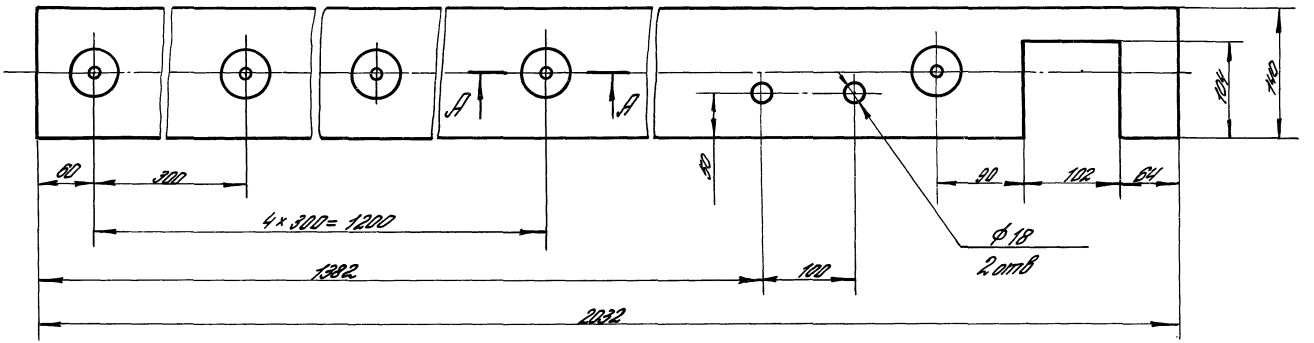

А–А

М 1:2

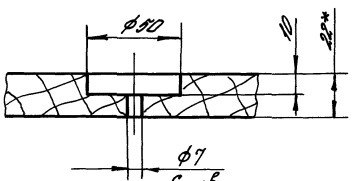

1* Размер для справок.

2. Неуказанные предельные отклонения размеров: Н15, h15, $\pm\frac{JT15}{2}$.

3. Обработать антисептиком: кремне-фтористый аммоний по ОСТ 6-08-2-75.

				1.435.2-28.2.06.00.00.04			
				Прижим	Стадия	Масса	Масштаб
					Р	2,78	1:4
Гл. конст.	Матчиков				Лист	Листов 1	
Н. контр.	Лономаренко			Пиломатериал сосна, 2 сорт 22×150 ГОСТ 8486-86Е	ЦНИИпроектлегконструкция		
Зав. сект.	Захарова						
Инж.	Беринова						

Инв. № подл. | Подпись и дата | Взам. инв. №

Rz 320

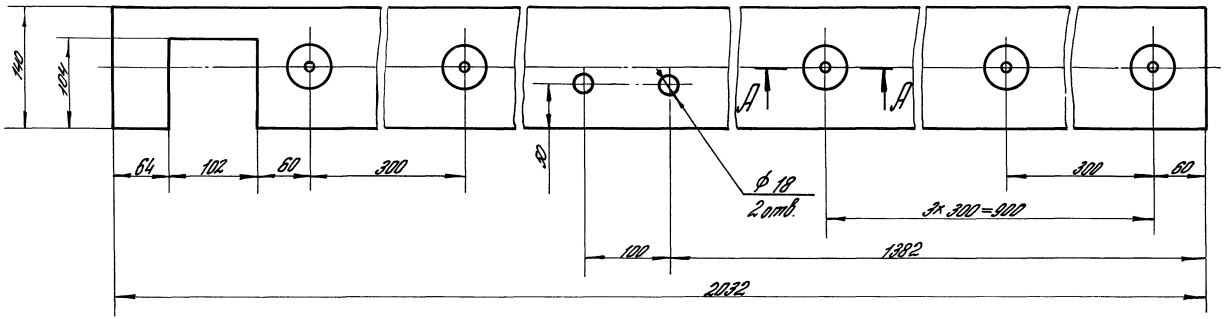

А – А

М 1:2

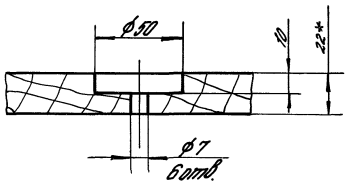

1* Размер для справок.

2. Неуказанные предельные отклонения размеров: H15, h15 $\pm \frac{JT15}{2}$.

3. Обработать антисептиком: кремне-фтористый аммоний по ОСТ 6-08-2-75.

				1.435.2-28.2.06.00.00.05			
				Прижим	Стадия	Масса	Масштаб
					Р	2,78	1:4
					Лист	Листов 1	
Гл.констр.	Матчуков			Пиломатериал сосна, 2 сорт 22×150 ГОСТ 8486-86Е	ЦНИИпроектлегконструкция		
Н.констр.	Пономаренко						
Зав.сект.	Захарова						
Инж.	Беринова						

Инв. № подл. | Подпись и дата | Взам. инв. №

Формат	Зона	Поз.	Обозначение	Наименование	Кол.	Примечание
				Документация		
А3			1.435.2-28.2.07.00.00.00 СБ	Сборочный чертеж		
				Сборочные единицы		
А4		1	1.435.2-28.2.07.01.00.00	Остов	1	
				Детали		
А4		2	1.435.2-28.2.07.00.00.01	Накладка	1	
А4		3	1.435.2-28.2.07.00.00.02	Уплотнение	1	
				Стандартные изделия		
				Болты ГОСТ 7798-70		
		4		М6-6д×20.58.0130	14	
		5		М10-6д×50.58.0130	1	
				Гайки ГОСТ 5915-70		
		6		М6-6Н.5.0130	14	
		7		М10-6Н.5.0130	1	
		8		Шайба 6.02 Ст3пс4.0130	14	
				ГОСТ 11371-78		
			Различия исполнений 1.435.2-28.2.07.00.00.00-01 чертежу	1.435.2-28.2.07.00.00.00 по сборочному	4	

Зав.отд.	Кашкинов	[подпись]	11.04.85	1.435.2-28.2.07.00.00.00
Н.контр.	Пономаренко	[подпись]		
Гл.конст.	Матчуков	[подпись]		Уплотнитель
Зав.сек.	Захарова	[подпись]		
Ст.инж.	Цветкова	[подпись]		

Стадия	Лист	Листов
Р		1

ЦНИИпроектлегконструкция

Инв. № подл. | Подпись и дата | Взам. инв. №

Формат	Зона	Поз.	Обозначение	Наименование	Кол.	Приме-чание
				Документация		
А3			1.435.2-28.2.07.01.00.00СБ	Сборочный чертеж		
				Детали		
А4		1	1.435.2-28.1.05.00.00.01	Ухо	1	
А4		2	1.435.2-28.1.05.00.00.02	Прижим	1	
Б4		3	1.435.2-28.2.07.01.00.01	Основа		
				Уголок 50×50×4-Б ГОСТ 8509-86 / Ст3пс6-II ГОСТ 535-79		
				L = 1985 h 14	1	6,05кг
Б4		4	1.435.2-28.2.07.01.00.02	Полупетля		
				Труба 10×2,2 ГОСТ 3262-75		
				L = 50 h 14	3	0,05кг
			Различия исполнений	1.435.2-28.2.07.01.00.00		И
			1.435.2-28.2.07.01.00.00-01	по сборочному		
			чертежу			

Инв.№ подл. | Подпись и дата | Взам.инв.№

Н.контр.	Пономаренко	
Гл.конструк.	Матюхов	
Зав.сек.	Захаров	
Ст.инж.	Цветкова	

1.435.2-28.2.07.01.00.00

Остов

Стадия	Лист	Листов
Р		1

ЦНИИпроектлегконструкция

1.435.2-28.2.07.00.00.00

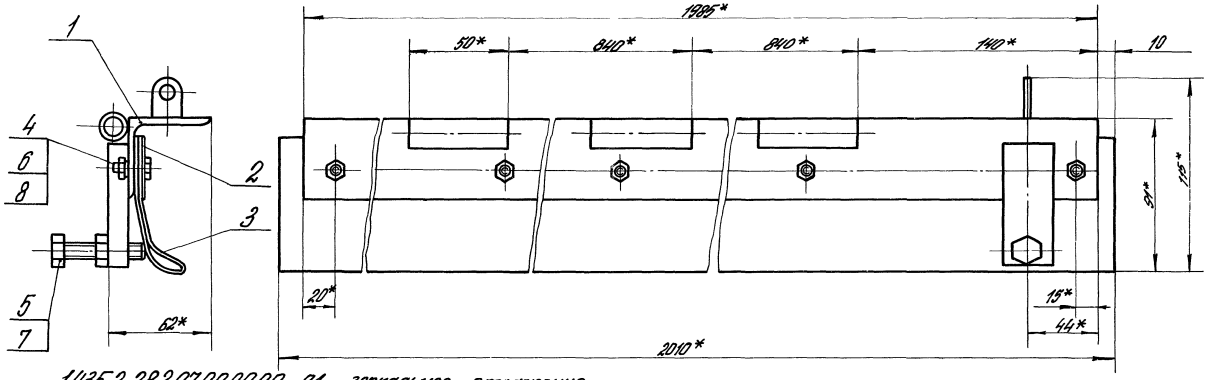

1.435.2-28.2.07.00.00.00-01 – зеркальное отражение
Остальное – см. 1.435.2-28.2.07.00.00.00

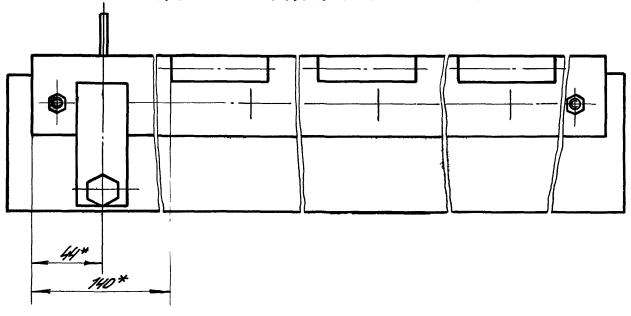

1* Размеры для справок.

2. Неуказанные предельные отклонения размеров $\pm \frac{JT14}{2}$.

				1.435.2-28.2.07.00.00.00 СБ			
				Уплотнитель Сборочный чертеж	Стадия	Масса	Масштаб
					Р	8,15	1:2
Зав. отд.	Кашкинов	[signature]	11.04.86		Лист	Листов 1	
Н. контр.	Пономаренко	[signature]					
Гл. конструк.	Матчуков	[signature]					
Зав. сект.	Захарова	[signature]					
Ст. инж.	Цветкова	[signature]			ЦНИИпроектлегконструкция		

Инв. № подл. | Подпись и дата | Взам. инв. №

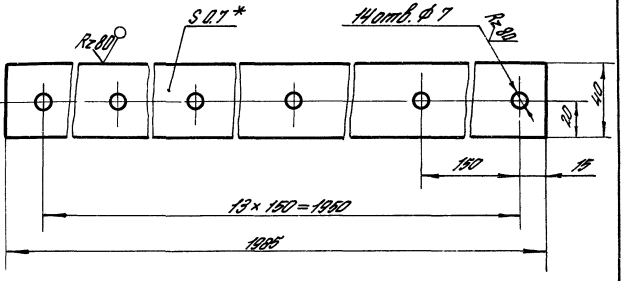

1.* Размер для справок.

2. Неуказанные предельные отклонения размеров: $H14$, $h14 \pm \frac{JT14}{2}$.

				1.435.2-28.2.07.00.00.01			
				Накладка	Стадия	Масса	Масштаб
					Р	0,44	1:2
					Лист	Листов 1	
Гл. констр.	Матчуков			ОЦ Б-ПН-0,7 ГОСТ 19904-74 / В Ст 3 пс 6-ОН-МТ-1 ГОСТ 14918-80	ЦНИИпроектлегконструкция		
Н. контр.	Пономаренко						
Зав. сект.	Захарова						
Ст. инж.	Цветкова						

Инв. № подл. | Подпись и дата | Взам. инв. №

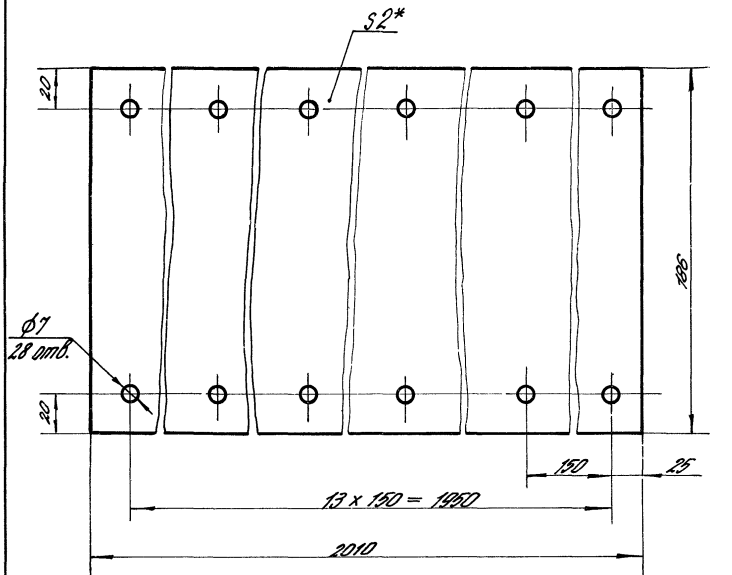

1.* Размер для справок.

2. Неуказанные предельные отклонения размеров : H 14; h 14; $\pm \frac{JT14}{2}$.

				1.435.2-28.2.07.00.00.02			
				Уплотнение	Стадия	Масса	Масштаб
					Р	1,12	1:2
					Лист	Листов 1	
Гл.констр.	Матчуков			Пластина I, лист, ТМКЩ-С2-2 ГОСТ 7338-77	ЦНИИпроектлегконструкция		
Н.контр.	Пономаренко						
Зав.сект.	Захарова						
Ст.инж.	Цветкова						

Инв. № подл. | Подпись и дата | Взам. инв. №

1.435.2-28.2.07.01.00.00

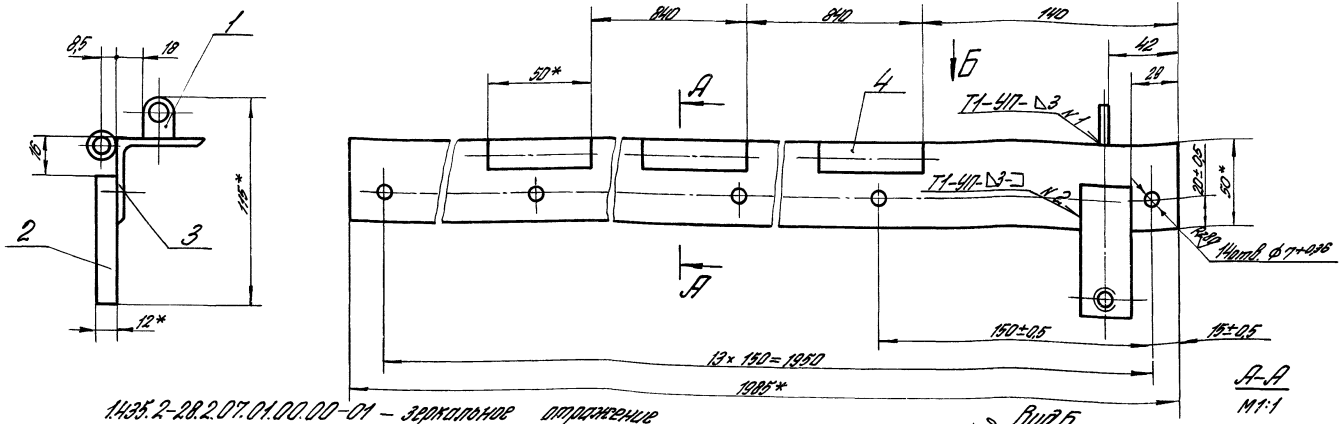

1.435.2-28.2.07.01.00.00-01 – зеркальное отражение
Остальное – см. 1.435.2-28.2.07.01.00.00

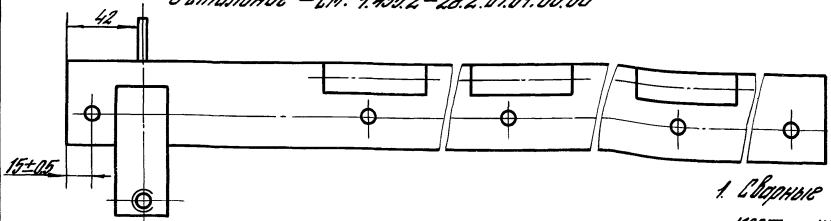

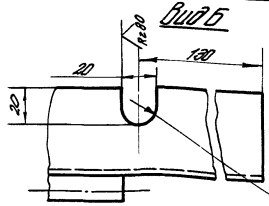

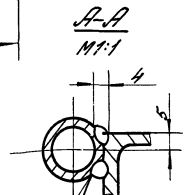

1. Сварные швы выполнять по ГОСТ 14771-76, кроме мест указанных особо.
2. Сварной шов №3 выполнять в среде углекислого газа.

3.* Размеры для справок.
4. Допуск соосности отв. получатель поз. 4 относительно их общей оси 0,3 мм.
5. Неуказанные предельные отклонения размеров $\pm\frac{IT16}{2}$.
6. Шероховатость поверх. дет. БИ в местах реза Rz 160.
7. Покрытие: Эмаль ПФ-115 по ГОСТ 6465-76, III. 6/1, кроме отверстий.

Гл. констр.	Мотчулов		
Н. контр.	Пономаренко		
Зав. сект.	Загорова		
Ст. инж.	Шестакова		

1.435.2-28.2.07.01.00.00 СБ

Остов
Сборочный чертеж

Стадия	Масса	Масштаб
Р	64,1	1:2
Лист	Листов 1	

ЦНИИПромзернопроект

Инв. № подл. | Подпись и дата | Взам. инв. №

Инв. № подл.	Подпись и дата	Взам. инв. №

Формат	Зона	Поз.	Обозначение	Наименование	Кол. на испол. 1.435.2-28.2.08.00.00.00- —	Кол. на испол. 1.435.2-28.2.08.00.00.00- 01	Примечание
				Документация			
А3			1.435.2-28.2.08.00.00.000СБ	Сборочный чертеж	X	X	
				Сборочные единицы			
А4		1	1.435.2-28.1.08.01.00.00	Тяга	1	1	
А4		2	1.435.2-28.1.08.02.00.00	Ручка	1		
			-01	Ручка		1	
А4		3	1.435.2-28.2.08.01.00.00	Тяга	1	1	
				Детали			
А4		4	1.435.2-28.1.08.00.00.02	Серьга	2	2	

Зав. отд.	Кошкинов		11.04.88
Н. контр.	Пономаренко		
Гл. констр.	Матюшков		
Зав. сек.	Захарова		
Инж.	Берлинова		

1.435.2-28.2.08.00.00.00

Механизм открывания

Стадия	Лист	Листов
Р	1	2

ЦНИИпроектлегконструкция

Инв. № подл.	Подпись и дата	Взам. инв. №

Формат	Зона	Поз.	Обозначение	Наименование	Кол. на чертеже 1.435.2-28.2.08.00.00.00— —	Кол. на чертеже 1.435.2-28.2.08.00.00.00— 01	Примечание
				Стандартные изделия			
		6		Гайка М10-6Н.5.0130			
				ГОСТ 5915-70	2	2	
		7		Дсв6-16h11×40Ст3пс6Ц30			
				ГОСТ 9650-80	1	1	
				Шайбы ГОСТ 11371-78			
		8		10.02.Ст3пс4.0130	2	2	
		9		16.02.Ст3пс4.0130	1	1	
				Шплинты ГОСТ 397-79			
		10		2,5×16.0130	2	2	
		11		4×22.0130	1	1	

1.435.2-28.2.08.00.00.00

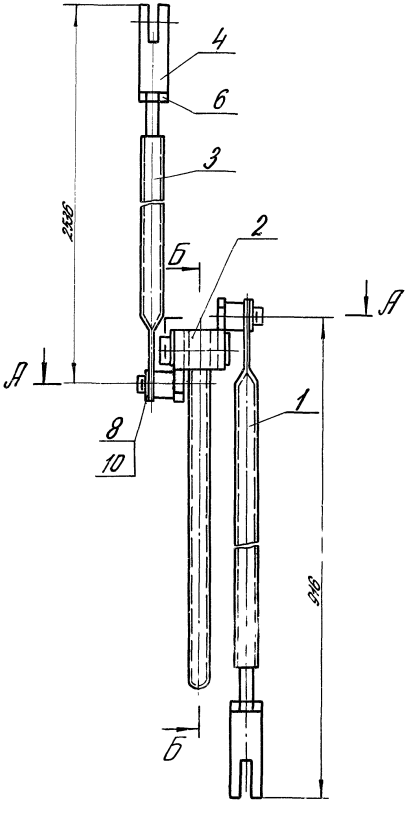

А-А

М1:1

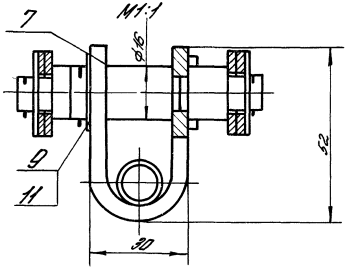

Б-Б

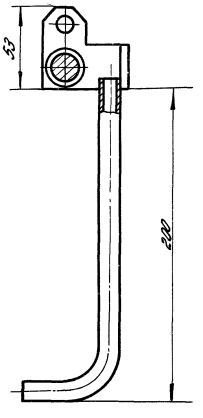

1.435.2-28.2.08.00.00.00-01 – зеркальное отражение
Остальное – см. 1.435.2-28.2.08.00.00.00

М1:4

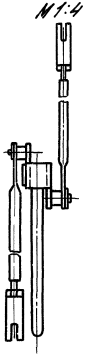

1. Размеры для справок.
2. Покрытие: эмаль ПФ-115 по ГОСТ 6465-76, III 6/1, кроме детали поз. 7 и посадочных мест.

				1.435.2-28.2.08.00.00.00 СБ			
				Механизм открывания Сборочный чертеж	Стадия	Масса	Масштаб
					Р	3,54	1:2
Зав. отд.	Кашкинов		11.04.82		Лист	Листов 1	
Н. контр.	Пономаренко						
Гл. констр.	Матчуков						
Зав. сект.	Захарова						
Инж.	Беринова				ЦНИИпроектлеекомструкция		

Инв. № подл. | Подпись и дата | Взам. инв. №

Формат	Зона	Поз.	Обозначение	Наименование	Кол.	Примечание
				Документация		
А4			1.435.2-28.2.08.01.00.00СБ	Сборочный чертеж		
				Детали		
А4		1	1.435.2-28.1.08.01.00.02	Стержень	1	
А4		2	1.435.2-28.2.08.01.00.01	Направляющая	1	

Инв. № подл. | Подпись и дата | Взам. инв. №

Н. контр.	Пономаренко		
Гл. конст.	Митичкин		
Зав. сек.	Захарова		
Инж.	Беринова		

1.435.2-28.2.08.01.00.00

Тяга

Стадия	Лист	Листов
Р		1

ЦНИИпроектлегконструкция

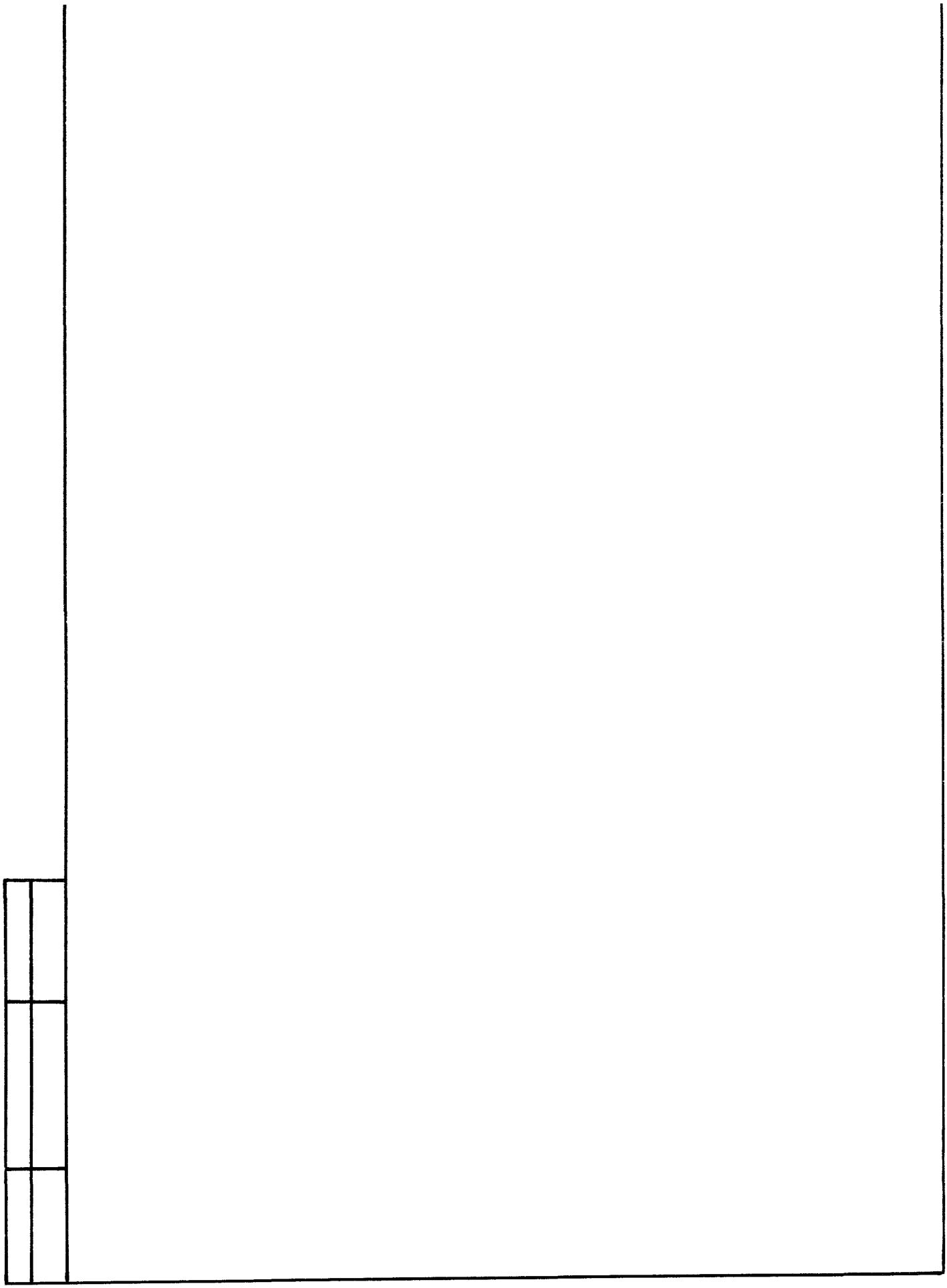

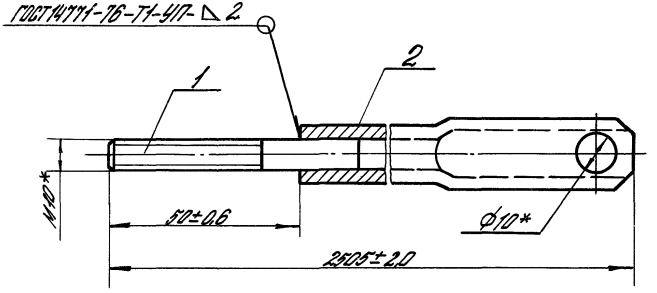

* Размеры для справок.

				1.435.2-28.2.08.01.00.00 СБ			
				Тяга Сборочный чертеж	Стадия	Масса	Масштаб
					Р	2,04	1:1
Гл. констр.	Матчуков				Лист	Листов 1	
Н. контр.	Пономаренко						
Зав. сект.	Захарова						
Инж.	Беринова						

Инв. № подл. | Подпись и дата | Взам. инв. №

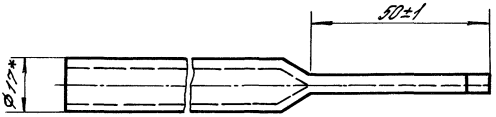

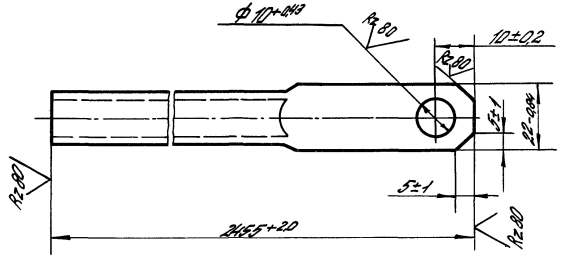

* Размер для справок.

				1.435.2-28.2.08.01.00.01			
				Направляющая	Стадия	Масса	Масштаб
					Р	2,0	1:1
Гл. констр.	Матчуков				Лист	Листов 1	
Н. контр.	Пономаренко			Труба 10×2,2 ГОСТ 3262-75	ЦНИИпроектлегконструкция		
Зав. сект.	Захарова						
Инж.	Беринова						

Инв. № подл. | Подпись и дата | Взам. инв. №

Таблица 1

Марка изделия	Код изделия	Наименование и код																							
		Мелкосортная сталь 093300; 095300								Среднесортная сталь 093200, 095200										Крупносортная сталь 093100, 095100					
		Расход, кг																							
		Квадрат до 19	Полоса В до 45	L 32×20	L 32×32	Всего конструкционной стали	⌀ до 19	Итого	С учетом Котх=1,05	Квадрат от 20 до 30	Полоса В=от 50 до 56	L от 45×28 до 63×40	L от 36×36 до 45×45	Всего конструкционной стали	⌀ от 20 до 30	Итого	С учетом Котх=1,05	Квадрат от 32 до 120	Полоса В=от 60 до 200	L 70×45 и более	L 50×50 и более	Всего конструкционной стали	⌀ от 32 до 250	Итого	С учетом Котх=1,05
ВР36×36-УХЛ1							1,17		1,23						7,3		7,66				13,05				13,7

Продолжение таблицы 1

Марка изделия	Код изделия	Наименование и код																					
		Тонколистовая сталь 097200, 097300						Толстолистовая сталь 097100				Листовая оцинкованная 111100		Гнутые профили 112000					Трубы 130100		Проволока углеродистая 112100		
		Расход, кг																					
		б=от 1 до 1,8	б=от 1,9 до 3	Рифленая б=3	Волнистая	Итого	С учетом Котх=1,05	б=4 и более	Широкополосная универсальная	Итого	С учетом Котх=1,05	По серии	С учетом Котх=1,05	□	C	C	Итого	С учетом Котх=1,05	По серии	С учетом Котх=1,05	По серии	С учетом Котх=1,05
ВР36×36-УХЛ1		3,12		2,92		6,04	6,34	21,74			22,83	26,1	27,4	143,16		111,33	254,44	267,2	6,54	6,87	0,01	0,011

Таблица 2

Марка изделия	Код изделия	Наименование и код									
		Панели трехслойные стеновые с металлическими обшивками 528424		Резина-пластина 254330		Клей 88-НП-43 251311		Эластичный пенополиуретан 577540		Древесина, сосна	
		Расход, кг								Расход, м³	
		По серии	С учетом Котх=1,05	По серии	С учетом Котх=1,05	По серии	С учетом Котх=1,05	По серии	С учетом Котх=1,05	По серии	С учетом Котх=1,05
ВР36×36-УХЛ1		256,26	269,1	19,28	20,24	0,1	0,105	0,9	0,95	0,031	0,033

Гл. конст.	Матчуков		
Н. конт.	Пономаренко		
Зав. сект.	Захарова		
Констр.	Иванова		

1.435.2-28.2.00.00.00.00 ВМ

Ведомость расхода материалов

Стадия	Лист	Листов
Р		1

ЦНИИпроектлегконструкция

Инв. № подл. | Подпись и дата | Взам. инв. №

gost.e-ecolog.ru