СЕРИЯ 1.435.2-28

ВОРОТА РАСПАШНЫЕ ДЛЯ РАЙОНОВ С ТЕМПЕРАТУРОЙ НАРУЖНОГО ВОЗДУХА НИЖЕ МИНУС 40° С

ВЫПУСК 1

ворота распашные для проема 3,0 х 3,0 м

рабочие чертежи

РАЗРАБОТАНЫ:
ЦНИИПРОМЗДАНИЙ

ЗАМ. ДИРЕКТОРА ИНСТИТУТА	С.М.ГЛИКИН
ЗАВ. ОТДЕЛОМ СТЕН И СПО	Ю.П.АЛЕКСАНДРОВ
ЗАВ. СЕКТОРОМ	Л.С.ЯМПОЛЬСКИЙ
ГЛ. ИНЖЕНЕР ПРОЕКТА	В.И.ПОГОРЕЛОВ

ИНСТИТУТОМ
ЦНИИПРОЕКТЛЕГКОНСТРУКЦИЯ

ГЛ. ИНЖЕНЕР	В.Д.ШИШКОВ
НАЧ. ОТДЕЛА ОГРАЖД. КОНСТР.	П.П.КАШКИНОВ
ГЛ. КОНСТРУКТОР ПРОЕКТА	Д.С.МАТЧУКОВ

УТВЕРЖДЕНЫ
ГУП ГОССТРОЯ СССР
ПИСЬМО ОТ 13.05.88 № 6/6-955
ВВЕДЕНЫ В ДЕЙСТВИЕ
ПРИКАЗ ОТ 28.06.88 № 64

© ЦИТП Госстроя СССР, 1988

gost.e-ecolog.ru

Обозначение	Наименование	Стр.
1.435.2-28.1.00.00.00.0ПЗ	Техническое описание	4
1.435.2-28.1.00.00.00.01	Ребро	6
1.435.2-28.1.00.00.00.00	Ворота распашные	
	ВР 30х30 – УХЛ1	7
1.435.2-28.1.09.00.00.01	Анкер	8
1.435.2-28.1.00.00.00.00СБ	Ворота распашные ВР 30х30 – –УХЛ1 Сборочный чертеж	9
1.435.2-28.1.00.00.00.00ВП	Ведомость покупных изделий	16
1.435.2-28.1.00.00.00.01	Ось	20
1.435.2-28.1.00.00.00.02	Прокладка	20
1.435.2-28.1.01.00.00.00	Створка левая	21
1.435.2-28.1.01.00.00.03	Панель	22
1.435.2-28.1.01.00.00.00СБ	Створка левая. Сборочный чертеж	23
1.435.2-28.1.01.00.00.01	Обрамление	27
1.435.2-28.1.01.00.00.02	Обрамление	27
1.435.2-28.1.01.01.00.00	Рама	28
1.435.2-28.1.01.01.00.00СБ	Рама. Сборочный чертеж	29
1.435.2-28.1.01.01.00.01	Связь	31
1.435.2-28.1.01.01.00.02	Пластина	31
1.435.2-28.1.01.01.01.00	Полупетля	32
1.435.2-28.1.01.01.00.03	Скоба	32
1.435.2-28.1.01.01.01.00СБ	Полупетля. Сборочный чертеж	33
1.435.2-28.1.01.01.01.01	Втулка	34

Обозначение	Наименование	Стр.
1.435.2-28.1.01.01.01.02	Пластина	34
1.435.2-28.1.02.00.00.00	Створка правая	35
1.435.2-28.1.02.00.00.00СБ	Створка правая. Сборочный	
	чертеж	37
1.435.2-28.1.02.00.00.01	Нащельник	42
1.435.2-28.1.02.00.00.02	Панель	42
1.435.2-28.1.02.01.00.00	Рама	43
1.435.2-28.1.02.01.00.00СБ	Рама. Сборочный чертеж	44
1.435.2-28.1.02.01.00.01	Связь	47
1.435.2-28.1.02.01.00.02	Стойка	47
1.435.2-28.1.03.00.00.00	Капитка	48
1.435.2-28.1.03.00.00.03	Нащельник	49
1.435.2-28.1.03.00.00.00СБ	Капитка. Сборочный чертеж	50
1.435.2-28.1.03.00.00.01	Обрамление	53
1.435.2-28.1.03.00.00.02	Панель	53
1.435.2-28.1.03.01.00.00	Замок	54
1.435.2-28.1.03.01.00.00СБ	Замок. Сборочный чертеж	55
1.435.2-28.1.03.01.00.01	Щеколда	56
1.435.2-28.1.03.01.00.02	Пружина	56
1.435.2-28.1.03.01.01.00	Ручка	57
1.435.2-28.1.03.01.01.00СБ	Ручка. Сборочный чертеж	58
1.435.2-28.1.03.01.04.01	Рычаг	59
1.435.2-28.1.03.01.01.04	Планка	59
1.435.2-28.1.03.01.02.00	Накладка	60
1.435.2-28.1.00.00.00.03	Штангалет	60

Инв.№ подл. | Подпись и дата | Взам.инв.№

			1.435.2-28.1.00.00.00.00
Гл.констр.	Матюхов		Стадия: Р; Лист: 1; Листов: 2
Н.контр.	Пономарко		Содержание выпуска
Зав.сект.	Захарова		ЦНИИПРОЕКТЛЕГКОНСТРУКЦИЯ
Инж.	Иванова		

Обозначение	Наименование	Стр.
1.435.2-28.1.03.01.02.00 СБ	Накладка. Сборочный чертеж	61
1.435.2-28.1.03.01.02.01	Планка	62
1.435.2-28.1.03.01.02.02	Втулка	62
1.435.2-28.1.03.01.03.00	Накладка	63
1.435.2-28.1.03.01.03.00 СБ	Накладка. Сборочный чертеж	63
1.435.2-28.1.03.02.00.00	Полупетля	64
1.435.2-28.1.03.02.00.00 СБ	Полупетля. Сборочный чертеж	64
1.435.2-28.1.03.02.00.02	Планка	65
1.435.2-28.1.03.02.00.01	Ухо	65
1.435.2-28.1.04.00.00.00	Стойка	66
1.435.2-28.1.04.00.00.00 СБ	Стойка. Сборочный чертеж	67
1.435.2-28.1.04.00.00.01	Планка	68
1.435.2-28.1.04.00.00.02	Опора	68
1.435.2-28.1.04.01.00.00	Полупетля	69
1.435.2-28.1.04.01.00.00 СБ	Полупетля. Сборочный чертеж	69
1.435.2-28.1.04.01.00.01	Стержень	70
1.435.2-28.1.01.01.00.08	Шайба	70
1.435.2-28.1.05.00.00.00	Прижим	71
1.435.2-28.1.05.00.00.00 СБ	Прижим. Сборочный чертеж	71
1.435.2-28.1.05.00.00.01	Ухо	72
1.435.2-28.1.05.00.00.02	Прижим	72
1.435.2-28.1.06.00.00.00	Ригель	73
1.435.2-28.1.06.00.00.00 СБ	Ригель. Сборочный чертеж	74
1.435.2-28.1.04.00.00.04	Прижим	76
1.435.2-28.1.06.00.00.05	Платик	76
1.435.2-28.1.06.00.00.06	Платик	77
1.435.2-28.1.06.00.00.07	Прижим	77
1.435.2-28.1.07.00.00.00	Уплотнитель	78

Обозначение	Наименование	Стр.
1.435.2-28.1.07.01.00.00	Отлив	78
1.435.2-28.1.07.00.00.00 СБ	Уплотнитель. Сборочный чертеж	79
1.435.2-28.1.07.00.00.01	Накладка	80
1.435.2-28.1.07.00.00.02	Уплотнение	80
1.435.2-28.1.07.01.00.00 СБ	Отлив. Сборочный чертеж	81
1.435.2-28.1.08.00.00.00	Механизм открывания	82
1.435.2-28.1.08.00.00.01	Серьга	83
1.435.2-28.1.08.00.00.00 СБ	Механизм открывания. Сборочный чертеж	84
1.435.2-28.1.08.01.00.00	Тяга	85
1.435.2-28.1.08.01.00.00 СБ	Тяга. Сборочный чертеж	85
1.435.2-28.1.08.01.00.01	Направляющая	86
1.435.2-28.1.08.01.00.02	Стержень	86
1.435.2-28.1.08.02.00.00	Ручка	87
1.435.2-28.1.09.00.00.00	Элемент закладной	87
1.435.2-28.1.08.02.00.00 СБ	Ручка. Сборочный чертеж	88
1.435.2-28.1.08.02.00.01	Скоба	89
1.435.2-28.1.08.02.00.02	Ось	90
1.435.2-28.1.08.02.00.03	Стержень	90
1.435.2-28.1.09.00.00.00 СБ	Элемент закладной. Сборочный чертеж	91
1.435.2-28.1.00.00.00.00 ВМ	Ведомость расхода материалов	92

1. Требования к конструкции.

1.1. Назначение и область применения ворот, их технические данные, расшифровка маркировки, описание изделия и его составных частей, принцип работы, комплект поставки, указания по монтажу, эксплуатации, транспортированию и хранению, а также архитектурно-строительные решения приведены в выпуске 0 настоящей серии.

1.2. Ворота распашные из трехслойных металлических панелей должны изготавливаться по рабочим чертежам серии 1.435.2-28 в соответствии с настоящим техническим описанием и ТУ 36-2766-85.

1.3. Створки полотна должны открываться свободно без заеданий и должны быть снабжены ручными механизмами открывания и закрывания, обеспечивающими надежную фиксацию створок в их закрытом и открытом положениях.

1.4. Сопротивление теплопередаче полотна должно быть не менее 1,85 м² час° с/ккал.

1.5. Воздухопроницаемость ворот должна быть не более $C^{н}$ = 10 кг/м². час.

1.6. Все металлические поверхности должны иметь защитно-декоративное покрытие.

1.7. Конструкция ворот должна подвергаться следующим испытаниям:

— Типовым — при подготовке производства или изменении конструкции ворот по утвержденной программе и методике испытаний, разработанной заводом-изготовителем;

— приемно-сдаточным — при серийном и массовом производстве — по техническому описанию.

1.8. Завод-изготовитель должен изготовить и испытать опытные образцы ворот в точном соответствии с чертежами и техническим описанием. Серийное или массовое производство ворот разрешается только после утверждения акта испытания опытных образцов с выводами, характеризующими качество изготовления и стабильность работы ворот.

2. Требования к материалам.

2.1. Качество материалов должно соответствовать требованиям государственных или отраслевых стандартов, или технических условий. Соответствие применяемых материалов предъявленным требованиям должно подтверждаться стандартами заводов-поставщиков, а при их отсутствии — данными испытаний заводской лаборатории.

				1.435.2-28.1.00.00.00.00 ТО			
Гл. констр.	Матчуков	[signature]		Ворота распашные ВР 30×30 — УХЛ1. Техническое описание.	Стадия	Лист	Листов
Зав. сек.	Захарова	[signature]			Р	1	3
Н. контр.	Пономаренко	[signature]			ЦНИИПРОЕКТЛЕГКОНСТРУКЦИЯ		
Констр.	Иванова	[signature]					

3. Требования к деталям

3.1. Заготовки из фасонного проката должны быть очищены от загрязнений, коррозии и заусенцев любым способом, не ухудшающим структуру металла и не понижающим прочность деталей.

3.2. В металлических деталях, имеющих механически обработанные поверхности, чистота обработки должна соответствовать классу чистоты, указанному в чертежах и выполняться в соответствии с ГОСТ 2789-73.

Для деталей, с чистотой обработки не указанной в чертежах, чистота поверхности должна быть не ниже Rz 80 по ГОСТ 2789-73. Риски и царапины на поверхностях этих деталей не допускаются. Острые кромки должны быть притуплены.

3.3. Технология изготовления деталей и сборочных единиц ворот должна обеспечить их взаимозаменяемость.

3.4. Детали, изготовленные из резины, не должны иметь вмятин, надрывов и более одной склейки по длине детали.

3.5. Сварные швы должны быть равной толщины без перекосов, шлаковых и других дефектов.

4. Требования к сборке.

4.1. Поступающие на сборку детали должны быть очищены от стружки, загрязнений, иметь клейма ОТК и другие сопроводительные документы, удостоверяющие их качество.

4.2. Сборка должна производиться на участке, оборудованном приспособлениями, обеспечивающими точность, указанную в чертежах.

4.3. При сборке деталей не допускается применение прокладок, клиньев и прочих компенсаторов, не предусмотренных чертежами.

4.4. Все резьбовые соединения должны быть затянуты до отказа без перекоса сопрягаемых деталей. Все крепежные изделия не должны иметь повреждений.

5. Требования к декоративно-защитным покрытиям.

5.1. Поверхности, подлежащие окраске, должны быть очищены от масел, ржавчины, грязи и влаги, обезжирены и огрунтованы. Марка грунтовки выбирается заводом-изготовителем.

5.2. Элементы ворот должны быть огрунтованы только после проверки.

Инв. № подл. | Подпись и дата | Взам. инв. №

качества изготовления.

5.3. Огрунтованные и окрашенные поверхности должны быть ровными, гладкими, без подтеков и не иметь отслоений.

5.4. Цвет защитно-декоративного покрытия определяется проектировщиками и согласовывается с заводом-изготовителем ворот.

6. Требования к маркировке.

6.1. Маркировка наносится водостойкой краской по трафарету. Размер шрифта по ГОСТ 2930-62. При маркировании наносится условное обозначение ворот и штамп ОТК завода – изготовителя.

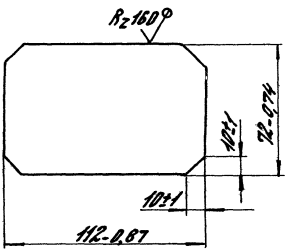

				1.435.2-28.1.06.00.00.01			
				Ребро	Стадия	Масса	Масштаб
					Р	0,29	1:2
					Лист	Листов 1	
Гл.конст.	Матчуков			Лист Б-ПН-5 ГОСТ 19903-74 / ВСт3пс6 ГОСТ 14637-79	ЦНИИПРОЕКТЛЕГКОНСТРУКЦИЯ		
Н.контр.	Пономаренко						
Зав.сект.	Захарова						
Инж.	Иванова						

Инв. № подл. | Подпись и дата | Взам.инв.№

Формат	Зона	Поз.	Обозначение	Наименование	Кол.	Примечание
				Документация		
А3			1.435.2-28.1.00.00.00.00СБ	Сборочный чертеж		
А3			1.435.2-28.1.00.00.00.00ТО	Техническое описание		
А3			1.435.2-28.1.00.00.00.00ВП	Ведомость покупных		
				изделий		
А3			1.435.2-28.1.00.00.00.00ВМ	Ведомость расхода		
				материалов		
				Сборочные единицы		
А4		1	1435.2-28.1.01.00.00.00	Створка левая	1	
А4		2	1.435.2-28.1.02.00.00.00	Створка правая	1	
А4		3	1.435.2-28.1.03.00.00.00	Калитка	1	
А4		4	1.435.2-28.1.04.00.00.00	Стойка	1	
		5	1.435.2-28.1.04.00.00.00-01	Стойка	1	
А4		6	1.435.2-28.1.05.00.00.00	Прижим	2	
А4		7	1.435.2-28.1.06.00.00.00	Ригель	1	
А4		8	1.435.2-28.1.07.00.00.00	Уплотнитель	1	

Зав.отд.	Кашкунов		03.05.01
Н.контр.	Пономаренко		
Гл.констр.	Матчуков		
Зав.сект.	Захарова		
Конструк.	Иванова		

1.435.2-28.1.00.00.00.00

Ворота распашные ВР 30х30-УХЛ1

Стадия	Лист	Листов
Р	1	3

ЦНИИПРОЕКТЛЕГКОНСТРУКЦИЯ

Формат	Зона	Поз	Обозначение	Наименование	Кол.	Примечание
А4		9	1.435.2-28.1.07.00.00.00-01	Уплотнитель	1	
А4		10	1.435.2-28.1.08.00.00.00	Механизм открывания	1	
		11	1.435.2-28.1.08.00.00.00-01	Механизм открывания	1	
				Детали		
А4		12	1.435.2-28.1.00.00.00.01	Ось	8	
А4		13	1.435.2-28.1.00.00.00.02	Прокладка	2	
А4		14	1.435.2-28.1.00.00.00.03	Шпингалет	1	
				Стандартные изделия		
				Болты ГОСТ 7798-70		
		15		М10-6g×25.58.0130	4	
		16		М16-6g×20.58.0130	4	
		17		М16-6g×45.58.0130	2	
		18		Гайка М16-6Н.5.0130		
				ГОСТ 5915-70	2	
		19		Ось 6-10h11х28 Ст3пс 6Ц30		
				ГОСТ 9650-80	4	
		20		Шайба 10 65Г 0130		
				ГОСТ 6402-70	4	

Инв.№ подл. | Подпись и дата | Взам.инв.№

Формат	Зона	Поз.	Обозначение	Наименование	Кол.	Приме-чание
		21		Шайба 10.02.Ст3пс4.0130		
				ГОСТ 9649-73	20	
		22		Шайба 16.02.Ст3пс4.0130		
				ГОСТ 11371-78	4	
		23		Шарик 19.05-200		
				ГОСТ 3722-81	2	
		24		Шплинт 3,2×14.0130		
				ГОСТ 397-79	20	
				Штифт 5т 6×30		
				ГОСТ 3128-70	1	
				Комплекты		
			1.435.2-28.1.09.00.00.00	Элемент закладной		

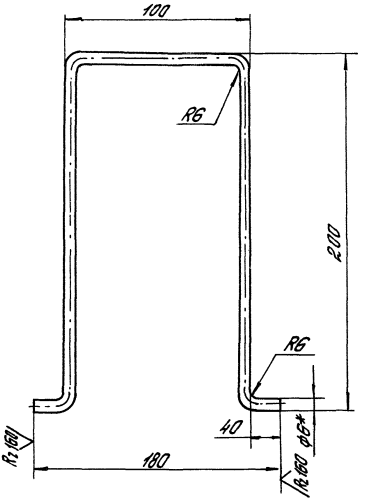

1. * Размер для справок.
2. Неуказанные предельные отклонения размеров: $h14$; $\pm \frac{IT14}{2}$.

				1.435.2-28.1.09.00.00.01		
				Анкер	Стадия: Р	Масса: 0,12
						Масштаб: 1:2
Зав. отд.	Кашкина				Лист	Листов 1
Н. контр.	Антоненко			Круг Б-В-ГОСТ 2590-71 / Вст3пс 6-II-ГОСТ 535-79	ЦНИИПРОЕКТЛЕГКОНСТРУКЦИЯ	
Гл. конструк.	Катунков					
Зав. сект.	Захарова					
Ст. инж.	Цветкова					

Инв. № подл. | Подпись и дата | Взам. инв. №

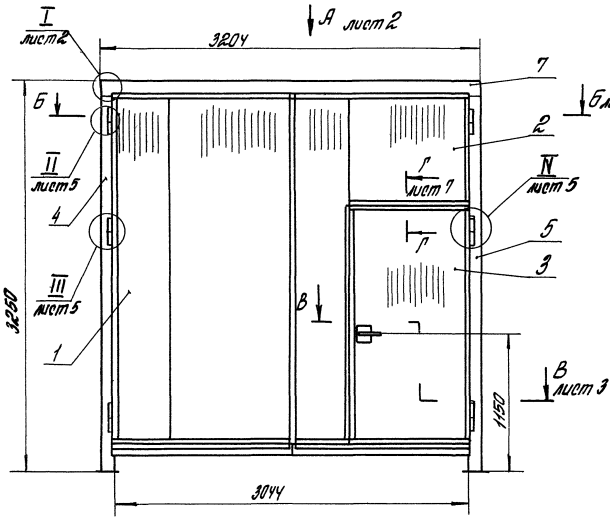

1. Размеры для справок.
2. При установке шпингалета поз. 14 в нижнем уплотнении створки поз. 1 вырезать паз шириной 20мм по месту.
3. Предельные отклонения линейных размеров, разность диагоналей блока ворот и створок должны быть в пределах поля допуска на линейные размеры по 14 квалитету по ГОСТ 25347-82.
4. Допуск плоскостности поверхности воротного блока 4,5 мм, створок - не более 3 мм.
5. Допуск прямолинейности элементов - не более 1,0 мм на длине 1м плюс 0,5 мм на каждый последующий метр.
6. Все трущиеся, посадочные и неокрашенные поверхности должны быть смазаны смазкой ЦИАТИМ-201 по ГОСТ 6267-74.
7. В собранных воротах должны быть обеспечены их линейные размеры, исключающие возможность перекоса. Открывание и закрывание запорных устройств должно производиться с усилием не превышающим:

для калитки - 50Н;
для створок - 150Н.

				1.435.2-28.1.00.00.00.00 СБ			
				Ворота распашные ВР 30×32 - УХЛ1 Сборочный чертеж	Стадия	Масса	Масшт.
					Р	475,4	1:25
Зав. отд.	Кашкинов		03.05.01		Лист 1	Листов 7	
Н. контр.	Пономаренко				ЦНИИПРОЕКТЛЕГКОНСТРУКЦИЯ		
Гл. конст.	Мотчиков						
Зав. сек.	Захарова						
Констр.	Иванова						

Инв. № подл. | Подпись и дата | Взам. инв. №

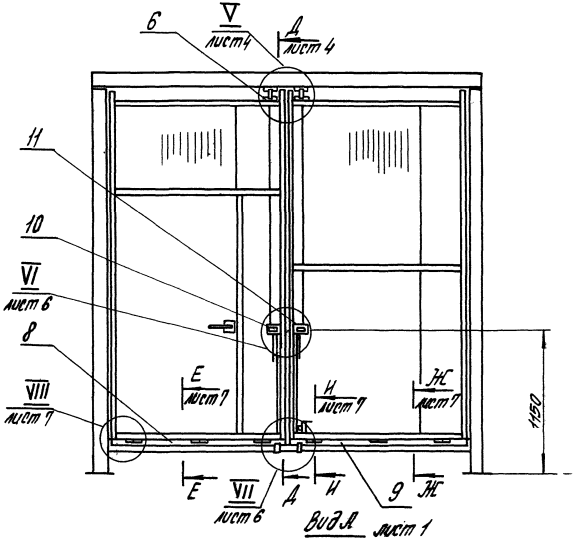

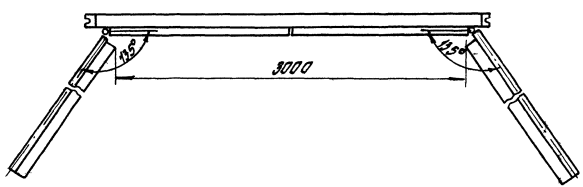

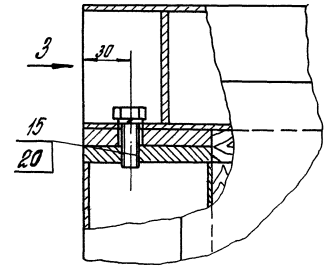

Вид 3
М1:2

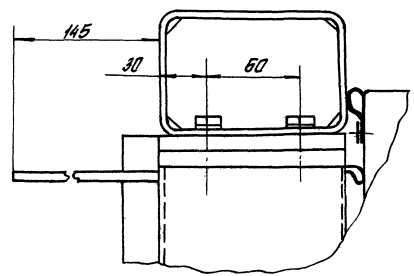

Инв.№ подл. | Подпись и дата | Взам. инв.№

Б-Б
М1:4
лист 1

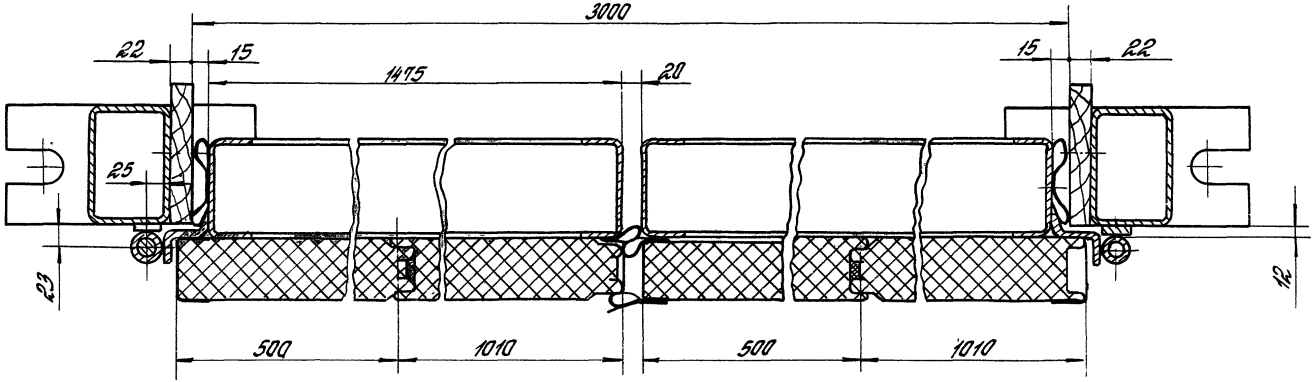

В-В
М1:4
лист 1

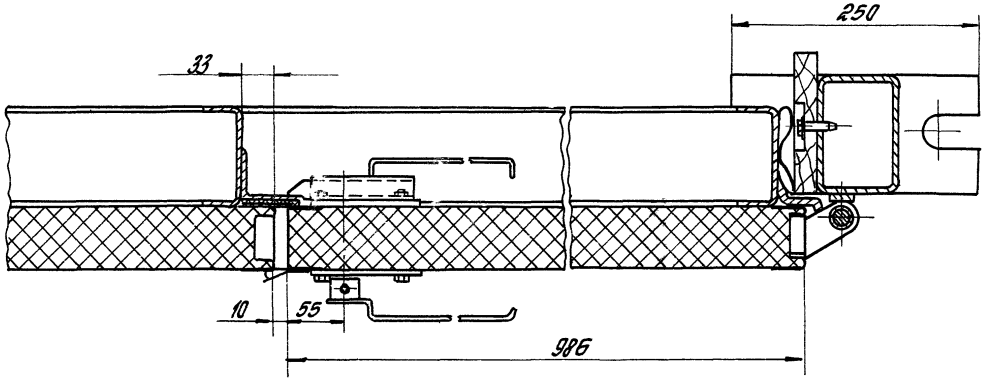

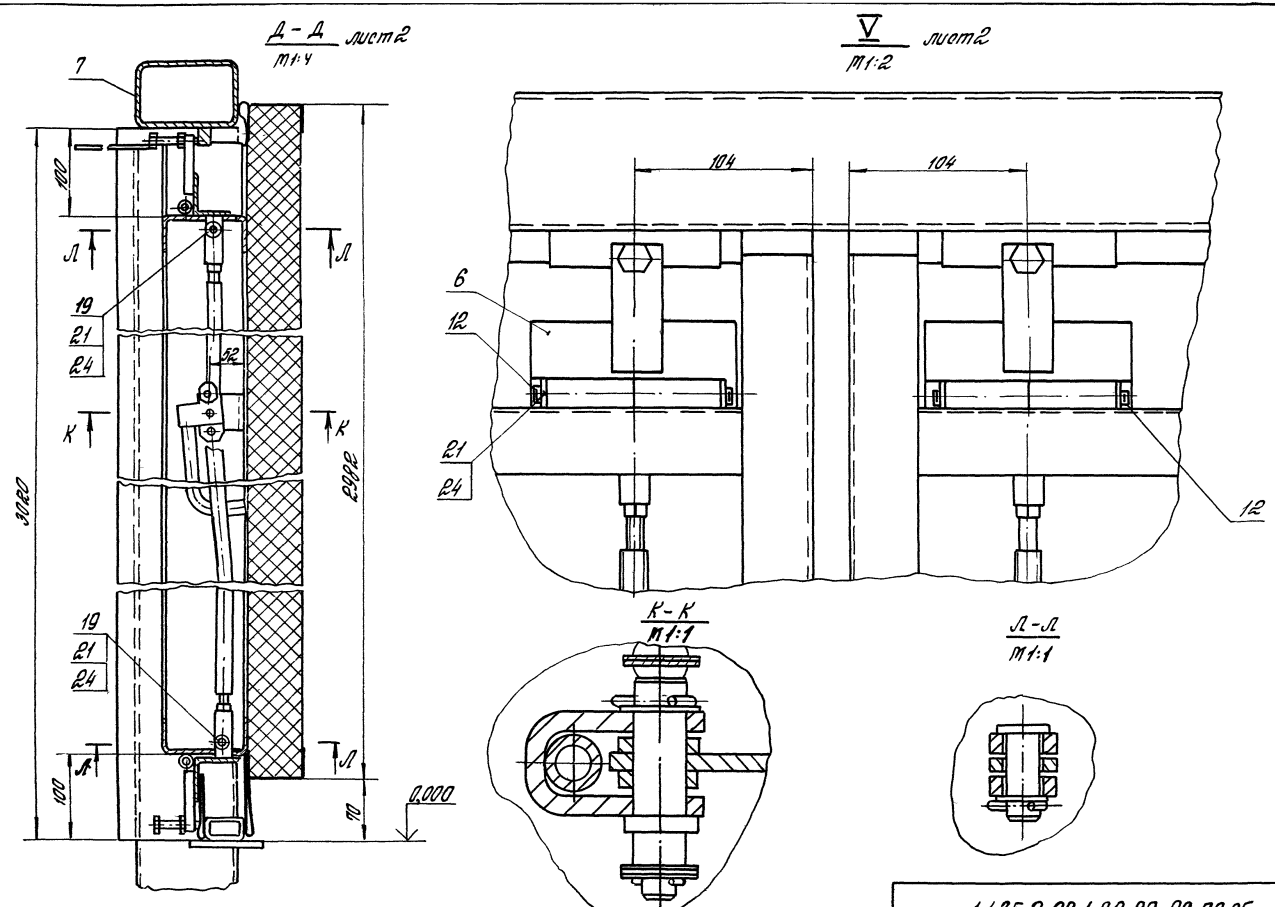
Д - Д лист2
М1:4
7
100
Л
19
21
24
52
К
3020
2982
0,000
70
V лист2
М1:2
104
6
12
К - К
М1:1
Л - Л
М1:1
1.435.2-28.1.00.00.00.00 СБ
Лист
4

II
М1:2
лист 1

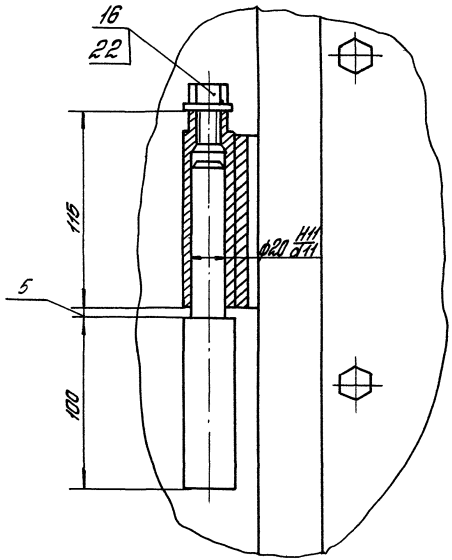

III
М1:2
лист 1

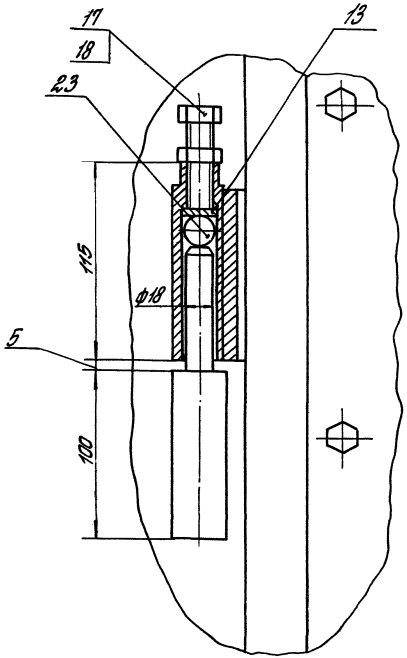

IV
М1:2
лист 1

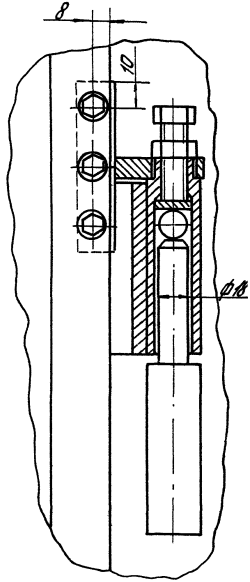

Инв.№ подл. | Подпись и дата | Взам. инв.№

1.435.2-28.1.00.00.00.00СБ

Лист 5

VI
m1:2 лист 2

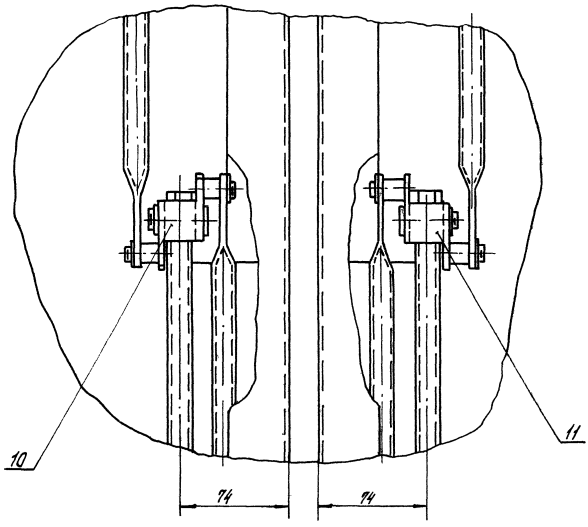

VII
m1:2 лист 2

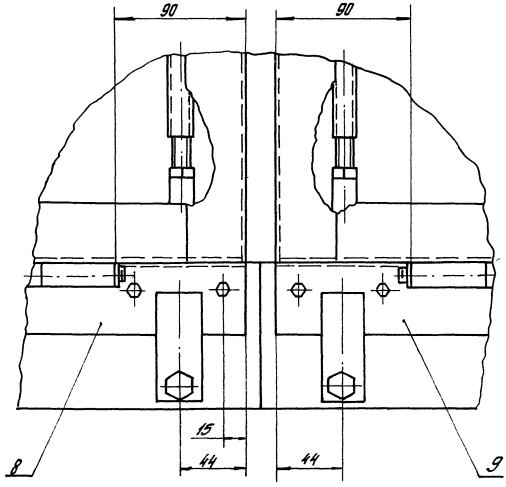

Инв.№ подл. | Подпись и дата | Взам.инв.№

Г–Г
М1:2 лист 1

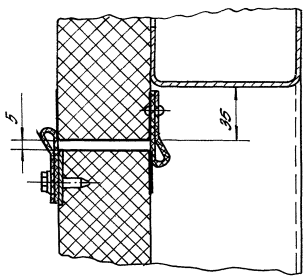

Е–Е
М1:2 лист 2

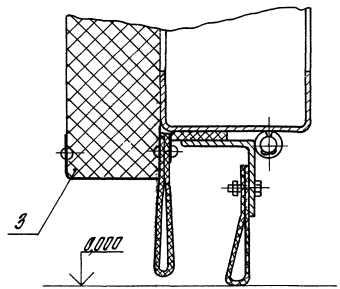

Ж–Ж
М1:2 лист 2

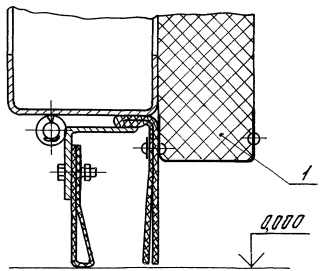

VIII
М1:2 лист 2

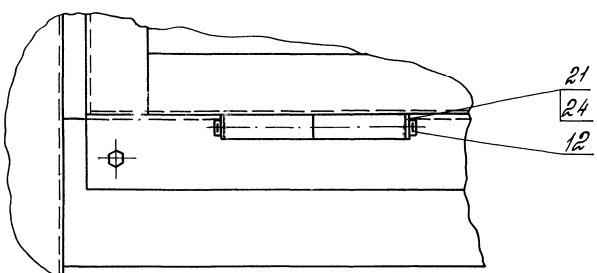

И–И
М1:4 лист 2

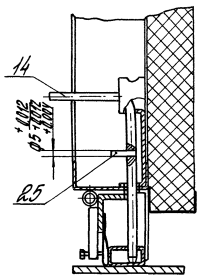

№ строки	Наименование	Код ОКП	Обозначение документа на поставку	Поставщик	Куда входит (обозначение)	Количество: На изделие	В комплекты	на регулир.	Всего	Примечание
1	Болт	128200	ГОСТ 7798-70							
2	М6-6g×20.58.0130									
3					1.435.2-28.1.07.00.00.00	10			10	
4					1.435.2-28.1.07.00.00.00-01	10			10	
5	М8-6g×90.58.0130								20	
6					1.435.2-28.1.02.00.00.00	15			15	
7					1.435.2-28.1.03.00.00.00	4			4	
8	М10-6g×25.58.0130								19	
9	М10-6g×50.58.0130				1.435.2-28.1.00.00.00.00	4			4	
10					1.435.2-28.1.05.00.00.00	1			1	
11					1.435.2-28.1.07.00.00.00	1			1	
12					1.435.2-28.1.07.00.00.00-01	1			1	
13	М10-6g×85.58.0130								3	
14					1.435.2-28.1.01.00.00.00	24			24	
15					1.435.2-28.1.02.00.00.00	16			16	
16	М16-6g×20.58.0130								40	
17	М16-6g×45.58.0130				1.435.2-28.1.00.00.00.00	4			4	
18					1.435.2-28.1.00.00.00.00	2			2	
19	Винт сомонарезающий		ТУ36-2142-78							
20	В6×25			Киреевский ЗОК						
21					1.435.2-28.1.01.00.00.00	16			16	
22					1.435.2-28.1.02.00.00.00	15			15	
23					1.435.2-28.1.03.00.00.00	30			30	
24					1.435.2-28.1.04.00.00.00	22			22	
25					1.435.2-28.1.06.00.00.00	8			8	
									91	

Зав. отд.	Кошкинов	[signature]	03.03.86	1.435.2-28.1.00.00.00.00 ВП
Н. контр.	Мотоженко	[signature]		Ведомость покупных изделий
Гл. конст.	Мотучков	[signature]		
Зав. сект.	Захарова	[signature]		
Констр.	Иванова	[signature]		

Стадия	Лист	Листов
Р	1	4

ЦНИИПРОЕКТЛЕГКОНСТРУКЦИЯ

№ строки	Наименование	Код ОКП	Обозначение документа на поставку	Поставщик	Куда входит (обозначение)	Количество на изделие	Количество в комплекты	Количество на регулир.	Количество всего	Примечание
1	Гайка	128300	ГОСТ 5915-70							
2	М6-6Н.5.0130				1.435.2-28.1.07.00.00.00	10			10	
3					1.435.2-28.1.07.00.00.00-01	10			10	
4									20	
5	М8-6Н.5.0130				1.435.2-28.1.02.00.00.00	15			15	
6					1.435.2-28.1.03.00.00.00	4			4	
7									19	
8	М10-6Н.5.0130				1.435.2-28.1.01.00.00.00	24			24	
9					1.435.2-28.1.02.00.00.00	16			16	
10					1.435.2-28.1.05.00.00.00	1			1	
11					1.435.2-28.1.06.00.00.00	4			4	
12					1.435.2-28.1.07.00.00.00	1			1	
13					1.435.2-28.1.07.00.00.00-01	1			1	
14					1.435.2-28.1.08.00.00.00	2			2	
15					1.435.2-28.1.08.00.00.00-01	2			2	
16									51	
17	М16-6Н.5.0130				1.435.2-28.1.00.00.00.00	2			2	
18	Заклепка котлонированная		ТУ36-2088-85	Киреевский ЗОК						
19	3К-12				1.435.2-28.1.01.00.00.00	76			76	
20					1.435.2-28.1.02.00.00.00	87			87	
21					1.435.2-28.1.03.00.00.00	42			42	
22									205	
23	Ось		ГОСТ 9650-80							
24	6-10h 11х28Ст3пс6Ц30				1.435.2-28.1.00.00.00.00	4			4	
25	6-16h 11х40Ст3пс6Ц30				1.435.2-28.1.08.00.00.00	1			1	
26					1.435.2-28.1.08.00.00.00-01	1			1	
27									2	
28										

Инв. № подл. | Подпись и дата | Взам. инв. №

№ позиции	Наименование	Код ОКП	Обозначение документа на поставку	Поставщик	Куда входит (обозначение)	Количество: На изделие	Количество: В комплекте	Количество: На регулир.	Количество: Всего	Примечание
1	Шарик 19,05-200		ГОСТ 3722-81		1.435.2-28.1.00.00.00.00	2			2	
2										
3	Шайба	128600	ГОСТ 6402-70							
4	8 65Г 0130				1.435.2-28.1.02.00.00.00	15			15	
5					1.435.2-28.1.03.00.00.00	4			4	
6									19	
7	10 65Г 0130				1.435.2-28.1.00.00.00.00	4			4	
8					1.435.2-28.1.01.00.00.00	24			24	
9					1.435.2-28.1.02.00.00.00	16			16	
10									44	
11	Шайба									
12	10.02.Ст3пс 4 0130		ГОСТ 9649-78		1.435.2-28.1.00.00.00.00	20			20	
13	Шайба уплотнитель-		ТУ36-2130-78	Киреевский ЗОК	1.435.2-28.1.04.00.00.00	22			22	
14	ная ШУ-6				1.435.2-28.1.06.00.00.00	8			8	
15					1.435.2-28.1.01.00.00.00	16			16	
16					1.435.2-28.1.02.00.00.00	15			15	
17					1.435.2-28.1.03.00.00.00	30			30	
18									91	
19	Шайба	128600	ГОСТ 11371-78							
20	6.02.Ст3пс 4.0130				1.435.2-28.1.07.00.00.00	10			10	
21					1.435.2-28.1.07.00.01.00-01	10			10	
22									20	
23	10.02.Ст3пс4 0130				1.435.2-28.1.08.00.00.00	2			2	
24					1.435.2-28.1.08.00.00.00-01	2			2	
25					1.435.2-28.1.06.00.00.00	4			4	
26									8	
27										
28										

Инв. № подл. | Подпись и дата | Взам. инв. №

№ строки	Наименование	Код ОКП	Обозначение документа на поставку	Поставщик	Куда входит (обозначение)	Количество: На изделие	Количество: В комплекты	Количество: На регулир.	Количество: Всего	Примечание
1	Шайба	128600	ГОСТ 11371-78		1435.2-28.1.00.00.00.00	4			4	
2	16.02.Вт 3 пр.У.0130				1435.2-28.1.08.00-00.00	1			1	
3					1435.2-28.1.08.00.00.00-01	1			1	
4									6	
5	Шплинты	128700	ГОСТ 397-79							
6	2,5 х 16.0130				1435.2-28.1.08.00.00.00	2			2	
7					1435.2-28.1.08.00.00.00-01	2			2	
8									4	
9	3,2 х 14.0130				1435.2-28.1.00.00.00.00	20			20	
10	4 х 22.0130				1435.2-28.1.08.00.00.00	1			1	
11					1435.2-28.1.08.00.00.00-01	1			1	
12									2	
13	Штифт 5т6х30		ГОСТ 3128-70		1435.2-28.1.00.00.00.00	1			1	
14					1435.2-28.1.03.00.00.00	1			1	
15					1435.2-28.1.03.01.00.00	1			1	
16									3	
17	Шуруп 2-2,5х20		ГОСТ 1144-80		1435.2-28.1.06.00.00.00	11			11	
18										
19	Шпилька М10-6gх65.58		ГОСТ 22042-76		1435.2-28.1.06.00.00.00	4			4	
20										
21										
22										
23										
24										
25										
26										
27										
28										

$R_z 80$

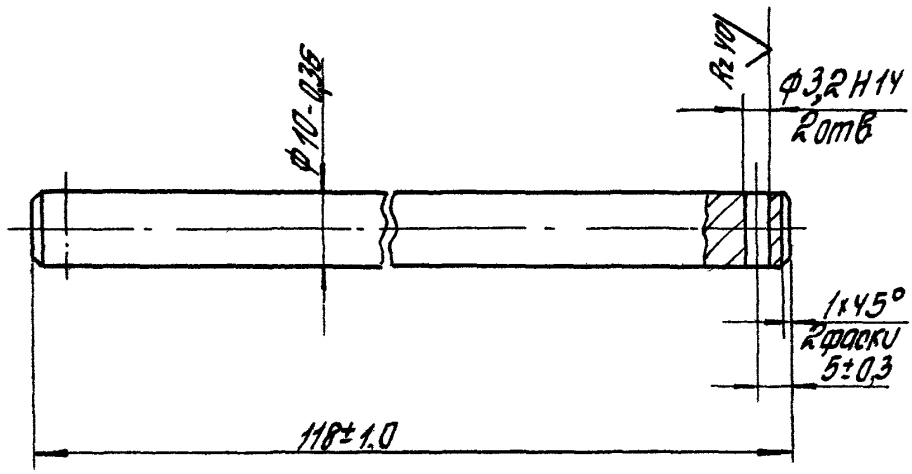

Покрытие: Хим Ц тв 30

				1.435.2-28.1.00.00.00.01		
				Ось	Стадия: Р	Масса: 0,07
					Масштаб: 1:1	
Н.контр.	Пономарева				Лист	Листов 1
Гл.констр.	Матчуков			Круг 11-В-ГОСТ 2590-71 / Ст 3 пс 6-II-ГОСТ 535-79	ЦНИИПРОЕКТЛЕТКОНСТРУКЦИЯ	
Зав.сект.	Захарова					
Инж.	Иванова					

R_z 80

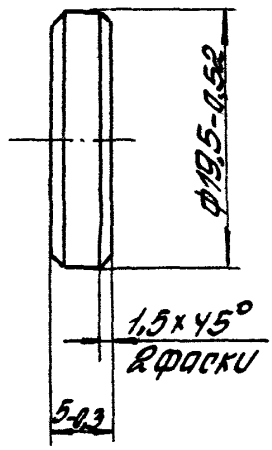

1. Цементировать h 0.5... 15, 35... 40 HRCэ
2. Покрытие: Хим Ц тв 30

Инв.№ подл.	Подпись и дата	Взам.инв.№				

				1.435.2-28.1.00.00.00.02		
				Прокладка	Стадия: Р	Масса: 0,01
					Масштаб: 2:1	
Н.контр.	Пономаренко				Лист	Листов 1
Гл.конст.	Матуков			Круг Б0-В-ГОСТ 2590-71	ЦНИИПРОЕКТЛЕГКОНСТРУКЦИЯ	
Зав.лек.	Захарова			Вст Зпс 6-Т-ГОСТ 535-79		
Инжен.	Иванова					

Формат	Зона	Поз.	Обозначение	Наименование	Кол.	
				Документация		
А3			1.435.2-28.1.01.00.00.00СБ	Сборочный чертеж		
				Сборочные единицы		
А4		1	1.435.2-28.1.01.01.00.00	Рама	1	
				Детали		
А4		2	1.435.2-28.1.01.00.00.01-04	Обрамление	2	
		3	1.435.2-28.1.01.00.00.01-07	Обрамление	1	
А4		4	1.435.2-28.1.01.00.00.02	Обрамление	1	
А4		5	1.435.2-28.1.01.00.00.03	Панель	1	
				Накладка		
				ОЦ Б-ПН-0.7 ГОСТ 19904-74		
				ВСт3пс6-ОН-МТ-1 ГОСТ 14918-80		
БУ		6	1.435.2-28.1.01.00.00.04	20 h 14 × 1510 h 14	1	0,18 кг
БУ		7	1.435.2-28.1.01.00.00.05	15 h 14 × 2895 h 14	2	0,24 кг
БУ		8	1.435.2-28.1.01.00.00.06	15 h 14 × 1510 h 14	1	0,15 кг
БУ		9	1.435.2-28.1.01.00.00.07	Уплотнение		
				Пластина I, лист,		
				ТМКЩ-С2-2 ГОСТ 7338-77		
				80 h 14 × 1520 h 14	1	0,37 кг

				1.435.2-28.1.01.00.00.00		
Зав.отд.	Кашкинов			Створка левая	Стадия	Лист	Листов
Н.контр.	Лонотаренко				Р	1	3
Гл.констр.	Матчуков				ЦНИИПРОЕКТЛЕГКОНСТРУКЦИЯ		
Зав.сект.	Захарова						
Констр.	Иванова						

Формат	Зона	Поз.	Обозначение	Наименование	Кол.	Прим.
				Уплотнение		
				Пластина I, лист,		
				ТМКЩ-С$_2$-2 ГОСТ 7338-77		
БЧ		10	1.435.2-28.1.01.00.00.08	110 h 14 × 2920 h 14	1	0,88
БЧ		11	1.435.2-28.1.01.00.00.09	250 h 14 × 1535 h 14	1	1,15
БЧ		12	1.435.2-28.1.01.00.00.10	280 h 14 × 2910 h 14	1	2,45
				Стандартные изделия		
		13		Болт М10-6g×85.58.0130		
				ГОСТ 7798-70	24	
		14		Гайка М10-6Н.5.0130		
				ГОСТ 5915-70	24	
		15		Шайба 10 65Г 0130		
				ГОСТ 6402-70	24	
		16		Панель 1ПТС.298.1016.61-60в		
				ГОСТ 23486-79	1	
				Прочие изделия		
		17		Винт самонарезающий		
				В6×25 ТУ 36-2142-78	16	
		18		Заклепка комбини-		
				рованная ЗК-12		
				ТУ 36-2088-85	16	
		19		Шайба уплотнительная		
				ШУБ ТУ 36-2130-78	16	

Инв. № подл. | Подпись и дата | Взам. инв. №

Формат	Зона	Поз.	Обозначение	Наименование	Кол.	Примечание
				Материалы		
		20		Пластина из		
				пенорезины		
				ТУ 38.406316-87	0,005	м³

Инв. № подл. | Подпись и дата | Взам. инв. №

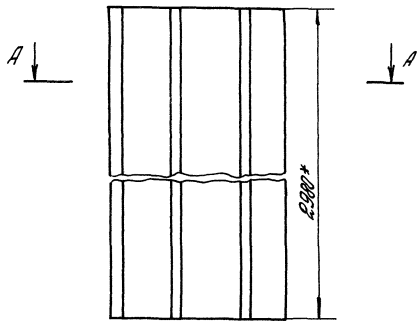

А—А
М 1:4

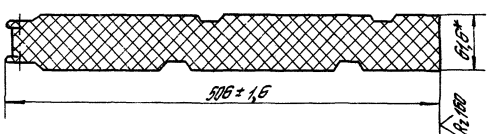

* Размер для справок.

Инв. № подл.	Подпись и дата	Взам. инв. №			

			1.435.2-28.1.01.00.00.03.			
			Панель	Стадия	Масса	Масштаб
				Р	27,6	1:10
				Лист	Листов 1	
Гл. констр.	Матучков		1ПТС 29В. 1016.61-С 0,8 ГОСТ 23486-79	ЦНИИПРОЕКТЛЕГКОНСТРУКЦИЯ		
Н. контр.	Пономаренко					
Зав. сект.	Захарова					
Констр.	Михалевская					

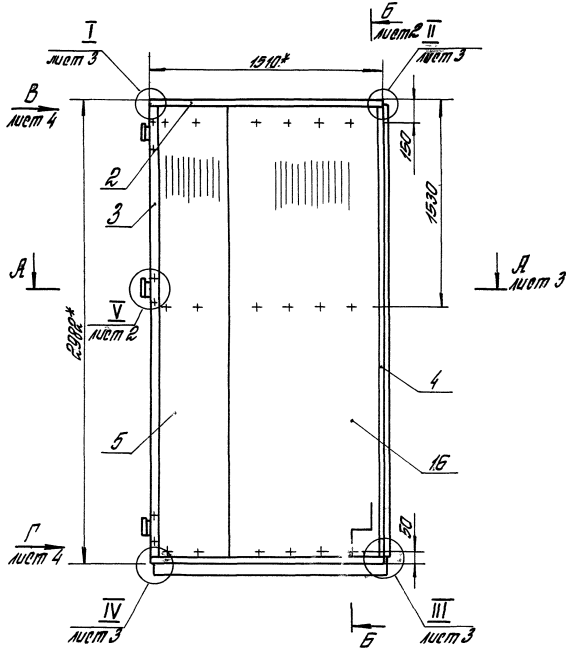

1. * Размеры для справок.
2. Неуказанные предельные отклонения размеров: h 15; ± $\frac{IT15}{2}$.
3. Шероховатость поверхностей деталей Б4 в местах реза Rz 160.
4. Обрамления поз. 2, 3, 4 крепить к панелям поз. 5, 16 заклепками поз. 18 с шагом 200 мм.
5. Уплотнения поз. 9, 10, 11 и накладки поз. 6, 7 (одну), 8 крепить к панелям поз. 5, 16 заклепками поз. 18 с шагом 200 мм.
6. Уплотнение поз. 12 и накладку поз. 7 крепить к раме поз. 1 винтами самонарезающими поз. 17 с шагом 200 мм.
7. Панели поз. 5, 16 крепить к раме поз. 1 болтами поз. 13 в каждый гофр панели.
8. Места реза панелей поз. 5, 16 покрыть суриком железным по ГОСТ 8135-74 в два слоя.

				1.435.2-28.1.01.00.00.00 СБ			
				Створка левая Сборочный чертеж	Стадия	Масса	Масшт.
					Р	138,2	1:20
Зав.отд.	Кашкинов		13.05.81		Лист 1	Листов 4	
Н.контр.	Понатаренко				ЦНИИПРОЕКТЛЕГКОНСТРУКЦИЯ		
Сл.констр.	Матчуков						
Зав.сект.	Захарова						
Констр.	Иванова						

Вид сзади

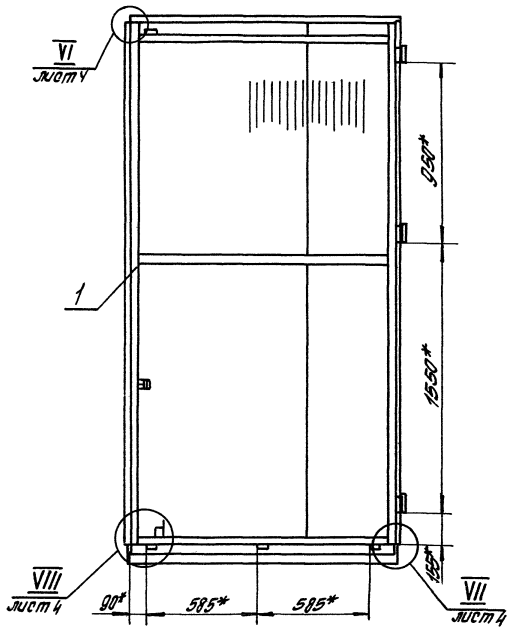

Б-Б
М 1:2
лист 1

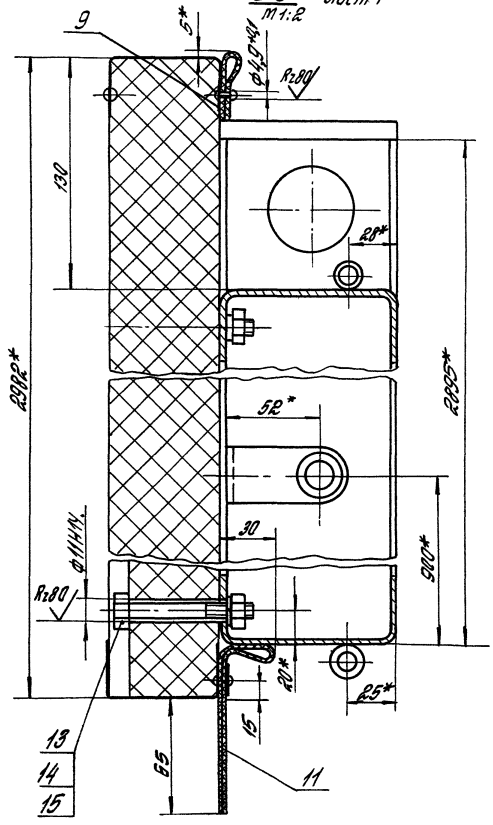

V
М 1:2
лист 1

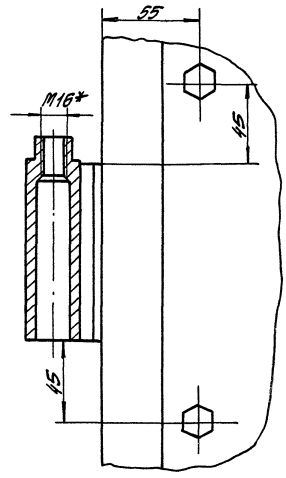

А–А
М1:2
лист 1

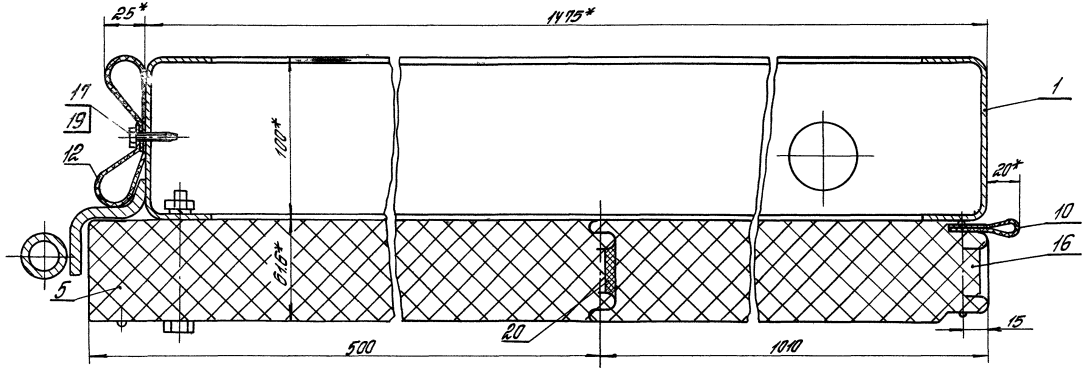

I
М1:2
лист 1

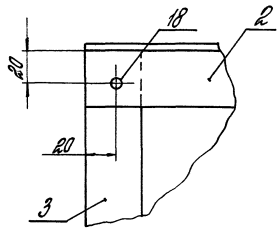

II
М1:2
лист 1

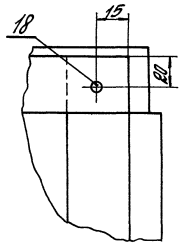

III
М1:2
лист 1

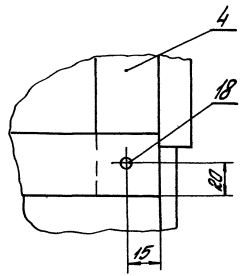

IV
М1:2
лист 1

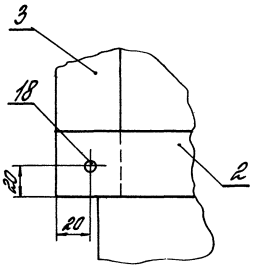

Вид В
М1:2 лист1

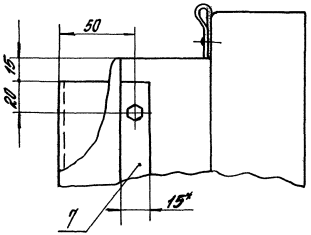

Вид Г
М1:2 лист1

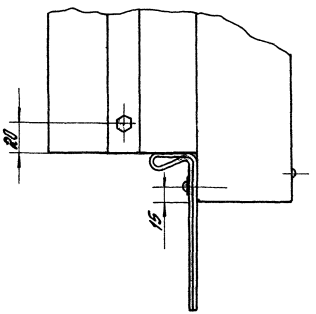

VI
М1:2 лист2

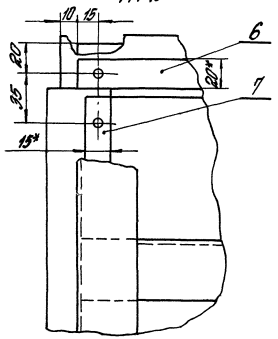

VII
М1:2 лист2

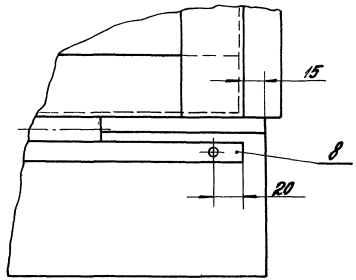

VIII
М1:2 лист2

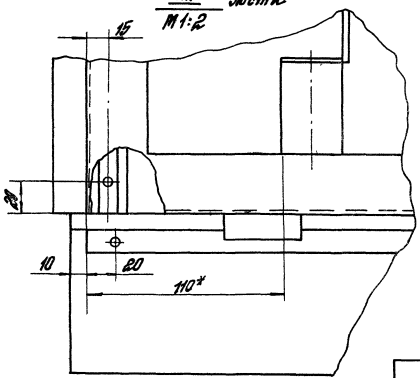

1.435.2-28.1.01.00.00.00 СБ

Лист 4

Инв.№ подл. | Подпись и дата | Взам.инв.№

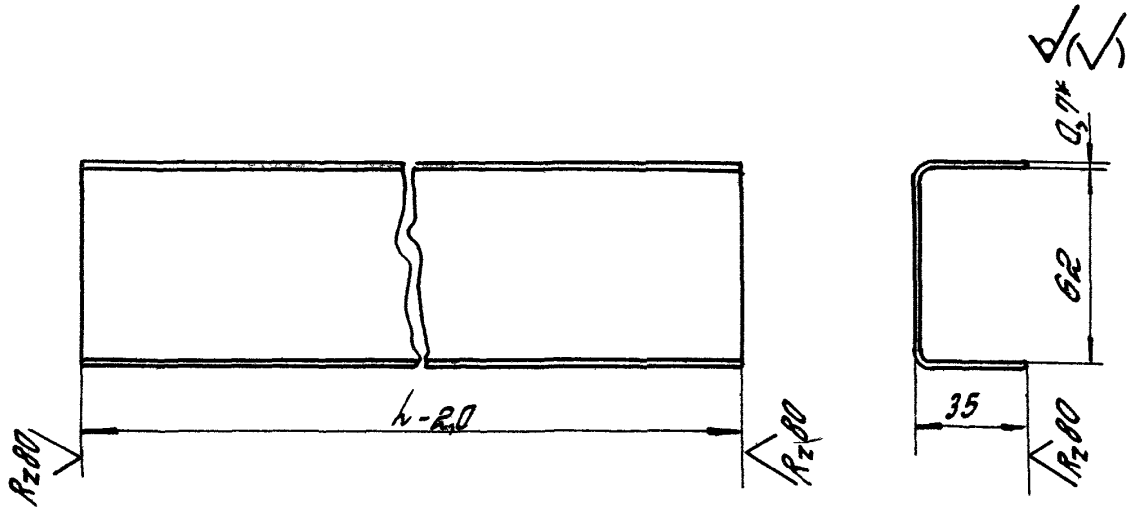

Обозначение	h, мм	Масса, кг
1.435.2-28.1.01.00.00.01	508	0,41
-01	850	0,69
-02	986	0,79
-03	1002	0,81
-04	1510	1,21
-05	2125	1,71
-06	2130	1,72
-07	2980	2,38

1.* Размер для справок

2. Неуказанные предельные отклонения размеров: $h14; \pm \frac{IT14}{2}$.

			1.435.2-28.1.01.00.00.01		
			Обрамление	Стадия: Р	Масса: ст. табл.	Масштаб: 1:2
				Лист	Листов 1
Гл.констр.	Матчуков		ОЦ Б-ПН-0,7 ГОСТ 19904-74 / В Ст3пс 6-ОН-МТ-1 ГОСТ 14918-80	ЦНИИПРОЕКТЛЕГКОНСТРУКЦИЯ	
Н.контр.	Пономаренко				
Зав.сект.	Захарова				
Констр.	Иванова				

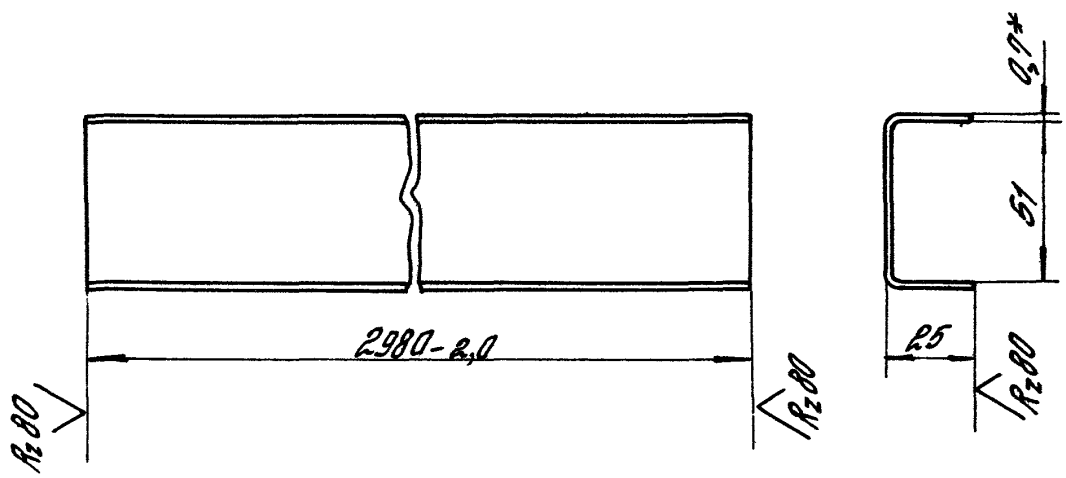

1. *Размер для справок.

2. Неуказанные предельные отклонения размеров: $h\,14, \pm \frac{IT14}{2}$.

				1.435.2-28.1.01.00.00.02		
				Обрамление	Стадия: Р	Масса: 1,82
					Масштаб: 1:2	
					Лист	Листов 1
Гл.конст.	Матчуков			ОЦ Б-ПН-0,7 ГОСТ 19904-74	ЦНИИПРОЕКТЛЕГКОНСТРУКЦИЯ	
Н.контр.	Пономаренко			ВСт3пс6-ОН-МТ-1 ГОСТ 14918-80		
Зав.сек.	Захарова					
Инжен.	Иванова					

Инв.№ подл. | Подпись и дата | Взам.инв.№

Формат	Зона	Поз.	Обозначение	Наименование	Кол.	Примечание
				Документация		
А3			1.435.2-28.1.01.01.00.000СБ	Сборочный чертеж		
				Сборочные единицы		
А4		1	1.435.2-28.1.01.01.01.00	Полупетля	3	
				Детали		
А4		2	1.435.2-28.1.01.01.00.01	Связь	1	
		3	1.435.2-28.1.01.01.00.01-01	Связь	1	
		4	1.435.2-28.1.01.01.00.01-02	Связь	1	
А4		5	1.435.2-28.1.01.01.00.02	Пластина	2	
А4		6	1.435.2-28.1.01.01.00.03	Скоба	1	
				Стойка		
				Швеллер 100к40х3 ГОСТ 8278-83 / В Ст3 тс6 ГОСТ 11474-76		
Б4		7	1.435.2-28.1.01.01.00.04	l = 2895 h 14	2	11,6 кг
Б4		8	1.435.2-28.1.01.01.00.05	l = 40 h 14	1	0,16 кг

		1.435.2-28.1.01.01.00.00
Зав. отд.	Кашкинов	
Н. контр.	Пономаренко	
Гл. конст.	Матчуков	
Зав. сект.	Захарова	
Инж.	Беринова	
Рама		Стадия: Р; Лист: 1; Листов: 2
		ЦНИИПРОЕКТЛЕГКОНСТРУКЦИЯ

Формат	Зона	Поз.	Обозначение	Наименование	Кол.	Примечание
Б4		9	1.435.2-28.1.01.01.00.06	Платик		
				Лист Б-ПН-5 ГОСТ 19903-74		
				Вст3пс6 ГОСТ 14637-79		
				50 h 14 × 42 h 14	1	0,08 кг
Б4		10	1.435.2-28.1.01.01.00.07	Полупетля		
				Труба 10 × 2,2 ГОСТ 3262-15		
				L = 50 h 14	4	0,04 кг
А4		11	1.435.2-28.1.01.01.00.08	Шайба	2	

Инв. № подл. | Подпись и дата | Взам. инв. №

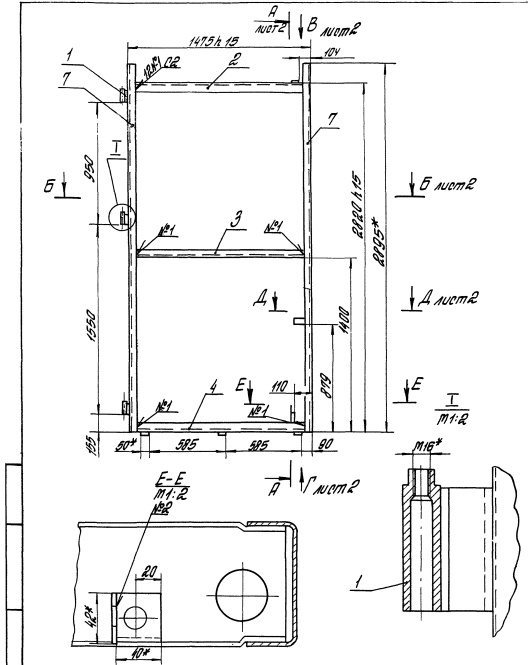

1. Сварные швы выполнять в среде углекислого газа по ГОСТ 14771-76.
2. Сварные швы №5 выполнять в среде углекислого газа.
3. *Размеры для справок.
4. Неуказанные предельные отклонения размеров $\pm \frac{Y715}{2}$.
5. Шероховатость поверхностей деталей Б4 в местах реза Rz 160.
6. Допуск соосности отв. полупетель поз 1 и полупетель поз 9 относительно соответственных общих осей 0,4мм.
7. Покрытие: Эталь ПФ-115 по ГОСТ 6465-76, III. 6/1, кроме отверстий.

				1.435.2-28.1.01.01.00.00 СБ			
				Рама Сборочный чертеж	Отдел	Масса	Масш.
					Р	43,3	1:20
Зав. отд.	Кошкинов				Лист 1	Листов 2	
Н. контр.	Понтаренко				ЦНИИПРОЕКТЛЕГКОНСТРУКЦИЯ		
Рд. констр.	Матчуков						
Зав. сект.	Захарова						
Констр.	Иванова						

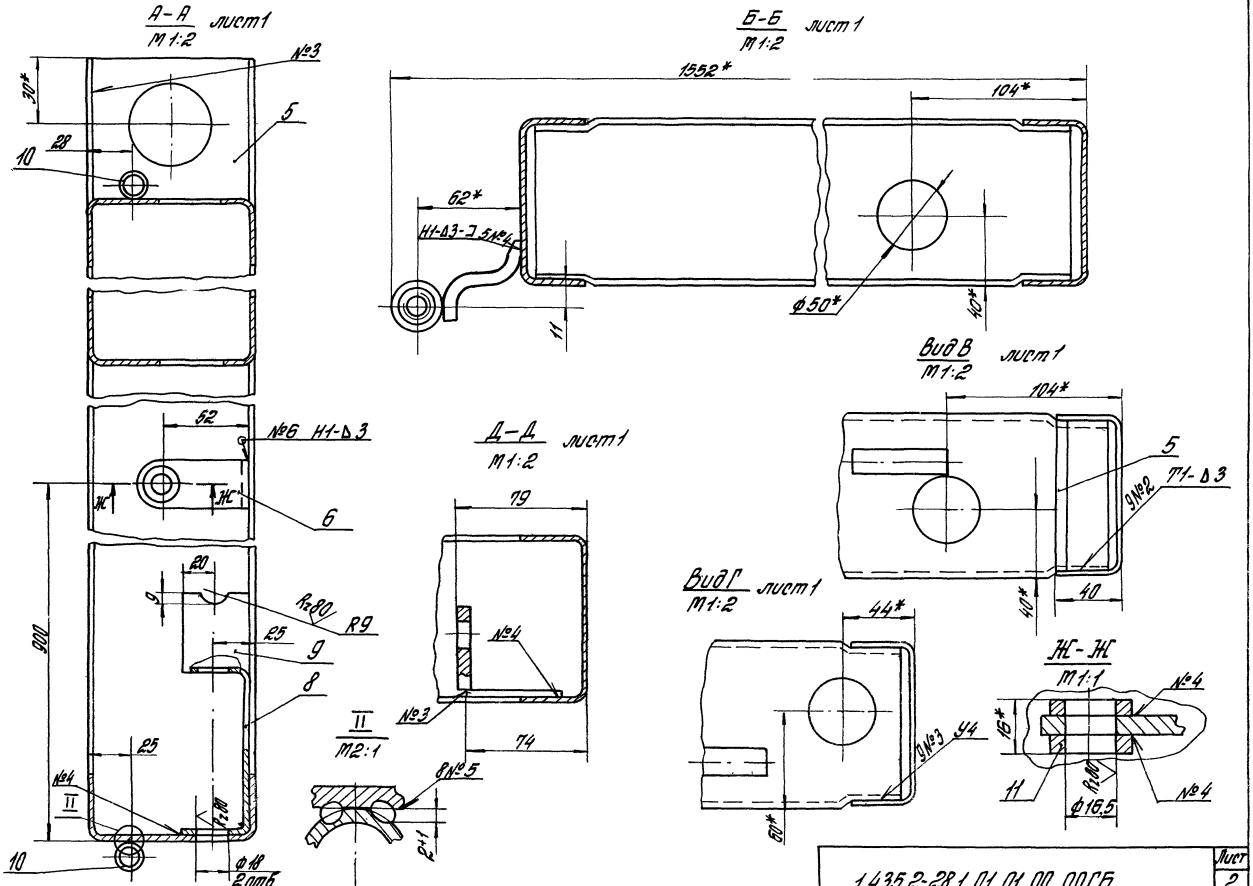

Инв.№ подл. | Подпись и дата | Взам.инв.№

1.435.2-28.1.01.01.00.00СБ

Лист 2

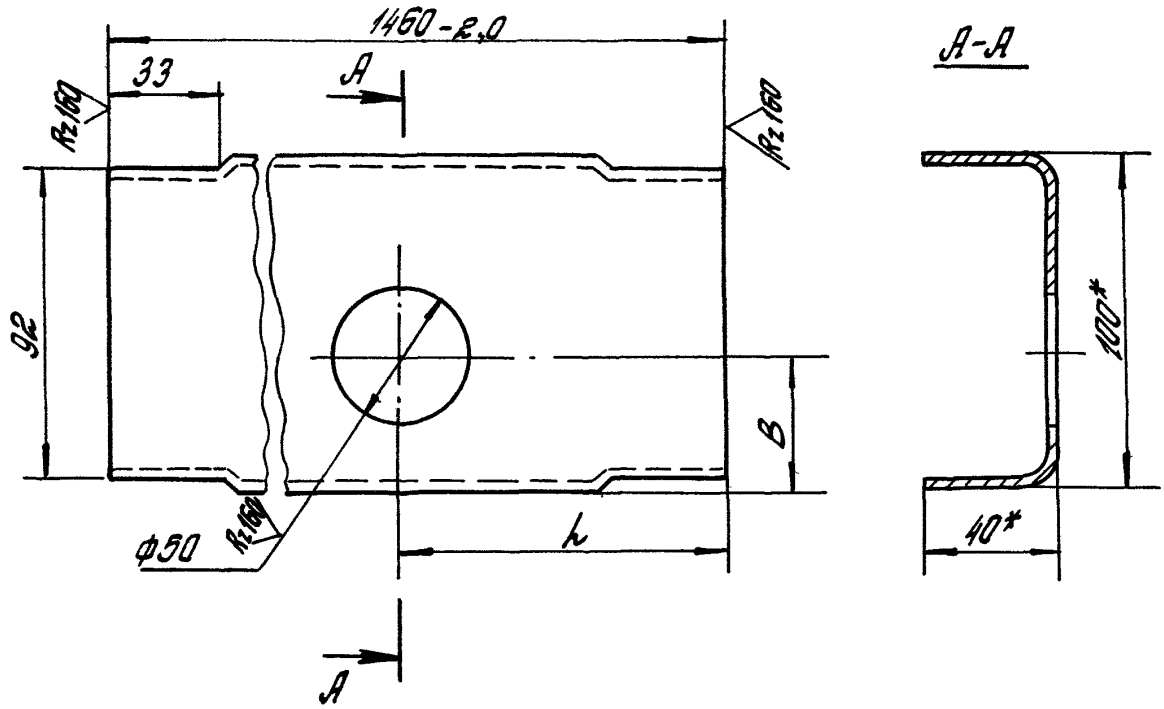

Обозначение	h, мм	В, мм
1.435.2-28. 1.01.00.01	96	40
-01	96	60
-02	36	60

1. * Размеры для справок.
2. Неуказанные предельные отклонения размеров: $H14$, $h14 \pm \frac{IT14}{2}$

Н.контр.	Лонтаренко		
Рук.констр.	Матчуков		
Зав.сект.	Захарова		
Констр.	Иванова		

1.435.2-28.1.01.00.01

Связь

Стадия	Масса	Масштаб
Р	5,78	1:2
Лист	Листов 1	

Швеллер 100×40×3 ГОСТ 8278-83 / Ст3пс6 ГОСТ 11474-76

ЦНИИПромстальконструкция

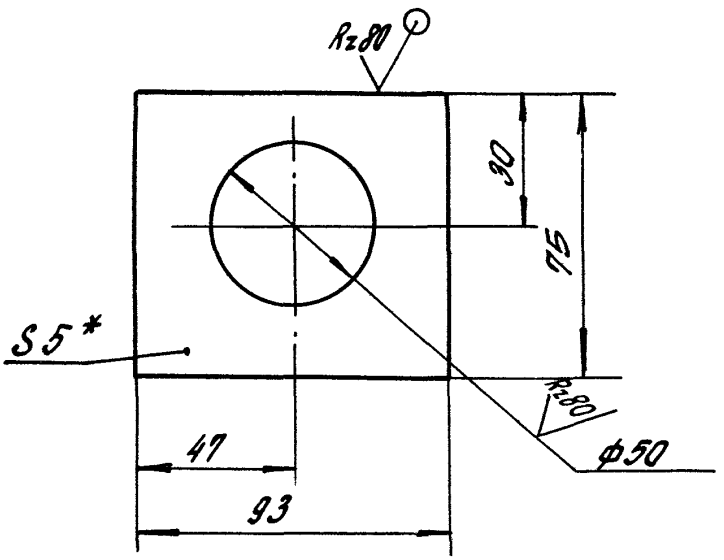

1. * Размер для справок.
2. Неуказанные предельные отклонения размеров: H14, h14, $\pm \frac{IT14}{2}$.

				1.435.2-28.1.01.01.00.02		
				Пластина	Стадия: Р	Масса: 0,233
					Масштаб: 1:2	
Н.контр.	Лонотаренко				Лист	Листов 1
Рук.конструкт.	Матчуков			Лист 6-ЛН-5 ГОСТ 19903-74 / Вст3пс6 ГОСТ 14637-79	ЦНИИПРОЕКТЛЕГКОНСТРУКЦИЯ	
Зав.сект.	Захарова					
Конструк.	Иванова					

Инв.№ подл. | Подпись и дата | Взам.инв.№

Формат	Зона	Поз.	Обозначение	Наименование	Кол.	Примечание
				Документация		
А3			1.435.2-28.1.01.01.01.00СБ	Сборочный чертеж		
				Детали		
А4		1	1.435.2-28.1.01.01.01.01	Втулка	1	
А4		2	1.435.2-28.1.01.01.01.02	Пластина	1	
			Различия исполнений			
			1.435.2-28.1.01.01.01.00	и 1.435.2-28.1.01.01.01.00-01		
			по сборочному	чертежу		

			1.435.2-28.1.01.01.01.00
Н.контр.	Лапотаренко		Полупетля
Гл.конструктор	Матчуков		
Зав.сект.	Захарова		
Инж.	Иванова		

Стадия	Лист	Листов
Р		1

ЦНИИПРОЕКТЛЕГКОНСТРУКЦИЯ

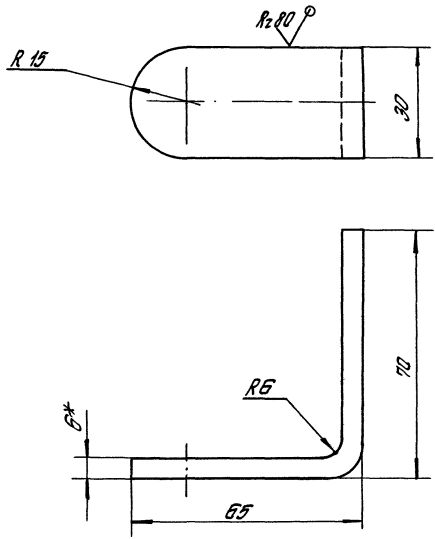

1.* Размер для справок.

2. Неуказанные отклонения размеров: $h\,14\pm$; $\frac{IT14}{2}$.

Взам. инв. №				1.435.2-28.1.01.01.00.03			
Подпись и дата				Скоба	Стадия	Масса	Масштаб
					Р	0,13	1:1
Инв. № подл.	Н.контр.	Лономаренко			Лист	Листов 1	
	Рл.констр.	Матучков		Лист Б-ПН-6 ГОСТ 19903-74 / В Ст3 пс 6 ГОСТ 14637-79	ЦНИИПРОЕКТЛЕГКОНСТРУКЦИЯ		
	Зав.сект.	Захарова					
	Констр.	Иванова					

1.435.2-28.1.01.01.01.00

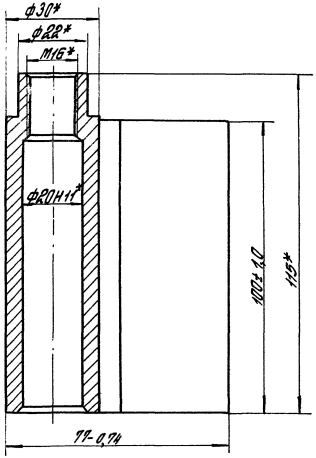

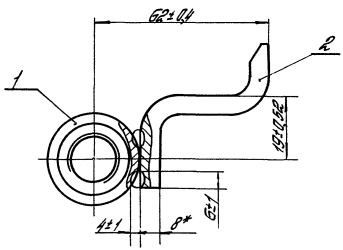

1.435.2-28.1.01.01.01.00-01- зеркальное отражение
Остальное - ст. 1.435.2-28.1.01.01.01.00
М 1:2

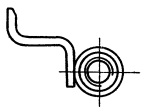

1. Сварные швы выполнять в среде углекислого газа.
2. *Размеры для справок.

				1.435.2-28.1.01.01.01.00 СБ			
				Полупетля Сборочный чертеж	Стадия	Масса	Масш.
					Р	0,57	1:1
Н. контр.	Пономаренко				Лист	Листов 1	
Пл. конст.	Матчуков				ЦНИИПРОЕКТЛЕГКОНСТРУКЦ		
Зав. сект.	Захарова						
Констр.	Иванова						

Инв. № подл. | Подпись и дата | Взам. инв. №

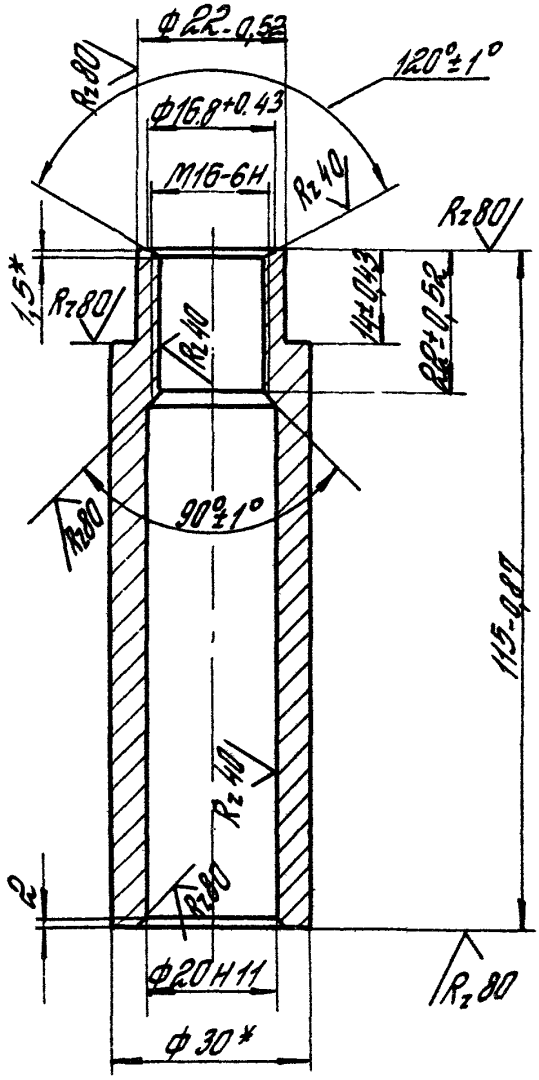

*Размеры для справок.

Взам.инв.№

Подпись и дата

Инв.№ подл.

Н.контр.	Лонотаренко		
Сл.конст.	Матчуков		
Зав.сек.	Захарова		
Констр.	Иванова		

1.435.2-28.1.01.01.01.01

Втулка

Стадия	Масса	Масштаб
Р	0,34	1:1

Лист | Листов 1

Круг 30-В-ГОСТ 2590-71
В Ст3пс6-II-ГОСТ 535-79

ЦНИИПРОЕКТЛЕГКОНСТРУКЦИЯ

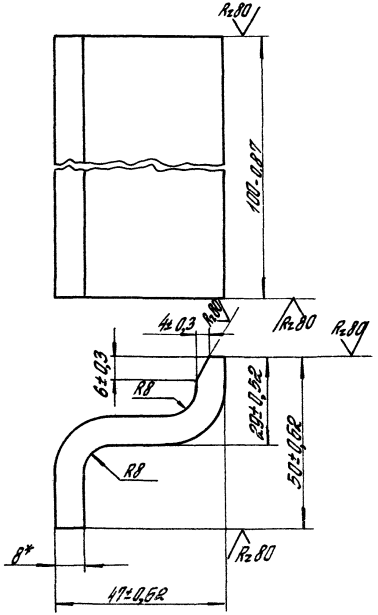

*Размер для справок.

				1.435.2-28.1.01.01.01.02			
				Пластина	Стадия	Масса	Масштаб
					Р	0,23	1:1
					Лист	Листов 1	
Н.контр.	Дономаренко			Лист Б-ПН-8 ГОСТ 19903-74 / В Ст 3 пс 6 ГОСТ 14637-79	ЦНИИПРОЕКТЛЕГКОНСТРУКЦИЯ		
Гл.конст.	Матчуков						
Зав.сек.	Захарова						
Констр.	Иванова						

Инв. № подл. | Подпись и дата | Взам.инв. №

Формат	Зона	Поз.	Обозначение	Наименование	Кол.	Примечание
				Документация		
А3			1.435.2-28.1.02.00.00.00СБ	Сборочный чертеж		
				Сборочные единицы		
А4		1	1.435.2-28.1.02.01.00.00	Рама	1	
				Детали		
А4		2	1.435.2-28.1.01.00.00.01	Обрамление	1	
		3	1.435.2-28.1.01.00.00.01-01	Обрамление	1	
		4	1.435.2-28.1.01.00.00.01-03	Обрамление	1	
		5	1.435.2-28.1.01.00.00.01-04	Обрамление	1	
		6	1.435.2-28.1.01.00.00.01-06	Обрамление	1	
		7	1.435.2-28.1.01.00.00.01-07	Обрамление	1	
А4		8	1.435.2-28.1.02.00.00.01	Нащельник	1	
А4		9	1.435.2-28.1.02.00.00.02	Панель	1	

Зав.отд	Кашкинов		1.435.2-28.1.02.00.00.00
Н.контр.	Пономаренко		
Рук.проекта	Матчуков		Створка правая
Зав.сект	Захарова		
Инж.	Бершнова		

Стадия	Лист	Листов
Р	1	4

ЦНИИПРОЕКТЛЕГКОНСТРУКЦИЯ

Формат	Зона	Поз.	Обозначение	Наименование	Кол.	Примечание
Б4		10	1.435.2-28.1.02.00.00.03	Панель		
				1ПТС 298.1016.61-С0,8		
				ГОСТ 23486-79		
				h = 850 h 14	1	15,23кг
				Накладка		
				ОЦ 6-ПН-0.7 ГОСТ 19904-74 / ВСт3пс6-0Н-МТ-1 ГОСТ 14918-80		
Б4		11	1.435.2-28.1.02.00.00.04	15 h 14 × 508 h 14	1	0,046кг
Б4		12	1.435.2-28.1.02.00.00.05	40 h 14 × 982 h 14	1	0,24 кг
Б4		13	1.435.2-28.1.02.00.00.06	20 h 14 × 1510 h 14	1	0,18 кг
Б4		14	1.435.2-28.1.02.00.00.07	40 h 14 × 2130 h 14	1	0,58 кг
Б4		15	1.435.2-28.1.02.00.00.08	20 h 14 × 2895 h 14	2	0,35 кг
				Уплотнение		
				Пластина I, лист, ТТКЩ-С2-2 ГОСТ 7338-77		
Б4		16	1.435.2-28.1.02.00.00.09	100 h 14 × 982 h 14	1	0,29кг
Б4		17	1.435.2-28.1.02.00.00.10	80 h 14 × 1520 h 14	1	0,46кг
Б4		18	1.435.2-28.1.02.00.00.11	110 h 14 × 2130 h 14	1	0,7 кг
Б4		19	1.435.2-28.1.02.00.00.12	110 h 14 × 2920 h 14	1	0,96кг
Б4		20	1.435.2-28.1.02.00.00.13	140 h 14 × 2980 h 14	1	1,25кг
Б4		21	1.435.2-28.1.02.00.00.14	250 h 14 × 538 h 14	1	0,41кг
Б4		22	1.435.2-28.1.02.00.00.15	280 h 14 × 2914 h 14	1	2,46кг

Инв.№ подл. | Подпись и дата | Взам. инв.№

Формат	Зона	Поз.	Обозначение	Наименование	Кол.	Примечание
БЧ		23	1.435.2-28.1.02.00.00.16	Уплотнение		
				Пластина I, лист,		
				ТМКЩ-С$_2$-4 ГОСТ 7338-77		
				30h14 × 950h14	1	0.17кг
				Стандартные изделия		
				Болты ГОСТ 7798-70		
		25		М8-6g × 90.58.0130	15	
		26		М10-6g × 85.58.0130	16	
				Гайки ГОСТ 5915-70		
		27		М8-6Н.5.0130	15	
		28		М10-6Н.5.0130	16	
				Шайбы ГОСТ 6402-70		
		29		8 65Г 0130	15	
		30		10 65Г 0130	16	
				Прочие изделия		
		31		Винт саморезающий		
				В6×25 ТУ 36-2142-78	15	

Формат	Зона	Поз.	Обозначение	Наименование	Кол.	Примечание
		32		Заклепка комбинированная ЗК-12 ТУ36-2088-85	87	
		33		Шайба уплотнительная ШУ-6 ТУ36-2130-78	15	
				Материалы		
		34		Пластина из пенорезины ТУ38.406316-87	0,0005	м³

Инв. № подл. | Подпись и дата | Взам. инв. №

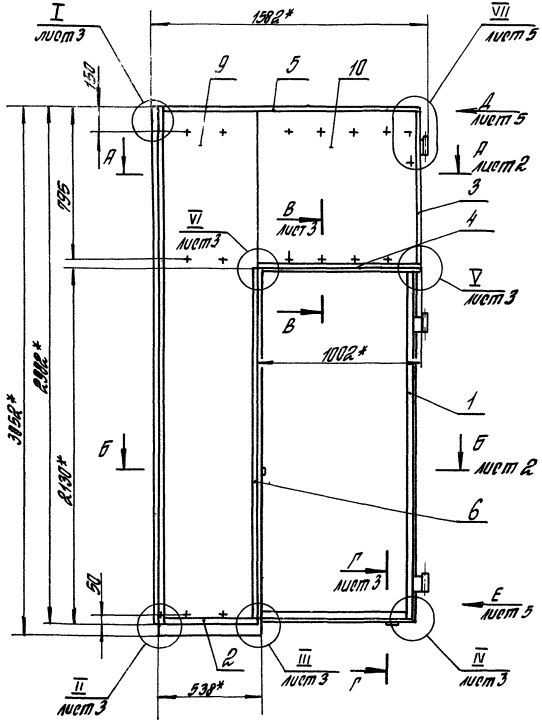

1. *Размеры для справок.
2. Неуказанные предельные отклонения размеров: $h14; \pm \frac{УТ14}{2}$.
3. Обрамления поз. 2, 3, 4, 5, 6, 7 крепить к панелям поз. 9, 10 заклепками поз. 32 с шагом 200 мм.
4. Уплотнения поз. 16, 17, 18, 19, 21 и накладки поз. 11, 12, 13, 14, 15. соответственно крепить к панелям поз. 9, 10 заклепками поз. 32 с шагом 200 мм.
5. Уплотнение поз. 20 и нащельник поз. 8 крепить к панели поз. 9 болтами поз. 25 с шагом 200 мм
6. Уплотнение поз. 22 и накладку поз. 15 крепить к раме поз. 1 винтами самонарезающими поз. 31 с шагом 200 мм
7. Панели поз. 9 и 10 крепить к раме поз. 1 болтами поз. 26 в каждую впадину панели.
8. Уплотнение поз. 23 приклеить к раме поз. 1 клеем 88-НП-43 по ТУ 38-105. 268-79.
9. Шероховатость поверх. дет. Б4 в местах реза $R_z 1$
10. Места реза панелей поз. 9 и 10 покрыть суриком железным по ГОСТ 8135-74 в два слоя.

				1.435.2-28.1.02.00.00.00 СБ			
				Створка правая Сборочный чертеж	Стадия	Масса	Масшт
					Р	117,3	1:20
Зав.отд.	Крыкинов		03.05.89		Лист 1	Листов 5	
Н.контр.	Пономаренко				ЦНИИПРОЕКТЛЕГКОНСТРУКЦИЯ		
Гл.констр.	Матчуков						
Зав.сект.	Захарова						
Констр.	Михалевская						

А-А
М1:2
лист1

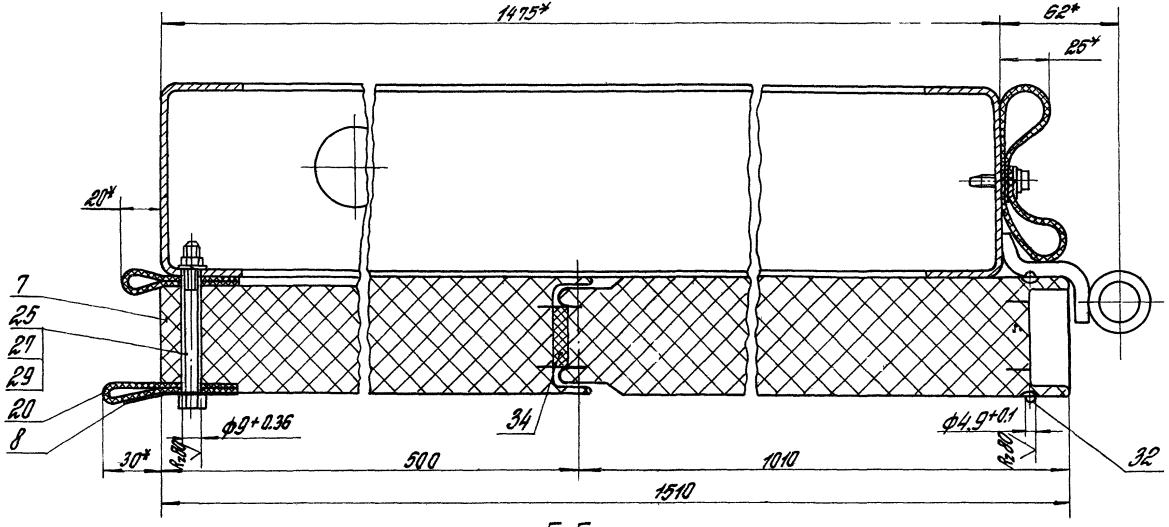

Б-Б
М1:2
лист1

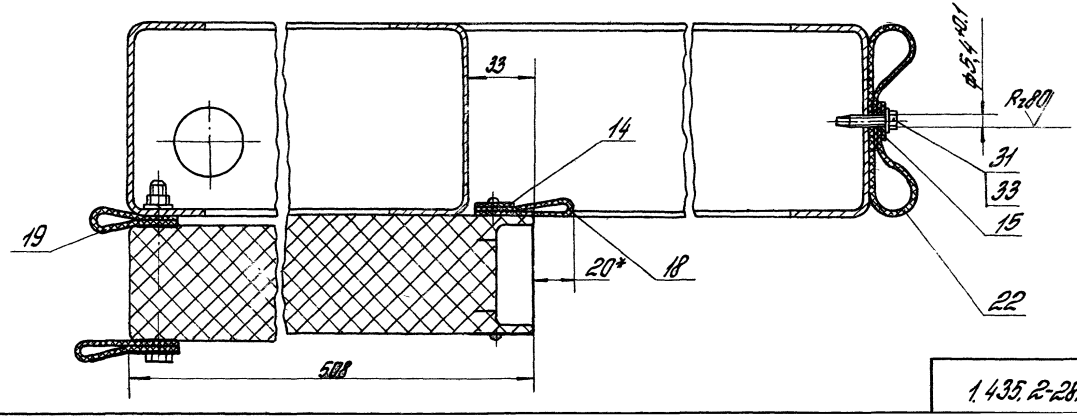

1.435.2-28.1.02.00.00.00СБ

Лист 2

Инв.№ подл. | Подпись и дата | Взам. инв.№

I
М1:2 лист 1

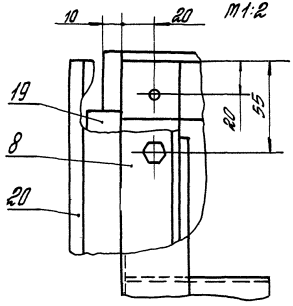

II
М1:2 лист 1

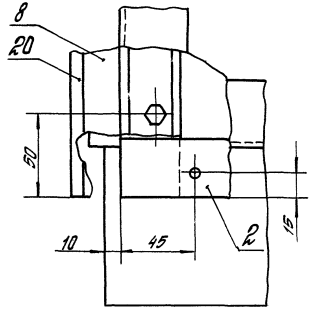

III
М1:2 лист 1

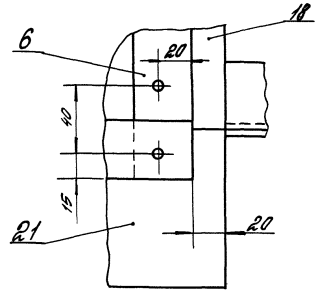

IV
М1:2 лист 1

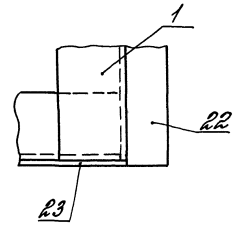

V
М1:2 лист 1

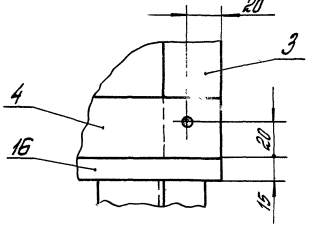

VI
М1:2 лист 1

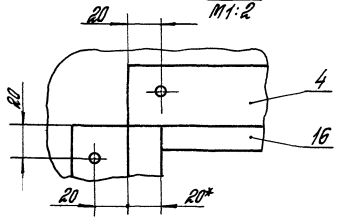

В-В
М1:2 лист 1

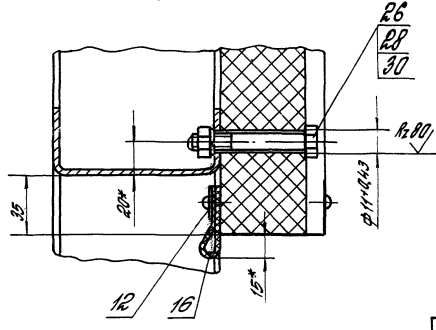

Г-Г
М1:2 лист 1

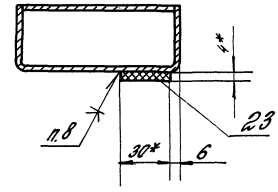

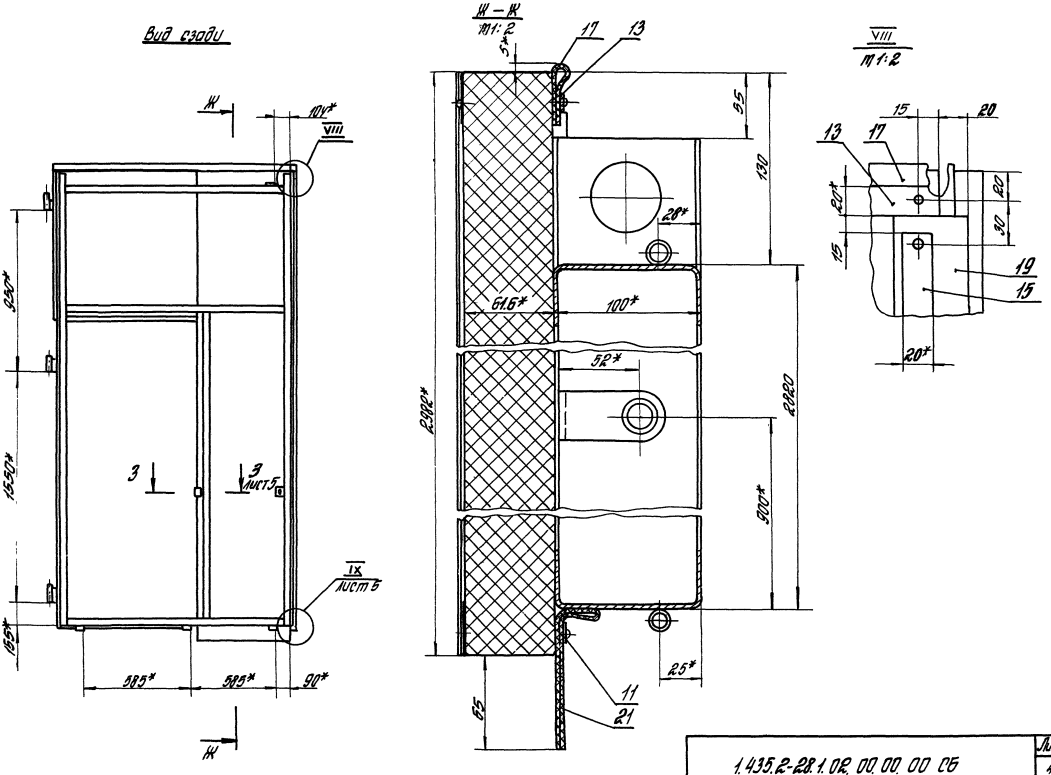

1.435.2-28.1.02.00.00.00 СБ

Лист 4

VII
М1:2 лист1

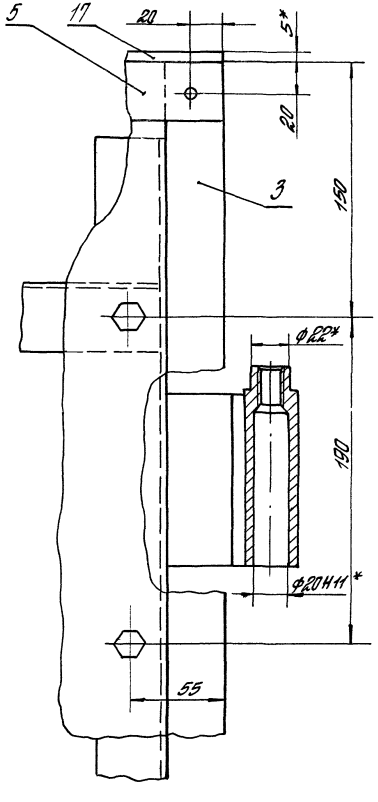

Вид А
М1:2 лист1

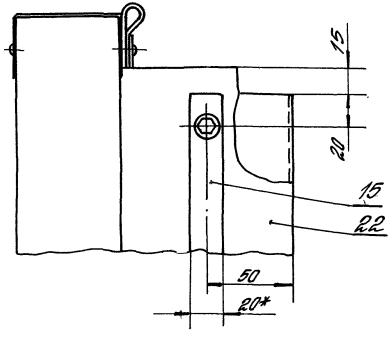

Вид Е
М1:2 лист1

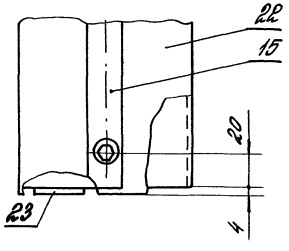

3-3
М1:2 лист4

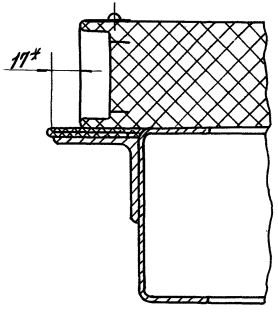

IX
М1:2 лист4

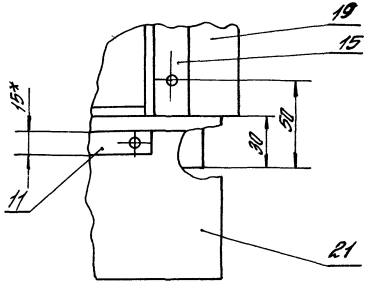

Инв. № подл. | Подпись и дата | Взам. инв. №

$R_z 160$ $\sqrt{}$ $(\sqrt{})$

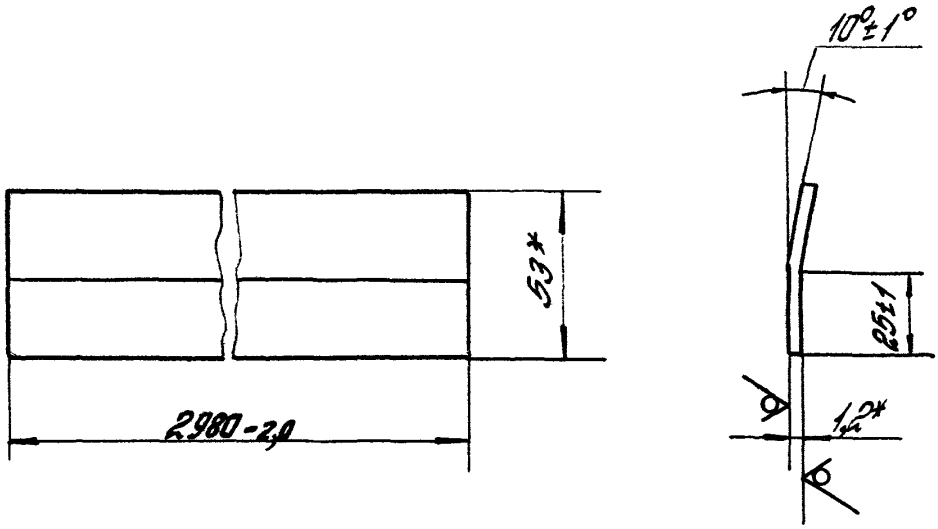

* Размеры для справок.

			1.435.2-28.1.02.00.00.01
Нащельник		Стадия	Масса	Масшт
		Р	1,49	1:2
		Лист	Листов 1
Н. контр.	Пономаренко		
Гл. констр.	Матчуков		
Зав. сект.	Захарова		
Констр.	Мельникова		
Лента 10пс-М-3-1,2×53 ГОСТ 503-81		ЦНИИПРОЕКТЛЕГКОНСТРУКЦИЯ	

Инв. № подл. | Подпись и дата | Взам. инв. №

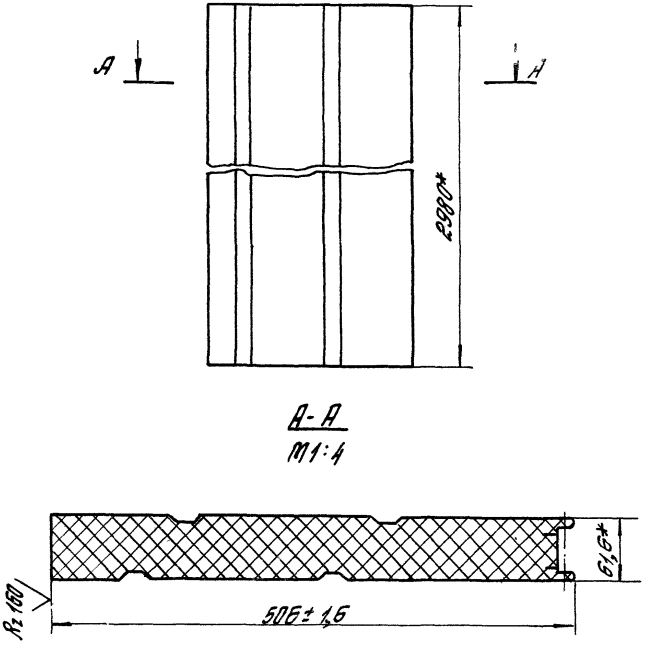

* Размеры для справок

				1.435.2-28.1.02.00.00.02			
				Панель	Стадия	Масса	Масштаб
					Р	27,6	1:10
					Лист	Листов 1	
Н. контр.	Лонатоpенко			1ПТС 298.1016.61-С 0,8 ГОСТ 23486-79	ЦНИИПРОЕКТЛЕГКОНСТРУКЦИЯ		
Гл. констр.	Матчуков						
Зав. сек.	Захарова						
Инж.	Иванова						

Инв. № подл. | Подпись и дата | Взам. инв. №

Формат	Зона	Поз.	Обозначение	Наименование	Кол.	Примечание
				Документация		
А3			1.435.2-28.1.02.01.00.00 СБ	Сборочный чертеж		
				Сборочные единицы		
А4		1	1.435.2-28.1.01.01.01.00-01	Полупетля	3	
				Детали		
А4		2	1.435.2-28.1.01.01.00.02	Пластина	2	
А4		3	1.435.2-28.1.01.01.00.03	Скоба	1	
А4		4	1.435.2-28.1.01.01.[illegible]08	Шайба	2	
А4		5	1.435.2-28.1.02.01.00.01	Связь	1	
		6	1.435.2-28.1.02.01.00.01-01	Связь	1	
		7	1.435.2-28.1.02.01.00.01-02	Связь	1	
А4		8	1.435.2-28.1.02.01.00.02	Стойка	1	

				1.435.2-28.1.02.01.00.00		
Зав. отд	Кашкинов		03.05.88	Рама	Стадия	Лист	Листов
Н. контр.	Пономаренко				Р	1	2
Гл. констр.	Матучков				ЦНИИПРОЕКТЛЕГКОНСТРУКЦИЯ		
Зав. сект.	Захарова						
Инж.	Бевинова						

Формат	Зона	Поз.	Обозначение	Наименование	Кол.	Примечание
БЧ		9	1.435.2-28.1.02.01.00.03	Стойка		
				Швеллер 100×40×3 ГОСТ 8278-83 / Вст3пс6 ГОСТ 11474-76		
				$l = 2895$ h 14	2	11,6 кг
БЧ		10	1.435.2-28.1.02.01.00.04	Полупетля		
				Труба 10×2.2 ГОСТ 3262-75		
				$l = 50$ h 14	4	0,04 кг
БЧ		11	1.435.2-28.1.02.01.00.05	Упор		
				Уголок 50×50×4-Б-ГОСТ 8509-86 / Вст3пс6-II-ГОСТ 535-79		
				$l = 50$ h 14	1	0,15 кг
БЧ		12	1.435.2-28.1.02.01.00.06	Упор		
				Лист Б-ПН-3 ГОСТ 19903-74 / 4-IV-Вст3пс ГОСТ 16523-70		
				94 h 14 × 995 h 14	1	2,2 кг

Инв.№ подл. | Подпись и дата | Взам. инв.№

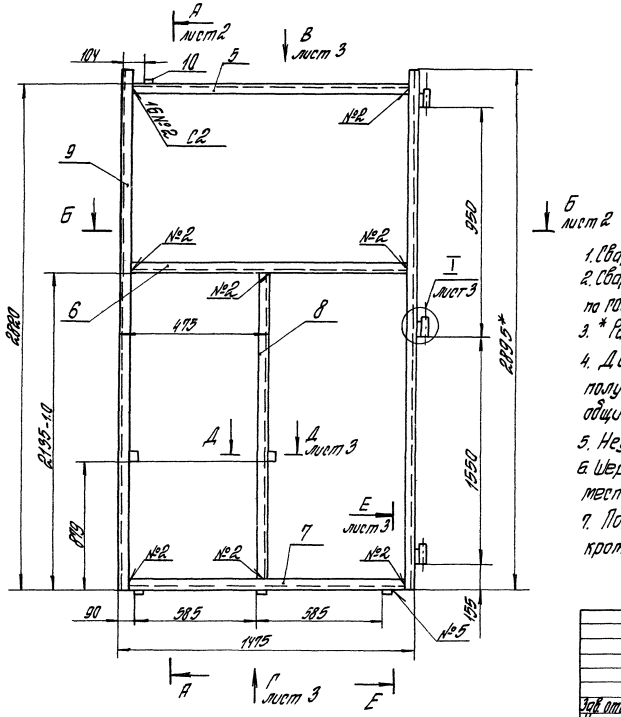

1. Сварные швы №5 выполнять в среде углекислого газа.
2. Сварные швы выполнять в среде углекислого газа по ГОСТ 14771-76.
3. * Размеры для справок.
4. Допуск соосности отверстий полупетель поз. 1 и полупетель поз. 10 относительно соответственных общих осей 0,4 мм.
5. Неуказанные предельные отклонения размеров: $h14$; $\pm \frac{IT15}{2}$.
6. Шероховатость поверхностей деталей Б4 в местах реза Rz 160.
7. Покрытие: Эмаль ПФ-115 по ГОСТ 6465-76, III. 6/1, кроме отверстий.

				1.435.2-28.1.02.01.00.00 СБ			
				Рама Сборочный чертеж	Стадия	Масса	Масштаб
					Р	54,0	1:20
Зав. отд.	Кашкинов		02.05.68		Лист 1	Листов 3	
Н. контр.	Пономаренко						
Гл. конструктор	Матчуков				ЦНИИПРОЕКТЛЕГКОНСТРУКЦИЯ		
Зав. сек.	Захарова						
Инж.	Беринова						

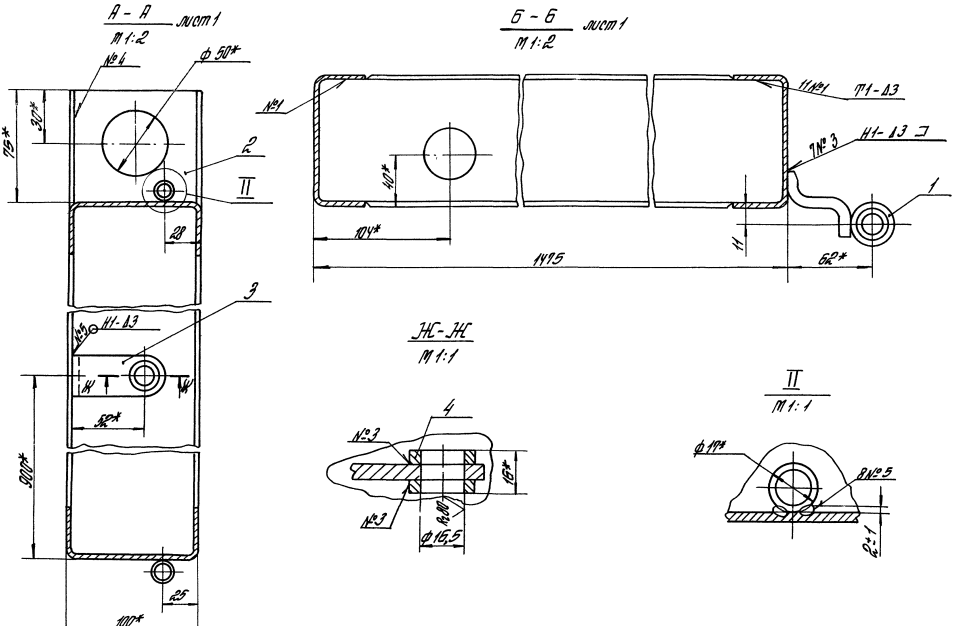

1.435.2-28.1.02.01.00.00 СБ		Лист 2

Вид В
М1:2 лист1

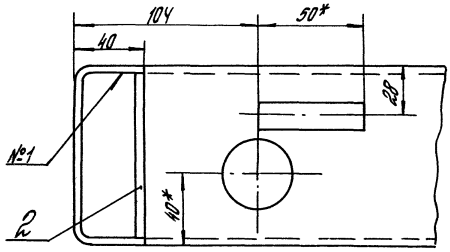

Вид Г лист1
М1:2

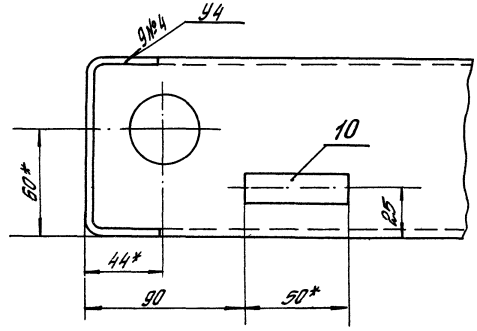

I лист1
М1:2

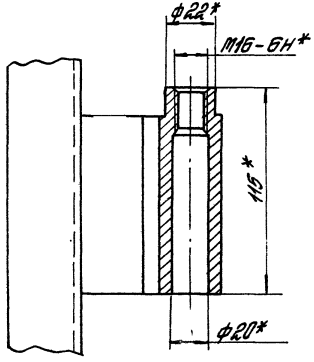

Д-Д лист1
М1:2

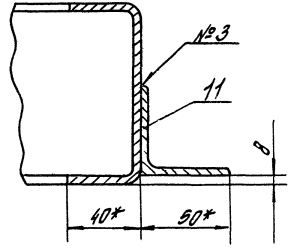

Е-Е лист1
М1:2

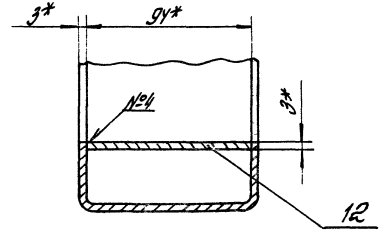

Инв.№ подл. | Подпись и дата | Взам.инв.№

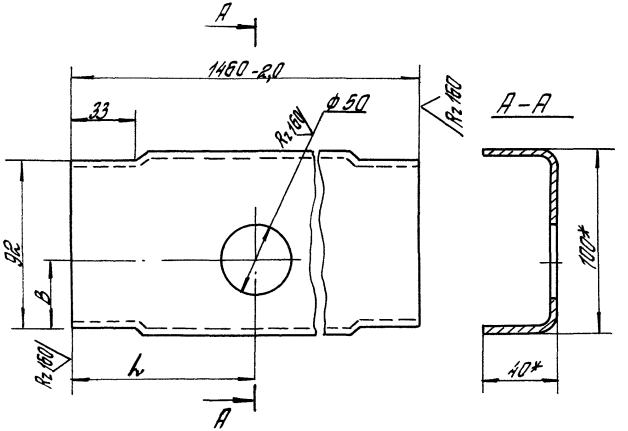

Обозначение	h, мм	B, мм
1.435.2-28.1.02.01.00.01	96	40
-01	96	60
-02	36	60

1.* Размеры для справок.

2. Неуказанные предельные отклонения размеров: H15, h15, $\pm \frac{IT15}{2}$.

				1.435.2-28.1.02.01.00.01			
				Связь	Стадия	Масса	Масштаб
					Р	5,79	1:2
Н.контр.	Пономаренко				Лист	Листов 1	
Гл.конст.	Матчуков			Швеллер 100×УО×3ГОСТ 8278-83 / В Ст3пс6 ГОСТ 11474-76	ЦНИИПРОЕКТЛЕГКОНСТРУКЦИЯ		
Зав.сект.	Захарова						
Констр.	Беринова						

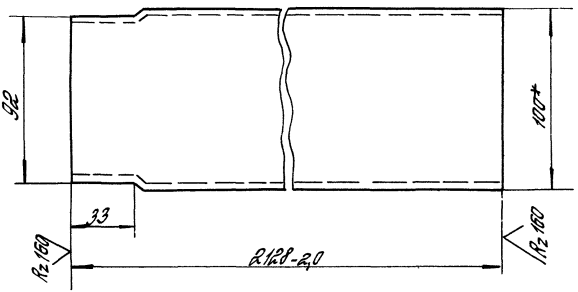

1.* Размер для справок.

2. Неуказанные предельные отклонения размеров: h 15; $\pm \frac{УТ15}{2}$.

				1.435.2-28.1.02.01.00.02			
				Стойка	Стадия	Масса	Масштаб
					Р	8,49	1:2
					Лист	Листов 1	
Н. контр.	Пономаренко			Швеллер $\frac{100 \times 40 \times 3 \text{ ГОСТ } 8278\text{-}83}{\text{ВСт3пс 6 ГОСТ } 11474\text{-}76}$	ЦНИИПРОЕКТЛЕГКОНСТРУКЦИЯ		
Гл. конст.	Матчуков						
Зав. сект.	Захарова						
Констр.	Берлинова						

Взам. инв. №

Подпись и дата

Инв. № подл.

Формат	Зона	Поз.	Обозначение	Наименование	Кол.	Примечание
				Документация		
А3			1.435.2-28.1.03.00.00.00 СБ	Сборочный чертеж		
				Сборочные единицы		
А4		1	1.435.2-28.1.03.01.00.00	Затек.	1	
А4		2	1.435.2-28.1.03.02.00.00	Полупетля	2	
				Детали		
А4		3	1.435.2-28.1.01.00.00.01-02	Обратление	2	
		4	1.435.2-28.1.01.00.00.01-05	Обратление	1	
А4		5	1.435.2-28.1.03.00.00.01	Обратление	1	
А4		6	1.435.2-28.1.03.00.00.02	Панель	1	
А4		7	1.435.2-28.1.03.00.00.03	Нащельник	1	
		8	1.435.2-28.1.03.00.00.03-01	Нащельник	1	

Зав. отд.	Кашкинов		03.05.88	1.435.2-28.1.03.00.00.00
Н. контр.	Пономаренко			
Гл. конструктор	Матучков			Калитка
Зав. сект.	Захарова			
Инж.	Бердникова			

Стадия	Лист	Листов
Р	1	3

ЦНИИПРОЕКТАЛЬКОНСТРУКЦИЯ

Формат	Зона	Поз.	Обозначение	Наименование	Кол.	Примечание
64		9	1.435.2-28.1.03.00.00.04	Накладка		
				ОЦ Б-ПН-0,7 ГОСТ 19904-74 / ВСт3пс-ОН-МГ-1 ГОСТ 14918-80		
				20h14 × 986h14	1	0,11 кг
64		10	1.435.2-28.1.03.00.00.05	Платик		
				Лист Б-ПН-3 ГОСТ 19903-74 / 4-IV-ВСт3пс ГОСТ 16523-70		
				35h14 × 50h14	18	0,04 кг
				Уплотнение		
				Пластина I, лист,		
				ТМКЩ-С2-2 ГОСТ 7338-77		
64		11	1.435.2-28.1.03.00.00.06	80h14 × 1010h14	1	0,24 кг
64		12	1.435.2-28.1.03.00.00.07	90h14 × 2125h14	1	0,57 кг
64		13	1.435.2-28.1.03.00.00.08	206h14 × 986h14	1	0,71 кг
				Стандартные изделия		
		15		Болт М8-6g×90.58.0130		
				ГОСТ 7798-70	4	
		16		Гайка М8-6Н.5.0130		
				ГОСТ 5915-70	4	

Инв.№ подл. | Подпись и дата | Взам.инв.№

Формат	Зона	Поз.	Обозначение	Наименование	Кол.	Примечание
		17		Шайба 8 65Г 0130		
				ГОСТ 6402-70	4	
		18		Штифт 5т6 х 30		
				ГОСТ 3128-70	1	
				Прочие изделия		
		20		Винт самонарезающий		
				В6 х 25 ТУ36-2142-78	30	
		21		Заклепка комбинированная		
				ЗК-12 ТУ36-2088-85	42	
		22		Шайба уплотнительная		
				ШУ-6 ТУ36-2130-78	30	

Инв. № подл. | Подпись и дата | Взам. инв. №

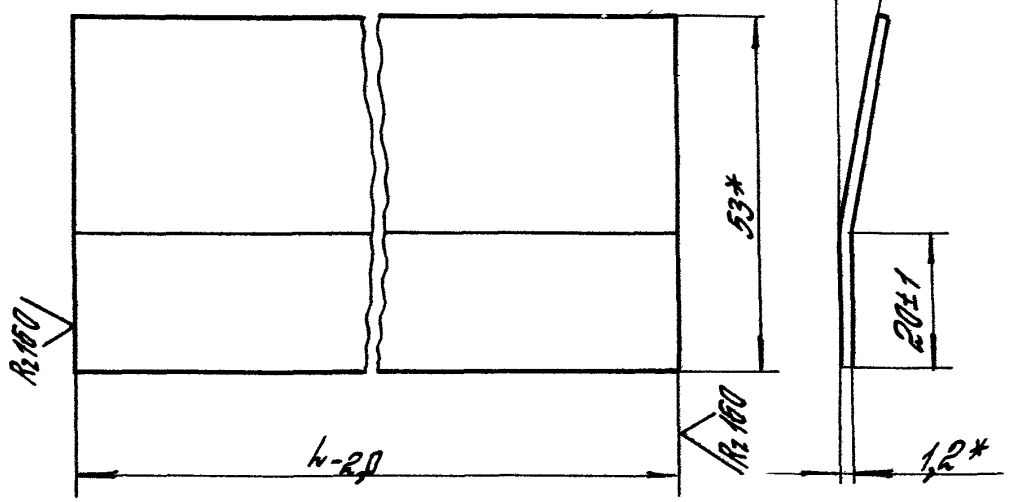

Обозначение	L, мм	Масса, кг
1.435.2-28.1.03.00.00.03	1006	0,5
-01	2105	1,05

* Размеры для справок.

				1.435.2-28.1.03.00.00.03	
				Нащельник	Стадия: Р; Масса: см. табл.; Масштаб: 1:1
Н.контр.	Донотаренко				Лист; Листов 1
Гл.констр.	Матчуков			Лента 10пс-М-3-1,2×53 ГОСТ 503-81	ЦНИИПРОЕКТЛЕГКОНСТРУКЦИЯ
Зав.сект.	Захарова				
Инж.	Беринова				

Инв.№ подл. | Подпись и дата | Взам.инв.№

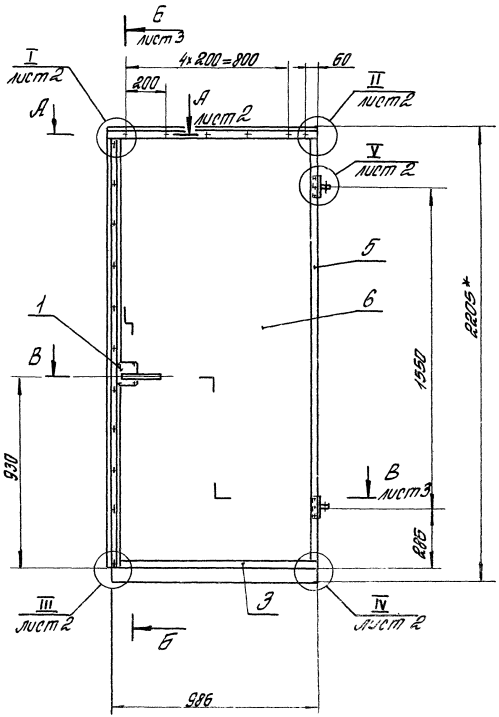

1.* Размеры для справок.
2. Допуск соосности отверстий полупетель поз. 2 относительно общей оси 0,4 мм.
3. Неуказанные предельные отклонения размеров $\pm \frac{IT14}{2}$.
4. Обрамления поз. 3, 4, 5 крепить к панели поз. 6 заклепками поз. 21 с шагом 200 мм.
5. Уплотнения поз. 11, 12 и нащельники поз. 7, 8 соответственно крепить к панели поз. 6 винтами самонарезающими поз. 20 с шагом 200 мм, установив под каждый винт в панели поз. 6 платик поз. 10.
6. Уплотнение поз. 13 и накладку поз. 9 крепить к панели поз. 6 заклепками поз. 21 с шагом 200 мм.
7. Шероховатость поверх. дет. БУ в местах реза R_z 160
8. Места реза панели поз. 6 покрыть суриком железным по ГОСТ 8135-74 в два слоя.
9. Пазы между панелью поз. 6 и обрамлением поз. 3 заполнить герметиком У-30т по ГОСТ 13489-79.
10. При установке болтов поз. 15 обрамление поз. 4 подрезать по месту.

				1.435.2-28.1.03.00.00.00 СБ		
				Калитка Сборочный чертеж	Стадия: Р	Масса: 50,37
					Масштаб: 1:15	
Зав. отд.	Брыкинов				Лист 1	Листов 3
Н. контр.	Шатарова				ЦНИИПРОЕКТЛЕГКОНСТРУКЦИЯ	
Гл. конст.	Мотчулкин					
Зав. лаб.	Захарова					
Контр.	Кладовкой					

Инв. № подл. | Подпись и дата | Взам. инв. №

I
М1:2 лист1

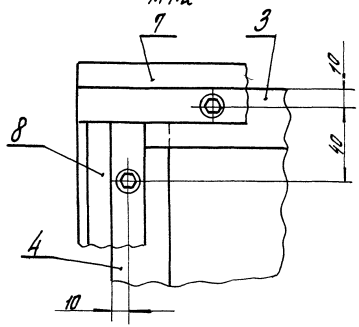

II
М1:2 лист1

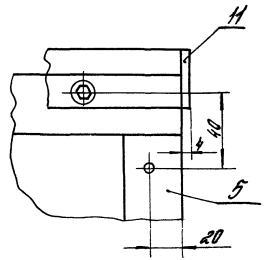

III
М1:2 лист1

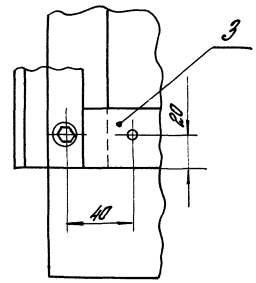

IV
М1:2 лист1

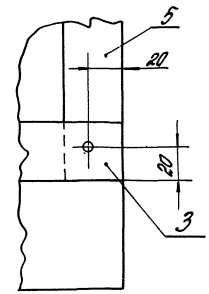

V
М1:2 лист1

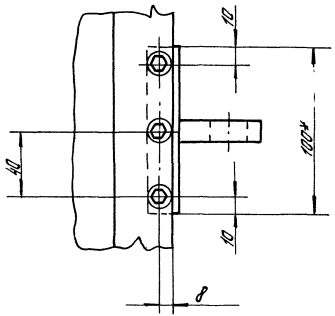

А-А
М1:2 лист1

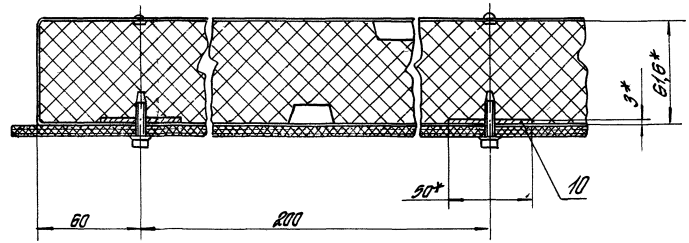

Б – Б
М 1:2
лист 1

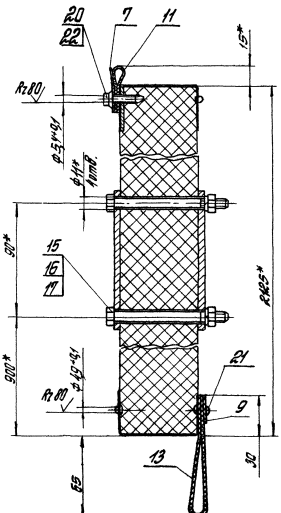

В – В
М 1:2
лист 1

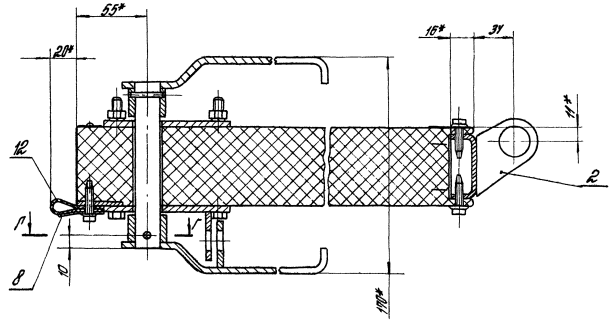

Г – Г
М 1:1

Раскернить в 3 точках с двух сторон

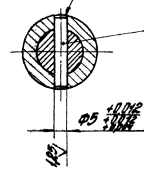

Rz 80 (√)

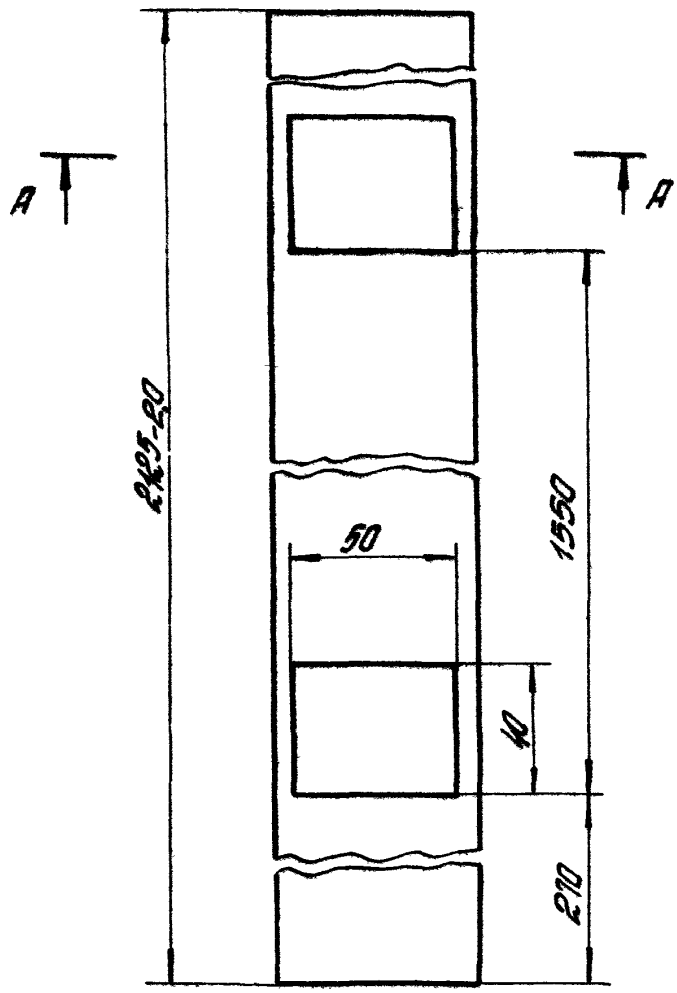

А-А

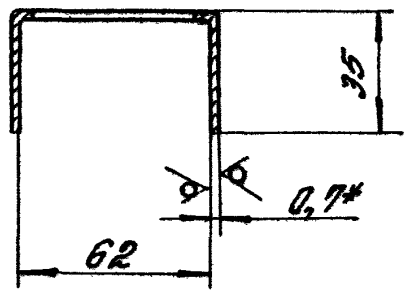

1. * Размер для справок.
2. Неуказанные предельные отклонения размеров: H14, h14, $\pm \frac{IT14}{2}$.

				1.435.2-28.1.03.00.00.01	
				Обрамление	Стадия: Р; Масса: 1,7; Масштаб: 1:2
Н.контр.	Лонатаренко				Лист; Листов 1
Гл.констр.	Матчуков			ОЦ Б-ПН-0,9 ГОСТ 19904-74 Вст3пс6-ОН-МТ-1 ГОСТ 14918-80	ЦНИИПРОЕКТАЛЬКОНСТРУКЦИЯ
Зав.сект.	Захарова				
Конструк.	Михалевская				

Rz 160 (√)

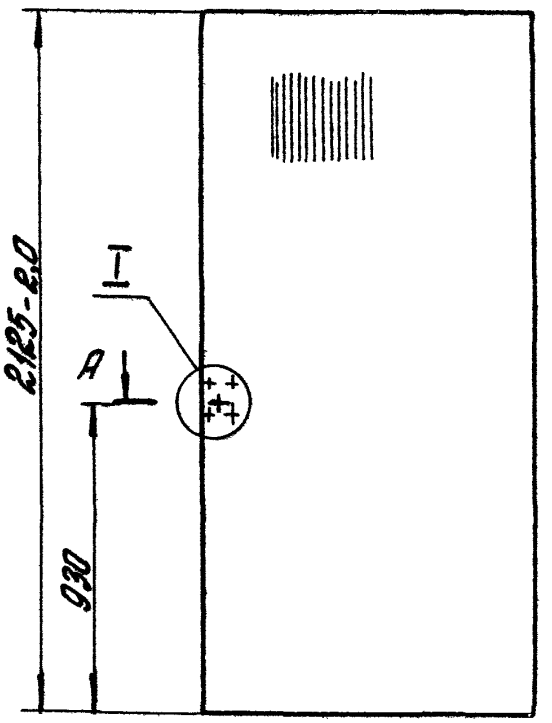

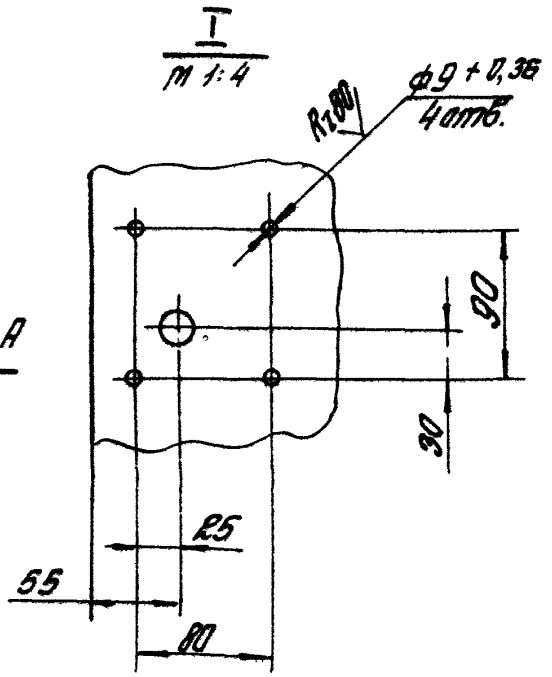

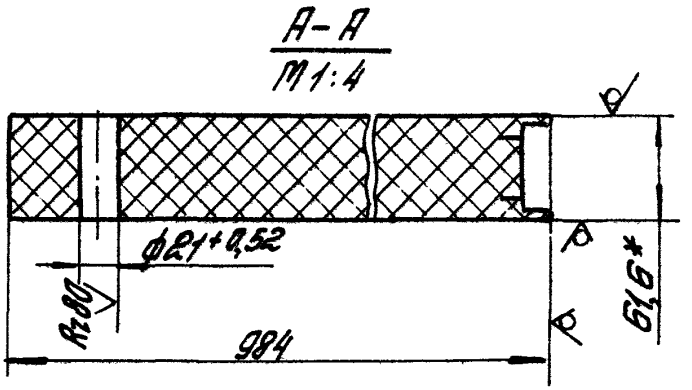

1. * Размер для справок.
2. Неуказанные предельные отклонения размеров: h 14, ± IT14/2.

				1.435.2-28.1.03.00.00.02	
				Панель	Стадия: Р; Масса: 38,0; Масштаб: 1:20
					Лист; Листов 1
Н.контр.	Романенко			1 ПТС 298.1016.61-С0,8 ГОСТ 23486-79	ЦНИИПРОЕКТЛЕГКОНСТРУКЦИЯ
Рук.констр.	Мотчугов				
Зав.сект.	Захарова				
Констр.	Михалевская				

Инв.№ подл. | Подпись и дата | Взам.инв.№

Формат	Зона	Поз.	Обозначение	Наименование	Кол.	Примечание
				Документация		
А3			1.435.2-28.1.03.01.00.00 СБ	Сборочный чертеж		
				Сборочные единицы		
А4		1	1.435.2-28.1.03.01.01.00	Ручка	1	
		2	1.435.2-28.1.03.01.01.00-01	Ручка	1	
А4		3	1.435.2-28.1.03.01.02.00	Накладка	1	
А4		4	1.435.2-28.1.03.01.03.00	Накладка	1	
				Детали		
А4		5	1.435.2-28.1.03.01.00.01	Щеколда	1	
А4		6	1.435.2-28.1.03.01.00.02	Пружина	1	
Б4		7	1.435.2-28.1.03.01.00.03	Вал		
				Круг 20-В-ГОСТ 2590-71 / ВСт3пс6-II-ГОСТ 535-79		
				h = 130 h 14	1	0,32кг

Взам. инв. №

Подпись и дата

Инв. № подл.

Зав. отд.	Кашкинов	[signature]	03.05.85
Н. контр.	Пономаренко	[signature]	
Гл. контр.	Матчуков	[signature]	
Зав. сект.	Захарова	[signature]	
Инж.	Беринова	[signature]	

1.435.2-28.1.03.01.00.00

Заток

Стадия	Лист	Листов
Р	1	2

ЦНИИПРОЕКТЛЕГКОНСТРУКЦИЯ

Формат	Зона	Поз.	Обозначение	Наименование	Кол.	Примечание
				Стандартные изделия		
		8		Штифт 5т6х30		
				ГОСТ 3128-70	1	

Инв. № подл. | Подпись и дата | Взам. инв. №

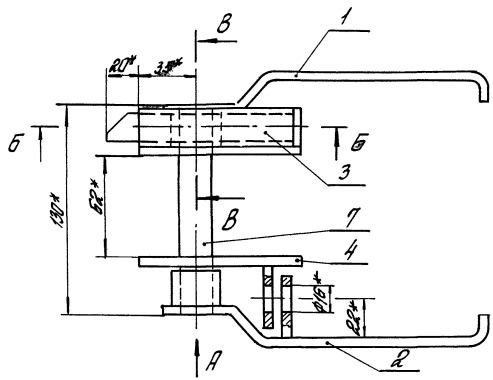

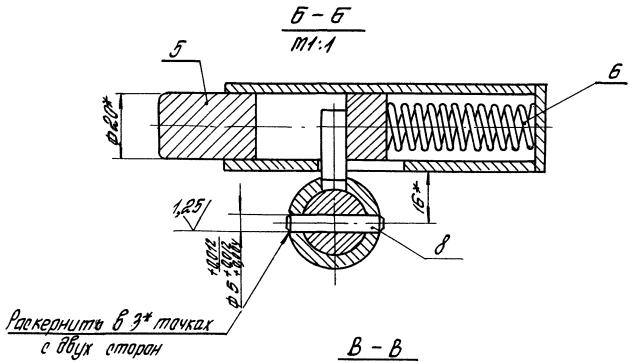

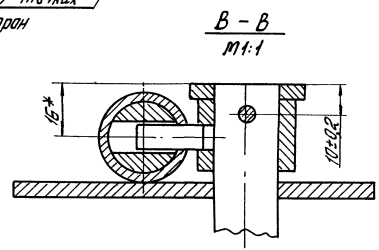

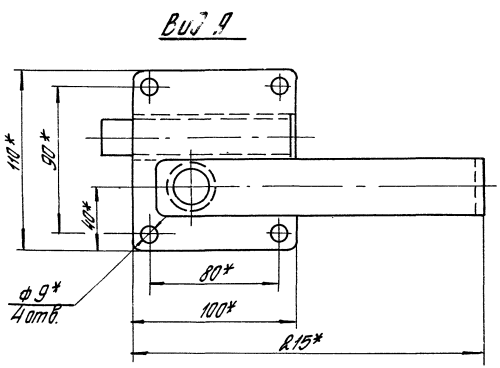

* Размеры для справок

				1.435.2-28.1.03.01.00.00 СБ			
				Замок Оборочный чертеж	Стадия	Масса	Масшт.
					Р	2,29	1:2
Зав.отд.	Кашкинов				Лист	Листов 1	
Н.контр.	Пономаренко				ЦНИИПРОЕКТЛЕГКОНСТРУКЦИЯ		
Гл.констр.	Матчуков						
Зав.сек.	Захарова						
Инж.	Беринова						

Rz 80

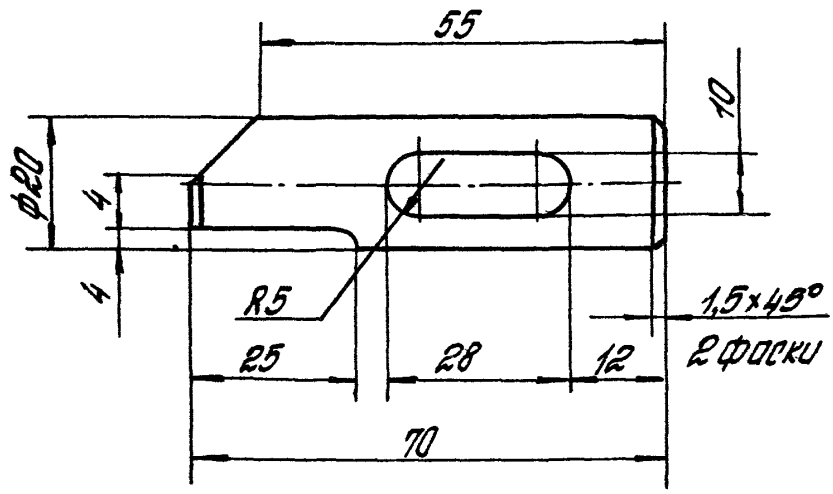

1. Неуказанные предельные отклонения размеров: $H14, h14, \pm \frac{IT14}{2}$
2. Покрытие: Хим Ц тб 30

				1.435.2-28.1.03.01.00.01		
				Щекалда	Стадия: Р	Масса: 0,14
					Масштаб: 1:1	
Н.контр.	Пономаренко				Лист	Листов 1
Гл.констр.	Матчуков			Круг 22-В-ГОСТ 2590-71 / 35-Б-ГОСТ 1050-74	ЦНИИПРОЕКТЛЕГКОНСТРУКЦИЯ	
Зав.сект.	Захарова					
Инж.	Берлинова					

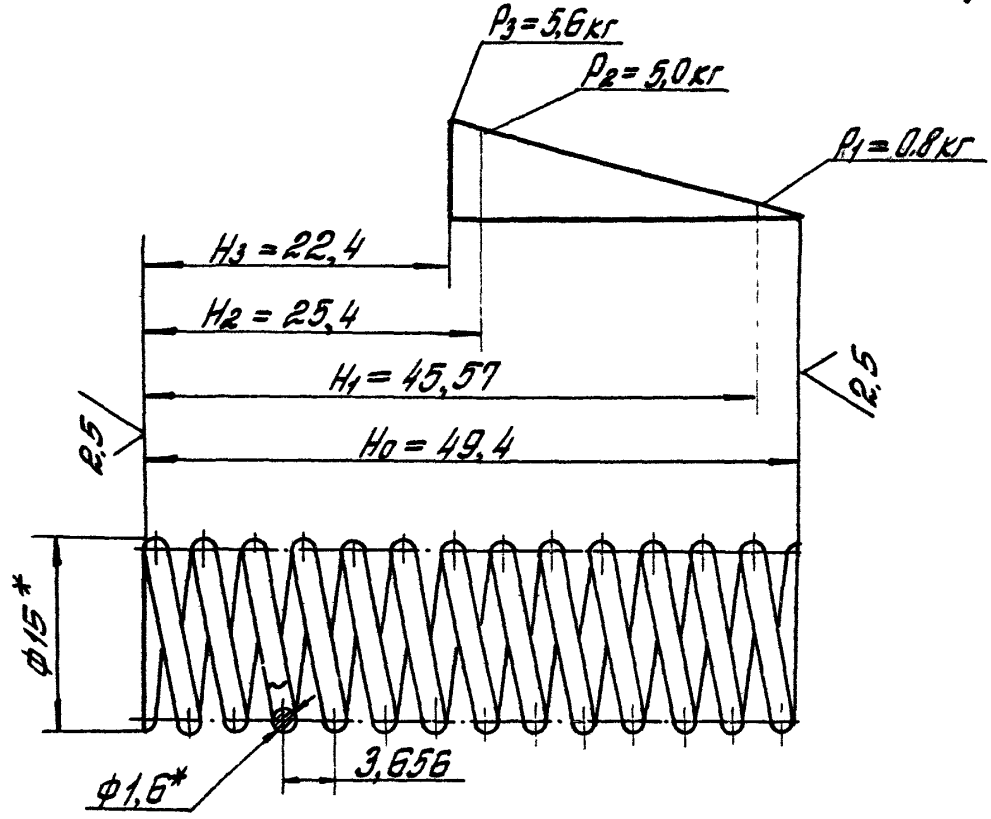

1. Направление навивки — правое
2. L — 622
3. n — 13
4. n_1 — 14,5
5. $HRC_э$ — 43...50
6. D_c — 13,4
7. * Размер для справок
8. Покрытие: Хим. Окс. прм.

				1.435.2-28.1.03.01.00.02			
				Пружина	Стадия	Масса	Масштаб
					Р	0,01	2:1
Н. констр.	Пономаренко				Лист	Листов 1	
Гл. констр.	Матчуков			Проволока I-1,6 ГОСТ 9389-75	ЦНИИПРОЕКТЛЕГКОНСТРУКЦИЯ		
Зав. сект.	Захарова						
Инж.	Беринова						

Инв. № подл. | Подпись и дата | Взам. инв. №

Инв. № подл.	Подпись и дата	Взам. инв. №

Формат	Зона	Поз.	Обозначение	Наименование	Кол. на испол. 1.435.2-28.1.03.01.01.00 —	01	Примечание
				Документация			
А3			1.435.2-28.1.03.01.01.00 СБ	Сборочный чертеж	X	X	
				Детали			
А4		1	1.435.2-28.1.03.01.01.01	Рычаг	1	1	
Б4		2	1.435.2-28.1.03.01.01.02	Бобышка			
				Круг 30-В-ГОСТ 2590-71 / ВСт3пс6-II-ГОСТ 535-79			
				h = 22 h 14	1	1	0,12 кг

Н. контр.	Пономаренко		
Гл. конст.	Матучков		
Гл. спец.	Захарова		
Инж.	Беринова		

1.435.2-28.1.03.01.01.00

Ручка

Стадия	Лист	Листов
Р	1	2

ЦНИИПРОЕКТЛЕГКОНСТРУКЦИЯ

Инв. № подл.	Подпись и дата	Взам. инв. №

Формат	Зона	Поз.	Обозначение	Наименование	Кол. на исполн. 1.435.2-28.1.03.01.01.00- —	Кол. на исполн. 1.435.2-28.1.03.01.01.00- 01	Примечание
Б4		3	1.435.2-28.1.03.01.01.03	Палец			
				Круг $\frac{\text{В-В-ГОСТ 2590-71}}{\text{Вст3пс6-II ГОСТ 535-79}}$			
				$l = 20\ h\ 14$	1		
А4		4	1.435.2-28.1.03.01.01.04	Платик		1	

1.435.2-28.1.03.01.01.00	Лист 2

Рис. 1

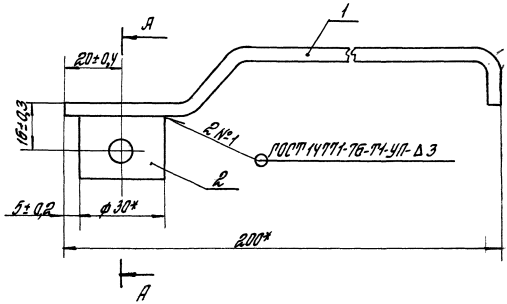

Рис. 2

Остальное - ст. рис. 1

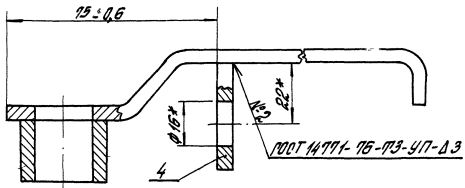

Обозначение	Рис.	Масса, кг
1.435.2-28.1.03.01.01.00	1	0,37
- 01	2	0,41

А-А

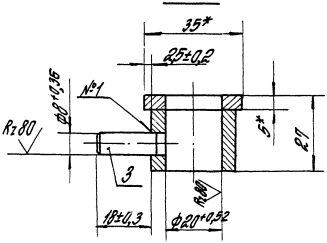

1.* Размеры для справок.

2. Шероховатость поверхностей деталей Б4 в местах реза Rz 160.

3. Покрытие: Эталь ПФ-115 по ГОСТ 6465-76, III 6/1, кроме отверстий.

				1.435.2-28.1.03.01.01.00 СБ			
				Ручка Сборочный чертеж	Стадия	Масса	Масшт.
					Р	ст. табл.	1:1
Н. контр.	Пономаренко				Лист	Листов 1	
Гл. конст.	Протчиков				ЦНИИПРОЕКТЛЕГКОНСТРУКЦИЯ		
Зав. сект.	Захарова						
Инж.	Беринова						

Инв. № подл. | Подпись и дата | Взам. инв. №

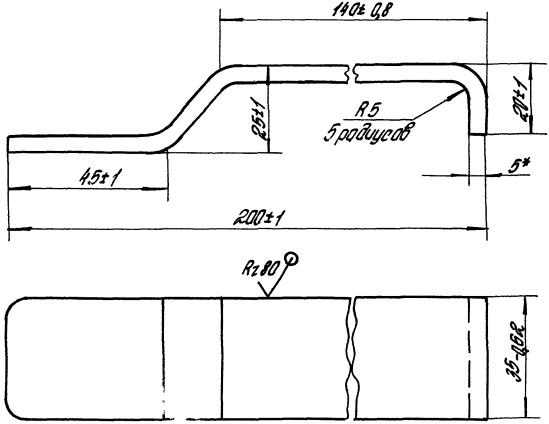

* Размер для справок.

				1.435.2-28.1.03.01.01.01			
				Рычаг	Стадия	Масса	Масшт.
					Р	0,31	1:1
Н. контр.	Лономаренко				Лист	Листов 1	
Гл. констр.	Матчуков			Лист Б-ПН-5 ГОСТ 19903-74 / ВСт3пс6 ГОСТ 14637-79	ЦНИИПРОЕКТЛЕГКОНСТРУКЦИЯ		
Зав. сект.	Захарова						
Инж.	Беринова						

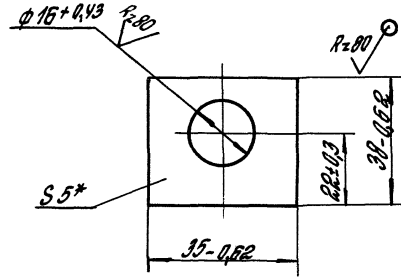

* Размер для справок.

				1.435.2-28.1.03.01.01.04	
				Платик	Стадия: Р; Масса: 0,045; Масштаб: 1:1
					Лист; Листов 1
Н.контр.	Лунгаренку			Лист Б-ПН-5 ГОСТ 19903-74 / ВСт3пс6 ГОСТ 14637-79	ЦНИИПРОЕКТЛЕГКОНСТРУКЦИЯ
Гл.констр.	Матчуков				
Зав.сект.	Захарова				
Инж.	Беринова				

Инв.№ подл. | Подпись и дата | Взам.инв.№

Формат	Зона	Поз.	Обозначение	Наименование	Кол.	Примечание
				Документация		
А3			1.435.2-28.1.03.01.02.00 СБ	Сборочный чертеж		
				Детали		
А4		1	1.435.2-28.1.03.01.02.01	Планка	1	
А4		2	1.435.2-28.1.03.01.02.02	Втулка	1	
Б4		3	1.435.2-28.1.03.01.02.03	Бобышка		
				Круг 26-В-ГОСТ 2590-71 / Вст3пс6-II ГОСТ 535-79		
				l = 3h14	1	0,013кг

			1.435.2-28.1.03.01.02.00
Н.контр.	Лонотаренко		Накладка
Гл.конст.	Матчуков		
Зав.лаб.	Захарова		
Инж.	Беринова		

Стадия	Лист	Листов
Р		1

ЦНИИПРОЕКТЛЕГКОНСТРУКЦИЯ

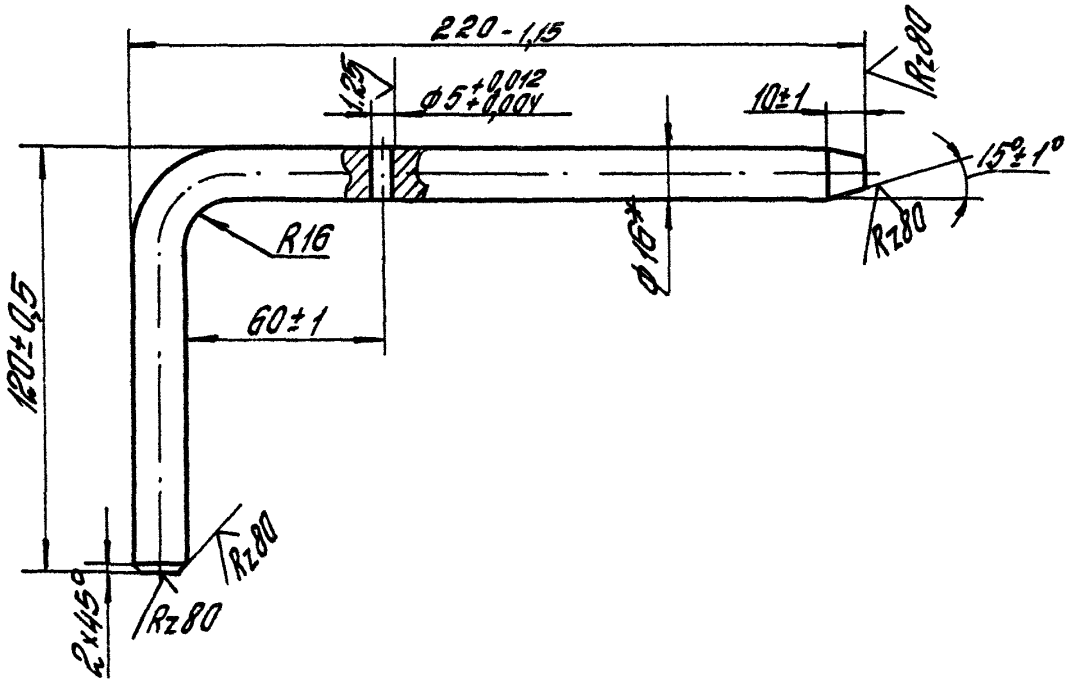

1.* Размер для справок.

2. Покрытие: Эмаль ПФ-115 по ГОСТ 6465-76, III. 6/1, кроме отверстия.

				1.435.2-28.1.00.00.00.03	
				Шпингалет	Стадия: Р; Масса: 0,4; Масштаб: 1:2
					Лист; Листов
Н.контр.	Пожгаренко			Круг 16-В ГОСТ 2590-71 / Вст3пс6-II-ГОСТ 535-79	ЦНИИПРОЕКТАЛЕГКОНСТРУКЦИЯ
Гл.конст.	Матчуков				
Зав.сект.	Захарова				
Констр.	Иванова				

Инв.№ подл. | Подпись и дата | Взам.инв.№

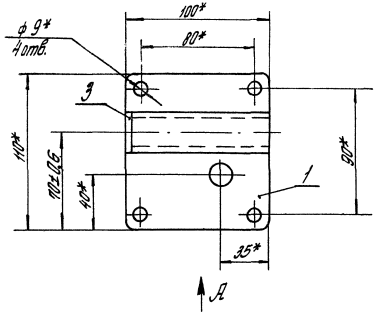

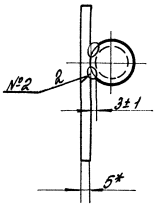

Вид А
М1:1

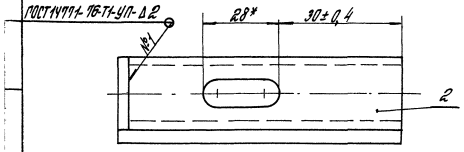

1. Сварные швы № 2 выполнять в среде углекислого газа.
2. * Размеры для справок.
3. Шероховатость поверхности детали Б4 в местах реза Rz 160.
4. Покрытие: Эталь ПФ-115 по ГОСТ 6465-76, III б/1, кроме отверстий.

				1.435.2-28.1.03.01.02.00СБ			
				Накладка Сборочный чертеж	Стадия	Масса	Масшт.
					Р	0,58	1:2
Н.контр.	Пономаренко				Лист	Листов 1	
Гл.конст.	Матчуков				ЦНИИПРОЕКТЛЕГКОНСТРУКЦИЯ		
Зав.сект.	Захарова						
Инж.	Перинова						

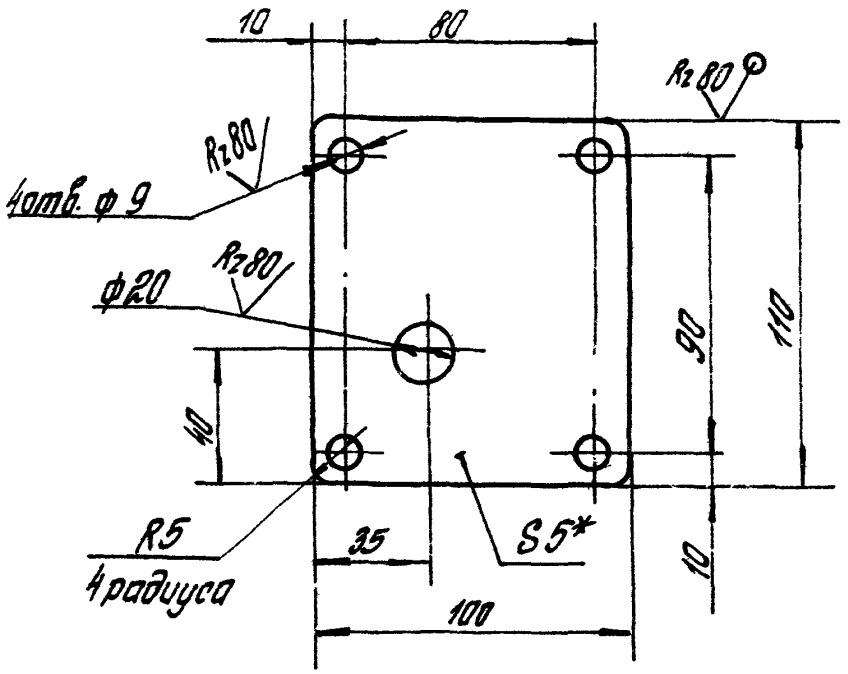

1.* Размер для справок.

2. Неуказанные предельные отклонения размеров: $H14$; $h14$, $\pm \frac{IT14}{2}$

				1.435.2-28.1.03.01.02.01		
				Планка	Стадия: Р; Масса: 0,41; Масшт.: 1:2	
					Лист	Листов 1
Н.контр.	Пономаренко			Лист Б-ПН-5 ГОСТ 19903-74 Вст3пс6 ГОСТ 14637-79	ЦНИИПРОЕКТЛЕГКОНСТРУКЦИЯ	
Гл.констр.	Матучков					
Зав.сект.	Захарова					
Инж.	Беринова					

Инв.№ подл. | Подпись и дата | Взам.инв.№

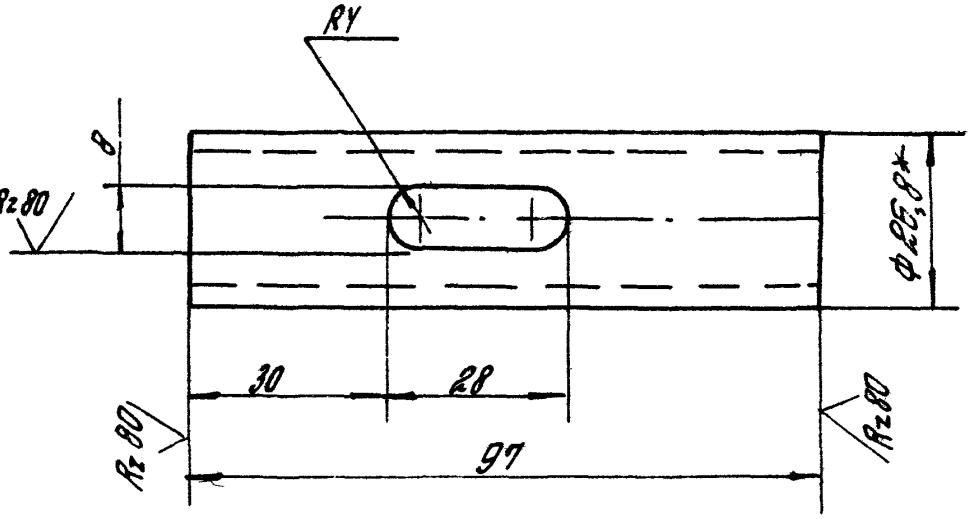

1.* Размер для справок.

2. Неуказанные предельные отклонения размеров $H14$; $h14$; $\pm \frac{IT14}{2}$.

Инв.№ подл.	Подпись и дата	Взам.инв.№			
			1.435.2-28.1.03.01.02.02		
			Втулка	Стадия: Р	Масса: 0,16
					Масшт.: 1:1
Н.контр.	Лапоморенко			Лист	Листов 1
Гл.констр	Матчуков		Труба 20×2,8 ГОСТ 3262-75	ЦНИИПРОЕКТЛЕГКОНСТРУКЦИЯ	
Зав.сект	Захарова				
Инж.	Берлинова				

Формат	Зона	Поз.	Обозначение	Наименование	Кол.	Примечание
				Документация		
А4			1.435.2-28.1.03.01.03.00СБ	Сборочный чертеж		
				Детали		
А4		1	1.435.2-28.1.03.01.01.04	Платик	1	
А4		2	1.435.2-28.1.03.01.02.01	Планка	1	

		1.435.2-28.1.03.01.03.00	
Н. контр.	Пономаренко	Накладка	Стадия: Р; Лист; Листов: 1
Гл. инженер проекта	Матчуков		
Зав. сектор	Захарова		ЦНИИПРОЕКТЛЕГКОНСТРУКЦИЯ
Инж.	Берлинова		

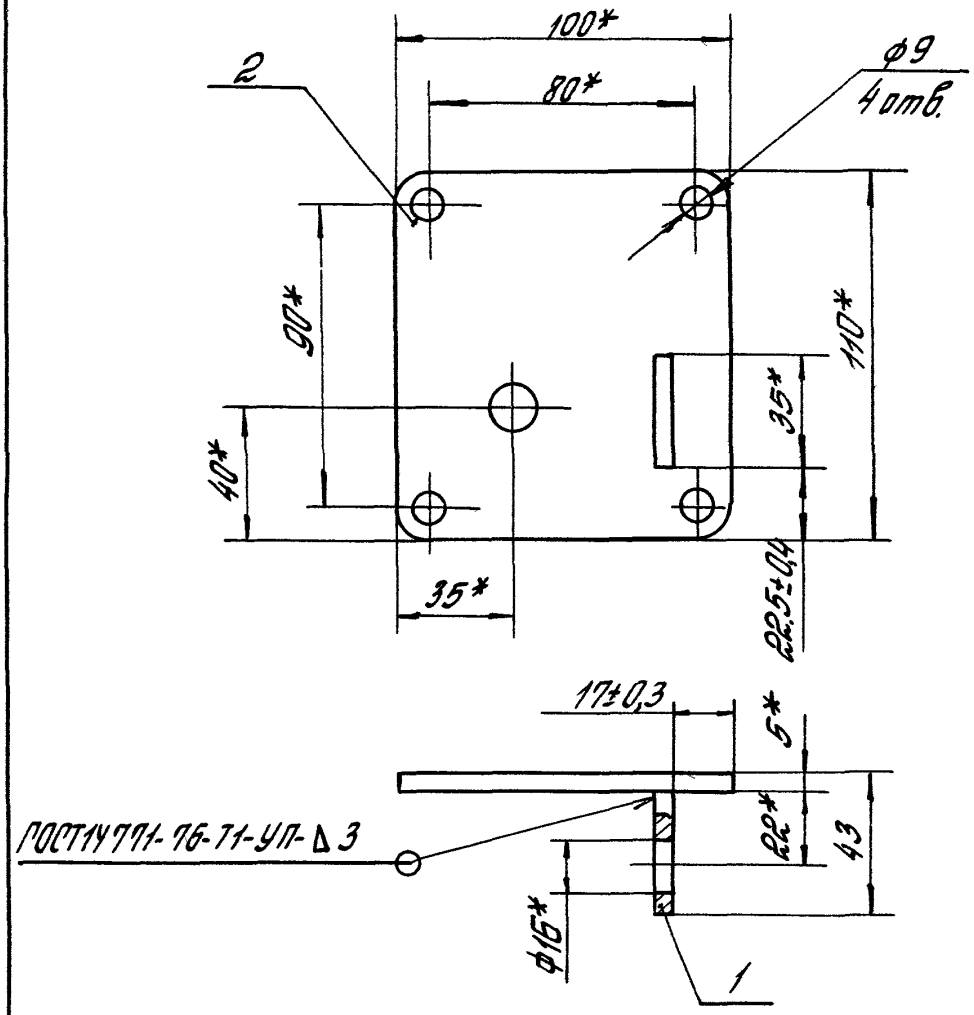

1.* Размеры для справок.

2. Покрытие: Эмаль ПФ-115 по ГОСТ 6465-76, III 6/1, кроме отверстий.

Инв.№подл.	Подпись и дата	Взам.инв.№	

Н.контр.	Лонотаренко		
Гл.констр.	Матчуков		
Зав.сек.	Захарова		
Инж.	Бединова		

1.435.2-28.1.03.01.03.00СБ

Накладка
Сборочный чертеж

Стадия	Масса	Масштаб
Р	0,44	1:2
Лист	Листов 1	

ЦНИИПРОЕКТЛЕГКОНСТРУКЦИЯ

Формат	Зона	Поз.	Обозначение	Наименование	Кол.	Примечание
				Документация		
А4			1.435.2-28.1.03.02.00.00 СБ	Сборочный чертеж		
				Детали		
А4		1	1.435.2-28.1.03.02.00.01	Ухо	1	
А4		2	1.435.2-28.1.03.02.00.02	Планка	1	

Н.контр.	Пономаренко		
Гл.конст.	Матчуков		
Зав.сект.	Захарова		
Инж.	Иванова		

1.435.2-28.1.03.02.00.00

Полупетля

Стадия	Лист	Листов
Р		1

ЦНИИПРОЕКТЛЕГКОНСТРУКЦИЯ

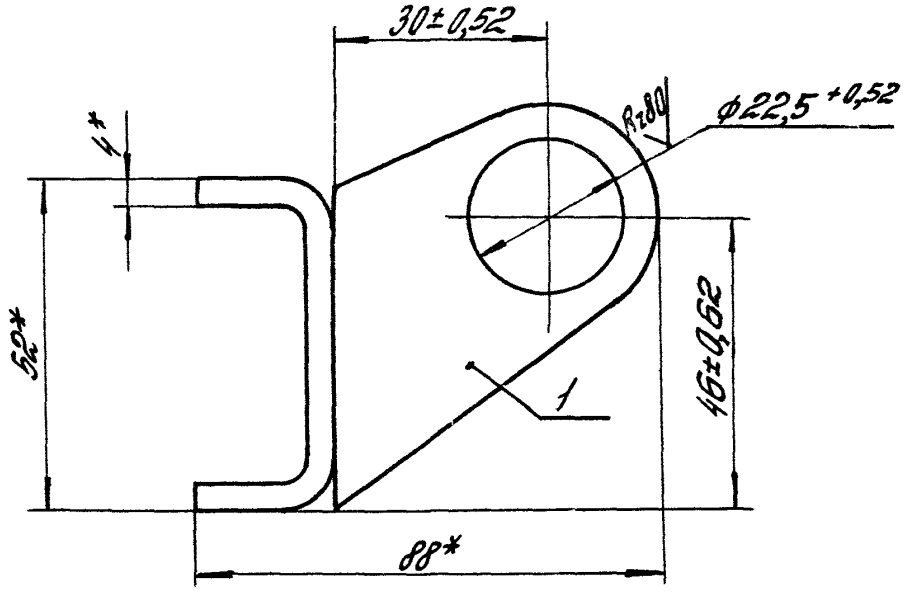

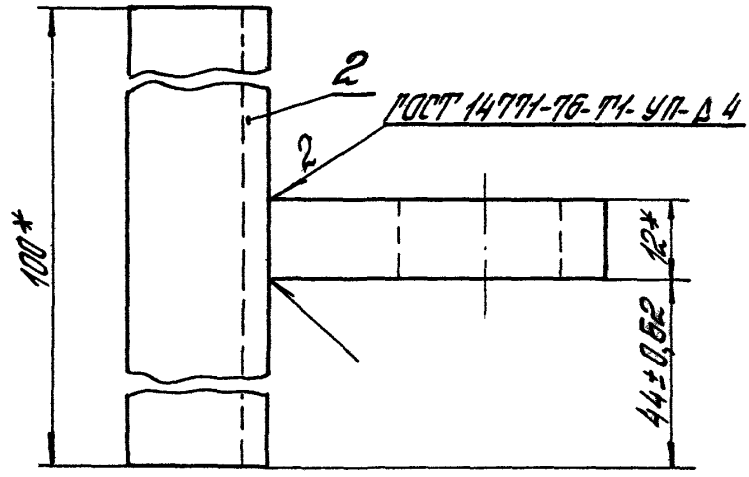

1.* Размеры для справок.

2. Покрытие: Эмаль ПФ-115 по ГОСТ 6465-76, III. 6/1, кроме отверстия

Н.контр.	Пономаренко		
Гл.конст.	Матчуков		
Зав.сект.	Захарова		
Инж.	Иванова		

1.435.2-28.1.03.02.00.00 СБ

Полупетля

Сборочный чертеж

Стадия	Масса	Масштаб
Р	0,38	1:1
Лист	Листов 1	

ЦНИИПРОЕКТЛЕГКОНСТРУКЦИЯ

Инв.№ подл. | Подпись и дата | Взам.инв.№

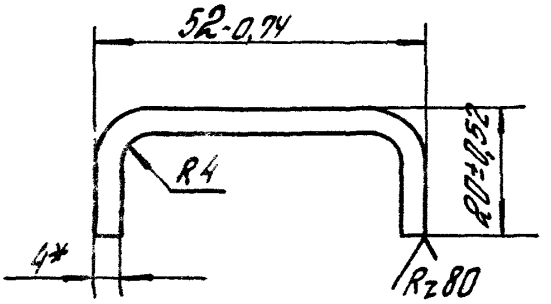

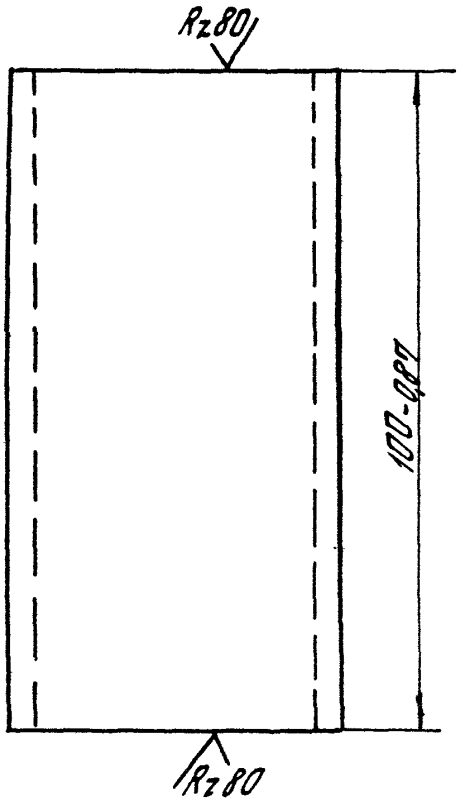

*Размер для справок.

				1.435.2-28.1.03.02.00.02		
				Планка	Стадия: Р	Масса: 0,17	Масштаб: 1:1
					Лист	Листов 1
Н.контр.	Понаморенко			Лист Б-ПН-4 ГОСТ 19903-74 / Вст3пс6 ГОСТ 14637-79	ЦНИИПРОЕКТЛЕГКОНСТРУКЦИЯ	
Рук.конст.	Матчуков					
Зав.сект.	Захарова					
Инж.	Иванова					

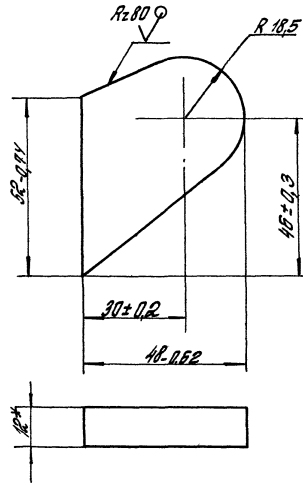

*Размер для справок.

				1.435.2-28.1.03.02.00.01		
				Ухо	Стадия: Р	Масса: 0,21	Масштаб: 1:1
					Лист	Листов 1
Н.контр.	Литвиненко			1 лист Б-ПН-12 ГОСТ 19903-74 Вст3пс 6 ГОСТ 14637-79	ЦНИИПРОЕКТЛЕГКОНСТРУКЦИЯ	
Гл.конст.	Матчуков					
Зав.сек.	Захарова					
Инж.	Иванова					

Инв.№ подл. | Подпись и дата | Взам.инв.№

Формат	Зона	Поз.	Обозначение	Наименование	Кол.	Примечание
				Документация		
А3			1.435.2-28.1.04.00.00.00 СБ	Сборочный чертеж		
				Сборочные единицы		
А4		1	1.435.2-28.1.04.01.00.00	Полупетля	1	
		2	1.435.2-28.1.04.01.00.00-01	Полупетля	2	
				Детали		
А4		3	1.435.2-28.1.04.00.00.01	Планка	1	
А4		4	1.435.2-28.1.04.00.00.02	Опора	1	
Б4		5	1.435.2-28.1.04.00.00.03	Стойка		
				Профиль 120х80х4 ТУ36-2287-80 ВСт3пс6 ГОСТ 380-71		
				$l = 3140$ h 14	1	38,31 кг
А4		6	1.435.2-28.1.04.00.00.04	Прижим		

Инв. № подл. | Подпись и дата | Взам. инв. №

Зав. отд.	Комкинов		03.85
Н. контр.	Пономаренко		
Гл. констр.	Матчуков		
Зав. сект.	Захарова		
Инж.	Беринова		

1.435.2-28.1.04.00.00.00

Стойка

Стадия	Лист	Листов
Р	1	2

ЦНИИПРОЕКТЛЕГКОНСТРУКЦИЯ

Формат	Зона	Поз	Обозначение	Наименование	Кол.	Примечание
А4		7	1.435.2-28.1.04.00.00.05	Прокладка		
				Пленка полиэтиленовая		
				Тс.04×140×2998 ℏ 14		
				1сорт ГОСТ 10354-82	1	
				Прочие изделия		
		8		Винт самонарезающий		
				В6×25 ТУ36-2142-78	11	
		9		Шайба уплотнительная		
				Ш-6 ТУ36-2130-78	11	
			Различия исполнений	1.435.2-28.1.04.00.00.00		и
			1.435.2-28.1.04.00.00.00-	01 по сборочному чертежу		

Инв.№ подл. | Подпись и дата | Взам.инв.№

1.435.2-28.1.04.00.00.00

1.435.2-28.1.04.00.00.00-01-зеркальное отражение

Остальное-см. 1.435.2-28.1.04.00.00.00

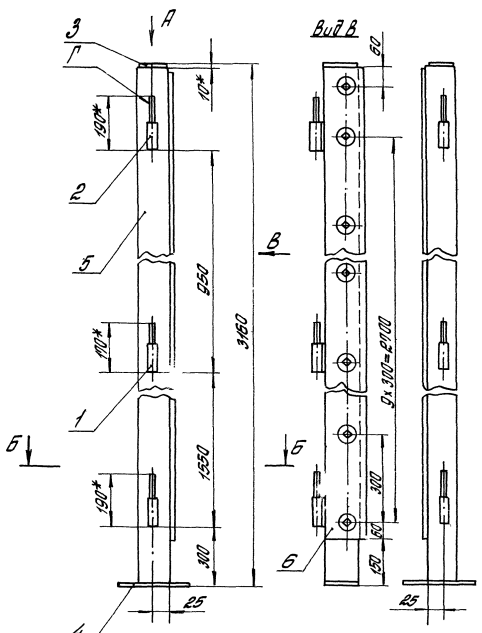

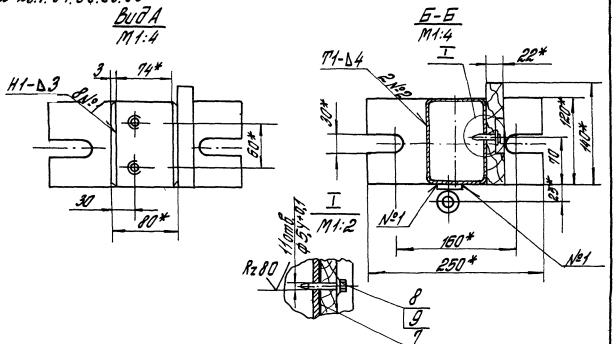

1. Сварные швы выполнять в среде углекислого газа по ГОСТ 14771-76.
2.* Размеры для справок.
3. Допуск соосности полупетель поз. 1 и 2 относительно их общей оси 0,4 мм.
4. Неуказанные предельные отклонения размеров: Н15; $\pm\frac{УТ15}{2}$.
5. Шероховатость поверх. дет. Б4 в местах реза Rz 160.
6. Покрытие: Эмаль ПФ-115 по ГОСТ 6465-76. III. Б/1 кроме поверх. Г.

				1.435.2-28.1.04.00.00.00 СБ			
				Стойка Сборочный чертеж	Стадия	Масса	Масштаб
					Р	48,51	1:10
Зав. отд.	Кошкинов				Лист	Листов 1	
Н. контр.	Вономаренко				ЦНИИПРОЕКТЛЕГКОНСТРУКЦИЯ		
Гл. конст.	Матчиков						
Зав. сек.	Захарова						
Инж.	Мельникова						

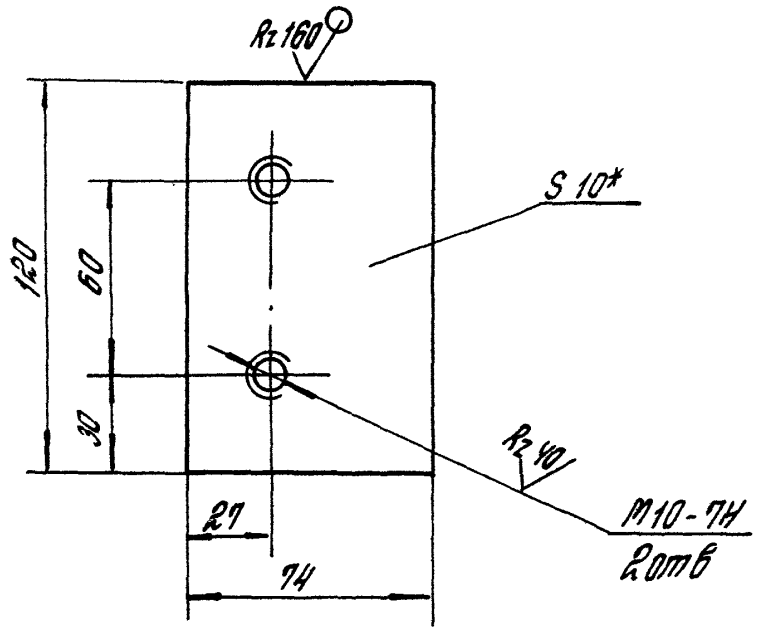

1. *Размер для справок.
2. Неуказанные предельные отклонения размеров: $h14; \pm \frac{IT14}{2}$.

				1.435.2-28.1.04.00.00.01		
				Планка	Стадия: Р	Масса: 0,69
						Масшт.: 1:2
Н. контр.	Пономаренко				Лист 1	Листов
Гл. конструктор	Матчуков			Лист Б-ПН-10 ГОСТ 19903-74 / ВСт3пс6 ГОСТ 14637-79	ЦНИИПРОЕКТЛЕГКОНСТРУКЦИЯ	
Зав. сект.	Захарова					
Инж.	Мельникова					

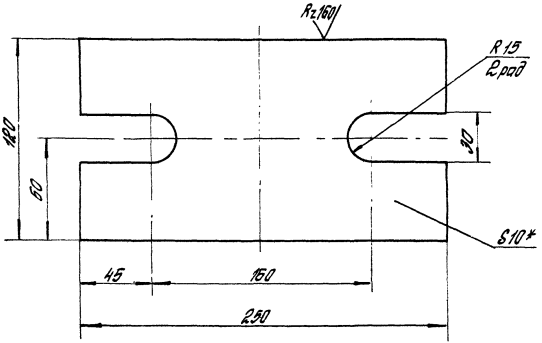

1.* Размер для справок.
2. Неуказанные предельные отклонения размеров: H14; h14; $\pm \frac{IT14}{2}$.

				1.435.2-28.1.04.00.00.02			
				Опора	Стадия	Масса	Масшт.
					Р	2,01	1:2
					Лист 1	Листов	
Н. контр.	Пономаренко			Лист	6-ПН-10 ГОСТ 19903-74 / ВСт3 пс6 ГОСТ 14637-79	ЦНИИПРОЕКТЛЕГКОНСТРУКЦИЯ	
Гл. констр.	Матуков						
Зав. сект.	Захарова						
Инж.	Мельникова						

Взам. инв. №

Подпись и дата

Инв. № подл.

Формат	Зона	Поз.	Обозначение	Наименование	Кол. на исполн. 1.435.2-28.1.04.01.00.00- —	Кол. на исполн. 1.435.2-28.1.04.01.00.00- 01	Примечание
				Документация			
А4			1.435.2-28.1.04.01.00.000Б	Сборочный чертеж	X	X	
				Детали			
А4		1	1.435.2-28.1.04.01.00.01	Стержень	1		
			-01	Стержень		1	
Б4		2	1.435.2-28.1.04.01.00.02	Платик			
				Лист Б-ПН-8 ГОСТ 19903-74 Вст3пс6 ГОСТ 14637-79			
				30 h 14 × 100 h 14	1	1	0,19 кг

Н. контр.	Пономаренко		
Гл. конструктор	Матчуков		
Зав. сект.	Захарова		
Инж.	Иванова		

1.435.2-28.1.04.01.00.00

Полупетля

Стадия	Лист	Листов
Р		1

ЦНИИПРОЕКТЛЕГКОНСТРУКЦИЯ

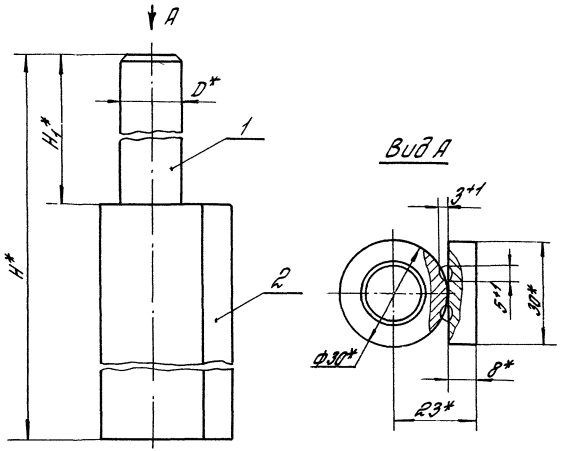

Обозначение	H, мм*	H1, мм*	Д, мм*	Масса, кг
1.435.2-28.1.04.01.00.00	110	70	18	0,89
-01	190	90	20	0,97

1. Сварные швы выполнять в среде углекислого газа.
2. *Размеры для справок.
3. Шероховатость поверхности детали Б4 в тестах реза Rz 160.

Инв.№ подл. | Подпись и дата | Взам. инв.№

Н.контр.	Пономаренко		
Н.конст.	Матчучков		
Зав.сект.	Захарова		
Инж.	Иванова		

1.435.2-28.1.04.01.00.00 СБ

Полупетля

Сборочный чертеж

Стадия	Масса	Масштаб
Р	от. табл.	1:1
Лист	Листов 1	

ЦНИИпроектлегконструкция

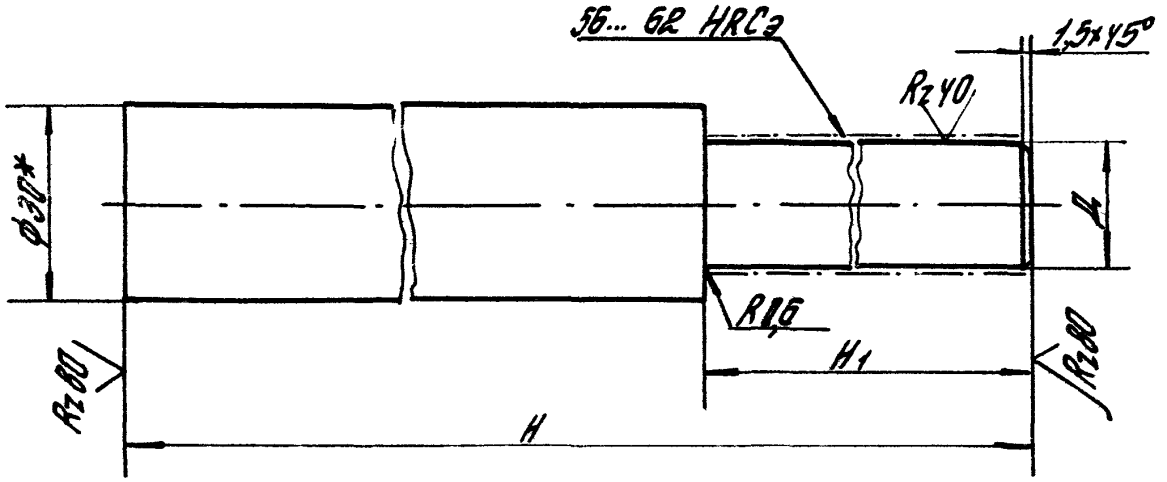

Обозначение	H, мм	H1, мм	d, мм	Масса, кг
1.435.2-28.1.04.01.00.01	170	70	18	0,7
-01	190	90	20d11	0,78

1.* Размер для справок.

2. Неуказанные предельные отклонения размеров: $h14; \pm \frac{IT14}{2}$.

			1.435.2-28.1.04.01.00.01
			Стержень
Н.контр.	Пономаренко		
Гл.конст.	Матчуков		
Зав.сект.	Захарова		
Инж.	Иванова		
Круг	30-В-ГОСТ 2590-71 / ВСт3пс6-II-ГОСТ 535-79		

Стадия	Масса	Масшт.
Р	См. табл.	1:1
Лист	Листов 1	

ЦНИИПРОЕКТЛЕГКОНСТРУКЦИЯ

Инв.№ подл. | Подпись и дата | Взам.инв.№

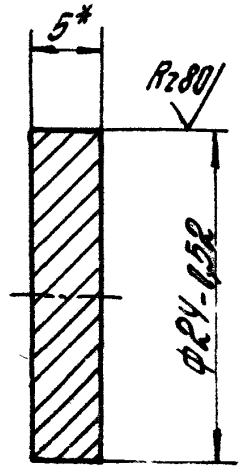

* Размер для справок.

Н. контр.	Пономаренко		
Гл. констр.	Матчуков		
Зав. сект.	Захарова		
Инж.	Бедринова		

1.435.2-28.1.01.01.00.08

Шайба

Стадия	Масса	Масшт.
Р	0,01	2:1
Лист	Листов 1	

Лист Б-ПН-5 ГОСТ 19903-74
В Отз. № 6 ГОСТ 14637-79

ЦНИИПРОЕКТАЛЕГКОНСТРУКЦИЯ

Инв. № подл. | Подпись и дата | Взам. инв. №

Формат	Зона	Поз.	Обозначение	Наименование	Кол.	Примечание
				Документация		
А4			1.435.2-28.1.05.00.00.00 СБ	Сборочный чертеж		
				Детали		
А4		1	1.435.2-28.1.05.00.00.01	Ухо	1	
А4		2	1.435.2-28.1.05.00.00.02	Прижим	1	
Б4		3	1.435.2-28.1.05.00.00.03	Полупетля		
				Труба 10×2,2 ГОСТ 3262-75		
				$l = 50$ h 14	1	0,04 кг
Б4		4	1.435.2-28.1.05.00.00.04	Уголок		
				Уголок 50×50×4-Б-ГОСТ 8509-86		
				Ст3пс Б-II-ГОСТ 535-79		
				$l = 120$ h 14	1	0,36 кг
				Стандартные изделия		
		5		Болт М16-6g×50.58.0.30		
				ГОСТ 7798-70	1	
		6		Гайка М16-6Н.5.0130		
				ГОСТ 5915-70	1	

			1.435.2-28.1.05.00.00.00
Н. контр.	Пономаренко		Принят
Гл. конст.	Матчуков		
Зав. рект.	Захарова		
Инж.	Иванова		

Стадия	Лист	Листов
Р		1

ЦНИИПРОЕКТЛЕТКОНСТРУКЦИЯ

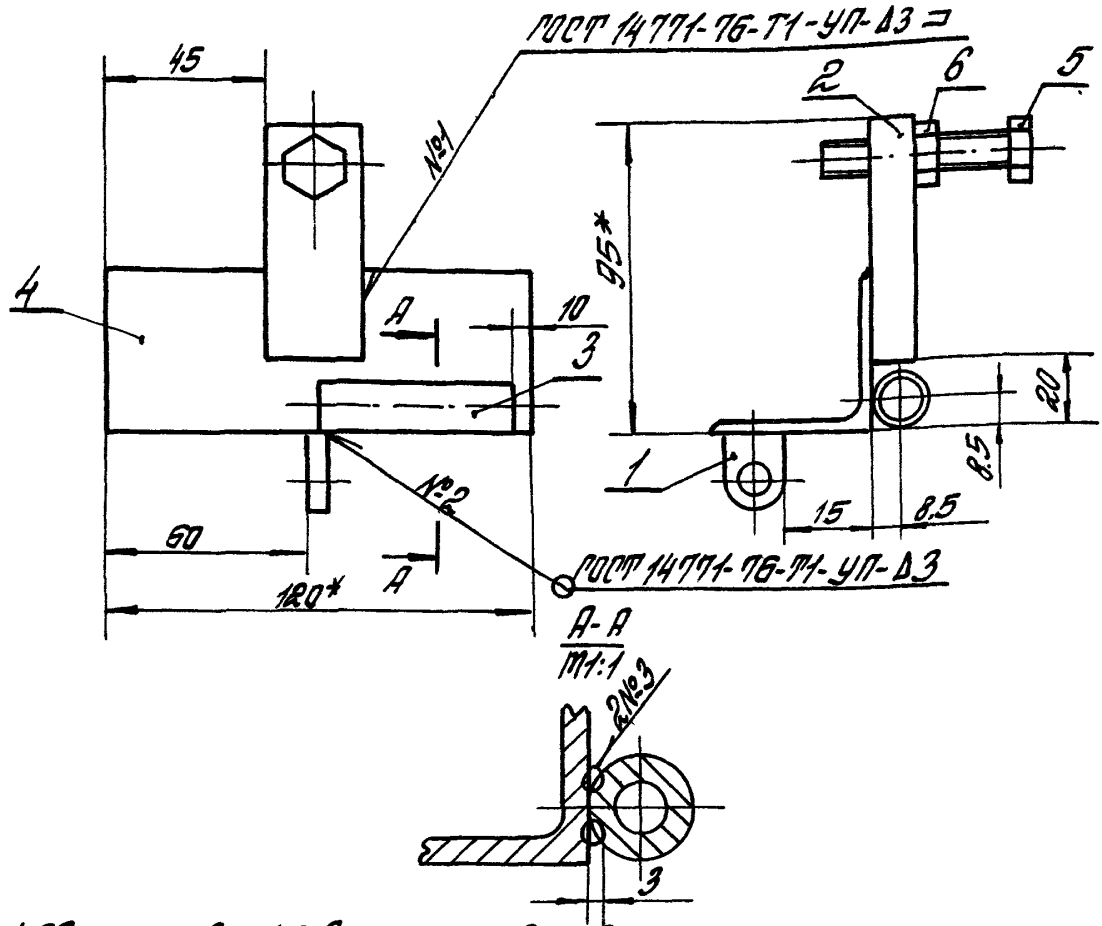

1. Сварные швы №3 выполнять в среде углекислого газа.
2. Размеры для справок.
3. Неуказанные предельные отклонения размеров $\pm \frac{УТ15}{2}$.
4. Шероховатость поверх. деталей Б4 в местах реза Rz 160.
5. Покрытие: Эмаль ПФ-115 по ГОСТ 6465-76, III. 6/1, кроме отверстий.

				1.435.2-28.1.05.00.00.00 СБ			
				Прижим Сборочный чертеж	Стадия	Масса	Масштаб
					Р	0,73	1:2
Н.контр.	Пономаренко				Лист	Листов 1	
Гл.конст.	Матчуков				ЦНИИПРОЕКТЛЕГКОНСТРУКЦИЯ		
Зав.сект.	Захарова						
Инж.	Иванова						

Инв.№ подл. | Подпись и дата | Взам.инв.№

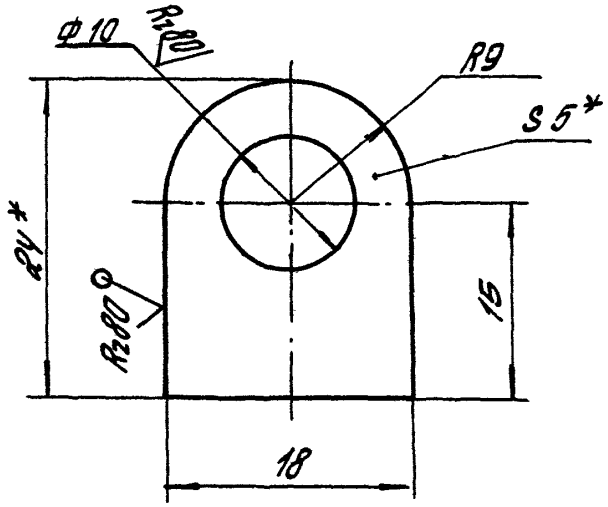

1. * Размеры для справок.
2. Неуказанные предельные отклонения размеров: H14, h14, $\pm \frac{IT14}{2}$.

				1.435.2-28.1.05.00.00.01			
				Ухо	Стадия	Масса	Масшт.
					Р	0,008	2:1
					Лист	Листов 1	
Н.контр.	Ломоторенко			Лист Б-ПН-5 ГОСТ 19903-74 / ВСт3пс6 ГОСТ 14637-79	ЦНИИПРОЕКТЛЕГКОНСТРУКЦИЯ		
Гл.конст.	Матчуков						
Зав.сек.	Захарова						
Ст.инж.	Цветкова						

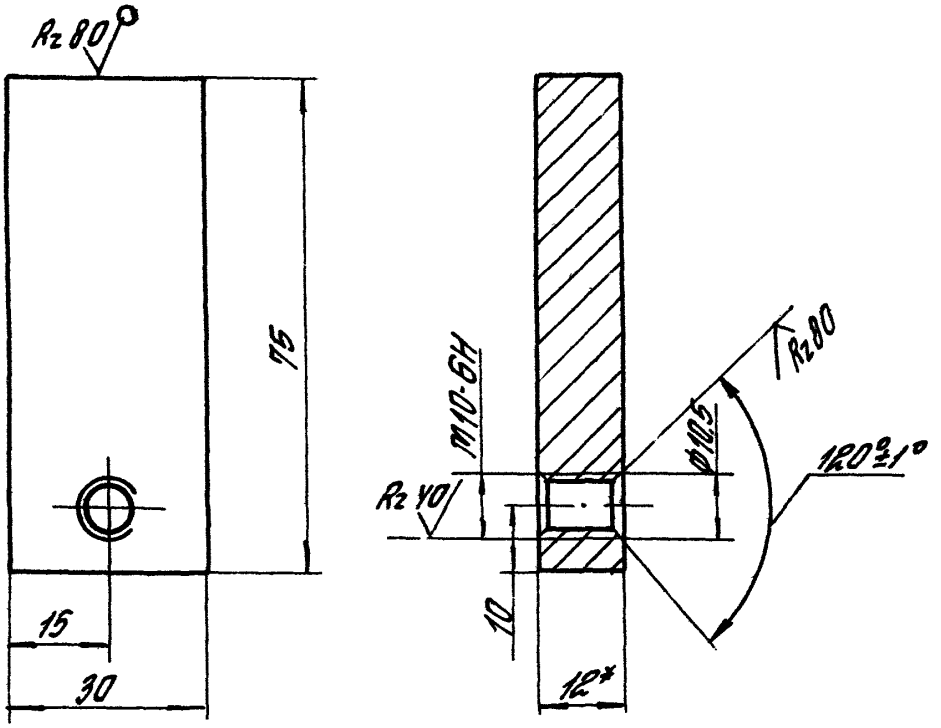

1. * Размер для справок.
2. Неуказанные предельные отклонения размеров: $h\,14, \pm \frac{УТ14}{2}$.

				1.435.2-28.1.05.00.00.02			
				Прижим	Стадия	Масса	Масшт.
					Р	0,2	1:1
					Лист	Листов 1	
Н.контр.	Пономаренко			Лист Б-ПН-12 ГОСТ 19903-74 / ВСт3пс6 ГОСТ 14637-79	ЦНИИПРОЕКТЛЕГКОНСТРУКЦИЯ		
Гл.конст.	Матчуков						
Зав. сект.	Захарова						
Констр.	Цветкова						

Инв.№ подл. | Подпись и дата | Взам.инв.№

Формат	Зона	Поз.	Обозначение	Наименование	Кол.	Примечание
				Документация		
А3			1.435.2-28.1.06.00.00.00СБ	Сборочный чертеж		
				Детали		
А4		1	1.435.2-28.1.06.00.00.01	Ребро	2	
Б4		2	1.435.2-28.1.06.00.00.02	Платик		
				Лист Б-ПН-10 ГОСТ 19903-74 / Ст3пс6 ГОСТ 14637-79		
				80h14 × 120h14	2	0,754кг
Б4		3	1.435.2-28.1.06.00.00.03	Балка		
				Профиль 120×80×4 ТУ36-2287-80 / Ст3пс6 ГОСТ 14637-79		
				l = 3204 h14	1	39,1кг
Б4		4	1.435.2-28.1.06.00.00.04	Упор		
				Лист Б-ПН-12 ГОСТ 19903-74 / Ст3пс6 ГОСТ 14637-79		
				25h14 × 100h14	2	1,13кг
А4		5	1.435.2-28.1.06.00.00.05	Платик	2	
А4		6	1.435.2-28.1.06.00.00.06	Платик	1	
А4		7	1.435.2-28.1.06.00.00.07	Прижим	1	
		8	1.435.2-28.1.06.00.00.07-01	Прижим	1	

Зав. отд	Кашкинов		23.05.88
Н. контр.	Пономаренко		
Гл. констр.	Матчуков		
Зав. сект.	Захарова		
Инж.	Иванова		

1.435.2-28.1.06.00.00.00

Ригель

Стадия	Лист	Листов
Р	1	2

ЦНИИПРОЕКТЛЕГКОНСТРУКЦИЯ

Формат	Зона	Поз.	Обозначение	Наименование	Кол.	Примечание
БЧ		9	1.435.2-28.1.06.00.00.08	Накладка		
				ОЦ $\frac{\text{Б-ПН-0,9 ГОСТ 19904-74}}{\text{Вст3пс6-0Н-МТ-1 ГОСТ 14918-80}}$		
				20 h 14 × 3044 h 14	1	0,37 кг
БЧ		10	1.435.2-28.1.06.00.00.09	Уплотнение		
				Пластина I, лист,		
				ТМКЩ-С$_2$-2 ГОСТ 7338-77		
				115 h 14 × 3044 h 14	1	1,05 кг
БЧ		11	1.435.2-28.1.06.00.00.11	Прокладка		
				Пленка полиэтиленовая		
				Мс.04×140×3044 h14 1 сорт		
				ГОСТ 10354-82	1	
				Стандартные изделия		
		12		Шуруп 2-2,5×20		
				ГОСТ 1144-80	11	
		13		Гайка М10-6Н.5.0130		
				ГОСТ 5915-70	4	
		14		Шайба 10.02.Ст3пс4.0130		
				ГОСТ 11371-78	4	
		15		Шпилька М10-6g×65.58		
				ГОСТ 22042-76	4	
				Прочие изделия		
		16		Винт самонарезающий		
				4,8×25 ТУ 36-2142-78	8	
		17		Шайба уплотнительная		
				ШУ6 ТУ 36-2130-78	8	

Инв.№ подл. | Подпись и дата | Взам.инв.№

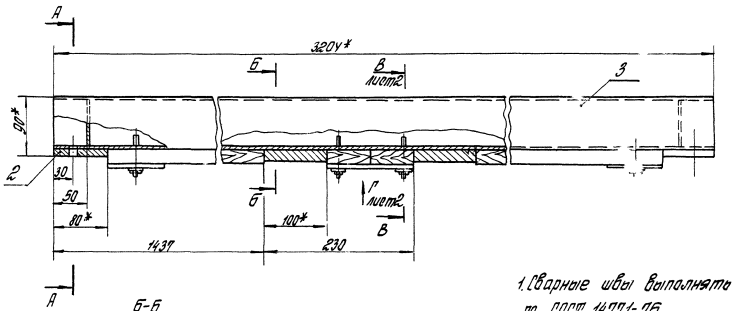

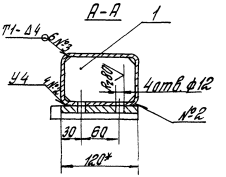

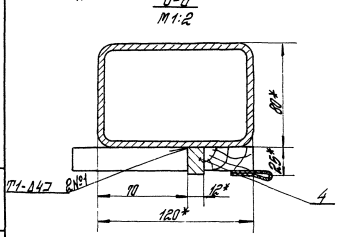

1. Сварные швы выполнять в среде углекислого газа по ГОСТ 14771-76.
2.* Размеры для справок.
3. Неуказанные предельные отклонения размеров: Н15; ± $\frac{УТ15}{2}$.
4. Шероховатость поверхностей деталей Б4 в местах реза Rz 160.
5. Покрытие: Эмаль ПФ-115 по ГОСТ 6465-76, III 6/1, кроме отверстий.

				1.435.2-28.1.06.00.00.00 СБ			
				Ригель Сборочный чертеж	Стадия	Масса	Масшт.
					Р	49,7	1:4
Зав. отд.	Крыкинов		03.05.04		Лист	Листов 2	
Н. контр.	Пономаренко				ЦНИИПРОЕКТЛЕТКОНСТРУКЦИЯ		
Гл. конст.	Матчуков						
Зав. сект.	Загорова						
Инж.	Иванова						

Инв. № подл. | Подпись и дата | Взам. инв. №

Вид Г
М1:4 лист 1

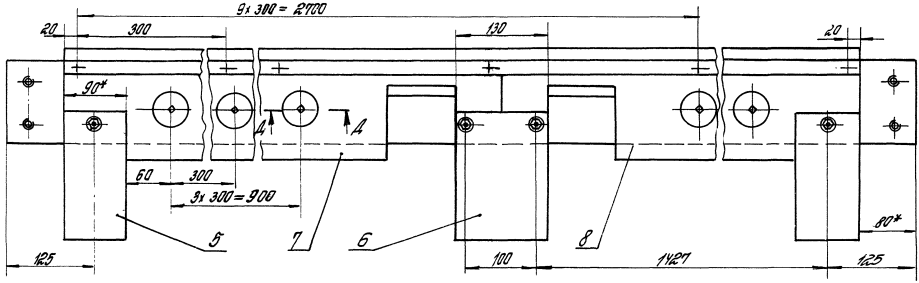

В – В
М1:2 лист 1

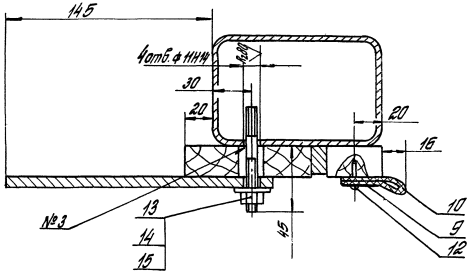

Д – Д
М1:2

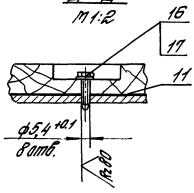

Rz 320

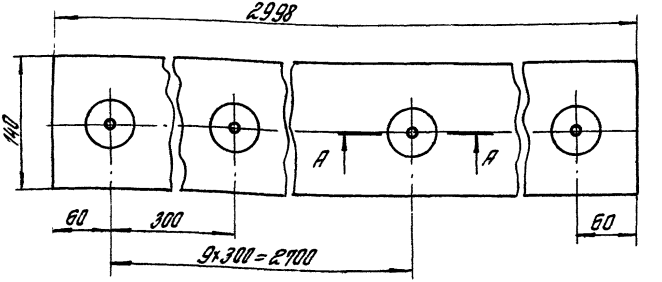

А-А
М1:2

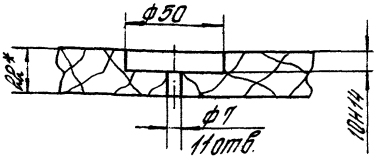

1.* Размер для справок.
2. Неуказанные предельные отклонения размеров: Н15, h15, $\pm\frac{IT15}{2}$.
3. Обработать антисептиком: кренне-фтористый аммоний по ОСТ 6-08-2-75.

				1.435.2-28.1.04.00.00.04			
				Прижим	Стадия	Масса	Масшт.
					Р	4,6	1:4
Н.контр.	Пономаренко				Лист	Листов 1	
Гл.конст.	Матчуков			Пиломатериал сосна 2сорт 22×150 ГОСТ 8486-86 Е	ЦНИИПРОЕКТЛЕГКОНСТРУКЦИЯ		
Зав.сект.	Захарова						
Констр.	Иванова						

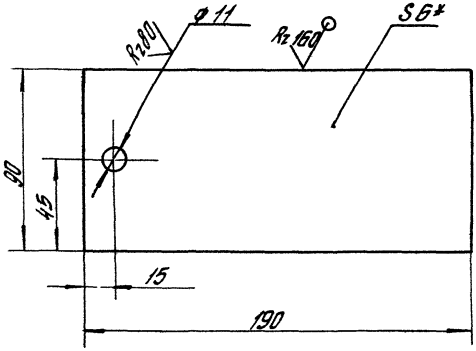

1.* Размер для справок.

2. Неуказанные предельные отклонения размеров:
$H14,\ h14,\ \pm\frac{IT14}{2}$.

				1.435.2-28.1.06.00.00.05			
				Платик	Стадия	Масса	Масштаб
					Р	0,8	1:2
					Лист	Листов 1	
Н.контр.	Лонгаренко			Лист Б-ПН-6 ГОСТ 19903-74 / В Ст3пс6 ГОСТ 14637-79	ЦНИИПРОЕКТЛЕГКОНСТРУКЦИЯ		
Гл.конст.	Матчуков						
Зав.сект.	Захарова						
Констр.	Иванова						

Инв. № подл. | Подпись и дата | Взам. инв. №

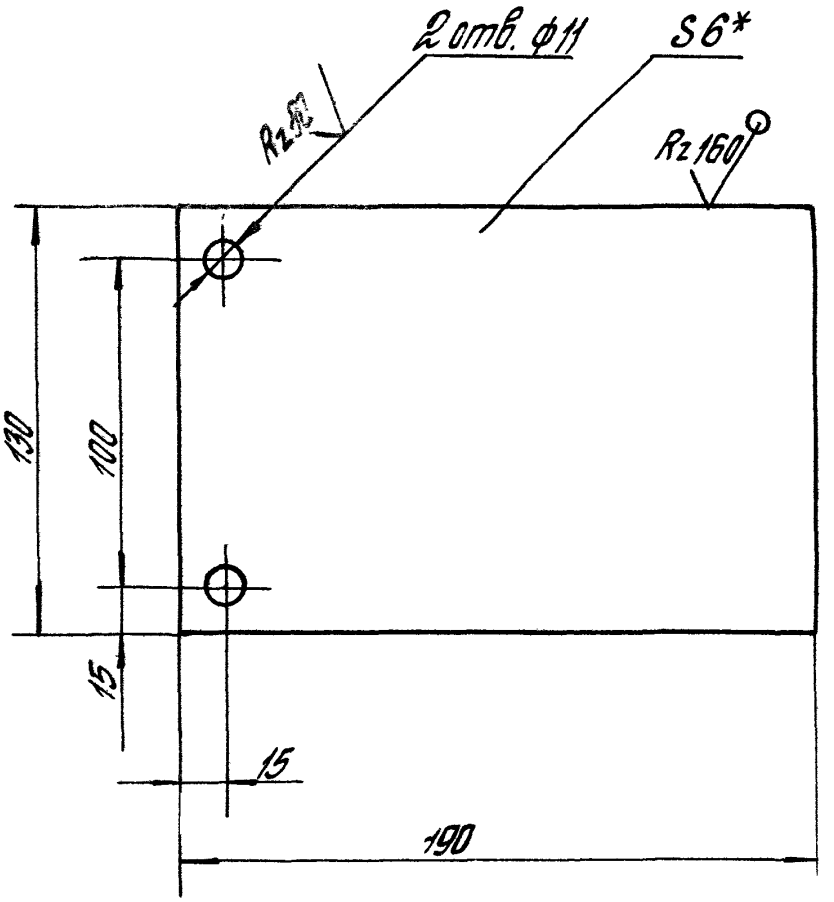

1. * Размер для справок.
2. Неуказанные предельные отклонения размеров: H14; h14; $\pm \frac{JT14}{2}$.

				1.435.2-28.1.06.00.00.06		
				Платик	Стадия: Р	Масса: 1,15
					Масштаб: 1:2	
					Лист	Листов 1
Н.контр.	Матчуков			Лист 6-ПН-6 ГОСТ 19903-74 Вст 3 пс 6 ГОСТ 14637-79	ЦНИИПРОЕКТЛЕГКОНСТРУКЦИЯ	
Н.контр.	Лапшаренко					
Зав.сект.	Захарова					
Ст.инж.	Коршинова					

1.435.2-28.1.06.00.00.07

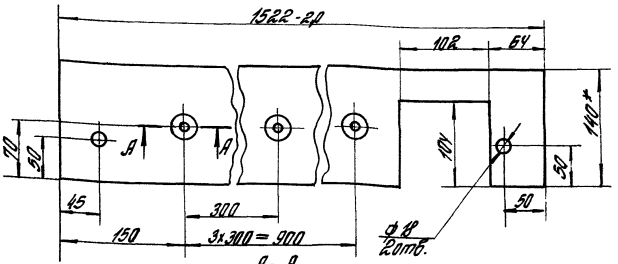

А-А

М1:2

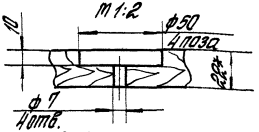

1.435.2-28.1.06.00.00.07-01 - зеркальное отражение
Остальное — см. 1.435.2-28.1.06.00.00.07
М 1:10

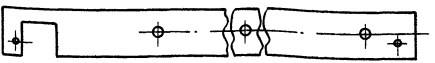

1. * Размер для справок.
2. Неуказанные предельные отклонения размеров: Н 15; h 15; ± $\frac{IT15}{2}$.
3. Обработать антисептиком: кремне-фтористый аммоний по ОСТ 6-08-2-75.

				1.435.2-28.1.06.00.00.07			
				Прижим	Стадия	Масса	Масштаб
					Р	1,8	1:4
					Лист	Листов 1	
Гл. констр.	Матчуков			Пиломатериал, сосна 2сорт 22×150 ГОСТ 8486-86Е	ЦНИИПРОЕКТЛЕГКОНСТРУКЦИЯ		
Н. контр.	Понатаренко						
Зав. сек.	Захарова						
Ст. инж.	Корнюкова						

Инв. № подл. | Подпись и дата | Взам. инв. №

Формат	Зона	Поз.	Обозначение	Наименование	Кол.	Примечание
				Документация		
А3			1.435.2-28.1.07.00.00.00СБ	Сборочный чертеж		
				Сборочные единицы		
А4		1	1.435.2-28.1.07.01.00.00	Остов		
				Детали		
А4		2	1.435.2-28.1.07.00.00.01	Накладка	1	
А4		3	1.435.2-28.1.07.00.00.02	Уплотнение	1	
				Стандартные изделия		
				Болты ГОСТ 7798-70		
		4		М6-6g×20.58.0130	10	
		5		М10-6g×50.58.0130	1	
				Гайки ГОСТ 5915-70		
		6		М6-6Н.5.0130	10	
		7		М10-6Н.5.0130	1	
		8		Шайба 6.02.Ст3пс4.0130		
				ГОСТ 11371-78	10	
			Различия исполнений	1.435.2-28.1.07.00.00.00		
			и 1.435.2-28.1.07.00.00.00-01	по сборочному чертежу		

				1.435.2-28.1.07.00.00.00
Зав.отд.	Кашкинов			Уплотнитель
Н.контр.	Пономаренко			
Гл.конст.	Матчуков			
Зав.сект.	Захарова			
Ст.инж.	Цветкова			

Стадия	Лист	Листов
Р		1

ЦНИИПРОЕКТЛЕГКОНСТРУКЦИЯ

Инв. № подл. | Подпись и дата | Взам. инв. №

Формат	Зона	Поз.	Обозначение	Наименование	Кол.	Примечание
				Документация		
А3			1.435.2-28.1.07.01.00.00 СБ	Сборочный чертеж		
				Детали		
А4		1	1.435.2-28.1.05.00.00.01	Ухо	1	
А4		2	1.435.2-28.1.05.00.00.02	Прижим	1	
Б4		3	1.435.2-28.1.07.01.00.01	Основа		
				Уголок 50×50×4-Б-ГОСТ 8509-86 / ВСт3пс6-II ГОСТ 535-79		
				L = 1475 h 14	1	4,5 кг
Б4		4	1.435.2-28.1.07.01.00.02	Полупетля		
				Труба 10×2.2 ГОСТ 3262-75		
				L = 50 h 14	3	0,05 кг
			Различия исполнений	1.435.2-28.1.07.01.00.00		
			и 1.435.2-28.1.07.01.00.00-01	по сборочному чертежу		

Взам. инв. №

Подпись и дата

Инв. № подл.

Н. контр.	Пономаренко		
Гл. конст.	Мотчуков		
Зав. сект.	Захарова		
Ст. инж.	Цветкова		

1.435.2-28.1.07.01.00.00

Остов

Стадия	Лист	Листов
Р		1

ЦНИИПРОЕКТЛЕГКОНСТРУКЦИЯ

1.435.2-28.1.07.00.00.00

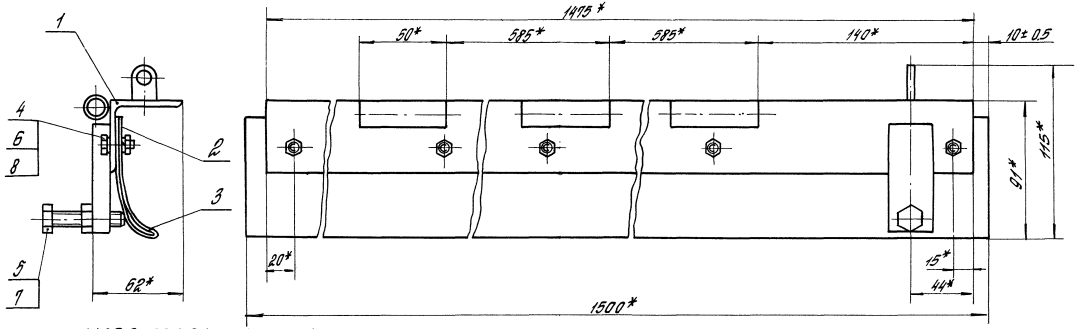

1.435.2-28.1.07.00.00.00-01 - зеркальное отражение
Остальное - см. 1.435.2-28.1.07.00.00.00

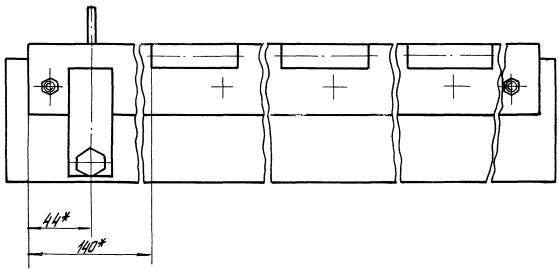

*Размеры для справок.

				1.435.2-28.1.07.00.00.00 СБ			
				Уплотнитель Сборочный чертеж	Стадия	Масса	Масштаб
					Р	6,14	1:2
Зав. отд.	Кашкинов		05.5.86		Лист	Листов 1	
Н. контр.	Пономаренко				ЦНИИПРОЕКТЛЕГКОНСТРУКЦИЯ		
Гл. конст.	Матчуков						
Зав. сек.	Захарова						
Ст. инж.	Цветкова						

√(√)

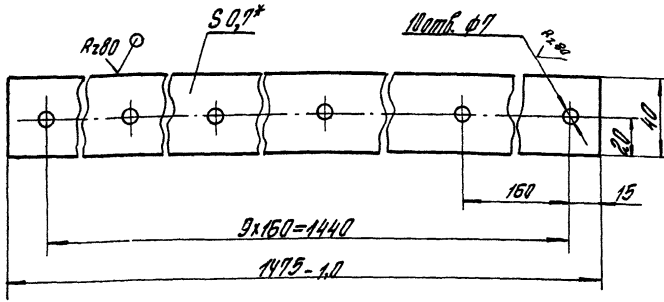

1.* Размер для справок.

2. Неуказанные предельные отклонения размеров: H14, h 14, $\pm \frac{IT14}{2}$.

				1.435.2-281.07.00.00.01		
				Накладка	Стадия: Р	Масса: 0,32
					Масштаб: 1:2	
Н.контр.	Пономарева				Лист	Листов 1
Рук.констр.	Матюкова			ОЦ 5-ПН-0,7 РОСТ 19904-ТУ 80т3пс6-ОН-МТ-1 РОСТ 14918-80	ЦНИИПРОЕКТЛЕГКОНСТРУКЦИЯ	
Зав.сек.	Захарова					
Ксконтр.	Цветкова					

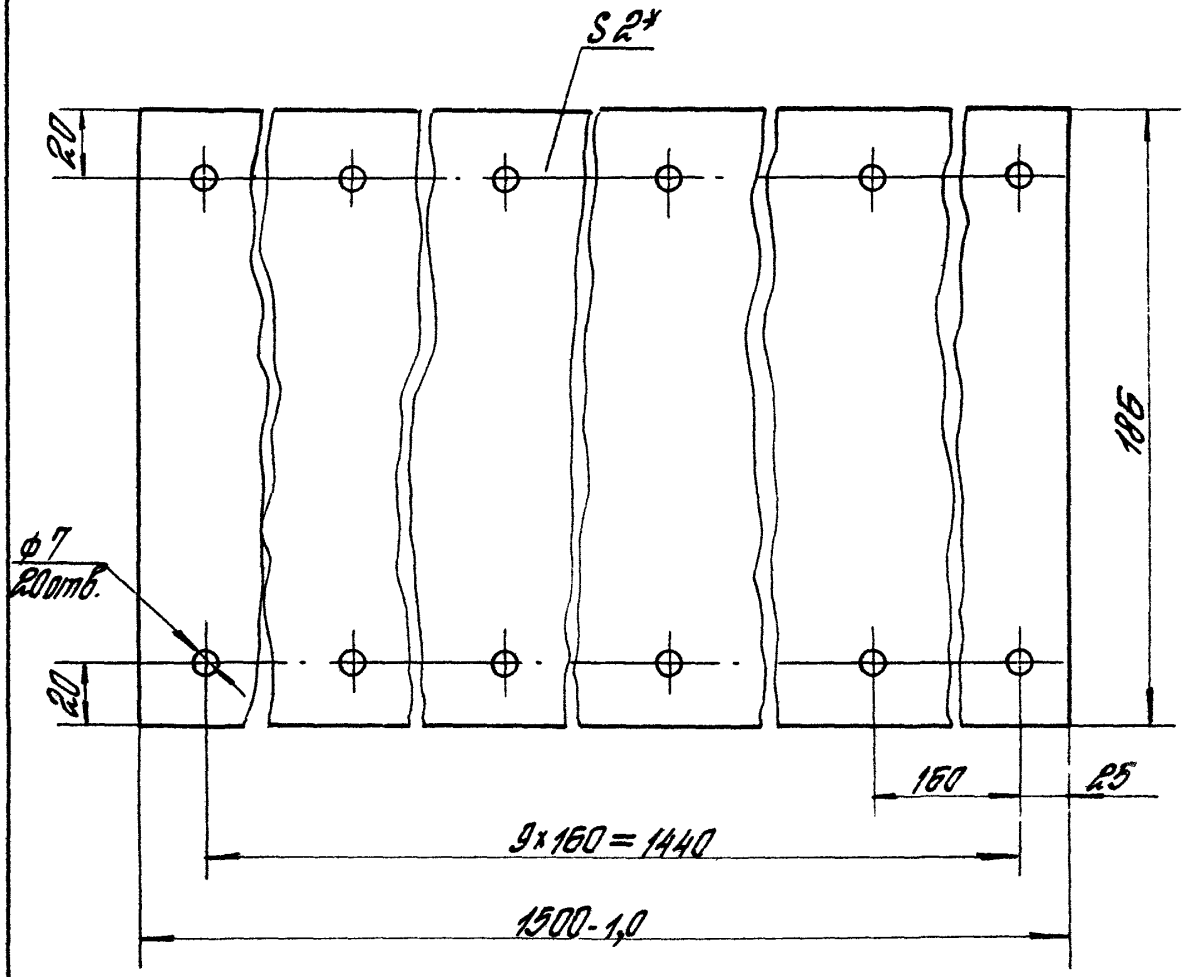

1. * Размер для справок.
2. Неуказанные предельные отклонения размеров: $h14$, $H14$, $\pm \frac{IT14}{2}$.

			1.435.2-28.1.07.00.00.02
			Уплотнение
			Стадия: Р; Масса: 0,82; Масшт.: 1:2
			Лист; Листов 1
Н.контр.	Пономаренко		Плостина I, лист, ГМКЦ-$С_2$-2 ГОСТ 7338-77
Гл.конст.	Матчуков		ЦНИИПРОЕКТЛЕГКОНСТРУКЦИЯ
Зав.сект	Загорова		
Констр.	Цветкова		

Инв.№ подл. | Подпись и дата | Взам.инв.№

1.435.2-28.1.07.01.00.00

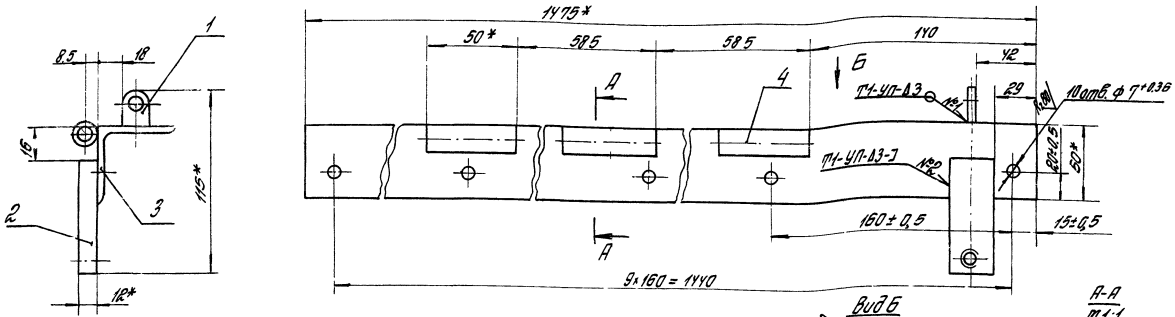

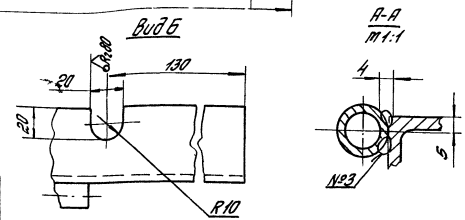

1.435.2-28.1.07.01.00.00-01- зеркальное отражение

Остальное - см. 1.435.2-28.1.07.01.00.00

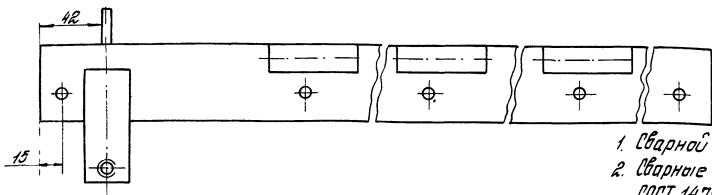

1. Сварной шов №3 выполнять в среде углекислого газа.
2. Сварные швы выполнять в среде углекислого газа по ГОСТ 14771-76, кроме мест указанных особо.
3. *Размеры для справок.
4. Допуск соосности отв. полупетель поз. 4 относительно их общей оси 0,3 мм.
5. Неуказанные предельные отклонения размеров ± $\frac{\text{ОТ}15}{2}$.
6. Шероховатость поверх. дет Б4 в местах реза R_z 160.
7. Покрытие: Эмаль ПФ-115 по ГОСТ 6465-76, III. Б/1, кроме отверстий.

Н.контр.	Пономаренко			1.435.2-28.1.07.01.00.00 СБ			
Гл.конст.	Матчуков			Остов Сборочный чертеж	Стадия	Масса	Масштаб
Зав.сек.	Захарова				Р	4,86	1:2
Ст.инж.	Цветкова				Лист	Листов 1	
					ЦНИИПРОЕКТЛЕГКОНСТРУКЦИЯ		

Инв. № подл.	Подпись и дата	Взам. инв. №

Формат	Зона	Поз.	Обозначение	Наименование	Кол. на исполн. 1.435.2-28.1.08.00.00.00- —	01
				Документация		
А3			1.435.2-28.1.08.00.00.00СБ	Сборочный чертеж	X	X
				Сборочные единицы		
А4		1	1.435.2-28.1.08.01.00.00	Тяга	1	1
		2	1.435.2-28.1.08.01.00.00-01	Тяга	1	1
А4		3	1.435.2-28.1.08.02.00.00	Ручка	1	
			-01	Ручка		1

Зав. отд.	Кашкинов		03.05.82
Н. контр.	Пономаренко		
Гл. конст.	Матчуков		
Зав. сект.	Захарова		
Инж.	Берлинова		

1.435.2-28.1.08.00.00.00

Механизм открывания

Стадия	Лист	Листов
Р	1	3

ЦНИИПРОЕКТЛЕГКОНСТРУКЦИЯ

Инв. № подл.	Подпись и дата	Взам. инв. №

Формат	Зона	Поз.	Обозначение	Наименование	Кол. на исполн. 1.435.2-28.1.08.00.00.00- —	01	Примечание
				Детали			
А4		4	1.435.2-28.1.08.00.00.01	Серьга	2	2	
				Стандартные изделия			
		6		Гайка М10-6Н.5.0130			
				ГОСТ 5915-70	2	2	
		7		Ось 6-16h11×40Ст3пс.6Ц30			
				ГОСТ 9650-80	1	1	
				Шайба ГОСТ 11371-78			
		8		10.02.Ст3пс4.0130	2	2	
		9		16.02.Ст3пс4.0130	1	1	

Формат	Зона	Поз.	Обозначение	Наименование	Кол. на испол. 1.435.2-28.1.08.00.00- —	Кол. на испол. 1.435.2-28.1.08.00.00- 01									Примечание
				Шплинты ГОСТ 397-79											
		10		2.5×16.0130	2	2									
		11		4×22.0130	1	1									

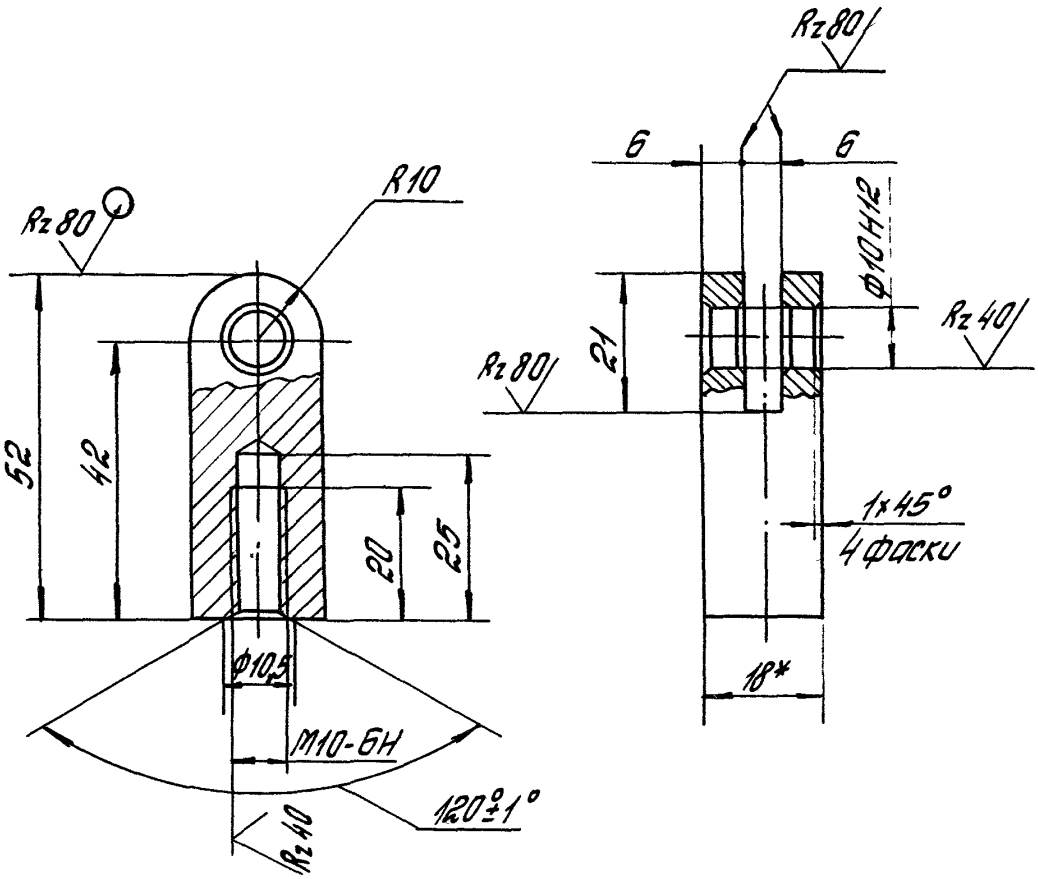

1.* Размер для справок.

2. Неуказанные предельные отклонения размеров: $h15, \pm \frac{IT15}{2}$.

Инв. № подл.	Подпись и дата	Взам. инв. №			

			1.435.2-28.1.08.00.00.01			
			Серьга	Стадия	Масса	Масштаб
				Р	0,12	1:1
				Лист	Листов 1	
Н.контр.	Донаторенко		Лист Б-ПН-18 ГОСТ 19903-74 Вст3пс6 ГОСТ 14637-79	ЦНИИПРОЕКТЛЕГКОНСТРУКЦИЯ		
Гл.конструктор	Матчуков					
Зав.сект.	Захарова					
Инж.	Беринова					

1.435.2-28.1.08.00.00.00

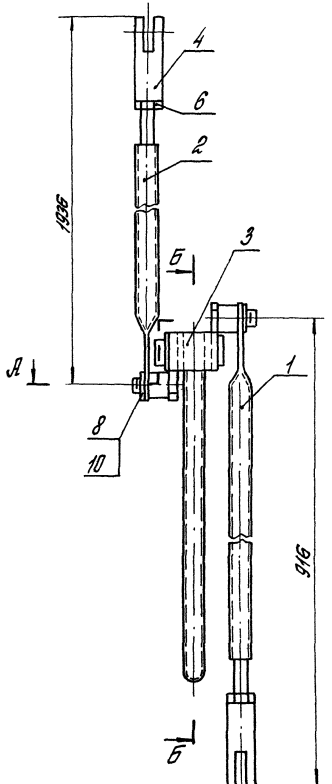

А-А
М1:1

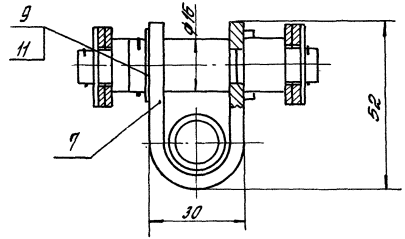

Б-Б

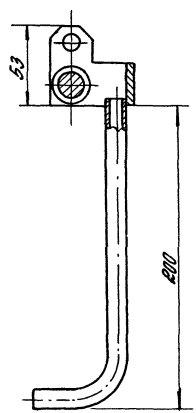

1.435.2-28.1.08.00.00.00-01 зеркальное отражение
Остальное - ст. 1.435.2-28.1.08.00.00.00

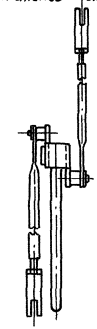

1. Размеры для справок.
2. Покрытие: Эталь ПФ-115 по ГОСТ 6465-76, III 6/1, кроме детали поз. 7 и посадочных мест.

				1.435.2-28.1.08.00.00.00 СБ			
				Механизм открывания Сборочный чертеж	Стадия	Масса	Масштаб
					Р	3,1	1:2
Зав. отд.	Крыкинов		03.05.88		Лист	Листов 1	
Н. контр.	Пономарева				ЦНИИПРОЕКТЛЕГКОНСТРУКЦИЯ		
Гл. конст.	Матчуков						
Зав. сек.	Захарова						
Контр.	Иванова						

Формат	Зона	Поз.	Обозначение	Наименование	Кол. на испол. 1.435.2-28.1.08.01.00.00- —	Кол. на испол. 1.435.2-28.1.08.01.00.00- 01	Примечание
				Документация			
А4			1.435.2-28.1.08.01.00.00 СБ	Сборочный чертеж	X	X	
				Детали			
А4		1	1.435.2-28.1.08.01.00.01	Направляющая	1		
			-01	Направляющая		1	
А4		2	1.435.2-28.1.08.01.00.02	Стержень	1	1	

Н.контр.	Пономаренко	
Гл.конструктор	Матчуков	
Зав.сект.	Захарова	
Инж.	Берлинова	

1.435.2-28.1.08.01.00.00

Тяга

Стадия	Лист	Листов
Р		1

ЦНИИПРОЕКТЛЕГКОНСТРУКЦИЯ

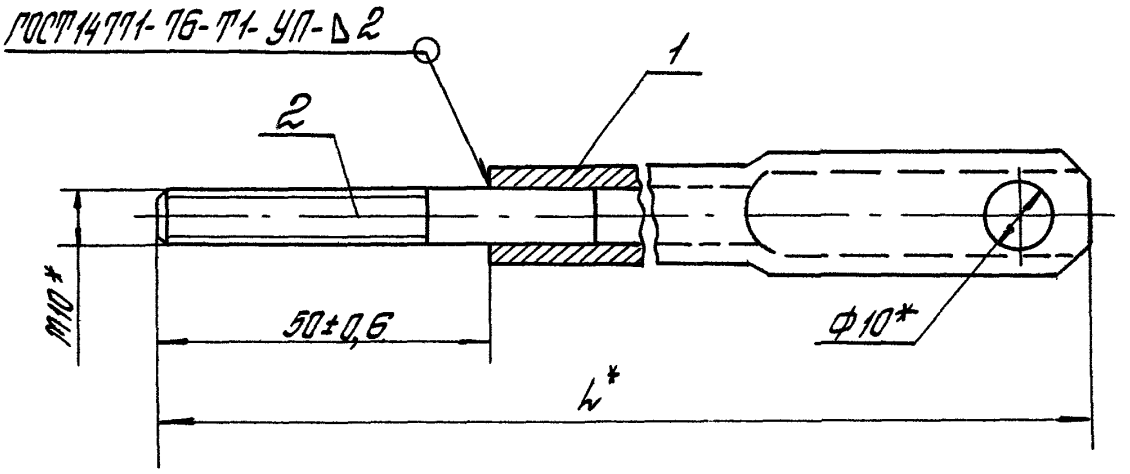

Обозначение	L, мм	Масса, кг
1.435.2-28.1.08.01.00.00	885	0,71
-01	1905	1,53

* Размеры для справок.

				1.435.2-28.1.08.01.00.00СБ		
				Тяга Сборочный чертеж	Стадия	Масса	Масштаб
					Р	ст. табл.	1:1
Н.контр.	Пономаренко				Лист	Листов 1
Гл.констр.	Матчуков				ЦНИИПРОЕКТЛЕГКОНСТРУКЦИЯ	
Зав.сект.	Захарова					
Инж.	Беринова					

Инв. № подл. | Подпись и дата | Взам.инв. №

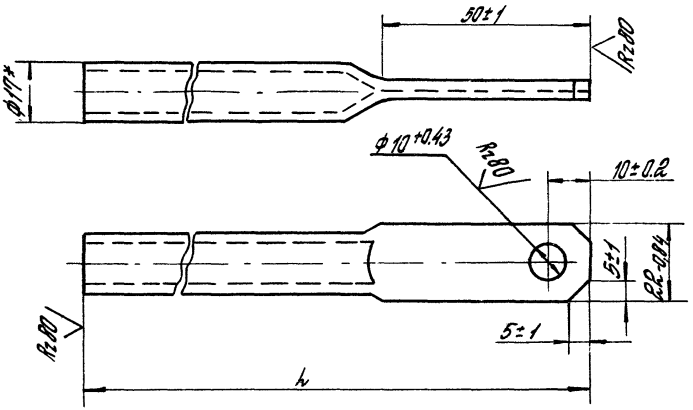

Обозначение	L, мм	Масса, кг
1.435.2-28.1.08.01.00.01	835-2,2	0,67
-01	1855-3,0	1,49

* Размер для справок.

				1.435.2-28.1.08.01.00.01			
				Направляющая	Стадия	Масса	Масшт.
					Р	см. табл	1:1
Н.контр.	Гономаренко				Лист	Листов 1	
Рл.констр.	Матчуков			Труба 10×2,2 ГОСТ 3262-75	ЦНИИПРОЕКТЛЕГКОНСТРУКЦИЯ		
Зав.сект.	Захарова						
Инж.	Беринова						

Инв. № подл. | Подпись и дата | Взам. инв. №

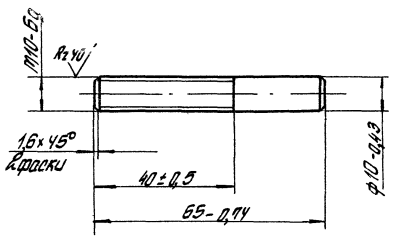

				1.435.2-28.1.08.01.00.02			
				Стержень	Стадия	Масса	Масшт.
					Р	0,04	1:1
					Лист	Листов 1	
Н. контр.	Пономаренко			Круг 14-В ГОСТ 2590 / ВСт3пс6-II ГОСТ 535-79	ЦНИИПРОЕКТЛЕГКОНСТРУКЦИЯ		
Гл. констр.	Матчуков						
Зав. сект.	Захарова						
Инж.	Беринова						

Инв. № подл. | Подпись и дата | Взам. инв. №

Формат	Зона	Поз.	Обозначение	Наименование	Кол. на испол. 1.435.2-28.1.08.02.00.00- —	Кол. на испол. 1.435.2-28.1.08.02.00.00- 01	Примечание
				Документация			
А3			1.435.2-28.1.08.02.00.00СБ	Сборочный чертеж	X	X	
				Детали			
А3		1	1.435.2-28.1.08.02.00.01	Скоба	1		
			-01	Скоба		1	
А4		2	1.435.2-28.1.08.02.00.02	Ось	2	2	
А4		3	1.435.2-28.1.08.02.00.03	Стержень	1	1	

Н. контр.	Пономаренко	
Гл. конст.	Матчуков	
Зав. сект.	Захарова	
Инж.	Беринова	

1.435.2-28.1.08.02.00.00

Ручка

Стадия	Лист	Листов
Р		1

ЦНИИПРОЕКТЛЕГКОНСТРУКЦИЯ

Формат	Зона	Поз.	Обозначение	Наименование	Кол.	Примечание
				Документация		
А3			1.435.2-28.1.09.00.00.00СБ	Сборочный чертеж		
				Детали		
А4		1	1.435.2-28.1.09.00.00.01	Анкер	2	
Б4		2	1.435.2-28.1.09.00.00.02	Порог		
				Труба 50×25×2 - 10пс		
				ГОСТ 8645-68		
				L = 200 h 14	1	0,45кг
Б4		3	1.435.2-28.1.09.00.00.03	Основание		
				Лист Б-ПН-10 ГОСТ 19903-74 / ВСт3пс6 ГОСТ 14637-79		
				100 h 14 × 200 h 14	1	1,57кг

Взам. инв. №

Подпись и дата

Инв. № подл.

Зав. отд.	Кашкинов	[signature]	03.05.[illegible]
Н. контр.	Пономаренко	[signature]	
Гл. констр.	Матчуков	[signature]	
Зав. сект.	Захарова	[signature]	
Констр.	Цветкова	[signature]	

1.435.2-28.1.09.00.00.00

Элемент закладной

Стадия	Лист	Листов
Р		1

ЦНИИПРОЕКТЛЕГКОНСТРУКЦИЯ

1.435.2-28.1.08.02.00.00

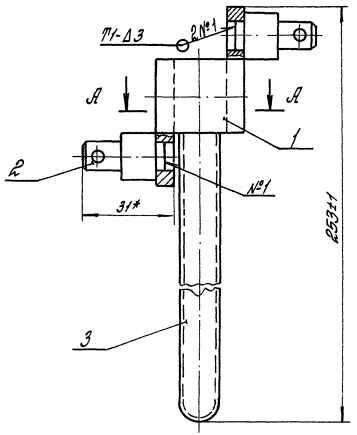

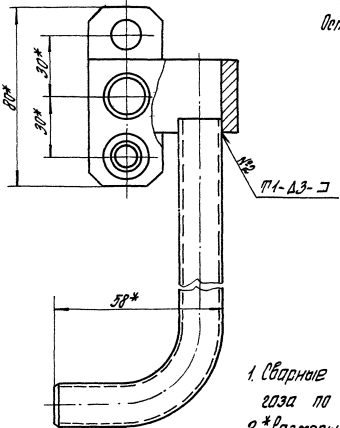

1.435.2-28.1.08.02.00.00-01 - зеркальное отражение

Остальное - см. 1.435.2-28.1.08.02.00.00

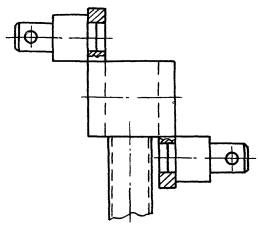

1. Сварные швы выполнять в среде углекислого газа по ГОСТ 14771-76.
2. *Размеры для справок.

А - А

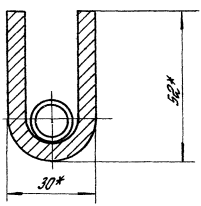

				1.435.2-28.1.08.02.00.00 СБ			
				Ручка Сборочный чертеж	Стадия	Масса	Масштаб
					Р	0,51	1:1
Зав. отд.	Кошкинов				Лист	Листов 1	
Н. контр.	Пономаренко				ЦНИИПРОЕКТЛЕГКОНСТРУКЦИЯ		
Гл. конструкт.	Матчуков						
Зав. сект.	Захарова						
Инж.	Беринова						

1.435.2-28.1.08.02.00.01

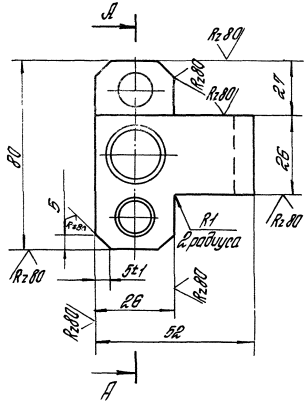

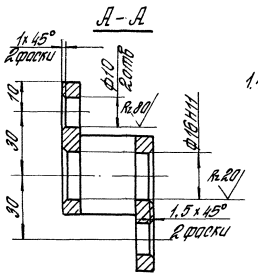

1.435.2-28.1.08.02.00.01-01- зеркальное отражение

Остальное - см. 1.435.2-28.1.08.02.00.01

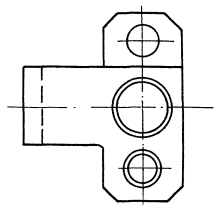

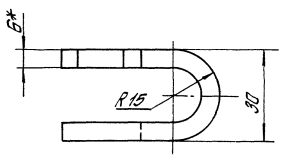

1. * Размер для справок.
2. Неуказанные предельные отклонения размеров: Н15, h15; $\pm \frac{IT15}{2}$.

				1.435.2-28.1.08.02.00.01			
				Скоба	Стадия	Масса	Масшт.
					Р	0,18	1:1
Н.контр.	Пономаренко				Лист	Листов 1	
Гл.конст.	Матчуков			Лист Б-ПН-6 ГОСТ 19903-74 / Вст 3пс 6 ГОСТ 14637-79	ЦНИИПРОЕКТЛЕГКОНСТРУКЦИЯ		
Зав.сект.	Захарова						
Инж.	Беринова						

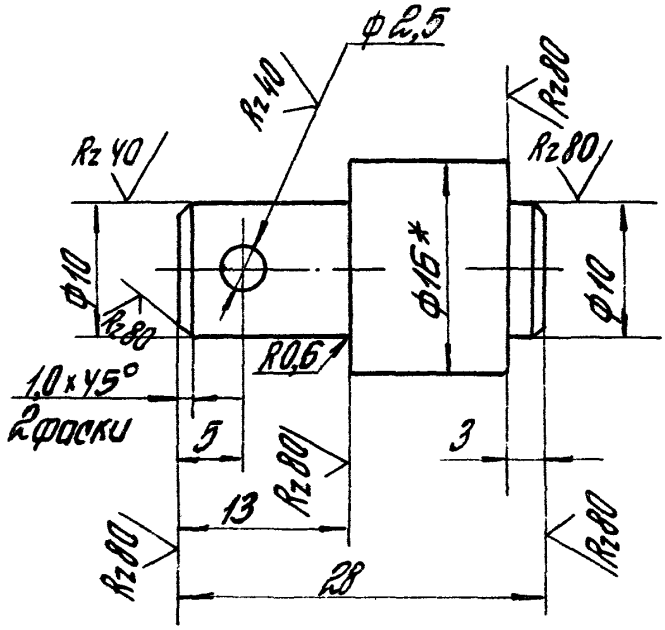

1.* Размер для справок.

2. Неуказанные предельные отклонения размеров: H14; h14; $\pm \frac{IT14}{2}$.

				1.435.2-28.1.08.02.00.02		
				Ось	Стадия: Р	Масса: 0,028
						Масшт.: 2:1
					Лист	Листов 1
Н.контр.	Пономаренко			Круг 16-В-ГОСТ 2590-71 / Вст3пс6-II-ГОСТ 535-79	ЦНИИПРОЕКТЛЕГКОНСТРУКЦИЯ	
Рук.констр.	Матчуков					
Зав.сект.	Захарова					
Констр.	Беринова					

Инв.№ подл. | Подпись и дата | Взам.инв.№

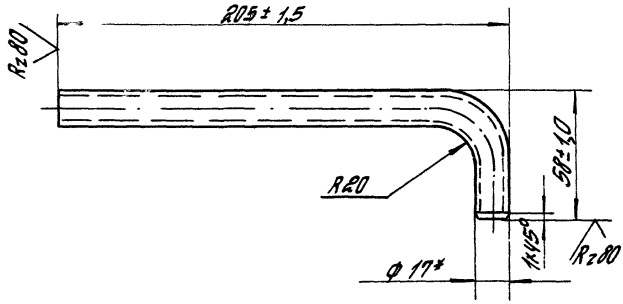

* Розмер для справок.

				1.435.2-28.1.08.02.00.03			
				Стержень	Стадия	Масса	Масшт.
					Р	0,2	1:2
Зав. отд.	Кашкинов				Лист	Листов 1	
Н. контр.	Пономаренко			Труба 10×2,2 ГОСТ 3262-75	ЦНИИПРОЕКТЛЕГКОНСТРУКЦИЯ		
Гл. констр.	Матчуков						
Зав. сект.	Захарова						
Констр.	Беринова						

Инв. № подл. | Подпись и дата | Взам. инв. №

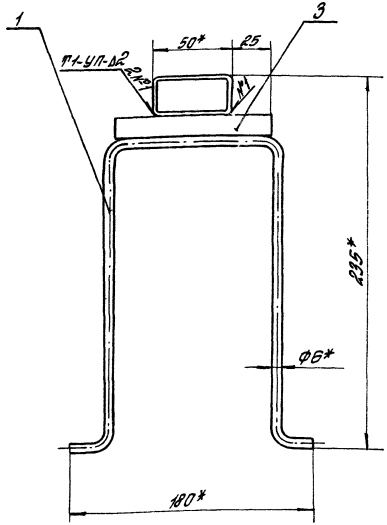

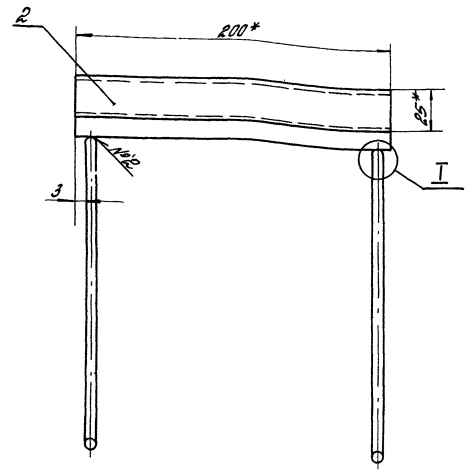

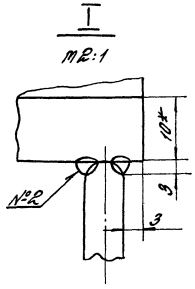

1. Сварной шов №2 выполнять в среде углекислого газа.
2. Сварные швы выполнять в среде углекислого газа по ГОСТ 14 771-76, кроме мест указанных особо.
3. *Размеры для справок.
4. Неуказанные предельные отклонения размеров $\pm \frac{УТ15}{2}$
5. Шероховатость поверх. деталей Б4 в местах реза Rz 160.
6. Покрытие дет. поз. 2: Эмаль ПФ-115 по ГОСТ 6465-76, III, 6/1.

				1.435.2-28.1.09.00.00.00 СБ			
				Элемент закладной Сборочный чертеж	Стадия	Масса	Масштаб
					Р	2,26	1:2
Зав. отд.	Кашкинов				Лист	Листов 1	
Н. контр.	Пономаренко				ЦНИИПРОЕКТЛЕГКОНСТРУКЦИЯ		
Гл. контр.	Мотчуков						
Зав. сек.	Захарова						
Констр.	Цветкова						

Таблица 1

Марка изделия	Код изделия	Наименование и код																							
		Мелкосортная сталь 093300; 095300								Среднесортная сталь 093200; 095200								Крупносортная сталь 093100; 095100							
		Расход, кг																							
		Квадрат до 19	Полоса В до 45	L 32×20	L 32×32	Всего конструкционной стали	ф до 19	Итого	С учетом Котх=1,05	Квадрат от 20 до 30	Полоса В=50 до 56	L от 45×28 до 63×40	L от 36×36 до 45×45	Всего конструкционной стали	ф от 20 до 30	Итого	С учетом Котх=1,05	Квадрат от 32 до 120	Полоса В=от 60 до 200	L 70×45 и более	L 50×50 и более	Всего конструкционной стали	ф от 32 до 250	Итого	С учетом Котх=1,05
ВР30х30-УХЛ1							1,17		1,23						4,96		5,21				9,82				10,3

Продолжение таблицы 1

Марка изделия	Код изделия	Наименование и код																					
		Тонколистовая сталь 097200, 097300						Толстолистовая сталь 097100				Листовая оцинкованная 111100		Гнутые профили 112000					Трубы 130100		Проволока углеродистая 112100		
		Расход, кг																					
		б=от 1 до 1,8	б=от 1,9 до 3	Рифленая б=3	Волнистая	Итого	С учетом Котх=1,05	б=4 и более	Широкополосная универсальная	Итого	С учетом Котх=1,05	По серии	С учетом Котх=1,05	□	C	[	Итого	С учетом Котх=1,05	По серии	С учетом Котх=1,05	По серии	С учетом Котх=1,05
ВР30х30-УХЛ1		2,82	2,92			5,74	6,03	21,68			22,76	21,82	22,92	116,17		89,57	205,74	216,03	5,68	5,96	0,01	0,011

Таблица 2

Марка изделия	Код изделия	Наименование и код									
		Панели трехслойные стеновые с металлическими обшивками 528424		Резина-пластина 254330		Клей 88-НП-43 251311		Эластичный пенополиуретан 577540		Древесина, сосна	
		Расход, кг								Расход, $м^3$	
		По серии	С учетом Котх=1,05	По серии	С учетом Котх=1,05	По серии	С учетом Котх=1,05	По серии	С учетом Котх=1,05	По серии	С учетом Котх=1,05
ВР30х30-УХЛ1		161,83	169,92	15,76	16,55	0,1	0,105	0,9	0,95	0,025	0,026

Гл. констр.	Матчуков		
Н. контр.	Пономаренко		
Зав. сект.	Захарова		
Констр.	Иванова		

1.435.2-28.1.00.00.00.00 ВМ

Ведомость расхода материалов

Стадия	Лист	Листов
Р		1

ЦНИИПРОЕКТЛЕГКОНСТРУКЦИЯ

gost.e-ecolog.ru