ТИПОВЫЕ КОНСТРУКЦИИ, ИЗДЕЛИЯ И УЗЛЫ ЗДАНИЙ И СООРУЖЕНИЙ

СЕРИЯ 1.435.2-37.94

ВОРОТА МЕТАЛЛИЧЕСКИЕ ПРОТИВОПОЖАРНЫЕ ИСКРОНЕДАЮЩИЕ ДЛЯ ПРОИЗВОДСТВЕННЫХ ЗДАНИЙ ПРОМЫШЛЕННЫХ ПРЕДПРИЯТИЙ

ВЫПУСК 1

ВОРОТА

РАБОЧИЕ ЧЕРТЕЖИ

gost.e-ecolog.ru

ТИПОВЫЕ КОНСТРУКЦИИ, ИЗДЕЛИЯ И УЗЛЫ ЗДАНИЙ И СООРУЖЕНИЙ

СЕРИЯ 1.435.2-37.94

ВОРОТА МЕТАЛЛИЧЕСКИЕ ПРОТИВОПОЖАРНЫЕ ИСКРОНЕДАЮЩИЕ ДЛЯ ПРОИЗВОДСТВЕННЫХ ЗДАНИЙ ПРОМЫШЛЕННЫХ ПРЕДПРИЯТИЙ

ВЫПУСК 1

ВОРОТА

РАБОЧИЕ ЧЕРТЕЖИ

УТВЕРЖДЕНЫ:

Главным Управлением проектирования и инженерных изысканий Минстроя России, письмо от 26.09.94 № 9-3-1/133.
Введены в действие ЦНИИпромзданий с 01.01.95, приказ от 25.10.94 №54.

РАЗРАБОТАНЫ ЦНИИПРОМЗДАНИЙ:

Зам. директора института С.М. Гликин

Зав. отделом Г.М.Смилянский

Главный специалист Т.Н.Лукашевич

Обозначение докум.	Наименование	Стр.
1.435.2-37.94.1-ТО	Техническое описание	4
1.435.2-37.94.1-00.00.00	Ворота	6
1.435.2-37.94.1-00.00.00СБ	Ворота. Сборочный чертеж	8
1.435.2-37.94.1-00.00.00ВП	Ведомость покупных изделий	13
1.435.2-37.94.1-01.00.00	Створка левая	15
1.435.2-37.94.1-01.00.00СБ	Створка левая. Сборочный чертеж	17
1.435.2-37.94.1-00.00.01	Шайба	19
1.435.2-37.94.1-01.01.00	Каркас	20
1.435.2-37.94.1-01.00.05	Фиксатор	21
1.435.2-37.94.1-01.01.00СБ	Каркас. Сборочный чертеж	22
1.435.2-37.94.1-01.01.10	Полупетля	24
1.435.2-37.94.1-01.01.10СБ	Полупетля. Сборочный чертеж	24
1.435.2-37.94.1-01.01.01	Связь	25
1.435.2-37.94.1-01.01.02	Нащельник	26
1.435.2-37.94.1-01.01.03	Втулка	27
1.435.2-37.94.1-01.01.04	Штырь	27
1.435.2-37.94.1-01.02.00	Механизм открывания	28
1.435.2-37.94.1-01.02.00СБ	Механизм открывания. Сборочный чертеж	29
1.435.2-37.94.1-01.02.01	Крестовина	30
1.435.2-37.94.1-01.02.02	Ось	30
1.435.2-37.94.1-01.03.00	Тяга	31
1.435.2-37.94.1-01.03.00СБ	Тяга. Сборочный чертеж	32
1.435.2-37.94.1-01.03.01	Втулка	33
1.435.2-37.94.1-01.03.02	Стержень	33
1.435.2-37.94.1-01.00.01	Обшивка	34
1.435.2-37.94.1-01.00.02	Пружина	35
1.435.2-37.94.1-01.00.03	Ручка	35
1.435.2-37.94.1-01.00.04	Крышка	36
1.435.2-37.94.1-02.00.00	Створка правая	37
1.435.2-37.94.1-02.00.00СБ	Створка правая. Сборочный чертеж	40
1.435.2-37.94.1-02.01.00	Каркас	43
1.435.2-37.94.1-02.01.00СБ	Каркас. Сборочный чертеж	45
1.435.2-37.94.1-02.01.10	Полупетля	48
1.435.2-37.94.1-02.01.10СБ	Полупетля. Сборочный чертеж	48
1.435.2-37.94.1-02.01.11	Стержень	49
1.435.2-37.94.1-02.00.02	Пластина	49
1.435.2-37.94.1-02.01.01	Скоба	50
1.435.2-37.94.1-02.01.02	Скоба	50
1.435.2-37.94.1-02.00.03	Обшивка	51
1.435.2-37.94.1-02.00.04	Планка	51
1.435.2-37.94.1-03.00.00	Калитка	52
1.435.2-37.94.1-03.00.00СБ	Калитка. Сборочный чертеж	53
1.435.2-37.94.1-03.01.00	Каркас	55
1.435.2-37.94.1-03.01.00СБ	Каркас. Сборочный чертеж	56
1.435.2-37.94.1-03.01.10	Полупетля	58
1.435.2-37.94.1-03.01.10СБ	Полупетля. Сборочный чертеж	58
1.435.2-37.94.1-03.01.01	Скоба	59
1.435.2-37.94.1-03.00.01	Планка	59
1.435.2-37.94.1-04.00.00	Рама	60
1.435.2-37.94.1-04.00.00СБ	Рама. Сборочный чертеж	62
1.435.2-37.94.1-04.00.01	Ось	65
1.435.2-37.94.1-04.00.02	Накладка	65

Инв. № подл. | Подпись и дата | Взам. инв. №

Изм.	Кол.уч.	Лист	№док.	Подпись	Дата
ГИП	Смиянский			10-94	
Н. контр.	Лукашевич			10-94	
Гл. спец.	Лукашевич			10-94	

1.435.2-37.94.1

Содержание

Стадия	Лист	Листов
Р	1	2

ЦНИИпромзданий

Обозначение докум.	Наименование	Стр.
1.435.2-37.94.1-04.00.03	Связь	66
1.435.2-37.94.1-04.00.04	Упор	66
1.435.2-37.94.1-05.00.00	Ограничитель	67
1.435.2-37.94.1-05.00.00СБ	Ограничитель. Сборочный чертеж	68
1.435.2-37.94.1-06.00.00	Направляющая	69
1.435.2-37.94.1-06.00.00СБ	Направляющая. Сборочный чертеж	70
1.435.2-37.94.1-06.00.01	Ограждение	71
1.435.2-37.94.1-06.00.02	Основание	71
1.435.2-37.94.1-07.00.00	Блок 51, 52	72
1.435.2-37.94.1-07.00.00СБ	Блок Б1, 52. Сборочный чертеж	73
1.435.2-37.94.1-07.00.01	Кронштейн	74
1.435.2-37.94.1-07.00.02	Ролик	74
1.435.2-37.94.1-07.00.03	Втулка	75
1.435.2-37.94.1-09.00.01	Цилиндр	75
1.435.2-37.94.1-08.00.00	Кронштейн	76
1.435.2-37.94.1-08.00.00СБ	Кронштейн. Сборочный чертеж	76
1.435.2-37.94.1-09.00.00	Груз	77
1.435.2-37.94.1-09.00.00СБ	Груз. Сборочный чертеж	77
1.435.2-37.94.1-10.00.00	Схема раскладки асбестового картона	78
1.435.2-37.94.1-00.00.00ВМ	Ведомость расхода материалов	79

Инв. № подл. | Подпись и дата | Взам. инв. №

1. Требования к конструкции

1.1. Ворота металлические противопожарные должны изготавливаться по рабочим чертежам серии 1.435.2-37.94в.1 в соответствии с настоящим техническим описанием.

1.2. Створки полотна должны легко закрываться и открываться.

1.3. Механизмы закрывания должны быть смазаны, работать без заеданий, свободно возвращаясь в исходное положение.

1.4. Закрыватель дверной должен быть отрегулирован так, чтобы исключить резкий удар калитки о створку полотна.

1.5. Предел огнестойкости ворот должен быть не ниже 1,2 часа.

1.6. Завод-изготовитель должен изготовить и испытать опытные образцы ворот в точном соответствии с чертежами и техническим описанием. Серийное или массовое производство ворот разрешается только после утверждения акта испытания опытных образцов с выводами, характеризующими качество изготовления и стабильность работы ворот.

2. Требования к материалам

Качество материалов должно соответствовать требованиям государственных и отраслевых стандартов или технических условий. Соответствие применяемых материалов предъявляемым требованиям должно подтверждаться стандартами заводов-поставщиков. Кроме асбестового картона допускается применение базальтового картона, стеклополотна тайже толщины.

3. Требования к деталям и заготовкам

3.1. Заготовки из фасонного проката должны быть очищены от загрязнений, коррозии и окалины любым способом, не ухудшающим структуру металла и не понижающим его прочность.

3.2. В металлических деталях, имеющих механически обработанные поверхности, чистота обработки должна соответствовать классу чистоты, указанному в чертежах, и выполняться в соответствии с ГОСТ 2789-73. Для деталей, с чистотой обработки не указанной на чертежах, чистота поверхности должна быть не ниже $R_z 80$ по ГОСТ 2789-73. Риски и царапины на поверхностях деталей не допускаются. Острые кромки должны быть притуплены.

3.3. Неуказанные в чертежах предельные отклонения размеров: $H14, h14, \pm \frac{IT14}{2}$ СТ СЭВ 144-75.

3.4. Непрямолинейность линейных элементов не должна быть более 1мм на длине 1м и

Изм.	Кол.уч.	Лист	№ док.	Подпись	Дата	1.435.2-37.94.1-ТО	
Зав. отд.		Симанский				Техническое описание	Стадия: Р; Лист: 1; Листов: 2
Н. контр.		Лукашевич					ЦНИИпромзданий
Гл. спец.		Лукашевич					

Инв. № подл. | Подпись и дата | Взам. инв. №

2 мм на всей длине.

3.5. Технология изготовления деталей и сборочных единиц ворот должна обеспечить их взаимозаменяемость.

3.6. Сварные швы должны быть равной толщины, без перекосов, шлаковых и других дефектов.

3.7. Детали, изготовленные из резины, не должны иметь вмятин, надрывов и более одной склейки по длине детали.

4. Требования к сборке

4.1. Поступающие на сборку детали должны быть очищены от стружки, загрязнений и иметь клеймо ОТК и другие сопроводительные документы, удостоверяющие их качество.

4.2. Сборка должна производиться на участке, оборудованном приспособлениями, обеспечивающими точность, указанную в чертежах.

4.3. При сборке деталей не допускается применение прокладок, клиньев и прочих компенсирующих, не предусмотренных чертежами.

4.4. Шарики петель перед сборкой должны быть промыты керосином и смазаны смазкой ЦИАТИМ-201 ГОСТ 6267-74.

4.5. Все трущиеся и пригоночные поверхности должны быть смазаны солидолом жировым "Ж" по ГОСТ 1033-79.

4.6. Все крепежные изделия должны иметь антикоррозийное покрытие.

4.7. Все резьбовые соединения должны быть затянуты до отказа без перекоса сопрягаемых деталей.

5. Требования к защитно-декоративным покрытиям

5.1. Поверхности, подлежащие окраске, должны быть очищены от масел, ржавчины, грязи и влаги, обезжирены и огрунтованы. Марка грунтовки выбирается заводом-изготовителем.

5.2. Элементы ворот должны быть огрунтованы и окрашены только после проверки качества изготовления. Окрашенные поверхности должны быть гладкими, без подтеков и не иметь отслоений.

5.3. Цвет защитно-декоративного покрытия определяется проектировщиком и согласовывается с заводом-изготовителем. Рекомендуемый тип эмали - ХВ 113 ГОСТ 18374-79.

6. Требования к упаковке

Упаковка производится по чертежам завода-изготовителя. Упаковка должна обеспечить сохранность изделий и механизацию погрузо-разгрузочных работ.

7. Требования к транспортировке

Ворота должны перевозиться к месту монтажа в разобранном виде любым видом транспорта в положении, исключающем механическое повреждение ворот и попадание на них влаги: в горизонтальном - на подкладках по периметру ворот; в вертикальном - в кассетах.

Инв. № подл.	Подпись и дата	Взам. инв. №

Формат	Зона	Поз.	Обозначение	Наименование	Кол. на испол. 1.435.2-37.94.1-00.00.00-			Примечание
					–	01	02	
				Документация				
А3			1.435.2-37.94.1-ТО	Техническое описание	×	×	×	
А3			1.435.2-37.94.1-00.00.00СБ	Сборочный чертеж	×	×	×	
А3			1.435.2-37.94.1-00.00.00ВП	Ведомость покупных изделий	×	×	×	
А3			1.435.2-37.94.1-00.00.00ВМ	Ведомость расхода материалов	×	×	×	
				Сборочные единицы				
АЧ		1	1.435.2-37.94.1-01.00.00	Створка левая	1			
			-01	Створка левая		1		

Инв. №	Кол. уч.	Лист	№ док.	Подпись	Дата

1.435.2-37.94.1-00.00.00

Ворота

Стадия	Лист	Листов
Р	1	4

ЦНИИпромзданий

Инв. № подл.	Подпись и дата	Взам. инв. №

Формат	Зона	Поз.	Обозначение	Наименование	Кол на испол. 1.435.2-37.94.1-00.00.00-			Примечание
					–	01	02	
		1	1.435.2-37.94.1-01.00.00-02	Створка левая			1	
АЧ		2	1.435.2-37.94.1-02.00.00	Створка правая	1			
			-01	Створка правая		1		
			-02	Створка правая			1	
АЧ		3	1.435.2-37.94.1-03.00.00	Калитка	1	1	1	
АЧ		4	1.435.2-37.94.1-04.00.00	Рама	1			
			-01	Рама		1		
			-02	Рама			1	
АЧ		5	1.435.2-37.94.1-05.00.00	Ограничитель	1	1	1	
АЧ		6	1.435.2-37.94.1-06.00.00	Направляющая	1			
			-01	Направляющая		1		
			-02	Направляющая			1	
АЧ		7	1.435.2-37.94.1-07.00.00	Блок Б1	2	2	2	
		8	1.435.2-37.94.1-07.00.00-01	Блок Б2	2	2	2	
АЧ		9	1.435.2-37.94.1-08.00.00	Кронштейн	2	2	2	
АЧ		10	1.435.2-37.94.1-09.00.00	Груз	2	2	2	

Инв. №	Кол. уч.	Лист	№ док.	Подпись	Дата

1.435.2-37.94.1-00.00.00

Лист 2

Инв. № подл. | Подпись и дата | Взам. инв. №

Формат	Зона	Поз.	Обозначение	Наименование	Кол. на испол. 1.435.2-37.94.1-00.00.00-			Примечание
					–	01	02	
				Детали				
4		12	1.435.2-37.94.1-00.00.01	Шайба	1	1	1	
		13	1.435.2-37.94.1-00.00.01-01	Шайба	2	2	2	
				Стандартные изделия				
				Болты ГОСТ 7798-70				
		14		М8-8g×25.58.01.20	3	3	3	
		15		М16-8g×45.58.01.20	6	6	6	
				Гайки ГОСТ 5915-70				
		16		М8-7Н.5.01.20	1	1	1	
		17		М16-7Н.5.01.20	2	2	2	
		18		Шайба 6.01.пс2.01.20				
				ГОСТ 11371-78	1	1	1	
		19		Шплинт 1,6×16.001				
				ГОСТ 397-79	1	1	1	
				Канат 3,4-1-Л-О-Н-180				
				ГОСТ 3067-88	7,9	9,3	10,9	м

Изм.	Кол.уч.	Лист	№ док.	Подпись	Дата	1.435.2-37.94.1-00.00.00	Лист 3

Инв. № подл. | Подпись и дата | Взам. инв. №

Формат	Зона	Поз.	Обозначение	Наименование	Кол. на испол. 1.435.2-37.94.1-00.00.00-			Примечание
					–	01	02	
				Шарики ГОСТ 3722-81				
		20		Б 11.509-Р	1	1	1	
		21		Б 19.05-Р	2	2	2	
				Прочие изделия				
		23		Закрыватель дверной гидравлический ЗДГ-4-1 правый ТУ 400-28-394-82	1	1	1	

Изм.	Кол.уч.	Лист	№ док.	Подпись	Дата	1.435.2-37.94.1-00.00.00	Лист 4

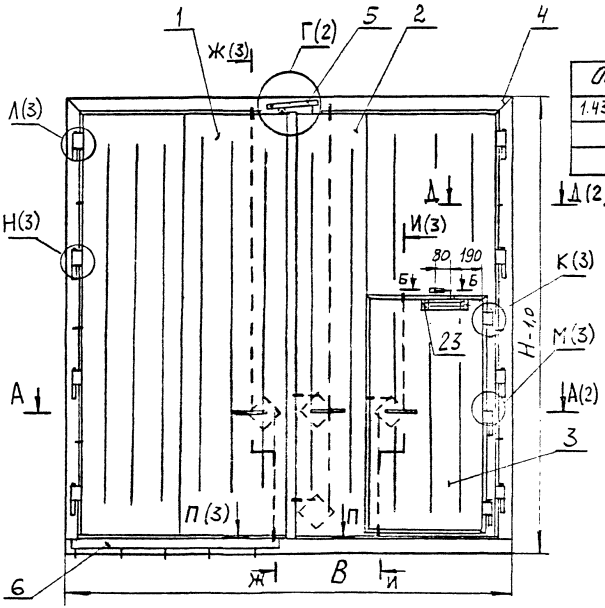

Б-Б(1:2)

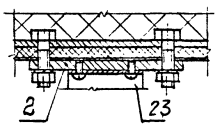

Обозначение	Марка ворот	B, мм	H, мм	B1, мм	B2, мм	B3, мм	H1, мм	Масса, кг
1.435.2-37.94.1-00.00.00	ВРПД-3,0×3,0	3126	3130	3008	1478	1465	2978	6260
-01	ВРПД-3,6×3,6	3726	3730	3608	1778	1765	3578	8300
-02	ВРПД-4,2×4,2	4326	4330	4208	2078	2065	4178	10200

1. Доводчик дверной (поз. 23) отрегулировать по месту.
2. Место приварки направляющей (поз. 6) уточнить по месту при монтаже ворот.
3. Защитно-декоративное покрытие элементов ворот выполнить грунтовкой ГФ-0119 ГОСТ 23343-78 толщиной не менее 15 мкм с последующей окраской в 2 слоя эмалью КО-813 ГОСТ 11066-74 толщиной не менее 20 мкм.
4. * Размеры для справок.
5. Неуказанные предельные отклонения размеров: H14; h14; $\pm \frac{IT14}{2}$.
6. ** Толщина стены выбирается по проекту.

| | | |

А-А (1:2)(1)

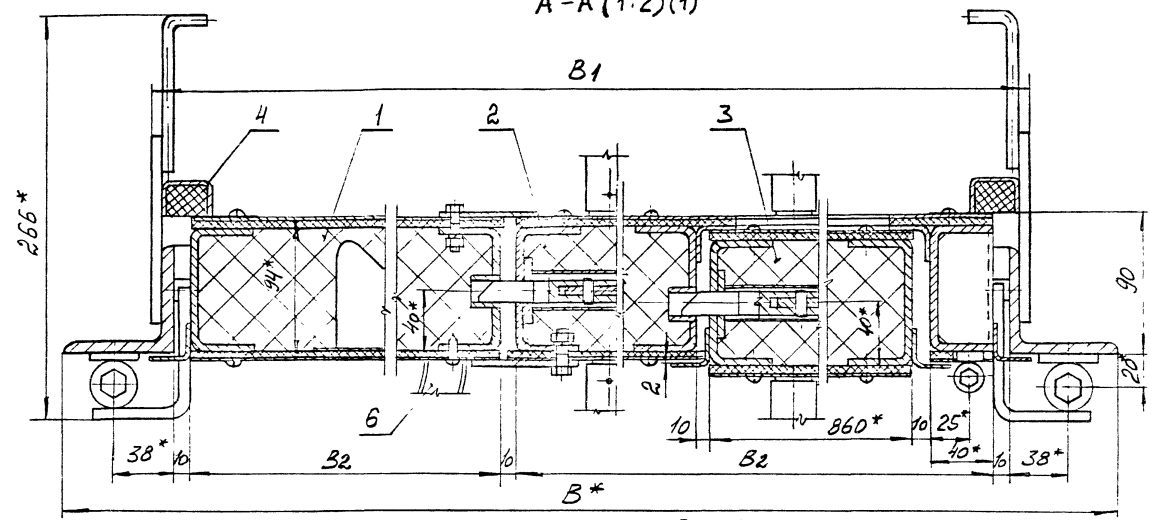

Д-Д (1:2)(1)

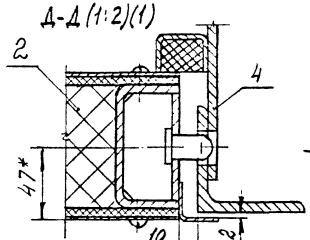

Г (1:2)(1)

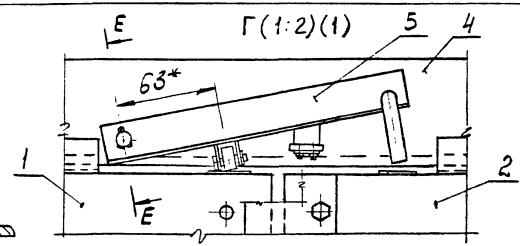

Е-Е (1:1)

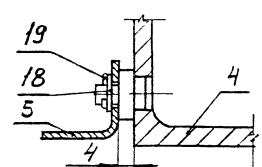

Изм.	Кол. уч.	Лист	№док.	Подпись	Дата	1.435.2-37.94.1-00.00.00СБ	Лист 2

Инв. № подл. | Подпись и дата | Взам. инв. №

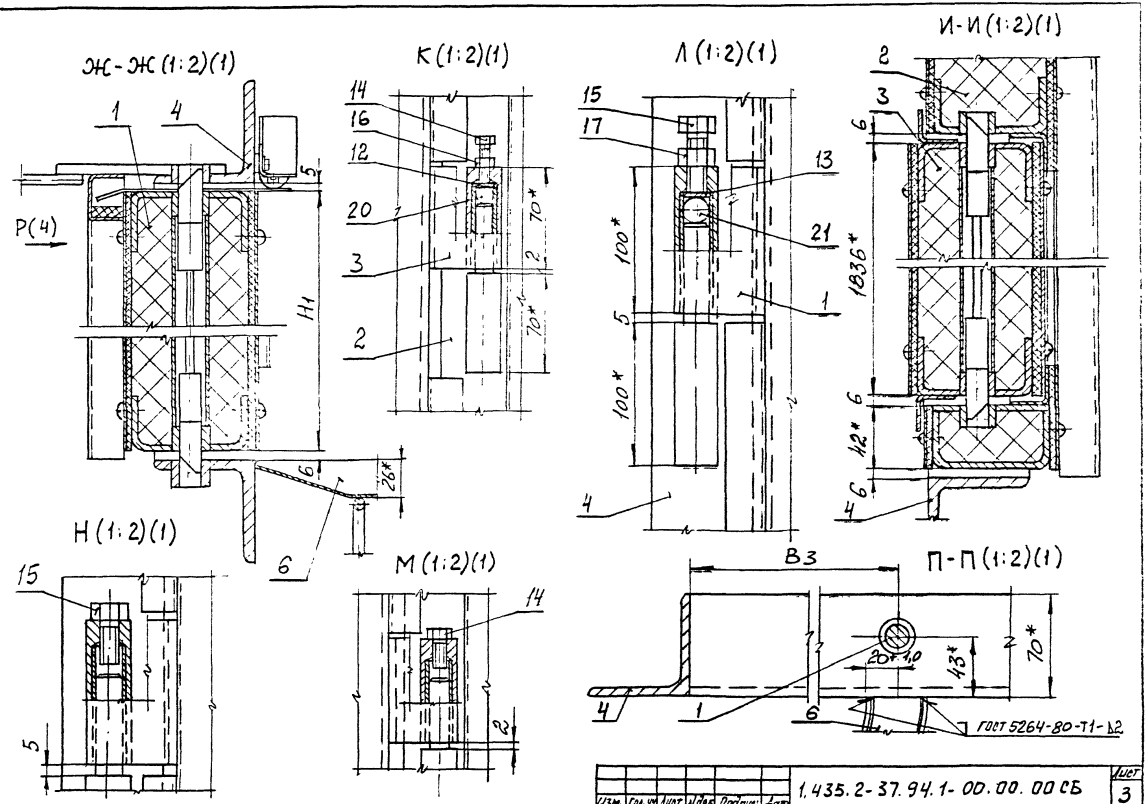

Изм.	Кол.уч.	Лист	№док.	Подпись	Дата	1.435.2-37.94.1-00.00.00 СБ	Лист 3

Инв.№ подл. | Подпись и дата | Взам.инв.№

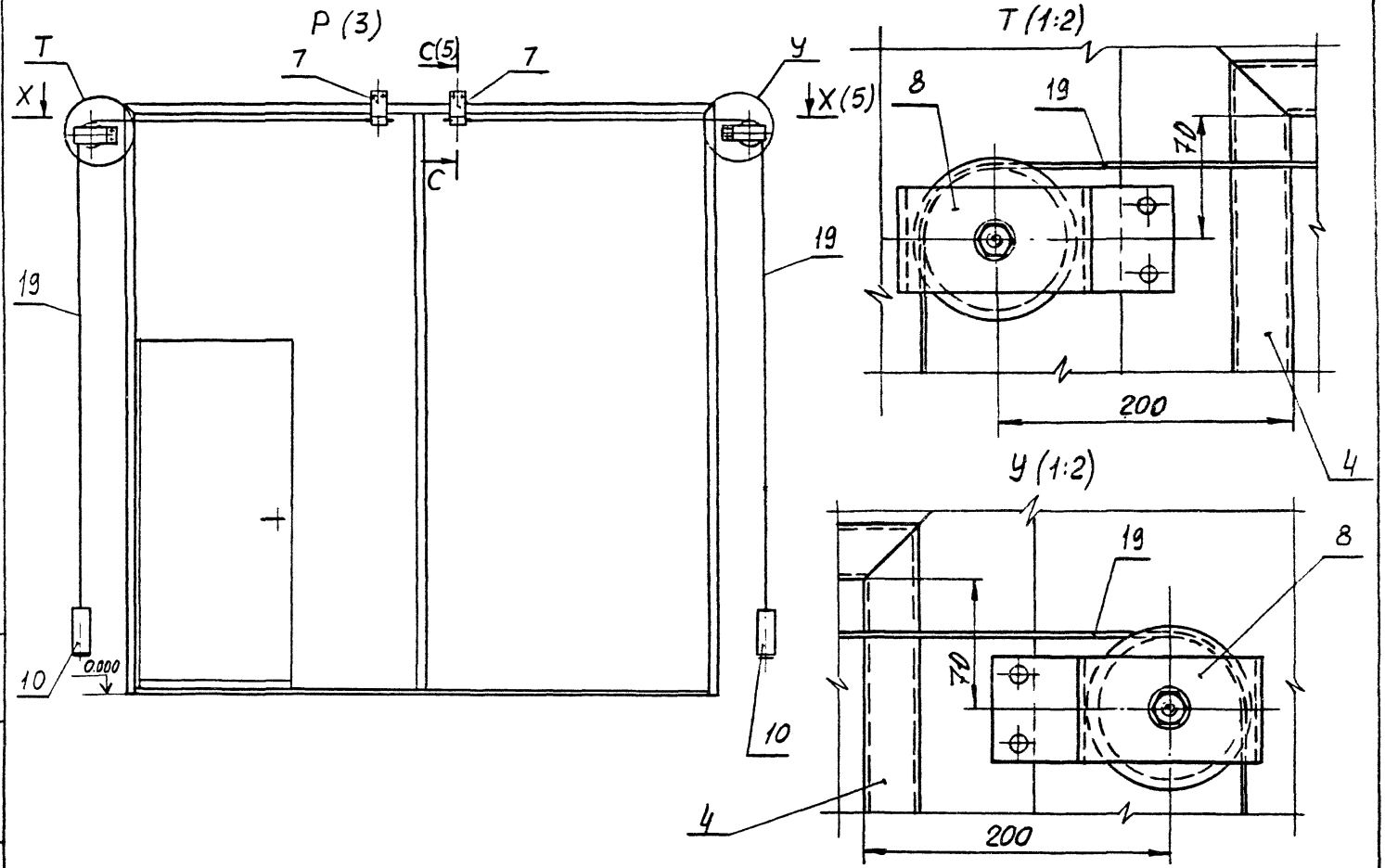

Инв. № подл.	Подпись и дата	Взам. инв. №

Изм.	Кол. уч.	Лист	№ док.	Подпись	Дата	1435.2-37.941-00.00.00 СБ	Лист 4

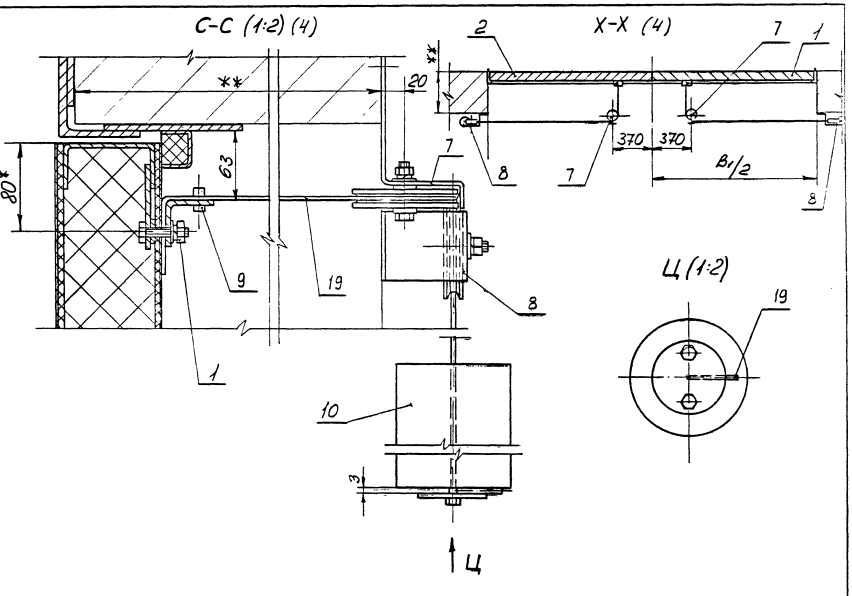

Изм.	Кол.уч.	Лист	№ док.	Подпись	Дата	1435.2-37.94.1-0000.00СБ	Лист 5

Инв.№ подл. | Подпись и дата | Взам.инв.№

Номер строки	Наименование	Код ОКП	Обозначение документа на поставку	Поставщик	Кол на исполн. 1.435.2-37.94.1-00.00 00 —			Примечание
					—	01	02	
1								
2	Закрыватель дверной			ПО „Мосремстроймаш"				
3	ЗДГ-1 правый		ТУ 400-28-394-82	г. Москва	1	1	1	
4								
5	Канат 3,4-1-Л-0-Н-180		ГОСТ 3067-88		7,9	9,3	10,9	М
6								
7	Шарики		ГОСТ 3722-81					
8	Б 11,509-Р				1	1	1	
9	Б 19,05-Р				2	2	2	
10								
11	Ось 22-6h11×22G3пс2Ц30		ГОСТ 9650-80		1	1	1	
12								
13	Крепежные изделия							
14								
15	Болты	128 200	ГОСТ 7798-70					
16	М6-8g×20. 58.01.20				36	42	48	
17	М6-8g×25. 58.01.20				4	4	4	
18	М6-8g×45. 58.01.20				6	6	6	
19	М8-8g×25. 58.01.20				3	3	3	
20	М8-8g×35. 58.01.20				4	4	4	
21	М8-8g×40. 58.01.20				4	4	4	
22	М16-8g×45. 58.01.20				6	6	6	
23								
24	Винт М6-8g×20.58.01.20	128 401	ГОСТ 10621-80		330	370	410	
25	Винты	128 401	ГОСТ 17475-80					
26	М3-8g×10. 58.01.20				2	2	2	
27	М5-8g×12. 58.01.20				2	2	2	

Инв. № подл. | Подпись и дата | Взам. инв. №

Изм.	Кол. уч.	Лист	№ док.	Подпись	Дата
Зав. отд.		Смилянский			VII-94
Н. контр.		Лукашевич			VII-94
Гл. спец.		Лукашевич			VII-94

1.435.2-37.94.1-00.00.00 ВП

Ведомость покупных изделий

Стадия	Лист	Листов
Р	1	2

ЦНИИпромзданий

Номер строки	Наименование	Код ОКП	Обозначение документа на поставку	Поставщик	Кол. на испол. 1.435.2-37.94.1-00.00.00-			Примечание
					-	01	02	
1	Винт М6-8g×16.58.01.20	128401	ГОСТ 1477-84		5	5	5	
2								
3	Гайки	128300	ГОСТ 5915-70					
4	М5-7Н.5.01.20				2	2	2	
5	М6-7Н.5.01.20				36	42	48	
6	М8-7Н.5.01.20				5	5	5	
7	М16-7Н.5.01.20				6	6	6	
8	Гайка М3-7Н.5.01.20	128300	ГОСТ 5916-70		2	2	2	
9								
10	Шайбы	128600	ГОСТ 6402-70					
11	3.65Г.02.9				2	2	2	
12	5.65Г.02.9				2	2	2	
13	6.65Г.02.9				36	42	48	
14	8.65Г.02.9				8	8	8	
15								
16	Шайбы	128600	ГОСТ 11371-78					
17	6.01.пс2.01.20				2	2	2	
18	8.01.пс2.01.20				16	16	16	
19								
20	Шплинты	128700	ГОСТ 397-79					
21	1,6×16.001				2	2	2	
22	3,2×28.001				8	8	8	
23								
24	Штифт 2,5×20		ГОСТ 3128-70		6	6	6	
25								
26								
27								
28								
29								

Инв.№ подл. | Подпись и дата | Взам. инв.№

Инв. № подл.	Подпись и дата	Взам. инв. №

Формат	Зона	Поз.	Обозначение	Наименование	Кол. на исполн. 1.435.2-37.94.1-01.00.00-										Примечание
					–	01	02								
				Документация											
А4			1.435.2-37.94.1-01.00.00СБ	Сборочный чертеж	X	X	X								А4; А3
				Сборочные единицы											
А4		1	1.435.2-37.94.1-01.01.00	Каркас	1										
			-01	Каркас		1									
			-02	Каркас			1								
А4		2	1.435.2-37.94.1-01.02.00	Механизм открывания	1	1	1								
А4		3	1.435.2-37.94.1-01.03.00	Тяга	1	1	1								
А4		4	1.435.2-37.94.1-01.03.00-01	Тяга	1										
			-02	Тяга		1									

Изм.	Кол. уч.	Лист	№ док.	Подпись	Дата	1.435.2-37.94.1-01.00.00			
Нач. отд.						Створка левая	Стадия	Лист	Листов
Н. контр.							Р	1	4
Гл. спец.							ЦНИИпротзданий		

Инв. № подл.	Подпись и дата	Взам. инв. №

Формат	Зона	Поз.	Обозначение	Наименование	Кол. на исполн. 1.435.2-37.94.1-01.00.00-										Примечание
					–	01	02								
		4	1.435.2-37.94.1-01.03.00-03	Тяга			1								
				Детали											
А3		5	1.435.2-37.94.1-01.00.01	Обшивка	2										
			-01	Обшивка		2									
			-02	Обшивка			2								
		6	1.435.2-37.94.1-01.00.01-03	Обшивка	2										
			-04	Обшивка		2									
			-05	Обшивка			2								
А4		7	1.435.2-37.94.1-01.00.02	Пружина	1	1	1								
А4		8	1.435.2-37.94.1-01.00.03	Ручка	2	2	2								
А3		9	1.435.2-37.94.1-01.00.04	Крышка	1	1	1								
А4		10	1.435.2-37.94.1-01.00.05	Фиксатор	4										
			-01	Фиксатор		6									
			-02	Фиксатор			6								
		11	1.435.2-37.94.1-01.00.05-03	Фиксатор	4	6	6								
				Планка											

Изм.	Кол. уч.	Лист	№ док.	Подпись	Дата	1.435.2-37.94.1-01.00.00	Лист 2

Инв. № подл.	Подпись и дата	Взам. инв. №

Формат	Зона	Поз.	Обозначение	Наименование	Кол. на исполн. 1.435.2-37.94.1-01.00.00-			Примечание
					–	01	02	
				Лист Б-ПН-2,0 ГОСТ 19903-74				
				ОК 36084-III Ст3 пс2-сб ГОСТ 16523-89				
БУ		12	1.435.2-37.94.1-01.00.06	(65×2956)h14; Rz80	1			3,0 кг
			-01	(65×3556)h14; Rz80		1		3,6 кг
			-02	(65×4156)h14; Rz80			1	4,2 кг
				Труба 20×1 ГОСТ 8734-75				
				Б20 ГОСТ 8733-87				
БУ		13	1.435.2-37.94.1-01.00.07	L = 908h14; Rz80	1	1	1	0,42 кг
БУ		14	1.435.2-37.94.1-01.00.08	L = 1886h14; Rz80	1			0,88 кг
			-01	L = 2486h14; Rz80		1		1,16 кг
			-02	L = 3086h14; Rz80			1	1,5 кг
				Асбестовый картон				
				Б5 ГОСТ 2850-80				
БУ		15	1.435.2-37.94.1-01.00.09	(738×1488)h14	8			6,6 кг
			-01	(888×1788)h14		8		9,6 кг
			-02	(1038×2088)h14			8	13,0 кг
				Стандартные изделия				
		17		Болт М6-8д×20.58.01.20				
				ГОСТ 7798-70	16	19	22	

Изм.	Кол. уч.	Лист	Удок.	Подпись	Дата	1.435.2-37.94.1-01.00.00	Лист 3

Инв. № подл.	Подпись и дата	Взам. инв. №

Формат	Зона	Поз.	Обозначение	Наименование	Кол. на исполн. 1.435.2-37.94.1-01.00.00-			Примечание
					–	01	02	
		18		Винт М6-8д×20.58.01.20				
				ГОСТ 10521-80	120	140	160	
		19		Винт М6-8д×16.58.01.20				
				ГОСТ 1477-84	2	2	2	
				Гайки ГОСТ 5915-70				
		20		М6-7Н.5.01.20	16	19	22	
		21		М8-7Н.5.01.20	2	2	2	
				Шайбы ГОСТ 6402-70				
		22		6.65Г.02.9	16	19	22	
		23		8.65Г.02.9	2	2	2	
		24		Шайба 8.01пс2.01.20				
				ГОСТ 11371-78	6	6	6	
		25		Штифт 2,5×20				
				ГОСТ 3128-70	2	2	2	
				Материалы				
		26		П125-1000 1000.80				
				ГОСТ 9573-82	0,35	0,5	0,7	м³

Изм.	Кол. уч.	Лист	Удок.	Подпись	Дата	1.435.2-37.94.1-01.00.00	Лист 4

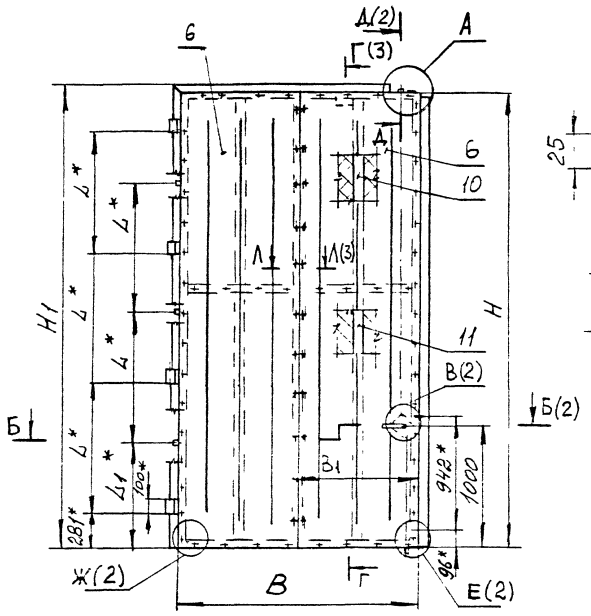

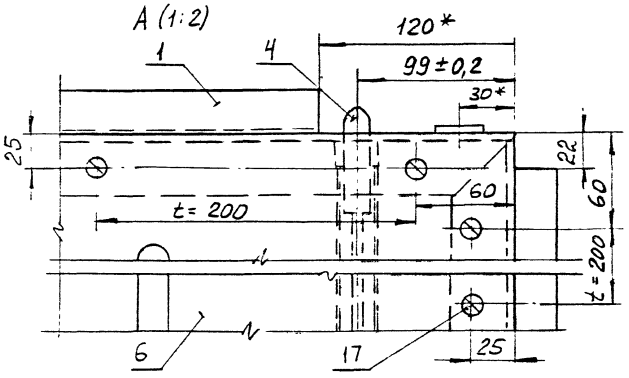

1. Сварные швы по ГОСТ 5264-80. Обозначение сварного шва относится ко всем подобным свариваемым элементам.
2. * Размеры для справок.
3. Неуказанные предельные отклонения размеров: H14; h14; $\pm\frac{JT14}{2}$.
4. Фиксатор поз. 10 установить аналогично фиксатору поз. 11
5. Схему раскладки асбестового картона – см. докум. – 10.00.00 стр. 78

Обозначение	В, мм	Н, мм	Н1, мм	Д,* мм	Д1,* мм	В1, мм	n	n1	Масса кг
1.435.2-37.94.1-01.00.00	1478	2978	3003	806	734	732	120	16	215,0
-01	1778	3578	3603	1006	834	892	140	19	308,0
-02	2078	4178	4203	1206	934	1032	160	22	403,0

Изм.	Кол. уч.	Лист	Подпись	Дата	1.435.2-37.94.1-01.00.00 СБ			
					Створка левая. Сборочный чертеж	Стадия	Масса	Масштаб
						Р	см. табл.	—
						Лист 1	Листов 3	
Зав. отд.	Синицынский			10.94		ЦНИИпромзданий		
Н. контр.	Лукашевич			10.94				
Гл. спец.	Лукашевич			10.94				

Инв. № подл. | Подпись и дата | Взам. инв. №

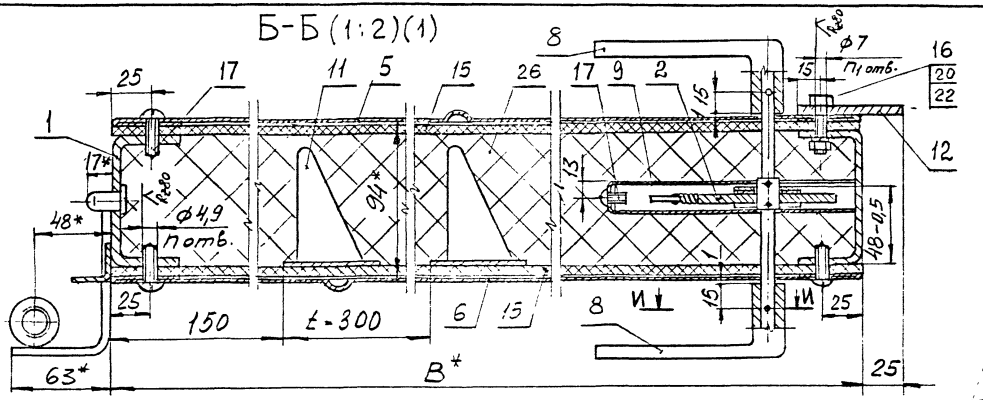

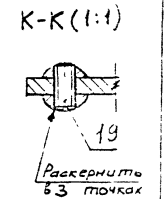

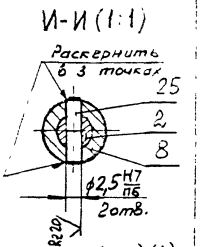

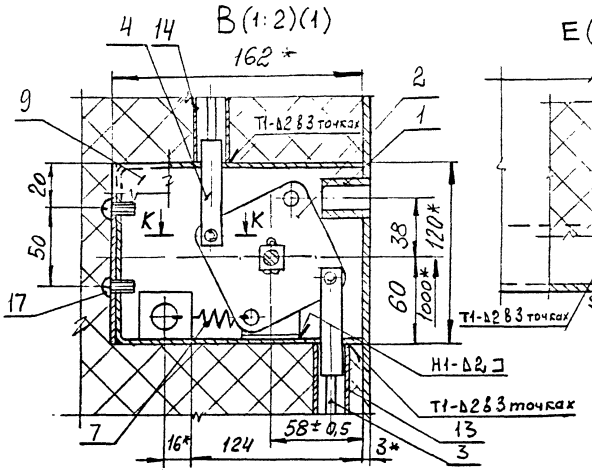

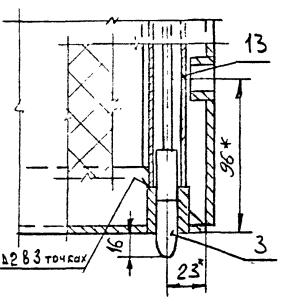

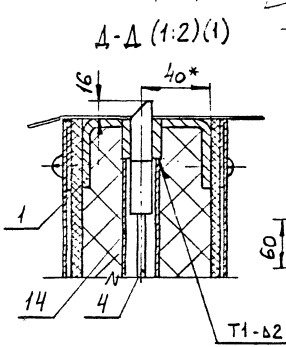

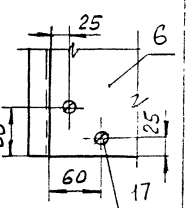

Изм.	Кол. уч.	Лист	№ док.	Подпись	Дата	1.435.2-37.94.1-01.00.00 СБ	Лист 2

Инв. № подл. | Подпись и дата | Взам. инв. №

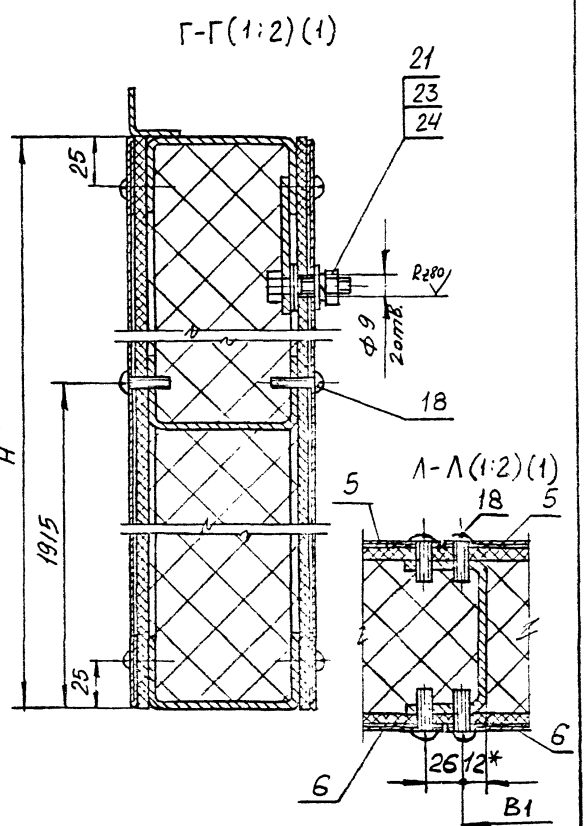

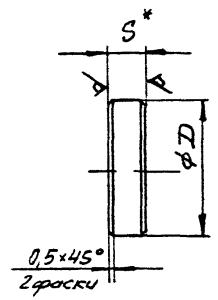

Обозначение	S*, мм	D, мм	Материал	Масса кг
1.435.2-37.94.1-00.00.01	2	11,5	Лист Б-ПН-2,0 ГОСТ 19903-74 / 20 ГОСТ 1050-88	0,001
-01	5	19,5	Лист Б-ПН-5 ГОСТ 19903-74 / 20 ГОСТ 1050-88	0,01

1. *Размер для справок.
2. Цементировать h 0,4... 0,6мм; 35... 40 HRCэ.
3. Неуказанные предельные отклонения размеров: h14; $\pm \frac{JT14}{2}$.

Изм.	Кол.уч.	Лист	№док	Подпись	Дата	1.435.2-37.94.1-00.00.01			
						Шайба	Стадия	Масса	Масштаб
							Р	см. табл.	—
							Лист	Листов 1	
Зав. отд.						См. таблицу	ЦНИИпромзданий		
Н. контр.									
Гл. спец.									

Инв. № подл. | Подпись и дата | Взам. инв. №

Изм.	Кол.уч.	Лист	№док	Подпись	Дата	1.435.2-37.94.1-01.00.00СБ	Лист 3

Инв. № подл.	Подпись и дата	Взам. инв. №

Формат	Зона	Поз.	Обозначение	Наименование	Кол. на исполн. 1.435.2-37.94.1-01.01.00 –			Примечание
					–	01	02	
				Документация				
А3			1.435.2-37.94.1-01.01.00СБ	Сборочный чертеж	X	X	X	
				Сборочные единицы				
А4		1	1.435.2-37.94.1-01.01.10	Полупетля	4	4	4	
				Детали				
А3		2	1.435.2-37.94.1-01.01.01	Связь	2			
			-01	Связь		2		
			-02	Связь			2	

Изм.	Кол. уч.	Лист	№ док.	Подпись	Дата
Зав. отд.	Смирнов				10-94
Н. контр.	Мелитов				10-94
Гл. спец.	Чукаревич				10-94

1.435.2-37.94.1-01.01.00

Каркас

Стадия	Лист	Листов
Р	1	3

ЦНИИпромзданий

Инв. № подл.	Подпись и дата	Взам. инв. №

Формат	Зона	Поз.	Обозначение	Наименование	Кол. на исполн. 1.435.2-37.94.1-01.01.00 –			Примечание
					–	01	02	
		3	1.435.2-37.94.1-01.01.01-03	Связь	2			
			-04	Связь		2		
			-05	Связь			2	
		4	1.435.2-37.94.1-01.01.01-11	Связь	1			
			-12	Связь		1		
			-13	Связь			1	
		5	1.435.2-37.94.1-01.01.01-14	Связь	1			
			-15	Связь		1		
			-16	Связь			1	
		6	1.435.2-37.94.1-01.01.01-17	Связь	1	1	1	
А3		7	1.435.2-37.94.1-01.01.02	Нащельник	1			
			-01	Нащельник		1		
			-02	Нащельник			1	
		8	1.435.2-37.94.1-01.01.02-06	Нащельник	1			
			-07	Нащельник		1		
			-08	Нащельник			1	
А4		9	1.435.2-37.94.1-01.01.03	Втулка	3	3	3	

Изм.	Кол. уч.	Лист	№ док.	Подпись	Дата

1.435.2-37.94.1-01.01.00

Лист 2

Инв.№ подл.	Подпись и дата	Взам. инв.№

Формат	Зона	Поз.	Обозначение	Наименование	Кол. на исполн. 1.435.2-37.94.1-01.01.00 —			Примечание
					—	01	02	
А4		10	1.435.2-37.94.1-01.01.03-01	Втулка	1	1	1	
А4		11	1.435.2-37.94.1-01.01.04	Штырь	3	3	3	
				Лист Б-ПН-2,0 ГОСТ 19903-74 ОК 360В4-III Ст3пс2-ев ГОСТ 16523-89				
Б4		12	1.435.2-37.94.1-01.01.05	Скаба				
				(24×438) h14, Rz80	1	1	1	0,14кг
Б4		13	1.435.2-37.94.1-01.01.06	Ухо				
				(32×36) h14, Rz80	1	1	1	0,012кг
Б4		14	1.435.2-37.94.1-01.01.07	Направляющая				
				(30×132) h14, Rz80	1	1	1	0,06кг
Б4		15	1.435.2-37.94.1-01.01.08	Планка				
				Лист Б-ПН-3,0 ГОСТ 19903-74 ОК 360В4-III Ст3пс2-ев ГОСТ 16523-89				
				(60×75) h14; Rz80	1	1	1	0,1кг
				Стандартные изделия				
		17		Болт М8-8д×35.58.01.20				
				ГОСТ 7798-70	2	2	2	

Изм	Кол.уч	Лист	Удок	Подпись	Дата	1.435.2-37.94.1-01.01.00	Лист 3

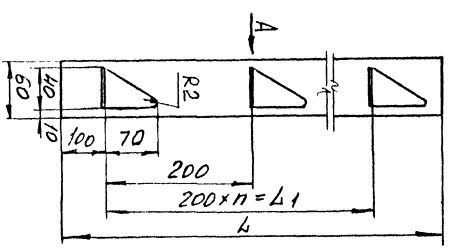

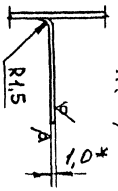

A (1:2)

Rz80 (√)

Обозначение	L_1 мм	L_2 мм	n	Масса кг
1.435.2-37.94.1-01.00.05	1000	800	4	0,4
-01	1600	1400	7	0,75
-02	2200	2000	10	1,0
-03	1845	1600	8	0,87
-04	840	600	3	0,39

1. * Размер для справок.
2. Неуказанные предельные отклонения размеров: H14; h14; ± JT14/2.

Инв.№ подл.	Подпись и дата	Взам. инв.№

Изм.	Кол.уч	Лист	Удок	Подпись	Дата
Зав. отд.	Симановский				
Н. контр.	Николаевич				
Гл. спец.	Николаевич				

1.435.2-37.94.1-01.00.05

Фиксатор

Лист Б-ПН-1,0 ГОСТ 19903-74 ОК 360В4-III Ст3пс2-ев ГОСТ 16523-89

Стадия	Масса	Масштаб
Р	Сп. табл.	—

Лист | Листов 1

УНИИпромзданий

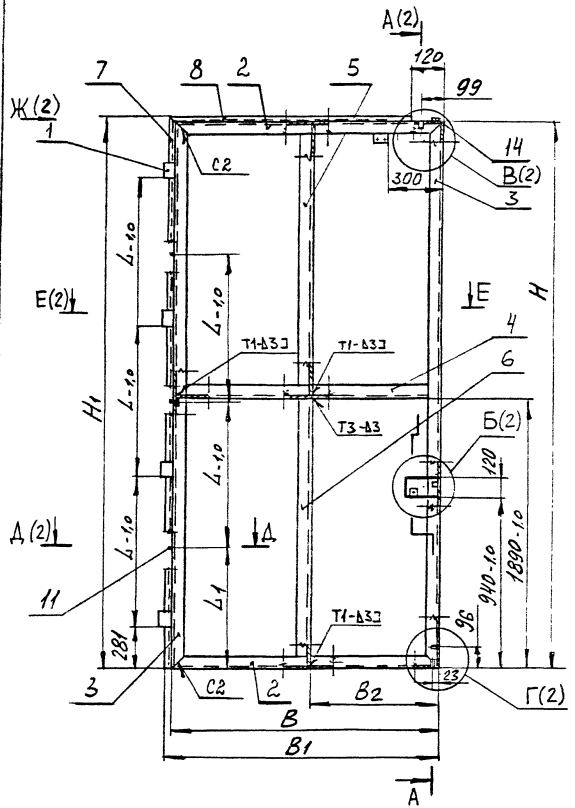

Обозначение	В, мм	Н, мм	В1, мм	В2, мм	Н1, мм	L, мм	L1, мм	Масса кг
1.435.2-37.94.1-01.01.00	1478	2978	1503	720	3003	806	734	45,0
-01	1778	3578	1803	870	3603	1006	834	65,5
-02	2078	4178	2103	1020	4203	1206	934	75,5

1 Сварные швы по ГОСТ 5264-80. Обозначение сварного шва относится ко всем подобным свариваемым элементам

2. Соосность полупетель поз. 1 относительно их общей оси ±0,2мм.

3. * Размеры для справок.

4. Неуказанные предельные отклонения размеров: Н14; h14; $\pm \frac{JT14}{2}$.

Изм	Кол.уч	Лист	N док	Подпись	Дата
Зав отд		Смилянский			11-94
Н. контр.		Лукашевич			11-94
Гл. спец.		Лукашевич			11-94

1.435.2-37.94.1-01.01.00СБ

Каркас. Сборочный чертеж

Стадия	Масса	Масштаб
Р	см. табл	—

Лист 1 | Листов 2

ЦНИИпромзданий

Инв. № подл. | Подпись и дата | Взам. инв. №

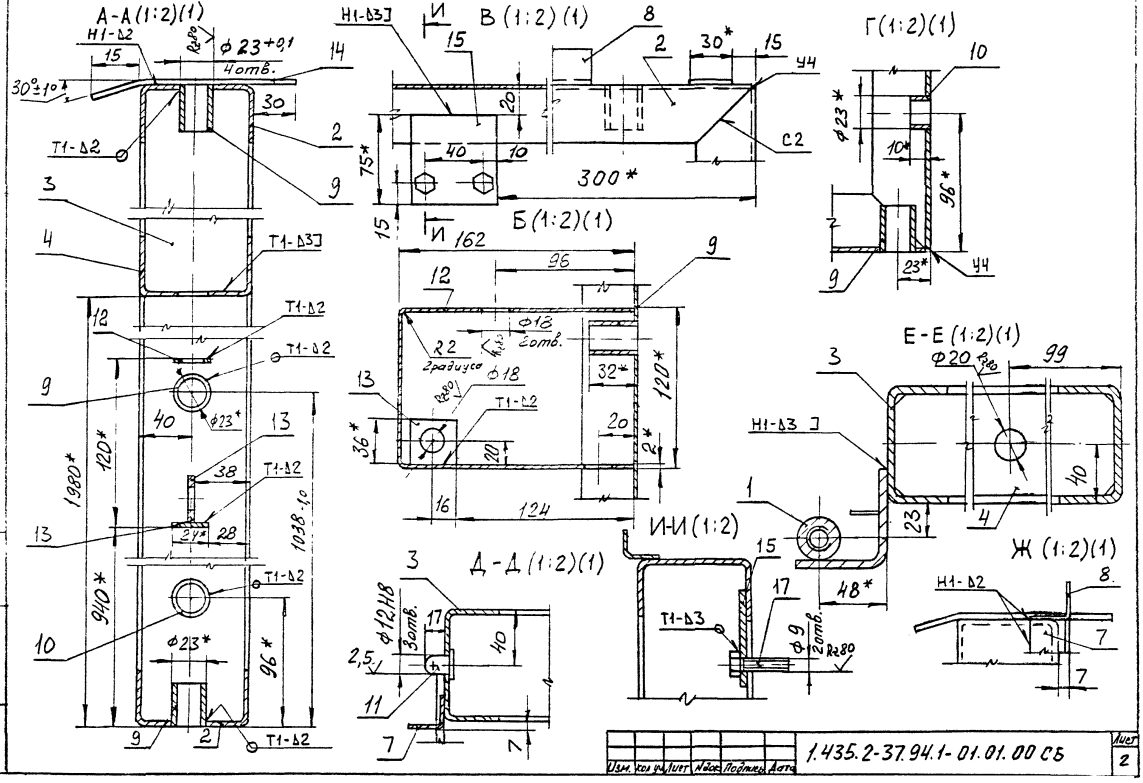

Изм.	Кол.уч.	Лист	№док.	Подпись	Дата

1.435.2-37.94.1-01.01.00 СБ

Лист 2

Инв.№подл. | Подпись и дата | Взам.инв.№

Формат	Зона	Поз.	Обозначение	Наименование	Кол.	Примечание
				Документация		
А4			1.435.2-37.94.1-01.01.10 СБ	Сборочный чертеж		
				Детали		
Б4		1	1.435.2-37.94.1-01.01.11	Скоба		
				Лист Б-ПН-Б ГОСТ 19903-74		
				Ст3сп2-сВ ГОСТ 14637-89		
				(100 × 122) h14, Rz80	1	0,6 кг
Б4		2	1.435.2-37.94.1-01.01.12	Втулка		
				Круг 30-В-II ГОСТ 2590-88		
				Ст3сп1-II ГОСТ 535-88		
				L = 98 h14, Rz80	1	0,3 кг
Б4		3	1.435.2-37.94.1-01.01.13	Отгайыш		
				Пруток Бр.АЖ9-4-пр.-		
				кр. 25-Н		
				ГОСТ 1628-78		
				L = 76 h14, Rz80	1	0,04 кг
			Различие исполнений	1.435.2-37.94.1-01.01.10		
			и 1.435.2-37.94.1-01.01.10-01	по сборочному		
			чертежу.			

Инв. № подл. | Подпись и дата | Взам. инв. №

Изм.	Кол. уч.	Лист	№ док.	Подпись	Дата
Зав. отд.	Силянский				VII-94
Н. контр.	Лукашевич				VII-94
Гл. спец.	Лукашевич				VII-94

1.435.2-37.94.1-01.01.10

Полупетля

Стадия	Лист	Листов
Р		1

ЦНИИпромзданий

1.435.2-37.94.1-01.01.10 – изображена
1.435.2-37.94.1-01.01.10-01 – зеркальное отражение

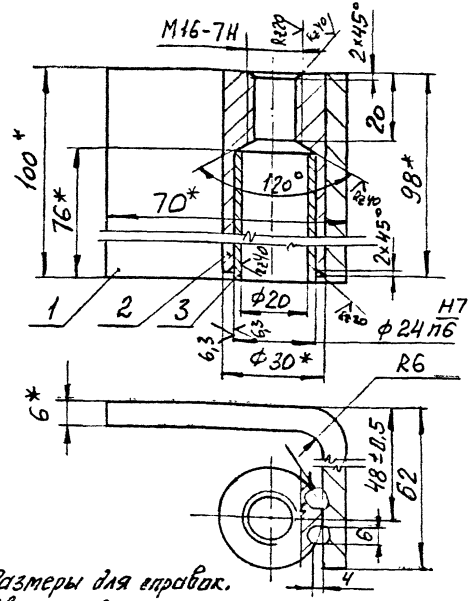

1.* Размеры для справок.
2. Сварка шва ручная электродуговая.
3. Неуказанные предельные отклонения размеров: H14, h14, ±JT14/2.

Инв. № подл. | Подпись и дата | Взам. инв. №

Изм.	Кол. уч.	Лист	№ док.	Подпись	Дата
Зав. отд.	Силянский				VII-94
Н. контр.	Лукашевич				VII-94
Гл. спец.	Лукашевич				VII-94

1.435.2-37.94.1-01.01.10 СБ

Полупетля. Сборочный чертеж

Стадия	Масса	Масштаб
Р	1,0	1:1
Лист	Листов 1	

ЦНИИпромзданий

Рис. 1

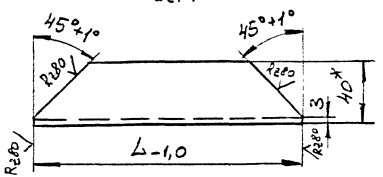

Рис. 2
Остальное- ст. рис. 1

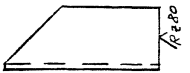

Рис. 3
Остальное- ст. рис. 1

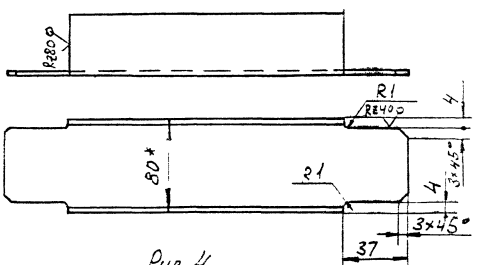

Рис. 4
Остальное- ст. рис 1 и 3.

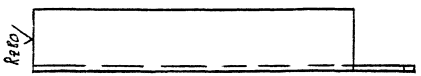

Обозначение	Рис.	L, мм	Масса, кг
1.435.2-37.94.1-01.01.01	1	1472	5,1
-01		1772	6,2
-02		2072	7,2
-03		2972	10,3
-04		3572	12,5
-05		4172	14,5
-06		1830	6,4
-07		854	2,9
-08	2	1435	5,0
-09		1735	6,0
-10		2035	7,0
-11	3	1470	5,1
-12		1770	6,2
-13		2070	7,2
-14		1084	3,7
-15		1684	5,8
-16		2284	7,9
-17	4	1886	6,6
-18		1434	5,0
-19		1734	6,0
-20		2034	7,0

1. * Размеры для справок.
2. Неуказанные предельные отклонения размеров: $h14$; $\pm\frac{JT14}{2}$.

Изм.	Кол.уч.	Лист	N док.	Подпись	Дата	1.435.2-37.94.1-01.01.01			
						Связь	Стадия	Масса	Масштаб
							Р	ст. табл.	—
							Лист	Листов 1	
Зав. отд.	Смилянский					Швеллер 80×40×3-В ГОСТ 8278-83 Ст3сп1-II ГОСТ 11474-76	ЦНИИпромзданий		
Н. контр.	Лукашевич								
Гл. спец.	Лукашевич								

Инв. № подл. | Подпись и дата | Взам. инв. №

Рис. 1

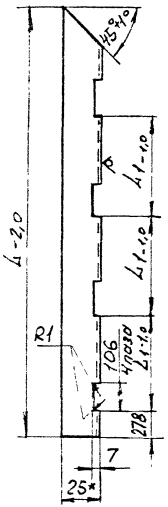

Рис. 2
Остальное - см. рис. 1

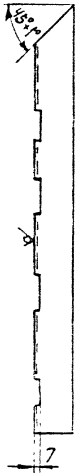

Рис. 7

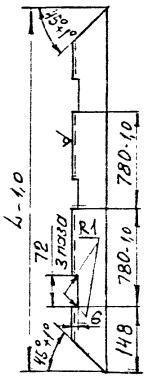

Рис. 3

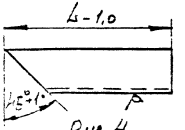

Рис. 4
Остальное - см. рис. 3

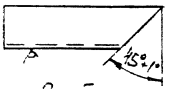

Рис. 5

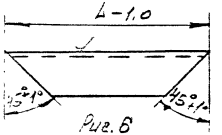

Рис. 6
Остальное - см. рис. 5

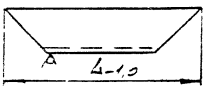

Рис. 8

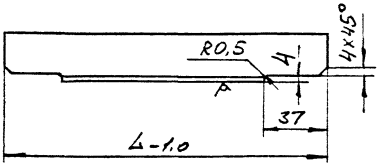

Обозначение	Рис.	L, мм	L1, мм	Масса кг
1.435.2-37.94.1-01.01.02	1	3003	806	2,1
-01		3603	1006	2,6
-02		4203	1206	3,0
-03	2	3003	806	2,1
-04		3603	1006	2,6
-05		4203	1206	3,0
-06	3	1383	-	0,9
-07		1683	-	1,2
-08		1983	-	1,4
-09	4	1383	-	0,9
-10		1683	-	1,2
-11		1983	-	1,4
-12	5	880	-	0,6
-13		1850	-	1,3
-14	6	910	-	0,6
-15		1886	-	1,3
-16	7	1886	-	1,2
-17	8	852	-	0,6

1. * Размеры для справок.
2. Неуказанные предельные отклонения размеров: H14; h14; $\pm\frac{JT14}{2}$.

Изм	Кол.уч.	Лист	N док.	Подпись	Дата	1.435.2-37.94.1-01.01.02			
						Нащельник	Стадия	Масса	Масштаб
							Р	см. табл	—
							Лист	Листов 1	
Зав. отд.	Смилянский					Уголок 25×25×2-8 ГОСТ 19771-74 / Ст3сп1-II ГОСТ 11474-76	ЦНИИпромзданий		
Н. контр.	Лукашевич								
Гл. спец.	Лукашевич								

Инв. № подл. | Подпись и дата | Взам. инв. №

Rz80 (√)

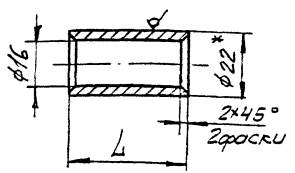

Обозначение	L, мм	Масса, кг
1.435.2-37.94.1-01.01.03	32	0,05
-01	10	0,02

1. * Размер для справок.
2. Неуказанные предельные отклонения размеров: H14; h14; $\pm\frac{IT14}{2}$.

Изм.	Кол.уч.	Лист	№ док.	Подпись	Дата	1.435.2-37.94.1-01.01.03			
						Втулка	Стадия	Масса	Масштаб
							Р	См. табл.	—
							Лист	Листов 1	
Зав. отд.	Смилянский				VII-94	Круг 22-В-II ГОСТ 2590-88 / Ст3сп1-II ГОСТ 535-88	ЦНИИпромзданий		
Н. контр.	Лукашевич				VII-94				
Гл. спец.	Лукашевич				VII-94				

Инв. № подл. | Подпись и дата | Взам. инв. №

Rz80 (√)

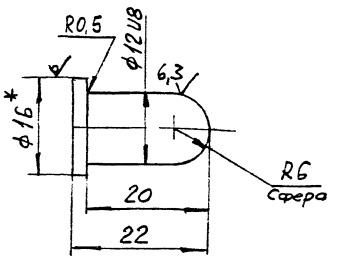

1 * Размер для справок.
2 Неуказанные предельные отклонения размеров: h14; $\pm\frac{IT14}{2}$.

Изм.	Кол.уч.	Лист	№ док.	Подпись	Дата	1.435.2-37.94.1-01.01.04			
						Штырь	Стадия	Масса	Масштаб
							Р	0,02	2:1
							Лист	Листов 1	
Зав. отд.	Смилянский				VII-94	Круг 16-В-II ГОСТ 2590-88 / Ст3сп1-II ГОСТ 535-88	ЦНИИпромзданий		
Н. контр.	Лукашевич				VII-94				
Гл. спец.	Лукашевич				VII-94				

Инв. № подл. | Подпись и дата | Взам. инв. №

Инв. № подл.	Подпись и дата	Взам. инв. №

Формат	Зона	Поз.	Обозначение	Наименование	Кол. на исполн. 1.435.2-37.94.1-01.02.00-			Примечание
					–	01	02	
				Документация				
А3			1.435.2-37.94.1-01.02.00 СБ	Сборочный чертеж	X	X	X	
				Детали				
А4		1	1.435.2-37.94.1-01.02.01	Крестовина	1	1	1	
А4		2	1.435.2-37.94.1-01.02.02	Ось	1	1		
		3	1.435.2-37.94.1-01.02.02-01	Ось			1	
Б4		4	1.435.2-37.94.1-01.02.03	Скоба				
				Лист Б-ПН-3 ОГОСТ 19903-74 ОК 36084-III Ст 3 пс2-СВ ГОСТ 16523-89				
				(40×90) h14; Rz80	1	1	1	0,08 кг

Изм	Кол. уч	Лист	№ док	Подпись	Дата
Зав. отд.	Смилянский				
Н. контр.	Лукашевич				
Гл. спец.	[illegible]				

1.435.2-37.94.1-01.02.00

Механизм открывания

Стадия	Лист	Листов
Р	1	2

Цниипромзданий

Инв. № подл.	Подпись и дата	Взам. инв. №

Формат	Зона	Поз.	Обозначение	Наименование	Кол. на исполн. 1.435.2-37.94.1-01.02.00-			Примечание
					–	01	02	
Б4		5	1.435.2-37.94.1-01.02.04	Шайба				
				Лист Б-ПН-1,0 ГОСТ 19903-74 ОК 36084-III Ст 3 пс2-СВ ГОСТ 16523-89				
				A=30h14; d=23H14; Rz80	2	2	2	0,003 кг
				Стандартные изделия				
		7		Шплинт 3,2×28.001 ГОСТ 397-79	2	2	2	

Изм	Кол. уч	Лист	№ док	Подпись	Дата

1.435.2-37.94.1-01.02.00

Лист 2

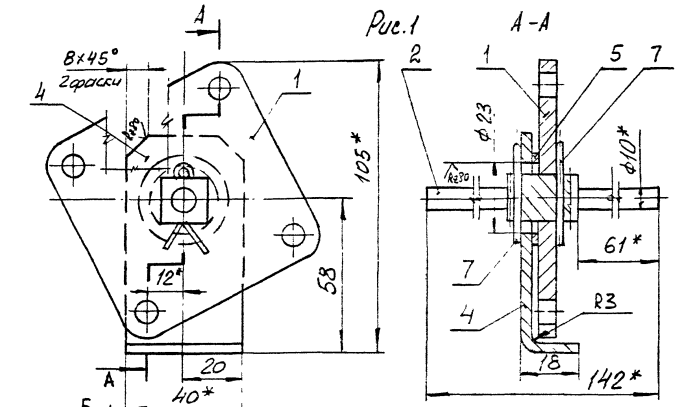

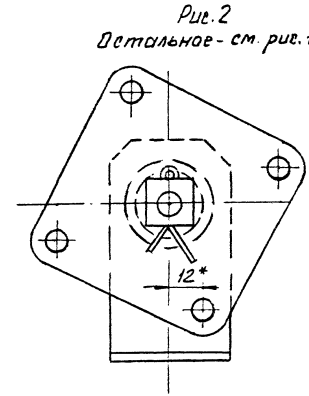

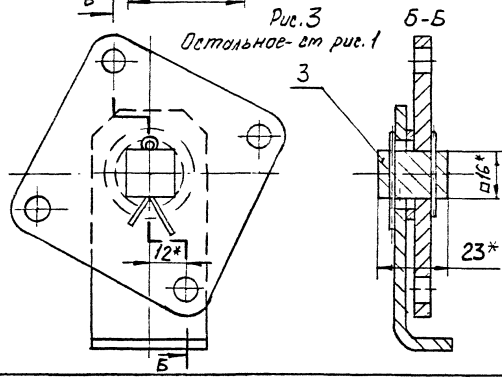

Обозначение	Рис.	Масса, кг
1.435.2-37.94.1-01.02.00	1	0,53
-01	2	0,53
-02	3	0,45

1.* Размеры для справок.

2. Неуказанные предельные отклонения размеров: H14; h14; $\pm\frac{JT14}{2}$.

						1.435.2-37.94.1-01.02.00 СБ			
Изм	Кол.уч.	Лист	N док.	Подпись	Дата	Механизм открывания. Сборочный чертеж	Стадия	Масса	Масштаб
							Р	см. черт.	1:1
							Лист	Листов 1	
Зав. отд.		Гмилянский			4-94		ЦНИИпромзданий		
Н. контр.		Лукашевич			4-94				
Гл. спец.		Лукашевич			4-94				

Инв. N подл. | Подпись и дата | Взам. инв. N

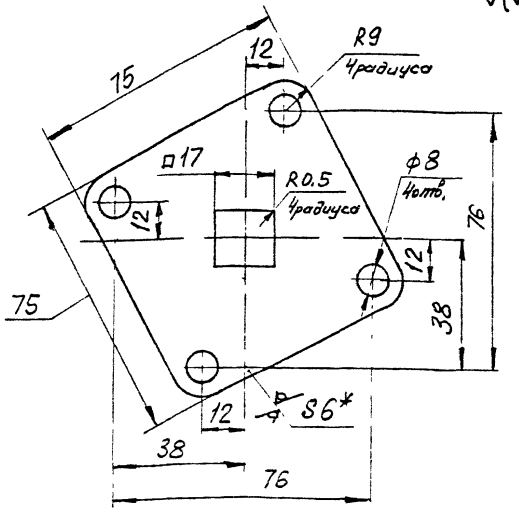

1* Размер для справок.
2. Неуказанные предельные отклонения размеров: H14; h14; $\pm \frac{JT14}{2}$.

Изм.	Кол.уч.	Лист	Ндок	Подпись	Дата	1.435.2-37.94.1-01.02.01			
						Крестовина	Стадия	Масса	Масштаб
							Р	0,23	1:1
Зав. отд.	Смилянский				VII-94		Лист	Листов 1	
Н. контр.	Лукашевич				VII-94	Лист 5-ПН-6 ГОСТ 19903-74			
Гл. спец.	Лукашевич				VII-94	Ст3сп2-ев ГОСТ 14637-89	ЦНИИпромзданий		

Инв. № подл. | Подпись и дата | Взам. инв. №

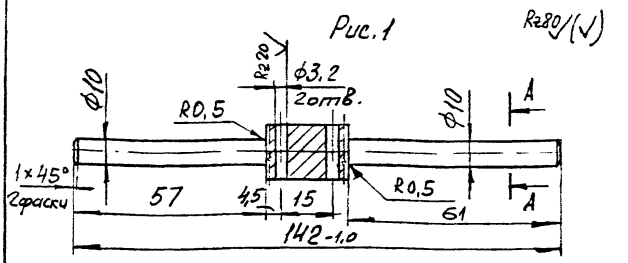

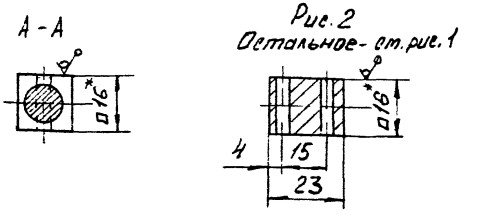

Обозначение	Рис.	Масса, кг
1.435.2-37.94.1-01.02.02	1	0,12
-01	2	0,04

1.* Размер для справок
2. Неуказанные предельные отклонения размеров: H14; h14, $\pm \frac{JT14}{2}$.

Изм.	Кол.уч.	Лист	Ндок	Подпись	Дата	1.435.2-37.94.1-01.02.02			
						Ось	Стадия	Масса	Масштаб
							Р	см. табл.	1:1
Зав. отд.	Смилянский				VII-94		Лист	Листов 1	
Н. контр.	Лукашевич				VII-94	Квадрат 16-В-II ГОСТ 2591-88			
Гл. спец.	Лукашевич				VII-94	Ст3сп1-ГОСТ 535-88	ЦНИИпромзданий		

Инв. № подл. | Подпись и дата | Взам. инв. №

Инв. № подл.	Подпись и дата	Взам. инв. №

Формат	Зона	Поз.	Обозначение	Наименование	Кол. на исполн. 1.435.2-37.94.1-01.03.00 –	01	02	03	04	05	06	07	08		Примечание
				Документация											
А3			1.435.2-37.94.1-01.03.00СБ	Сборочный чертеж	X	X	X	X	X	X	X	X	X		
				Детали											
А4		1	1.435.2-37.94.1-1.03.01	Втулка	1	1	1	1	1	1	1	1	1		
А4		2	1.435.2-37.94.1-01.03.02-01	Стержень	1	1	1	1	1	1	1	1	1		
А4		3	1.435.2-37.94.1-01.03.02-02	Стержень	1	1	1	1	1	1	1	1	1		
				Связь											
				Круг 5-В-II ГОСТ 2590-88 / Ст3сп1-II ГОСТ 535-88											
Б4		4	1.435.2-37.94.1-01.03.03	L = 888-20, Rz80	1										0,14 кг

Изм.	Кол. уч.	Лист	№ док.	Подп.	Дата	1.435.2-37.94.1-01.03.00		
Зав. отд.	Сигизмонт					Тяга	Стадия Р	Лист 1	Листов 2
Н. контр.	Чуга						Цниипромзданий		
Гл. спец.	Лукашевич								

Инв. № подл.	Подпись и дата	Взам. инв. №

Формат	Зона	Поз.	Обозначение	Наименование	Кол. на исполн. 1.435.2-37.94.1-01.03.00 –	01	02	03	04	05	06	07	08		Примечание
			-01	L = 1865-1,0, Rz80		1									0,28 кг
			-02	L = 2465-1,0, Rz80			1								0,37 кг
			-03	L = 3065-1,0, Rz80				1							0,47 кг
			-04	L = 854-1,0, Rz80					1						0,13 кг
			-05	L = 786-1,0, Rz80						1					0,12 кг
			-06	L = 1872-1,0, Rz80							1				0,28 кг
			-07	L = 2472-1,0, Rz80								1			0,38 кг
			-08	L = 3072-1,0, Rz80									1		0,47 кг
Б4		5	1.435.2-37.94.1-01.03.04	L = 845-1,0, Rz80							1	1	1		0,13 кг
Б4		6	1.435.2-37.94.1-01.03.05	Пластина											
				Лист 6-ПН-6 ГОСТ 19903-74 / Ст3сп2-св1ОСТ 14637-89											
				(12×110)/14, Rz80							1	1	1		0,06 кг

Изм.	Кол. уч.	Лист	№ док.	Подпись	Дата	1.435.2-37.94.1-01.03.00	Лист 2

Рис. 1

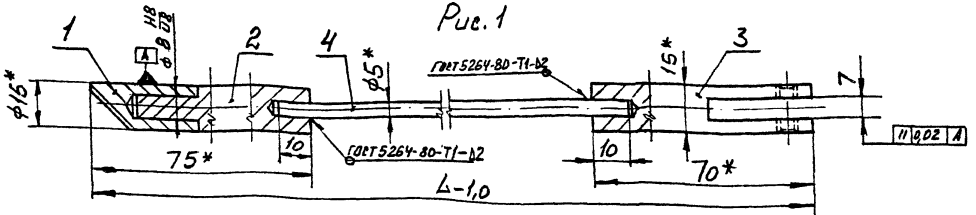

Рис. 2

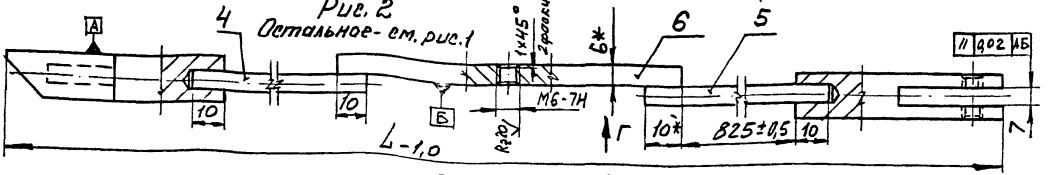

Г (1:1)

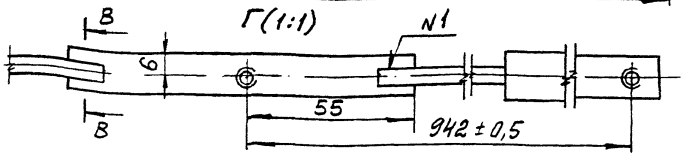

В-В (2:1)

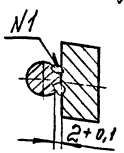

Обозначение	Рис.	L, мм	Масса, кг
1.435.2-37.94.1-01.03.00	1	1012	0,3
-01		1990	0,45
-02		2590	0,55
-03		3190	0,65
-04		964	0,3
-05		896	0,28
-06	2	2932	0,65
-07		3532	0,74
-08		4132	0,82

1. Сварка шва N1 ручная электродуговая.
2. * Размеры для справок.
3. Неуказанные предельные отклонения размеров: H14; h14; ± IT14/2.

						1.435.2-37.94.1-01.03.00 СБ	
Изм.	Кол. уч.	Лист	№ док.	Подпись	Дата		
						Тяга. Сборочный чертеж	Стадия: Р; Масса: см. табл.; Масштаб: —
Зав. отд.		Смиренский			VI.91		Лист; Листов 1
Н. контр.		Лукашевич			VI.91		
Гл. спец.		Лукашевич			VI.91		ЦНИИпромзданий

Инв. № подл. | Подпись и дата | Взам. инв. №

Rz80 (√)

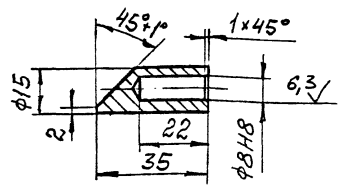

Неуказанные предельные отклонения размеров: $h14, \pm \frac{JT14}{2}$.

Изм.	Кол.уч.	Лист	№ док.	Подпись	Дата
Зав.отд.	Смиянский				10.94
Н. контр.	Лукашевич				10.94
Гл. спец.	Лукашевич				10.94

1.435.2-37.94.1-01.03.01

Втулка

Стадия	Масса	Масштаб
Р	0,04	1:1
Лист	Листов 1	

Пруток БрЖ9-4-пр-кр-16-Н ГОСТ 1628-78

ЦНИИпромзданий

Рис.1

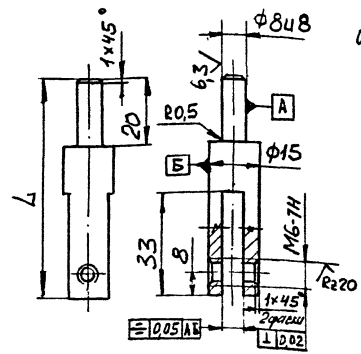

Рис.2 Остальное - см. рис.1

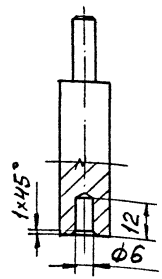

Рис.3 Остальное - см. рис.1

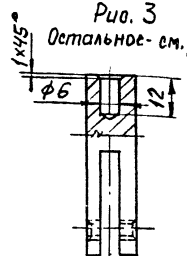

Обозначение	Рис.	L, мм	Масса кг.
1.435.2-37.94.1-01.03.02	1	58	0,06
-01	2	60	0,06
-02	3	70	0,07

Неуказанные предельные отклонения размеров: $H14, h14, \pm \frac{JT14}{2}$.

Изм.	Кол.уч.	Лист	№ док.	Подпись	Дата
Зав.отд.	Смиянский				10.94
Н. контр.	Лукашевич				10.94
Гл. спец.	Лукашевич				10.94

1.435.2-37.94.1-01.03.02

Стержень

Стадия	Масса	Масштаб
Р	см. табл.	—
Лист	Листов 1	

Круг 16-В-II ГОСТ 2590-88 / Сталь 1-II ГОСТ 535-88

ЦНИИпромзданий

Rz80 √(√)

Рис. 1

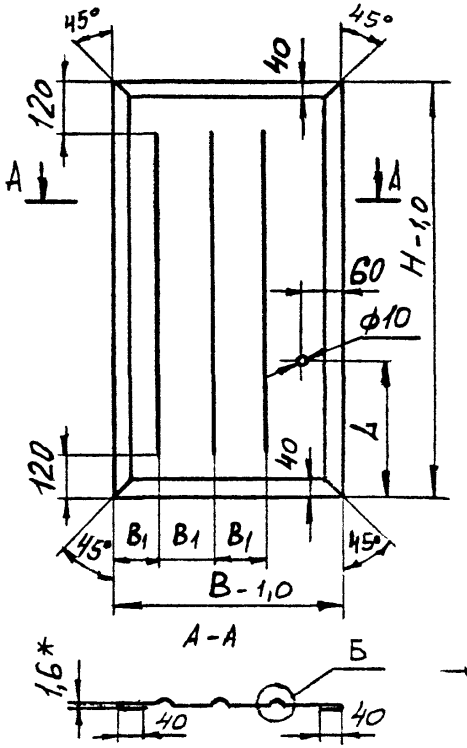

Рис. 2
Остальное - см. рис. 1

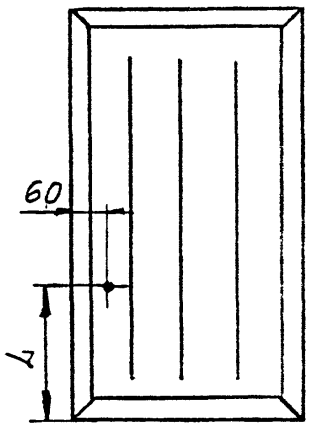

Рис. 3
Остальное - см. рис. 1

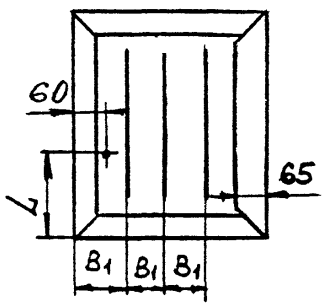

Рис. 4
Остальное - см. рис. 1

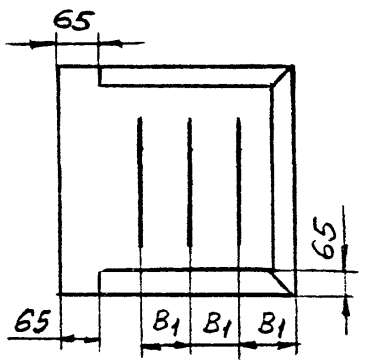

Б(1:1)

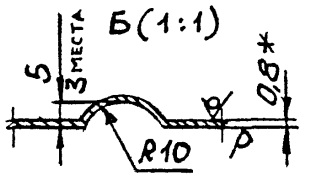

Обозначение	Рис.	B, мм	B1, мм	H, мм	L, мм	Масса, кг
1.435.2-37.94.1-01.00.01	1	738	185	2978	1000	14,9
-01		888	220	3578	1000	21,3
-02		1038	260	4178	1000	28,[illegible]
-03	2	738	185	2978	1000	14,9
-04		888	220	3578	1000	21,3
-05		1038	260	4178	1000	28,2
-06	1	558	140	2978	1000	12,4
-07		858	215	3578	1000	21,8
-08		1158	290	4178	1000	33,4
-09	3	582	145	2978	1000	12,9
-10		882	220	3578	1000	22,3
-11		1182	295	4178	1000	34,0
-12	4	960	240	1088	–	7,3
-13		960	240	1688	–	11,1
-14		960	240	2288	–	14,9
-15		960	240	1112	–	7,5
-16		960	240	1712	–	11,3
-17		960	240	2312	–	15,0
-18	1	860	215	1836	952	11,3
-19	2	860	215	1836	952	11,3

1 * Размеры для справок.

2. Неуказанные предельные отклонения размеров: H14; h14; $\pm\frac{JT14}{2}$.

Изм.	Кол.уч.	Лист	№ док.	Подпись	Дата
Зав. отд.	Смилянский	[illegible]			VII-94
Н. контр.	Лукашевич	[illegible]			VII-94
Гл. спец.	Лукашевич	[illegible]			VII-94

1.435.2-37.94.1-01.00.01

Обшивка

Стадия	Масса	Масштаб
Р	см. табл.	—

Лист | Листов 1

Лист Б-ПН-0,8 ГОСТ 19904-90
ОК 360В4-III Ст3пс2-сб. ГОСТ 16523-89

ЦНИИпромзданий

Инв. № подл. | Подпись и дата | Взам. инв. №

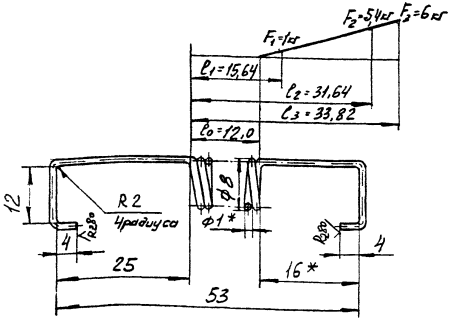

1. HRC$_э$ 43...50
2. Δ развертки 344 мм
3. n 11
4. Напряжение касательное при кручении $\tau_3 = 130$ кгс/мм²
5. Направление навивки правое
6. Дс 7 мм
7. * Размеры для справок.
8. Неуказанные предельные отклонения размеров: H14; h14; $\pm\frac{JT14}{2}$.
9. ГОСТ 13770-86 - на параметры витков пружины.

						1.435.2-37.94.1-01.00.02			
Изм.	Кол.уч.	Лист	№ док.	Подпись	Дата	Пружина	Стадия	Масса	Масштаб
							Р	0,02	2:1
							Лист	Листов 1	
Зав. отд.	Смирнский					Проволока класса 1 ГОСТ 9389-75	ЦНИИпромзданий		
Н. контр.	Лукашевич								
Гл. спец.	Лукашевич								

Инв. № подл. | Подпись и дата | Взам. инв. №

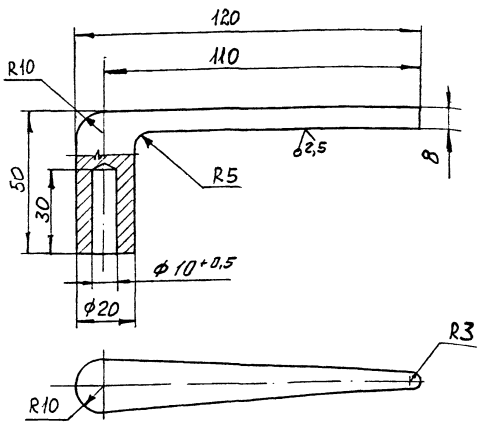

Неуказанные предельные отклонения размеров: h14; $\pm\frac{JT14}{2}$.

						1.435.2-37.94.1-01.00.03			
Изм.	Кол.уч.	Лист	№ док.	Подпись	Дата	Ручка	Стадия	Масса	Масштаб
							Р	0,17	1:1
							Лист	Листов 1	
Зав. отд.	Смирнский					Поковка Ст3пс2 ГОСТ 380-88	ЦНИИпромзданий		
Н. контр.	Лукашевич								
Гл. спец.	Лукашевич								

Инв. № подл. | Подпись и дата | Взам. инв. №

Rz80/(√)

Рис.1

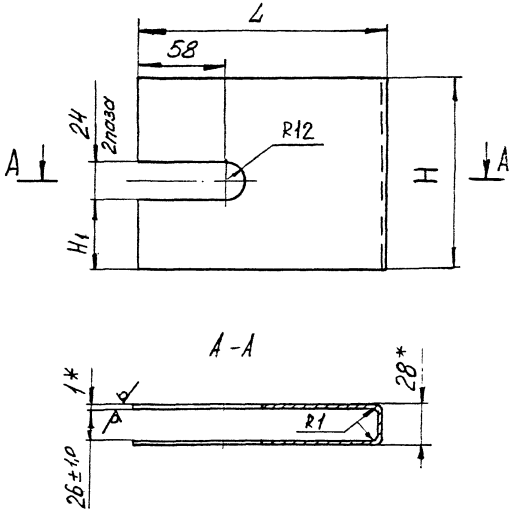

Рис.2
Остальное - см. рис.1

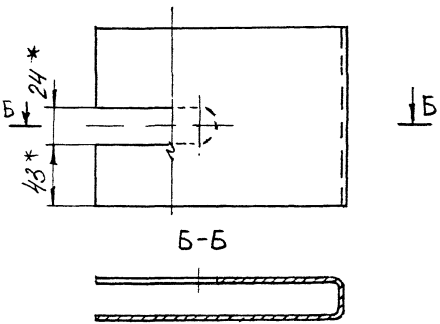

Обозначение	Рис.	L, мм	H, мм	H1, мм	Масса, кГ
1.435.2-37.94.1-01.00.04	1	160	120	60	0,3
-01		125	150	76	0,3
-02	2	158	115	43	0,29

1.* Размеры для справок
2. Неуказанные предельные отклонения размеров: H14; h14; $\pm \frac{JT14}{2}$.

						1.435.2-37 94.1-01.00.04			
Изм.	Кол.уч.	Лист	№док.	Подпись	Дата	Крышка	Стадия	Масса	Масштаб
							Р	см. табл.	—
							Лист	Листов 1	
Зав. отд.	Смилянский					Лист Б-ПН-1,0ГОСТ19903-74	ЦНИИпромзданий		
Н. контр.	Лукашевич					ОК36084-ШСт3пс2-сб.ГОСТ16523-89			
Гл. спец.	Лукашевич								

Инв.№ подл. | Подпись и дата | Взам. инв.№

Инв.№ подл. | Подпись и дата | Взам. инв.№

Формат	Зона	Поз.	Обозначение	Наименование	Кол. на испол. 1.435.2-37.94.1-02.00.00- –	01	02	Примечание
				Документация				
А3			1.435.2-37.94.1-02.00.00СБ	Сборочный чертеж				
				Сборочные единицы				
А4		1	1.435.2-37.94.1-01.02.00-01	Механизм открывания	1	1	1	
А4		2	1.435.2-37.94.1-01.02.00-02	Механизм открывания	1	1	1	
А4		3	1.435.2-37.94.1-01.03.00-06	Тяга	1			
			-07	Тяга		1		
			-08	Тяга			1	
А4		4	1.435.2-37.94.1-02.01.00	Каркас	1			
			-01	Каркас		1		

Изм. Кол.уч. Лист № док. Подпись Дата

Зав. отд. Емлянов

Н. контр. Чувешников

Гл. спец. Чувешников

1.435.2-37.94.1-02.00.00

Створка правая

Стадия: Р | Лист: 1 | Листов: 6

ЦНИИпротздравий

Инв.№ подл. | Подпись и дата | Взам. инв.№

Формат	Зона	Поз.	Обозначение	Наименование	Кол. на испол. 1.435.2-37.94.1-02.00.00- –	01	02	Примечание
		4	-02	Каркас			1	
				Детали				
А3		5	1.435.2-37.94.1-01.00.01-06	Обшивка	1			
			-07	Обшивка		1		
			-08	Обшивка			1	
		6	1.435.2-37.94.1-01.00.01-09	Обшивка	1			
			-10	Обшивка		1		
			-11	Обшивка			1	
А4		7	1.435.2-37.94.1-01.00.02	Пружина	1	1	1	
А4		8	1.435.2-37.94.1-01.00.03	Ручка	2	2	2	
А3		9	1.435.2-37.94.1-01.00.04-01	Крышка	1	1	1	
		10	1.435.2-37.94.1-01.00.04-02	Крышка	1	1	1	
А4		11	1.435.2-37.94.1-01.00.05	Фиксатор	4			
			-01	Фиксатор		6		
			-02	Фиксатор			6	

Изм. Кол.уч. Лист № док. Подпись Дата

1.435.2-37.94.1-02.00.00

Лист 2

Инв. № подл.	Подпись и дата	Взам. инв. №

Формат	Зона	Поз.	Обозначение	Наименование	Кол. на исполн. 1.435.2-37.94.1-02.00.00-			Примечание
					–	01	02	
А4		12	1.435.2-37.94.1-01.00.05-03	Фиксатор	2	3	4	
А4		13	1.435.2-37.94.1-01.03.01	Втулка	2	2	2	
А4		14	1.435.2-37.94.1-01.03.02	Стержень	2	2	2	
А3		15	1.435.2-37.94.1-01.00.01-12	Обшивка	1			
			-13	Обшивка		1		
			-14	Обшивка			1	
		16	1.435.2-37.94.1-01.00.01-15	Обшивка	1			
			-16	Обшивка		1		
			-17	Обшивка			1	
А4		17	1.435.2-37.94.1-02.00.02	Пластина	1	1	1	
А4		18	1.435.2-37.94.1-02.00.03	Обшивка	1	1	1	
		19	1.435.2-37.94.1-02.00.03-01	Обшивка	1	1	1	
		20	1.435.2-37.94.1-02.00.03-02	Обшивка	1	1	1	
		21	1.435.2-37.94.1-02.00.03-03	Обшивка	1	1	1	
А4		22	1.435.2-37.94.1-02.00.04	Планка	1	1	1	
				Труба 20×1 ГОСТ 8734-75				
				Б20 ГОСТ 8733-87				

Изм.	Кол. уч.	Лист	№ док.	Подпись	Дата	1.435.2-37.94.1-02.00.00	Лист 3

Инв. № подл.	Подпись и дата	Взам. инв. №

Формат	Зона	Поз.	Обозначение	Наименование	Кол. на исполн. 1.435.2-37.94.1-02.00.00-			Примечание
					–	01	02	
Б4		23	1.435.2-37.94.1-02.00.05	L = 1902 h14; Rz80	1			0,9 кг
			-01	L = 2502 h14; Rz80		1		1,2 кг
			-02	L = 3102 h14; Rz80			1	1,5 кг
Б4		24	1.435.2-37.94.1-02.00.06	L = 808 h14; Rz80	1	1	1	0,4 кг
				Планка				
				Лист Б-ПН-2,0 ГОСТ 19903-74				
				ОК36ОВ4-ШG3пс2-сб ГОСТ 16523-89				
Б4		25	1.435.2-37.94.1-02.00.07	(65×2978) h14; Rz80	1			3,03 кг
			-01	(65×3578) h14; Rz80		1		3,65 кг
			-02	(65×4178) h14; Rz80			1	4,2 кг
				Асбестовый картон				
				б5 ГОСТ 2850-80				
Б4		26	1.435.2-37.94.1-02.00.08	(1890×40) h14	1	1	1	0,45 кг
Б4		27	1.435.2-37.94.1-02.00.09	(1865×65) h14	1	1	1	0,73 кг
Б4		28	1.435.2-37.94.1-02.00.11	(880×40) h14	1	1	1	0,22 кг
Б4		29	1.435.2-37.94.1-02.00.12	(830×65) h14	1	1	1	0,32 кг
Б4		30	1.435.2-37.94.1-02.00.13	(1890×558) h14	1			6,3 кг

Изм.	Кол. уч.	Лист	№ док.	Подпись	Дата	1.435.2-37.94.1-02.00.00	Лист 4

Инв. № подл. | Подпись и дата | Взам. инв. №

Формат	Зона	Поз.	Обозначение	Наименование	Кол. на испол. 1.435.2-37.94.1-02.00.00-			Примечание
					–	01	02	
			-01	(1890 × 858) h14		1		9,7 кг
			-02	(1890 × 1158) h14			1	10,9 кг
БУ		31	1.435.2-37.94.1-02.00.14	(1865 × 582) h14	1			6,5 кг
			-01	(1865 × 882) h14		1		10,0 кг
			-02	(1865 × 1182) h14			1	13,2 кг
БУ		32	1.435.2-37.94.1-02.00.15	(738 × 1088) h14	2			4,8 кг
			-01	(888 × 1688) h14		2		9,0 кг
			-02	(1038 × 2288) h14			2	14,2 кг
БУ		33	1.435.2-37.94.1-02.00.16	(738 × 1112) h14	2			4,6 кг
			-01	(888 × 1712) h14		2		9,6 кг
			-02	(1038 × 2312) h14			2	14,4 кг
				Стандартные изделия				
		36		Болт М6-8g × 20.58.01.20 ГОСТ 7798-70	16	19	22	
		37		Винт М6-8g × 20.58.01.20 ГОСТ 10621-80	140	160	180	
		38		Винт М6-8g × 16.58.01.20				

Изм. | Кол. уч. | Лист | № докум. | Подпись | Дата

1.435.2-37.94.1-02.00.00

Лист 5

Инв. № подл. | Подпись и дата | Взам. инв. №

Формат	Зона	Поз.	Обозначение	Наименование	Кол. на испол. 1.435.2-37.94.1-02.00.00-			Примечание
					–	01	02	
				ГОСТ 11477-84	3	3	3	
		39		Винт М6-8g × 14.58.01.20 ГОСТ 1491-72	1	1	1	
		40		Винт М5-8g × 12.58.01.20 ГОСТ 17475-80	2	2	2	
				Гайки ГОСТ 5915-70				
		41		М5-7Н.5.01.20	2	2	2	
		42		М6-7Н.5.01.20	18	21	24	
		43		М8-7Н.5.01.20	2	2	2	
				Шайбы ГОСТ 6402-70				
		44		5.65Г.02.9	2	2	2	
		45		6.65Г.02.9	18	21	24	
		46		8.65Г.02.9	2	2	2	
		47		Шайба 8.01пс2.01.20 ГОСТ 11371-78	6	6	6	
		48		Штифт 2,5 × 20 ГОСТ 31282-70	2	2	2	
				Материалы				
		49		П125-1000.1000.80 ГОСТ 9573-82	0,22	0,37	0,56	М3

1.435.2-37.94.1-02.00.00

Лист 6

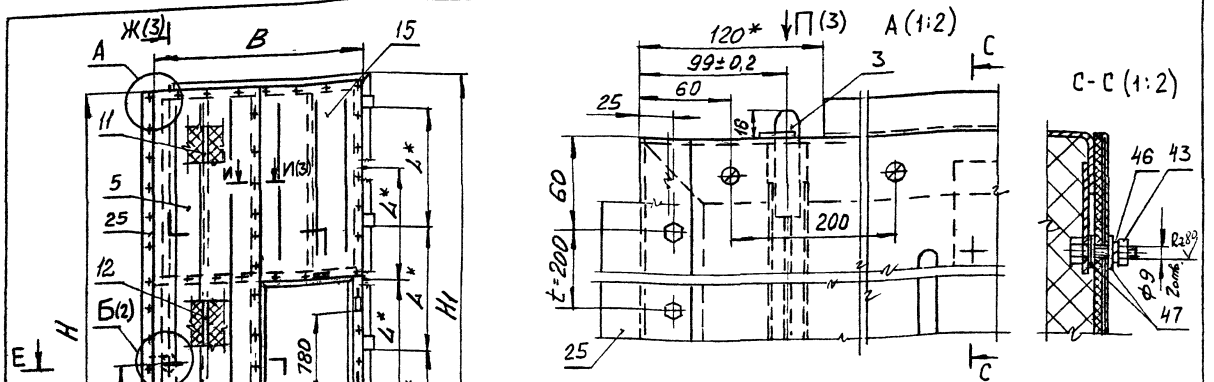

1. Сварные швы по ГОСТ 5264-80. Обозначение сварного шва относится ко всем подобным свариваемым элементам.
2. * Размеры для справок.
3. Неуказанные предельные отклонения размеров: $H14; h14; \pm\frac{JT14}{2}$.
4. Схему раскладки асбестового картона – см. докум. – 10.00.00.

Обозначение	В, мм	Н, мм	В1, мм	Н1, мм	L*, мм	L1*, мм	П	П1	Масса, кг
1.435.2-37.94.1-02.00.00	1478	2978	3028	3003	806	734	140	16	1800
-01	1778	3578	3628	3603	1006	834	160	19	2650
-02	2078	4178	4228	4203	1206	934	180	22	3400

Изм.	Кол.уч.	Лист	№док.	Подпись	Дата	1.435.2-37.94.1-02.00.00 СБ
Зав.отд.		Синявский				Створка правая. Сборочный чертеж.
Н.контр.		Лукашевич				
Гл.спец.		Мелешевич				

Стадия	Масса	Масштаб
Р	см. табл.	—
Лист 1	Листов 3	

ЦНИИпромзданий

Инв.№ подл. | Подпись и дата | Взам.инв.№

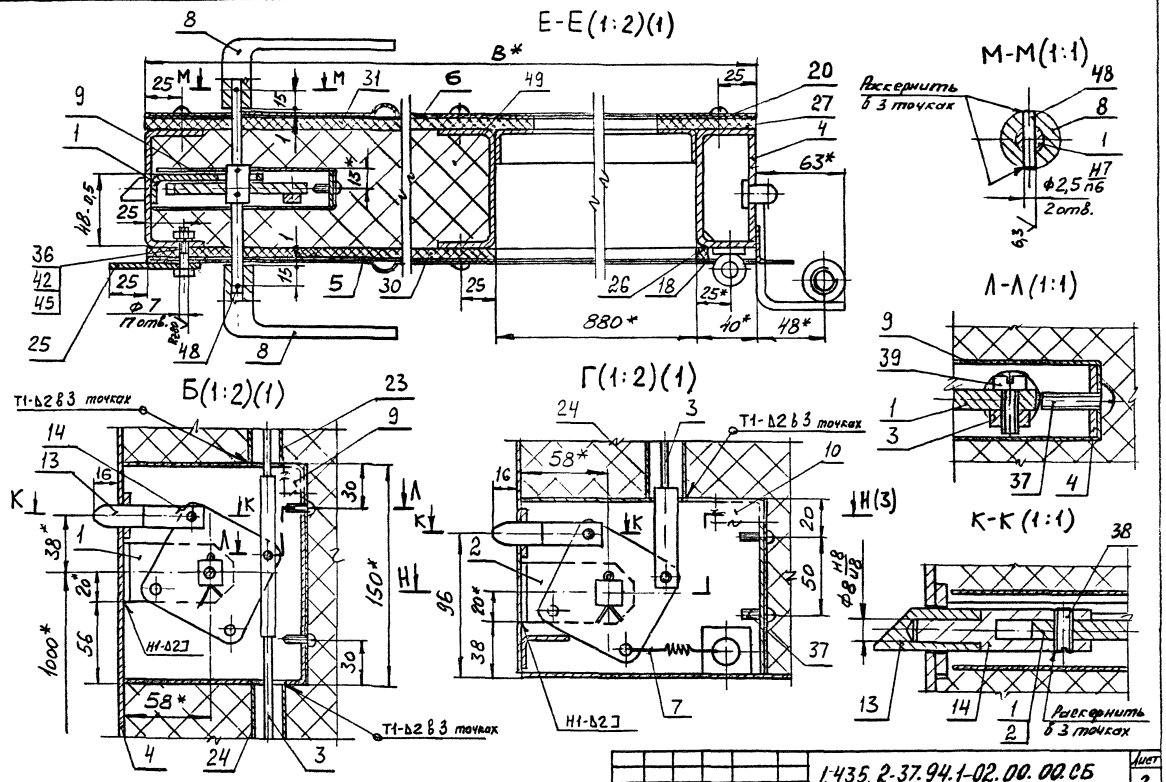
Е-Е(1:2)(1)
М-М(1:1)
Развернуть в 3 точках
Ф2,5 Н7/п6
2отв.
Л-Л(1:1)
К-К(1:1)
Развернуть в 3 точках
Б(1:2)(1)
Т1-Ь2 в 3 точках
Г(1:2)(1)
Т1-Ь2 в 3 точках
Н1-Ь2Л
Т1-Ь2 в 3 точках
Н1-Ь2Л
880*
1000*
150*
96
58*
Ф7 11отв.
Ф8,05 Н8

| | | |

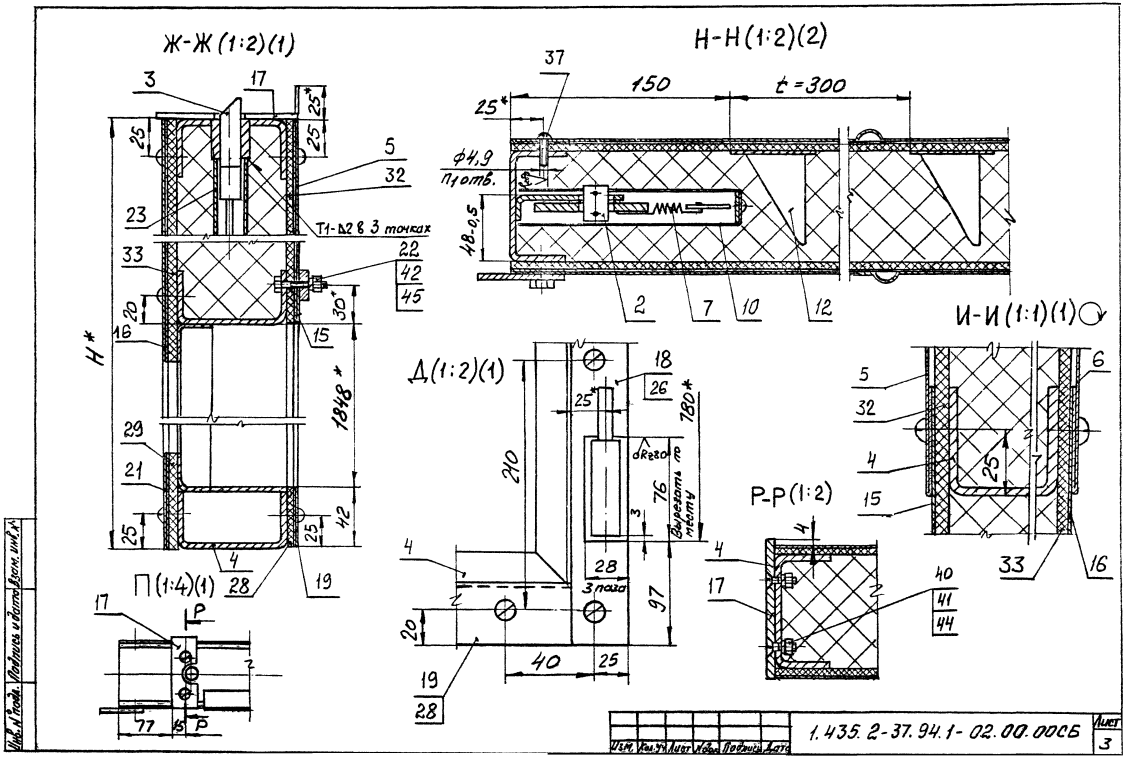
Ж-Ж (1:2)(1)
Н-Н (1:2)(2)
И-И (1:1)(1)
Д (1:2)(1)
Р-Р (1:2)
П (1:4)(1)
Т1-Δ2 в 3 точках
ф4,9
П1 отв.
150
t = 300
48-0,5
1848*
780*
210
76
97
40
25
3 паза
Вырезать по месту
Н*
1.435.2-37.94.1-02.00.00СБ
Лист
3

Инв. № подл.	Подпись и дата	Взам. инв. №

Формат	Зона	Поз.	Обозначение	Наименование	Кол. на исполн. 1.435.2-37.94.1-02.01.00 –			Примечание
					–	01	02	
				Документация				
А3			1.435.2-37.94.1-02.01.00 СБ	Сборочный чертеж	X	X	X	
				Сборочные единицы				
А4		1	1.435.2-37.94.1-01.01.10-01	Полупетля	4	4	4	
А4		2	1.435.2-37.94.1-02.01.10-01	Полупетля	3	3	3	
				Детали				
А3		3	1.435.2-37.94.1-01.01.01-03	Связь	1			
			-04	Связь		1		

Изм	Кол.уч	Лист	№ док	Подпись	Дата	1.435.2-37.94.1-02.01.00			
Зав. отд.						Каркас	Стадия	Лист	Листов
Н. контр.							Р	1	4
Гл. спец.							ЦНИИпромзданий		

Инв. № подл.	Подпись и дата	Взам. инв. №

Формат	Зона	Поз.	Обозначение	Наименование	Кол. на исполн. 1.435.2-37.94.1-02.01.00 –			Примечание
					–	01	02	
			-05	Связь			1	
		4	1.435.2-37.94.1-01.01.01-08	Связь	2			
			-09	Связь		2		
			-10	Связь			2	
		5	1.435.2-37.94.1-01.01.01-17	Связь	1	1	1	
		6	1.435.2-37.94.1-01.01.01-18	Связь	1			
			-19	Связь		1		
			-20	Связь			1	
		7	1.435.2-37.94.1-01.01.01-14	Связь	1			
			-15	Связь		1		
			-16	Связь			1	
А3		8	1.435.2-37.94.1-01.01.02-03	Нащельник	1			
			-04	Нащельник		1		
			-05	Нащельник			1	
		9	1.435.2-37.94.1-01.01.02-09	Нащельник	1			
			-10	Нащельник		1		
			-11	Нащельник			1	

Изм	Кол.уч	Лист	№ док	Подпись	Дата	1.435.2-37.94.1-02.01.00	Лист 2

Инв. № подл.	Подпись и дата	Взам. инв. №

Формат	Зона	Поз.	Обозначение	Наименование	Кол. на испол. 1.435.2-37.94.1-02.01.00 –			Примечание
					–	01	02	
		10	1.435.2-37.94.1-01.01.02-12	Нащельник	2	2	2	
		11	1.435.2-37.94.1-01.01.02-13	Нащельник	2	2	2	
А4		12	1.435.2-37.94.1-01.01.03	Втулка	6	6	6	
А4		13	1.435.2-37.94.1-01.01.04	Штырь	3	3	3	
А4		14	1.435.2-37.94.1-02.01.01	Скоба	4	4	4	
		15	1.435.2-37.94.1-02.01.01-01	Скоба	3	3	3	
А4		16	1.435.2-37.94.1-02.01.02	Скоба	1	1	1	
		17	1.435.2-37.94.1-02.01.02-01	Скоба	1	1	1	
БЧ		18	1.435.2-37.94.1-02.01.03	Связь				
				Швеллер $\frac{80\times40\times3-В\ ГОСТ\ 8278-83}{Ст3сп4-II\ ГОСТ\ 14474-76}$				
				$L = 2978-1,0$; $R_z 80$	1			10,5кГ
				$L = 3578-1,0$; $R_z 80$		1		12,6кГ
				$L = 4178-1,0$; $R_z 80$			1	14,7кГ
				Лист Б-ПН-2 ГОСТ 19903-74				
				ОК 360В4-$\frac{ПВ}{Ст3пс2}$-сВ ГОСТ 16523-89				
БЧ		19	1.435.2-37.94.1-02.01.04	Уголок				

Изм.	Кол. уч.	Лист	№ док.	Подпись	Дата	1.435.2-37.94.1-02.01.00	Лист 3

Инв. № подл.	Подпись и дата	Взам. инв. №

Формат	Зона	Поз.	Обозначение	Наименование	Кол. на испол. 1.435.2-37.94.1-02.01.00-			Примечание
					–	01	02	
				(20×50) h14; $R_z 80$	1	1	1	0,015кГ
БЧ		20	1.435.2-37.94.1-02.01.05	Пластина				
				(32×32) h14; $R_z 80$	1	1	1	0,016кГ
БЧ		21	1.435.2-37.94.1-02.01.06	Настил				
				(155×880) h14; $R_z 80$	1	1	1	0,75кГ
БЧ		22	1.435.2-37.94.1-02.01.07	Накладка				
				Лист Б-ПН-5 ГОСТ 19903-74				
				Ст3пс2-сВ ГОСТ 14637-89				
				(25×25) h14; $R_z 80$	2	2	2	0,02кГ
БЧ		23	1.435.2-37.94.1-02.01.08	Планка				
				Лист Б-ПН-3 ГОСТ 19903-74				
				ОК 360В4-$\frac{ПВ}{Ст3пс2}$-сВ ГОСТ 16523-89				
				(60×75) h14; $R_z 80$	1	1	1	0,1кГ
				Стандартные изделия				
				Болты ГОСТ Т198-70				
		24		М6-8g×25.58.01.20	2	2	2	
		25		М8-8g×35.58.01.20	2	2	2	

Изм.	Кол. уч.	Лист	№ док.	Подпись	Дата	1.435.2-37.94.1-02.01.00	Лист 4

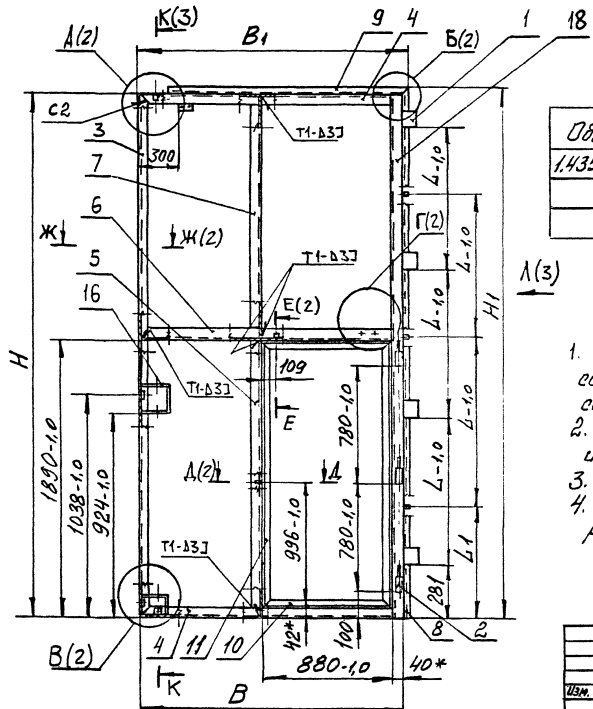

Обозначение	B, мм	H, мм	B1, мм	H1, мм	L, мм	L1, мм	Масса кг
1.435.2-37.94.1-02.01.00	1478	2978	1503	3003	806	734	51,0
-01	1778	3578	1803	3603	1006	834	71,5
-02	2078	4178	2103	4203	1206	934	81,5

1. Сварные швы по ГОСТ 5264-80. Обозначение сварного шва относится ко всем подобным свариваемым элементам.
2. Соосность полупетель поз. 1 и 2 относительно их общей оси ± 0,4 мм.
3. * Размеры для справок.
4. Неуказанные предельные отклонения размеров: H14; h14; $\pm \frac{JT14}{2}$.

Изм.	Кол. уч.	Лист	№ док.	Подпись	Дата	1.435.2-37.94.1-02.01.00СБ			
						Каркас. Сборочный чертеж	Стадия	Масса	Масштаб
							Р	См. табл.	—
							Лист 1	Листов 3	
Зав. отд.		Смирнов			10-94		ЦНИИпромзданий		
Н. контр.		Лукашевич			10-94				
Гл. спец.		Лукашевич			10-94				

Инв. № подл. | Подпись и дата | Взам. инв. №

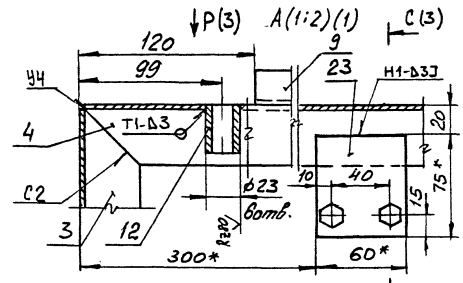

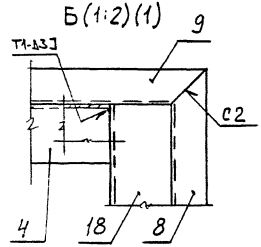

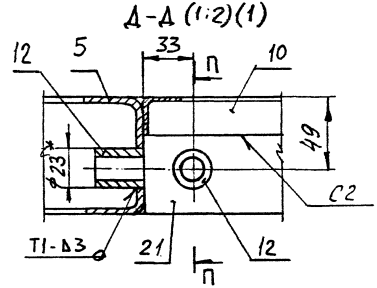

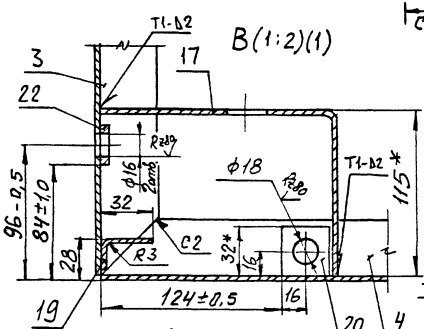

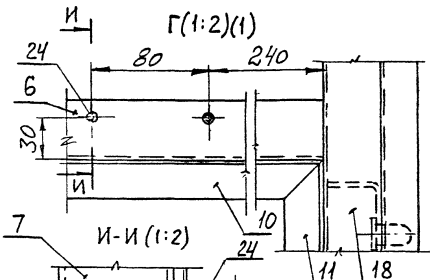

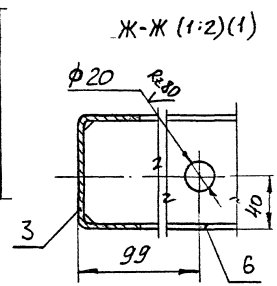

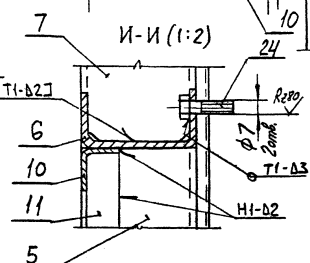

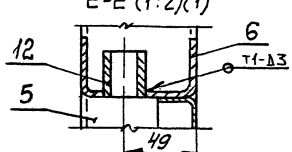

Инв.№ подл. | Подпись и дата | Взам.инв.№

Изм.	Кол.уч.	Лист	№док.	Подпись	Дата	1.435.2-37.94.1-02.01.00СБ	Лист 2

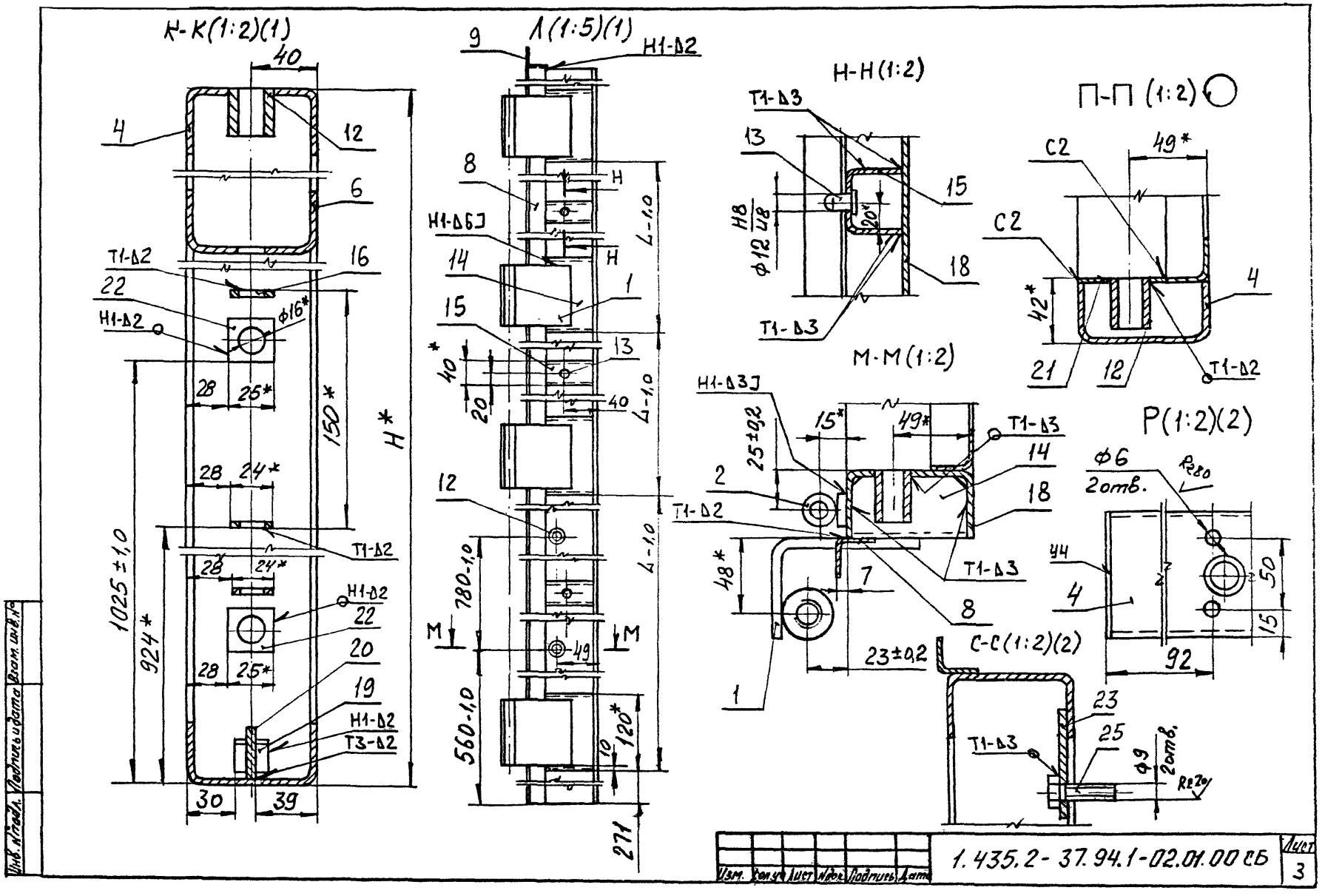
К-К(1:2)(1)
Л(1:5)(1)
Н-Н(1:2)
П-П (1:2)
М-М(1:2)
Р(1:2)(2)
С-С(1:2)(2)
Т1-Δ2
Н1-Δ2
Т3-Δ2
Т1-Δ3
Н1-Δ6J
Н1-Δ3J
Н1-Δ2
Н1-Δ2
Т1-Δ2
Т1-Δ3
Т1-Δ3
Т1-Δ2
Т1-Δ3
Т1-Δ3
Т1-Δ2
Т1-Δ3
Н8/Ф12 U8
Ф16*
Ф6 2отв.
Ф9 2отв.
Rz80
Rz20
1025±1,0
924*
150*
H*
L-1,0
780-1,0
560-1,0
120*
271
25±0,2
23±0,2
48*
49*
42*
49*
50
15
92
40
30
39
28
25*
24*
20
19
22
16
12
6
4
9
8
14
15
13
1
2
7
18
21
23
25
Изм.
Лист
№док.
Подпись
Дата
1.435.2-37.94.1-02.01.00 СБ
Лист
3
Инв. № подл.
Подпись и дата
Взам. инв. №

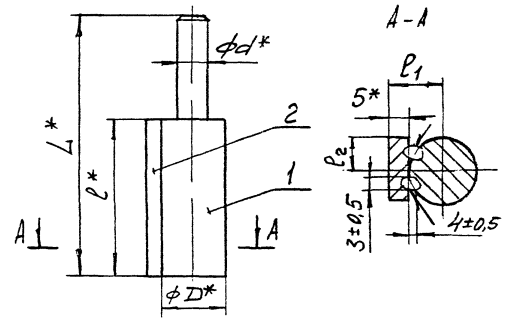

Обозначение	L^*, мм	ℓ^*, мм	ℓ_1, мм	ℓ_2, мм	D^*, мм	d^*, мм	Масса, кг
1.435.2-37.94.1-02.01.10	155	100	20	15	30	19,5	0,8
-01	115	70	15	10	20	11,5	0,3

1.* Размеры для справок.
2. Сборка шва ручная электродуговая.
3. Неуказанные предельные отклонения размеров: $h14$; $\pm\frac{JT14}{2}$.

Изм.	Кол. уч.	Лист	№ док.	Подпись	Дата
Зав. отд.	Смилянский				11-94
Н. контр.	Лукашевич				11-94
Гл. спец.	Лукашевич				11-94

1.435.2-37.94.1-02.01.10 СБ

Полупетля. Сборочный чертеж

Стадия	Масса	Масштаб
Р	см. табл.	—

Лист | Листов 1

ЦНИИпромзданий

Инв. № подл. | Подпись и дата | Взам. инв. №

Изм.	Кол. уч.	Лист	№ док.	Подпись	Дата
Зав. отд.	Смилянский				11-94
Н. контр.	Лукашевич				11-94
Гл. спец.	Лукашевич				11-94

Инв. № подл. | Подпись и дата | Взам. инв. №

Формат	Зона	Поз.	Обозначение	Наименование	Кол. на исполн. 1.435.2-37.94.1-02.01.10	Примечание
				Документация		
А4			1.435.2-37.94.1-02.01.10 СБ	Сборочный чертеж		
				Детали		
А4		1	1.435.2-37.94.1-02.01.11	Стержень	1	
			-01	Стержень	1	
Б4		2	1.435.2-37.94.1-02.01.12	Платик		
				Лист Б-ПН-5 ГОСТ 19903-74 / Ст3сп2-сб ГОСТ 14637-89		
				(30×100) h14; Rz80	1	0,11 кг
				(20×70) h14; Rz80	1	0,05 кг

1.435.2-37.94.1-02.01.10

Полупетля

Стадия	Лист	Листов
Р		1

ЦНИИпромзданий

Rz 80 (√)

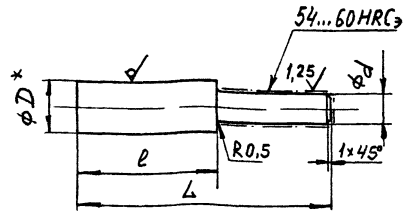

Обозначение	L, мм	l, мм	D, мм	d, мм	Материал	Масса, кг
1.435.2-37.94.1-02.01.11	155	100	30	19,5	Круг 30-В-Д ГОСТ 2590-88 / Ст3сп-Д ГОСТ 535-88	0,67
-01	115	70	20	11,5	Круг 20-В-Д ГОСТ 2590-88 / Ст3сп-Д ГОСТ 535-88	0,2

1. * Размер для справок.
2. Цементировать h 0,8... 1,2 мм.
3. Неуказанные предельные отклонения размеров: $h14; \pm \frac{JT14}{2}$.

Изм.	Кол.уч.	Лист	№док.	Подпись	Дата
Зав.отд.	Силянский				
Н.контр.	Лукашевич				
Гл.спец.	Лукашевич				

1.435.2-37.94.1- 02.01.11

Стержень

Стадия	Масса	Масштаб
Р	см. табл.	—
Лист	Листов 1	

От. таблицу

ЦНИИпротезный

Инв.№ подл. | Подпись и дата | Взам. инв.№

Rz 80 (√)

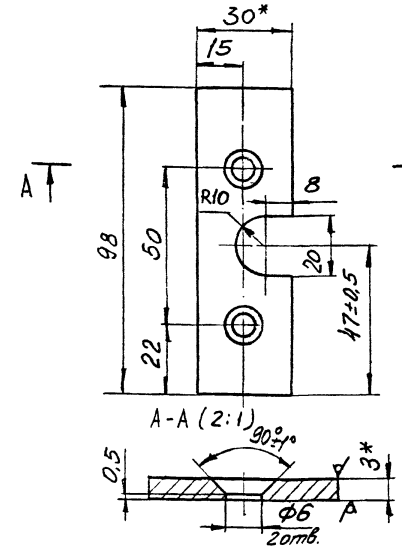

1. * Размеры для справок.
2. Неуказанные предельные отклонения размеров: $H14; h14; \pm \frac{JT14}{2}$.

Изм.	Кол.уч.	Лист	№док.	Подпись	Дата
Зав.отд.	Силянский				
Н.контр.	Лукашевич				
Гл.спец.	Лукашевич				

1.435.2-37.94.1- 02.00.02

Пластина

Стадия	Масса	Масштаб
Р	0,06	1:1
Лист	Листов 1	

Полоса БрАЖ9-4Т-3×30 ГОСТ 1595-90

ЦНИИпротезный

Инв.№ подл. | Подпись и дата | Взам. инв.№

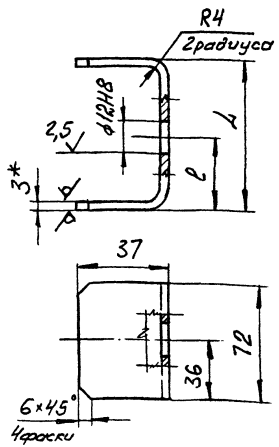

Обозначение	L, мм	l, мм	Масса, кг
1.435.2-37.94.1-02.01.01	120	—	0,3
—01	40	20	0,17

1.* Размер для справок.
2. Неуказанные предельные отклонения размеров: H14; h14; $\pm\frac{\pi 14}{2}$.

1.435.2-37.94.1-02.01.01

Скоба

Стадия	Масса	Масштаб
Р	см. табл.	—

Лист | Листов 1

Лист Б-ПН-2.0 ГОСТ 19903-74
ОК 360 В4-III Ст3 пс2-сб ГОСТ 16523-89

ЦНИИпромзданий

Изм.	Кол. уч.	Лист	N док.	Подпись	Дата
Зав. отд.	Смилянский				VII-94
Н. контр.	Лукашевич				VII-94
Гл. спец.	Лукашевич				VII-94

Инв. N подл. | Подпись и дата | Взам. инв. N

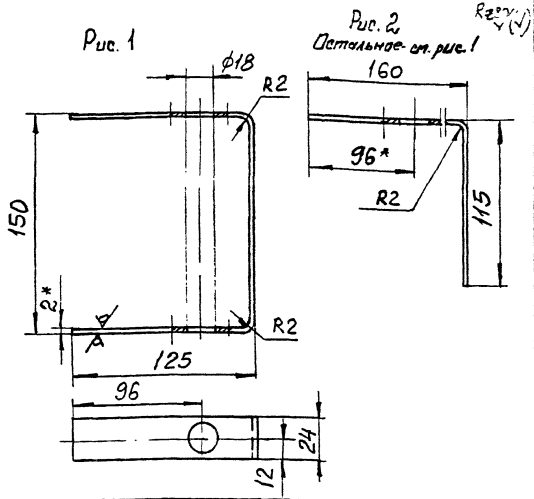

Обозначение	Рис.	Масса, кг
1.435.2-37.94.1-02.01.02	1	0,13
—01	2	0,09

1.* Размеры для справок.
2. Неуказанные предельные отклонения размеров: H14; h14; $\pm\frac{\pi 14}{2}$.

1.435.2-37.94.1-02.01.02

Скоба

Стадия	Масса	Масштаб
Р	см. табл.	1:2

Лист | Листов 1

Лист Б-ПН-2.0 ГОСТ 19903-74
ОК 360 В4-III Ст3 пс2-сб ГОСТ 16523-89

ЦНИИпромзданий

Изм.	Кол. уч.	Лист	N док.	Подпись	Дата
Зав. отд.	Смилянский				VII-94
Н. контр.	Лукашевич				VII-94
Гл. спец.	Лукашевич				VII-94

Инв. N подл. | Подпись и дата | Взам. инв. N

Rz80 (√)

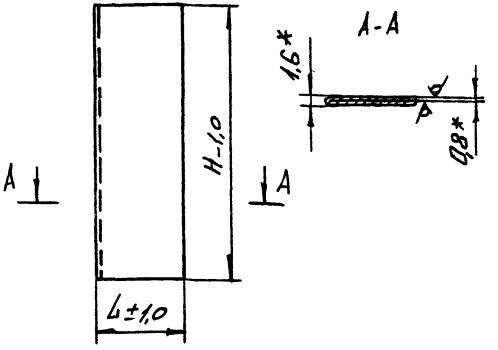

Обозначение	L, мм	H, мм	Масса, кг
1.435.2-37.94.1-02.00.03	40	1890	0,94
-01		880	0,44
-02	65	1865	1,54
-03		830	0,68

*Размеры для справок.

Изм.	Кол.уч.	Лист	N док.	Подпись	Дата	1.435.2-37.94.1-02.00.03			
						Обшивка	Стадия	Масса	Масштаб
							Р	см. табл.	—
							Лист	Листов 1	
Зав. отд.	Смилянский					Лист Б-ПН-0,8 ГОСТ 19903-74	ЦНИИпромзданий		
Н. контр.	Лукашевич					ОК360В4-III Ст3пс2-сб ГОСТ 16523-89			
Гл. спец.	Лукашевич								

Взам. инв. № | Подпись и дата | Инв. № подл.

Rz80 (√)

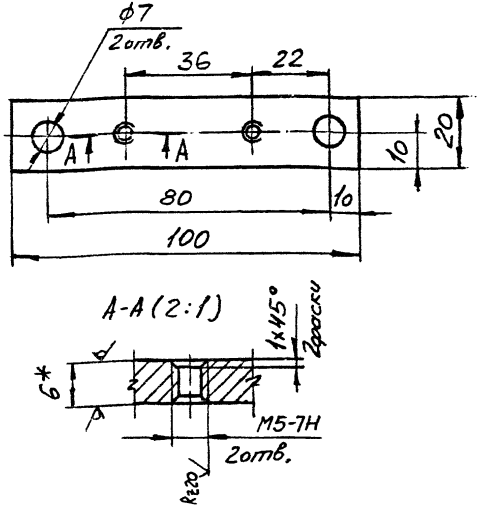

1.*Размер для справок.
2. Неуказанные предельные отклонения размеров: H14; h14; ± JT14/2.

Изм.	Кол.уч.	Лист	N док.	Подпись	Дата	1.435.2-37.94.1-02.00.04			
						Планка	Стадия	Масса	Масштаб
							Р	0,09	1:1
							Лист	Листов 1	
Зав. отд.	Смилянский					Лист Б-ПН-6 ГОСТ 19903-74	ЦНИИпромзданий		
Н. контр.	Лукашевич					Ст3сп2-сб ГОСТ 14637-89			
Гл. спец.	Лукашевич								

Взам. инв. № | Подпись и дата | Инв. № подл.

Формат	Зона	Поз.	Обозначение	Наименование	Кол.	Примечание
				Документация		
А3			1.435.2-37.94.1-03.00.00СБ	Сборочный чертеж		
				Сборочные единицы		
А4		1	1.435.2-37.94.1-01.02.00-01	Механизм открывания	1	
А4		2	1.435.2-37.94.1-01.03.00-04	Тяга	1	
		3	1.435.2-37.94.1-01.03.00-05	Тяга	1	
А4		4	1.435.2-37.94.1-03.01.00	Каркас	1	
				Детали		
А4		5	1.435.2-37.94.1-01.03.01	Втулка	1	
А4		6	1.435.2-37.94.1-01.03.02	Стержень	1	
А3		7	1.435.2-37.94.1-01.00.01-18	Обшивка	1	
		8	1.435.2-37.94.1-01.00.01-19	Обшивка	1	
А4		9	1.435.2-37.94.1-01.00.02	Пружина	1	
А4		10	1.435.2-37.94.1-01.00.03	Ручка	2	
А3		11	1.435.2-37.94.1-01.00.04	Крышка	1	
А4		12	1.435.2-37.94.1-01.00.05-04	Фиксатор	4	
А4		13	1.435.2-37.94.1-03.00.01	Планка	1	
Б4		14	1.435.2-37.94.1-03.00.02	Ухо		

Инв. № подл. | Подпись и дата | Взам. инв. №

Изм.	Кол. уч.	Лист	№ док.	Подпись	Дата

1.435.2-37.94.1-03.00.00

Зав. отд.	Синаянский		
Н. контр.	Лукашевич		
Гл. спец.	Лукашевич		

Калитка

Стадия	Лист	Листов
Р	1	2

ЦНИИПромзданий

Формат	Зона	Поз.	Обозначение	Наименование	Кол.	Примечание
				Лист Б-ПН-2р ГОСТ 19903-74		
				ОК 36084-IIIG3пс2-сб ГОСТ 16523-89		
				(36×32) h14; R z 80	1	0,02 кг
				Труба 20×1 ГОСТ 8734-75		
				Б20 ГОСТ 8733-87		
Б4		15	1.435.2-37.94.1-03.00.03	L = 792-20; R z 80	1	0,37 кг
Б4		16	1.435.2-37.94.1-03.00.04	L = 860-20; R z 80	1	0,4 кг
				Стандартные изделия		
		17		Винт М6-8g×16.58.01.20		
				ГОСТ 1477-84	3	
		18		Винт М6-8g×20.58.01.20		
				ГОСТ 10621-80	70	
		19		Гайка М6-7Н.5.01.20		
				ГОСТ 5915-70	2	
		20		Шайба 6.65Г.02.9		
				ГОСТ 6402-70	2	
		21		Штифт 2,5пб×20		
				ГОСТ 3128-70	2	
				Материалы		
		22		Асбестовый картон		
				Б5 ГОСТ 2850-80		
				(860×1836)-2р;	2	9,5 кг
		23		П125-1000.1000.80		
				ГОСТ 9573-82	0,13 м³	16,3 кг

Инв. № подл. | Подпись и дата | Взам. инв. №

Изм.	Кол. уч.	Лист	№ док.	Подпись	Дата

1.435.2-37.94.1-03.00.00

Лист 2

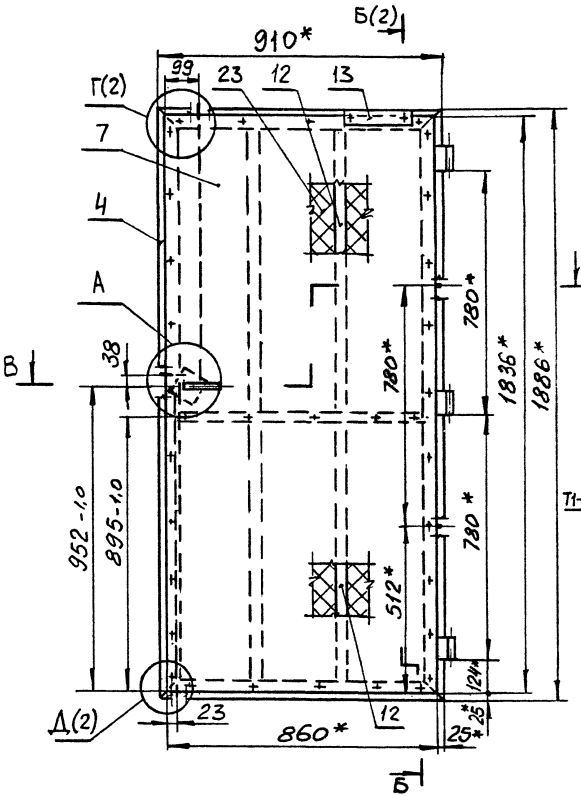

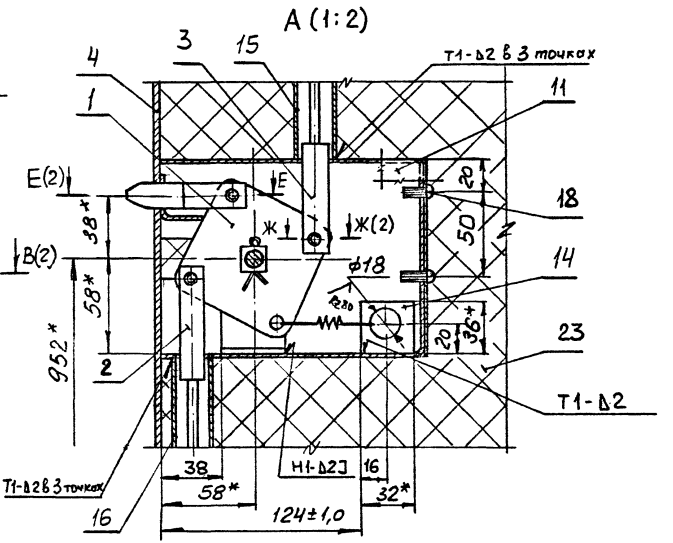

1. * Размеры для справок.
2. Сварные швы по ГОСТ 5264-80.
3. Неуказанные предельные отклонения размеров: H14; h14; $\pm \frac{IT14}{2}$.

Изм.	Кол.уч.	Лист	№ док.	Подпись	Дата
Нач.отд.					
Н.контр.					
Гл.спец.					

1.435.2-37.94.1-03.00.00СБ

Калитка. Сборочный чертеж

Стадия	Масса	Масштаб
Р	81,0	1:10
Лист 1	Листов 2	

ЦНИИпромзданий

Инв.№ подл. | Подпись и дата | Взам.инв.№

Б-Б(1:2)(1)

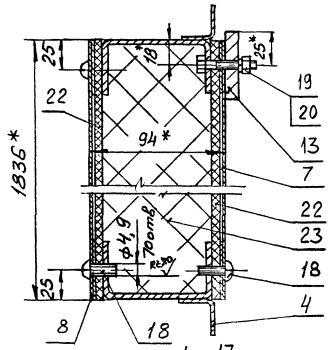

В-В(1:2)(1)

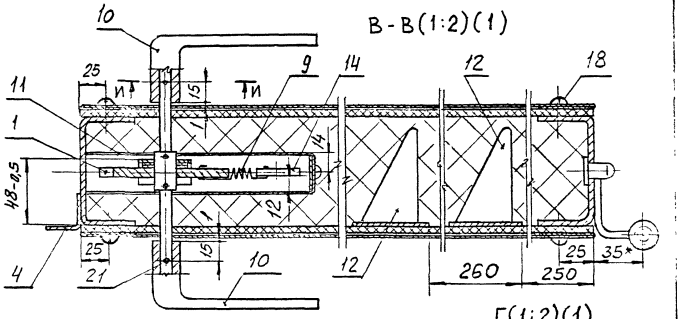

Д (1:2)(1)

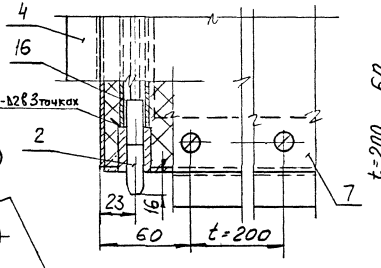

Г(1:2)(1)

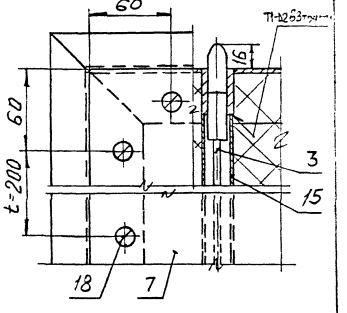

Е-Е(1:1)(1)

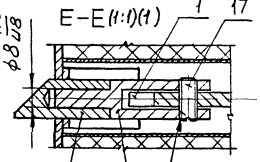

Ж-Ж (1:1)(1)

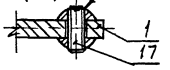

И-И (1:1)

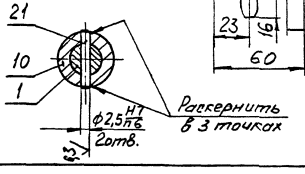

Изм.	Кол.уч.	Лист	№док.	Подпись	Дата	1.435.2-37.94.1-03.00.00 СБ	Лист 2

Инв.№ подл. | Подпись и дата | Взам.инв.№

Формат	Зона	Поз.	Обозначение	Наименование	Кол.	Примечание
				Документация		
А3			1.435.2-37.94.1-03.01.00СБ	Сборочный чертеж		
				Сборочные единицы		
А4		1	1.435.2-37.94.1-03.01.10	Полупетля	3	
				Детали		
А3		2	1.435.2-37.94.1-01.01.01-06	Связь	2	
		3	1.435.2-37.94.1-01.01.01-07	Связь	2	
А3		4	1.435.2-37.94.1-01.01.02-14	Нащельник	2	
		5	1.435.2-37.94.1-01.01.02-15	Нащельник	1	
		6	1.435.2-37.94.1-01.01.02-16	Нащельник	1	
		7	1.435.2-37.94.1-01.01.02-17	Нащельник	2	
А4		8	1.435.2-37.94.1-01.01.03	Втулка	2	
А4		9	1.435.2-37.94.1-01.01.04	Штырь	2	
А4		10	1.435.2-37.94.1-03.01.01	Скоба	1	
Б4		11	1.435.2-37.94.1-03.01.02	Упор		
				Лист Б-ПН-2,0 ГОСТ 19903-74		
				ОК 36084-III Ст3пс2-СВ ГОСТ 16523-89		
				(22×57) h14; Rz80	1	0,02 кг

Взам. инв. №

Подпись и дата

Инв. № подл.

Изм.	Кол. уч.	Лист	№ док.	Подпись	Дата

1.435.2-37.94.1-03.01.00

Зав. отд.	Смилянский		4-94
Н. контр.	Лукашевич		4-94
Гл. спец.	Лукашевич		4-94

Каркас

Стадия	Лист	Листов
Р	1	2

Цниипромзданий

Формат	Зона	Поз.	Обозначение	Наименование	Кол.	Примечание
				Стандартные изделия		
		14		Болт М6-8д×25.58.01.20		
				ГОСТ 7798-70	2	

Взам. инв. №

Подпись и дата

Инв. № подл.

Изм.	Кол. уч.	Лист	№ док.	Подпись	Дата

1.435.2-37.94.1-03.01.00

Лист 2

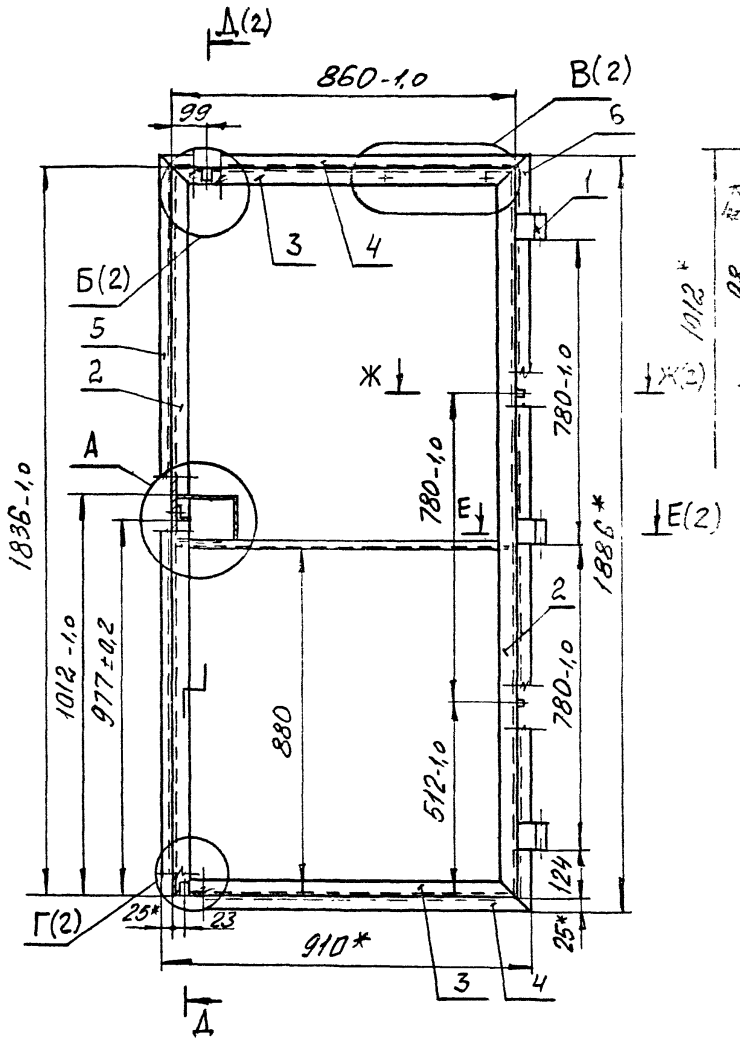

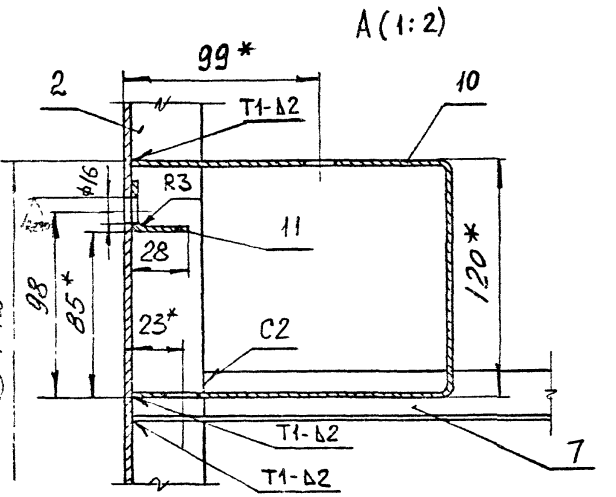

1 Сварные швы по ГОСТ 5264-80. Обозначение сварного шва относится ко всем подобно свариваемым элементам.

2. * Размеры для справок.

3. Соосность полупетель поз. 1 относительно их общей оси ± 0,4 мм.

4 Неуказанные предельные отклонения размеров: H14; h14; ± $\frac{JT14}{2}$.

							1.435.2-37.94.1-03.01.00 СБ	
Изм.	Кол.уч.	Лист	№ док.	Подпись	Дата	Каркас. Сборочный чертеж	Стадия	Масса	Масштаб
							Р	27,0	1:10
							Лист 1	Листов 2	
Зав. отд.		Синявский					ЦНИИпромзданий		
Н. контр.		Лукашевич							
Гл. спец.		Лукашевич							

Инв. № подл. | Подпись и дата | Взам. инв. №

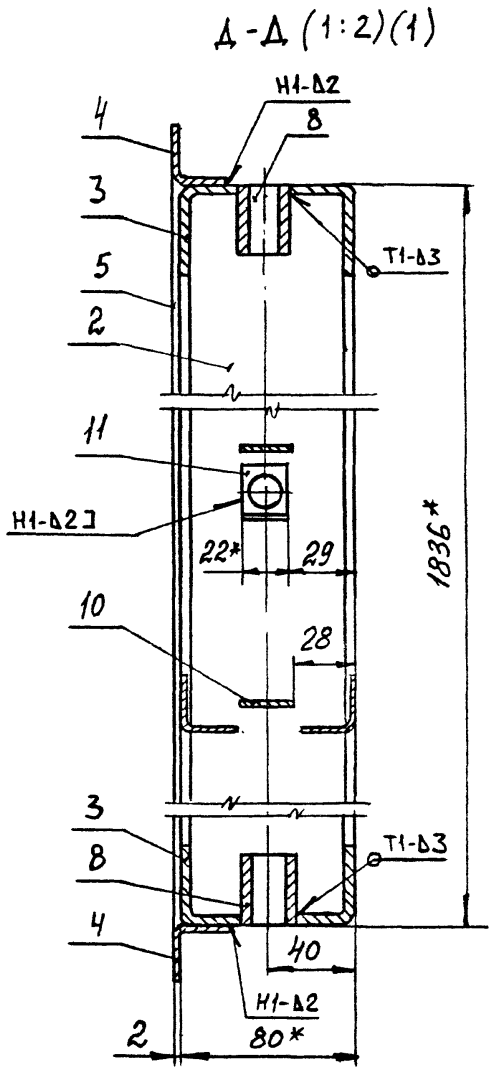

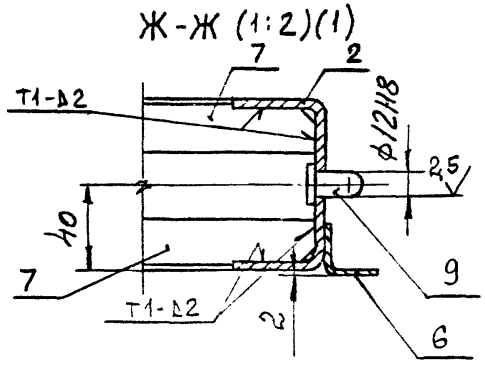

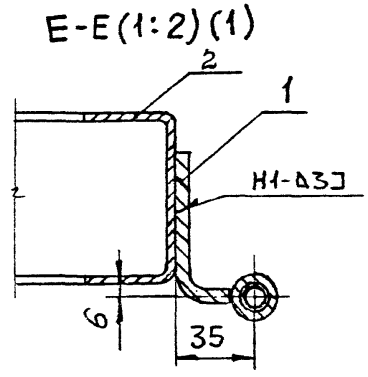

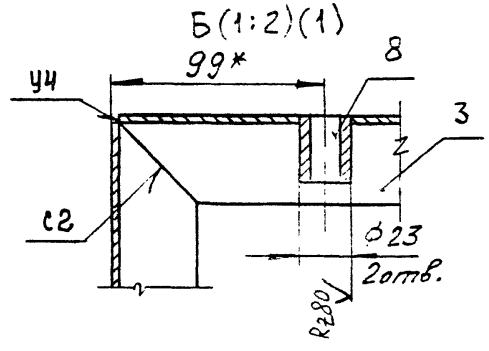

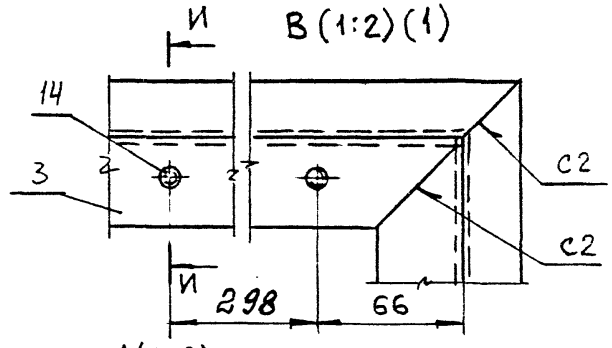

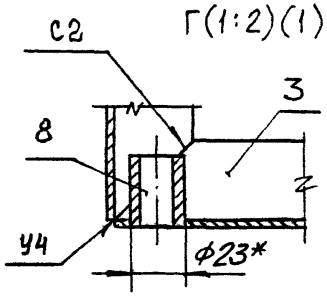

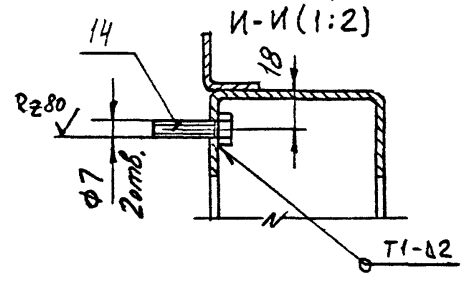

Изм.	Кол.уч.	Лист	№док.	Подпись	Дата	1.435.2-37.94.1-03.01.00 СБ	Лист 2

Инв.№подл. | Подпись и дата | Взам.инв.№

Формат	Зона	Поз.	Обозначение	Наименование	Кол.	Примечание
				Документация		
А4			1.435.2-37.94.1-03.01.10СБ	Сборочный чертеж		
				Детали		
Б4		1	1.435.2-37.94.1-03.01.11	Скоба		
				Лист Б-ПН-5 ГОСТ 19903-74		
				Ст3сп2-св ГОСТ 14637-89		
				(70×86)h14; Rz80	1	0,23 кг
Б4		2	1.435.2-37.94.1-03.01.12	Втулка		
				Круг 22-В-II ГОСТ 2590-88		
				Ст3сп1-II ГОСТ 535-88		
				L = 68 h14; Rz80	1	0,11 кг
Б4		3	1.435.2-37.94.1-03.01.13	Вкладыш		
				Пруток БрАЖ9-4-пр.-		
				кр.18-Н ГОСТ 1628-78		
				L = 57h14; Rz80	1	0,03 кг

Изм.	Кол.уч.	Лист	№ док.	Подпись	Дата
Зав. отд.	Смилянский				10-94
Н. контр.	Лукашевич				10-94
Гл. спец.	Лукашевич				10-94

1. 435.2-37.94.1-03.01.10

Полупетля

Стадия	Лист	Листов
Р		1

ЦНИИпромзданий

Инв. № подл. | Подпись и дата | Взам. инв. №

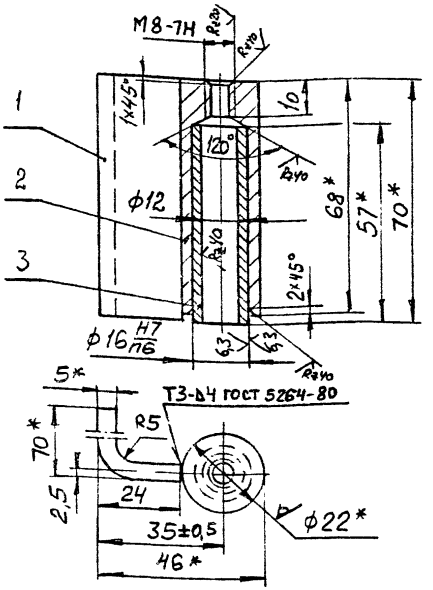

1.* Размеры для справок.

2. Неуказанные предельные отклонения размеров: H14; h14; ± JT14/2.

Изм.	Кол.уч.	Лист	№ док.	Подпись	Дата
Зав. отд.	Смилянский				10-94
Н. контр.	Лукашевич				10-94
Гл. спец.	Лукашевич				10-94

1.435.2-37.94.1-03.01.10СБ

Полупетля. Сборочный чертеж

Стадия	Масса	Масштаб
Р	0,4	1:1

Лист | Листов 1

ЦНИИпромзданий

Инв. № подл. | Подпись и дата | Взам. инв. №

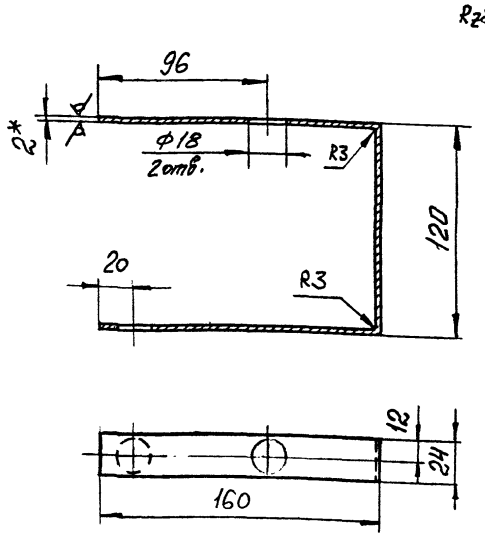

1.* Размер для справок.
2. Неуказанные предельные отклонения размеров: H14; h14; $\pm \frac{JT14}{2}$.

Изм.	Кол.уч.	Лист	№док.	Подпись	Дата	1.435.2-37.94.1-03.01.01			
						Скоба	Стадия	Масса	Масштаб
							Р	0,16	1:2
							Лист	Листов 1	
Зав. отд.	Смилянский				VII-94	Лист Б-ПН-2, ГОСТ 19903-74	ЦНИИпромзданий		
Н. контр.	Лукашевич				VII-94	ОК 360В4-III Ст3пс2-сб ГОСТ 16523-89			
Гл. спец.	Лукашевич				VII-94				

Инв. № подл. | Подпись и дата | Взам. инв. №

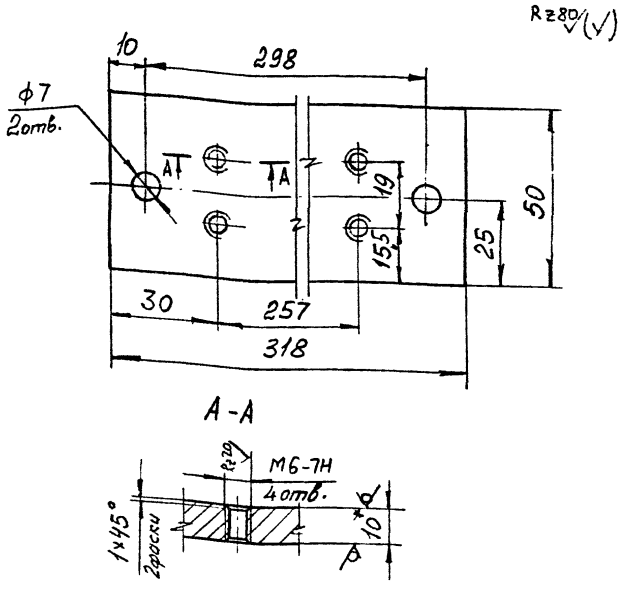

1.* Размер для справок.
2. Неуказанные предельные отклонения размеров H14; h14; $\pm \frac{JT14}{2}$.

Изм.	Кол.уч.	Лист	№док.	Подпись	Дата	1.435.2-37.94.1-03.00.01			
						Планка	Стадия	Масса	Масштаб
							Р	1,2	1:1
							Лист	Листов 1	
Зав. отд.	Смилянский				VII-94	Лист Б-ПН-10 ГОСТ 19903-74	ЦНИИпромзданий		
Н. контр.	Лукашевич				VII-94	Ст3сп2-сб ГОСТ 14637-89			
Гл. спец.	Лукашевич				VII-94				

Инв. № подл. | Подпись и дата | Взам. инв. №

Инв. № подл.	Подпись и дата	Взам. инв. №

Формат	Зона	Поз.	Обозначение	Наименование	Кол. на исполн. 1.435.2-37.94.1-04.00.00-										Примечание
					–	01	02								
				Документация											
А3			1.435.2-37.94.1-04.00.00СБ	Сборочный чертеж	X	X	X								
				Сборочные единицы											
А4		1	1.435.2-37.94.1-02.01.10	Полупетля	8	8	8								
				Детали											
А4		2	1.435.2-37.94.1-01.01.03-01	Втулка	9	9	9								
А4		3	1.435.2-37.94.1-04.00.01	Ось	1	1	1								
А4		4	1.435.2-37.94.1-04.00.02	Накладка	1	1	1								

Изм	Кол. уч	Лист	№ док	Подпись	Дата	1.435.2-37.94.1-04.00.00			
Зав. отд.		Сидоренко			14-94	Рама	Стадия	Лист	Листов
Н. контр.		Лукьянович			14-94		Р	1	4
Гл. спец.		Лукьянович			14-94		ЦНИИпромзданий		

Инв. № подл.	Подпись и дата	Взам. инв. №

Формат	Зона	Поз.	Обозначение	Наименование	Кол. на исполн. 1.435.2-37.94.1-04.00.00-										Примечание
					–	01	02								
А4		5	1.435.2-37.94.1-04.00.03	Связь	1										
			-01	Связь		1									
			-02	Связь			1								
		6	1.435.2-37.94.1-04.00.03-03	Связь	1										
			-04	Связь		1									
			-05	Связь			1								
		7	1.435.2-37.94.1-04.00.03-06	Связь	1										
			-07	Связь		1									
			-08	Связь			1								
А4		8	1.435.2-37.94.1-04.00.04	Упор	1										
			-01	Упор		1									
			-02	Упор			1								
		9	1.435.2-37.94.1-04.00.04-03	Упор	1										
			-04	Упор		1									
			-05	Упор			1								
		10	1.435.2-37.94.1-04.00.04-06	Упор	1										
			-07	Упор		1									
			-08	Упор			1								

Изм	Кол. уч	Лист	№ док	Подпись	Дата	1.435.2-37.94.1-04.00.00	Лист 2

Инв. № подл.	Подпись и дата	Взам. инв. №

Формат	Зона	Поз.	Обозначение	Наименование	Кол. на испол. 1.435.2-37.94.1-04.00.00-			Примечание
					–	01	02	
А4		11	1.435.2-37.94.1-04.00.05	Анкер				
				Круг 5-В- ГОСТ 2590-88				
				Ст3сп1–II ГОСТ 535-88				
				L = 112 h14, R≥80	12	15	18	0,017 кг
Б4		12	1.435.2-37.94.1-04.00.06	Пластина				
				Лист Б-ПН-5 ГОСТ 19903-74				
				Ст3пс2-сб ГОСТ 14637-89				
				(100×120) h14, R≥80	12	15	18	0,47 кг
Б4		13	1.435.2-37.94.1-04.00.07	Опора				
				Уголок 25×25×2-В-II ГОСТ 19771-74				
				Ст3сп1-II ГОСТ 11474-76				
				L = 26 h14, R≥80	1	1	1	0,002 кг
				Уголок 70×70×6-В-II ГОСТ 8509-86				
				Ст3сп1-II ГОСТ 535-88				
Б4		14	1.435.2-37.94.1-04.00.08	L = 3126 -2,0; R≥80	1			19,9 кг
			-01	L = 3726 -2,0; R≥80		1		23,8 кг
			-02	L = 4326 -2,0; R≥80			1	27,6 кг

Изм.	Кол.уч.	Лист	№ док.	Подпись	Дата	1 435.2-37.94.1-04.00.00	Лист 3

Инв. № подл.	Подпись и дата	Взам. инв. №

Формат	Зона	Поз.	Обозначение	Наименование	Кол. на испол. 1.435.2-37.94.1-04.00.00-			Примечание
					–	01	02	
				Уплотнение				
				Пластина 1-рулон				
				ТМКЩ-Ст-25-8,0 ГОСТ 7338-90				
Б4		15	1.435.2-37.94.1-04.00.09	(25×2992)-2,0	2			2,5 кг
			-01	(25×3592)-2,0		2		3,0 кг
			-02	(25×4192)-2,0			2	3,5 кг
Б4		16	1.435.37.94.1-04.00.09-03	(25×2940)-2,0	1			2,5 кг
			-04	(25×3540)-2,0		1		3,0 кг
			-05	(25×4140)-2,0			1	3,5 кг
				Стандартные изделия				
		18		Винт М3-8g×10.58.01.20				
				ГОСТ 17475-80	2	2	2	
		19		Гайка М3-7Н.5.01.20				
				ГОСТ 5916-70	2	2	2	
		20		Шайба 3.65Г.02.9				
				ГОСТ 6402-70	2	2	2	

Изм.	Кол.уч.	Лист	№ док.	Подпись	Дата	1.435.2-37.94.1-04.00.00	Лист 4

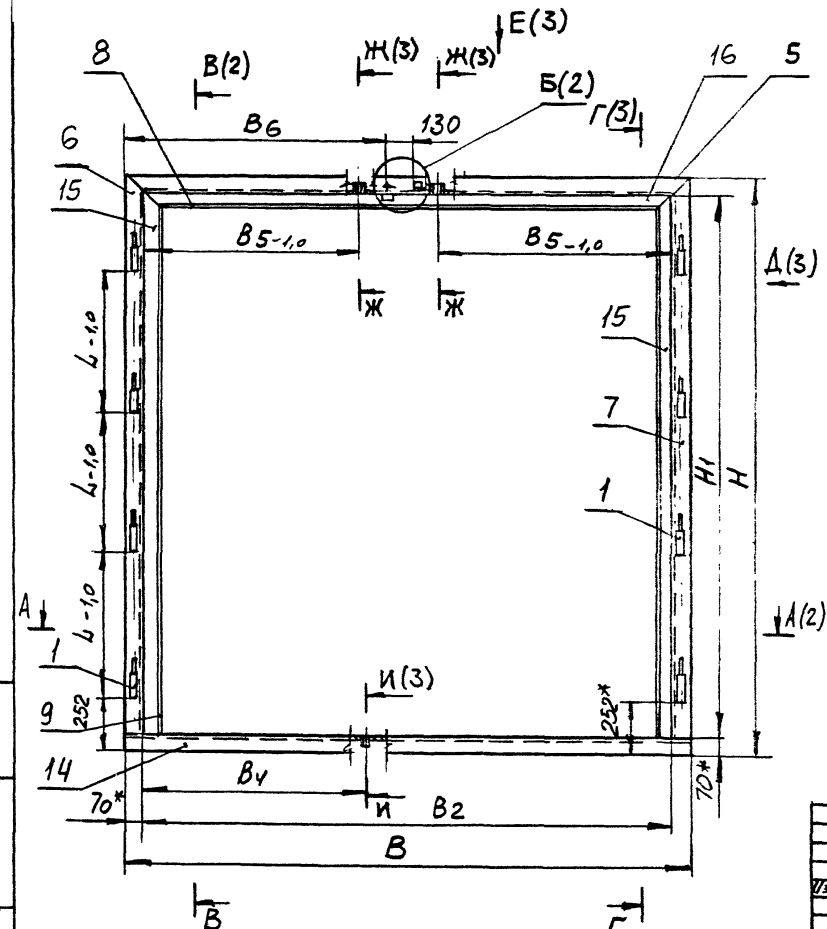

Обозначение	В, мм	В1, мм	В2, мм	В3, мм	В4, мм	В5, мм	В6, мм	Н, мм	Н1, мм	L, мм	L1, мм	Масса, кг
1.435.2-37.94.1-04.00.00	3126	3008	2986	2934	1465	1389	1465	3130	2989	806	740	115,0
-01	3726	3608	3586	3534	1765	1689	1765	3730	3589	1006	840	140,0
-02	4325	4208	4186	4134	2065	1989	2065	4330	4189	1206	940	160,0

1. Сварка шва №1 ручная электродуговая.
2. Сварные швы по ГОСТ 5264-80. Обозначение сварного шва относится ко всем подобным свариваемым элементам.
3. * Размеры для справок.
4. ** Соосность полупетель поз. 1 относительно их общей оси ± 0,4мм.
5. Неуказанные предельные отклонения размеров: Н14; h14, $\pm \frac{JT14}{2}$.
6. Уплотнения поз. 15; 16 клеить к упорам поз. 8...10 клеем Н-88-НП ТУ 38-105-1061-82.
7. *** Вырезать по месту под направляющую левой створки.

						1.435.2-37.94.1-04.00.00 СБ			
Изм.	Кол.уч.	Лист	№док.	Подпись	Дата	Рама. Сборочный чертеж	Стадия	Масса	Масштаб
							Р	см. табл.	—
							Лист 1	Листов 3	
Зав. отд.		Смилянский			24-94		ЦНИИпромзданий		
Н. контр.		Лукашевич			24-94				
Гл. спец.		Лукашевич			24-94				

Инв. № подл. | Подпись и дата | Взам. инв. №

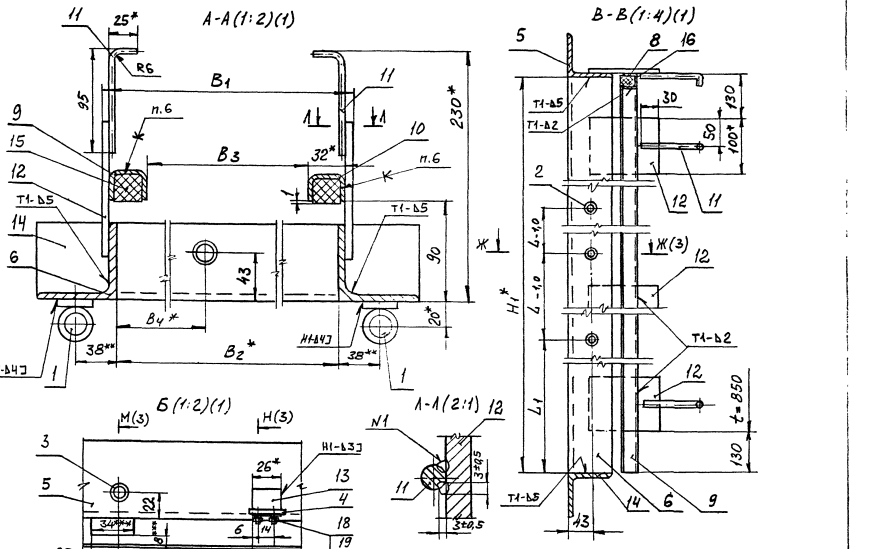
А-А(1:2)(1)
Б(1:2)(1)
В-В(1:4)(1)
Г-Г(2:1)
Вз
Вб
Т1-Б5
Т1-Б2
Н1-Б4Ш
Ж
Ж(3)
М(3)
Н(3)
Н1
Г
130*
230*
32*
38**
25*
R6
п.6
Н1*
L1
L-1,0
L=850

| | | |

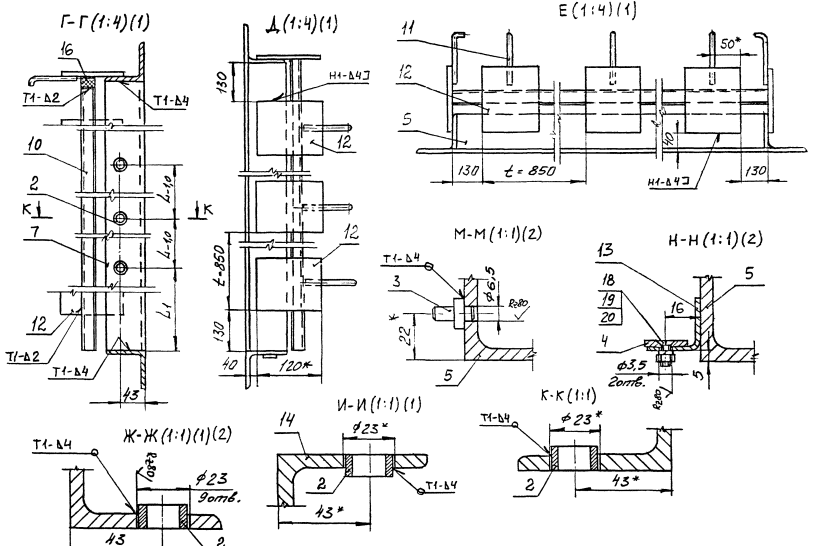
Г-Г (1:4)(1)
Д (1:4)(1)
Е (1:4)(1)
М-М (1:1)(2)
Н-Н (1:1)(2)
И-И (1:1)(1)
К-К (1:1)
Ж-Ж (1:1)(1)(2)
Т1-Ь4
Т1-Ь2
Н1-Ь4Э
t=850
120*
130
40
43
50*
R280
2отв.
3отв.
ф23
ф3,5
22
10*
13*
43*

| | | |

Rz 80 (√)

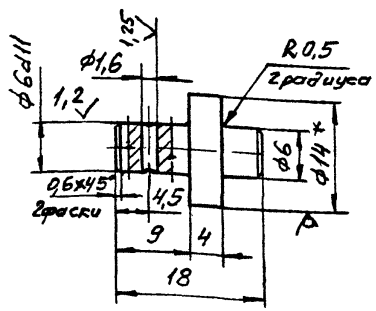

1. * Размер для справок.
2. Неуказанные предельные отклонения размеров: H14; h14; $\pm \frac{JT14}{2}$.

						1.435.2-37.94.1-04.00.01			
Изм.	Кол.уч.	Лист	№док.	Подпись	Дата	Ось	Стадия	Масса	Масштаб
							Р	0,008	2:1
							Лист	Листов 1	
Зав. отд.		Смирянский			VII-91	Круг 14-В-II ГОСТ 2590-88 Ст3сп1-II ГОСТ 535-88	ЦНИИпромзданий		
Н. контр.		Лукашевич			VI-91				
Гл. спец.		Лукашевич			VI-91				

Инв. № подл. | Подпись и дата | Взам. инв. №

Rz 80 (√)

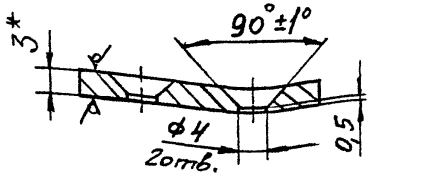

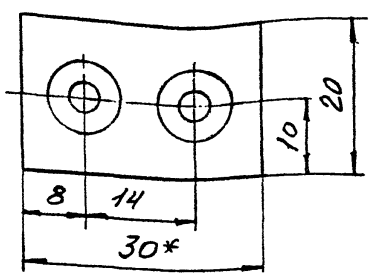

1. * Размеры для справок.
2. Неуказанные предельные отклонения размеров: H14; h14; $\pm \frac{JT14}{2}$.

						1.435.2-37.94.1-04.00.02			
Изм.	Кол.уч.	Лист	№док.	Подпись	Дата	Накладка	Стадия	Масса	Масштаб
							Р	0,013	2:1
							Лист	Листов 1	
Зав. отд.		Смирянский			VII-91	Полоса брАЖ9-4Т-3х30 ГОСТ 1595-90	ЦНИИпромзданий		
Н. контр.		Лукашевич			VI-91				
Гл. спец.		Лукашевич			VI-91				

Инв. № подл. | Подпись и дата | Взам. инв. №

Рис. 1

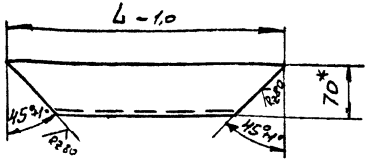

Рис. 2
Остальное - см рис 1.

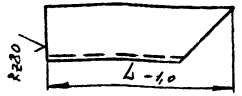

Рис. 3
Остальное - см. рис. 1

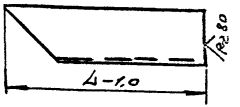

Обозначение	Рис.	L, мм	Масса, кг
1.435.2-37.94.1-04.00.03	1	3126	19,3
-01		3726	23,1
-02		4326	26,9
-03	2	3059	19,4
-04		3659	23,2
-05		4259	27,0
-06	3	3059	19,4
-07		3659	23,2
-08		4259	27,0

1.* Размер для справок.
2. Неуказанные предельные отклонения размеров: h14; $\pm\frac{JT14}{2}$.

Изм.	Кол. уч.	Лист	N док.	Подпись	Дата	1.435.2-37.94.1-04.00.03	Стадия	Масса	Масштаб
						Связь	Р	см. табл.	—
							Лист	Листов 1	
Зав. отд.	Смилянский					Уголок 70×70×6-В-II ГОСТ 8509-86	ЦНИИпромзданий		
Н. контр.	Лукашевич					Ст3сп1-II ГОСТ 535-88			
Гл. спец.	Лукашевич								

Инв. N подл. | Подпись и дата | Взам. инв. N

Рис. 1

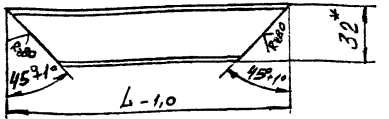

Рис. 2
Остальное - см. рис. 1

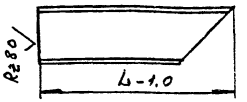

Рис. 3
Остальное - см. рис. 1

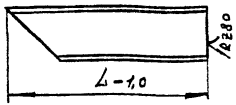

Обозначение	Рис.	L, мм	Масса, кг
1.435.2-37.94.1-04.00.04	1	2986	4,9
-01		3586	5,9
-02		4186	6,9
-03	2	2989	5,0
-04		3589	6,0
-05		4189	7,0
-06	3	2989	5,0
-07		3589	6,0
-08		4189	7,0

1.* Размер для справок.
2. Неуказанные предельные отклонения размеров: h14; $\pm\frac{JT14}{2}$.

Изм.	Кол. уч.	Лист	N док.	Подпись	Дата	1.435.2-37.94.1-04.00.04	Стадия	Масса	Масштаб
						Упор	Р	см. табл.	—
							Лист	Листов 1	
Зав. отд.	Смилянский					Швеллер 32×25×3-В ГОСТ 8278-83	ЦНИИпромзданий		
Н. контр.	Лукашевич					Ст3сп1-II ГОСТ 11474-76			
Гл. спец.	Лукашевич								

Инв. N подл. | Подпись и дата | Взам. инв. N

Формат	Зона	Поз.	Обозначение	Наименование	Кол.	Примечание
				Документация		
А3			1.435.2-37.94.1-05.00.00СБ	Сборочный чертеж		
				Детали		
Б4		1	1.435.2-37.94.1-05.00.01	Ролик		
				Пруток БрАЖС9-4-пр.		
				кр. 20-Н ГОСТ 1628-78		
				L = 10h14; Rz 80	1	0,02 кг
Б4		2	1.435.2-37.94.1-05.00.02	Направляющая		
				Уголок 25×25×2-В ГОСТ 19771-74		
				Ст3сп1-ПГОСТ 14774-76		
				L = 215h14; Rz 80	1	0,15 кг
Б4		3	1.435.2-37.94.1-05.00.03	Ушко		
				Лист 6-ПН-2.0 ГОСТ 19903-74		
				08Х18Н10Т-ПГ-Т3пс2-св ГОСТ 16523-89		
				(12×18)h14; Rz 80	2	0,003 кг
Б4		4	1.435.2-37.94.1-05.00.04	Упор		
				Круг 5-В-ПГОСТ 2590-88		
				Ст3сп1-ПГОСТ 535-88		
				L = 205h14; Rz 80	1	0,03 кг

Инв. № подл. | Подпись и дата | Взам. инв. №

Изм.	Кол. уч.	Лист	№ док.	Подпись	Дата	1.435.2-37.94.1-05.00.00		
Зав. отд.	Умняшкин					Ограничитель	Стадия: Р	Лист: 1	Листов: 2
Н. контр.	Ухлашкин						ЦНИИпромзданий	
Гл. спец.	Ухлашкин							

Формат	Зона	Поз.	Обозначение	Наименование	Кол.	Примечание
				Стандартные изделия		
		5		Ось		
				22-6h11×22Cr3пс2 Ц30		
				ГОСТ 9650-80	1	
		6		Шайба 6.01пс2.01.20		
				ГОСТ 11371-78	1	
		7		Шплинт 1,6×16.001		
				ГОСТ 397-79	1	

Инв. № подл. | Подпись и дата | Взам. инв. №

Изм.	Кол. уч.	Лист	№ док.	Подпись	Дата	1.435.2-37.94.1-05.00.00	Лист 2

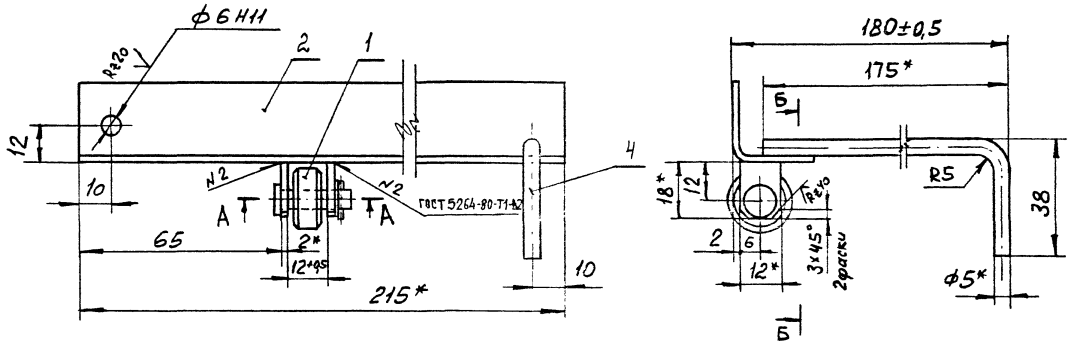

А-А (2:1)

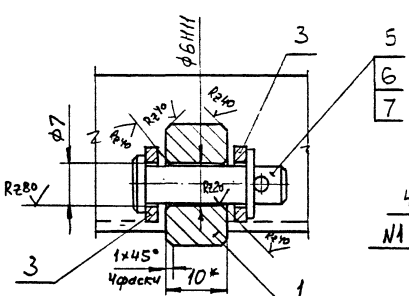

Б-Б(2:1)

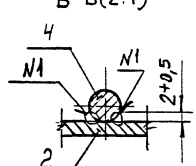

1. Сварка шва N1 ручная электродуговая.
2. * Размеры для справок.
3. Неуказанные предельные отклонения размеров: Н14; h14; $\pm \frac{IT14}{2}$.

| | | |

Инв. № подл.	Подпись и дата	Взам. инв. №

Формат	Зона	Поз.	Обозначение	Наименование	Кол. на исполн. 1.435.2-37.94.1-06.00.00 -										Примечание
					–	01	02								
				Документация											
А3			1.435.2-37.94.1-06.00.00 СБ	Сборочный чертеж	X	X	X								
				Детали											
А4		1	1.435.2-37.94.1-06.00.01	Ограждение	1										
			-01	Ограждение		1									
			-02	Ограждение			1								
		2	1.435.2-37.94.1-06.00.01-03	Ограждение	1										
			-04	Ограждение		1									
			-05	Ограждение			1								
		3	1.436.2-37.94.1-06.00.02	Основание	1										

Изм.	Кол. уч.	Лист	№ док.	Подпись	Дата	1.435.2-37.94.1-06.00.00			
						Направляющая	Стадия	Лист	Листов
							Р	1	2
Зав. отд.		Смилянский					ЦНИИпромзданий		
Н. контр.		Лукашевич							
Гл. спец.		Лукашевич							

Инв. № подл.	Подпись и дата	Взам. инв. №

Формат	Зона	Поз.	Обозначение	Наименование	Кол. на исполн. 1.435.2-37.94.1-06.00.00-										Примечание
					–	01	02								
			-01	Основание		1									
			-02	Основание			1								
Б4		4	1.435.2-37.94.1-06.00.03	Анкер											
				Круг 5-В-II ГОСТ 2590-88											
				Ст3сп1-II ГОСТ 535-88											
				L = 188h14; Rz80	4	4	4								0,03 кг

Изм.	Кол. уч.	Лист	№ док.	Подпись	Дата	1.435.2-37.94.1-06.00.00	Лист 2

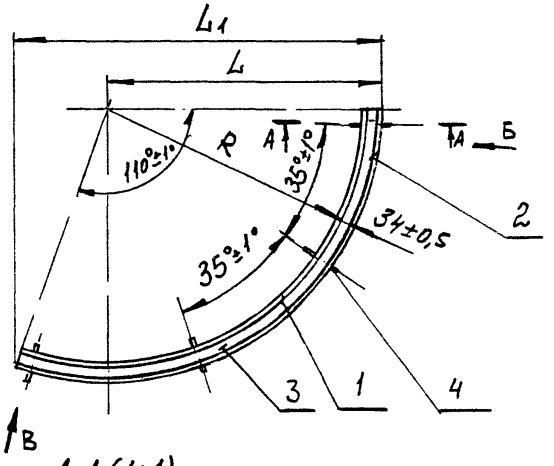

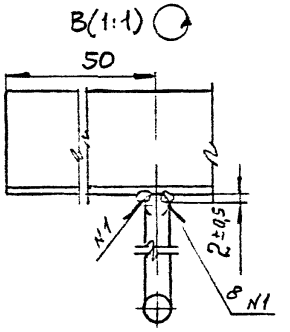

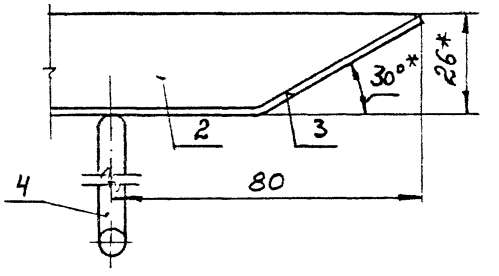

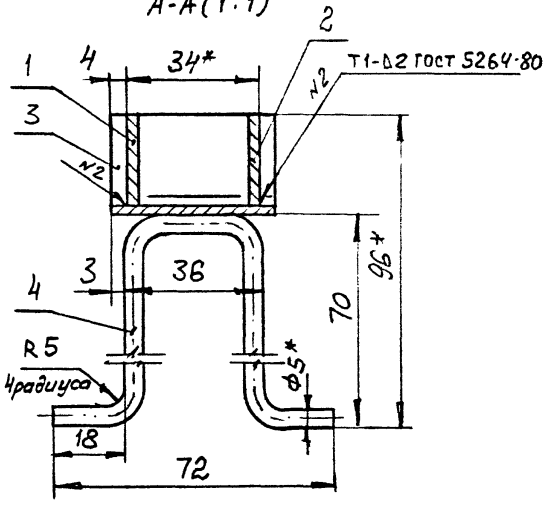

Обозначение	R, мм	L, мм	L1, мм	Масса, кг
1.435.2-37.94.1-06.00.00	1486	1524	2043	5,0
-01	1786	1824	2448	5,5
-02	2086	2124	2850	6,0

1. Сварка шва №1 ручная электродуговая. Обозначение сварного шва относится ко всем подобно свариваемым элементам.
2. * Размеры для справок.
3. Неуказанные предельные отклонения размеров: H14; h14; $\pm \frac{JT14}{2}$.

Изм.	Кол.уч.	Лист	№док.	Подпись	Дата
Зав.отд.	Синявский				
Н.контр.	Лукашевич				
Гл.спец.	Лукашевич				

1.435.2-37.94.1-06.00.00 СБ

Направляющая. Сборочный чертеж.

Стадия	Масса	Масштаб
Р	см. табл.	—
Лист	Листов 1	

ЦНИИпромзданий

Инв.№ подл. | Подпись и дата | Взам.инв.№

Rz 80 (√)

A (1:1)

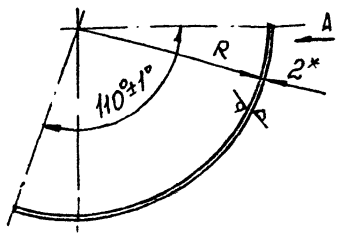

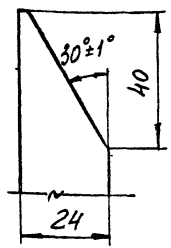

Обозначение	R, мм	L развертки, мм	Масса, кг
1.435.2-37.94.1-06.00.01	1486	2854	1,07
-01	1786	3430	1,29
-02	2086	4005	1,51
-03	1518	2915	1,1
-04	1818	3490	1,31
-05	2118	4066	1,53

1. * Размер для справок.
2. Неуказанные предельные отклонения размеров: $h14; \pm \frac{JT14}{2}$.

Инв. № подл. | Подпись и дата | Взам. инв. №

Изм.	Кол. уч.	Лист	№док.	Подпись	Дата
Зав. отд.		Смилянский			
Н. контр.		Лукашевич			
Гл. спец.		Лукашевич			

1.435.2-37.94.1-06.00.01

Ограждение

Стадия	Масса	Масштаб
Р	см. табл.	—
Лист	Листов 1	

Лист Б-ПН-2 ГОСТ 19903-74

ОК 360В4-IIIС3 пс2-св ГОСТ 16523-89

ЦНИИпромзданий

Rz 80 (√)

A (1:1)

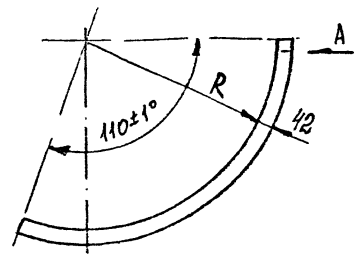

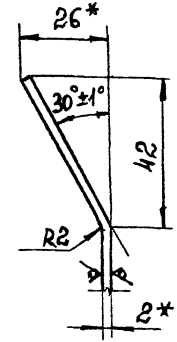

Обозначение	R, мм	L развертки, мм	Масса кг
1.435.2-37.94.1-06.00.02	1482	2886	1,9
-01	1782	3462	2,3
-02	2082	4038	2,7

1. * Размеры для справок.
2. Неуказанные предельные отклонения размеров: $h14; \pm \frac{JT14}{2}$.

Инв. № подл. | Подпись и дата | Взам. инв. №

Изм.	Кол. уч.	Лист	№док.	Подпись	Дата
Зав. отд.		Смилянский			
Н. контр.		Лукашевич			
Гл. спец.		Лукашевич			

1.435.2-37.94.1-06.00.02

Основание

Стадия	Масса	Масштаб
Р	см. табл.	—
Лист	Листов 1	

Лист Б-ПН-2 ГОСТ 19903-74

ОК 360В4-IIIС3 пс2-св ГОСТ 16523-89

ЦНИИпромзданий

Инв. N подл.	Подпись и дата	Взам. инв. N

Формат	Зона	Поз.	Обозначение	Наименование	Кол. на испол. 1.435.2-37.94.1-07.00.00 —	Кол. на испол. 1.435.2-37.94.1-07.00.00 01	Примечание
				Документация			
А3			1.435.2-37.94.1-07.00.00СБ	Сборочный чертеж			
				Детали			
А4		1	1.435.2-37.94.1-07.00.01	Кронштейн	1		
			-01	Кронштейн		1	
А4		2	1.435.2-37.94.1-07.00.02	Ролик	1	1	
А4		3	1.435.2-37.94.1-07.00.03	Втулка	1	1	

Изм.	Кол.уч.	Лист	N док.	Подпись	Дата	1.435.2-37.94.1-07.00.00		
Зав. отд.	Смирнов					Блок Б1; Б2	Стадия Р	Лист 1 / Листов 2
Н. контр.	Чуканов						ЦНИИПромзданий	
Гл. спец.	Хитров							

Инв. N подл.	Подпись и дата	Взам. инв. N

Формат	Зона	Поз.	Обозначение	Наименование	Кол. на испол. 1.435.2-37.94.1-07.00.00 —	Кол. на испол. 1.435.2-37.94.1-07.00.00 01	Примечание
				Стандартные изделия			
		4		Болт М8-8g×40.58.01.20			
				ГОСТ 7798-70	1	1	
		5		Гайка М8-7Н.5.01.20			
				ГОСТ 5915-70	1	1	
		6		Шайба 8.65Г.02.9			
				ГОСТ 6402-70	1	1	
		7		Шайба 8.01.пс2.01.20			
				ГОСТ 11371-78	1	1	

Изм.	Кол.уч.	Лист	N док.	Подпись	Дата	1.435.2-37.94.1-07.00.00	Лист 2

Рис. 1

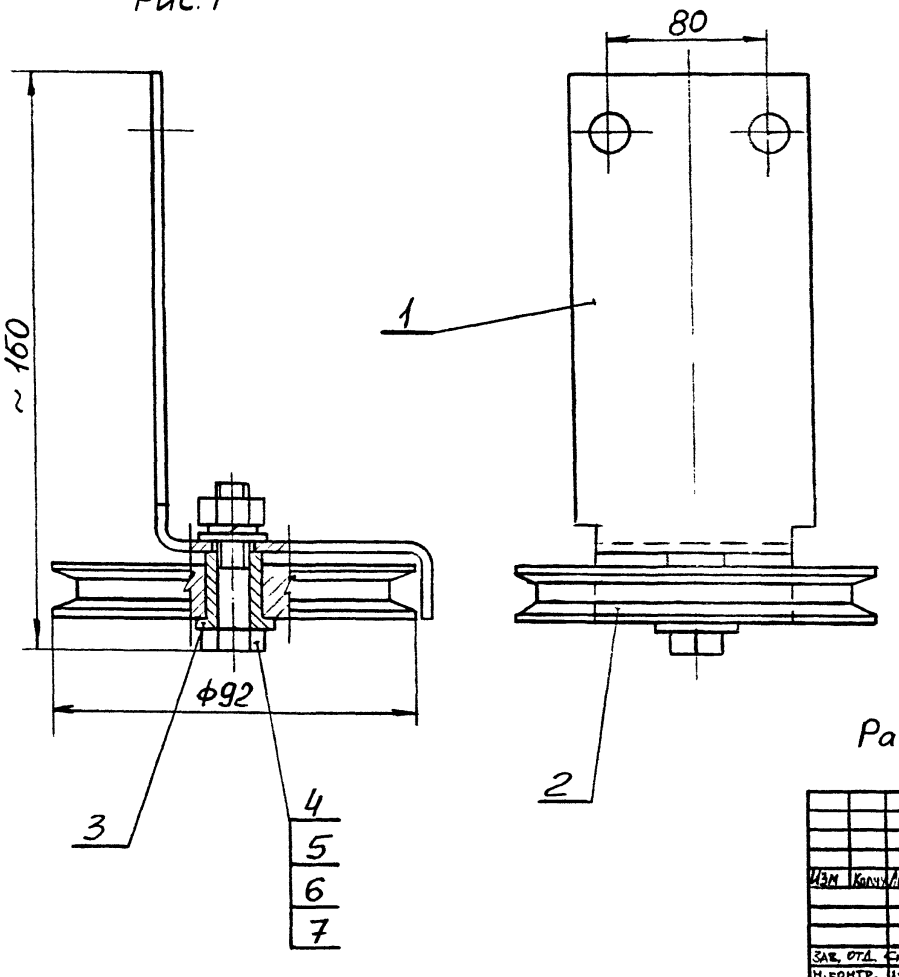

Рис. 2

Остальное - см. Рис. 1

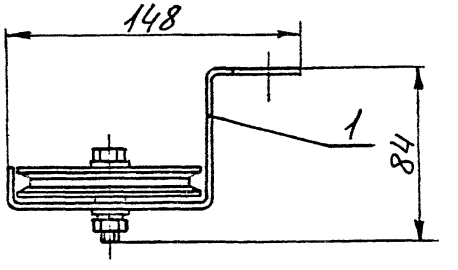

Обозначение	Рис	Масса, кг	Марка
1.435.2-37.94.1-07.00.00	1	1,0	Б1
-01	2	1,05	Б2

Размеры для справок.

		1.435.2-37.94.1-07.00.00 СБ	
Изм. Кол.уч. Лист № док. Подпись Дата	Блок Б1; Б2 Сборочный чертеж	Стадия: Р	Масса: см. табл.	Масштаб: —
		Лист	Листов 1
Зав. отд. Силянской		ЦНИИПромзданий	
Н. контр. Лукашевич			
Гл. спец. Лукашевич			

Инв. № подл. | Подпись и дата | Взам. инв. №

Rz80 ✓ (✓)

Рис. 1

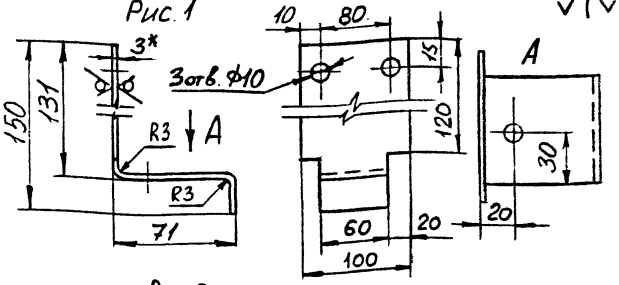

Рис. 2
Остальное - см. Рис. 1

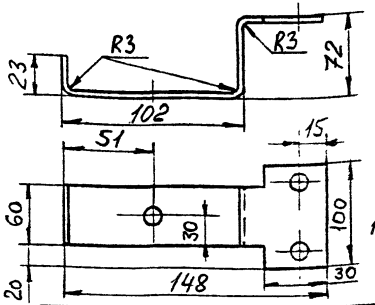

1 * Размер для справок.
2. Предельные отклонения размеров: H14; h14; $\pm \frac{JT14}{2}$

Обозначение	Рис.	Масса, кг
1.435.2-37.94.1-07.00.01	1	0,31
-01	2	0,35

Изм	Кол.уч	Лист	N док	Подпись	Дата	1.435.2-37.94.1-07.00.01			
						Кронштейн	Стадия	Масса	Масштаб
							Р	см. табл.	1:2
							Лист	Листов 1	
Зав. отд.	Смилянский					Лист Б-АН-3 ГОСТ 19903-74			
Н. контр.	Лукашевич					ОК 360В4 III Ст3пс2-св ГОСТ 16923-88	ЦНИИПромздании		
Гл. спец.	Лукашевич								

Инв. N подл. | Подпись и дата | Взам. инв. N

Rz80 ✓

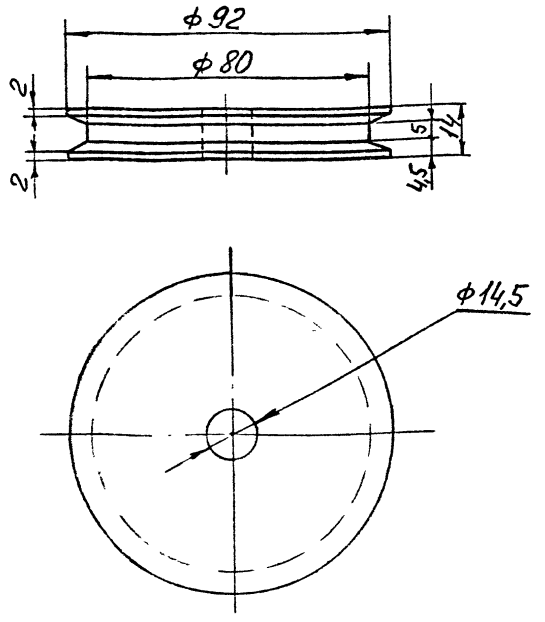

Предельные отклонения размеров: H14; h14; $\pm \frac{JT14}{2}$.

Изм	Кол.уч	Лист	N док	Подпись	Дата	1.435.2-37.94.1-07.00.02			
						Ролик	Стадия	Масса	Масштаб
							Р	0,51	1:1
							Лист	Листов 1	
Зав. отд.	Смилянский					Круг 95-В-II ГОСТ 2590-88			
Н. контр.	Лукашевич					Ст3сп1-II ГОСТ 535-88	ЦНИИПромздании		
Гл. спец.	Лукашевич								

Инв. N подл. | Подпись и дата | Взам. инв. N

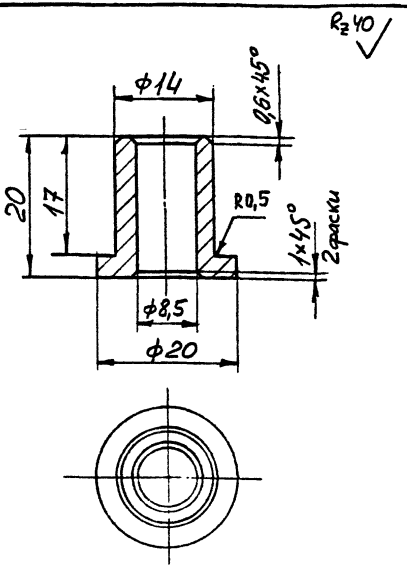

Предельные отклонения размеров: H14; h14; $\pm\frac{JT14}{2}$.

Изм	Кол.уч	Лист	N док	Подпись	Дата	1.435.2-37.94.1-07.00.03			
						Втулка	Стадия	Масса	Масштаб
							Р	0,1	2:1
Зав. отд.	Смилянский						Лист	Листов 1	
Н. контр.	Лукашевич					Пруток БрАУК9-4пр-кр-22-Н ГОСТ 1628-72	ЦНИИПромзданий		
Гл. спец.	Лукашевич								

Инв N подл | Подпись и дата | Взам инв N

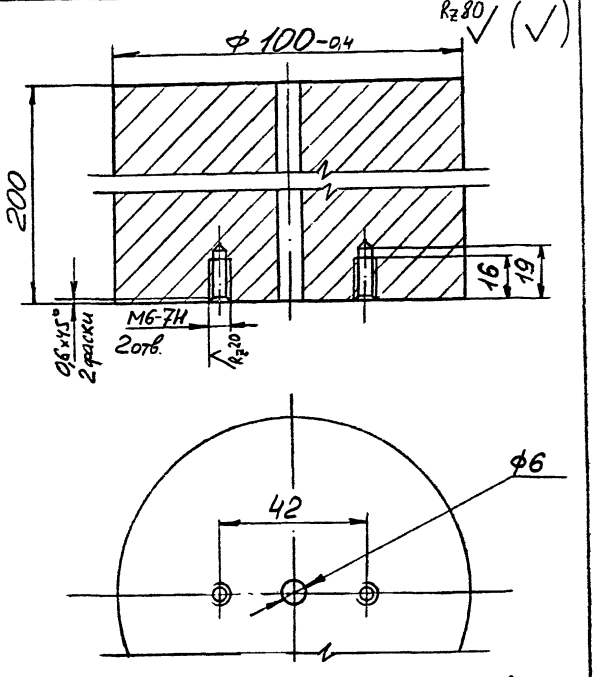

Неуказанные предельные отклонения размеров: H14; h14; $\pm\frac{JT14}{2}$.

Изм	Кол.уч	Лист	N док	Подпись	Дата	1.435.2-37.94.1-09.00.01			
						Цилиндр	Стадия	Масса	Масштаб
							Р	12,0	1:1
Зав. отд.	Смилянский						Лист	Листов 1	
Н. контр.	Лукашевич					Круг 105-В-II ГОСТ 2590-88 / Ст3сп1-II ГОСТ 535-88	ЦНИИПромзданий		
Гл. спец.	Лукашевич								

Инв N подл | Подпись и дата | Взам инв N

Формат	Зона	Поз.	Обозначение	Наименование	Кол.	Примечание
				Документация		
А4			1.435.2-37.94.1-08.00.00СБ	Сборочный чертеж		
				Детали		
Б4		1	1.435.2-37.94.1-08.00.00.01	Упор		
				Круг 10-В-II ГОСТ 2590-88 / Ст3сп1-II ГОСТ 535-88		
				25h14; Rz 80	1	0,05 кг
Б4		2	1.435.2-37.94.1-08.00.00.02	Связь		
				Уголок 40×40×3-В ГОСТ 19771-74 / Ст3пс1-II ГОСТ 11474-76		
				70h14; Rz 80	1	0,12 кг

Инв.№ подл. | Подпись и дата | Взам. инв.№

Изм.	Кол.уч.	Лист	№док.	Подпись	Дата
Зав.отд.	Смилянский				
Н.контр.	Лукашевич				
Гл.спец.	Лукашевич				

1.435.2-37.94.1-08.00.00

Кронштейн

Стадия	Лист	Листов
Р		1

ЦНИИПРОМЗДАНИЙ

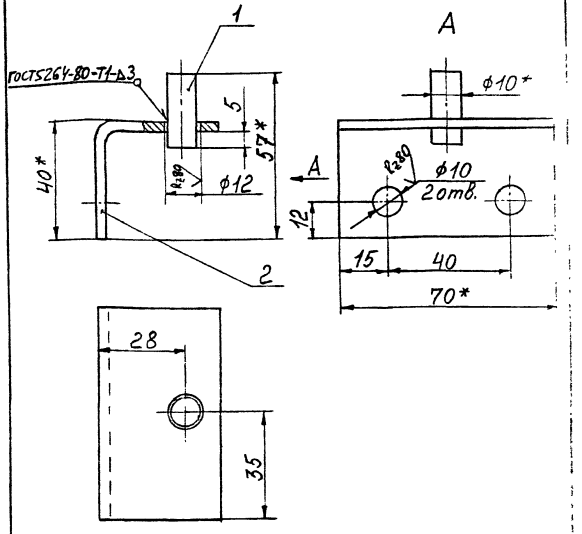

1.* Размеры для справок.

2 Предельные отклонения размеров: $H14; \pm \frac{JT14}{2}$.

Инв.№ подл. | Подпись и дата | Взам. инв.№

Изм.	Кол.уч.	Лист	№док.	Подпись	Дата
Зав.отд.	Смилянский				
Н.контр.	Лукашевич				
Гл.спец.	Лукашевич				

1.435.2-37.94.1-08.00.00СБ

Кронштейн. Сборочный чертеж

Стадия	Масса	Масштаб
Р	0,2	1:1
Лист	Листов 1	

ЦНИИПРОМЗДАНИЙ

Формат	Зона	Поз	Обозначение	Наименование	Кол	Примечание
				Документация		
А4			1.435.2-37.94.1-09.00.00СБ	Сборочный чертеж		
				Детали		
А4		1	1.435.2-37.94.1-09.00.01	Цилиндр	1	
Б4		2	1.435.2-37.94.1-09.00.02	Шайба		
				Лист Б-ПН-3ГОСТ 19903-74 ОК360В4 III Ст3пс2-СВ ГОСТ 16523-89		
				Ф75h14; R_z80	1	0,06кг
				Стандартные изделия		
		3		Болт М6-8g×20.58.01.20 ГОСТ 7798-70	2	

Изм	Кол.уч	Лист	N док	Подпись	Дата
Зав. отд.	Смилянский				
Н. контр.	Лукашевич				
Гл. спец.	Лукашевич				

1.435.2-37.94.1-09.00.00

Груз

Стадия	Лист	Листов
Р		1

ЦНИИПромзданий

Взам. инв. N | Подпись и дата | Инв. N подл.

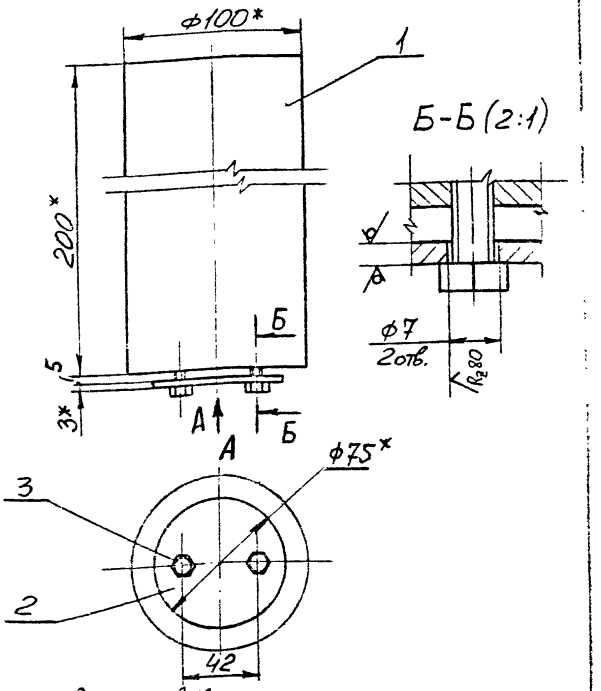

1* Размеры для справок.

2. Предельные отклонения размеров: Н14; $\pm\frac{IT14}{2}$

Изм	Кол.уч	Лист	N док	Подпись	Дата
Зав. отд.	Смилянский				
Н. контр.	Лукашевич				
Гл. спец.	Лукашевич				

1.435.2-37.94.1-09.00.00 СБ

Груз.
Сборочный чертеж

Стадия	Масса	Масштаб
Р	12,1	1:2

Лист | Листов 1

ЦНИИПромзданий

Взам. инв. N | Подпись и дата | Инв. N подл.

Створка левая
Докум. 1.435.2-37.94.1-01.00.00*
Лицевая и обратная стороны

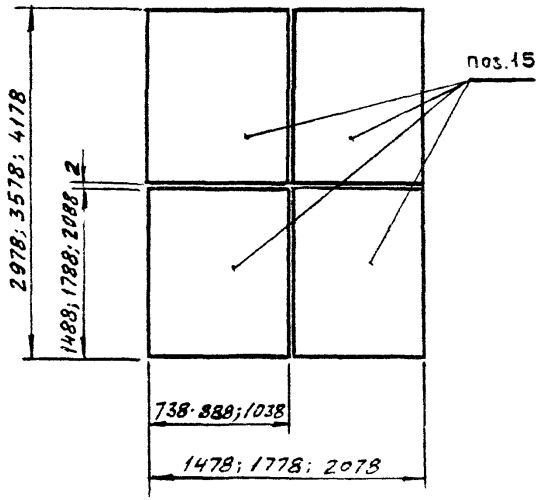

Створка правая.
Докум. 1.435.2-37.94.1-02.00.00**

Лицевая сторона

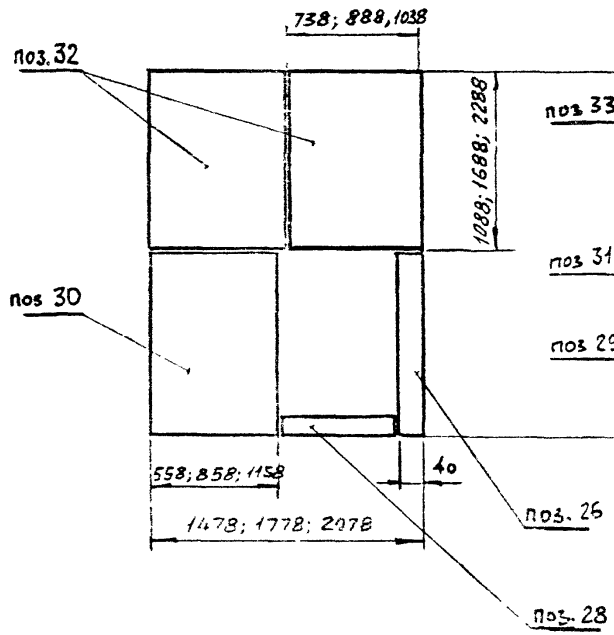

Обратная сторона

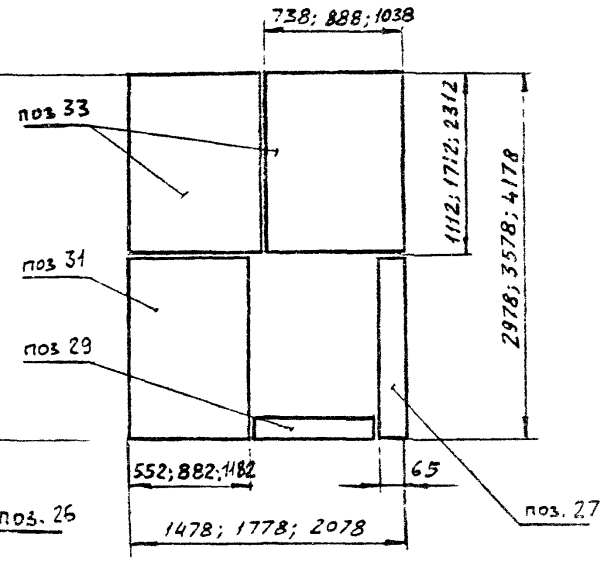

1.* См стр. 15.., 18.
2.** См стр. 37... 42.

						1.435.2-37.94.1-10.00.00	
Изм.	Кол.уч	Лист	№док	Подпись	Дата	Схема раскладки асбестового картона	Стадия: Р; Масса: —; Масштаб: —
							Лист; Листов 1
Зав. отд.		Синявский			11-94		
Н. контр.		Лукашевич			11-94		ЦНИИпротзданий
Гл. спец.		Лукашевич			11-94		

Инв.№ подл. | Подпись и дата | Взам. инв.№

Таблица 1

Марка изделия	Код изделия	Наименование и код																							
		Мелкосортная сталь 093300, 095300								Среднесортная сталь 093200; 095200					Крупносортная сталь 093100; 095100										
		Расход, кг																							
		Квадрат до 19	Полоса в = до 45	L до 32×20	L до 32×32	Всего конструкционной стали	ф до 19	Итого	С учетом Котх 1,05	Квадрат от 20 до 30	Полоса в = от 20 до 30	L от 45×28 до 63×40	L от 36×36 до 45×45	Всего конструкционной стали	ф от 20 до 30	Итого	С учетом Котх 1,05	Квадрат от 32 до 250	Полоса в = от 60 до 200	L 70×45 и более	L 50×50 и более	Всего конструкционной стали	ф от 32 до 250	Итого	С учетом Котх 1,05
ВРПИ-3,0×3,0		0,4				0,4	2,4	2,8	2,94						9,6	9,6	10,08				78,0	78,0	26,1	104,1	109,3
ВРПИ-3,6×3,6		0,4				0,4	2,7	3,1	3,26						9,6	9,6	10,08				93,3	93,3	26,1	119,4	125,4
ВРПИ-4,2×4,2		0,4				0,4	2,9	3,3	2,25						9,6	9,6	10,08				108,5	108,3	26,1	134,4	141,1

Продолжение таблицы 1

Марка изделия	Код изделия	Наименование и код																					
		Тонколистовая сталь 097200; 097300					Толстолистовая сталь 097100			Бронзы ГОСТ 1628-78		Гнутые профили 112000					Трубы 130100			Проволока углеродистая 112100			
		Расход, кг																					
		δ = от 0,8 до 1,8	δ = от 1,9 до 3	Рифленая до δ-3	Волнистая	Итого	С учетом Котх = 1,05	δ = 4 и более	Широкополосная и версальная	Итого	С учетом Котх 1,05	По серии	С учетом Котх = 1,05	L	C	C	Итого	С учетом Котх = 1,05	По серии	С учетом Котх = 1,05	По серии	С учетом Котх 1,05
ВРПИ-3,0×3,0		136,8	16,4			153,2	160,7	14,5		14,5	15,23	1,3	1,37	15,1		125,8	140,9	147,9	3,27	3,54	0,06	0,063
ВРПИ-3,6×3,6		197,0	18,5			215,5	226,3	15,9		15,9	16,7	1,3	1,37	16,7		148,0	164,7	172,9	3,95	4,15	0,06	0,063
ВРПИ-4,2×4,2		261,3	20,7			282,0	296,1	17,3		17,3	18,17	1,3	1,37	17,9		169,3	187,2	196,6	4,59	4,82	0,06	0,063

Таблица 2

Марка изделия	Код изделия	Наименование и код							
		Асбокартон		Минвата П125		Резина			
		Расход, кг							
		По серии	С учетом Котх = 1,05	По серии	С учетом Котх = 1,05	По серии	С учетом Котх = 1,05		
ВРПИ-3,0×3,0		105,2	110,5	87,6	91,9	7,5	7,9		
ВРПИ-3,6×3,6		153,1	160,8	125,1	131,4	9,0	9,45		
ВРПИ-4,2×4,2		206,3	216,6	173,8	182,5	10,5	11,03		

Изм.	Кол.уч.	Лист	N док.	Подпись	Дата
Зав. отд.		Смилянский			
Н. контр.		Лукашевич			
Гл. спец.		Лукашевич			

1.435.2-37.94.1-00.00.00 ВМ

Ведомость расхода материалов

Стадия	Лист	Листов
Р		1

ЦНИИпромзданий

Взам. инв. №

Подпись и дата

Инв. № подл.

gost.e-ecolog.ru