ТИПОВЫЕ КОНСТРУКЦИИ, ИЗДЕЛИЯ И УЗЛЫ ЗДАНИЙ И СООРУЖЕНИЙ

СЕРИЯ 1.435.2-37.94

ВОРОТА МЕТАЛЛИЧЕСКИЕ ПРОТИВОПОЖАРНЫЕ ИСКРОНЕДАЮЩИЕ ДЛЯ ПРОИЗВОДСТВЕННЫХ ЗДАНИЙ ПРОМЫШЛЕННЫХ ПРЕДПРИЯТИЙ

ВЫПУСК 0

УКАЗАНИЯ ПО ПРИМЕНЕНИЮ. УЗЛЫ. РАБОЧИЕ ЧЕРТЕЖИ

gost.e-ecolog.ru

ТИПОВЫЕ КОНСТРУКЦИИ, ИЗДЕЛИЯ И УЗЛЫ ЗДАНИЙ И СООРУЖЕНИЙ

СЕРИЯ 1.435.2-37.94

ВОРОТА МЕТАЛЛИЧЕСКИЕ ПРОТИВОПОЖАРНЫЕ ИСКРОНЕДАЮЩИЕ ДЛЯ ПРОИЗВОДСТВЕННЫХ ЗДАНИЙ ПРОМЫШЛЕННЫХ ПРЕДПРИЯТИЙ

ВЫПУСК 0

УКАЗАНИЯ ПО ПРИМЕНЕНИЮ. УЗЛЫ. РАБОЧИЕ ЧЕРТЕЖИ

УТВЕРЖДЕНЫ:

Главным управлением проектирования и инженерных изысканий Минстроя России, письмо от 26.01.94 №9-3-1/33.
Введены в действие ЦНИИпромзданий с 01.01.95, приказ от 25.10.94 №54.

РАЗРАБОТАНЫ ЦНИИПРОМЗДАНИЙ:

Зам. директора института Б.М. Гликин

Зав. отделом Г.М. Смилянский

Главный специалист Т.Н. Лукашевич

ОБОЗНАЧЕНИЕ ДОКУМЕНТА	НАИМЕНОВАНИЕ	СТР.
1.435.2-37.94.0-П3	Пояснительная записка	3
1.435.2-37.94.0-10.00	Схема расположения ворот в стенах из кирпича	12
1.435.2-37.94.0-20.00	Схема расположения ворот в стенах из легкого бетона	17
1.435.2-37.94.0-10.10	Узел 1	23
1.435.2-37.94.0-10.20	Узел 2	26
1.435.2-37.94.0-10.30	Узел 3	27
1.435.2-37.94.0-20.10	Узел 4	29
1.435.2-37.94.0-10.40	Закладное изделие ЗД1	31
1.435.2-37.94.0-10.01	Ограждение П1; П2	32
1.435.2-37.94.0-10.11	Слив С1...С3	33
1.435.2-37.94.0-10.12	Костыль К1	34

Изм	Кол.уч	Лист	№док	Подпись	Дата

1.435.2-37.94.0

Зав.отд	Смилянский	
Н.контр.	Лукашевич	
Гл.спец	Лукашевич	

СОДЕРЖАНИЕ

Стадия	Лист	Листов
Р		1

ЦНИИПРОМЗДАНИЙ

Инв. № подл. | Подпись и дата | Взам. инв. №

Техническая документация на ворота включает.

Выпуск 0. Указания по применению. Узлы. Рабочие чертежи

Выпуск 1. Ворота. Рабочие чертежи

1. Назначение и область применения

Ворота металлические противопожарные искронедающие предназначены для ограждения проемов в наружных противопожарных стенах промышленных зданий различного назначения согласно СНиП 2.01.02-85* п. 3.4. для пропуска безрельсового транспорта. Минимальный предел огнестойкости - 1,2 часа.

Область применения - здания промышленных предприятий, возводимые в I ... IV районах по ветровому давлению (но не более 550 Па) по СНиП 2.01.07-85 с температурой наружного воздуха холодной пятидневки до минус 40°С включительно.

2. Технические данные

Тип ворот - распашные с калиткой.

Способ открывания - ручной.

Усилие открывания ворот - не более 100 Н.

Инв. № подл. | Подпись и дата | Взам. инв. №

Изм.	Кол. уч.	Лист	№ док.	Подпись	Дата
Зав. отд.		Климочкин			
Н. контр.		Лукашевич			
Гл. спец.		Лукашевич			

1.435.2-37.94.0-ПЗ

Пояснительная записка

Стадия	Лист	Листов
Р	1	9

ЦНИИпромзданий

Номенклатура ворот представлена в таблице 1.

Таблица 1

Обозначение исполнений ворот	Марка ворот	Масса, кг	
		стали	всего
1.435.2-37.94.1-00.00.00	ВРПИ-3,0×3,0	439,9	626,0
-01	ВРПИ-3,6×3,6	533,5	830,0
-02	ВРПИ-4,2×4,2	639,7	1020,0

Марка ворот состоит из буквенных индексов, обозначающих:

В - ворота;

Р - распашные;

П - противопожарные;

И - искронедающие;

3,0×3,0; 3,6×3,6; 4,2×4,2 - координационные размеры проема ворот (ширина × высота) в м.

3. Описание изделия и его составных частей

3.1. Рама ворот состоит из металлического каркаса, выполненного из швеллера и связей, выполненных из горячекатанных уголков. Уголки через пластины связаны с упорами.

Створки полотна изготавливаются из гнутого швеллера, сваренного в каркас, в который установлен механизм открывания. В каркас уложены минераловатные плиты, с двух сторон каркас облицован листом из асбестового картона и обшивками из стального листа. Правая створка имеет калитку, предназначенную для пропуска людей.

Створки навешиваются на раму с помощью петель.

Инв. № подл. | Подпись и дата | Взам. инв. №

Для самозакрывания створок установлены противовесы, расположенные на внутренней поверхности стены. Для самозакрывания калитки, в её верхней части установлен закрыватель дверной, автоматически закрывающий калитку.

На середине верхней связи рамы установлен ограничитель, позволяющий поочередно закрывать каждую створку.

Внизу к раме ворот приваривается направляющая для штока механизма открывания.

3.2. Общие данные

Ворота разработаны унифицированными и предусматривают возможность их установки в отемах, выполненных из кирпича и легкобетонных панелей.

Защитно-декоративное покрытие элементов конструкции ворот должно выполняться грунтовкой ГФ-0119 по ГОСТ 23343-78 толщиной не менее 15 мкм с последующей окраской в два слоя эмалью КО-813 ГОСТ 11066-74 толщиной не менее 20 мкм в соответствии с ГОСТ 9.401-91.

Грунтовка элементов конструкции ворот должна производиться после проверки качества сварных швов.

Ворота должны изготавливаться на поточных механизированных технологических линиях специализированных предприятий.

Расчетный прогиб горизонтальных и вертикальных элементов ворот под воздействием ветровой нагрузки не превышает 1/200 L.

3.3. Принцип работы.

Поворотом вниз ручки механизма открывания верхние и боковые штоки выводятся из зацепления с рамой ворот и со второй створкой, утопают в створках. Освобожденные таким образом створки ворот свободно открываются, поворачиваясь на осях петель на необходимый угол открывания (~100°). Самозакрывание ворот осуществляется автоматически с помощью противовесов, состоящих из блоков, троса и грузов, при этом горизонтальные и вертикальные штоки входят во втулки рамы и одной из створок. Ворота плотно и надежно закрываются.

Работа калитки осуществляется аналогично.

4. Комплект поставки

Таблица 2

Наименование	Обозначение исполнений ворот			Кол-на ворота, шт.
	ВРПИ-3,0×3,0	ВРПИ-3,6×3,6	ВРПИ-4,2×4,2	
Створка левая	1.435.2-37.94.1-01.00.00	1.435.2-37.94.1-01.00.00-01	1.435.2-37.94.1-01.00.00-02	1
Створка правая	1.435.2-37.94.1-02.00.00	1.435.2-37.94.1-02.00.00-01	1.435.2-37.94.1-02.00.00-02	1
Калитка	1.435.2-37.94.1-03.00.00	1.435.2-37.94.1-03.00.00	1.435.2-37.94.1-03.00.00	1
Рама	1.435.2-37.94.1-04.00.00	1.435.2-37.94.1-04.00.00-01	1.435.2-37.94.1-04.00.00-02	1
Ограничитель	1.435.2-37.94.1-05.00.00	1.435.2-37.94.1-05.00.00	1.435.2-37.94.1-05.00.00	1
Направляющая	1.435.2-37.94.1-06.00.00	1.435.2-37.94.1-06.00.00-01	1.435.2-37.94.1-06.00.00-02	1
Блок Б1	1.435.2-37.94.1-07.00.00	1.435.2-37.94.1-07.00.00	1.435.2-37.94.1-07.00.00	2
Блок Б2	1.435.2-37.94.1-07.00.00-01	1.435.2-37.94.1-07.00.00-01	1.435.2-37.94.1-07.00.00-01	2
Кронштейн	1.435.2-37.94.1-08.00.00	1.435.2-37.94.1-08.00.00	1.435.2-37.94.1-08.00.00	2
Груз	1.435.2-37.94.1-09.00.00	1.435.2-37.94.1-09.00.00	1.435.2-37.94.1-09.00.00	2
Шайба	1.435.2-37.94.1-00.00.01	1.435.2-37.94.1-00.00.01	1.435.2-37.94.1-00.00.01	1
Шайба	1.435.2-37.94.1-00.00.01-01	1.435.2-37.94.1-00.00.01-01	1.435.2-37.94.1-00.00.01-01	2

5. Транспортирование и хранение

Поставка ворот потребителю осуществляется укрупненными элементами согласно ведомости комплекта поставки. Транспортирование упакованных ворот производится любым видом транспорта, исключающим механическое повреждение ворот: в горизонтальном - на подкладках по периметру ворот, в вертикальном - в кассетах.

Хранение и транспортирование ворот в части воздействия климатических факторов внешней среды должны соответствовать группе „Ж1" ГОСТ 15150-69.

6. Указания по монтажу

Перед началом монтажа необходимо произвести внешний осмотр ворот, обратив внимание на наличие деформации в их составных частях, приняв решение о необходимости исправления или отбраковки изделия.

Проверить размеры проема по высоте и ширине в стеновых ограждениях под раму ворот конкретного типоразмера.

При монтаже пользоваться схемами примыкания ворот к стеновым ограждениям

различного типа, приведенными в настоящем выпуске.

Монтаж ворот в проем здания осуществлять после предварительной установки всех необходимых закладных элементов в соответствии со схемами примыкания ворот.

После окончания установки рамы и затвердевания цементных подливок, навесить створки ворот, проверив при этом плавность перемещения створок и надежность фиксации их запирающими устройствами.

7. Архитектурно-строительная часть

Конструкция ворот обеспечивает возможность их установки в зданиях со стеновыми ограждениями, выполненными из кирпича и по следующим проектным материалам: Серия 1.030.1-1/88. Стены наружные из однослойных панелей для каркасных общественных зданий, производственных и вспомогательных зданий промышленных предприятий." Возможно применение ворот в других типах стен, которые обеспечивают необходимый, соответствующий воротам предел огнестойкости. В стенах из легкобетонных панелей шестиметровый участок стены с воротами выполняется из типовых панелей и простенков, имеющих типовое крепление.

Для ворот размером 4,2×4,2, при их симметричном расположении, участок стены выполняется с добором из кирпича, имеющим минимальную длину, чтобы исключить промерзание стен в зоне ворот.

Кирпичные стены выполняются с применением лицевого кирпича и расшивкой швов.

Для защиты стен от повреждений предусмотрены колесоотбойники в зоне проема ворот снаружи здания, а с внутренней стороны - заделка проема цементным раствором.

Дополнительные элементы, разработанные в данном выпуске (номенклатуру - см. таблицу 3), выполняют функции деталей, предназначенных для крепления ворот к несущим конструкциям здания, а также несут декоративные функции, оформляя проем здания

Антикоррозионная защита дополнительных элементов и деталей их крепления должна выполняться в соответствии со СНиП 3.04 03-85. Герметизацию зазоров между элементами конструкции ворот и стенами осуществлять с учетом узлов примыкания ворот настоящего выпуска.

Количество и тип необходимых дополнительных элементов должны

Быть изготовлены на заводе-изготовителе ворот.

Расположение и крепление между собой и к каркасу здания стеновых элементов в зоне установки ворот решается в конкретном проекте.

Узлы обозначением — 10.00 разработаны для стен из кирпича; — 20.00 — для стен из легкобетонных панелей.

Таблица 3

Обозначение	Наименование	Марка	Эскиз	Масса, кг
1.435.2-37.94.0-10.40	Закладное изделие	ЗД1		2,6
1.435.2-37.94.0-10.01	Ограждение	П1		5,6
-01		П2		7,8
1.435.2-37.94.0-10.11	Слив	С1		9,2
-01		С2		10,7
-02		С3		12,3
1.435.2-37.94.0-10.12	Костыль	К1		0,5

Инв. № подл. | Подпись и дата | Взам. инв. №

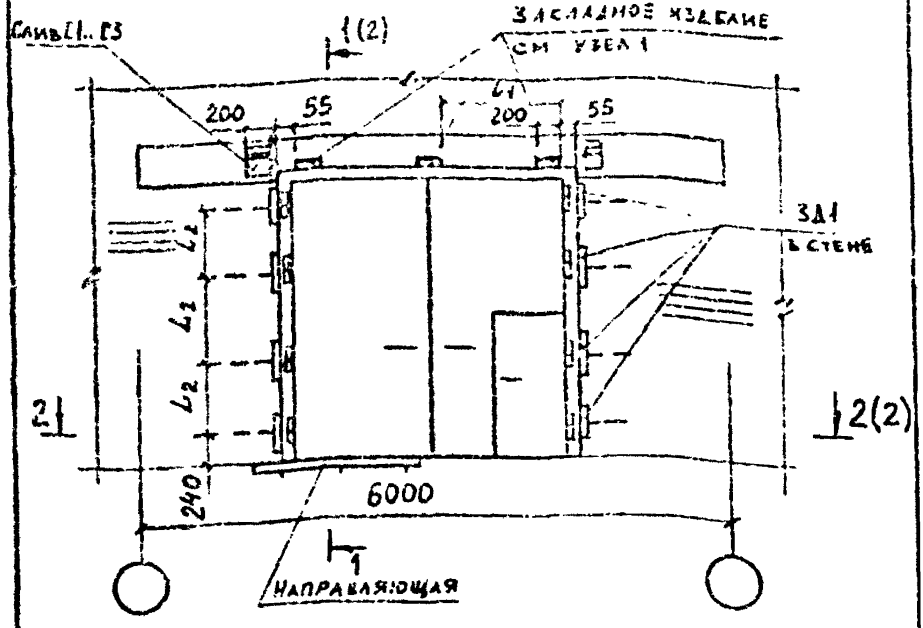

Обозначение	Марка ворот	В проема мм	Н проема мм	B_1, мм	B_2, мм	L, мм	L_1, мм	L_2, мм
1.435.2-37.94.0-10.00	ВРПИ-3,0×3,0	3020	3000	1460	1100	1490	1410	800
-01	ВРПИ-3,6×3,6	3620	3600	1760	1400	1190	1710	1000
-02	ВРПИ-4,2×4,2	4220	4200	2060	1700	890	2010	1200

1. В железобетонной перемычке по Серии 1.038.1-1 предусмотреть закладные изделия 8×100×200 мм по углам и середине проема (см. узел 1)
2. Узлы 1...3 см. докум. 1.435.2-37.94.0-10.10... -10.30.

Изм.	Кол.уч.	Лист	№ док.	Подпись	Дата
Зав. отд.		Смилянский			
Н. контр.		Лукашевич			
Гл. спец.		Лукашевич			

1.435.2-37.94.0-10.00

Схема расположения ворот в стенах из кирпича

Стадия	Лист	Листов
Р	1	5

ЦНИИпромзданий

Инв. № подл. | Подпись и дата | Взам. инв. №

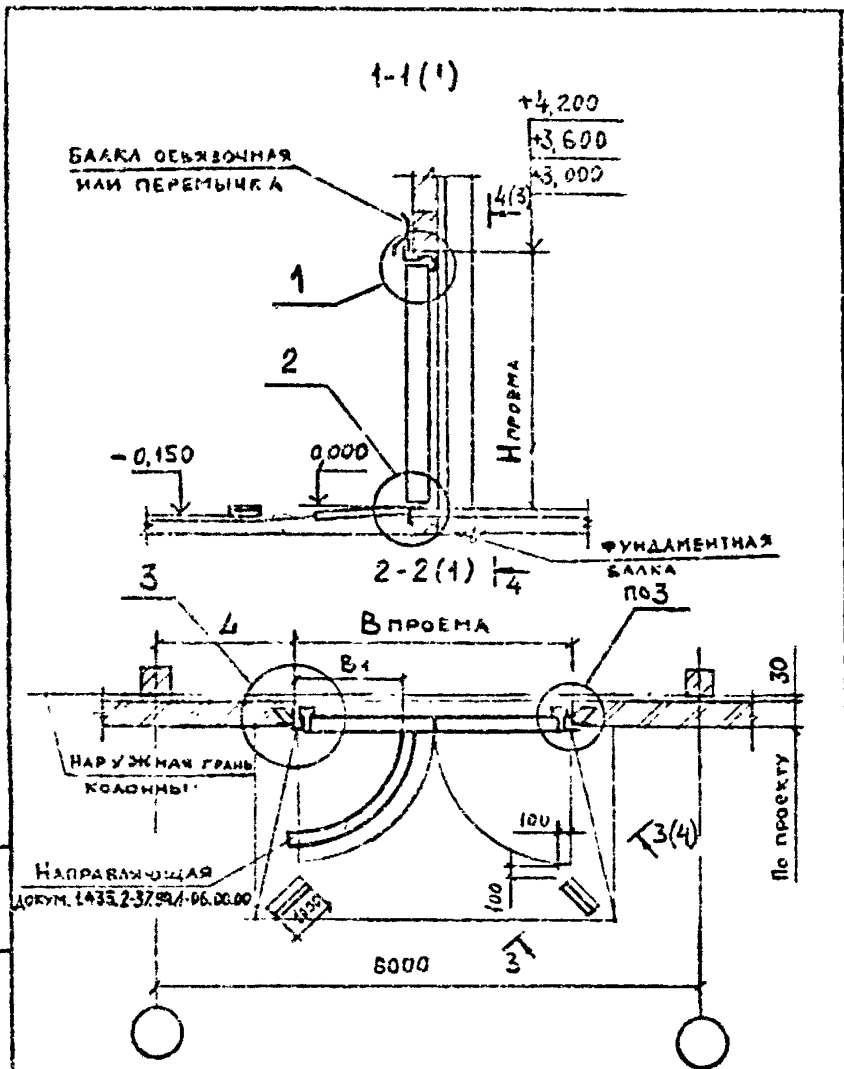

Изм.	Кол.уч.	Лист	№док.	Подпись	Дата	1.435.2-37.94.0-10.00	Лист 2	

Инв. № подл. | Подпись и дата | Взам. инв. №

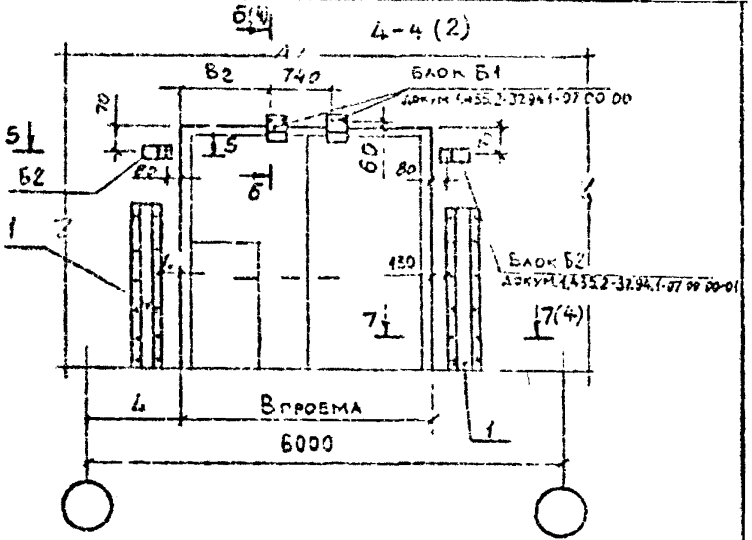

5-5

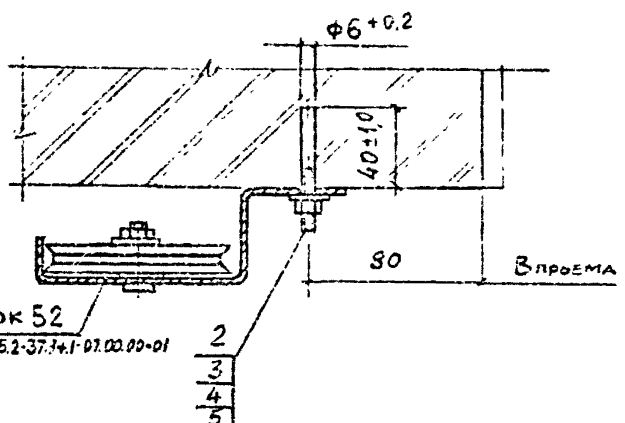

Изм.	Кол.уч.	Лист	№док.	Подпись	Дата	1.435.2-37.94.0-10.00	Лист 3

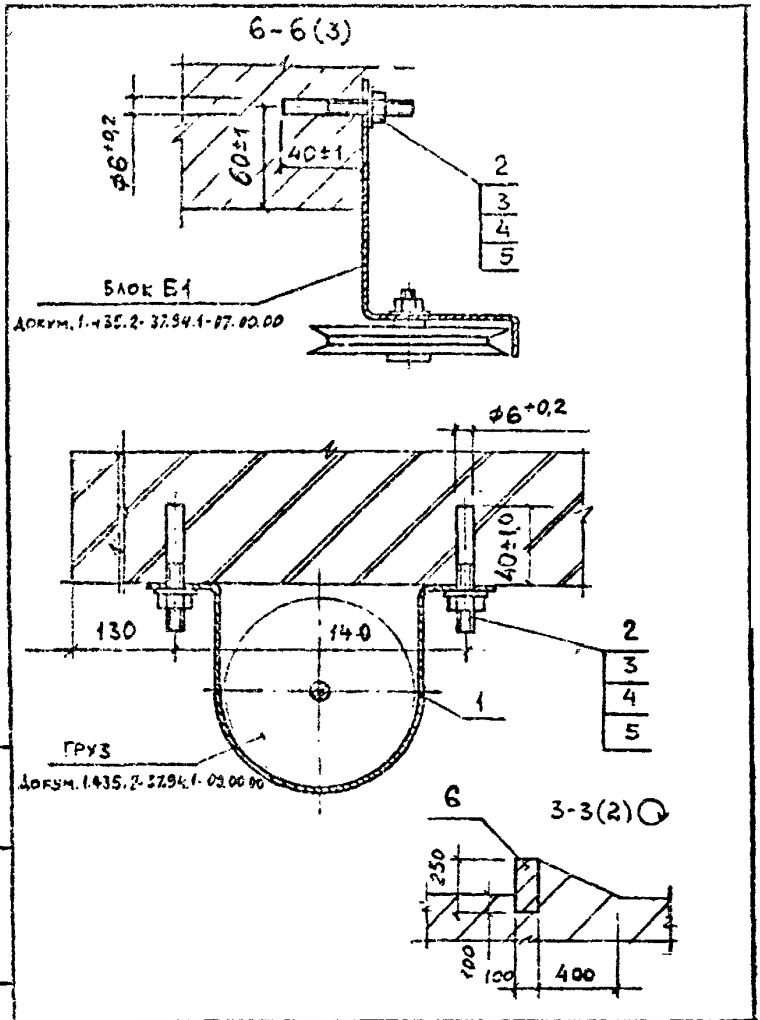

Инв.№ подл. | Подпись и дата | Взам. инв.№

Изм.	Кол.уч.	Лист	№ док.	Подпись	Дата	1.435.2-37.94.0-10.00	Лист 4

Инв. № подл.	Подпись и дата	Взам. инв. №

Марка, поз.	Обозначение	Наименование	Кол на испол. 1.435.2-37.94.0-10.00-											Масса ед., кг	Примечание
			–	01	02										
		Детали													
1	1.435.2-37.94.0-10.01	Ограждение П1	2	2											
	-01	Ограждение П2			2										
		Стандартные изделия													
2		Дюбель 2Д.ШРМ6х65Ц6													
		ТУ 14-198-111-89	32	32	40										
3		Гайка М6-7Н.5.01.20													
		ГОСТ 5915-70	32	32	40										
4		Шайба 6.65Г.02.9													
		ГОСТ 6402-70	32	32	40										
5		Шайба 6.01.пс2.01.20													
		ГОСТ 11371-78	32	32	40										
6		Камень бортовой													
		БР 100.25.10													
		ГОСТ 6665-82	2	2	2										

Изм.	Кол.уч.	Лист	№док.	Подпись	Дата	1.435.2-37.94.0-10.00	Лист 5

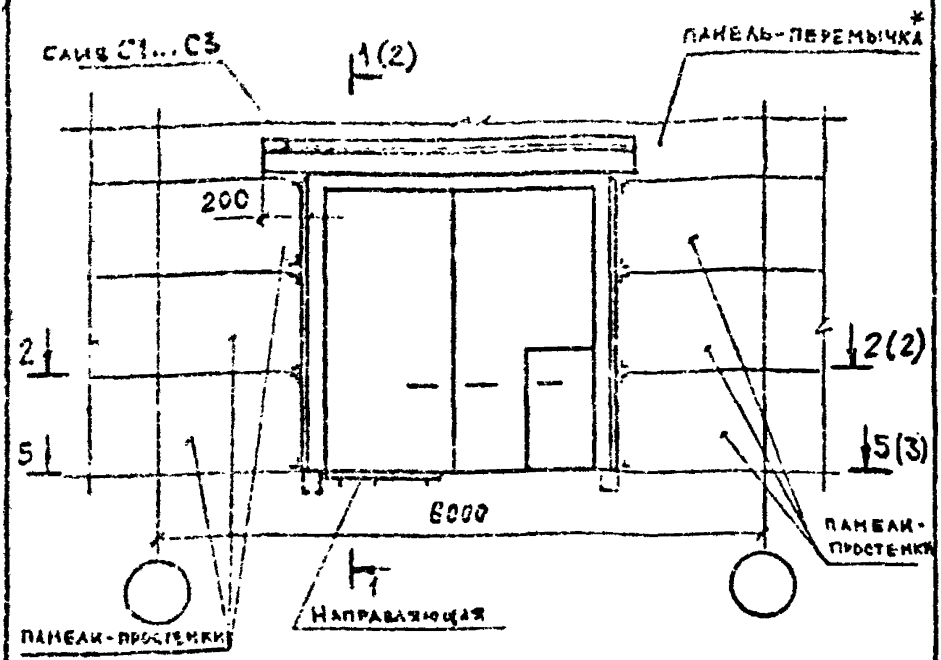

Обозначение	Марка ворот	B проема, мм	H проема, мм	B_1, мм	B_2, мм	L_1, мм
1.435.2-37.94.0-20.00	ВРПИ-3,0×3,0	3020	3000	1460	1100	1490
-С1	ВРПИ-3,6×3,6	3620	3600	1760	1400	1190
-С2	ВРПИ-4,2×4,2**	4220	4200	2060	1700	1190 (590)

1. *В панеле перемычке предусмотреть закладные изделия δ=100×200 мм по углам и середине проема.
2. Узлы 1...3 см. докум. 1.435.2-37.94.0-10.10...-10.30.
3. Узел 4 см. докум. 1.435.2-37.94.0-20.10.
4. Сечение 3-3; 6-6 см. докум. 1.435.2-37.94.0-10.00.
5. **При симметричном расположении ворот ВРПИ-4,2×4,2 простенки выполнить из кирпича, см. докум. 1.435.2-37.94.0-10.10.

Инв. № подл. | Подпись и дата | Взам. инв. №

Изм.	Кол. уч.	Лист	№ док.	Подпись	Дата
Зав. отд.	Синицкий				
Н. контр.	Лукашевич				
Гл. спец.	Лукашевич				

1.435.2-37.94.0-20.00

Схема расположения ворот в стенах из легкого бетона

Стадия	Лист	Листов
Р	2	6

ЦНИИпромзданий

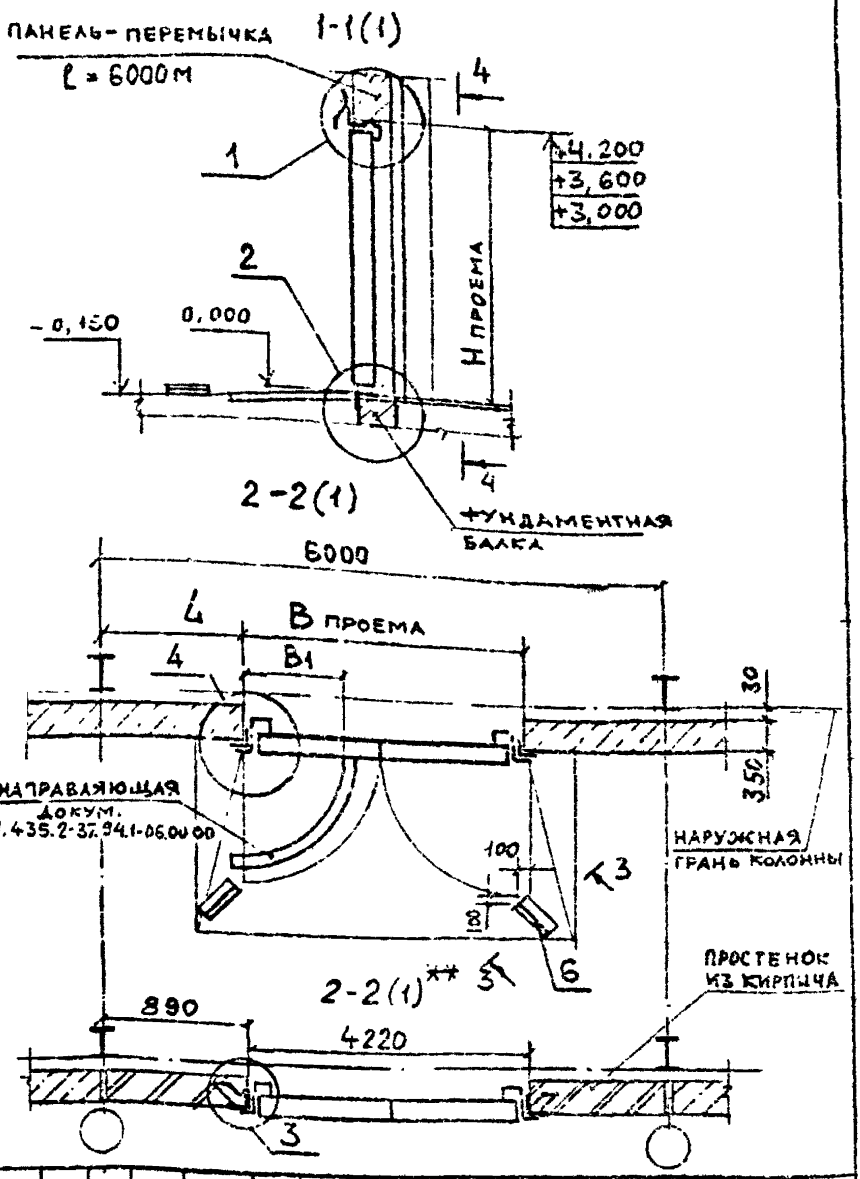

Инв.№ подл. | Подпись и дата | Взам. инв.№

Изм.	Кол.уч.	Лист	№ док.	Подпись	Дата	1.435.2-37.94.0-20.00	Лист 2

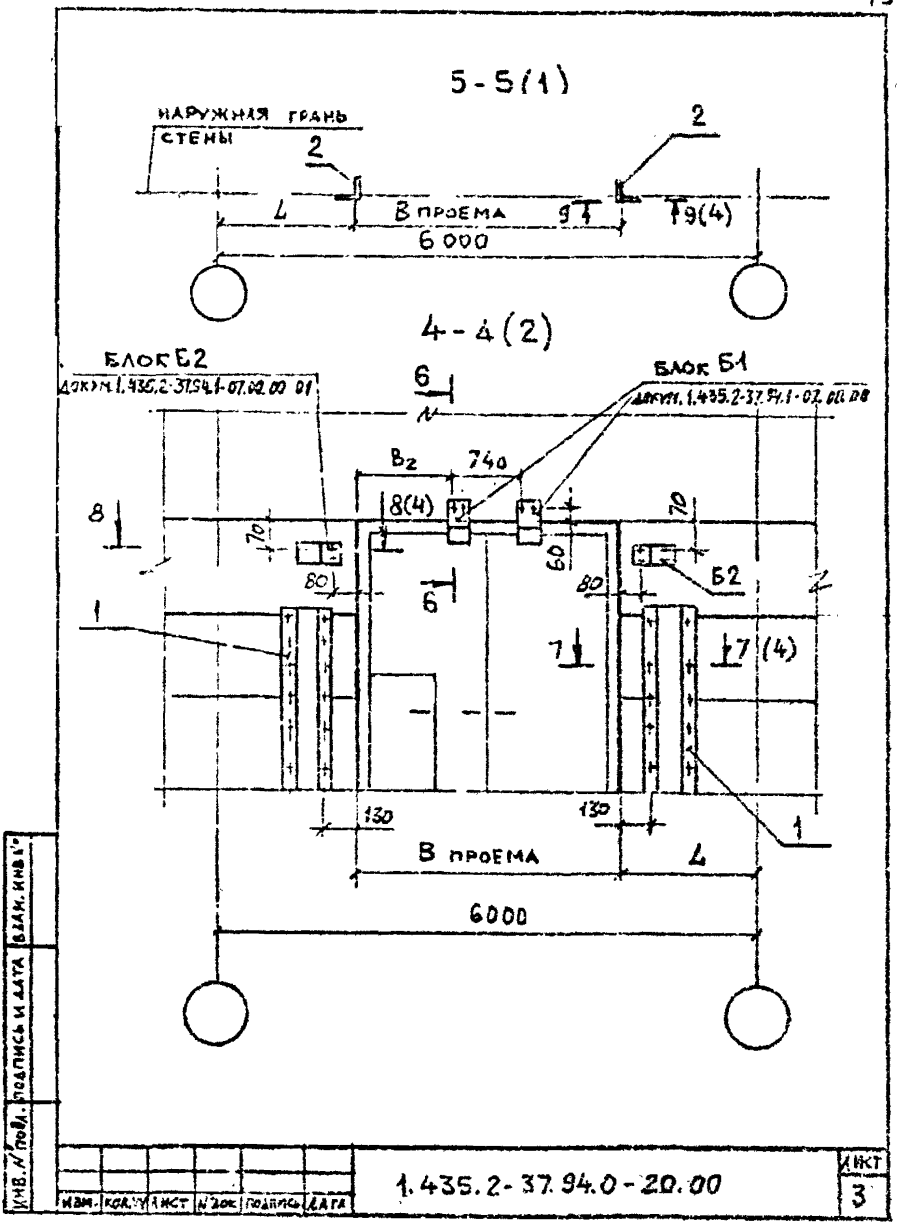
5-5(1)
НАРУЖНАЯ ГРАНЬ СТЕНЫ
2
2
L
В ПРОЕМА
9
9(4)
6 000
4-4(2)
БЛОК Б2
ДОКУМ. 1.435.2-37.94.1-07.00.00 01
БЛОК Б1
ДОКУМ. 1.435.2-37.94.1-07.00.00
6
В2
740
8(4)
8
70
70
60
80
80
Б2
6
1
7
7(4)
130
130
1
В ПРОЕМА
L
6000
ИНВ. № ПОДЛ.
ПОДПИСЬ И ДАТА
ВЗАМ. ИНВ. №
ИЗМ.
КОЛ.УЧ.
ЛИСТ
№ ДОК.
ПОДПИСЬ
ДАТА
1.435.2-37.94.0-20.00
ЛИСТ
3

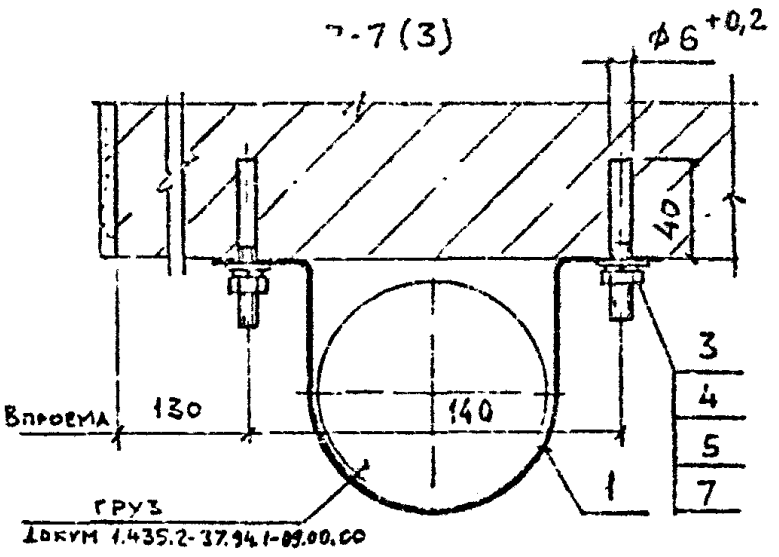

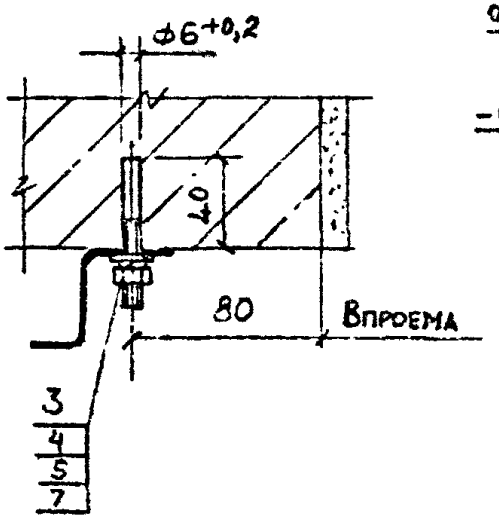

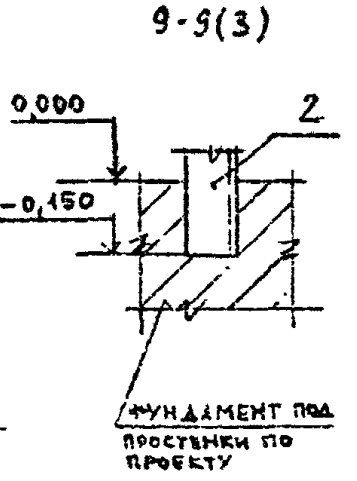

Инв. № подл. | Подпись и дата | Взам. инв. №

Изм.	Кол.уч.	Лист	№ док.	Подпись	Дата	1.435.2-37 94.0-20.00	Лист 4

Инв. № подл.	Подпись и дата	Взам. инв. №

Марка, поз.	Обозначение	Наименование	Кол. на испол. 1.435.2-37.94.0-20.00-											Масса ед., кг	Примечание
			-	01	02										
		ДЕТАЛИ													
1	1.435.2-37.94.0-10.01	ОГРАЖДЕНИЕ П1	2	2											
	-01	ОГРАЖДЕНИЕ П2			2										
		Стойка													
		Уголок 90×90×6-В-II ГОСТ 8509-86													
		Ст3сп4-II ГОСТ 535-88													
2	1.435.2-37.94.0-20.01	L = 3150-2,0; Rz80	2											26,2 кг	Б.Ч.
	-01	L = 3750-2,0; Rz80		2										31,2 кг	Б.Ч.
	-02	L = 4350-2,0; Rz80			2									36,2 кг	Б.Ч.
		СТАНДАРТНЫЕ ИЗДЕЛИЯ													
3		Дюбель 2ДШР М6×65Ц6													
		ТУ 14-198-111-88	32	32	40										
4		Гайка М6-7Н.5.01.20													
		ГОСТ 5915-70	32	32	40										

Изм.	Кол.уч.	Лист	№ док.	Подпись	Дата	1.435.2-37.94.0-20.00	Лист 11

Инв. № подл.	Подпись и дата	Взам. инв. №

Марка, поз.	Обозначение	Наименование	Кол. на мспозн. 1.435.2-37.94 0-20.00-											Масса ед., кг	Приме-чание
			-	01	02										
5		Шайба 6.65Г. 02.9.													
		ГОСТ 6402-70	32	32	40										
6		Камень бортовой													
		БР 100.25.10													
		ГОСТ 6665-82	2	2	2										
7		Шайба 6.01 пс2.01.20													
		ГОСТ 11371-78	32	32	40										

Изм.	Кол. уч.	Лист	№ док.	Подпись	Дата	1.435.2-37.94.0-20.00	Лист 6

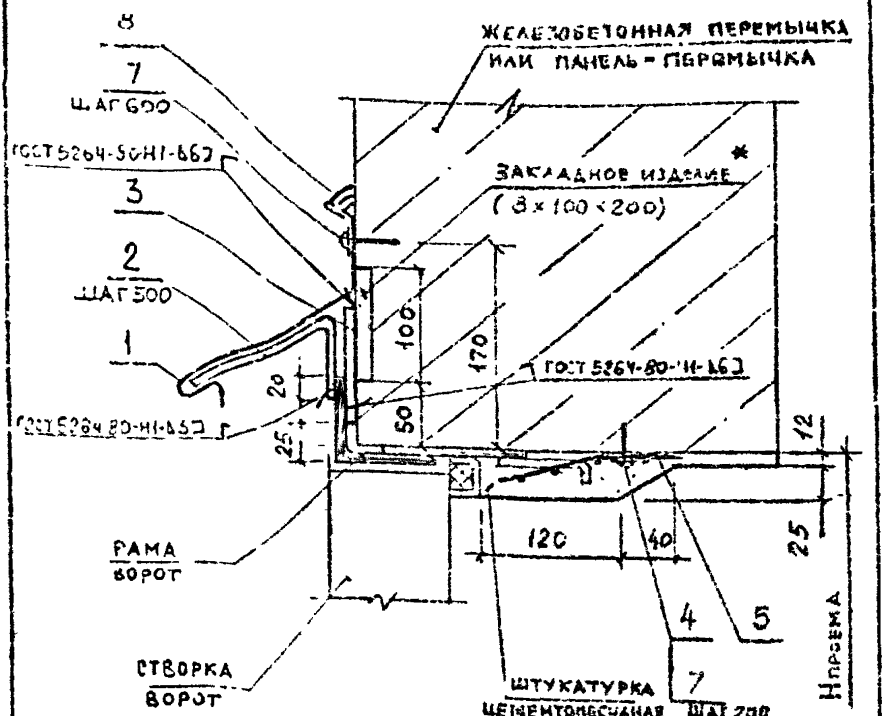

Обозначение	Марка ворот	Н проема, мм
1.435.2-37.94.0-10.10	ВРПИ-3,0×3,0	3000
-01	ВРПИ-3,6×3,6	3600
-02	ВРПИ-4,2×4,2	4200

*Закладное изделие по углам и середине проема.

Изм.	Кол.уч.	Лист	№док.	Подпись	Дата
Зав. отд.	Синдинский				
Н. контр.	Лукашевич				
Гл. спец.	Лукашевич				

1.435.2-37.94.0-10.10

Узел 1

Стадия	Лист	Листов
Р	1	3

ЦНИИпроизданий

Взам. инв. №

Подпись и дата

Инв. № подл.

Инв. № подл.	Подпись и дата	Взам. инв. №

Марка, поз.	Обозначение	Наименование	Кол. на исполн. 1.435.2-37.94.0-10.10 –										Масса ед., кг	Примечание
			–	01	02									
		Детали												
1	1.435.2-37.94.0-10.11	Слив С1	1											
	-01	Слив С2		1										
	-02	Слив С3			1									
2	1.435.2-37.94.0-10.12	Костыль К1	7	9	11									
3	1.435.2-37.94.0-10.13	Накладка Н1												
		Лист Б-ПЧ-Б ГОСТ 19903-74												
		Ст3сп2-св ГОСТ 14637-89												
		(100×160)h14; Rz80	3	3	3								0,75	Б.Ч.
4	1.435.2-37.94.0-10.14	Накладка Н2												
		Лист Б-ПН-2,0 ГОСТ 19903-74												
		ОК 360В4-III Ст3пс2-св ГОСТ 16523-89												
		(40×20)h14; Rz80	23	26	30								0,01	Б.Ч.
5	1.435.2-37.94.0-10.15	Сеткар-25-2												
		ГОСТ 5336-80												

Изм.	Кол. уч.	Лист	№ док.	Подпись	Дата	1.435.2-37.94.0-10.10	Лист 2

Инв. № подл.	Подпись и дата	Взам. инв. №

Марка, поз.	Обозначение	Наименование	Кол. на испол. 1.435.2-37.94.0-10.10 —										Масса ед., кг	Примечание
			—	С1	02									
		(200×3000)-5,0	1										1,3	Б.4.
		(200×3600)-5,0		1									1,3	Б.4.
		(200×4200)-5,0			1								1,7	Б.4.
		Стандартные изделия												
7		Дюбель-гвоздь ДГ3,7×35Ц6												
		ТУ14-4-1231-83	23	28	30									
		Материалы												
8		Мастика силиконовая												
		ТУ6-02-775-73	1,0	1,5	2,0									кг

Изм.	Кол. уч.	Лист	№ док.	Подпись	Дата	1.435.2-37.94.0-10.10	Лист 3

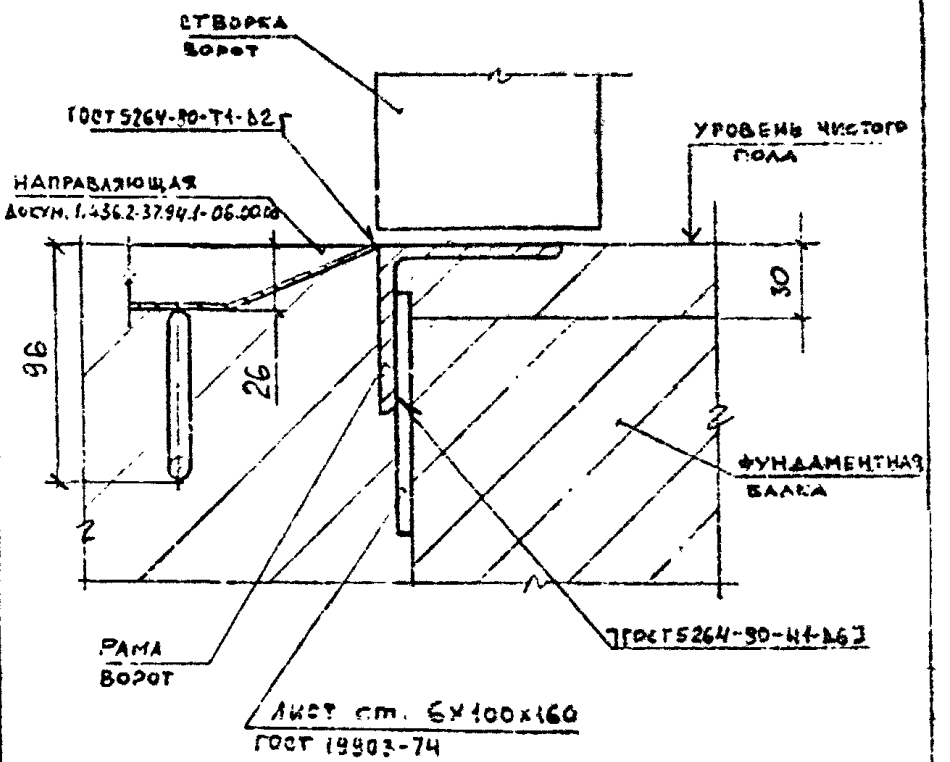

Инв. № подл. | Подпись и дата | Взам. инв. №

Изм.	Кол.уч.	Лист	№ док.	Подпись	Дата

1.435.2-37.94.0-10.20

Зав. отд.	Синявский	
Н. контр.	Лукашевич	
Гл. спец.	Лукашевич	

Узел 2

Стадия	Лист	Листов
Р		1

ЦНИИПромзданий

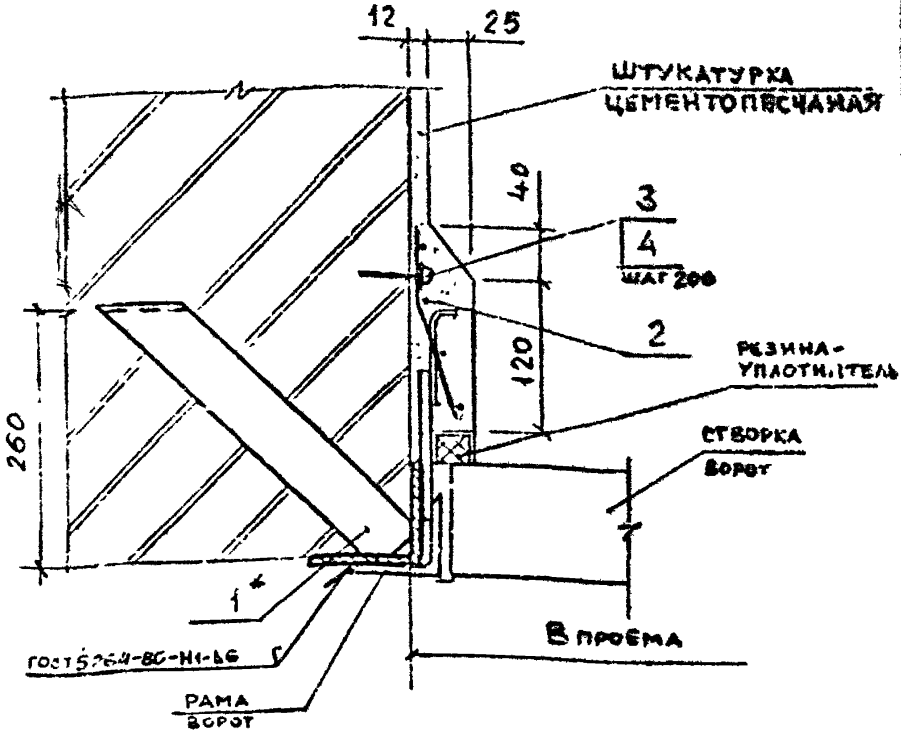

ОБОЗНАЧЕНИЕ	МАРКА ВОРОТ	В ПРОЕМА ММ
1.435.2-37.94.0-10.30	ВРПИ-3,0×3,0	3020
-01	ВРПИ-3,6×3,6	3620
-02	ВРПИ-4,2×4,2	4220

* ЗАКЛАДНЫЕ ИЗДЕЛИЯ УСТАНОВИТЬ НАПРОТИВ НАВЕСНЫХ ПЕТЕЛЬ ВОРОТ.

Изм.	Кол.уч.	Лист	N док.	Подпись	Дата

1.435.2-37.94.0-10.30

ЗАВ. ОТД.	Смилянский		
Н. КОНТ.	Лукашевич		
ГЛ. СПЕЦ.	Лукашевич		

УЗЕЛ 3

СТАДИЯ	ЛИСТ	ЛИСТОВ
Р	1	2

ЦНИИПРОМЗДАНИЙ

Инв. № подл. | Подпись и дата | Взам. инв. №

Инв. № подл.	Подпись и дата	Взам. инв. №

Марка, поз	Обозначение	Наименование	Кол. на испол. 1.435.2-37.94.0-10.30-										Масса ед. кг	Примечание
			-	01	02									
		СБОРОЧНЫЕ ЕДИНИЦЫ												
1	1.435.2-37.94.0-10.40	ЗАКЛАДНОЕ ИЗДЕЛИЕ ЗД1	4	4	4									
		ДЕТАЛИ												
		СЕТКА Р-25-2 ГОСТ 5336-80												
2	1.435.2-37.94.0-10.31	(200×3000)-5,0	1										1,3	Б.Ч
	-01	(200×3600)-5,0		1									1,5	Б.Ч.
	-02	(200×4200)-5,0			1								1,7	Б.Ч
3	1.435.2-37.94.0-10.32	НАКЛАДКА Н2												
		Лист Б-ПН-2,0 ГОСТ 19903-74												
		ВСт3пс2 по ГОСТ 14637-89												
		(40×20) h14; Ra 12,5	23	26	30								0,01	Б.Ч.
		СТАНДАРТНЫЕ ИЗДЕЛИЯ												
4		Дюбель-гвоздь Д3,7×35.46												
		ТУ 14-4-1231-83	23	26	30									

Изм.	Кол. уч.	Лист	№ док.	Подпись	Дата	1.435.2-37.94.0-10.30	Лист 2

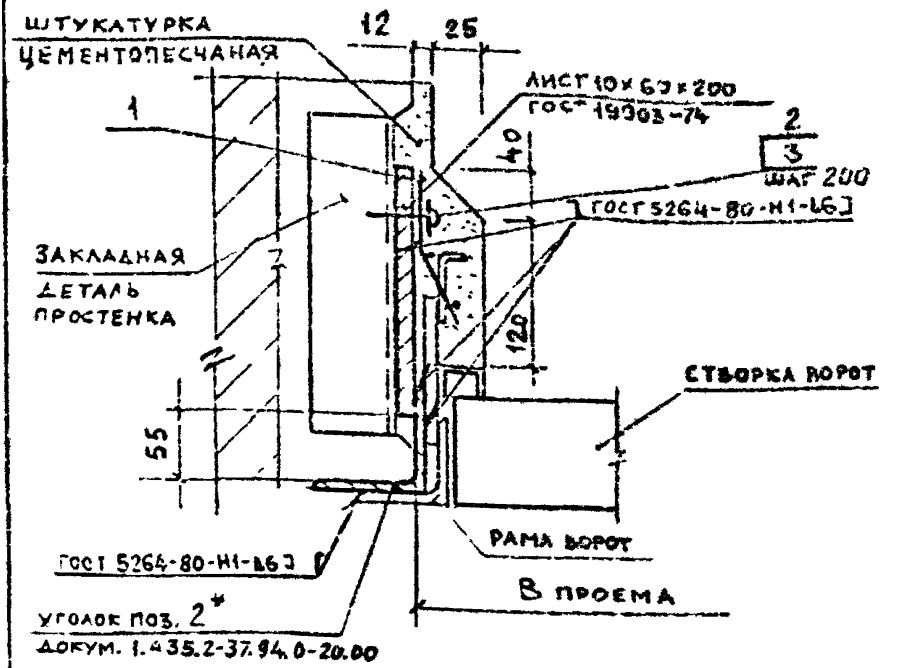

ОБОЗНАЧЕНИЕ	МАРКА ВОРОТ	В ПРОЕМА ИМ
1.435.2-37.94.0-20.10	ВРПИ-3,0×3,0	3020
-01	ВРПИ-3,6×3,6	3620
-02	ВРПИ-4,2×4,2	4220

* УГОЛОК ПРИВАРИТЬ КО ВСЕМ ПАНЕЛЯМ ПРОСТЕНКОВ В МЕСТАХ ЗАКЛАДНЫХ ИЗДЕЛИЙ.

ИНВ. № ПОДЛ.	ПОДПИСЬ И ДАТА	ВЗАМ. ИНВ. №

ИЗМ.	КОЛУЧ.	ЛИСТ	№ ДОК.	ПОДПИСЬ	ДАТА
Зав. отд.	Смолянский				11-94
Н. контр.	Лукашевич				11-94
Гл. спец.	Лукашевич				11-94

1.435.2-37.94.0-20.10

УЗЕЛ 4

СТАДИЯ	ЛИСТ	ЛИСТОВ
Р	1	2

ЦНИИПРОМЗДАНИЙ

ИНВ. № ПОДЛ	ПОДПИСЬ И ДАТА	ВЗАМ. ИНВ. №

МАРКА, ПОЗ.	ОБОЗНАЧЕНИЕ	НАИМЕНОВАНИЕ	КОЛ. НА ИСПОЛН. 1.435.2-37.94.0-20.10 –										МАССА ЕД, КГ	ПРИМЕЧАНИЕ
			–	01	02									
		ДЕТАЛИ												
		СЕТКАР-25-2 ГОСТ 5336-80												
1	1.435.2-37.94.0-20.11	(200×3000)-5,0	1										1,3	Б.Ч
	-01	(200×3600)-5,0		1									1,5	Б.Ч.
	-02	(200×4200)-5,0			1								1,7	Б.Ч.
2	1.435.2-37.94.0-20.12	НАКЛАДКА Н2												
		Лист Б-ГН-2,0 ГОСТ 19903-74												
		ОК 360В4-III С3 ПС2-СВ ГОСТ 16523-89												
		(40×20) h14; RZ 80 ✓	23	26	30								0,01	Б.Ч.
		СТАНДАРТНЫЕ ИЗДЕЛИЯ												
3		ДЮБЕЛЬ-ГВОЗДЬ												
		ДГ 3,7×35 Ц6												
		ТУ 14-4-1231-83	23	26	30									

ИЗМ.	КОЛ. УЧ.	ЛИСТ	№ ДОК.	ПОДПИСЬ	ДАТА	1.435.2-37.94.0-20.10	ЛИСТ 2

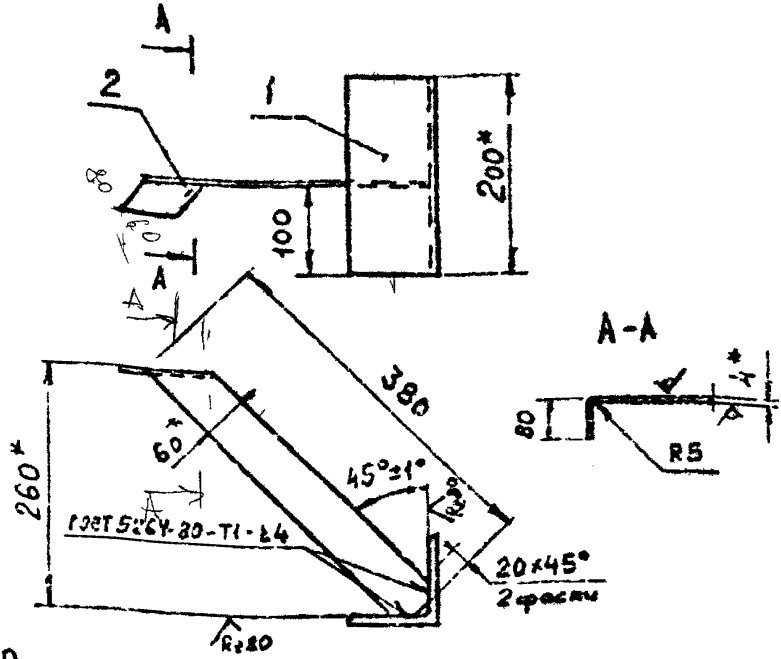

1. *Размеры для справок.
2. Неуказанные предельные отклонения размеров: $h14$; $\pm \frac{IT14}{2}$.

Формат	Зона	Поз	Обозначение	Наименование	Кол.	Примечание
				Детали		
Б4		1	1 435.2-37 94.0-10.41	Уголок 90×90×6-В-II ГОСТ 8509-65		
				Ст3сп1-II ГОСТ 535-88		
				$L = 200h14$; R_z80	1	1,6кг
Б4		2	1 435.2-37.94.0-10.42	Лист Б-ПН-4 ГОСТ 19903-74		
				Ст3пс2-сб ГОСТ 14637-89		
				(60×495)h14; R_z80	1	0,9кг

Изм.	Кол. уч.	Лист	№ док.	Подпись	Дата
Зав. отд.		Смилянский			11/91
Н. контр.		Лукашевич			11-91
Гл. спец.		Лукашевич			11-91

1. 435.2-37.94.0-10.40

ЗАКЛАДНОЕ ИЗДЕЛИЕ ЗД1

Стадия	Масса	Масштаб
Р	2,6	1:5

Лист (листов)

ЦНИИПРОМЗДАНИЙ

Инв. № подл. | Подпись и дата | Взам. инв. №

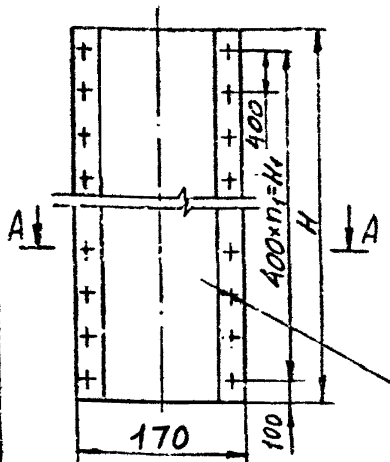

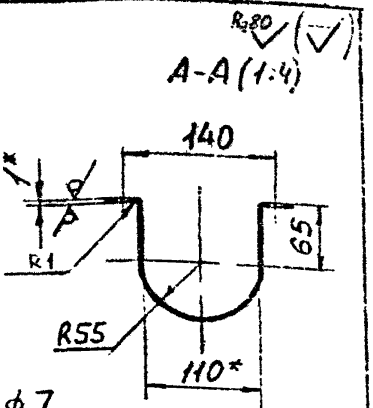

Обозначение		H, мм	H_1, мм	n	n_1	Масса, кг
1435.2-37.94.0-10.01	П1	2200	2000	12	5	5,6
--01	П2	3000	2800	16	7	7,85

1.* Размер для справок

2. Предельные отклонения размеров: H14; h14; $\pm\frac{IT14}{2}$.

3. Длина развертки l=370 мм.

						1.435.2-37.94.0 - 10.01			
Изм	Кол.уч	Лист	N док	Подпись	Дата	Ограждение П1; П2	Стадия	Масса	Масштаб
							Р	см табл	—
							Лист	Листов 1	
Зав. отд.	Смилянский					Лист Б-ПН-1,0 ГОСТ 19903-74	ЦНИИПромзданий		
Н. контр.	Лукашевич					ОК350Б4 ШСг3пс2-2 ГОСТ 16523-89			
Гл. спец.	Лукашевич								

Инв. № подл. | Подпись и дата | Взам. инв. №

Rz80 (√)

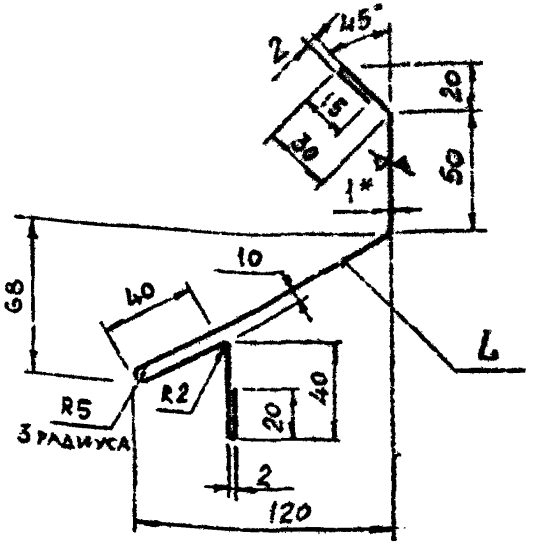

ОБОЗНАЧЕНИЕ	МАРКА	L, мм	МАССА, кг
1.435.2-37.94.0-10.11	С1	3500	9,2
-01	С2	4100	10,7
-02	С3	4700	12,3

1. * Размер для справок.
2. Неуказанные предельные отклонения размеров $h14$; $\pm \frac{JT14}{2}$.

						1.435.2-37.94.0-10.11			
Изм.	Кол.уч.	Лист	№ док.	Подпись	Дата	СЛИВ С1...С3	Стадия	Масса	Масштаб
							Р	см. табл.	—
							Лист	Листов 1	
Зав. отд.	Смилянский					Лист Б-ПН-1,0 ГОСТ 19903-74	ЦНИИПРОМЗДАНИЙ		
Н. контр.	Лукашевич					ок 36084-III Ст3пс2-сб ГОСТ 16523-89			
Гл. спец.	Лукашевич								

Инв. № подл. | Подпись и дата | Взам. инв. №

Rz20 (✓)

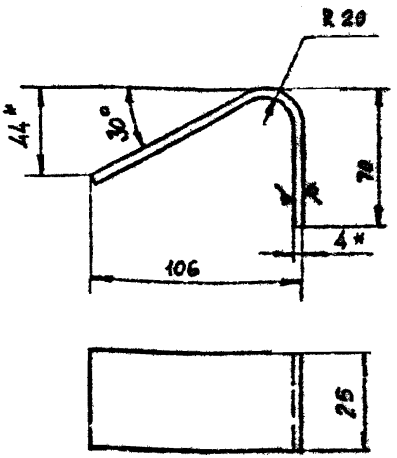

1.* Размер для справок.

2. Неуказанные предельные отклонения размеров: h14; ± $\frac{JT14}{2}$.

Изм.	Кол.уч.	Лист	N док.	Подпись	Дата	1.435.2-37.94.0-10.12			
						КОСТЫЛЬ К1	Стадия	Масса	Масштаб
							Р	0,5	1:2
							Лист	Листов 1	
Гл. спец.	Гукачевич					Лист Б-ПН-4 гост 19903-74 Ст3пс2-сб гост 14637-89	ЦНИИПРОМЗДАНИЙ		

Взам. инв. №

Подпись и дата

Инв. № подл.

gost.e-ecolog.ru