ТИПОВЫЕ КОНСТРУКЦИИ, ИЗДЕЛИЯ И УЗЛЫ ЗДАНИЙ И СООРУЖЕНИЙ

СЕРИЯ 1.435.2-29

ВОРОТА ТЕЛЕСКОПИЧЕСКИЕ

ВЫПУСК 1

РАБОЧИЕ ЧЕРТЕЖИ

Часть 1

Стр. 1 - 80

Разработаны
ЦНИИпроектлегконструкцией
Гл. инженер Шишков В.Д.
Гл. конструктор проекта Птичкин В.П.

Утверждены
Госстроем СССР
письмо от 18.03.1988г. №6/6-528
Введены в действие
ЦНИИпроектлегконструкцией
приказ от 23.05.1988г. №77

gost.e-ecolog.ru

Обозначение	Наименование	Стр
1.435.2-29.1 0.000.00 ТО	Техническое задание	7
1.435.2-29.1 0.000.00	Ворота тележечные ВТ	9
1.435.2-29.1 0.000.00 СБ	Ворота тележечные ВТ	
	Сборочный чертеж	11
1.435.2-29.1 00.0.0.00 ВС	Ведомость спецификации	15
1.435.2-29.1 1.000.00	Стойка С	17
1.435.2-29.1 1.0.0.00.00 СБ	Стойка С	19
	Сборочный чертеж	
1.435.2-29.1 1.100.00	Стойка	20
1.435.2-29.1 1.100.00 СБ	Стойка	
	Сборочный чертеж	21
1.435.2-29.1 1.1.00.01	Стойка	22
1.435.2-29.1 1.000.02	Накладка	22
1.435.2-29.1 1.100.02	Плита	23
1.435.2-29.1 1.1.0.0.03	Крышка	23
1.435.2-29.1 1.1.00.04	Направляющая	23
1.435.2-29.1 1.00.0.01	Направляющая	24
1.435.2-29.1 2.000.00	Стойка С	25
1.435.2-29.1 2.00.0.00 СБ	Стойка С	
	Сборочный чертеж	27
1.435.2-29.1 2.1.0.0.00	Стойка	28
1.435.2-29.1 2.1.0.0.00 СБ	Стойка	
	Сборочный чертеж	29
1435.2-29.1 2.100.01	Стойка	30
1435.2-29.1 2.100.02	Направляющая	31
1435.2-29.1 2.1.0.0.03	Крышка	31
1435.2-29.1 2.0.0.0.01	Направляющая	32

1435.2-29.1 0.000.00

Содержание

Лист 1 Листов 10

Обозначение	Наименование	Стр
1.435.2-29.1 3.000.00	Ригель РГ	33
1.435.2-29.1 3.000.00 СБ	Ригель РГ	
	Сборочный чертеж	35
1.435.2-29.1 3.100.00	Ригель РГ	37
1.435.2-29.1 3.100.00 СБ	Ригель РГ	
	Сборочный чертеж	38
1.435.2-29.1 3.1.0.0.01	Крышка	40
1.435.2-29.1 3.1.0.0.02	Платик	40
1.435.2-29.1 3.1.0.0.03	Платик	40
1.435.2-29.1 3.1.0.0.04	Платик	40
1.435.2-29.1 3.2.0.0.00	Вал	41
1.435.2-29.1 3.2.2.0.01	Втулка	41
1.435.2-29.1 3.2.0.0.00 СБ	Вал	
	Сборочный чертеж	42
1.435.2-29.1 3.2.1.0.00	Барабан	43
1.435.2-29.1 3.2.1.0.00 СБ	Барабан	
	Сборочный чертеж	43
1.435.2-29.1 3.2.1.0.01	Крышка	44
1.435.2-29.1 3.2.1.0.02	Втулка	44
1.435.2-29.1 3.2.2.0.00	Барабан	45
1.435.2-29.1 3.2.2.0.00 СБ	Барабан	
	Сборочный чертеж	45
1.435.2-29.1 3.3.0.0.00	Гайка ходовая	46
1.435.2-29.1 3.3.00.00 СБ	Гайка ходовая	
	Сборочный чертеж	46
1.435.2-29.1 3.3.1.0.00	Гайка	47
1.435.2-29.1 3.3.1.0.00 СБ	Гайка	
	Сборочный чертеж	47
1.435.2-29.1 3.3.1.0.01	Гайка	48
1.435.2-29.1 3.3.1.0.02	Палец	48

1.435.2-29.1 0.000.00

Лист 2

Формат А4

Обозначение	Наименование	Стр
1.435.2-29.1 3.3.1.0.01	Гайка	48
1.435.2-29.1 3.3.1.0.02	Палец	48
1.435.2-29.1 3.4.0.0.00	Кронштейн КР1	49
1.435.2-29.1 3.4.0.0.00СБ	Кронштейн КР1	
	Сборочный чертеж	50
1.435.2-29.1 3.5.0.0.00	Кронштейн КР2	50
1.435.2-29.1 3.4.0.0.01	Стойка	51
1.435.2-29.1 3.5.0.0.00СБ	Кронштейн КР2	
	Сборочный чертеж	52
1.435.2-29.1 3.5.1.0.00	Стойка	53
1.435.2-29.1 3.5.1.0.00СБ	Стойка	
	Сборочный чертеж	53
1.435.2-29.1 3.5.1.0.01	Уголок	54
1.435.2-29.1 3.5.1.0.02	Стенка	54
1.435.2-29.1 3.5.2.0.00	Рычаг	55
1.435.2-29.1 3.5.2.0.00СБ	Рычаг	
	Сборочный чертеж	55
1.435.2-29.1 3.5.2.0.01	Скоба	56
1.435.2-29.1 3.5.2.0.02	Вилка	56
1.435.2-29.1 3.5.3.0.00	Барабан	57
1.435.2-29.1 3.5.3.0.00СБ	Барабан	
	Сборочный чертеж	57
1.435.2-29.1 3.5.3.1.00	Валик	58
1.435.2-29.1 3.5.3.1.00СБ	Валик	
	Сборочный чертеж	58
1.435.2-29.1 3.5.3.0.01	Втулка	59
1.435.2-29.1 3.5.3.1.01	Крышка	59
1.435.2-29.1 3.5.0.0.01	Пружина	60
1.435.2-29.1 3.5.0.0.02	Ось	60

1.435.2-29.1 0.0.0.00 Лист 3

Обозначение	Наименование	Стр
1.435.2-29.1 3.5.0.0.03	Ось	60
1.435.2-29.1 3.0.0.0.01	Крышка	61
1.435.2-29.1 3.0.0.0.02	Крышка	61
1.435.2-29.1 3.0.0.0.03	Корпус	62
1.435.2-29.1 3.0.0.0.04	Прокладка	62
1.435.2-29.1 3.0.0.0.05	Кожух К	63
1.435.2-29.1 3.0.0.0.06	Скоба	63
1.435.2-29.1 4.0.0.0.00	Полотно П	64
1.435.2-29.1 4.1.1.0.02	Обвязка	66
1.435.2-29.1 4.0.0.0.00СБ	Полотно П	
	Сборочный чертеж	67
1.435.2-29.1 4.1.0.0.00	Секция СН	69
1.435.2-29.1 4.1.0.0.00СБ	Секция СН	
	Сборочный чертеж	71
1.435.2-29.1 4.1.1.0.00	Каркас	73
1.435.2-29.1 4.1.1.0.03	Крюк	74
1.435.2-29.1 4.1.1.1.01	Ролик	74
1.435.2-29.1 4.1.1.0.00СБ	Каркас	
	Сборочный чертеж	75
1.435.2-29.1 4.1.1.1.00	Направляющая	76
1.435.2-29.1 4.1.1.1.00СБ	Направляющая	77
1.435.2-29.1 4.1.1.1.02	Планка	77
1.435.2-29.1 4.1.1.0.01	Обшивка	78
1.435.2-29.1 4.1.2.0.00	Ловитель	79
1.435.2-29.1 4.1.2.0.00СБ	Ловитель	
	Сборочный чертеж	80
1.435.2-29.1 4.1.2.1.00	Опора	81
1.435.2-29.1 4.1.2.1.00СБ	Опора	
	Сборочный чертеж	82

1.435.2-29.1 0.0.0.0.00 Лист 4

Формат А4

Обозначение	Наименование	Стр
1.435.2-29.1 4.1.2.1.01	Штырь	83
1.435.2-29.1 4.1.2.1.02	Вилка	83
1.435.2-29.1 4.1.2.1.03	Основание	83
1.435.2-29.1 4.1.2.1.04	Стойка	84
1.435.2-29.1 4.1.2.1.05	Втулка	84
1.435.2-29.1 4.1.2.1.06	Ребро	84
1.435.2-29.1 4.1.2.2.03	Блок	84
1.435.2-29.1 4.1.2.2.00	Коромысло	85
1.435.2-29.1 4.1.2.2.01	Рычаг	85
1.435.2-29.1 4.1.2.2.02	Скоба	85
1.435.2-29.1 4.1.2.2.00СБ	Коромысло	
	Сборочный чертеж	86
1.435.2-29.1 4.1.2.3.00	Штырь	87
1.435.2-29.1 4.1.2.3.00СБ	Штырь	
	Сборочный чертеж	88
1.435.2-29.1 4.1.2.3.01	Палец	89
1.435.2-29.1 4.1.2.3.02	Палец	89
1.435.2-29.1 4.1.2.3.03	Вилка	89
1.435.2-29.1 4.1.2.0.01	Ось	89
1.435.2-29.1 4.1.0.0.01	Швеллер	90
1.435.2-29.1 4.1.0.0.02	Вкладыш	90
1.435.2-29.1 4.1.0.0.03	Накладка	90
1.435.2-29.1 4.2.0.0.00	Секция СП	91
1.435.2-29.1 4.2.0.0.00СБ	Секция СП	
	Сборочный чертеж	96
1.435.2-29.1 4.2.0.0.01	Обшивка	99
1.435.2-29.1 4.3.0.0.00	Секция СВ	101
1.435.2-29.1 4.3.0.0.02	Планка	102

Обозначение	Наименование	Стр
1.435.2-29.1 4.3.0.0.00СБ	Секция СВ	
	Сборочный чертеж	103
1.435.2-29.1 4.3.0.0.01	Планка	104
1.435.2-29.1 4.3.0.0.03	Обшивка	105
1.435.2-29.1 5.0.0.0.00	Привод Д	106
1.435.2-29.1 5.0.0.0.00СБ	Привод Д	
	Сборочный чертеж	108
1.435.2-29.1 5.1.0.0.00	Колесо	110
1.435.2-29.1 5.1.0.0.00СБ	Колесо	110
	Сборочный чертеж	
1.435.2-29.1 5.1.0.0.01	Широ	111
1.435.2-29.1 5.2.0.0.00	Опора	112
1.435.2-29.1 5.1.0.0.02	Палец	112
1.435.2-29.1 5.1.0.0.03	Втулка	112
1.435.2-29.1 5.2.0.0.00СБ	Опора	
	Сборочный чертеж	113
1.435.2-29.1 5.2.0.0.01	Втулка	113
1.435.2-29.1 5.2.0.0.02	Ребро	113
1.435.2-29.1 5.3.0.0.00	Плита	114
1.435.2-29.1 5.3.0.0.00СБ	Плита	
	Сборочный чертеж	115
1.435.2-29.1 5.2.0.0.03	Основание	117
1.435.2-29.1 5.3.0.0.01	Швеллер	117
1.435.2-29.1 5.3.0.0.02	Втулка	117
1.435.2-29.1 5.3.0.0.04	Ребро	117
1.435.2-29.1 5.3.0.0.03	Кронштейн	118
1.435.2-29.1 5.4.0.0.00	Кронштейн	118
1.435.2-29.1 5.4.0.0.00СБ	Кронштейн	
	Сборочный чертеж	119

Обозначение	Наименование	Стр
1435.2-29.1 5.400 01	Основание	119
1.435.2-29.1 5.400 02	Направляющая	119
1.435.2-29.1 5.500 00	Кронштейн	120
1.435.2-29.1 5.500.000СБ	Кронштейн	
	Сборочный чертеж	120
1.435.2-29.1 5.5.00 01	Стенка	121
1435 2-291 5500 02	Основание	121
1435.2-29.1 5.5.00 03	Платик	121
1435.2-29.1 5.6.00 01	Рычаг	121
1.435.2-29.1 5600 00	Рычаг	122
1.435.2-29.1 5.60.000СБ	Рычаг	
	Сборочный чертеж	122
1.435 2-29 1 5.6 00 02	Ось	123
1.435 2-29.1 5600 03	Втулка	123
1.435.2-29.1 570.0.00	Рычаг	123
1435.2-29.1 5.700.00СБ	Рычаг	
	Сборочный чертеж	124
1435 2-29.1 5.700 01	Камень	125
1435 2-29 1 5.700.02	Рычаг	125
1435 2-29.1 570003	Вилка	125
1435.2-29.1 580000	Тяга	126
1435 2-29.1 5800.00СБ	Тяга	
	Сборочный чертеж	126

1.435.2-29 1 000000

Обозначение	Наименование	Стр
1.435.2-29 1 5800 01	Планка	127
1435.2-29 1 5800 02	Платик	127
1435.2-29.1 590004	Втулка	127
1435.2-29.1 590003	Колодка	128
1435 2-29 1 5900 01	Сегмент	128
1435.2-29.1 5900 00СБ	Колодка	
	Сборочный чертеж	129
1435 2-29.1 5900 02	Сегмент	130
1435 2-29 1 5900 03	Платик	130
1435.2-29.1 500001	Палец	131
1435.2-29 1 500002	Втулка распорная	131
1435 2-29.1 500003	Втулка упругая	131
1435.2-29.1 500.0.04	Полумуфта	132
1435.2-29.1 500005	Полумуфта	132
1435 2-291 500006	Пружина	133
1435 2-291 500007	Тяга	133
1435.2-29 1 500.0 08	Болт	134
1435 2-29.1 540003	Ребро	134
1435.2-29.1 500009	Уголок	134
1435 2-29.1 500010	Кожух	135
1435.2-29 1 6000 03	Тяга Т	136
1435 2-291 6000 00СБ	Тяга Т	
	Сборочный чертеж	137

1.435.2-29.1 0.0.0.00

Обозначение	Наименование	Стр.
1.435.2-29.1 8.0.0.0.04	Кронштейн	137
1.435.2-29.1 7.00.0.00КЗ	Кронштейн	138
1.435.2-29.1 7.000.00КЗСБ	Кронштейн КРЗ	138
1.435.2-29.1 6.0.0.0.01	Штанга	139
1.435.2-29.1 7.0.0.0.01	Ребро	139
1.435.2-29.1 8.00.000	Ручка переключения РП	140
1.435.2-29.1 8.000.00СБ	Ручка переключения РП	
	Сборочный чертеж	141
1.435.2-29.1 8.0.0.0.01	Ручка	142
1.435.2-29.1 8.0.0.0.02	Хомут	143
1.435.2-29.1 8.0.0.0.03	Пружина	143
1.435.2-29.1 8.1.0.0.00	Ось	144
1.435.2-29.1 8.1.0.0.01	Ось	144
1.435.2-29.1 8.1.0.0.00СБ	Ось	
	Сборочный чертеж	145
1.435.2-29.1 8.1.0.0.02	Бобышка	146
1.435.2-29.1 8.1.0.0.03	Плита	146
1.435.2-29.1 9.0.0.0.00	Муфта М	147
1.435.2-29.1 9.0.0.0.00СБ	Муфта М	
	Сборочный чертеж	148
1.435.2-29.1 9.1.0.0.00	Полумуфта	149
1.435.2-29.1 9.1.0.0.00СБ	Полумуфта	
	Сборочный чертеж	149

Копировал Формат А4

Обозначение	Наименование	Стр.
1.435.2-29.1 9.1.0.0.01	Фланец	150
1.435.2-29.1 9.1.0.0.02	Втулка	150
1.435.2-29.1 9.2.0.0.00	Полумуфта	151
1.435.2-29.1 9.2.0.0.00СБ	Полумуфта	
	Сборочный чертеж	151
1.435.2-29.1 9.2.0.0.01	Втулка	152
1.435.2-29.1 9.0.0.0.01	Прокладка	152
1.435.2-29.1 9.3.0.0.00	Вкладыш	153
1.435.2-29.1 9.3.00.00СБ	Вкладыш	
	Сборочный чертеж	154

Копировал Формат А4

Настоящее техническое описание (ТО) содержит краткое описание устройства и принцип действия ворот телескопических и необходимые сведения для их правильной эксплуатации.

1. НАЗНАЧЕНИЕ И ОБЛАСТЬ ПРИМЕНЕНИЯ

1.1. Ворота телескопические (далее по тексту ворота) предназначены для перекрытия внутренних и наружных проездных проемов промышленных зданий и пропуска средств автомобильного и железнодорожного транспорта в отапливаемых и неотапливаемых производственных зданиях с категориями производств „В", „Г" и „Д" по СНиП 2.09.02-85, расположенных в I-IV ветровых районах по СНиП 2.01.07-85 со средней температурой наиболее холодной пятидневки не ниже минус 30°С при средней частоте открывания ворот - 50 циклов в сутки. Приведенное сопротивление теплопередаче ворот принято равным

$R_0 = 0{,}35$ м²ч.°С/ккал

1.2. Конструкция ворот рассчитана на применение в зданиях с неагрессивной и слабой степенью агрессивного воздействия газовой среды. Применение ворот в качестве противопожарных не допускается.

				1.435.2-29.1 0.0.0.0.00ТО		
Н.контр.	Пономаренко	Конев	10.48	Техническое описание	Стадия	Лист	Листов
Нач.отд.	Кашкинов	[illegible]	10.48		Р	1	4
Гл.констр.	Птичкин	[illegible]	[illegible]		ЦНИИпроектконструкция		
Рук.сект.	Агапова	[illegible]	[illegible]				
Ст.инж.	Шепкова	[illegible]	[illegible]				

Инв. № подл. | Подп. и дата | Взам. инв. №

Копировал

Формат А4

2. ТЕХНИЧЕСКИЕ ДАННЫЕ

2.1. Номеклатура ворот, разработанная в данной серии, габариты проемов и масса конструкций приведены в таблице 1.

Таблица 1

Марка ворот	Размеры проема, дм		Масса, кг
	по ширине	по высоте	
ВТ 36×36	36	36	960,0
ВТ 36×42	36	42	1070,0
ВТ 42×42	42	42	1140,0
ВТ 48×54	48	54	1450,0

2.2. Тип конструкции ворот - блочный.

2.3. Способ открывания - механизированный и ручной.

2.4. Мощность электропривода - 1,5 кВт

2.5. Время открывания (закрывания), с:
от электропривода - не более 22
вручную - не более 300

2.6. Усилие открывания (вручную) - не более 20 кгс

2.7. Характеристика привода:
Электродвигатель 4А90L6У3 N=1,5 кВт
n=1000 об/мин.
Редуктор 4-100А-31,5-52-2-2, i=31,5.

2.8. Напряжение:
в силовой цепи - 380 В,
в цепи управления - 220 В

Инв. № подл. | Подп. и дата | Взам. инв. №

1.435.2-29.1 0.0.0.0.00ТО

Лист 2

Копировал

Формат А4

3. УСТРОЙСТВО И РАБОТА ИЗДЕЛИЯ

3.1. Ворота состоят из рамы, электромеханического привода и полотна.

3.2. Рама, являющаяся несущим элементом ворот, представляет собой две стойки, механически соединенных с ригелем. Внутри ригеля расположен приводной вал с двумя барабанами, связанными посредством силовых канатов с полотном.

3.3. Полотно ворот, представляющее набор телескопических секций и предназначенное для перекрытия проема, верхней своей частью (секцией) механически соединено с ригелем, нижней - тросами через блоки ловителей с барабанами горизонтального вала на ригеле.

3.4. Электромеханический привод, расположенный на консольной плите правой стойки рамы связывает в единую систему и обеспечивает работу всей конструкции ворот, позволяя осуществлять перемещение полотна (вверх-вниз) как в ручном, так и механизированном режимах.

3.5. Принцип работы ворот основан на вертикальном перемещении секций полотна, входящих друг в друга при открывании и образующих, таким образом, пакет секций. Закрывание ворот осуществляется в обратном порядке.

3.6. Электрическая схема ворот обеспечивает независимую работу привода в ручном и механизированном режимах, осуществляя останов полотна при достижении им крайних положений, а также останов и реверс полотна при встрече с препятствием в зоне проема.

3.7. При необходимости электрическая схема ворот позволяет осуществить подключение к ней постоянно-действующих тепловоздушных завес (при температуре наружного воздуха ниже минус 20°С), а также звуковой и световой сигнализации, обеспечивающих дополнительную безопасность обслуживания ворот.

3.8. Привязка конструкции ворот к несущим элементам здания должна осуществляться в соответствии с рекомендациями выпуска 0 данной серии.

Инв. № подл.	Подп. и дата	Взам. инв. №
1707/9	Пд 30.XI.88	

Формат	Зона	Поз.	Обозначение	Наименование	Кол. на исполн. 1.435.2-29.1 0.0.0.0.00 -				Примечание
					-	01	02	03	
				Документация					
А3			1.435.2-29.1 0.0.0.0.00 ТО	Техническое описание	X	X	X	X	
А3			1.435.2-29.1 0.0.0.0.00 СБ	Сборочный чертеж	X	X	X	X	
А3			1.435.2-29.1 0.0.0.0.00 ВП	Ведомость спецификаций	X	X	X	X	
				Сборочные единицы					
А4		1	1.435.2-29.1 1.0.0.0.00	Стойка С1	1				1373
			-01	Стойка С3		1	1		1511
				Стадия	Р	Р	Р	Р	
				Шифр	ВТ36×36	ВТ36×42	ВТ42×42	ВТ48×54	

1.435.2-29.1 0.000 00

Н. контр.	Пономарев	[illegible]	30.11.87
Нач. отд.	Рашкинов	[illegible]	18.11.87
Гл. констр.	Птичкин	[illegible]	[illegible]
Рук. сект.	Агапова	[illegible]	
Вед. инж.	Борзунова	[illegible]	6.10.87

Ворота телескопические ВТ

Стадия	Лист	Листов
Р	1	4

ЦНИИпроектлегконструкция

Копировал

Формат А4

Инв. № подл.	Подп. и дата	Взам. инв. №
1704/9(6)		

Формат	Зона	Поз.	Обозначение	Наименование	Кол. на исполн. 1.435.2-29.1 0.0.0.0.00 -				Примечание
					-	01	02	03	
		1	1.435.2-29.1 1.0.0.0.00-02	Стойка С5				1	
А4		2	1.435.2-29.1 2.0.0.0.00	Стойка С2	1				1364
			-01	Стойка С4		1	1		
			-02	Стойка С6				1	
А4		3	1.435.2-29.1 3.0.0.0.00	Ригель РГ1	1	1			
			-01	Ригель РГ2			1		
			-02	Ригель РГ3				1	
А4		4	1.435.2-29.1 4.0.0.0.00	Полотно П1	1				
			-01	Полотно П2		1			
			-02	Полотно П3			1		
			-03	Полотно П4				1	
А4		5	1.435.2-29.1 5.0.0.0.00	Привод Д	1	1	1	1	1309
А4		6	1.435.2-29.1 6.0.0.0.00	Тяга Т1	1				
			-01	Тяга Т2		1	1		
			-02	Тяга Т3				1	
				Стадия	Р	Р	Р	Р	
				Шифр	ВТ36×36	ВТ36×42	ВТ42×42	ВТ48×54	

1.435.2-29.1 0.000 00

Лист 2

Инв. № подл.	Подп. и дата	Взам. инв. №
1708/10	Ру 30.XI.88.	

Формат	Зона	Поз.	Обозначение	Наименование	Кол. на исполн. 1.435.2-29.1 0.0.0.0.00 -				Примечание
					-	01	02	03	
А4		7	1.435.2-29.1 7.0.0.0.00	Кронштейн КР3	4	5	5	6	
А4		8	1.435.2-29.1 8.0.0.0.00	Ручка переключения РП	1	1	1	1	
А4		9	1.435.2-29.1 9.0.0.0.00	Муфта М1	1	1			
			-01	Муфта М2			1		
			-02	Муфта М3				1	
				Стандартные изделия					
		10		Болт М10-6д×25.58.019					
				ГОСТ 7798-70	6	6	6	6	
		11		Гайки М10-6Н.5.019					
				ГОСТ 5915-70	6	6	6	6	
		12		Шайба 10.65Г.019					
				ГОСТ 6402-70	2	2	2	2	
		13		Штанка 8×7×45 ГОСТ 8790-79	2	2	2	2	
				Стадия	Р	Р	Р	Р	
				Шифр	ВТ36×36	ВТ36×42	ВТ42×42	ВТ48×54	

1.435.2-29.1 0.0.0.0.00 Лист 3

Копировал Формат А4

Инв. № подл.	Подп. и дата	Взам. инв. №
1708/10		

			Обозначение	Наименование	Кол. на исполн. 1.435.2-29.1 0.0.0.0.00 -				Примечание
					-	01	02	03	
				Материалы					
		14		Канат 8.0-Г-1-С-Н-					
				-1960(200) ГОСТ 3062-80	11,9	13,1	13,1	15,5	М
		15		Цепь А1-6×19					
				ГОСТ 2319-81	6,8	8,0	8,0	10,4	М
				Комплект монтажных					
				частей					
А4			1.435.2-29.1 10.0.0.0.00	Колесоотбойник	4	4	4	4	В комплект поставки не входит
				Стадия	Р	Р	Р	Р	
				Шифр	ВТ36×36	ВТ36×42	ВТ42×42	ВТ48×54	

1.435.2-29.1 0.0.0.0.00 Лист 4

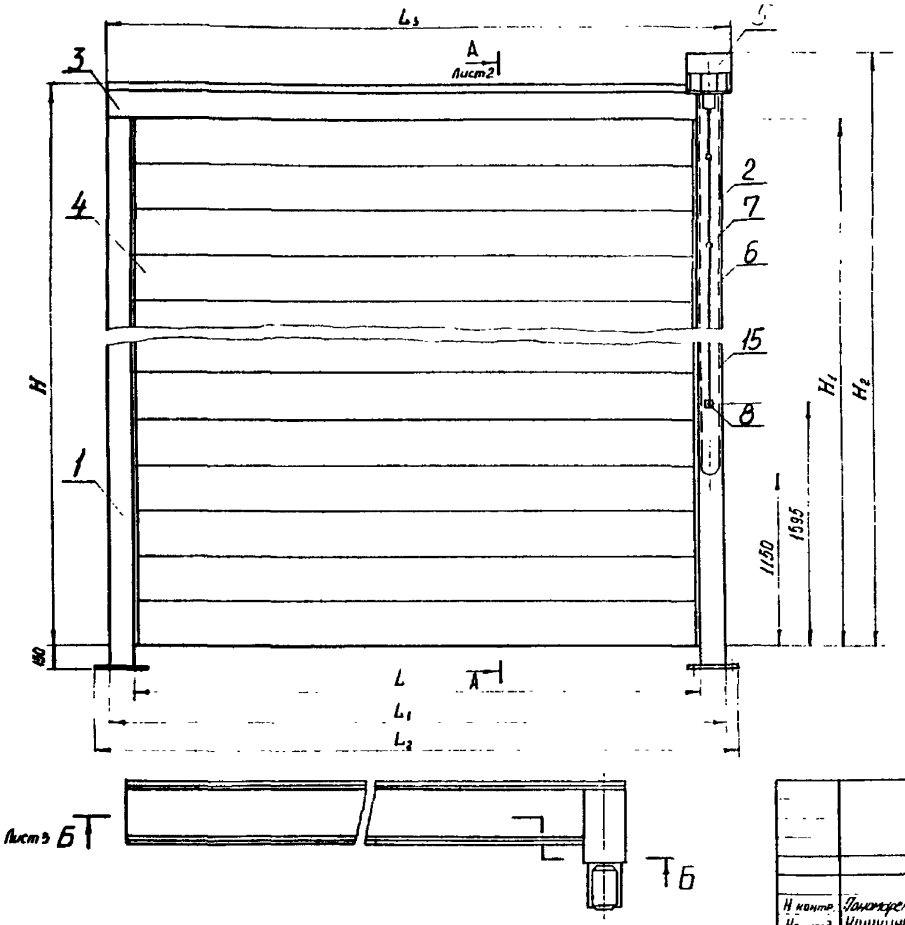

Техническая характеристика

1. Скорость перемещения секции полотна ворот - 0,18 м/с
2. Время открывания (закрывания) ворот механизированным приводом не более - 22с.
3. Время открывания (закрывания) ворот ручным приводом не более - 300с.
4. Максимальное усилие открывания (закрывания) вручную - 20 кгс
5. Характеристика привода

двигатель 4А90L6У3 N=1,5 кВт
n = 1000 об/мин
редиктор Ч-100А-31,5-52-2-2
i = 31,5

Технические требования.

1. Размеры для справок

Примечание. В конструкции ворот использовано а/с 1142613 А „Устройство для вращения барабана подъёмных ворот".

Таблицу исполнений см лист 4

				1.435.2-29.1 0.0.0.0.00 СБ			
				Ворота телескопические ВТ Сборочный чертеж	Стадия	Масса	Масштаб
					Р	См. табл.	1 : 25
Н контр.	Пономаренко				Лист 1	Листов 4	
Нач отд	Кашкинов				ЦНИИ проектлегконструкция		
Гл констр	Птичкин						
Рук сект	Агапова						
Инж.	Шишкин						

Инв. № подл. | Подп. и дата | Взам. инв. №

Копировал

Формат А3

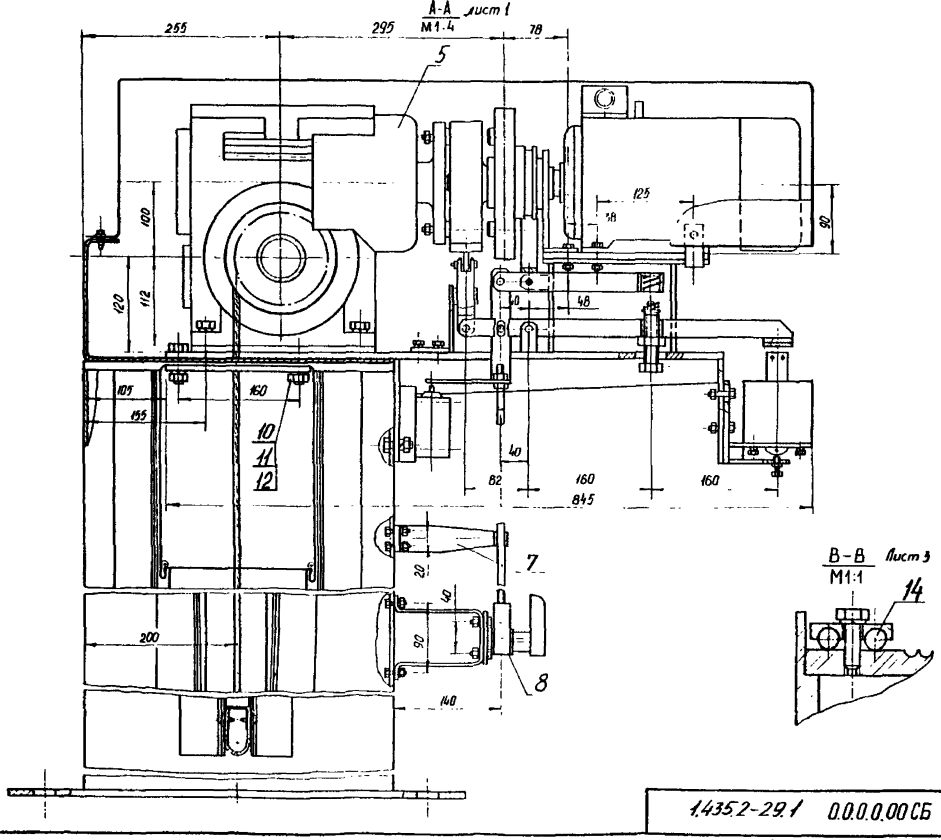

1.435.2-29.1 0.0.0.0.00 СБ

Лист 2

Копировал

Формат А3

Инв. № подл. | Подп. и дата | Взам. инв. №

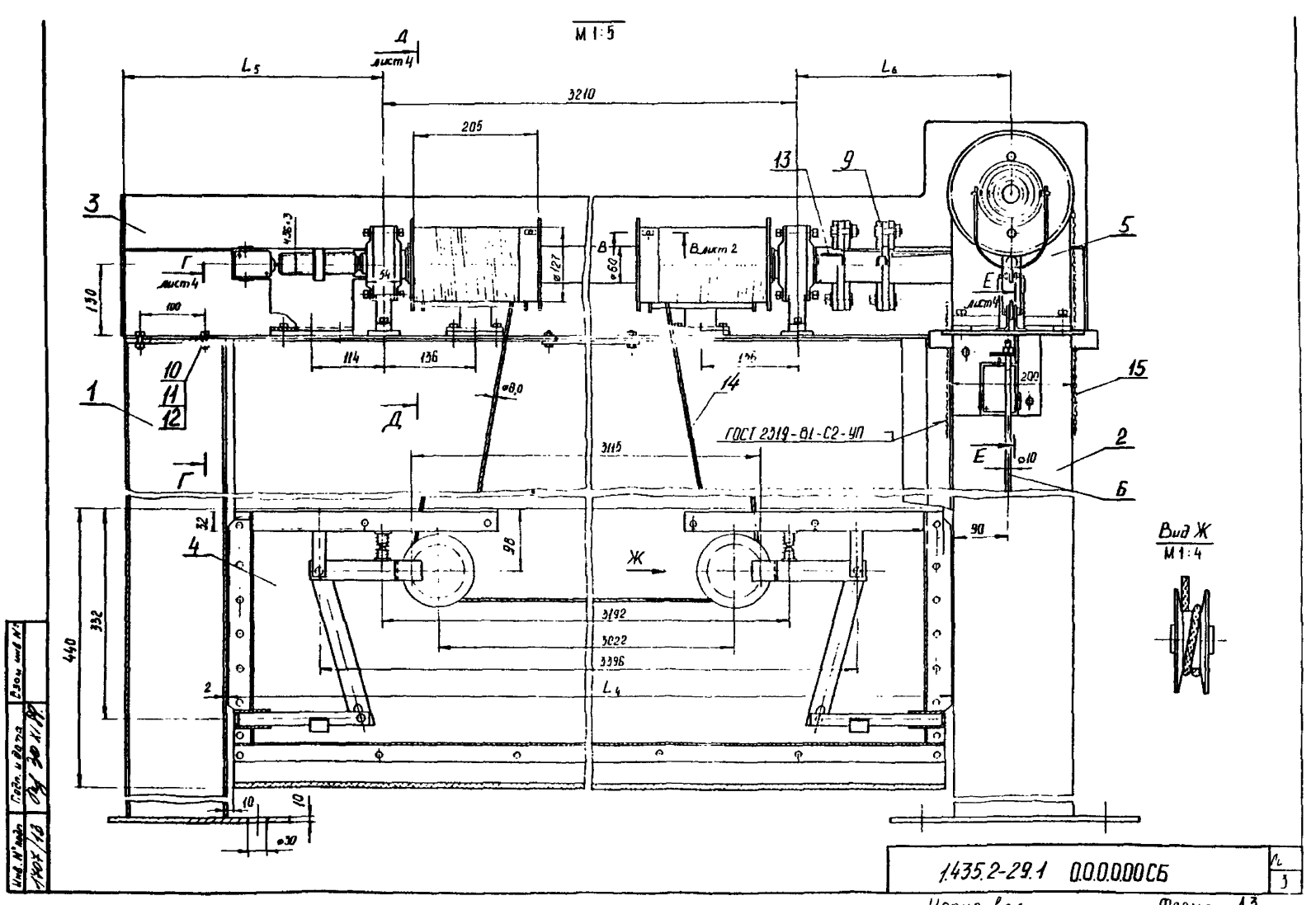
М 1:5
Д
лист 4
L5
L6
3210
205
13
9
3
5
Г
лист 4
130
100
54
ø127
В
ø60
В лист 2
Е
лист 4
114
136
136
10
11
12
1
ø8,0
14
15
200
Д
ГОСТ 2319-81-С2-УП
3115
Г
Е
ø10
2
Б
32
4
98
90
Ж
Вид Ж
М 1:4
440
332
3192
3022
3396
L4
2
10
10
ø30
Изм. инв. №
Подп. и дата
Инв. № подл.
1407/18
1.435.2-29.1 0.0.0.0.00 СБ
Лист
3
Копировал
Формат А3

Е – Е лист 3
М 1:4

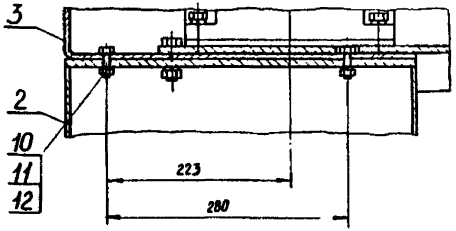

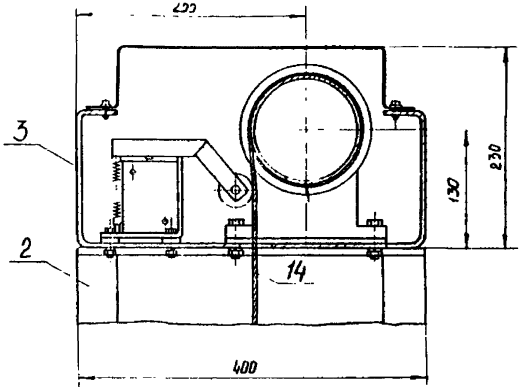

Г – Г лист 3
М 1:4

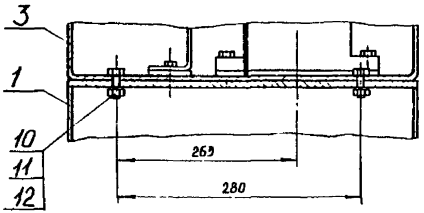

Размеры в мм

Обозначение	Марка	H	H_1	H_2	L	L_1	L_2	L_3	L_4	L_5	L_6	Масса кг
1435.2-29.1 0.0.0.0.00	ВТ 36-36	4270	4040	4440	3700	4020	4220	4070	3696	405	335	878,5
-01	ВТ 36-42	4880	4650	5050	3700	4020	4220	4070	3696	405	335	982,5
-02	ВТ 42-42	4880	4650	5050	4300	4620	4820	4550	4296	705	635	1062,5
-03	ВТ 48-54	6080	5850	6250	4900	5220	5420	5150	4896	1005	935	1364,5

Инв. № подл. | Подп. и дата | Взам. инв. №

Инв. № подл.	Подп. и дата	Взам. инв. №
7824	15.12.87	

Номер строки	Обозначение	Наименование	Для исполн. 1.435.2-29.1 0.00.0.00 -				Примечание
			-	01	02	03	
1	1.435.2-29.1 0.00.0.00	Ворота					
2		телескопические	X	X	X	X	
3	1.435.2-29.1 1.00.0.00	Стойка С	X	X	X	X	
4	1.435.2-29.1 1.1.0.0.00	Стойка	X	X	X	X	
5	1.435.2-29.1 2.00.0.00	Стойка С	X	X	X	X	
6	1.435.2-29.1 2.1.0.0.00	Стойка	X	X	X	X	
7	1.435.2-29.1 3.00.0.00	Ригель Р	X	X	X	X	
8	1.435.2-29.1 3.1.0.0.00	Ригель Р	X	X	X	X	
9	1.435.2-29.1 3.2.0.0.00	Вал	X	X	X	X	
10	1.435.2-29.1 3.2.1.0.00	Барабан	X	X	X	X	
11	1.435.2-29.1 3.2.2.000	Барабан	X	X	X	X	
12	1.435.2-29.1 3.3.00.00	Гайка ходовая	X	X	X	X	

Изм.	Кол. уч.	Лист	№ док.	Подп.	Дата
Нач. гр.	Гончаренко				15.12.87
Нач. сто	Гончаренко				15.12.87
Гл. спец.	Атапкин				15.12.87
Рук. гр.	Азанова				15.12.87
Ст. инж.	Монтилей				15.12.87
	Гончарова				15.12.87

1.435.2-29.1 0.00.0.00ВС

Ворота телескопические ВТ

Ведомость спецификаций

Стадия	Лист	Листов
Р	1	4

ЦНИИпроектспецсооружения

Формат А4

Инв. № подл.	Подп. и дата	Взам. инв. №
7824	15.12.87	

Номер строки	Обозначение	Наименование	Для исполн. 1.435.2-29.1 00.0.00 -				Примечание
			-	01	02	03	
1	1.435.2-29.1 3.3.1.0.00	Гайка	X	X	X	X	
2	1.435.2-29.1 3.4.0.0.00	Кронштейн КР1	X	X	X	X	
3	1.435.2-29.1 3.5.0.0.00	Кронштейн КР2	X	X	X	X	
4	1.435.2-29.1 3.5.1.0.00	Стойка	X	X	X	X	
5	1.435.2-29.1 3.5.2.0.00	Рычаг	X	X	X	X	
6	1.435.2-29.1 3.5.3.0.00	Барабан	X	X	X	X	
7	1.435.2-29.1 3.5.3.1.00	Валик	X	X	X	X	
8	1.435.2-29.1 4.0.0.0.00	Полотно П	X	X	X	X	
9	1.435.2-29.1 4.1.0.0.00	Секция СН	X	X	X	X	
10	1.435.2-29.1 4.1.1.0.00	Каркас	X	X	X	X	
11	1.435.2-29.1 4.1.1.1.00	Направляющая	X	X	X	X	
12	1.435.2-29.1 4.1.2.0.00	Лобитель	X	X	X	X	
13	1.435.2-29.1 4.1.2.1.00	Огоро	X	X	X	X	
14	1.435.2-29.1 4.1.2.2.00	Коромысло	X	X	X	X	
15	1.435.2-29.1 4.1.2.3.00	Штыри	X	X	X	X	

Инв. № подл.	Подп. и дата	Взам. инв. №
1957 г.	Зуб 20.11.87	

№ позиции	Обозначение	Наименование	Для исполн. 1435.2-29.1 0.0.0.0.00-										Примечание
			-	01	02	03							
1	1.435.2-29.1 4.2.0.0.00	Секция СА	X	X	X	X							
2	1.435.2-29.1 4.3.0.0.00	Секция СВ	X	X	X	X							
3	1.435.2-29.1 5.0.0.0.00	Привод Д	X	X	X	X							
4	1.435.2-29.1 5.1.0.0.00	Колесо	X	X	X	X							
5	1.435.2-29.1 5.2.0.0.00	Опора	X	X	X	X							
6	1.435.2-29.1 5.3.0.0.00	Плита	X	X	X	X							
7	1.435.2-29.1 5.4.0.0.00	Кронштейн	X	X	X	X							
8	1.435.2-29.1 5.5.0.0.00	Кронштейн	X	X	X	X							
9	1.435.2-29.1 5.6.0.0.00	Рычаг	X	X	X	X							
10	1.435.2-29.1 5.7.0.0.00	Рычаг	X	X	X	X							
11	1.435.2-29.1 5.8.0.0.00	Тяга	X	X	X	X							
12	1.435.2-29.1 5.9.0.0.00	Колодец	X	X	X	X							
13	1.435.2-29.1 6.0.0.0.00	Тяга Т	X	X	X	X							
14	1.435.2-29.1 7.0.0.0.00	Кронштейн КРЗ	X	X	X	X							
15													

Инв. № подл.	Подп. и дата	Взам. инв. №
1957 г.		

№ позиции	Обозначение	Наименование	Для исполн. 1435.2-29.1 0.0.0.0.00-										Примечание
			-	01	02	03							
1	1.435.2-29.1 3.0.0.0.00	Рама											
2		Перекрытие	X	X	X	X							
3	1.435.2-29.1 3.10.0.0.00	Пол	X	X	X	X							
4	1.435.2-29.1 3.0.0.0.00	Муфта М	X	X	X	X							
5	1.435.2-29.1 3.1.0.0.00	Полумуфта	X	X	X	X							
6	1.435.2-29.1 3.2.0.0.00	Полумуфта	X	X	X	X							
7	1.435.2-29.1 3.3.0.0.00	Вкладыш	X	X	X	X							
8													
9													
10													
11													
12													
13													
14													
15													

Инв. № подл.	Подп. и дата	Взам. инв. №
[illegible]	[illegible]	

Формат	Зона	Поз	Обозначение	Наименование	Кол. на исполн. 1.435.2-29.1 1.0.0.0.00 –			Примечание
					–	01	02	
				Документация				
А3			1435.2-29.1 1.0.0.0.00СБ	Сборочный чертеж	X	X	X	
				Сборочные единицы				
А4		1	1.435.2-29.1 1.1.0.0.00	Стойка	1			
			-01	Стойка		1		
			-02	Стойка			1	
				Стадия	Р	Р	Р	
				Шифр	С1	С3	С5	

Н. контр.	[illegible]	[illegible]	[illegible]	1.435.2-29.1 1.0.0.0.00
Нач. отд.	[illegible]	[illegible]	[illegible]	Стойка С
Гл. конст.	Птичкин	[illegible]	[illegible]	Стадия: Р; Лист: 1; Листов: 4
Рук. сект.	Агапова	[illegible]	[illegible]	ЦНИИпроектконструкция
Ст. инж.	Цветкова	[illegible]	[illegible]	

Копировал

Формат А4

Инв. № подл.	Подп. и дата	Взам. инв. №
[illegible]		

Формат	Зона	Поз	Обозначение	Наименование	Кол. на исполн. 1.435.2-29.1 1.0.0.0.00 –			Примечание
					–	01	02	
				Детали				
А3		2	1435.2-29.1 1.0.0.0.01	Направляющая	1			
			-01	Направляющая		1		
			-02	Направляющая			1	
А4		3	1435.2-29.1 1.0.0.0.02	Накладка	1			
			-01	Накладка		1		
			-02	Накладка			1	
		4	-03	Накладка	1			
			-04	Накладка		1		
			-05	Накладка			1	
				Стадия	Р	Р	Р	
				Шифр	С1	С3	С5	

1.435.2-29.1 1.0.0.0.00

Лист 2

Инв. № подл.	Подп. и дата	Взам. инв. №
1707/18	[illegible] 30.1.78	

Формат	Зона	Поз.	Обозначение	Наименование	Кол. на исполн. 1.435.2-29.1 1.0.0.0.00 –			Примечание
					–	01	02	
				Уплотнение				
				Пластина I, лист,				
				ТМКЩ-С-3				
				ГОСТ 7338-77				
БЧ		5	1.435.2-29.1 1.0.0.0.03	60×4030 мм	2			
			-01	60×4640 мм		2		
			-02	60×5840 мм			2	
				Стандартные изделия				
		6		Болт М6-6g×16.58.019				
				ГОСТ 7798-70	6	7	9	
		7		Винт В М5-6g×20.58.019				
				ГОСТ 17475-80	28	32	40	
				Стадия	Р	Р	Р	
				Шифр	С1	С3	С5	

1.435.2-29.1 1.0.0.0.00 Лист 3

Копировал Формат А4

Инв. № подл.	Подп. и дата	Взам. инв. №
[illegible]		

			Обозначение	Наименование	Кол. на исполн. 1.435.2-29.1 1.0.0.0.00 –			Примечание
					–	01	02	
		8		Гайка М5-6Н.5.019				
				ГОСТ 5916-70	28	32	40	
		9		Гайка М6-6Н.5.019				
				ГОСТ 5915-70	6	7	9	
				Шайбы ГОСТ 6402-70				
		10		565Г.019	28	32	40	
		11		665Г.019	6	7	9	
				Стадия	Р	Р	Р	
				Шифр	С1	С3	С5	

1.435.2-29.1 1.0.0.0.00 Лист 4

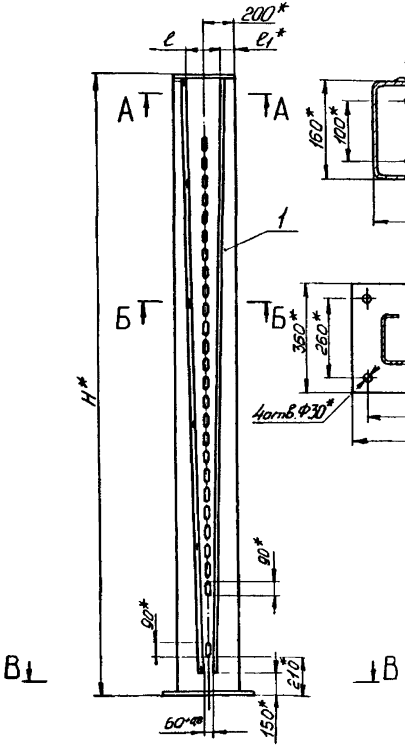

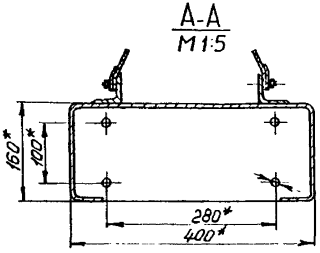

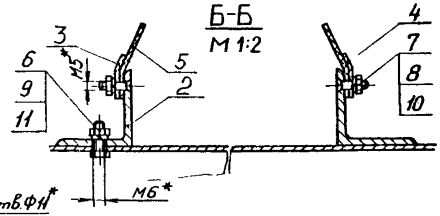

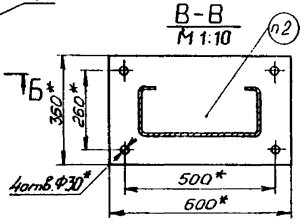

Размеры в мм

Обозначение	Марка	H*	ℓ	ℓ1*	Масса, кг
1.435.2-29.1 1.0.0.0.00	С1	4190	226+1,0	87	135,3
-01	С3	4800	268+1,3	66	152,1
-02	С5	6000	338+1,5	31	185,0

1. *Размеры для справок.
2. Маркировать по табл. Шрифт и способ нанесения по ТУ 36.25.12-3-87.

Н. контр.	Гуменаренко			1.435.2-29.1 10.0.0.00СБ			
Нач. отд.	Сошкинов			Стойка С	Стадия	Масса	Масштаб
Гл. конст.	Птицкий			Сборочный чертеж	Р	См. табл.	1:20
Рук. сект.	Агапова				Лист	Листов 1	
Ст. инж.	Цветков				ЦНИИпроектлегконструкция		

Копировал

Формат А3

Инв. № подл.	Подп. и дата	Взам. инв. №
1707/80	[illegible] 30.11.89	

Формат	Зона	Поз.	Обозначение	Наименование	Кол. на исполн. 1.435.2-29.1 1.1.0.0.00-			Примечание
					–	01	02	
				Документация				
А3			1.435.2-29.1 1.1.0.0.00СБ	Сборочный чертеж	X	X	X	
				Детали				
А3		1	1.435.2-29.1 1.1.0.0.01	Стойка	1			
			-01	Стойка		1		
			-02	Стойка			1	
				Стадия	Р	Р	Р	
				Шифр				

1.435.2-29.1 1.1.0.0.00

Н. контр.	Никифорова	[illegible]	30.11.87
Нач. отд.	Кашкинов	[illegible]	29.11.87
Гл. конст.	Птичкин	[illegible]	29.11.87
Рук. сек.	Агапова	[illegible]	17.11.87
Ст. инж.	Цветкова	[illegible]	[illegible]

Стойка

Стадия	Лист	Листов
Р	1	2

ЦНИИпроектлегконструкция

Копировал Формат А4

Инв. № подл.	Подп. и дата	Взам. инв. №
1707/80		

Формат	Зона	Поз.	Обозначение	Наименование	Кол. на исполн. 1.435.2-29.1 1.1.0.0.00-			Примечание
					–	01	02	
А5		2	1.435.2-29.1 1.1.0.0.02	Плита	1	1	1	
А5		3	1.435.2-29.1 1.1.0.0.03	Крышка	1	1	1	
А4		4	1.435.2-29.1 1.1.0.0.04	Направляющая	1			
			-01	Направляющая		1		
			-02	Направляющая			1	
				Стадия	Р	Р	Р	
				Шифр				

1.435.2-29.1 1.1.0.0.00

Лист 2

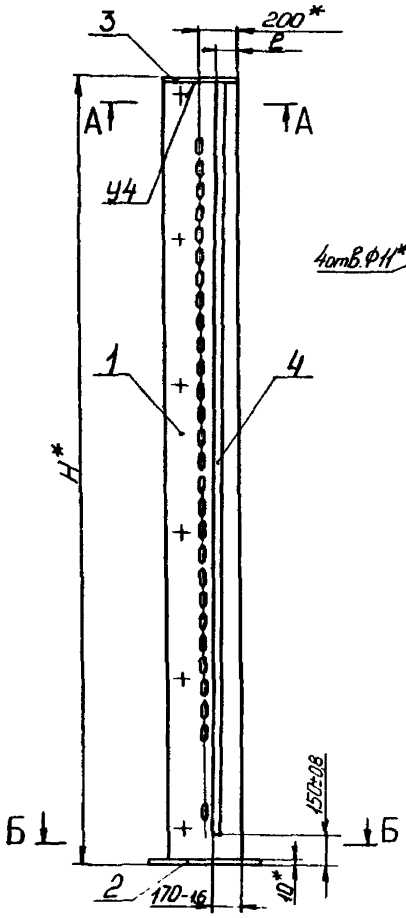

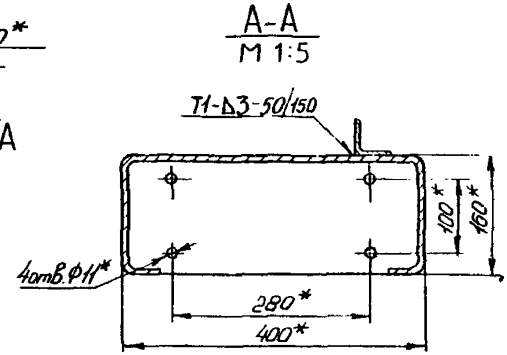

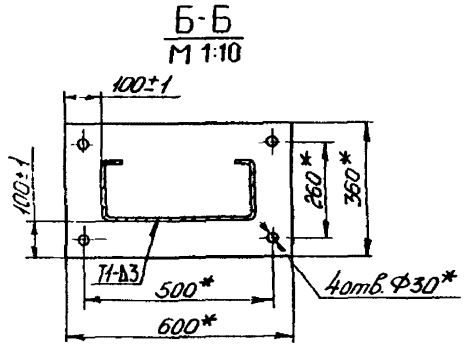

Обозначение	H*, мм	l, мм	Масса, кг
1.435.2-29.1 1.1.0.0.00	4190	87-1,4	113,84
-01	4800	66-1,2	127,34
-02	6000	31-1,0	153,89

1. Сварные швы выполнять в среде углекислого газа по ГОСТ 14771-76.
2. *Размеры для справок.
3. Покрытие по ТУ 36 25.12-3-87

				1.435.2-29.1 1.1.0.0.00СБ			
Н. контр.	Пономаренко		30.11.87	Стойка Сборочный чертеж	Р	См. табл.	1:20
Нач. отд.	Кашкаров		19.11.87		Лист	Листов 1	
Гл. конст.	Пичкин		19.11.87				
Рук. секц.	Алдонова				ЦНИИпроектлегконструкция		
Инж.	Цветков						

Инв. № подл. | Подп. и дата | Взам. инв. №
1784.61 | 30.11.87

Копир. Вал

Формат А

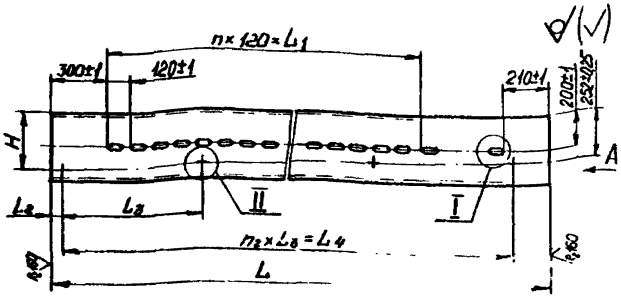



Размеры в мм

Обозначение	L	L_1	L_2	L_3	L_4	H	n	n_1	n_2	n_3	Масса, кг
1435.2-29.1 1.1.0.0.01	4170-5,0	3120±1	65±0,25	780±0,5	3900±0,5	335±0,25	26	28	5	6	76,95
-01	4780-5,0	3720±1	65±0,25	750±0,5	4500±0,5	356±0,25	31	33	6	7	88,15
-02	5980-5,5	4920±1	25±0,25	720±0,5	5760±0,5	391±0,25	41	43	8	9	110,18

*Размеры для справок.

Н контр.	Пономарен			1.435.2-29.1 1.1.0.0.01			
Рук.сек.	Агапова			Стойка	Стадия	Масса	Масштаб
Вед.инж.	Борзунова				Р	См. табл.	1:20
Ст.инж.	Цветкова				Лист	Листов 1	
				С-образный профиль 400×160×50×3 БГОСТ 8282-83	ЦНИИпроектлесконструкция		
				Вст3кп2 ГОСТ 11474-76			

Копировал

Формат А4

Рис.1

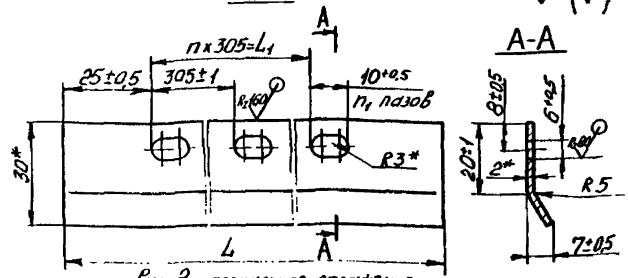

Рис.2 - зеркальное отражение

Остальное от рис.1

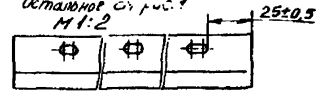

Обозначение	Рис.	L_1, мм	L_1, мм	n	n_1	Масса, кг
1.435.2-29.1 1.0.0.0.02	1	4030-5,0	3965±1	13	14	2,01
-01		4640-5,0	4575±1	15	16	2,32
-02		5840-5,5	5795±1	19	20	2,92
-03	2	4030-5,0	3965±1	13	14	2,01
-04		4640-5,0	4575±1	15	16	2,32
-05		5840-5,5	5795±1	19	20	2,92

1. *Размеры для справок.
2. Покрытие по ТУ 38.25.12-3-87.

Н контр.	Пономарен			1.435.2-29.1 1.0.0.0.02			
Рук.сект.	Агапова			Накладка	Стадия	Масса	Масштаб
Вед.инж.	Борзунова				Р	См. табл.	1:1
Ст.инж.	Цветкова				Лист	Листов 1	
				Лист Б-ПН-2 ГОСТ 19903-74	ЦНИИпроектлесконструкция		
				4-IV Ст3кп2 ГОСТ 16523-70			

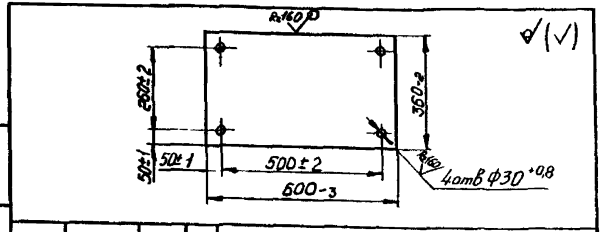

1.435.2-29.1 1.10.02

Плита

Стадия	Масса	Масштаб
Р	16,73	1:10

Лист | Листов 1

Б-ПН-10 ГОСТ 19903-74
Вст3кп2 ГОСТ 14637-79

ЦНИИПромзерноконструкция

Копировал

Формат А5

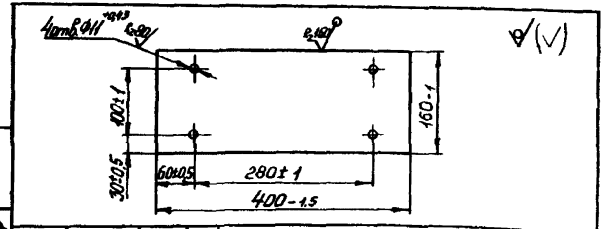

1.435.2-29.1 1.10.03

Крышка

Стадия	Масса	Масштаб
Р	4,99	1:5

Лист | Листов 1

Б-ПН-10 ГОСТ 19903-74
Вст3кп2 ГОСТ 14637-79

ЦНИИПромзерноконструкция

Копировал

Формат А5

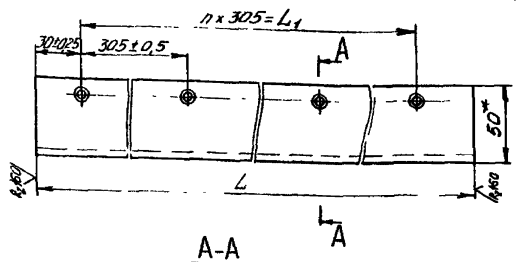

A-A

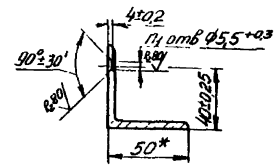

Обозначение	L, мм	L_1, мм	n	n_1	Масса, кг
1435.2-29.1 1.10.04	4030-5.0	3965±1	13	14	15,17
-01	4640-5.0	4575±1	15	16	17,47
-02	5840-5.5	5795±1	19	20	21,99

*Размеры для справок

1.435.2-29.1 1.10.04

Направляющая

Стадия	Масса	Масштаб
Р	См. табл	1:2

Лист | Листов 1

Уголок 50х50х5-Б ГОСТ 8509-86
Вст3кп2 ГОСТ 535-79

ЦНИИПромзерноконструкция

Копировал

Формат А4

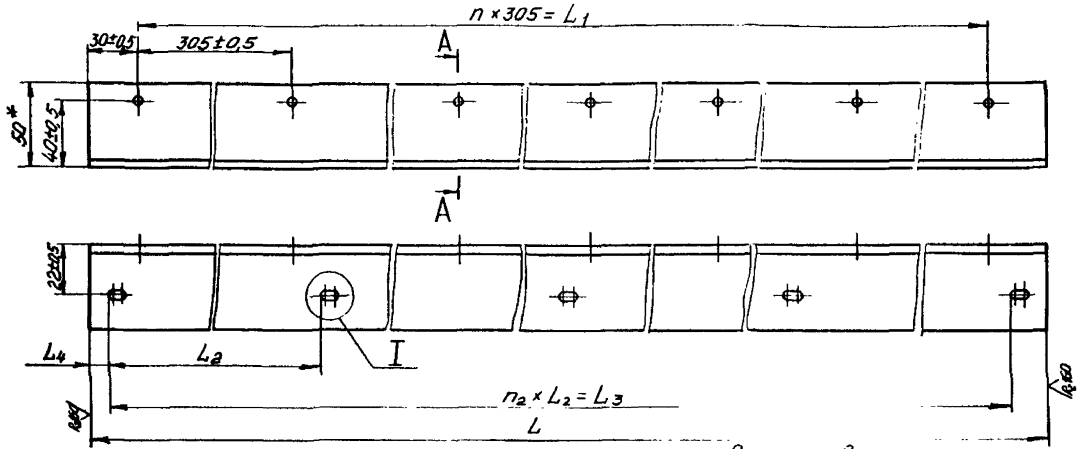

Размеры в мм

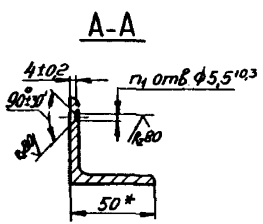

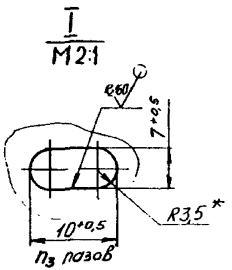

Обозначение	L	L_1	L_2	L_3	L_4	n	n_1	n_2	n_3	Масса, кг
1.435.2-29.1 1.0.0.0.01	4030-5,0	3965±0,5	780±1	3900±1	60±0,5	13	14	5	6	15,13
-01	4640-5,0	4575±0,5	750±1	4500±1	60±0,5	15	16	6	7	17,41
-02	5840-5,5	[illegible]	720±1	5760±1	20±0,5	19	20	8	9	21,91

1. *Размеры для справок.
2. Покрытие по ТУ 36.25.12-3-87

Н. контр.	[illegible]	[illegible]	[illegible]	1.435.2-29.1 1.0.0.0.01			
Гл. конст.	Птичкин	[illegible]	[illegible]	Направляющая	Стадия	Масса	Масштаб
Рук. сект.	Агапова	[illegible]	[illegible]		Р	См. табл.	1:2
Инж.	Цветкова	[illegible]	[illegible]		Лист	Листов 1	
				Уголок - 50×50×5-Б ГОСТ 8509-86 ВСт3кп2-II ГОСТ 535-79	ЦНИИпроектлегконструкция		

Инв. № подл.	Подп. и дата	Взам. инв. №
1704/24	[illegible]	

Копировал

Формат А3

Инв. № подл.	Подп. и дата	Взам. инв. №
1407.12.5	30.11.84	

Формат	Зона	Поз.	Обозначение	Наименование	Кол. на испол. 1435.2-29.1 2.0.0.0.00-										Примечание
					–	01	02								
				Документация											
А3			1435.2-29.1 2.0.0.0.00СБ	Сборочный чертеж	X	X	X								
				Сборочные единицы											
А4		1	1435.2-29.1 2.1.0.0.00	Стойка	1										
			-01	Стойка		1									
			-02	Стойка			1								

Инв. № подл.	Подп. и дата	Взам. инв. №
17894-26	Куф 30.07.87	

Позиция	Зона	Поз.	Обозначение	Наименование	Кол. на изделии 1.435.2-29.1 2.00.00.00-			Примечание
					-	01	02	
				Уплотнение				
				Пластина I, лист,				
				ТМКЩ-С-3				
				ГОСТ 7338-77				
БЧ		5	1.435.2-29.1 2.00.0.02	60×4030 мм	2			
			-01	60×4640 мм		2		
			-02	60×5840 мм			2	
				Стандартные изделия				
		6		Болт М6-6g×16.58.019				
				ГОСТ 7798-70	6	7	9	
		7		Винт В1.М6-6g×20.58.019				
				ГОСТ 17475-80	28	32	40	

Изм.	Кол.	Лист	№ док.	Подп.	Дата
Разраб.		Р	Р	Р	
Шифр.		С2	С4	С6	

1.435.2-29.1 2.00.0.00 Лист 3

Копировал Формат А4

Инв. № подл.	Подп. и дата	Взам. инв. №
17894-26		

Позиция	Зона	Поз.	Обозначение	Наименование	Кол. на изделии 1.435.2-29.1 2.00.0.00-			Примечание
					-	01	02	
		8		Гайка М6-6Н.5.019				
				ГОСТ 5915-70	28	32	40	
		9		Гайка М6-6Н.5.019				
				ГОСТ 5915-70	6	7	9	
				Шайбы ГОСТ 6402-70				
		10		5.65Г.019	28	32	40	
		11		6.65Г.019	6	7	9	

Изм.	Кол.	Лист	№ док.	Подп.	Дата
Разраб.		Р	Р	Р	
Шифр.		С2	С4	С6	

1.435.2-29.1 2.00.00 Лист 4

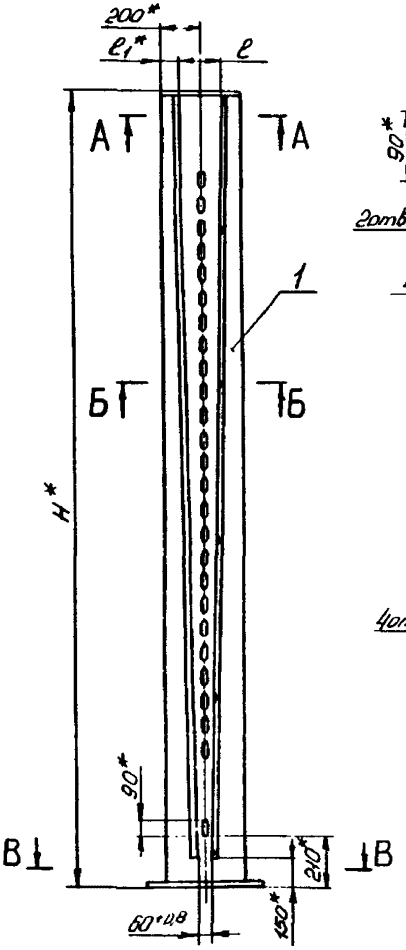

А-А
М 1:5

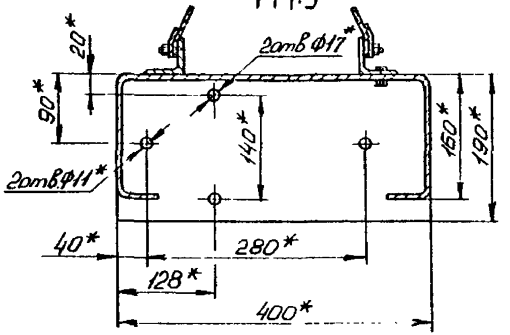

Б-Б
М 1:2

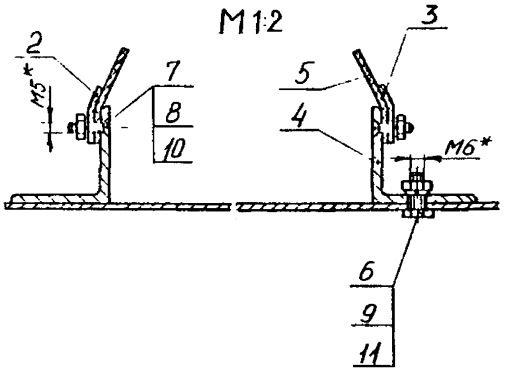

В-В
М 1:10

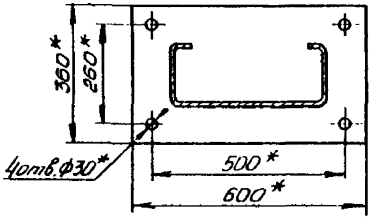

Размеры в мм

Обозначение	Марка	H*	e	e_1*	Масса, кг
1.435.2-29.1 2.0.0.00	С2	4190	226+10	87	136,4
- 01	С4	4800	268*13	66	153,1
- 02	С6	5000	338*13	31	186,0

1. *Размеры для справок
2. Маркировать по таблице. Шрифт и способ нанесения по ТУ 36 25.12-3-87.

| | | |

Инв. № подл.	Подп. и дата	Взам. инв. №
1487/79	30.XI.87	

Позиция	Зона	Поз.	Обозначение	Наименование	Кол. на испол. 1.435.2-29.1 2.1.0.0.00-			Примечание
					–	01	02	
				Документация				
13			1.435.2-29.1 2.1.0.0.00СБ	Сборочный чертеж	X	X	X	
				Детали				
13		1	1.435.2-29.1 1.1.0.0.02	Плита	1	1	1	
13		2	1.435.2-29.1 2.1.0.0.01	Стойка	1			
			-01	Стойка		1		
			-02	Стойка			1	
				Утв.	Р	Р	Р	
				Шифр				

				1.435.2-29.1 2.1.0.0.00
Гл. констр.	Н. контр.	Кононов	10.11.87	
Нач. отд.	Гл. инж. пр.	Кононов	10.11.87	Стойка
Гл. констр.	Гл. технолог	Кононов	10.11.87	
Разраб.	Алатова	Орта	10.11.87	
Отд. нач.	Цветкова	Цветкова	10.11.87	

Стадия	Лист	Листов
Р	1	2

ЦНИИпроектпрокатконструкция

Копировал Формат А4

Инв. № подл.	Подп. и дата	Взам. инв. №
1487/79		

Позиция	Зона	Поз.	Обозначение	Наименование	Кол. на испол. 1.435.2-29.1 2.1.0.0.00-			Примечание
					–	01	02	
13		3	1.435.2-29.1 2.1.0.0.02	Направляющая	1			
			-01	Направляющая		1		
			-02	Направляющая			1	
14		4	1.435.2-29.1 2.1.0.0.03	Крышка	1	1	1	
				Утв.	Р	Р	Р	
				Шифр				

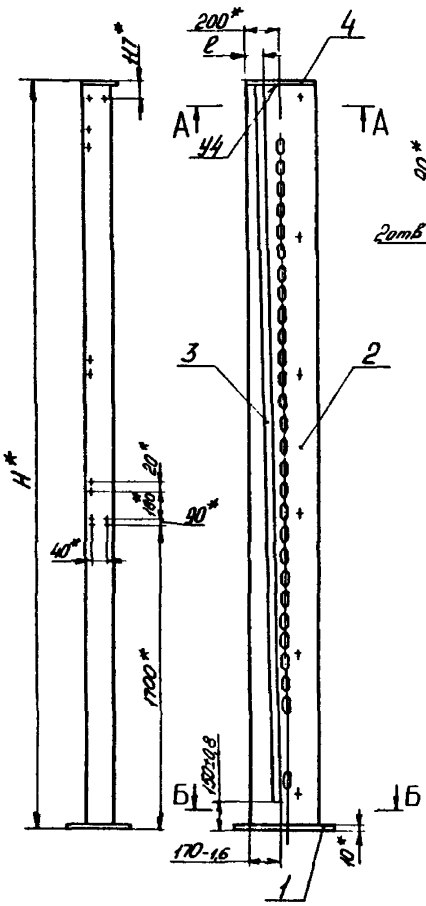

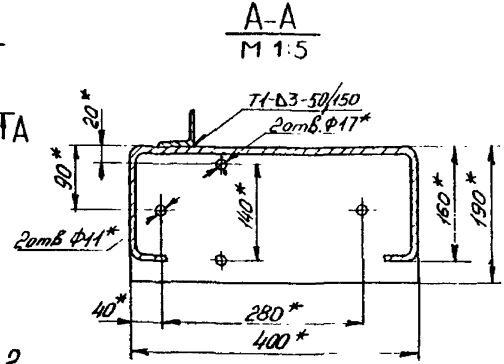

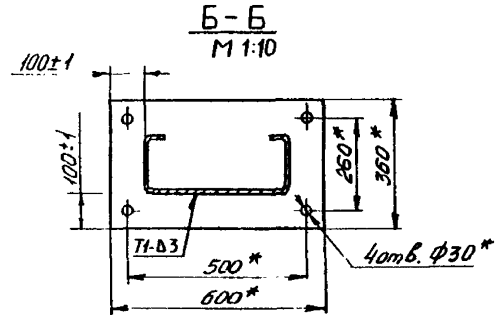

Обозначение	H* мм	ℓ, мм	Масса, кг
1.435.2-29.1 2.1.0.0.00	4190	87-1,4	114,87
-01	4800	66-1,2	128,35
-02	6000	31-1,0	154,88

1 Сварные швы выполнять в среде углекислого газа по ГОСТ 14771-76.

2. *Размеры для справок.

3. Покрытие по ТУ 36.25.12-3-87.

				1.435.2-29.1 2.1.0.0.00СБ			
				Стойка Сборочный чертеж	Стадия	Масса	Масштаб
					Р	См. табл.	1:20
					Лист	Листов 1	
					ЦНИИпроектлеконструкция		

Копировал

Формат А3

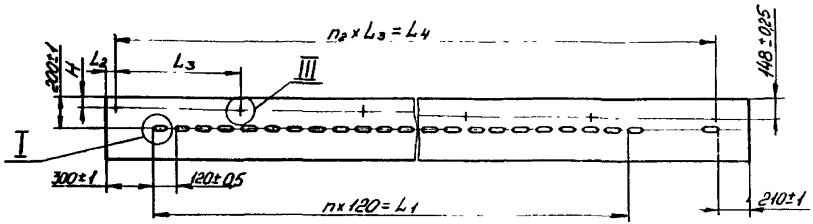

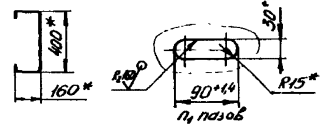

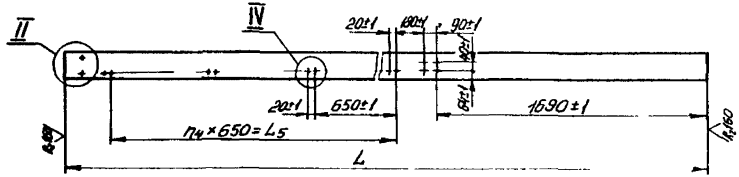

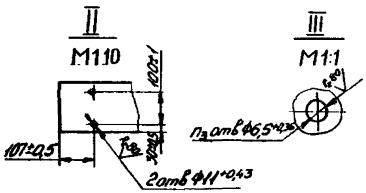

Размеры в мм

Обозначение	L	L_1	L_2	L_3	L_4	L_5	H	n	n_1	n_2	n_3	n_4	n_5	Масса, кг
1435.2-29.1 21.00.01	4470-5,0	3120±1	65±0,25	780±0,5	3900±1	1850±1	65±0,25	26	28	5	6	3	12	76,92
-01	4780-5,0	3120±1	65±0,25	780±0,5	4500±1	2600±1	44±0,25	31	33	6	7	4	14	88,12
-02	5980-5,0	4920±1	25±0,25	720±0,5	5760±1	3250±1	9 +0,25	41	43	8	9	5	16	110,15

*Размеры для справок

				1.435.2-29.1 21.00.01		
				Стойка	Стадия: Р	Масса: См. табл.	Масштаб: 1:20
					Лист	Листов 1
Н. контр.	Пономарева					
Рук. сект.	Агапова					
Ведущ. инж.	Барунова			С-образный профиль 400×180×50×5 ГОСТ 8282-83 Ст3кп2 ГОСТ 14974-76	ЦНИИпроектстальконструкция	
Гл. инж.	Цветков					

Инв. № подл. | Подп. и дата | Взам. инв. №
1987/20 | Акт № 1148

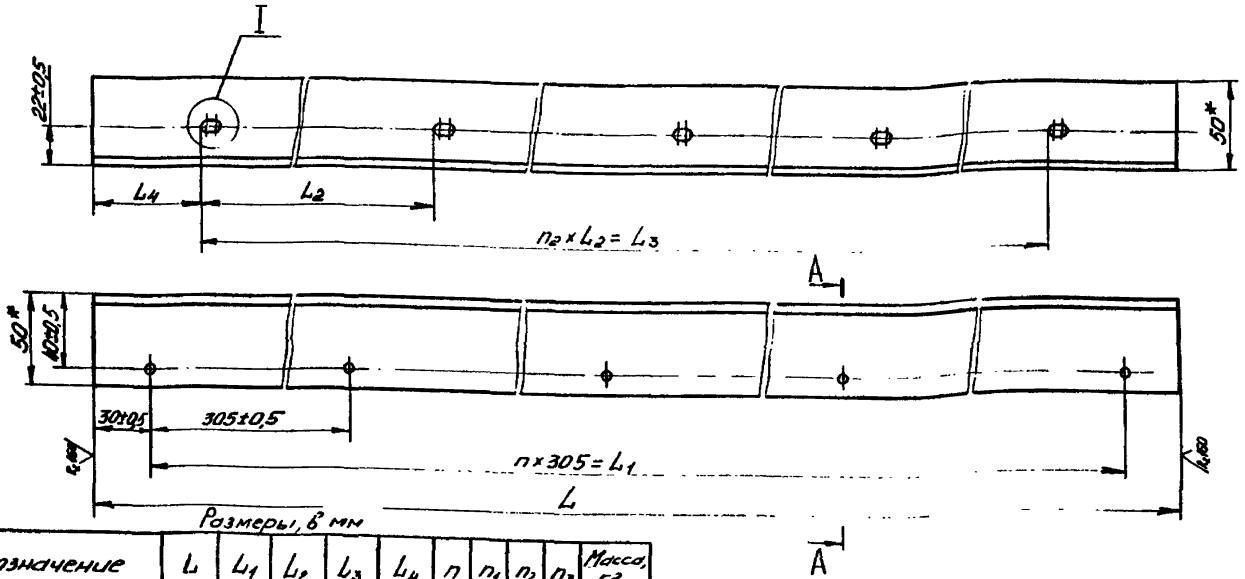

Размеры, в мм

Обозначение	L	L_1	L_2	L_3	L_4	n	n_1	n_2	n_3	Масса, кг
1.435.2-29.1 2.0.0.0.01	4030-5,0	3965±1	780±1	3900±1	60±0,5	13	14	5	6	15,13
-01	4640-5,0	4575±1	750±1	4500±1	60±0,5	15	16	6	7	17,41
-02	5840-5,5	5795±1	720±1	5760±1	20±0,5	19	20	8	9	21,91

1. *Размеры для справок.
2. Покрытие по ТУ 38 25.12-3-87.

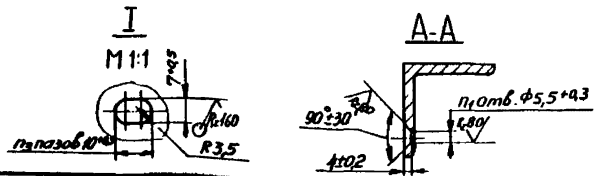

				1.435.2-29.1 2.0.0.0.01			
				Направляющая	Стадия	Масса	Масштаб
					Р	См. табл.	1:2
Н. контр.	Пономаренко				Лист	Листов 1	
Гл. констр.	Птичкин						
Рук. сект.	Агапова			Уголок 50×50×5-Б ГОСТ 8509-86	ЦНИИпроектлегконструкция		
Ст. инж.	Цветкова			ВСт3кп2-ГОСТ 535-79			

Копировал

Формат А3

Инв. № подл.	Подп. и дата	Взам. инв. №
1787/3Г		

Инв № подл	Подп и дата	Взам инв №
1404/[illegible]	[illegible]	

Формат	Зона	Поз.	Обозначение	Наименование	Кол на исполн 1435.2-29.1 3000.00- 00	-01	-02	Примечание
				Документация				
А3			1435.2-29.1 3000 00СБ	Сборочный чертеж	X	X	X	
				Сборочные единицы				
А4		1	1435.2-29.1 310000	Ригель РГ1	1			
			-01	Ригель РГ2		1		
			-02	Ригель РГ3			1	
А4		2	1435.2-29.1 320000	Вал	1	1	1	
				Стадия	Р	Р	Р	
				Шифр	РГ1	РГ2	РГ3	

Н. контр	[illegible]	[illegible]	[illegible]	1.435 2-29.1 3000.00
Нач отд	Кашкина	[illegible]	[illegible]	
Гл. конст	Птичкин	[illegible]	[illegible]	Ригель РГ
Нач сект	Агапова	[illegible]	[illegible]	
Ст инж	[illegible]	[illegible]	[illegible]	

Стадия	Лист	Листов
Р	1	4

ЦНИИпроектлесконструкция

Копировал

Формат А4

Инв № подл	Подп и дата	Взам инв №
1404/[illegible]		

Формат	Зона	Поз.	Обозначение	Наименование	Кол на исполн 1435.2-29.1 3000.00- 00	-01	-02	Примечание
А4		3	1435.2-29.1 330000	Гайка ходовая	1	1	1	[illegible]
А4		4	1435.2-29.1 340000	Кронштейн КР1	1	1		
			-01	Кронштейн КР1-1			1	
А4		5	1.4352-2 1 350000	Кронштейн КР2	2	2	2	
				Детали				
А4		6	1.435.2-29.1 300001	Крышка	2	2	2	
А4		7	1435.2-29.1 300002	Крышка	2	2	2	
А4		8	1435.2-29.1 300003	Корпус	2	2	2	
А4		9	1435.2-29.1 300004	Прокладка	4	4	4	
А4		10	1435.2-29.1 300005	Кожух К1	3	4	4	
			-01	Кожух К2	1		1	
А4		11	1435.2-29.1 300006	Скоба	4	4	4	
				Стадия	Р	Р	Р	
				Шифр	РГ1	РГ2	РГ3	

1.435 2-29.1 300000

Лист 2

Инв. № подл.	Подп. и дата	Взам. инв. №
1484/87	Ауд 30.11.87	

Позиция	Зона	Поз.	Обозначение	Наименование	Кол. на испол. 1.435.2-29.1 3.00.00 со-			Примечание
					00	-01	-02	
				Стандартные изделия				
				Болты ГОСТ 7798-70				
		12		М6-6g×12.58.019	10	10	10	
		13		М6-6g×20.58.019	28	28	28	
		14		М10-6g×25.58.019	4	4	4	
		15		Кольцо СГ52-39-5				
				ГОСТ 6418-81	2	2	2	
		16		Кольцо СГ57-44-5				
				ГОСТ 6418-81	2	2	2	
		17		Подшипник 208				
				ГОСТ 8338-75	2	2	2	
				Шайбы 6402-70				
		18		6.65Г.019	38	38	38	
		19		10.65Г.019	4	4	4	
				Узлы	Р	Р	Р	
				Шифр	Рг1	Рг2	Рг3	

1.435.2-29.1 3.0.0.00 — Лист 3

Копировал — Формат А4

Инв. № подл.	Подп. и дата	Взам. инв. №
1484/87		

Позиция	Зона	Поз.	Обозначение	Наименование	Кол. на испол. 1.435.2-29.1 3.00.00 со-			Примечание
					со	-01	-02	
				Прочие изделия				
		20		Винт самонарезающий				
				В6×14				
				ТУ 36-2142-78	Б	Б	Б	
		21		Шайба упругая				
				Ш4-6				
				ТУ36-2130-78	6	6	6	
				Узлы	Р	Р	Р	
				Шифр	Рг1	Рг2	Рг3	

1.435.2-29.1 3.0.0.00 — Лист 4

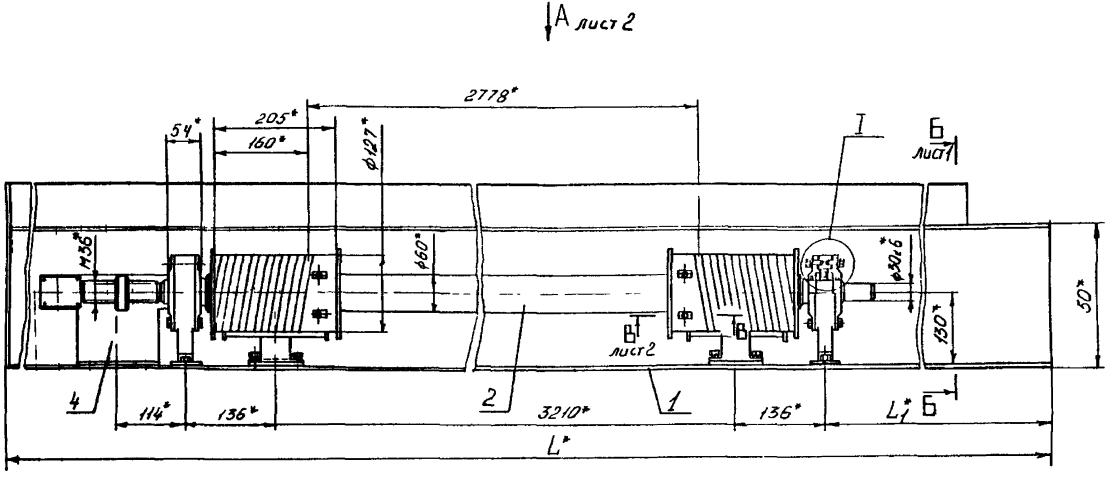

1 Размеры для справок

2 Допуск непараллельности осей Г и Д не более 0,5мм

Обозначение	Марка	L, мм	L_1, мм	Масса, кг
14352-29.1 300000	РГ1	4053	435	135,0
-01	РГ2	4653	735	148,0
-02	РГ3	5253	1035	162,0

1.4352-29.1 300000СБ				
Ригель РГ Сборочный чертеж		Р	СМ таб	1:5
		Лист 1	Листов	
		ЦНИИпроектлегконструкц		

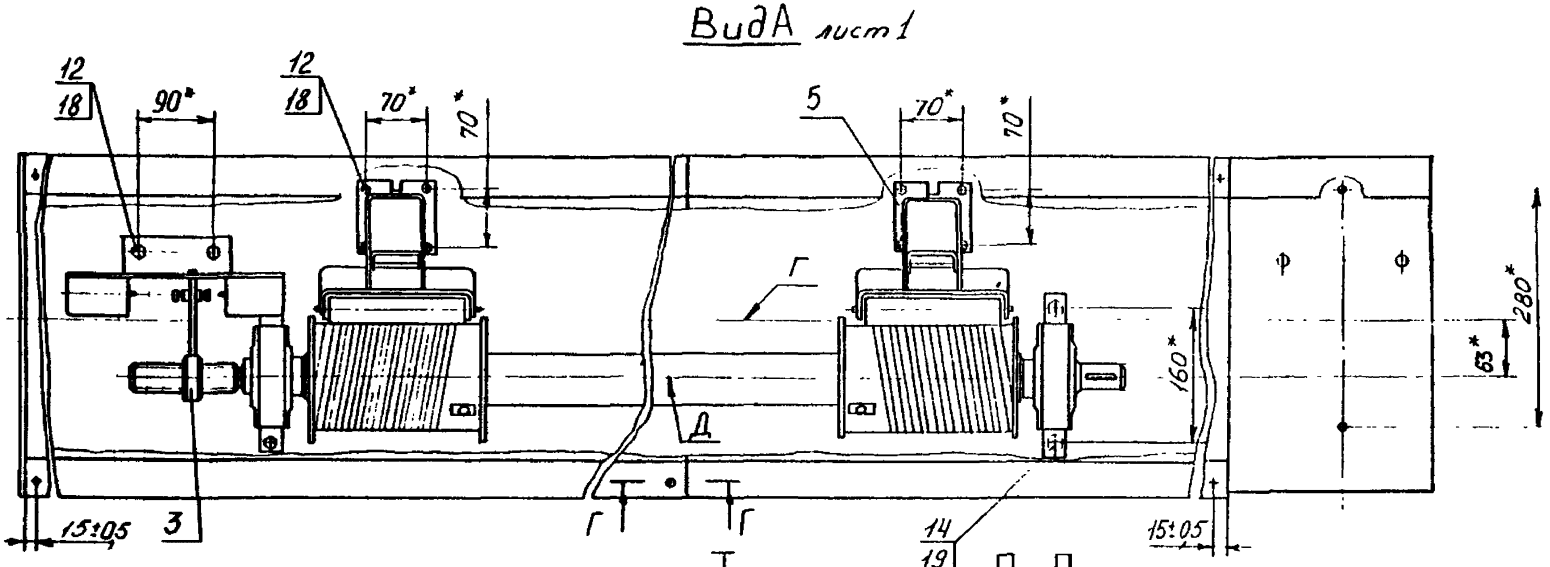

Б-Б лист 1

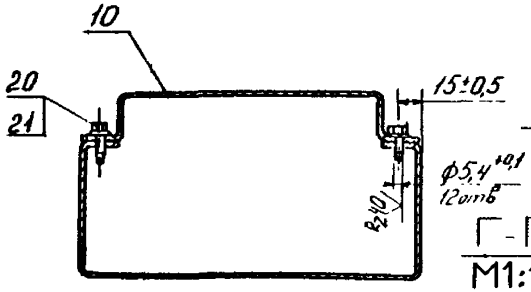

Г лист 1
М1:2

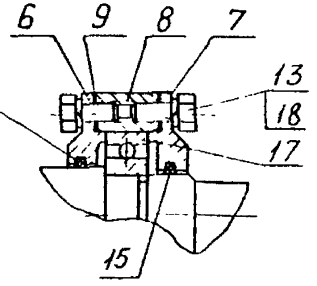

В В лист 1
М1:1

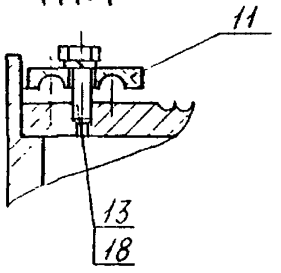

Г-Г
М1:1

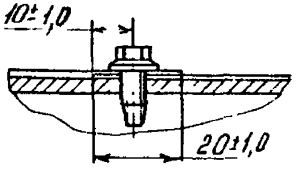

| | | |

Инв. № подл.	Подп. и дата	Взам. инв. №
17.07.87	[signature] 30.XI.88	

Формат	Зона	Поз.	Обозначение	Наименование	Кол. на исполн. 1.435.2-29.1 3.1.0.0.00- 00	01	02	Примечание
				Документация				
А4			1.435.2-29.1 3.1.0.0.00СБ	Сборочный чертеж	×	×	×	
				Детали				
А4		1	1.435.2-29.1 3.1.0.0.01	Крышка	1	1	1	
А5		2	1.435.2-29.1 3.1.0.0.02	Платик	1	1	1	
А5		3	1.435.2-29.1 3.1.0.0.03	Платик	1	1	1	
А4		4	1.435.2-29.1 3.1.0.0.04	Платик	1	1	1	
				Стадия	Р	Р	Р	
				Шифр	РГ1	РГ2	РГ3	

Н. контр.	[signature]	[signature]	30.11.88
Н. уч. сект.	Камышина	[signature]	30.11.88
Гл. конс.	Птицкая	[signature]	30.11.88
Гл. спец.	Агапова	[signature]	17.11.88
Ст. инж.	[signature]	[signature]	30.11.88

1.435.2-29.1 3.1.0.0.00

Ригель РГ

Стадия	Лист	Листов
Р	1	2

ЦНИИпроектлегконструкция

Копировал

Формат А4

Инв. № подл.	Подп. и дата	Взам. инв. №
4-7/3К-91		

Формат	Зона	Поз.	Обозначение	Наименование	Кол. на исполн. 1.435.2-29.1 3.1.0.0.00- 00	01	02	Примечание
				Балка				
				Сборочный профиль				
				400×160×50×3 Б ГОСТ 8282-83				
				ВСт3кп2 ГОСТ 11474-76				
54		5	1.435.2-29.1 3.1.0.0.05	L=4050 h14	1			
			-01	L=4650 h14		1		
			-02	L=5250 h14			1	
				Стадия	Р	Р	Р	
				Шифр	РГ1	РГ2	РГ3	

1.435.2-29.1 3.1.0.0.00

Лист 2

Вид А лист 1

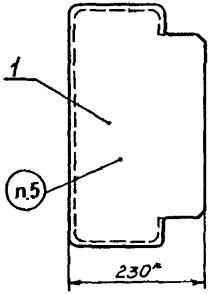

Вид Б лист 1

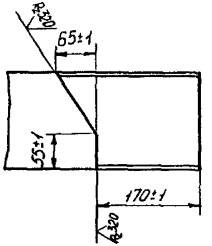

Е-Е лист 1

М1:1

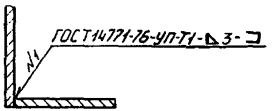

Размеры в мм

Обозначение	Марка	L	L_1	L_2	L_3	L_4	L_5	L_6	L_7	L_8	L_9	L_{10}	B	B_1	n	Масса, кг
1.435.2-29.1 3.1.00.00	РГ1	4053	4050	3820±2	—	790±1	—	435±1	—	1250±1	1250±1	80±0,5	160±0,5	80±0,5	10	79,8
-01	РГ2	4653	4650	4420±2	3760±3	1640±1	80±0,5	735±1	460±1	1400±1,5	—	—	200±0,3	100±0,5	12	91,1
-02	РГ3	5253	5250	5020±2	3760±3	1700±1	110±0,5	1035±1	760±1	940±0,5	940±0,5	—	270±0,5	135±0,5	14	102,7

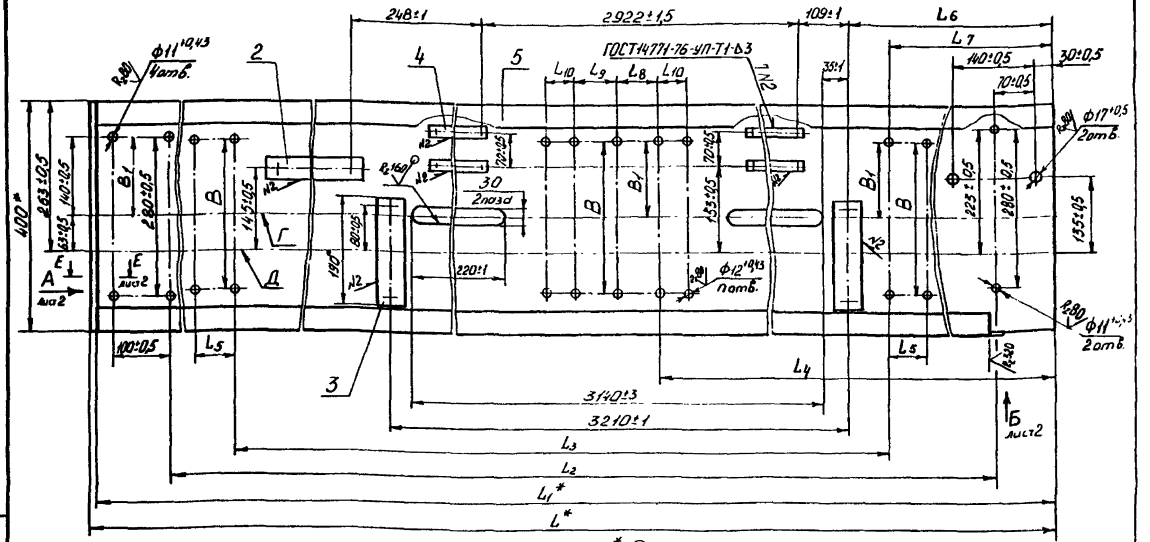

1* Размеры для справок.

2. Допуск непараллельности осей Г и Д не более 0,5мм.
3. Шероховатость поверхностей детали Б4 в местах реза R_z 160.
4. Покрытие по ТУ36.25.12-3-87, кроме отверстий
5 Маркировать по таблице Шрифт и способ нанесения по ТУ36.25.12-3-87

Табл исполнений см. лист 2

				1.435.2-29.1 3.1.0.0.00 СБ			
				Ригель РГ Сборочный чертеж	Стадия: Р	Масса: См табл.	Масштаб: 1:5
					Лист 1	Листов 2	
					Проектпроекционирующий		

Копировал

Формат А3

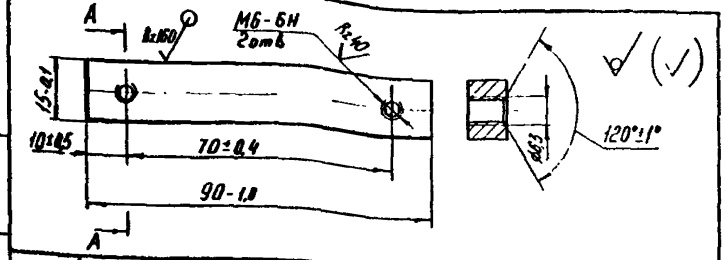

1435.2-29.1 3.1.0.0.04

Платик

Стадия	Масса	Масштаб
Р	0,1	1:1
Лист	Листов 1	

Н.контр Пономаренко
Гл.констр Птичкин
Рук.сект Агапова
Ст.инж. Лукьяненко

Лист Б-ПН-10 ГОСТ 19903-74
Вст3кп2 ГОСТ 14637-79

ЦНИИпроектлегконструкция

Копировал

Формат А5

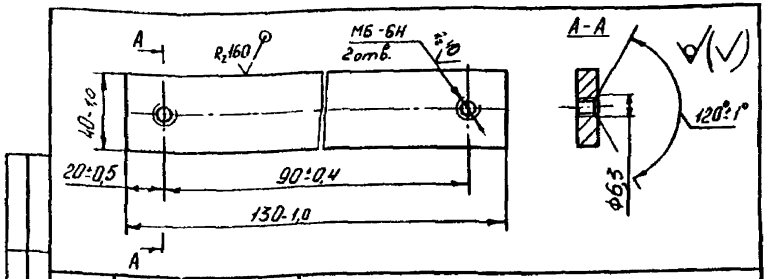

1435.2-29.1 3.1.0.0.02

Платик

Стадия	Масса	Масштаб
Р	0,40	1:2
Лист	Листов 1	

Н.контр Пономаренко
Гл.констр Птичкин
Рук.сект Агапова
Ст.инж. Лукьяненко

Лист Б-ПН-10 ГОСТ 19903-74
Вст3кп2 ГОСТ 14637-79

ЦНИИпроектлегконструкция

Копировал

Формат А5

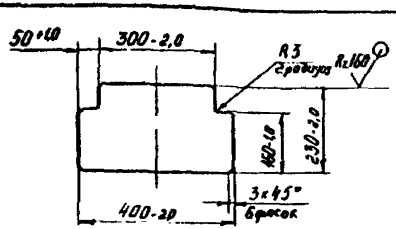

1435.2-29.1 3.1.0.0.01

Крышка

Стадия	Масса	Масштаб
Р	2,0	1:10
Лист	Листов 1	

Н.контр Пономаренко
Гл.инж.пр Птичкин
Рук.сект Агапова
Ст.инж.пр Лукьяненко

Лист 4-ПВСт3кп2 ГОСТ 16523-70
Б-ПН-3 ГОСТ 19903-74

ЦНИИпроектлегконструкция

Копировал

Формат А4

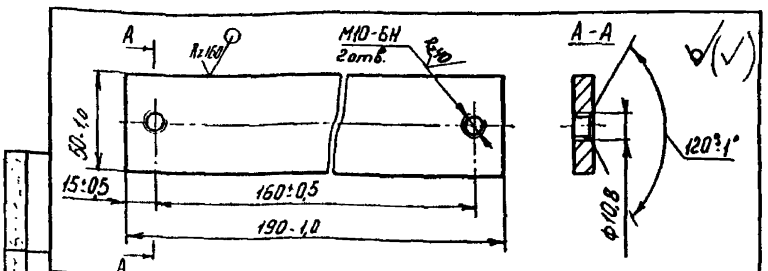

1435.2-29.1 3.1.0.0.03

Платик

Стадия	Масса	Масштаб
Р	0,74	1:2
Лист	Листов 1	

Н.контр Пономаренко
Гл.констр Птичкин
Рук.сект Агапова
Т.инж.пр Лукьяненко

Лист Б-ПН-10 ГОСТ 19903-74
Вст3кп2 ГОСТ 14637-79

ЦНИИпроектлегконструкция

Копировал

Формат	Зона	Поз.	Обозначение	Наименование	Кол.	Примеч.
				Документация		
А4			1.435.2-29.1 3.2.0.0.00СБ	Сборочный чертеж		
				Сборочные единицы		
А4		1	1.435.2-29.1 3.2.1.0.00	Барабан	1	
А4		2	1.435.2-29.1 3.2.2.0.00	Барабан	1	
				Детали		
Б4		3	1.435.2-29.1 3.2.0.0.01	Хвостовик		
				Круг 54-В ГОСТ 2590-71		
				ВСт3кп2-II ГОСТ 535-79		
				L=225h14	1	4,04 кг
Б4		4	1.435.2-29.1 3.2.0.0.02	Хвостовик		
				Круг 54-В ГОСТ 2590-71		
				ВСт3кп2-II ГОСТ 535-79		
				L=140h14	1	2,52 кг
Б4		5	1.435.2-29.1 3.2.0.0.03	Штанга		
				Труба 60×3 ГОСТ 8732-78		
				БВСт3пс 2 ГОСТ 8731-74		
				L=3130h14	1	13,20 кг

Н. контр.	Пономаренко			
Нач. отд.	Касьянов			
Гл. конст.	Птицкий			
Зав. сект.	Агапова			
Ст. инж.	Лукьяненко			

1.435.2-29.1 3.2.0.0.00

Вал

Стадия	Лист	Листов
Р		1

ЦНИИпроектлегконструкция

Копировал

Формат А4

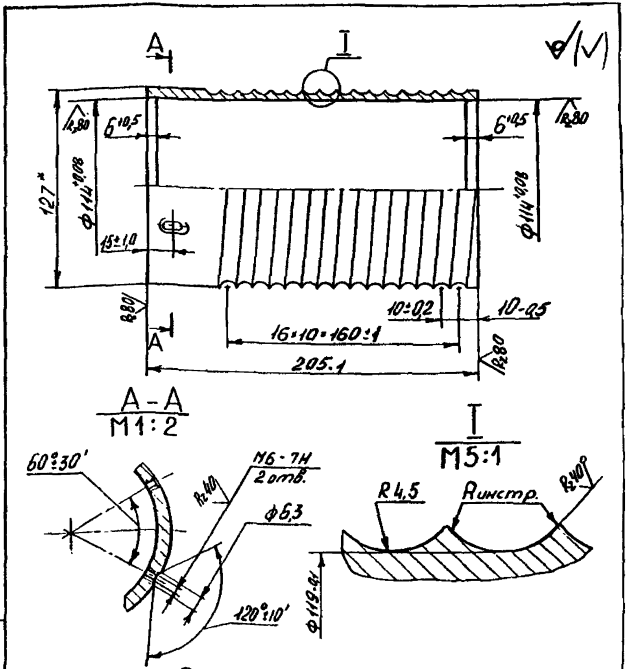

Размер для справок

Н. контр.	Пономаренко			
Гл. конст.	Птицкий			
Рук. сектр.	Агапова			
Ст. инж.	Лукьяненко			

1.435.2-29.1 3.2.2.0.01

Втулка

Стадия	Масса	Масштаб
Р	3,164	1:2

Лист	Листов
	1

Труба 127×7 ГОСТ 8732-78
БВСт3пс ГОСТ 8731-74

ЦНИИпроектлегконструкция

Копировал

Формат А4

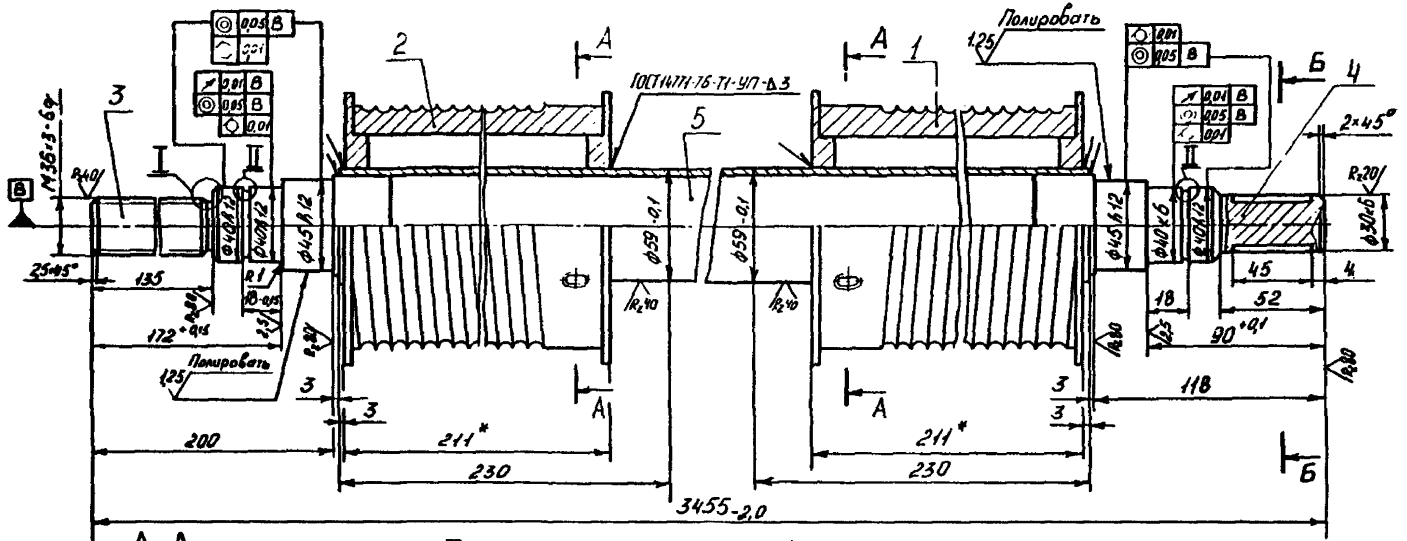

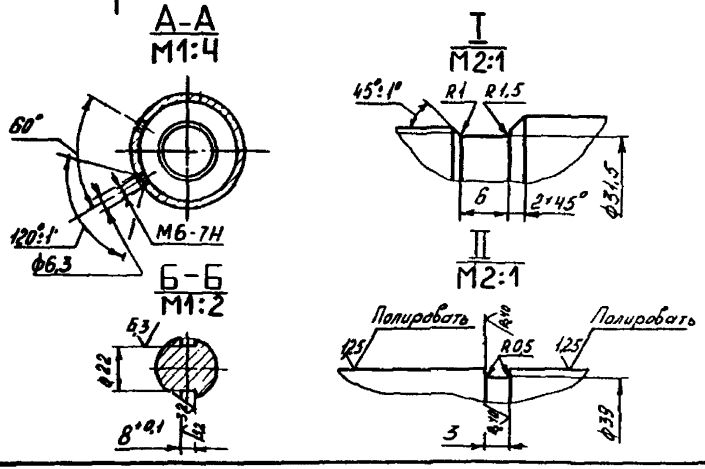

1.* Размеры для справок.
2. H14; h14; $\pm\frac{JT14}{2}$.
3. Покрытие по ТУ36.25.12-3-87, кроме посадочных мест, канавок на валу и барабане.

				1.435.2-29.1 3.2.0.0.00СБ		
Н. контр	Пономарев		30.11.87	Вал	Стадия	Масса	Масштаб
Нач отд	Калинов		13.11.87	Сборочный чертеж	Р	25,16	1:2
Гл. конст	Птичкин		9.11.87		Лист	Листов 1	
Рук. сект	Агапова		17.11.87		ЦНИИпроектлегконструкция		
Ст. инж.	Лукьяненко		19.08.87				

Копировал

Формат А3

Формат	Зона	Поз.	Обозначение	Наименование	Кол.	Прим.
				Документация		
А4			1.435.2-29.1 3.2.1.0.00СБ	Сборочный чертеж		
				Детали		
А4		1	1.435.2-29.1 3.2.1.0.01	Крышка	2	
А4		2	1.435.2-29.1 3.2.1.0.02	Втулка	1	

1.435.2-29.1 3.2.1.0.00

Барабан

Стадия	Лист	Листов
Р		1

ЦНИИпроектлесконструкция

Копировал

Формат А4

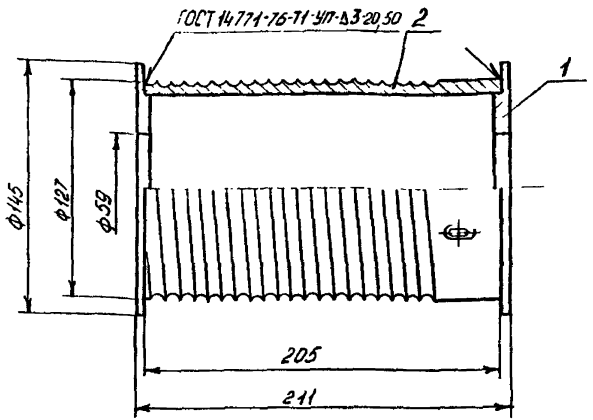

Размеры для справок

1.435.2-29.1 3.2.1.0.00СБ

Барабан
Сборочный чертеж

Стадия	Масса	Масштаб
Р	4,14	1:2

Лист | Листов 1

ЦНИИпроектлесконструкция

Копировал

Формат А

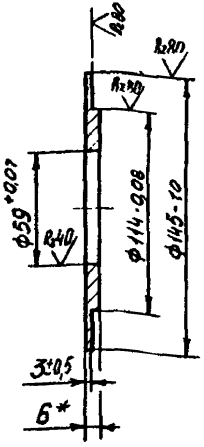

* Размер для справок

Н. контр.	Пономаренко			1.435.2-29.1 3.2.1.0.01			
Гл. контр.	Птичкин			Крышка	Стадир	Масса	Масштаб
Рук. сект.	Агапова				Р	0,49	1:2
Ст. инж.	Лукьяненко			Лист Б-ПН-6 ГОСТ 19903-74 / ВСт3кп2 ГОСТ 14637-79	Лист	Листов 1	
					ЦНИИпроектлегконструкция		

Копировал

Формат А4

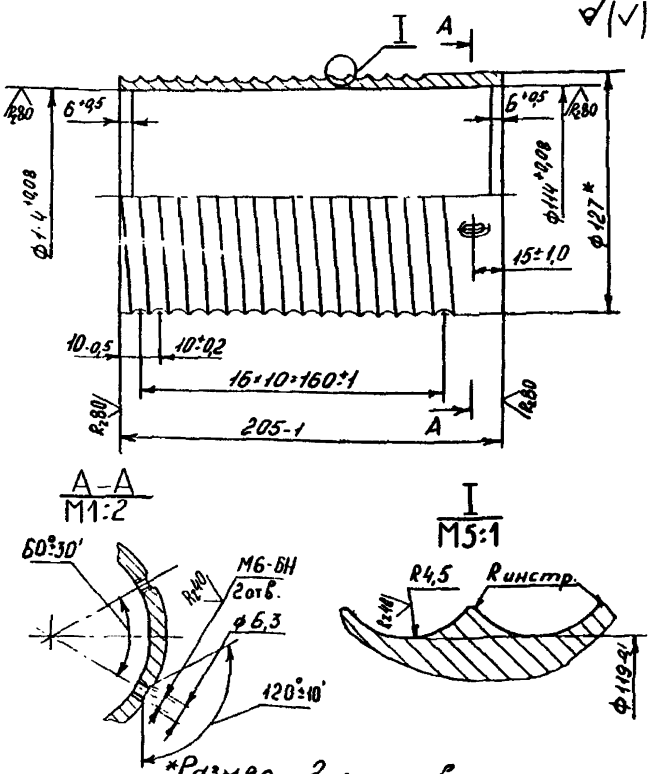

*Размер для справок

Н. контр.	Пономаренко			1.435.2-29.1 3.2.1.0.02			
Гл. конст.	Птичкин			Втулка	Стадир	Масса	Масштаб
Рук. сект.	Агапова				Р	3,16	1:2
Ст. инж.	Лукьяненко			Труба 127×7 ГОСТ 8732-78 / Б ВСт3пс ГОСТ 8731-74	Лист	Листов 1	
					ЦНИИпроектлегконструкция		

Копировал

Формат А4

Формат	Зона	Поз	Обозначение	Наименование	Кол.	Прим.
				Документация		
А4			1.435.2-29.1 3.2.2.0.00СБ	Сборочный чертеж		
				Детали		
А4		1	1.435.2-29.1 3.2.1.0.01	Крышка	2	
А4		2	1.435.2-29.1 3.2.2.0.01	Втулка	1	

Н. контр.	Пономаренко			
Нач. отд.	[illegible]			
Гл. конст.	Птичкин			
Рук. сект.	Агапова			
Ст. инж.	Лукьяненко			

1.435.2-29.1 3.2.2.0.00

Барабан

Стадия	Лист	Листов
Р		1

ЦНИИпроектлегконструкция

Копировал

Формат А4

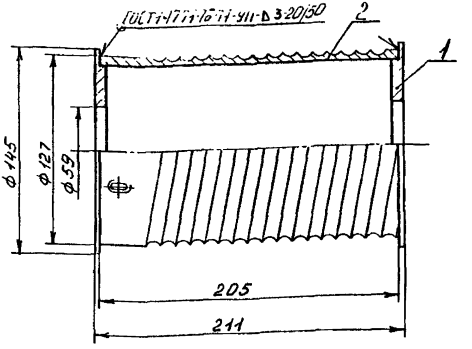

Размеры для справок

Н. контр.	Пономаренко			
Нач. отд.	[illegible]			
Гл. конст.	Птичкин			
Рук. сект.	Агапова			
Ст. инж.	Лукьяненко			

1.435.2-29.1 3.2.2.0.00СБ

Барабан

Сборочный чертеж

Стадия	Масса	Масштаб
Р	4,14	1:2

Лист	Листов
	1

ЦНИИпроектлегконструкция

Копировал

Формат А4

Формат	Зона	Поз.	Обозначение	Наименование	Кол.	Прим.
				Документация		
А4			1.435.2-29.1 3.3.00.00СБ	Сборочный чертеж		
				Сборочные единицы		
А4		1	1.435.2-29.1 3.3.1.0.00	Гайка	1	
				Стандартные изделия		
		2		Болт М6-6д×20.58.019		
				ГОСТ 7798-70	2	0,007кг
		3		Гайка М6-6Н.5.019		
				ГОСТ 5916-70	2	0,00кг

1.435.2-29.1 3.3.00.00

Н. контр.	Пономаренко		
Нач. отд.	Кашкинов		
Гл. конст.	Птицкий		
Нач. сект.	Агапова		
Ст. инж.	Лукьяненко		

Гайка ходовая

Стадия	Лист	Листов
Р		1

ЦНИИпроектлеекострукция

Копировал

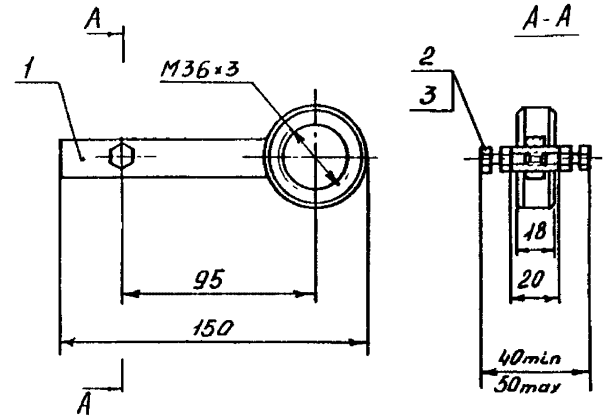

Размеры для справок

1.435.2-29.1 3.3.00.00СБ

Гайка ходовая

Сборочный чертеж

Стадия	Масса	Масштаб
Р	0,289	1:2

Лист | Листов 1

ЦНИИпроектлеекострукция

Формат	Зона	Поз.	Обозначение	Наименование	Кол.	Прим.
				Документация		
А4			1.435.2-29.1 3.3.1.0.00СБ	Сборочный чертеж		
				Детали		
А4		1	1.435.2-29.1 3.3.1.0.01	Гайка	1	
А4		2	1.435.2-29.1 3.3.1.0.02	Палец	1	
Б4		3	1.435.2-29.1 3.3.1.0.03	Втулка		
				Круг 12-В ГОСТ2590-71		
				ВСт3кп2-II ГОСТ535-79		
				L=20В14	1	0,0178кг

Н. контр.	Пономаренко			1.435.2-29.1 3.3.1.0.00	
Нач. отд.	Кашкинов			Гайка	Стадия: Р; Лист; Листов: 1
Гл. конст.	Пичкин				ЦНИИпроектлегконструкция
Рук. сект.	Агапова				
Ст. инж.	Лукьяненко				

Формат А4

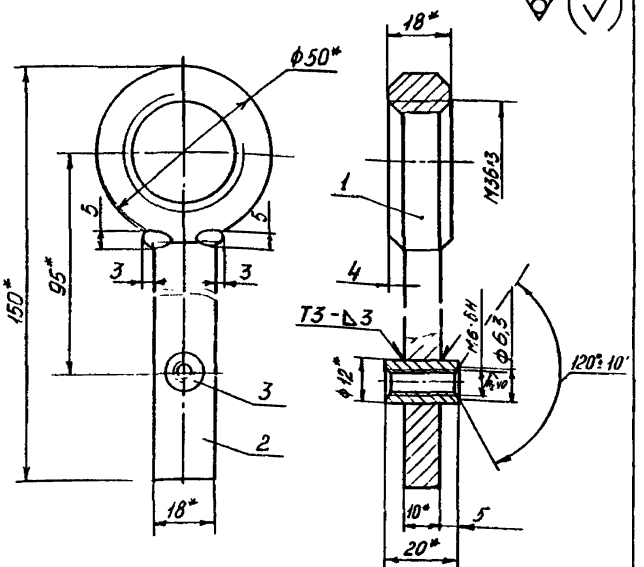

1. Сварные швы выполнять в среде углекислого газа по ГОСТ14771-70
2.* Размеры для справок
3. Покрытие по ТУ36.25.12-3-87, кроме резьбовых отверстий

Н. контр.	Пономаренко			1.435.2-29.1 3.3.1.0.00СБ	
Нач. отд.	Кашкинов			Гайка	Стадия: Р; Масса: 0,273; Масштаб: 1:1
Гл. конст.	Пичкин			Сборочный чертеж	Лист; Листов: 1
Рук. сект.	Агапова				ЦНИИпроектлегконструкция
Ст. инж.	Лукьяненко				

Копировал

Формат А1

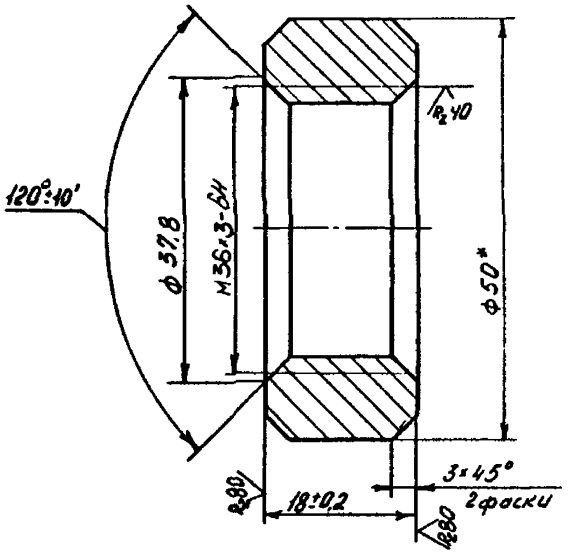

* Размер для справок

				1.435.2-29.1 3.3.1.0.01			
				Гайка	Стадия	Масса	Масштаб
					Р	0,13	2:1
Н. контр.	Пономаренко				Лист	Листов 1	
Гл. конст.	Птицкий			50-В ГОСТ 2590-71	ЦНИИпроектлесконструкция		
Рук. сект.	Агапова			Круг ВСт3кп2-II ГОСТ 535-79			
Ст. инж.	Лукьяненко						

Копировал

Формат А4

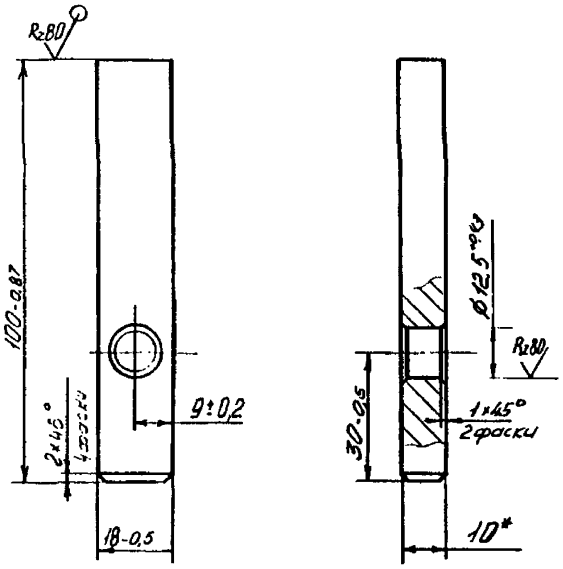

* Размер для справок

				1.435.2-29.1 3.3.1.0.02			
				Палец	Стадия	Масса	Масштаб
					Р	0,13	1:1
Н. контр.	Пономаренко				Лист	Листов 1	
Гл. конст.	Птицкий			5-ПЧ-10 ГОСТ 19903-74	ЦНИИпроектлесконструкция		
Рук. сект.	Агапова			Лист В Ст3кп2 ГОСТ 14537-79			

Инв. № подл.	Подп. и дата	Взам. инв. №
1704/49	09/30 XII	

Формат	Зона	Поз.	Обозначение	Наименование	Кол. на исполн. 1.435.2-29.1 3.4.0.0.00 –		Примечание
					–	01	
				Документация			
А4			1.435.2-29.1 3.4.0.0.00СБ	Сборочный чертеж	X	X	
				Детали			
А3		1	1.435.2-29.1 3.4.0.0.01	Стойка	1		
			-01	Стойка		1	
				Стадия	Р	Р	
				Шифр	КР1	КР1-1	

1.435.2-29.1 3.4.0.0.00

Н. контр.	Пономаренко	[illegible]	[illegible]
Гл. конструктор	Птичкин	[illegible]	[illegible]
Рук. сект.	Агапова	[illegible]	[illegible]
[illegible]	[illegible]	[illegible]	[illegible]

Кронштейн КР1

Стадия	Лист	Листов
Р	1	2

ЦНИИпроектлесконструкция

Копировал

Формат А4

Инв. № подл.	Подп. и дата	Взам. инв. №
1704/49		

Формат	Зона	Поз.	Обозначение	Наименование	Кол. на исполн. 1.435.2-29.1 3.4.0.0.00 –		Примечание
					–	01	
				Стандартные изделия			
		2		Выключатель			
				ВПК 2110 У2			
				ГОСТ 9601-84	2	2	
				Стадия	Р	Р	
				Шифр	КР1	КР1-1	

1.435.2-29.1 3.4.0.0.00

Лист 2

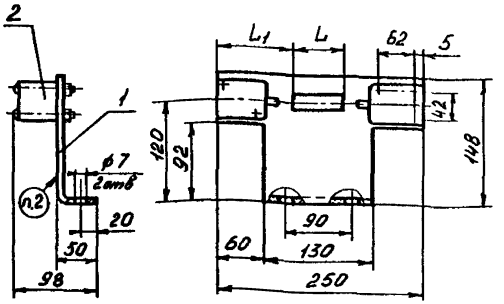

Обозначение	Марка	L, мм	L1, мм	Масса кг
1435.2-29.1 3.4.0000	КР1	45	102	1,533
-01	КР1-1	60	95	1,523

1. Размеры для справок
2. Маркировать КР1' Способ нанесения и шрифт по ТУ 36.25.12-3-87

Изм.	Кол. уч.	Лист	№ док.	Подп.	Дата
Н. контр.	Лукьянчиков				
Нач. отд.	Ушаков				
Гл. констр.	Пятницкий				
Рук. сект.	Акопов				
Ст. инж.	Ардатов				

1.435.2-29.1 3.4.0.0.00СБ

Кронштейн КР1

Сборочный чертеж

Стадия	Масса	Масштаб
Р	См. табл.	1:4
Лист	Листов	1

ЦНИИПроектлегконструкция

Копировал

Формат А4

Формат	Зона	Поз.	Обозначение	Наименование	Кол.	
				Документация		
А3			1435.2-29.1 3.5.0.0.00СБ	Сборочный чертеж		
				Сборочные единицы		
А4		1	1435.2-29.1 3.5.1.0.00	Стойка	1	
А4		2	1435.2-29.1 3.5.2.0.00	Рычаг	1	
А4		3	1435.2-29.1 3.5.3.0.00	Барабан	1	
				Детали		
А4		4	1435.2-29.1 3.5.0.0.01	Пружина	1	
А5		5	1435.2-29.1 3.5.0.0.02	Ось	1	
А5		6	1435.2-29.1 3.5.0.0.03	Ось	1	
				Стандартные изделия		
		7		Гайка М6-6Н.5.019		
				ГОСТ 5915-70	2	
		8		Шайба 6.01.08пт.019		
				ГОСТ 11371-78	3	
		9		Шплинт 1,6х14.019		
				ГОСТ 397-79	2	
		10		Выключатель		
				ВПК 2110 АУ2		
				ГОСТ 9601-84	1	

Изм.	Кол. уч.	Лист	№ док.	Подп.	Дата
Н. контр.	Лукьянчиков				
Нач. отд.	Ушаков				
Гл. констр.	Пятницкий				
Рук. сект.	Акопов				
Ст. инж.	Ардатов				

1.435.2-29.1 3.5.0.0.00

Кронштейн КР2

Стадия	Масса	Масштаб
Р		1
Лист	Листов	

ЦНИИПроектлегконструкция

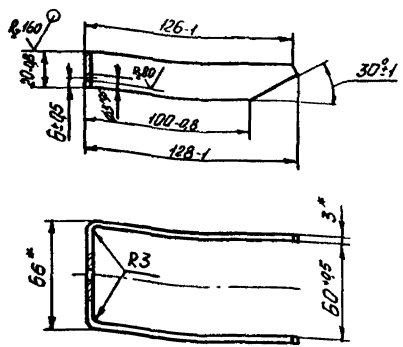

*Размер для справок

				14352-29.1 352001			
				Скоба	Стадия	Масса	Масштаб
					Р	0,136	1:2
Н. контр.	Пономаренко				Лист	Листов 1	
Гл. конст.	Птицын			Лист Б-ПН3 ГОСТ 19903-74			
Рук. сект.	Лазарева			4-IV Ст3кп2 ГОСТ 16523-70			
Ст. инж.	Лукьяненко						

Копировал

Формат А4

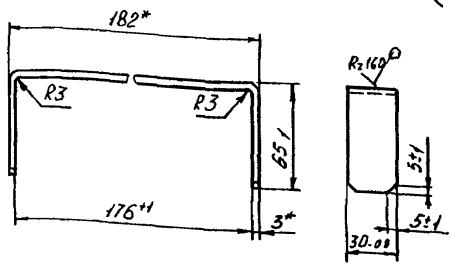

*Размеры для справок

				14352-29.1 352002			
				Вилка	Стадия	Масса	Масштаб
					Р	0,213	1:2
Н. контр.	Пономаренко				Лист	Листов	
Гл. конст.	Птицын			Лист Б-ПН3 ГОСТ 19903-74			
Рук. сект.				4-IV Ст3кп2 ГОСТ 16523-70			
Ст. инж.							

Копировал

Формат А4

Формат	Зона	Поз.	Обозначение	Наименование	Кол.	Прим.
				Документация		
А4			1.435.2-29.1 3.5.3.0.00СБ	Сборочный чертеж		
				Сборочные единицы		
А4		1	1.435.2-29.1 3.5.3.1.00	Валик	1	
				Детали		
А4		2	1.435.2-29.1 3.5.3.0.01	Втулка	2	

1.435.2-29.1 3.5.3.0.00

Барабан

Стадия	Лист	Листов
Р		1

ЦНИИпроектлегконструкция

Копировал

Формат А4

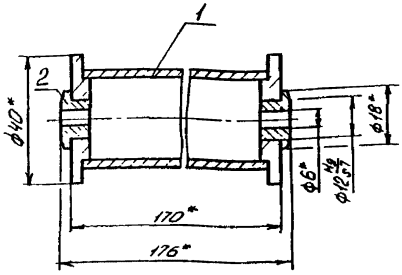

*Размеры для справок

1.435.2-29.1 3.5.3.0.00СБ

Барабан

Сборочный чертеж

Стадия	Масса	Масштаб
Р	0,48	1:1

Лист	Листов 1

ЦНИИпроектлегконструкция

Копировал

Формат А4

Формат	Зона	Поз	Обозначение	Наименование	Кол	Прим
				Документация		
А4			1435.2-29.1 3531 00СБ	Сборочный чертеж		
				Детали		
А4		1	1435.2-29.1 3531 01	Крышка	2	
Б4		2	1435.2-29.1 3531 02	Валик		
				Труба 25×2.8		
				ГОСТ 3262-75		
				L=164h14	1	0,39кг

Н. контр.	Пономаренко			1435.2-29.1 3531 00
Нач. отд.	Кашкинов			Валик
Гл. конст.	Птичкин			
Нач. сект.	Алапова			
Ст. инж.	Вольненко			

Стадия	Лист	Листов
Р		1

ЦНИИпроектлегконструкция

Копировал

Формат А4

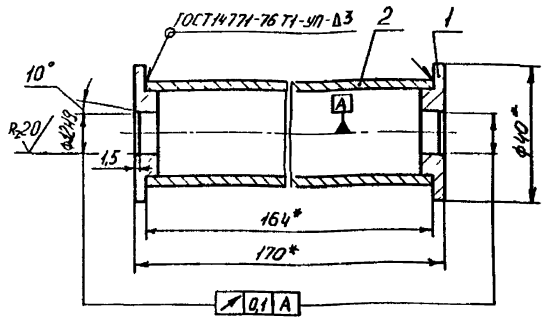

1* Размеры для справок.

2 Покрытие по ТУ36 25.12-3-87, кроме посадочных отв ф12Н9

Н. контр.	Пономаренко			1435.2-29.1 3531 00СБ
Нач. отд.	Кашкинов			Валик
Гл. конст.	Птичкин			Сборочный чертеж
Нач. сект.	Алапова			
Ст. инж.	Вольненко			

Стадия	Масса	Масштаб
Р	0,46	1:1

Лист | Листов 1

ЦНИИпроектлегконструкция

Копировал

Формат А4

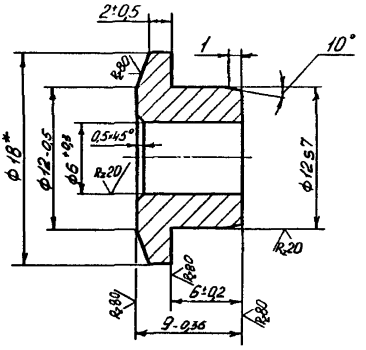

*Размер для справок

Изм.	Лист	№ докум.	Подп.	Дата	1435.2-29.1 353001		
Н. контр.	Гринченко				Втулка	Р	0,009	21
Гл. конст.	Птицын					Лист	Листов 1
Рук. сект.	Агапова				Пруток ДКРНП 18,0 НД Бр АЖ 9-4 ГОСТ 1628-78		
Ст. инж.	Вигляновка						

Копировал

Формат А4

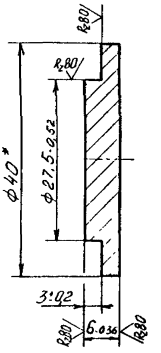

*Размер для справок.

Изм.	Лист	№ докум.	Подп.	Дата	1435.2-29.1 353101		
Н. контр.	Гринченко				Крышка	Р	0036	1
Гл. конст.	Птицын						Листов
Рук. сект.	Агапова				Круг 40-В ГОСТ 2590-71		
Ст. инж.	Вигляновка				Ст3кп2-II ГОСТ 535-79		

Форма

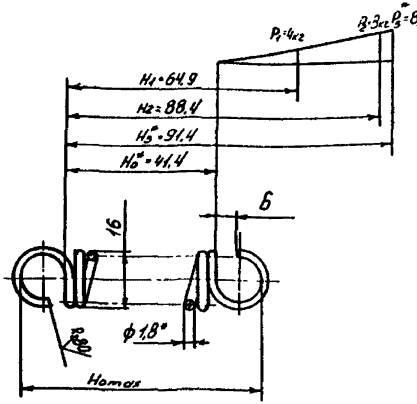

1. HRCэ 43...50
2. L 1079
3. n 22
4. Направление навивки правое
5. Dc 12
6.* Размеры и параметры для справок.
7. Покрытие Хим. Окс. прм.

Н. контр.	Пономаренко			1.435.2-29.1 3.5.0.0.01			
Гл. конст.	Тимофеев			Пружина	Стадия	Масса	Масштаб
Рук. сект.	Агапова				Р	0,02	1:1
Ст. инж.	Лукьяненко				Лист	Листов 1	
				Проволока I-1,8 ГОСТ 9389-75	ЦНИИпроектлесконструкция		

Копировал

Формат А4

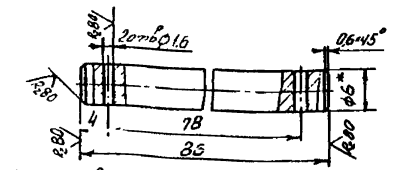

1.* Размер для справок.
2. H14; h14; $\pm \frac{IT14}{2}$

				1.435.2-29.1 3.5.0.0.02			
				Ось	Стадия	Масса	Масштаб
					Р	0,019	2:1
					Лист	Листов 1	
				Круг Б-4 ГОСТ 7417-75 / 35-Б-5-Н ГОСТ 1050-74	ЦНИИпроектлесконструкция		

Копировал

Формат А5

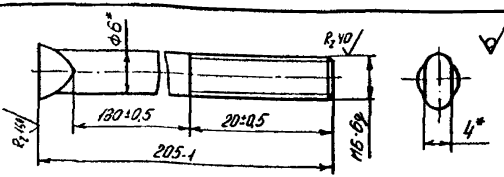

* Размеры для справок

				1.435.2-29.1 3.5.0.0.03			
				Ось	Стадия	Масса	Масштаб
					Р	0,045	2:1
					Лист	Листов	
				Круг Б-4 ГОСТ 7417-75 / 35-Б-5-Н ГОСТ 1050-74	ЦНИИпроектлесконструкция		

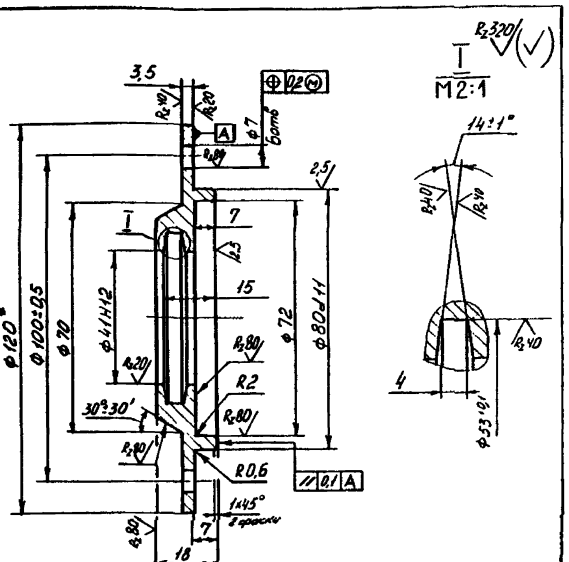

1. Допускается изготовление детали из стали Вст3кп2 по ГОСТ 380-81.
2* Размер для справок
3. H14; h14; $\pm \frac{IT14}{2}$.
4. Покрытие по ТУ36.25.12-3-87, кроме посадочных поверхностей

| | | |

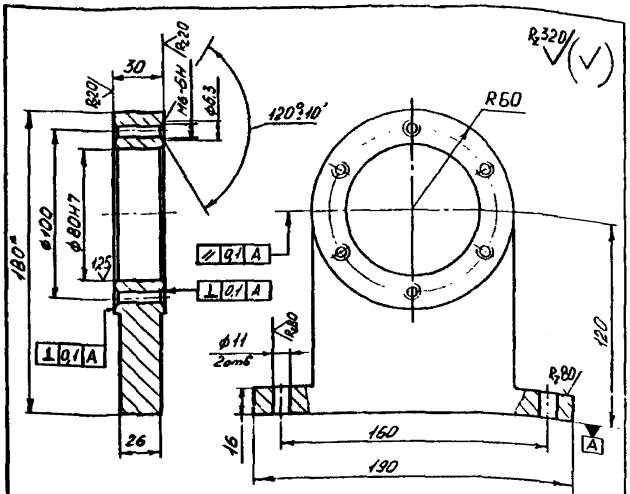

1. Допускается изготовление корпуса сварным из двух частей из стали ВСт3кп2 по ГОСТ 380-71
2. Класс точности отливки - III по ГОСТ 26645-85
3. Неуказанные линейные радиусы 2мм.
4. Формовочные уклоны по ГОСТ 3212-80.
5. $H14; h14; \pm \frac{JT14}{2}$
6. Покрытие по ТУ36.25.№-3-87, кроме посадочных поверхностей.

| | | |

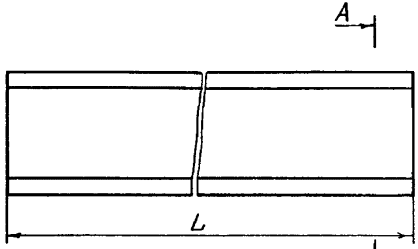

А – А
М1:2 повернуто

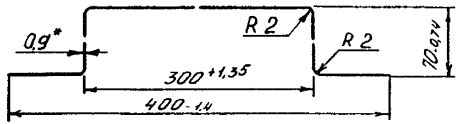

Обозначение	Марка	L, мм	Масса, кг
1.435.2-29.1 3.0.0.0.05	К1	1250±1	3,82
-01	К2	625±1	2,14

* Размер для справок.

Н. конт.	Тенчуренко			1.435.2-29.1 3.0.0.0.05			
Гл. конст.	Стиуку			Кожух К	Стадия	Масса	Масштаб
Рук. сект.	Яхонова				Р	СМ. табл.	1:10
Ст. инж.	Алексеев				Лист	Листов 1	
				ОЦ Б-ПН-0-0,9×1250 ГОСТ 19904-74 / Ст3пс-04-П ГОСТ 14918-80	ЦНИИпроектлегконструкция		

Копировал

Формат А4

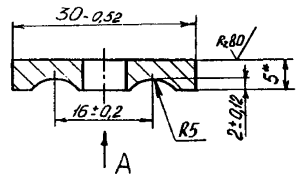

Вид А

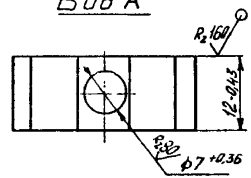

* Размер для справок

				1.435.2-29.1 3.0.0.0.06			
				Скоба	Стадия	Масса	Масштаб
					Р	0,01	2:1
					Лист	Листов	
				Лист Б-ПН-5 ГОСТ 19903-74 / ВСт3кп2 ГОСТ 14637-79	ЦНИИпроектлегконструкция		

Инв. № подл.	Подп. и дата	Взам. инв. №
1247	6.4	1.4.20

Формат	Зона	Поз.	Обозначение	Наименование	Кол. на исполн. 14352-29.1 4.00.000-										Примечание
					-	01	02	03							
				Документация											
13			14352-29.1 4.00.000СБ	Сборочный чертеж	×	×	×	×							
				Габаритные размеры											
А4		1	14352-29.1 4.10.000	Секция СН1	1	1									43.1
			-01	Секция СН2			1								43.2
			-02	Секция СН3				1							43.3
А4		2	14352-29.1 4.20.000	Секция СП1	1	1									
				Стадия	Р	Р	Р	Р							
				Масса	П1	П2	П3	П4							

Н. контр.			Пермяков		14352-29.1 4.00.00		
Нач. отд.			Пермяков				
Гип			Пермяков		Полотно П	Стадия	Листов
Рук. гр.			Пермяков			Р	1
Инж.			Пермяков				

Копировал

Формат А4

Инв. № подл.	Подп. и дата	Взам. инв. №
1247	6.4	

Формат	Зона	Поз.	Обозначение	Наименование	Кол. на исполн. 14352-29.1 4.__.___-										Примечание
					-	01	02	03							
А4		2	14352-29 4.20.000-14	Секция СП15			1								
			-28	Секция СП29				1							
		3	-01	Секция СП2	1	1									
			-15	Секция СП16			1								
			-29	Секция СП30				1							
		4	-02	Секция СП3	1	1									
			-16	Секция СП17			1								
			-30	Секция СП31				1							
		5	-03	Секция СПН	1	1									
			-17	Секция СП18			1								
			-31	Секция СП32				1							
		6	-04	Секция ЕП5	1	1									
			-18	Секция СП19			1								
			-32	Секция СП33				1							
		7	-05	Секция СП6	1	1									
				Стадия	Р	Р	Р	Р							
				Масса	П1	П2	П3	П4							

14352-29.1 4.__.__

Лист 2

Инв. № подл.	Подп. и дата	Взам. инв. №
[illegible]	[illegible]	

Формат	Зона	Поз.	Обозначение	Наименование	Кол. на исполн. 1.435.2-29.1 4.0.0.0.00 -										Примечание
					-	01	02	03							
А4		7	1.435.2-29.1 4.2.00.00-19	Секция СП20			1								[illegible]
			-33	Секция СП34				1							[illegible]
		8	-06	Секция СП7	1	1									[illegible]
			-20	Секция СП21			1								[illegible]
			-34	Секция СП35				1							[illegible]
		9	-07	Секция СП8	1	1									[illegible]
			-21	Секция СП22			1								[illegible]
			-35	Секция СП36				1							[illegible]
		10	-08	Секция СП9	1	1									[illegible]
			-22	Секция СП23			1								[illegible]
			-36	Секция СП37				1							[illegible]
		11	-09	Секция СП10	1	1									[illegible]
			-23	Секция СП24			1								[illegible]
			-37	Секция СП38				1							[illegible]
		12	-10	Секция СП11	1	1									[illegible]
				Стадия	Р	Р	Р	Р							
				Шифр	П1	П2	П3	П4							

1.435.2-29.1 4.0.0.0.00 Лист 3

Копировал Формат А4

Инв. № подл.	Подп. и дата	Взам. инв. №
[illegible]		

Формат	Зона	Поз.	Обозначение	Наименование	Кол. на исполн. 1.435.2-29.1 4.0.0.0.00										Примечание
					-	01	02	03							
А		12	1.435.2-29.1 42.0 -24	Секция СП25			1								
			-38	Секция СП39				1							
		13	-11	Секция СП12		1									
			-25	Секция СП26			1								
			-39	Секция СП40				1							
		14	-12	Секция СП13		1									
			-26	Секция СП27			1								
			-40	Секция СП41				1							
		15	-13	Секция СП14		1									
			-27	Секция СП28			1								
			-41	Секция СП42				1							
		16	-42	Секция СП43				1							
		17	-43	Секция СП44				1							
		18	-44	Секция СП45				1							
		19	-45	Секция СП46				1							
				Стадия	Р	Р	Р	Р							
				Шифр	П1	П2	П3	П4							

1.435.2-29.1 4.0.0.0.00 Лист 4

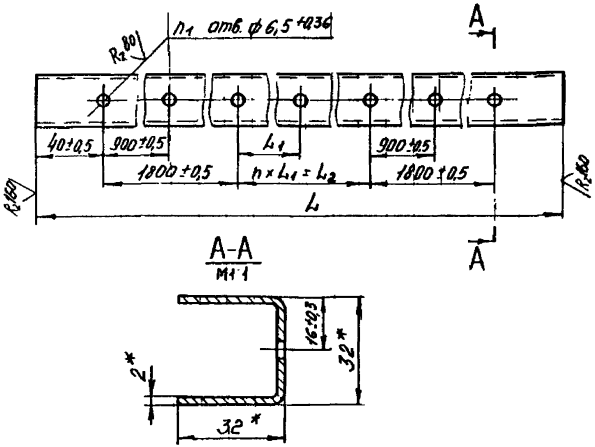

Размеры в мм.

Обозначение	L	L_1	L_2	n	n_1	Масса, кг
1.435.2-29.1 4.1.1.0.02	3680-4,0	—	—	—	5	5,14
-01	4280-5,0	600±0,5	600±1	1	6	5,98
-02	4880-5,0	600±0,5	1200±1	2	7	6,81

1. *Размеры для справок.
2. Покрытие по ТУ 36 25.12-3-87

Инв. № подл.	Подп. и дата	Взам. инв. №	1.435.2-29.1 4.1.1.0.02				
1787/66	30.11.87		Обвязка	Стадия	Масса	Масштаб	
				Р	См. табл	1:2	
				Лист	Листов 1		
Н. контр.	Понторенко		Швеллер 32×32×2,5 ГОСТ 8278-83 / В Ст3 кп2 ГОСТ 11474-76	ЦНИИпроектлегконструкция			
Гл. конст.	Птичкин						
Рук. сект.	Агапова						
Вед. инж.	Борзунова						

Копировал

Формат А4

Инв. № подл.	Подп. и дата	Взам. инв. №
1787/66	30.11.87	

Формат	Зона	Поз.	Обозначение	Наименование	Кол. на исполн. 1.435.2-29.1 4.0.0.0.00 -				Примечание
					-	01	02	03	
А4		20	1.435.2-29.1 4.2.0.0.00-46	Секция СП47				1	
		21	1.435.2-29.1 4.3.0.0.00	Секция СВ1	1				26,1
			-01	Секция СВ2		1			26,1
			-02	Секция СВ3			1		31,1
			-03	Секция СВ4				1	37,6

Шифр	Стадия				
П1	Р	П2	Р	П3	Р
П4	Р				

1.435.2-29.1 4.0.0.0.00

Лист 5

Копировал

Формат А4

Рис 1

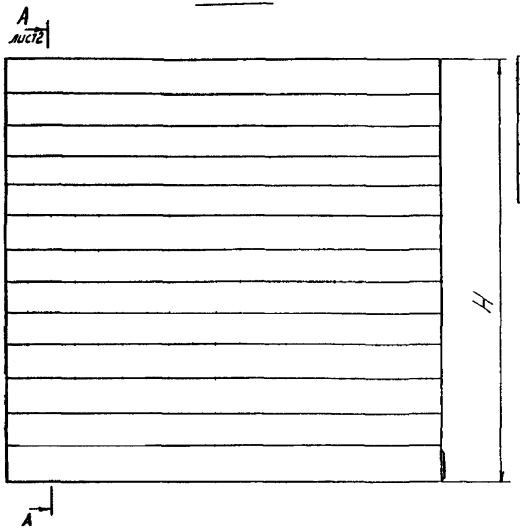

Размеры в мм

Обозначение	Чертеж	Рис	L	L1	H	H1	H2	B	Масса, кг
1435.2-29.1 400000	П1	1	3696	3680	4040	458	486	209	322,3
-01	П2	2			4650	461	489		391,4
-02	П3		4296	4280				251	457,3
-03	П4	3	4896	4880	5850	466	494	321	674,5

Размеры для справок

| | | | |

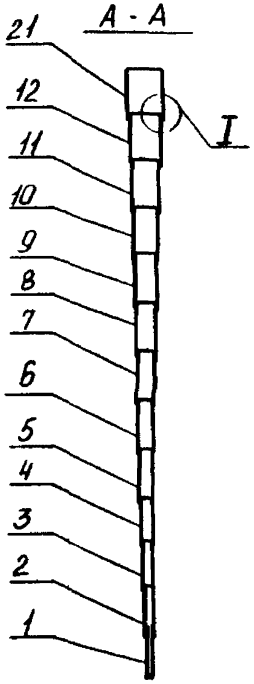



Рис 2
Остальное - см рис 1.

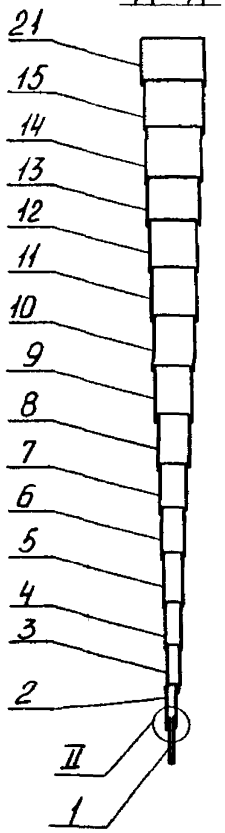

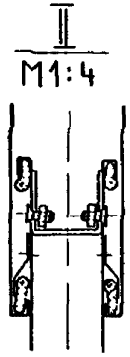

Рис 3
Остальное - см рис 1

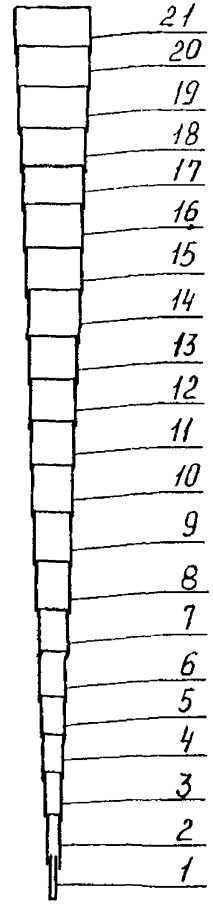

А - А
Секции собраны в пакет

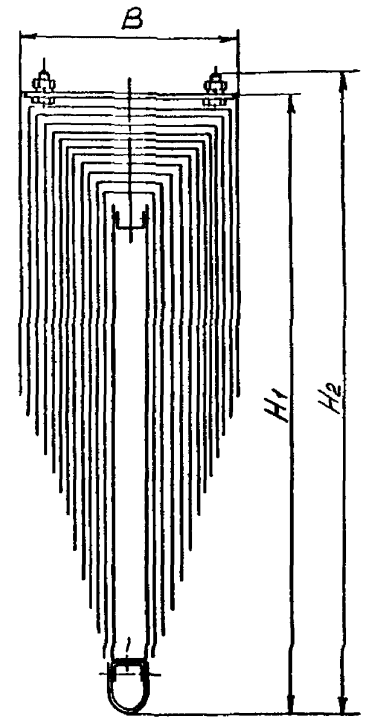

1435.2-29 1 400000СБ

Инв. № подл.	Подп. и дата	Взам. инв. №
1707/69	[illegible] 30.11.77	

Формат	Зона	Поз.	Обозначение	Наименование	Кол. на исполн. 1.435.2-29.1 4.1.0.0.00 -			Примечание
					-	01	02	
				Документация				
А3			1.435.2-29.1 4.1.0.0.00 СБ	Сборочный чертеж	X	X	X	
				Сборочные единицы				
А4		1	1.435.2-29.1 4.1.1.0.00	Каркас	1			27,18
			-01	Каркас		1		43,38
			-02	Каркас			1	38,21
А4		2	1.435.2-29.1 4.1.2.0.00	Ловитель	2			3,75
				Стадия	Р	Р	Р	
				Шифр	СН1	СН2	СН3	

Н. контр.	[illegible]	[illegible]	30.11.77
Зав. отд.	Кошкинов	[illegible]	18.11.77
Л. конст.	Птичкин	[illegible]	8.11.77
Рук. сект.	Агапова	[illegible]	17.11.77
Арх. инж.	Бозунова	[illegible]	16.11.77

1.435.2-29.1 4.1.0.0.00

Секция СН

Стадия	Лист	Листов
Р	1	4

ЦНИИпроектлегконструкция

Копировал

Формат А4

Инв. № подл.	Подп. и дата	Взам. инв. №
1707/69		

Формат	Зона	Поз.	Обозначение	Наименование	Кол. на исполн. 1.435.2-29.1 4.1.0.0.00 -			Примечание
					-	01	02	
А4		2	1.435.2-29.1 4.1.2.0.00-01	Ловитель		2		4,74
			-02	Ловитель			2	5,13
				Детали				
		3	1.435.2-29.1 4.1.0.0.01	Швеллер	1	1	1	3,94
		4	1.435.2-29.1 4.1.0.0.02	Вкладыш	2	2	2	
		5	1.435.2-29.1 4.1.0.0.03	Накладка	2			1,02
			-01	Накладка		2		1,16
			-02	Накладка			2	1,35
				Стадия	Р	Р	Р	
				Шифр	СН1	СН2	СН3	

1.435.2-29.1 4.1.0.0.00

Лист 2

Инв № подл	Подп и дата	Взам инв №
1704/70	[illegible] 30.11.70	

Формат	Зона	Поз	Обозначение	Наименование	Кол на исполн 14352-291 4.100.00-			Примечание
					-	01	02	
				Уплотнение				
				Резина губчатая техническая с двумя пленками, толщиной 5мм				
				ТУ38 105.867-75				
БЧ		6	14352-291 4.10.004	3680 × 155 мм	1			1,71 кг
БЧ			14352-291 410005	4280 × 155 мм		1		1,99 кг
БЧ			14352-291 410006	4880 × 155 мм			1	2,27 кг
				Стандартные изделия				
				Винты ГОСТ 17475-80				
		7		В 1М5-6g×14 58 019	54	62	66	0,00212
		8		В 1М5-6g×20 58 019	12	12	12	0,00216
				Глядка	Р	Р	Р	
				Шифр	СН1	СН2	СН3	

1,435.2-29.1 410000 Лист 3

Копировал Формат А4

Инв № подл	Подп и дата	Взам инв №
[illegible]		

Обозначение	Наименование	Кол на исполн 14352-291 410000-			Примечание
		-	01	02	
9	Гайка М5-6Н 5019				
	ГОСТ 5915-70	66	74	78	
10	Шайба 5 65Г 019				
	ГОСТ 6402-70	66	74	78	
	Прочие изделия				
11	Винт самонарезающий				
	В6×14 ТУ36-2142-78	38	46	50	
12	Шайба уплотнительная				
	ШУ-6 ТУ36-2130 78	38	46	50	
	Глядка	Р	Р	Р	
	Шифр	СН1	СН2	СН3	

14352-291 410000 Лист 4

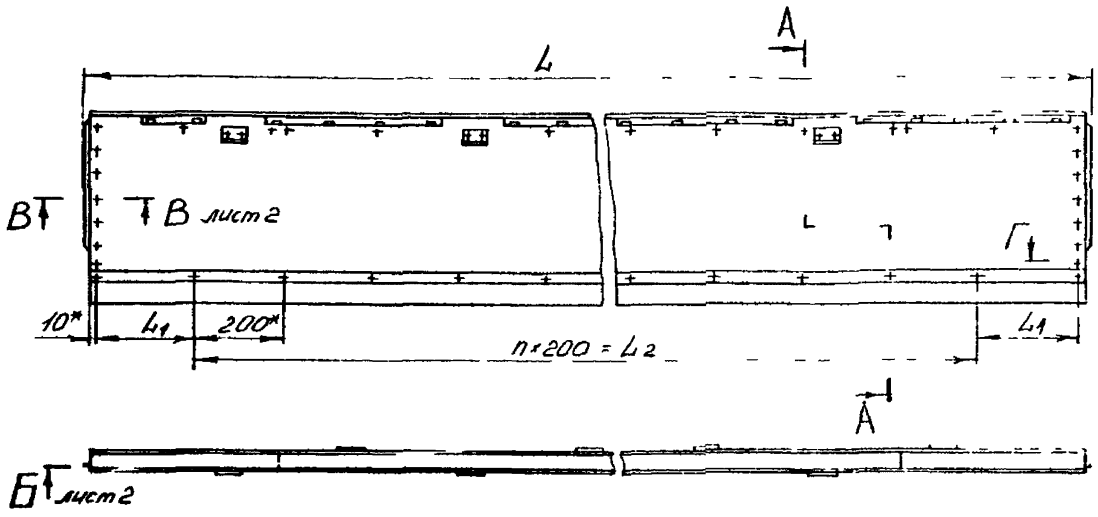

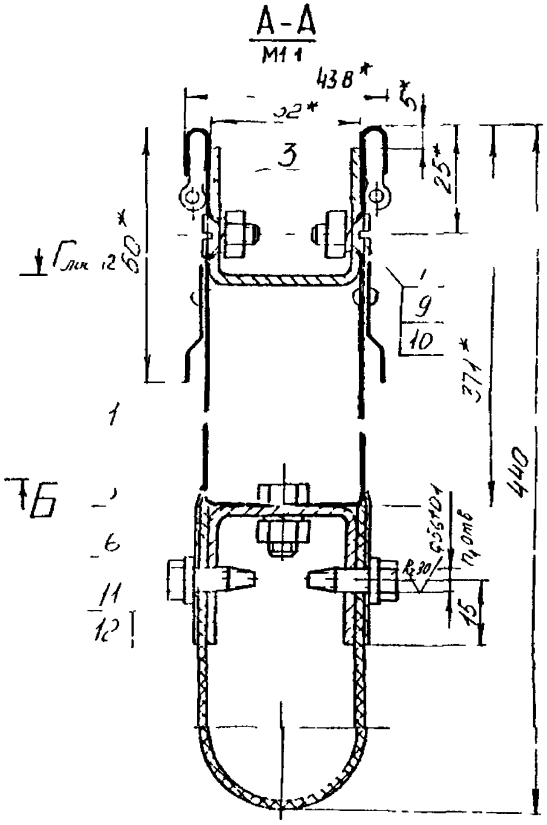

Размеры в мм

Обозначение	Марка	L	L_1	L_2	n	n_1	Масса кг
14352-291 410000	СН1	3696	230	3200	16	38	43 1
-01	СН2	4296	130	4000	20	46	51 3
-02	СН3	4896	230	4400	22	50	58 0

2 h14, $\pm \frac{JT14}{2}$

1* Размеры для справок

				14352-291	410000СБ		
				Секция СН		Масса	Лист
				[illegible] чертеж	Р	См табл	1
					Лист 1	Листов	
					Проектлегконструкция		

Формат А3

Б-Б лист 1
М1:5

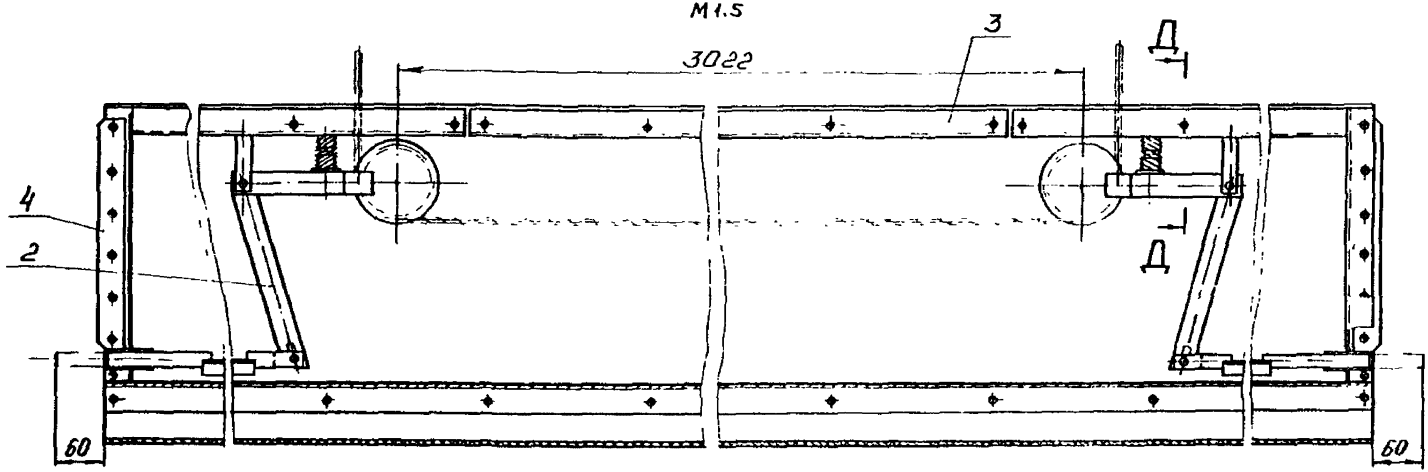

В-В лист 1
М1:1

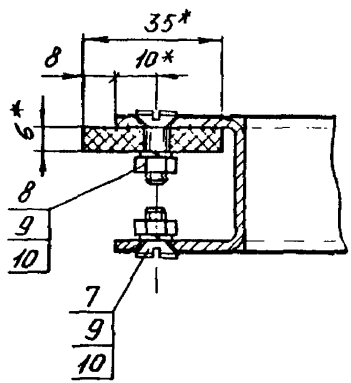

Г-Г лист 1
М1:1

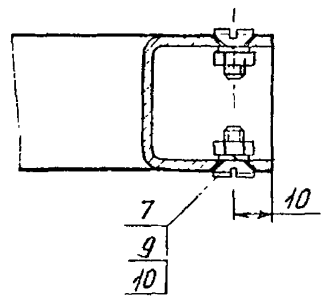

Д-Д
М1:1

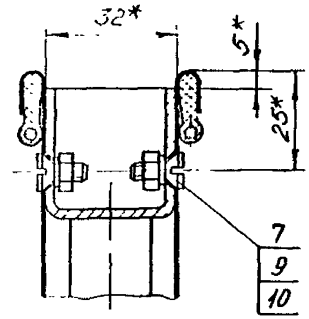

Инв. № подл. | Подп. и дата | Взам. инв. №

Инв. № подл.	Подп. и дата	Взам. инв. №
1707/73	[illegible]	

Формат	Зона	Поз	Обозначение	Наименование	Кол. на исполн. 1435.2-291 411.0.00-										Примечание
					–	01	02								
				Документация											
А3			1435.2-291 411000 СБ	Сборочный чертеж	X	X	X								
				Сборочные единицы											
А4		1	1435.2-291 411100	Направляющая	2	2									0,016
			-01	Направляющая			2								0,03
		2	-02	Направляющая	10	12	14								0,042
		3	-03	Направляющая	2	2	2								0,01
				Стадия	Р	Р	Р								
				Шифр											

				1.435.2-291 4.11000
Н. контр.	[illegible]	[illegible]	[illegible]	Каркас
Гл. конст.	Птичкин	[illegible]	[illegible]	
Рук. сект.	Агапова	[illegible]	[illegible]	
Вед. инж.	Борзунова	[illegible]	[illegible]	

Стадия	Лист	Листов
Р	1	3

Копировал

Формат А4

Инв. № подл.	Подп. и дата	Взам. инв. №
1707/73	[illegible]	

Формат	Зона	Поз	Обозначение	Наименование	Кол. на исполн. 1435.2-291 411000-										Примечание
					–	01	02								
				Детали											
А3		4	1435.2-291 411.001	Обшивка	1										
			-01	Обшивка		1									
			-02	Обшивка			1								
А3		5	1435.2-291 411002	Обвязка	1										
			-01	Обвязка		1									
			-02	Обвязка			1								
А5		6	1435.2-291 411003	Крюк	12	14	16								
				Стандартные изделия											
		7		Болт М6-6g×12.58.019											
				ГОСТ 7798-70	5	6	7								0,0051
				Стадия	Р	Р	Р								
				Шифр											

1435.2-291 411000

Лист 2

Обозначение	Наименование	Кол на исполн 1435.2-291 411000-								Примечание
		-	01	02						
8	Гайка М6 БН.5.019									
	ГОСТ 5915-70	5	6	7						0,0024
9	Шайба 6.65Г 019									
	ГОСТ 6402-70	5	6	7						
	Прочие изделия									
10	Заклепка комбинированная ЗК-12									
	ТУ 36-2088 85	24	28	32						

Шифр	Стадия	Лист	Листов
	Р		
	Р		
	Р		

1435.2-29.1 411000

Лист 3

Формат А4

Копировал

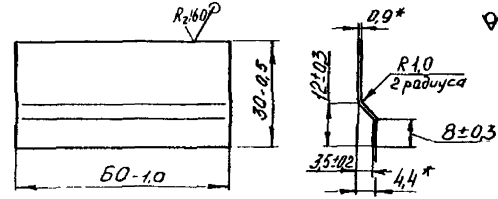

*Размер для справок

Н.контр	Птичкин			
Гл.конст	Агапова			
Рук.сект	Борзунова			
Ред.инж				

1435.2-291 411003

Крюк

Стадия	Масса	Масштаб
Р	0,03	1

Лист | Листов

ОЦ БПН 0,9 ГОСТ 19904-74
Ст3 пс-ОН-П ГОСТ 14918 80

ЦНИИпроектлесконструкция

Копировал

Формат А5

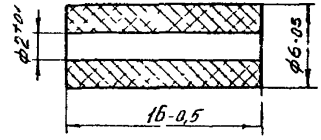

Н.контр	Птичкин			
Гл.конст	Агапова			
Рук.сект	Борзунова			
Ред.инж				

1435.2-29.1 411101

Ролик

Стадия	Масса	Масштаб
Р	0,0005	4

Лист | Листов

Винтовласт ВН
ГОСТ 9639-71

ЦНИИпроектлесконструкция

Копировал

Формат А5

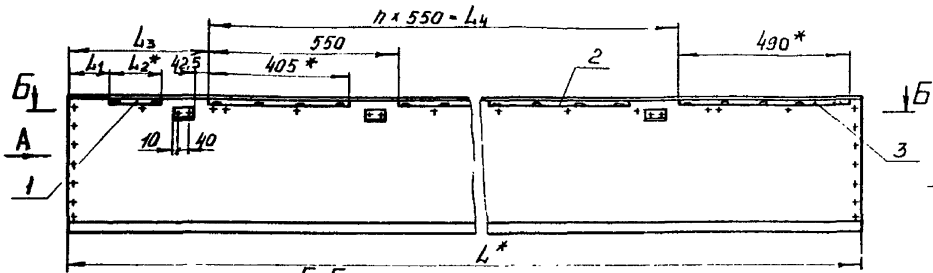

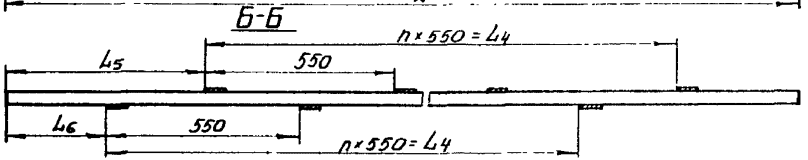

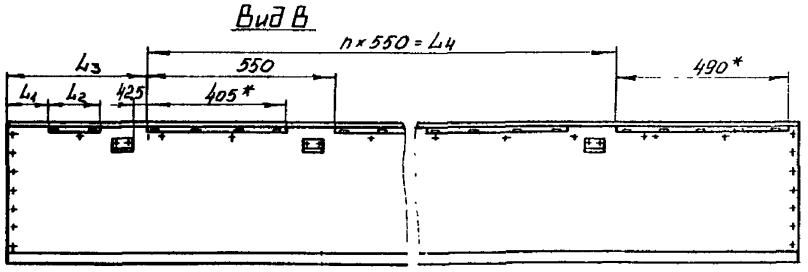

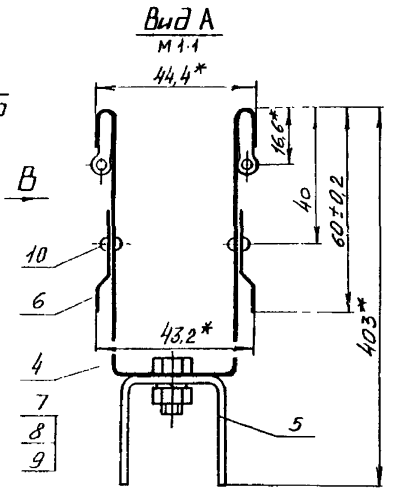

1. * Размеры для справок.
2. ± IT14/2.
3. Крюки поз.6 клепать к обшивке поз.4 заклепками поз.10 предварительно подготовив под них отв. $\phi 4{,}9^{+0{,}1}$ R_2 80.
4. Направляющие поз.1,2 и 3 обжать обшивкой поз.4 в местах установки.

Размеры в мм

Обозначение	L^*	L_1	L_2^*	L_3	L_4	L_5	L_6	n	Масса кг
1.435.2-29.1 4.11.0.00	3680	100	151	396	2750	574,5	298,5	5	27,18
-01	4280	125		421	3300	604,5	348,5	6	33,33
-02	4880	21	284	450	3850	622,5	347,5	7	38,02

Инв.№ подл.	Подп. и дата	Взам. инв.№					
Изм.	Кол.уч.	Лист	№ док.	Подп.	Дата		
Разраб.	Пономарев						
Пров.	Шпучин						
ГИП	Бородулин						
Н.контр.							

1.435.2-29.1 4.11.0.00 СБ

Каркас
Сборочный чертеж

Стадия	Масса	Масштаб
Р	См. табл.	1:10
Лист	Листов 1	

ЦНИИпроектлегконструкция

Копировал

Формат А3

Инв. № подл.	Подп. и дата	Взам. инв. №
1207 76	[illegible]	

Формат	Зона	Поз.	Обозначение	Наименование	Кол. на исполн. 1.435.2-29.1 4.1.1.1.00-										Примечание
					–	01	02	03							
				Документация											
А4			1.435.2-29.1 4.1.1.1.00 СБ	Сборочный чертеж	X	X	X	X							
				Детали											
А5		1	1.435.2-29.1 4.1.1.1.01	Ролик	2	3	4	5							
А4		2	1.435.2-29.1 4.1.1.1.02	Планка	1										
			-01	Планка		1									
			-02	Планка			1								
				Стадия	Р	Р	Р								
				Шифр											

Н. контр.	[illegible]	[illegible]	[illegible]	1.435.2-29.1 4.1.1.1.00
Гл. конст.	Птичкин	[illegible]	13.11.84	Направляющая
Рукоп.	Агапова	[illegible]	7.11.84	
Ведущ. инж.	Борзунова	[illegible]	10.11.84	

Стадия	Лист	Листов
Р	1	2

ЦНИИпроектлегконструкция

Копировал Формат А4

Инв. № подл.	Подп. и дата	Взам. инв. №
[illegible]		

Формат	Зона	Поз.	Обозначение	Наименование	Кол. на исполн. 1.435.2-29.1 4.1.1.1.00-										Примечание
					–	01	02	03							
А4		2	1.435.2-29.1 4.1.1.1.02-03	Планка				1							
				Материалы											
		3		Проволока 1,9-15											
				ГОСТ 17305-71											
				L = 161 мм	1										
				L = 294 мм		1									
				L = 415 мм			1								
				L = 500 мм				1							
				Стадия	Р	Р	Р								
				Шифр											

1.435.2-29.1 4.1.1.1.00

Лист 2

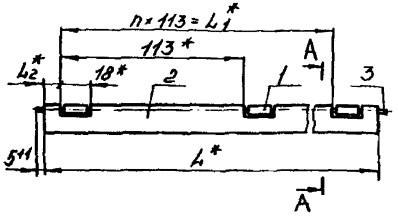

A-A
M2:1

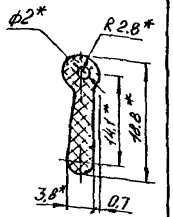

Размеры в мм

Обозначение	L*	L1*	L2*	n	Масса, кг
1435.2-29.1 411.100	151	–	10	–	0,016
-01	284	226	20	2	0,03
-02	405	339	24	3	0,042
-03	490	452	10	4	0,05

1* Размеры для справок.
2. Концы проволоки поз.3 сплющить.

					1.435.2-29.1 411.100 СБ	
					Направляющая. Сборочный чертеж	Стадия: Р; Масса: См. табл.; Масштаб: 1:2
						Лист; Листов 1
Н.контр.	Дмитриенко	Кекин				ЦНИИпроектлегконструкция
Гл.констр.	Птичкин					
Рук.сект.	Ахапова					
Ведущий	Зорвичева					

Копировал

Формат А4

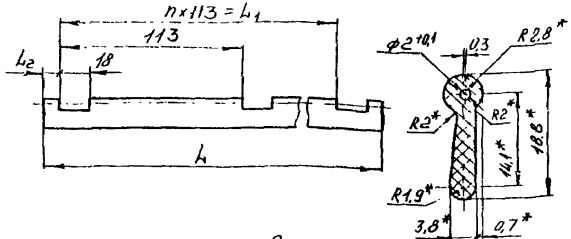

Размеры в мм:

Обозначение	L	L1	L2	n	Масса, кг
1435.2-29.1 411102	151	–	10	–	0,015
-01	284	226	20	2	0,028
-02	405	339	24	3	0,037
-03	490	452	10	4	0,038

1* Размеры обеспечить инструментом.
2. Допускается изготовление методом экструзии.
3 Неуказанные предельные отклонения размеров $\pm \frac{IT14}{2}$.
4. Допускается изготовление из алюминия марки АМг3 по ГОСТ 4784-74.

					1.435.2-29.1 411102	
					Планка	Стадия: Р; Масса: См. табл.; Масштаб: 1:2
						Лист; Листов 1
Н.контр.	Дмитриенко	Кекин			Лист винипласта ВН ГОСТ 9639-71	ЦНИИпроектлегконструкция
Гл.констр.	Птичкин					
Рук.сект.	Ахапова					
Ведущий	Зорвичева					

Копировал

Формат А4

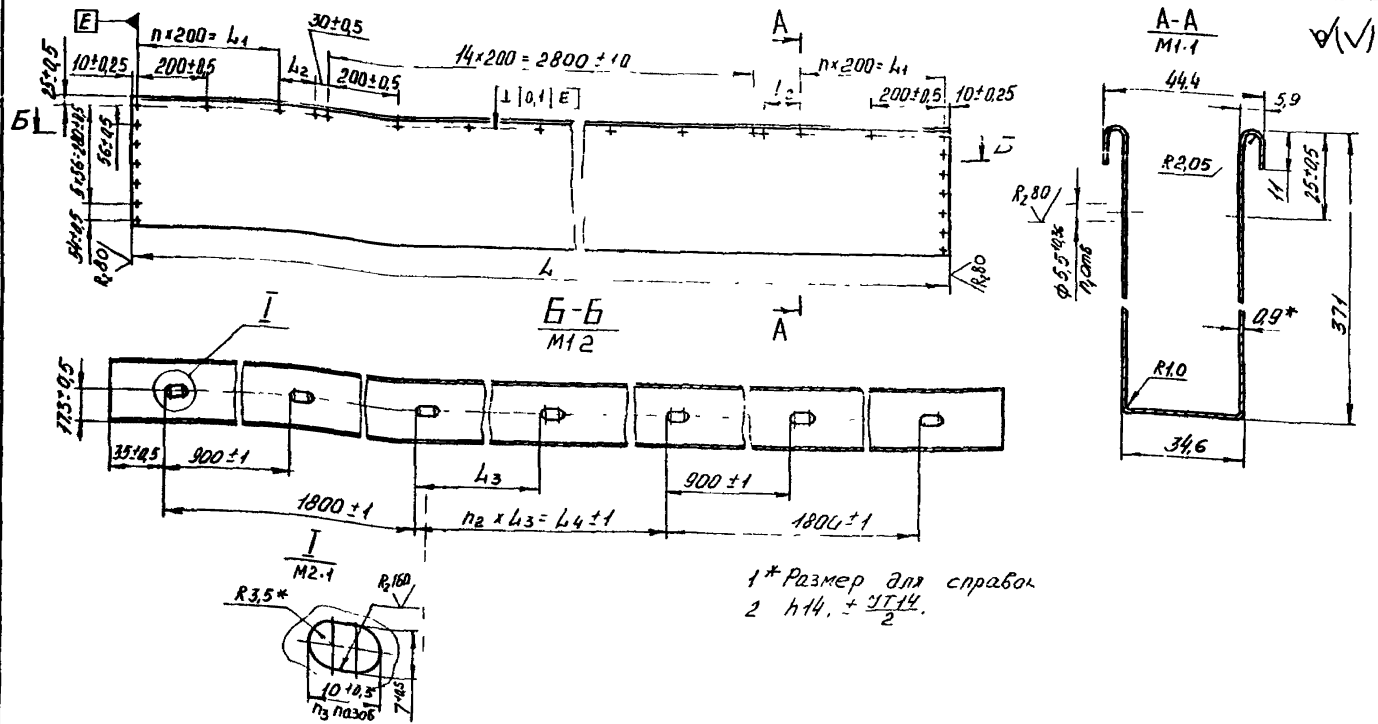

1* Размер для справок

2 h14, ± $\frac{УТ14}{2}$.

Размеры в мм

Обозначение	L	L_1	L_2	L_3	L_4	n	n_1	n_2	n_3	Масса кг
1435.2-29 1 41.1 0.01	3680	400±0,5	—	—	—	2	66	—	5	21,07
-01	4280	600±0,5	100±0,5	600±1	600±1	3	74	1	6	26,23
-02	4880	1000±0,5	—	600±1	1200±1	5	78	2	7	29,91

Н. контр.	[illegible]	[illegible]	[illegible]	1.435.2-29 1 4.1.1 0.01	
Гл. конст.	[illegible]	[illegible]	[illegible]	Обшивка	Стадия: Р; Масса: См табл; Масштаб: 1:10
Рук. сект.	[illegible]	[illegible]	[illegible]		Лист; Листов 1
Ст. инж.	[illegible]	[illegible]	[illegible]	ОЦ Б-ПН ДЭ×800 ГОСТ 19904-74 / Ст3 пс-ОН-П ГОСТ 14918-80	ЦНИИпроектлегконструкция

Копировал

Формат А3

Инв. № подл. | Подп. и дата | Взам. инв. №

Инв. № подл.	Подп. и дата	Взам. инв. №
[illegible]	[illegible]	

Формат	Зона	Поз	Обозначение	Наименование	Кол. на исполн. 1.435.2-29.1 4.1.2.0.00 -			Примечание
					-	01	02	
				Документация				
А3			1.435.2-29.1 4.1.2.0.00 СБ	Сборочный чертеж	X	X	X	
				Сборочные единицы				
А4		1	1.435.2-29.1 4.1.2.1.00	Опора	1			1,32
			-01	Опора		1		1,74
			-02	Опора			1	2,16
А4		2	1.435.2-29.1 4.1.2.2.00	Коромысло	1	1	1	1,21
				Стадия	Р	Р	Р	
				Шифр				

1.435.2-29.1 4.1.2.0.00

Н. контр.	[illegible]	[illegible]	[illegible]
Гл. констр.	Птичкин	[illegible]	[illegible]
Рук. сект.	Агапова	[illegible]	[illegible]
Вед. инж.	Бодзинова	[illegible]	[illegible]

Ловитель

Стадия	Лист	Листов
Р	1	2

Мироектаксконструкция

Копировал Формат А4

Инв. № подл.	Подп. и дата	Взам. инв. №

Формат	Зона	Поз	Обозначение	Наименование	Кол. на исполн. 1.435.2-29.1 4.1.2.0.00 -			Примечание
					-	01	02	
А4		3	1.435.2-29.1 4.1.2.3.00	Штырь	1			
			-01	Штырь		1		
			-02	Штырь			1	
				Детали				
		4	1.435.2-29.1 4.1.2.0.01	Ось	2	2	2	
				Стандартные изделия				
		5		Пружина 7039-2031				
				ГОСТ 13165-67	1	1	1	0,047
				Стадия	Р	Р	Р	
				Шифр				

1.435.2-29.1 4.1.2.0.00 Лист 2

Инв. № подл. | Подп. и дата | Взам. инв. №

Формат	Зона	Поз.	Обозначение	Наименование	Кол. на исполн. 1435.2-29.1 4.12.0.00-										Примечание
					–	01	02								
				Документация											
А3			1435.2-29.1 4.12.0.00 СБ	Сборочный чертеж	X	X	X								
				Сборочные единицы											
А4		1	1435.2-29.1 4.12.1.00	Опора	1										
			-01	Опора		1									1,74
			-02	Опора			1								2,16
А4		2	1435.2-29.1 4.12.2.00	Коромысло	1	1	1								
					Стадия	Р	Р	Р								
					Масштаб										

1435.2-29.1 4.1.2.0.00

Нач. отд.			
Н. контр.	Птичкин		
Рук. гр.	Агапова		
Вед. инж.	Бородина		

Любитель

Стадия	Лист	Листов
Р	1	2

ГПИ «Проектэлектромонтаж»

Копировал Формат А4

Инв. № подл. | Подп. и дата | Взам. инв. №

Формат	Зона	Поз.	Обозначение	Наименование	Кол. на исполн. 1435.2-29.1 4.12.0.00-										Примечание
					–	01	02								
А4		3	1435.2-29.1 4.12.3.00	Штыро	1										
			-01	Штыро		1									
			-02	Штыро			1								
				Детали											
		4	1435.2-29.1 4.12.0.01	Ось	2	2	2								
				Стандартные изделия											
		5		Пружина 7039-2031 ГОСТ 13165-67	1	1	1								0,047
					Стадия	Р	Р	Р								
					Масштаб										

1435.2-29.1 4.12.0.00

Лист 2

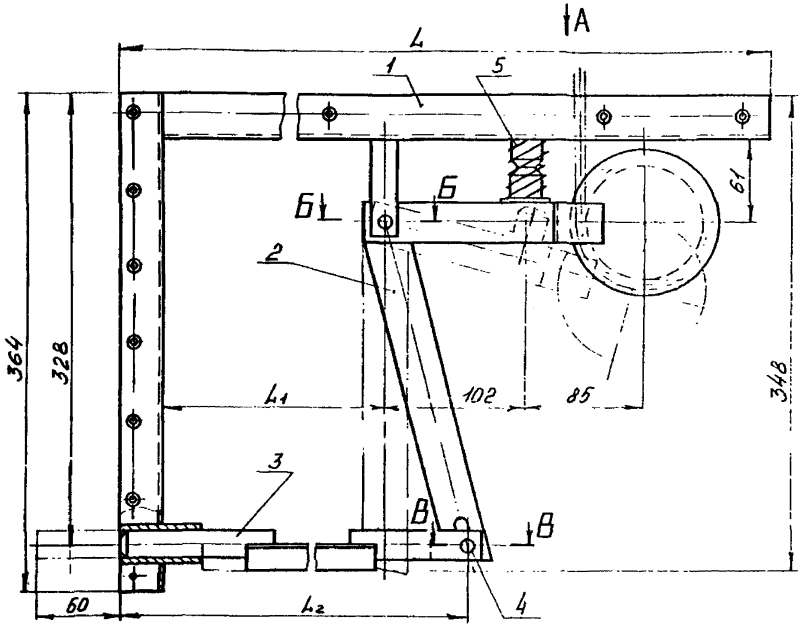

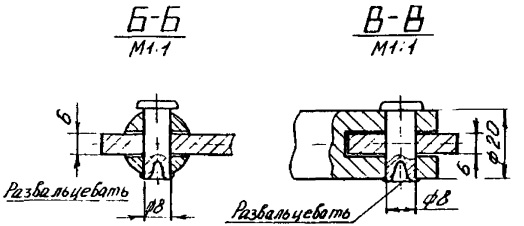

Обозначение	L, мм	L_1, мм	L_2, мм	Масса, кг
1435.2-29.1 4.1.2.0.00	420	110	205	3,75
-01	720	410	505	4,44
-02	1020	710	805	5,13

1. Размеры для справок.
2. Перемещение штыря поз. 3 должно быть плавным без заедания.

Вид А

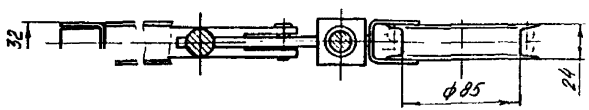

				1435.2-29.1	4.1.2.0.00 СБ	
				Ловитель Сборочный чертеж	Стадия	Масса	Масштаб
					Р	См. табл	1:2.5
					Лист	Листов 1	
Н.контр.	Пономарев	Пономарев			ЦНИИпроектлесконструкция		
Гл.конст.	Птичкин						
Рук.сект.	Агапова						
Ред.инж.	Борзунова						

Копировал

Формат А3

Инв. № подл. | Подп. и дата | Взам. инв. №

gost.e-ecolog.ru