ТИПОВЫЕ КОНСТРУКЦИИ, ИЗДЕЛИЯ И УЗЛЫ ЗДАНИЙ И СООРУЖЕНИЙ

Серия 1.435.9-25

ВОРОТА ПОДЪЕМНО-СКЛАДЧАТЫЕ С ПОЛОТНОМ ИЗ РАЗЛИЧНЫХ МАТЕРИАЛОВ

Выпуск 2

МЕХАНИЗМ ОТКРЫВАНИЯ

РАБОЧИЕ ЧЕРТЕЖИ

gost.e-ecolog.ru

Обозначение	Наименование	Стр.
1.435.9-25.2 00.00.00.00	Содержание	2
1.435.9-25.2 15.00.00.00	Механизм открывания МО	4
1.435.9-25.2 15.00.00.00СБ	Механизм открывания МО	
	Сборочный чертеж	6
1.435.9-25.2 15.01.00.00	Привод Д	7
1.435.9-25.2 15.01.00.00СБ	Привод Д. Сборочный чертеж	8
1.435.9-25.2 15.01.01.00	Основание	9
1.435.9-25.2 15.01.01.00СБ	Основание. Сборочный чертеж	9
1.435.9-25.2 15.01.01.01	Шпилька	10
1.435.9-25.2 15.01.01.02	Плита	10
1.435.9-25.2 15.01.00.01	Ступица	10
1.435.9-25.2 15.01.00.02	Звездочка	11
1.435.9-25.2 15.01.00.03	Звездочка	12
1.435.9-25.2 15.01.00.04	Шестерня	13
1.435.9-25.2 15.02.00.00	Блок ручного привода БРП	14
1.435.9-25.2 15.02.01.00	Основание	15
1.435.9-25.2 15.02.00.00СБ	Блок ручного привода БРП	
	Сборочный чертеж	16
1.435.9-25.2 15.02.01.00СБ	Основание. Сборочный чертеж	18
1.435.9-25.2 15.02.01.01	Проушина	19
1.435.9-25.2 15.02.01.02	Ось	19
1.435.9-25.2 15.02.02.00	Вилка	20
1.435.9-25.2 15.02.02.00СБ	Вилка. Сборочный чертеж	20
1.435.9-25.2 15.02.02.01	Скоба	21
1.435.9-25.2 15.02.02.02	Рычаг	21
1.435.9-25.2 15.02.03.00	Ограничитель	22
1.435.9-25.2 15.02.03.00СБ	Ограничитель. Сборочный чертеж	22
1.435.9-25.2 15.02.02.03	Ось	23
1.435.9-25.2 15.02.03.01	Втулка	23

Обозначение	Наименование	Стр.
1.435.9-25.2 15.02.03.02	Пластина	23
1.435.9-25.2 15.02.00.01	Серьга	24
1.435.9-25.2 15.02.00.02	Втулка	24
1.435.9-25.2 15.02.00.03	Крышка	25
1.435.9-25.2 15.02.00.04	Прокладка	26
1.435.9-25.2 15.03.00.01	Втулка	26
1.435.9-25.2 15.02.00.06	Звездочка	26
1.435.9-25.2 15.02.00.05	Полумуфта	27
1.435.9-25.2 15.02.00.07	Колесо цепное	28
1.435.9-25.2 15.02.00.08	Втулка	29
1.435.9-25.2 15.02.00.09	Пружина	29
1.435.9-25.2 15.02.00.10	Кронштейн	30
1.435.9-25.2 15.03.00.00	Опора О	30
1.435.9-25.2 15.03.00.00СБ	Опора О. Сборочный чертеж	31
1.435.9-25.2 15.03.01.00	Кронштейн	31
1.435.9-25.2 15.03.01.00СБ	Кронштейн. Сборочный чертеж	32
1.435.9-25.2 15.03.01.01	Втулка	33
1.435.9-25.2 15.03.01.02	Ребро	33
1.435.9-25.2 15.03.01.03	Стойка	33
1.435.9-25.2 15.04.00.00	Вал В	34
1.435.9-25.2 15.04.00.01	Палец	34
1.435.9-25.2 15.04.00.00СБ	Вал В. Сборочный чертеж	35
1.435.9-25.2 15.05.00.00	Рычаг верхний РВ	36
1.435.9-25.2 15.05.00.00СБ	Рычаг верхний РВ	
	Сборочный чертеж	36

				1.435.9-25.2 00.00.00.00			
Разраб.	Мельникова	[signature]	07.02.84	Содержание	Стадия	Лист	Листов
Пров.	Агапова	[signature]	08.02.84		Р	1	2
Рук. пр.	Ефимов	[signature]	13.02.84		ГИПРОСПЕЦЛЕГКОНСТРУКЦИЯ		
Н. контр.	Чиркова	[signature]	16.02.84				

Обозначение	Наименование	Стр.
1.435.9-25.2 15.05.01.00	Рычаг	37
1.435.9-25.2 15.05.01.00СБ	Рычаг Сборочный чертеж	38
1.435.9-25.2 15.05.01.01	Щека	39
1.435.9-25.2 15.05.00.01	Ось	39
1.435.9-25.2 15.06.00.00	Рычаг нижний РН	40
1.435.9-25.2 15.06.00.00СБ	Рычаг нижний РН. Сборочный чертеж	40
1.435.9-25.2 15.06.01.00	Рычаг	41
1.435.9-25.2 15.06.01.00СБ	Рычаг. Сборочный чертеж	41
1.435.9-25.2 15.06.01.01	Вкладыш	42
1.435.9-25.2 15.06.00.01	Втулка	42
1.435.9-25.2 15.07.00.00	Кронштейн КР	43
1.435.9-25.2 15.07.00.01	Плита	43
1.435.9-25.2 15.07.00.00СБ	Кронштейн КР. Сборочный чертеж	44
1.435.9-25.2 15.07.00.02	Щека	45
1.435.9-25.2 15.08.00.00	Ручка переключения РП	45
1.435.9-25.2 15.08.00.00СБ	Ручка переключения РП Сборочный чертеж	46
1.435.9-25.2 15.08.01.00	Ось	47
1.435.9-25.2 15.08.01.00СБ	Ось Сборочный чертеж	48
1.435.9-25.2 15.08.01.01	Ось	48
1.435.9-25.2 15.08.01.02	Бобышка	49
1.435.9-25.2 15.09.00.02	Фланец	50
1.435.9-25.2 15.08.01.03	Плита	50
1.435.9-25.2 15.08.00.01	Ручка	51

Обозначение	Наименование	Стр.
1.435.9-25.2 15.08.00.02	Хомут	52
1.435.9-25.2 15.08.00.03	Пружина	52
1.435.9-25.2 15.09.00.00	Тяга ТГ	53
1.435.9-25.2 15.09.00.00СБ	Тяга ТГ Сборочный чертеж	54
1.435.9-25.2 15.09.00.01	Тяга	54
1.435.9-25.2 15.00.00.01	Колесо К	55
1.435.9-25.2 15.00.00.02	Шайба Ш	56
1.435.9-25.2 15.00.00.03	Ограничитель ОГ	56

Формат	Зона	Поз.	Обозначение	Наименование	Кол. на исполн. 1435.9-25.2 15.00.00.00 —	01	02	03							Примечание
				Документация											
А4			1.435.9-25.2 15.00.00.00СБ	Сборочный чертеж	×	×	×	×							
				Сборочные единицы											
А4		1	1.435.9-25.2 15.01.00.00	Привод Д	1	1	1	1							
А4		2	1.435.9-25.2 15.02.00.00	Блок ручного привода БРП	1	1	1	1							
А4		3	1.435.9-25.2 15.03.00.00	Опора О	2	2	2	2							
А4		4	1.435.9-25.2 15.04.00.00	Вал В1	1										
			-01	Вал В2		1									
			-02	Вал В3			1								

Разраб.	Агапова	[signature]	08.02.84
Пров.	Ефимов	[signature]	13.02.84
Рук. пр.	Ефимов	[signature]	13.02.84
Н. контр.	Чиркова	[signature]	10.02.84
Утв.	Кашкинов	[signature]	28.02.84

1.435.9-25.2 15.00.00.00

Механизм открывания МО

Стадия	Лист	Листов
Р	1	4

ГИПРОСПЕЦЛЕГКОНСТ...

Инв. № подл.	Подпись и дата	Взам. инв. №

Формат	Зона	Поз.	Обозначение	Наименование	Кол. на испол. 1.435.9-252 15.00.00.00-										Приме-чание
					–	01	02	03							
А4		4	1.435.9-252 15.04.00.00-03	Вал В4				1							
А4		5	1.435.9-252 15.05.00.00	Рычаг верхний РВ1	1	1									
			-01	Рычаг верхний РВ2			1	1							
А4		6	1.435.9-252 15.06.00.00	Рычаг нижний РН1	1	1									
			-01	Рычаг нижний РН2			1	1							
А4		7	1.435.9-252 15.07.00.00	Кронштейн КР	1	1	1	1							
А4		8	1.435.9-252 15.08.00.00	Ручка переключения РП	1	1	1	1							
А4		9	1.435.9-252 15.09.00.00	Тяга ТГ1	1										
			-01	Тяга ТГ2		1									
			-02	Тяга ТГ3			1								
			-03	Тяга ТГ4				1							
				Детали											
А3		10	1.435.9-252 15.00.00.01	Колесо К	1	1	1	1							
А4		11	1.435.9-252 15.00.00.02	Шайба Ш5	2	2	2	2							
А4		12	1.435.9-252 15.00.00.03	Ограничитель ОГ	2	2	2	2							

Формат	Зона	Поз.	Обозначение	Наименование	Кол. на испол. 1.435.9-25.2 15.00.00.00- —	01	02	03							Приме-чание
				Стандартные изделия											
				Болты ГОСТ 7798-70											
		13		3М8х1х20.58.019	4	4	4	4							0,014кг
		14		М10х30.58.019	4	4	4	4							0,03кг
		15		М16х55.58.019	12	12	12	12							0,12кг
		16		Винт 2М6х10.58.019											
				ГОСТ 17473-80	4	4	4	4							0,003кг
				Гайки ГОСТ 5916-70											
		17		М10.5.019	4	4	4	4							0,009кг
		18		М16.5.019	10	10	10	10							0,021кг
		19		Звено С-ПО-12,7-900-2											
				ГОСТ 13568-75	1	1	1	1							
		20		Ось 2-20h_{11}х75Ст3кп											
				ГОСТ 9650-80	1	1	1	1							0,18кг
		21		Цепь 81-6х19											
				ГОСТ 2319-81											
				L = 4900 мм	1										3,68кг
				L = 6100 мм		1									4,56кг

Инв. № подл.	Подпись и дата	Взам. инв. №

Формат	Зона	Поз.	Обозначение	Наименование	Кол. на испол. 1.435.9-25.2 15.00.00.00-										Приме-чание
					–	01	02	03							
		21		Цепь А1-6×19											
				ГОСТ 2319-81											
				L = 7400 мм			1								5,55кг
				L = 9800 мм				1							7,35кг
		22		Цепь ПО-12,7-800-2											
				ГОСТ 13568-75											
				L = 1295 мм	1	1	1	1							0,39кг
				Шайбы ГОСТ 6402-70											
		23		10.65Г.001	4	4	4	4							0,002кг
		24		16.65Г.001	10	10	10	10							0,006кг
		25		Шайба 20-001											
				ГОСТ 11371-78	2	2	2	2							0,023кг
		26		Шплинт 4×32-001											
				ГОСТ 397-79	2	2	2	2							0,003кг
		27		Шпонка 2-16×10×45											
				ГОСТ 23360-78	4	4	4	4							0,056кг
				Материалы											
		28		Проволока 1,0-45											
				ГОСТ 17305-71	150мм	150мм	150мм	150мм							

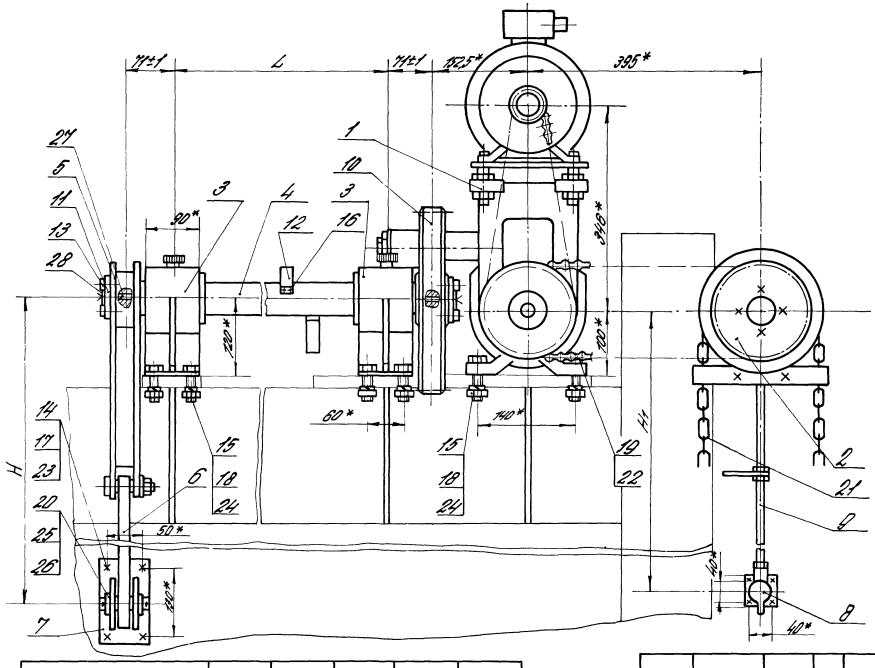

Техническая характеристика

Передаточное число:
привода – 192,15
открытой передачи – 4,24
общее – 814,72

Технические требования

1* Размеры для справок
2. Маркировать по таблице.
Надписи по трафарету черной эмалью НЦ-184 по ГОСТ 18335-73 шрифт ПУ-7 по ГОСТ 2930-62.

Обозначение	Шифр	L, мм	H, мм	H1, мм	Масса, кг
1.435.9-25.2 15.00.00.00	М01	1030±1,2	825±1,1	2136±1,7	155,8
-01	М02	1330±1,3		2736±2,0	159,9
-02	М03	1630±1,5	1115±1,2	3396±2,2	166,3
-03	М04	1930±1,5		4596±2,5	171,5

Разраб.	Агапова	[signature]	18.02.84
Пров.	Ефимов	[signature]	18.02.84
Рук. пр.	Ефимов	[signature]	18.02.84
Н. контр.	Цирюлова	[signature]	18.02.84
Утв.	Кашкинов	[signature]	18.02.84

1.435.9-25.2 15.00.00.00СБ

Механизм открывания МО
Сборочный чертеж

Стадия	Масса	Масштаб
Р	См. табл.	1:5
Лист	Листов 1	

ГИПРОСПЕЦЛЕГКОНСТРУКЦИЯ

Формат	Зона	Поз.	Обозначение	Наименование	Кол.	Примечание
				Документация		
А3			1435.9-25.2 15.01.00.00СБ	Сборочный чертеж		
				Сборочные единицы		
А4		1	1.435.9-25.2 15.01.01.00	Основание	1	
				Детали		
А4		2	1.435.9-25.2 15.01.00.01	Ступица	1	
А4		3	1.435.9-25.2 15.01.00.02	Звездочка	1	
А4		4	1.435.9-25.2 15.01.00.03	Звездочка	1	
А3		5	1.435.9-25.2 15.01.00.04	Шестерня	1	
				Стандартные изделия		
		6		Болт М8×35.58.019		
				ГОСТ 7798-70	4	

1.435.9-25.2 15.01.00.00

Разраб.	Борзунова	[illegible]	07.02.84
Пров.	Леонова	[illegible]	08.02.84
Рук. пр.	Ефимов	[illegible]	13.02.84
Н.контр.	Чиркова	[illegible]	26.02.84
Утв.	Кашкинов	[illegible]	28.02.84

Привод Д

Стадия	Лист	Листов
Д	1	2

ГИПРОСПЕЦЛЕГКОНСТРУКЦИЯ

Формат	Зона	Поз.	Обозначение	Наименование	Кол.	Примечание
		7		Винт М8×8.58.019		
				ГОСТ 1476-75	1	
		8		Винт М6×25.58.019		
				ГОСТ 17473-80	6	
				Гайки ГОСТ 5915-70		
		9		М8.5.019	4	
		10		М12.5.019	8	
		11		Шайба 8.65Г.019		
				ГОСТ 6402-70	4	
		12		Звено С-ПР-127-900-2		
				ГОСТ 13568-75	1	
		13		Цепь ПР-127-900-2		
				ГОСТ 13568-75	1,03т	81 звено
		14		Двигатель 4А90L6У3		
				ГОСТ 19523-81	1	
				Прочие изделия		
		15		Редуктор 4-100-А-63-1-1		
				ТУ76 УССР 14-74	1	
				Материалы		
		16		Проволока 1,0-О-4		
				ГОСТ 3282-74	0,12	м

Инв.№ подл. | Подпись и дата | Взам.инв.№

1.435.9-25.2 15.01.00.00

Лист 2

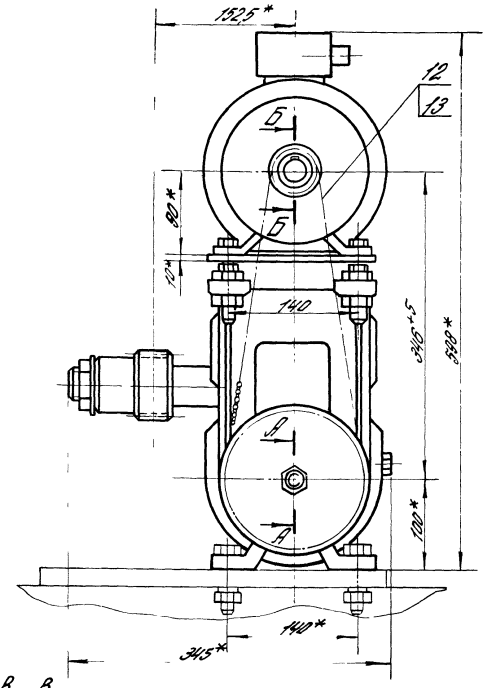

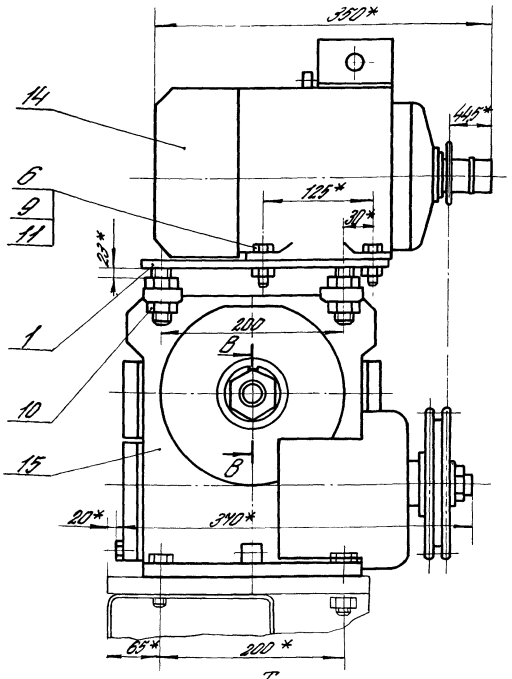

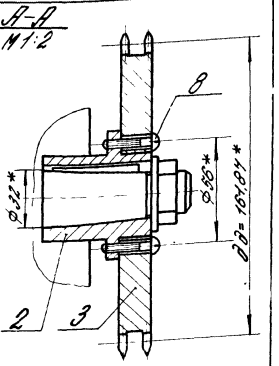

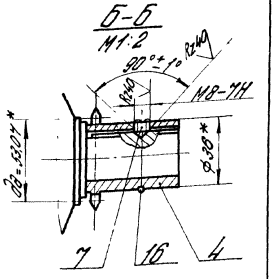

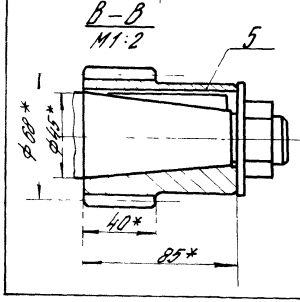

3. Передаточное число цепной передачи – 3,08

Технические требования

1* Размеры для справок.

2. Маркировать „Д". Надписи по трафарету черной эмалью НЦ-184 по ГОСТ 18335-73. шрифт ПУ-7 по ГОСТ 2930-62

Техническая характеристика

1. Двигатель 4А90L6У3, N=1,5 квт n=1000 об/мин.

2. Редуктор 4-100А-63-1-1

				1.4359-25.2 15.01.00.00СБ			
				Привод Д Сборочный чертеж	Стадия	Масса	Масштаб
					Р	92,8	1:4
Разраб.	Цветкова	[signature]	06.02.84		Лист	Листов 1	
Пров.	Агапова	[signature]	06.02.84				
Рук. пр.	Ефимов	[signature]	13.02.84				
Н.контр.	Чиркова	[signature]	14.02.84				
Утв.	Кашкинов	[signature]	28.02.84		Гипроспецпереконструкция		

Формат	Зона	Поз	Обозначение	Наименование	Кол.	Примечание
				Документация		
А4			1.435.9-25.2 15.01.01.00 СБ	Сборочный чертеж		
				Детали		
А4		1	1435.9-25.2 15 01 01 01	Шпилька	4	
А4		2	1.435.9-25.2 15.01.01.02	Плита	1	

				1.435.9-25.2 15.01.01.00			
Разраб.	Цветкова	[signature]	06.02.84	Основание	Стадия	Лист	Листов
Пров.	Агапова	[signature]	08.02.84		Р		1
Рук. пр.	Ефимов	[signature]	13.02.84		Гипроспецпетроконструкция		
Н.контр.	Чиркова	[signature]	16.02.84				
Утв.	Кашкинов	[signature]	28.02.84				

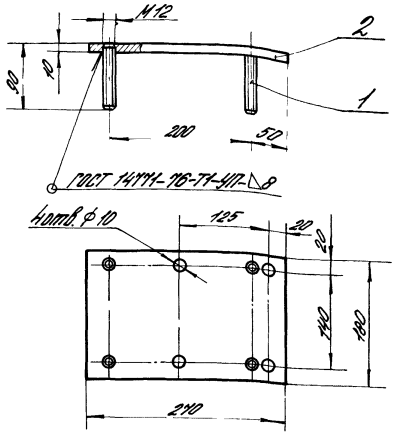

1. Размеры для справок.
2. Покрытие: Эмаль ПФ-133, серая, ГОСТ 926-82, V. 6/1, два слоя, кроме резьбовых поверхностей.
3. Выступание шпилек поз. 1 за плиту поз. 2 не допускается.

Инв. № подл.	Подпись и дата	Взам. инв. №			1.435.9-25.2 · 15.01.01.00 СБ		
					Основание Сборочный чертеж	Стадия	Масса	Масштаб
						Р	4,1	1:5
						Лист	Листов 1	
Разраб.	Борзунова		07.02.84			ГИПРОСПЕЦЛЕГКОНСТРУКЦИЯ		
Пров.	Леонова		08.02.84					
Рук. пр.	Ефимов		15.02.84					
Н. контр.	Чиркова		16.02.84					
Утв.	Кашкинов		28.02.84					

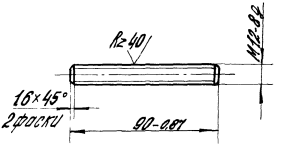

Покрытие : Хим. Окс. прм.

				1435.9-25.2 15.01.01.01			
				Шпилька	Стадия	Масса	Масштаб
					Р	0,08	1:2
					Лист	Листов 1	
Разраб.	Борзунова	[signature]	07.02.84	Круг В-14 ГОСТ 2590-71 / В Ст.3 пс ГОСТ 535-79	ГИПРОСПЕЦЛЕГКОНСТРУКЦИЯ		
Пров.	Агапова	[signature]	08.02.84				
Рук. пр.	Ефимов	[signature]					
Н. контр.	Чиркова	[signature]	16.02.84				

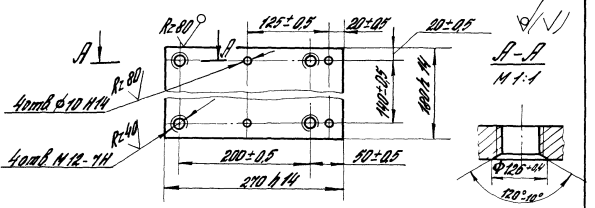

				1435.9-25.2 15.01.01.02			
				Плита	Стадия	Масса	Масштаб
					Р	3,76	1:5
					Лист	Листов 1	
Разраб.	Борзунова	[signature]	07.02.84	Лист Б-ПН-10 ГОСТ 19903-74 / В Ст3 кп2 ГОСТ 14637-79	ГИПРОСПЕЦЛЕГКОНСТРУКЦИЯ		
Пров.	Агапова	[signature]	08.02.84				
Рук. пр.	Ефимов	[signature]	13.02.84				
Н. контр.	Чиркова	[signature]	16.02.84				

Rz80 (√)

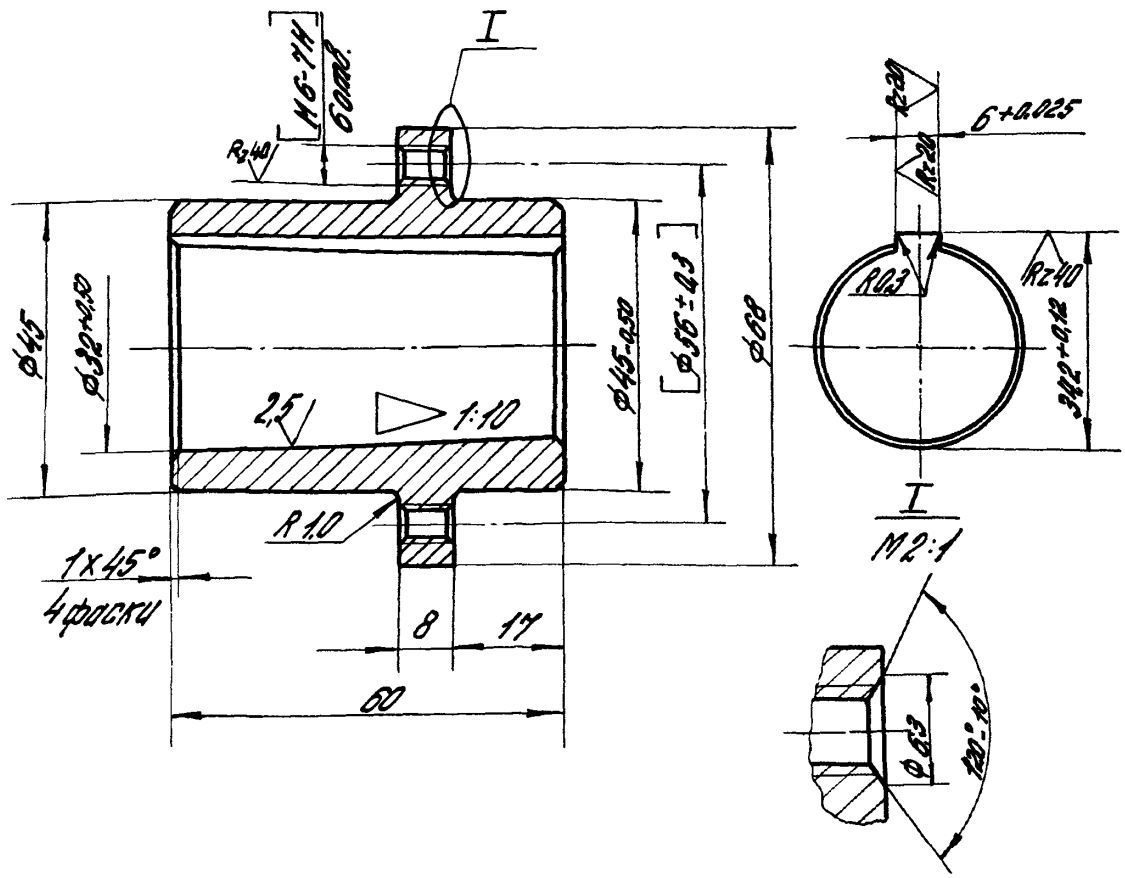

1. Неуказанные предельные отклонения размеров: валов h 14, остальных $\pm \frac{IT14}{2}$.
2. Обработку по размерам в квадратных скобках производить совместно с дет. 1.435.9-25.2 15.01.00.02
3. Покрытие: Хим. Окс. прм.

Разраб.	Бобзунова		07.02.84
Пров.	Азатова		08.02.84
Рук. пр.	Ефимов		13.02.84
Н. контр.	Чуркова		16.02.84

1.435.9-25.2 15.01.00.01

Ступица

Стадия	Масса	Масштаб
Р	0,48	1:1
Лист	Листов 1	

Сталь 45-Б-ГОСТ 1050-74

ГИПРОСПЕЦГЕТОКОНСТРУКЦИЯ

Инв. № подл. | Подпись и дата | Взам. инв. №

Rz40 (√)

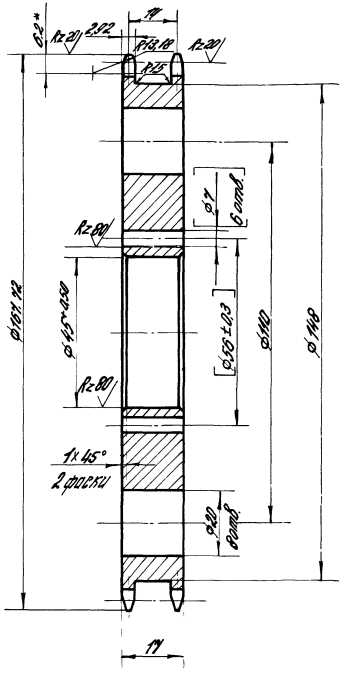

Число зубьев		Z	40
Сопрягаемая цепь	Шаг	t	12,7
	Диаметр ролика	D	7,75
Профиль зуба по ГОСТ 591-69		—	без смещения
Класс точности по ГОСТ 591-69		—	3
Диаметр окружности впадин		Di	153,99-0,53
Допуск на разность шагов		δt	0,16
Радиальное биение окружности впадин		Eo	0,5
Торцовое биение зубчатого венца		—	0,5
Диаметр делительной окружности		dд	161,87
Сопрягаемая цепь	Ширина внутренней пластины	в	12
	Расстояние между внутренними пластин.	в вн.	3,3

1. НВ 190... 240. Зубья h 1,5... 2,0; НRС 40... 45.
2. * Размер для справок
3. Неуказанные предельные отклонения размеров: отверстий H14, валов h14, остальных $\pm \frac{IT14}{2}$.
4. Обработку по размерам в квадратных скобках производить совместно с дет. 1.435.9-25.2 15.01.00.01
5. Покрытие: Хим. Окс. прм.

				1.435.9-25.2 15.01.00.02			
				Звездочка	Стадия	Масса	Масштаб
					Р	1,88	1:1
Разраб.	Борзунова	[signature]	07.02.84		Лист	Листов 1	
Пров.	Агапова	[signature]	08.02.84	Сталь 45-Б-ГОСТ 1050-74	ГИПРОСПЕЦЛЕГКОНСТРОКЦИЯ		
Рук. пр.	Ефимов	[signature]	13.02.84				
Н. контр.	Чиркова	[signature]	16.02.84				

Rz 40 (√)

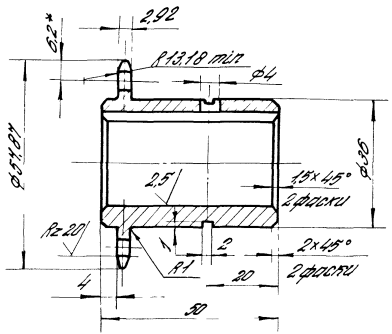

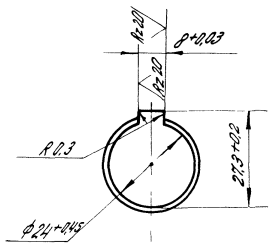

Число зубьев		z	13
Сопрягаемая цепь	Шаг	t	12,7
	Диаметр ролика	D	7,75
Профиль зуба по ГОСТ 591-69		—	без смещения
Класс точности по ГОСТ 591-69		—	3
Диаметр окружности впадин		Di	45,19
Допуск на разность шагов		δt	0,16
Радиальное биение окружности впадин		Eo	0,5
Торцовое биение зубчатого венца		—	0,5
Диаметр делительной окружности		dд	53,07
Сопрягаемая цепь	Ширина внутренней пластины	б	12
	Расстояние между внутренними пластинами	Bвн	3,3

1. НВ 190... 240. Зубья h 1.5... 2.0 HRC 40... 45
2. * Размер для справок
3. Неуказанные предельные отклонения размеров: отверстий H14, валов h14, остальных $\pm \frac{IT14}{2}$.
4. Покрытие: Хим. Окс. прм.

				1.435.9-25.2 15.01.00.03			
				Звездочка	Стадия	Масса	Масштаб
					Р	0,24	1:1
Разраб	Борзунова				Лист	Листов 1	
Пров	Агапова		08.02.81	Сталь 45-б-ГОСТ 1050-74	Гипроспецлегконструкция		
Рук. пр	Ефимов						
Н.контр	Чиркова						

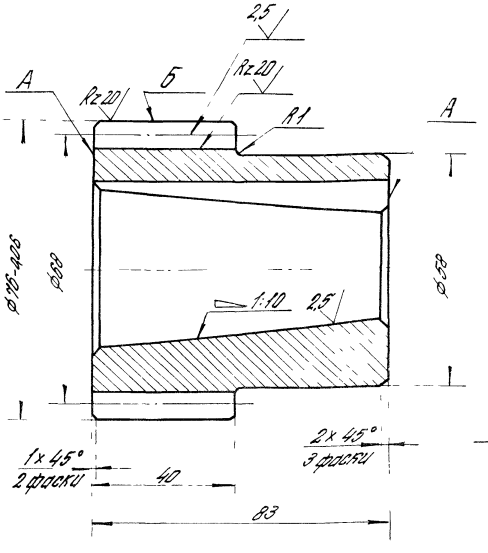

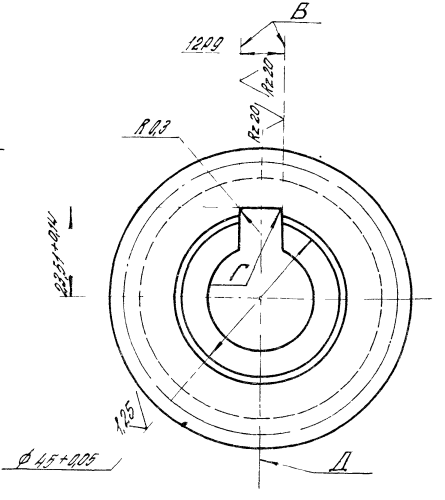

Rz40 (√)

Модуль	m	4
Число зубьев	Z	17
Исходный контур	—	ГОСТ 13755-81
Коэффициент смещения исходного контура	ξ	0
Степень точности по ГОСТ 1643-72	—	8-С
Диаметр делительной окружности	$d_д$	68
Толщина зуба по делительной окружности	$\delta_д$	6,28
Обозначение чертежа сопряженного колеса		435.11.00.00.02

1. НВ 240 ... 280.
2. Допуск параллельности поверхн. А - 0,1 мм
3. Допуск радиального биения поверхн. Б относительно оси отв. - 0,04 мм.
4. Допуск параллельности шпоночного паза относительно оси отв. - 0,07 мм.
5. Допуск параллельности поверхн. В относительно оси Д - 0,02 мм.
6. Допуск перпендикулярности поверхн. Г относительно оси Д - 0,02 мм.
7. Неуказанные предельные отклонения размеров: валов h 14, остальных $\pm \frac{IT14}{2}$
8. Покрытие: Хим. Окс. прм.

				1.435.9-25.2 15.01.00.04			
				Шестерня	Стадия	Масса	Масштаб
					Р	1,77	1:1
Разраб.	Борзунова		07.02.84		Лист	Листов 1	
Пров.	Агапова		08.02.84				
Рук. пр.	Ефимов			Сталь 45-Б-ГОСТ 1050-74	Гипроспецлегконструкция		
Н. контр.	Чуркова						

Формат	Зона	Поз.	Обозначение	Наименование	Кол.	Примечание
				Документация		
А3			1.435.9-25.2 15.02.00.00СБ	Сборочный чертеж		
				Сборочные единицы		
А4		1	1.435.9-25.2 15.02.01.00	Основание	1	
А4		2	1.435.9-25.2 15.02.02.00	Вилка	1	
А4		3	1.435.9-25.2 15.02.03.00	Ограничитель	1	
				Детали		
А4		4	1.435.9-25.2 15.02.00.01	Серьга	1	
А4		5	1.435.9-25.2 15.02.00.02	Втулка	1	
А3		6	1.435.9-25.2 15.02.00.03	Крышка	1	
А5		7	1.435.9-25.2 15.02.00.04	Прокладка	1	
А3		8	1.435.9-25.2 15.02.00.05	Полумуфта	1	
А4		9	1.435.9-25.2 15.02.00.06	Звездочка	1	
А3		10	1.435.9-25.2 15.02.00.07	Колесо цепное	1	
А4		11	1.435.9-25.2 15.02.00.08	Втулка	1	
А4		12	1.435.9-25.2 15.02.00.09	Пружина	1	

1.435.9-25.2 15.02.00.00

Разраб.	Беринова	[signature]	07.02.8[illegible]
Пров.	Ягапова	[signature]	08.02.84
Рук. пр.	Ефимов	[signature]	13.02.84
Н. контр.	Чуркова	[signature]	27.02.84
Утв.	Кашкинов	[signature]	28.02.84

Блок ручного привода БРП

Стадия	Лист	Листов
Р	1	3

Гипроспецпетконструкция

Формат	Зона	Поз.	Обозначение	Наименование	Кол.	Примечание
А4		13	1.435.9-252 15.02.00.10	Кронштейн	1	
				Стандартные изделия		
		14		Болт М12×40.58.019		
				ГОСТ 7798-70	4	0,051кг
		15		Винт М6×10.58.019		
				ГОСТ 17473-80	7	0,003кг
				Гайки ГОСТ 5915-70		
		16		М10.5.019	1	0,012кг
		17		М12.5.019	4	0,017кг
				Кольца		
				ГОСТ 6308-71		
		18		Сп-23-14-2,5	1	0,0002кг
		19		Сп-30-19-3	1	0,0005кг
		20		Ось 22-8612×20 Ст 3		
				ГОСТ 9650-80	2	0,0079кг
		21		Подшипник 201		
				ГОСТ 8338-75	2	0,037кг
				Шайбы ГОСТ 6402-70		
		22		6.65Г.019	7	0,0005кг
		23		12.65Г.019	4	0,0034кг

Инв.№ подл. | Подпись и дата | Взам.инв.№

Номер	Зона	Поз.	Обозначение	Наименование	Кол.	Приме-чание
				Шайбы ГОСТ 11371-78		
		24		8.01.019	2	0,002кг
		25		10.01.019	1	0,004кг
				Шплинты ГОСТ 397-79		
		26		2×25-001	2	0,0005кг
		27		2,5×28-001	1	0,0009кг

Формат	Зона	Поз.	Обозначение	Наименование	Кол.	Примечание
				Документация		
А3			1.435.9-25.2 15.02.01.00СБ	Сборочный чертеж		
				Детали		
А4		1	1.435.9-25.2 15.02.01.01	Проушина	2	
А4		2	1.435.9-25.2 15.02.01.02	Ось	1	
Б4		3	1.435.9-25.2 15.02.01.03	Плита		
				Лист Б-ПН-8 ГОСТ 19903-74		
				В Ст3кп2 ГОСТ 14637-79		
				100h14×200h14	1	1,26 кг
				Стандартные изделия		
		4		Шайба 36.01.019		
				ГОСТ 11371-78	1	

Разраб.	Берлинова	[signature]	02.02.84
Пров.	Агапова	[signature]	08.02.84
Рук. пр.	Ефимов	[signature]	13.02.84
Н.контр.	Чиркова	[signature]	11.02.84
Утв.	Кашкинов	[signature]	20.02.84

1.435.9-25.2 15.02.01.00

Основание

Стадия	Лист	Листов
Р		1

ГИПРОСПЕЦДЕТКОНСТРУКЦИЯ

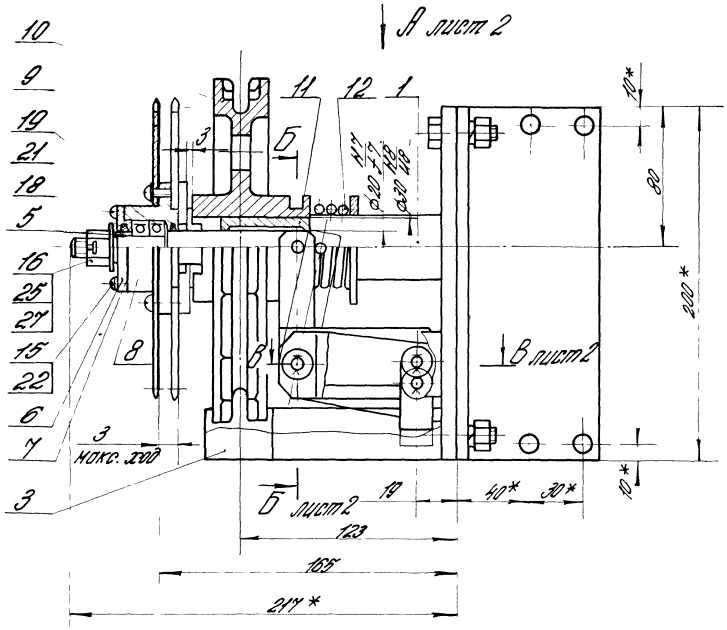

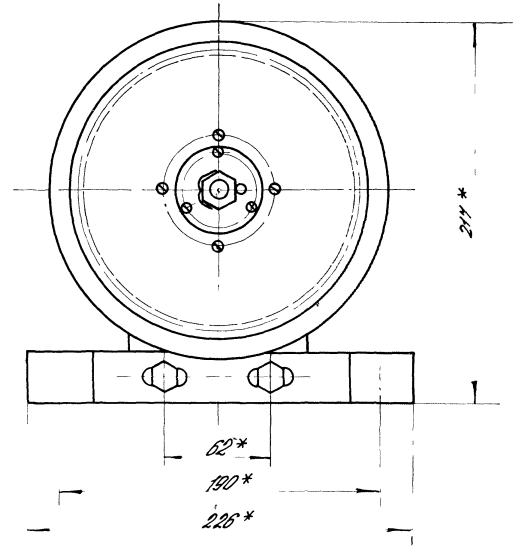

1* Размеры для справок

2. Неуказанные предельные отклонения размеров $\pm \frac{IT14}{2}$

3. Маркировать: „БРП". Надписи по трафарету черной эмалью НЦ-184 по ГОСТ 18335-73, шрифт ПУ-7 по ГОСТ 2930-62.

				1.435.9-25.2 15.02.00.00СБ			
				Блок ручного привода БРП Сборочный чертеж	Стадия	Масса	Масштаб
					Р	10,2	1:2
Разраб.	Борзунова				Лист 1	Листов 2	
Пров.	Агапова		16.02.89				
Рук. пр.	Ефимов				Гипроспецрегконструкция		
Н. контр.	Чиркова		16.02.89				
Утв.	Кошкинов						

Вид А лист 1

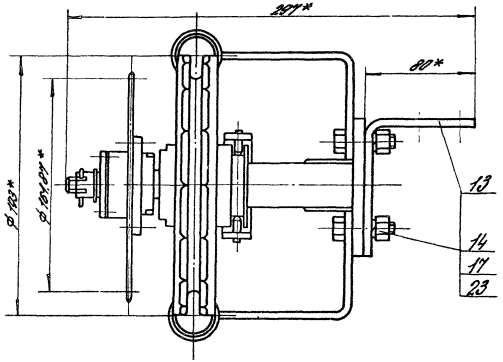

Б-Б лист 1
М 1:1

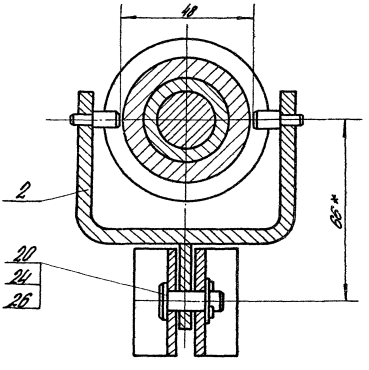

В-В лист 1
М 1:1

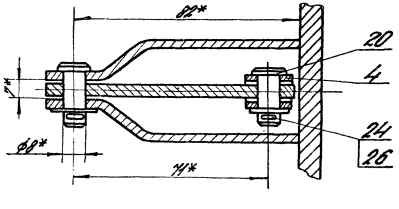

Инв. № подл. | Подпись и дата | Взам. инв. №

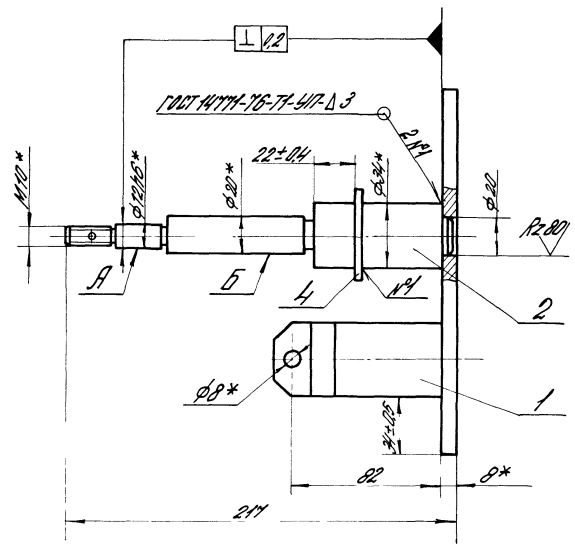

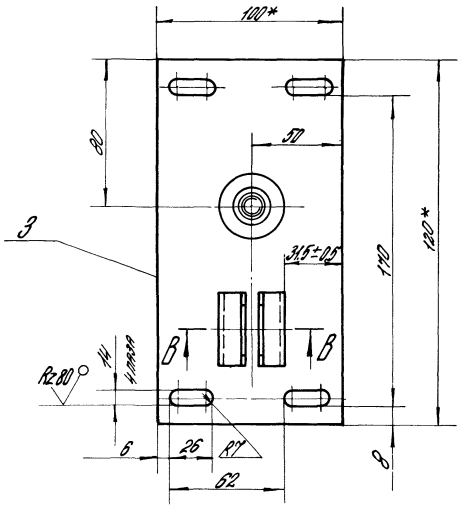

В-В

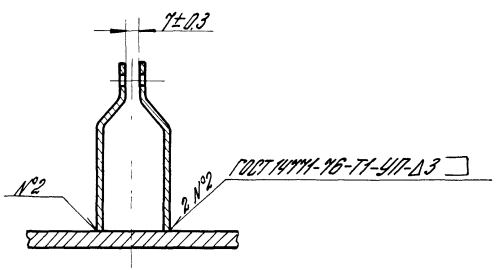

1* Размеры для справок

2. Неуказанные предельные отклонения размеров: отверстий Н14, валов h 14, остальных $\pm\frac{JT14}{2}$

3. Шероховатость поверхности детали Б4 в местах реза Rz 160.

4. Покрытие: эмаль ПФ-133, серая, ГОСТ 926-82, V, 6/1, два слоя, кроме поверхностей А и Б.

				1.435.9-25.2 15.02.01.00СБ			
				Основание Сборочный чертеж	Стадия	Масса	Масштаб
					Р	2,18	1:2
Разраб.	Беринова	[signature]	07.02.84		Лист	Листов 1	
Пров.	Агапова	[signature]	08.02.84				
Рук. гр.	Ефимов	[signature]	13.02.84				
Н.контр.	Чуркова	[signature]	16.02.84		Гипроспецпеэконструкция		
Утв.	Башкинов	[signature]	28.02.84				

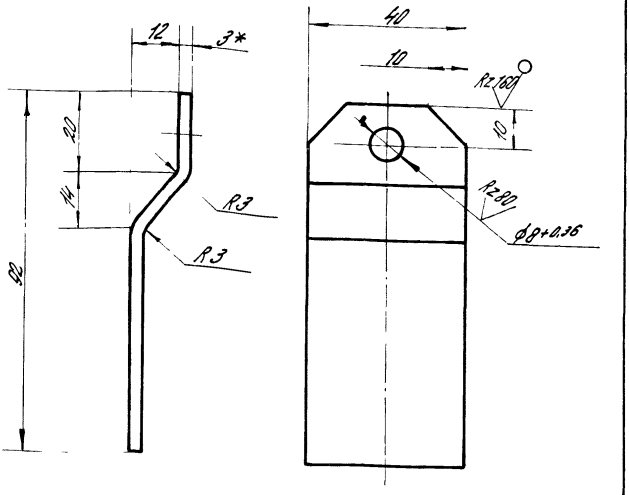

1.* Размер для справок.

2. Неуказанные предельные отклонения размеров: валов h14, остальных $\pm \frac{IT15}{2}$.

3. Покрытие: Эмаль ПФ-133, серая, ГОСТ 926-82, V. 6/1, 2 слоя.

				1.435.9-25.2 15.02.01.01		
				Прокушина	Стадия: Р	Масса: 0,09	Масштаб: 1:1
					Лист	Листов 1
Разраб.	Берилова		07.02.84			
Пров.	Федотов		08.02.84			
Рук. пр.	Ефимов			Лист Б-ПН-3 ГОСТ 19903-74		
Н. контр.	Чирков		10.02.84	Вст 3 кп 2 ГОСТ 16523-70		
						ГИПРОСПЕЦЭЛЕКТРОМОНТАЖ

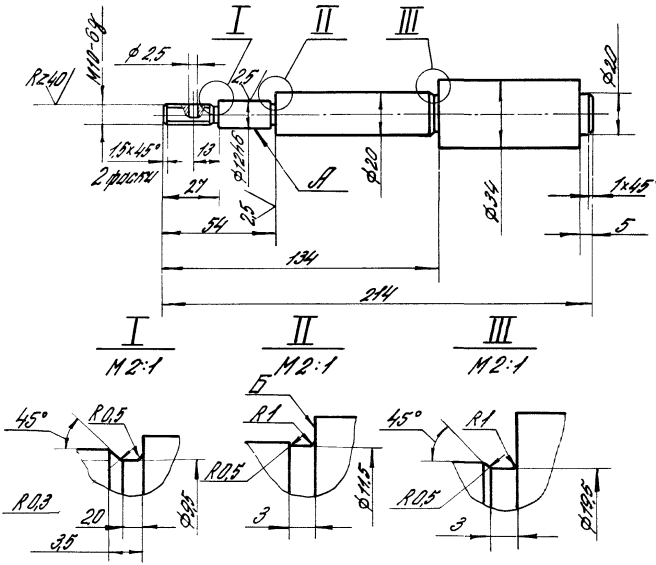

1. Неуказанные предельные отклонения размеров: валов h14, остальных $\pm\frac{JT14}{2}$.
2. Допуск радиального биения поверхн. А относительно общей оси - 0,02 мм.
3. Допуск торцевого биения поверхн. Б относительно поверхн. А - 0,02 мм
4. Покрытие: Хим. Окс. прм.

				1.435.9-25.2 15.02.01.02			
				Ось	Стадия	Масса	Масштаб
					Р	0,77	1:2
Разраб.	Беринова		07.02.84		Лист	Листов 1	
Пров.	Агапова		08.02.84	Сталь 30-Б-ГОСТ 1050-74	Гипроспецлегконструкция		
Рук. пр.	Ефимов						
Н. контр.	Чиркова						

Взам. инв. N | Подпись и дата | Инв. N подл.

Формат	Зона	Поз.	Обозначение	Наименование	Кол.	Примечание
				Документация		
А4			1.435.9-25.2 15.02.02.00СБ	Сборочный чертеж		
				Детали		
А4		1	1.435.9-25.2 15.02.02.01	Скоба	1	
А4		2	1.435.9-25.2 15.02.02.02	Рычаг	1	
А5		3	1.435.9-25.2 15.02.02.03	Ось	2	

Разраб.	Беринова	[signature]	07.02.84
Пров.	Агапова	[signature]	08.02.84
Рук.пр.	Ефимов	[signature]	[illegible]
Н.контр.	Чиркова	[signature]	16.02.84
Утв.	Кашкинов	[signature]	8.02.84

1.435.9-25.2 15.02.02.00

Вилка

Стадия	Лист	Листов
Р		1

ГИПРОСПЕЦЛЕГКОНСТРУКЦИЯ

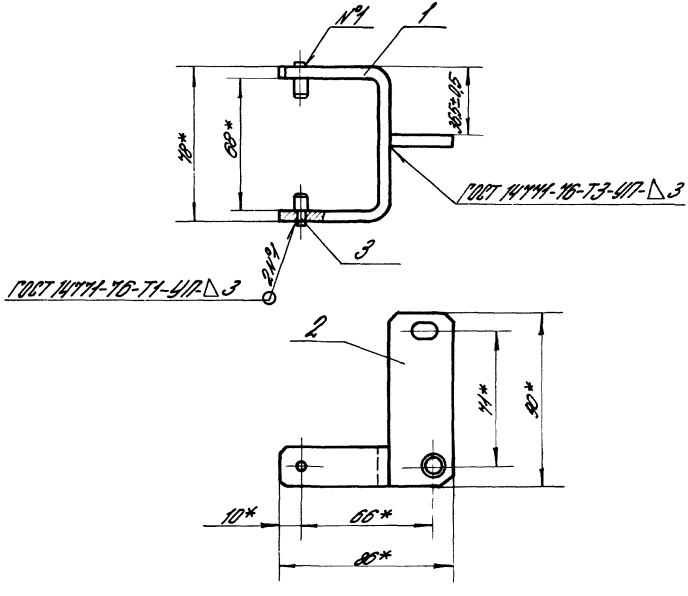

1.* Размеры для справок.
2. Покрытие: Эмаль ПФ-133, серая, ГОСТ 926-82, V. 6/1 два слоя

				1.435.9-25.2 15.02.02.00СБ			
				Вилка Сборочный чертеж	Стадия	Масса	Масштаб
					Р	0,23	1:2
Разраб.	Беринова	[signature]	07.02.84		Лист	Листов 1	
Пров.	Агапова	[signature]	08.02.84				
Рук. пр.	Ефимов	[signature]	[illegible]		ГИПРОСПЕЦЛЕГКОНСТРУКЦИЯ		
Н. контр.	Чиркова	[signature]	16.02.84				
Утв.	Кашкинов	[signature]	28.02.84				

Инв. № подл. | Подпись и дата | Взам. инв. №

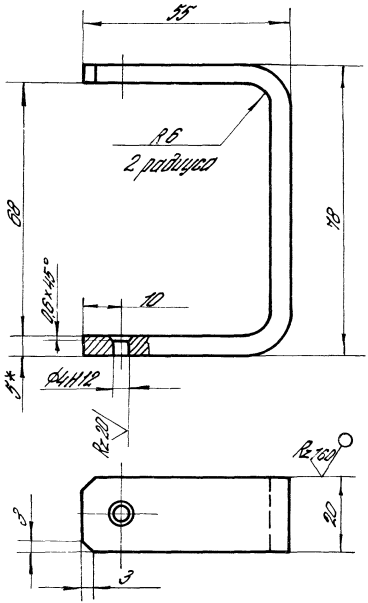

1* Размер для справок

2 Неуказанные предельные отклонения размеров: валов h14, остальных $\pm\frac{IT15}{2}$

				1.435.9-25.2 15.02.02.01			
				Скоба	Стадия	Масса	Масштаб
					Р	0,12	1:1
Разраб.	Беринова	[signature]	07.02.84		Лист	Листов 1	
Пров.	Агапова	[signature]	08.02.84	Лист Б-ПН-5 ГОСТ 19903-74 / В Ст3 кп2 ГОСТ 14637-79	ГИПРОСПЕЦЛЕГКОНСТРУКЦИЯ		
Рук. пр.	Ефимов	[signature]	[illegible]				
Н. контр.	Чиркова	[signature]	16.02.84				

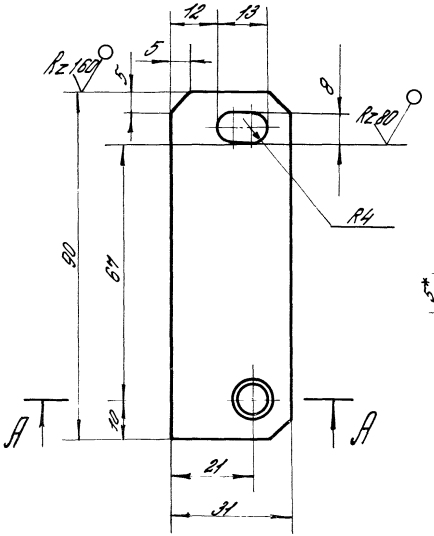

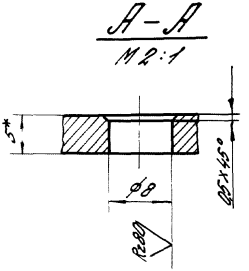

1* Размер для справок

2. Предельные отклонения размеров: отверстий H14, валов h14, остальных $\pm \frac{IT14}{2}$.

				1.435.9-25.2 15.02.02.02			
				Рычаг	Стадия	Масса	Масштаб
					Р	0,1	1:1
Разраб.	Беринова	[signature]	07.02.84		Лист	Листов 1	
Пров.	Агапова	[signature]	08.02.84	Лист Б-ПН-5 ГОСТ 19903-74 / В Ст. 3 кп 2 ГОСТ 14637-79	Гипроспецлегконструкция		
Рук. пр.	Ефимов	[signature]	[illegible]				
Н. контр.	Чиркова	[signature]	16.02.84				

Взам. инв. №

Подпись и дата

Инв. № подл.

Формат	Зона	Поз.	Обозначение	Наименование	Кол.	Примечание
				Документация		
А4			1.4359-25.2 15.02.03.00СБ	Сборочный чертеж		
				Детали		
А5		1	1.4359-25.2 15.02.03.01	Втулка	2	
А4		2	1.4359-25.2 15.02.03.02	Пластина	1	

				1.4359-25.2 15.02.03.00			
Разраб.	Беринова	Беринов	07.02.84	Ограничитель	Стадия	Лист	Листов
Пров.	Агапова	[illegible]	08.[illegible]		2		1
Рук. пр.	Ефимов	[illegible]	[illegible]		Гипроспецпегконструкция		
Н. контр.	Чиркова	[illegible]	[illegible]				
Утв.	Башкинов	[illegible]					

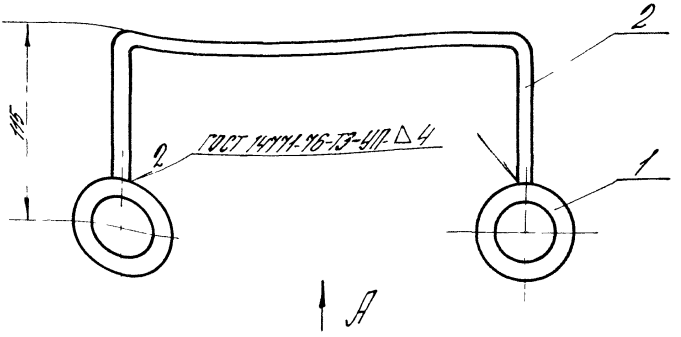

Вид А

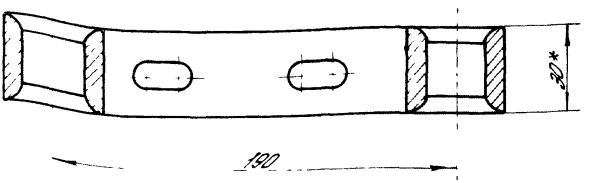

1* Размер для справок
2. Предельные отклонения размеров $\pm \frac{IT15}{2}$
3. Покрытие эмаль ПФ-133, серая, ГОСТ 926-82, V. 6/1, два слоя.

				1.4359-252 15.02.03.00СБ			
				Ограничитель Сборочный чертеж	Стадия	Масса	Масштаб
Разраб	Беринова	[illegible]	[illegible]		Р	0,64	1:2
Пров	Агапова	[illegible]	[illegible]		Лист	Листов 1	
Рук пр	Ефимов	[illegible]	[illegible]				
Н.контр	Чиркова	[illegible]	16.02.84		Гипроспецлегконструкция		
Утв	Кашкинов	[illegible]	[illegible]				

Инв. № подл. | Подпись и дата | Взам. инв. №

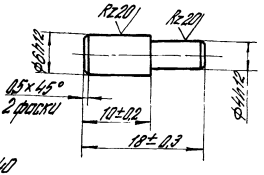

Rz80 (√)

1. HRC 35...40
2. Покрытие: Хим. Окс. прм.

				1.435.9-25.2 15.02.02.03			
				Ось	Стадия	Масса	Масштаб
					Р	0,003	2:1
Разраб.	Беринова				Лист	Листов 1	
Пров.	Агапова			Круг В-8 ГОСТ 2590-71 / 45-Б-3 ГОСТ 1050-74	ГИПРОСПЕЦЛЕГКОНСТРУКЦИЯ		
Рук. пр.	Ефимов						
Н. контр.	Чиркова	[illegible]	15.02.8[illegible]				

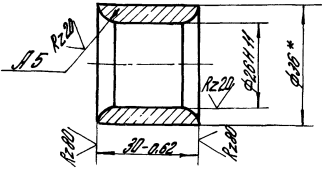

Ф (√)

* Размер для справок

				1.435.9-25.2 15.02.03.01			
				Втулка	Стадия	Масса	Масштаб
					Р	0,11	1:1
Разраб.	Беринова	[illegible]	07.02.84		Лист	Листов 1	
Пров.	Агапова	[illegible]	08.02.84	Круг В-36 ГОСТ 2590-71 / В Ст.3 кп 2 ГОСТ 535-79	ГИПРОСПЕЦЛЕГКОНСТРУКЦИЯ		
Рук. пр.	Ефимов	[illegible]	13.02.84				
Н. контр.	Чиркова	[illegible]	15.02.8[illegible]				

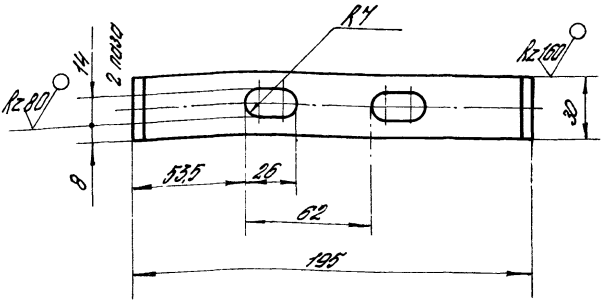

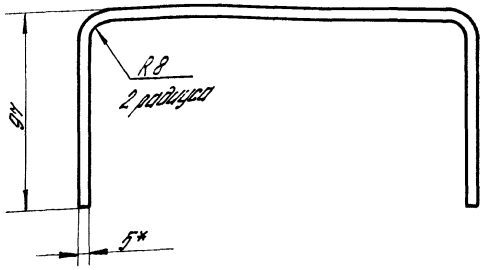

1* Размер для справок

2. Предельные отклонения размеров: отверстий H14, валов h14, остальных $\pm\frac{IT14}{2}$.

				1.435.9-25.2 15.02.03.02			
				Пластина	Стадия	Масса	Масшт.
					Р	0,42	1:2
					Лист	Листов 1	
Разраб.	Беринова	Беринова	07.02.84	Лист Б-ПН-5 ГОСТ 19903-74			
Пров.	Агапова	[signature]	08.02.84				
Рук. пр.	Ефимов	[signature]	13.02.84				
Н. контр.	Цыкова	[signature]	15.02.84				

Инв. № подл. | Подпись и дата | Взам. инв. №

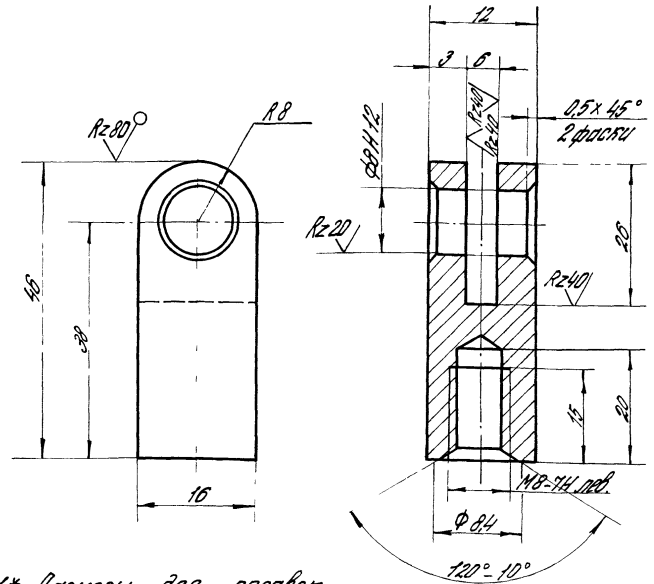

1* Размеры для справок

2. Неуказанные предельные отклонения размеров: отверстий Н14, валов h14, остальных $\pm\frac{IT14}{2}$

3 Покрытие: Хим. Окс. прм.

				1.435.9-25.2 15.02.00.01			
				Серьга	Стадия	Масса	Масштаб
					Р	0,04	2:1
Разраб.	Мельникова	[signature]	07.02.84		Лист	Листов 1	
Пров.	Агапова	[signature]	08.02.84	Лист Б-ПН12 ГОСТ 19903-74			
Рук. пр.	Ефимов	[signature]	[illegible]	В Ст3кп2 ГОСТ 16523-70	Гипроспецпетконструкция		
Н. контр.	Чиркова	[signature]	16.02.84				

Rz80 (√)

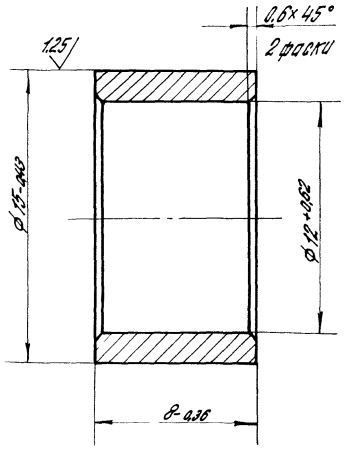

Покрытие: Хим. Окс. прм.

				1.435.9-25.2 15.02.00.02			
				Втулка	Стадия	Масса	Масштаб
					Р	0,004	5:1
Разраб.	Мельникова	Мельник	07.02.84		Лист	Листов 1	
Пров.	Агапова	[illegible]	08.02.84				
Рук. пр.	Ефимов	[illegible]	[illegible]	Ст3 ГОСТ 380-71	Гипроспецпетроконструкция		
Н. контр.	Чиркова	Чир	16.02.84				

Инв. № подл. | Подпись и дата | Взам. инв. №

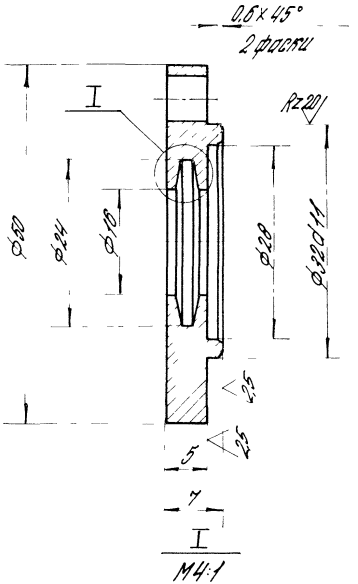

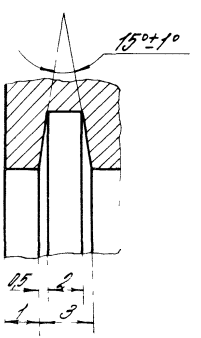

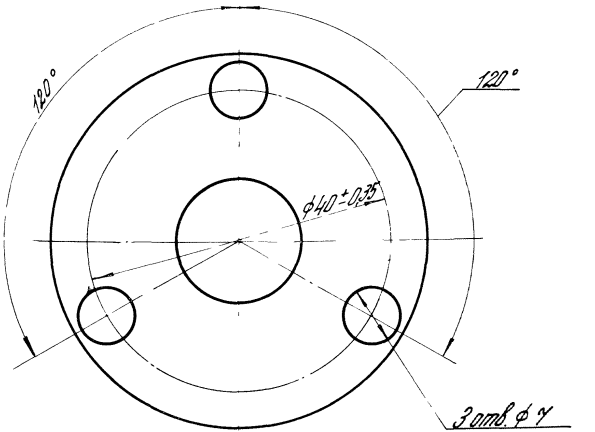

Rz80 (√)

1* Размер для справок.
2. Неуказанные предельные отклонения размеров: отверстий H14, валов h14, остальных $\pm\frac{JT14}{2}$
3. Покрытие: Хим. Окс. прм.

				1.455.9-25.2 15.02.00.03			
				Крышка	Стадия	Масса	Масштаб
					Р	0,06	2:1
					Лист	Листов 1	
Разраб	Мельникова	[signature]	07.02.84	Круг В-60 ГОСТ 2590-71 / В Ст3 кп2 ГОСТ 535-79	ГИПРОСПЕЦЛЕГКОНСТРУКЦИЯ		
Пров	Агапова	[signature]	08.02.84				
Рук. пр	Ефимов	[signature]					
Н. контр.	Чиркова	[signature]	16.02.84				

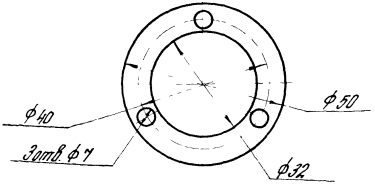

				1435.9-25.2 15.02.00.04			
				Прокладка	Стадия	Масса	Масштаб
					Р	0,001	1:1
					Лист	Листов 1	
Разраб.	Беринова			Картон 1А ГОСТ 9347-74	ГИПРОСПЕЦЛЕГКОНСТРУКЦИЯ		
Пров.	Ягапова		08.02.84				
Рук. пр.	Ефимов						
Н.контр.	Чиркова		16.02.84				

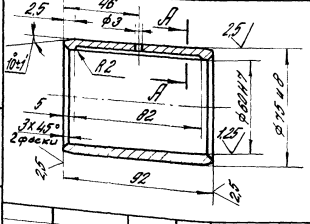

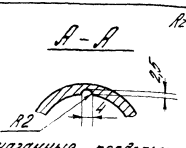

Неуказанные предельные отклонения размеров: отверстий Н14, валов h14, остальных $\pm \frac{IT14}{2}$.

				1.435.9-25.2 15.03.00.01			
				Втулка	Стадия	Масса	Масштаб
					Р	1,02	1:2
					Лист	Листов 1	
Разраб.	Борзунова		07.02.84	Отливка А4С-1 ГОСТ 1585-79	ГИПРОСПЕЦЛЕГКОНСТРУКЦИЯ		
Пров.	Ягапова		08.02.84				
Рук. пр.	Ефимов		13.02.84				
Н.контр.	Чиркова		16.02.84				

Rz40 √(√)

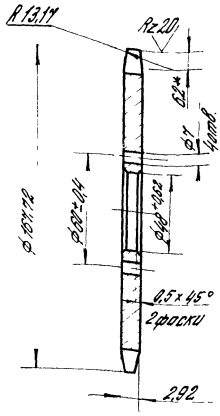

Число зубьев		z	40
Сопрягаемая цепь	Шаг	t	12,7
	Диаметр ролика	D	7,75
Профиль зуба по ГОСТ 591-69		—	без смещения
Класс точности по ГОСТ 591-69		—	3
Диаметр окружности впадин		Di	153,99-0,53
Допуск на разность шагов		δt	0,16
Радиальное биение окружности впадин		Eo	0,5
Торцовое биение зубчатого венца		—	03
Диаметр делительной окружности		dд	161,87
Сопрягаемая цепь	Ширина внутренней пластины	b	12
	Расстояние между внутренними пластин.	BBн	3,3

1. НВ 190... 240. Зубья h 1,5... 2,0 мм, HRC 40... 45
2. * Размер для справок
3. Неуказанные предельные отклонения размеров: отверстий H14, валов h14, остальных $\pm\frac{JT14}{2}$
4. Покрытие: Хим. Окс. прм

Разраб.	Мельникова	[signature]		от.02.84
Пров.	Агапова	[signature]		08.02.84
Рук. пр.	Ефимов	[signature]		5.02.84
Н. контр.	Чиркова	[signature]		16.02.84

1.435.9-25.2 15.02.00.06

Звездочка

Стадия	Масса	Масштаб
Р	0,49	1:2

Лист | Листов 1

Сталь 45-Б-3 ГОСТ 1050-74

Гипроспецпегконструкция

Инв. № подл. | Подпись и дата | Взам. инв. №

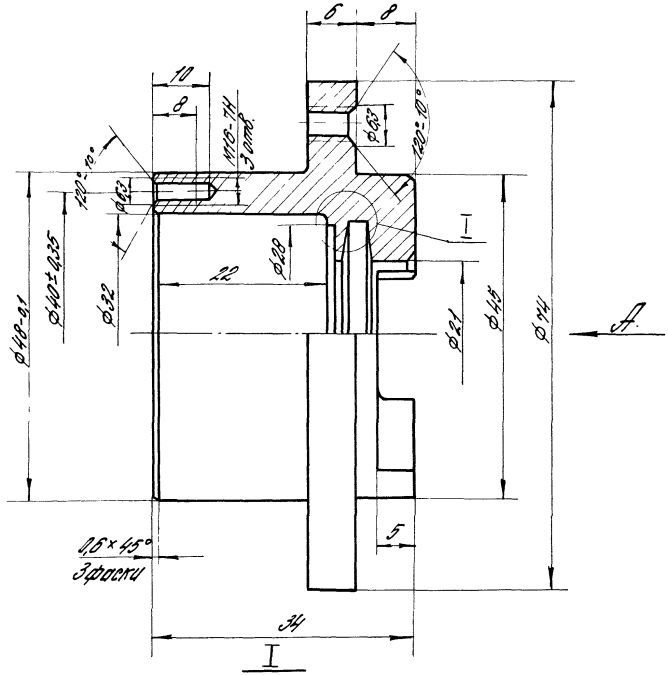

I
M2:1

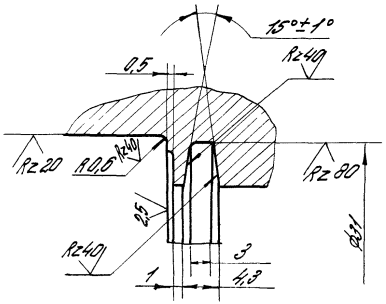

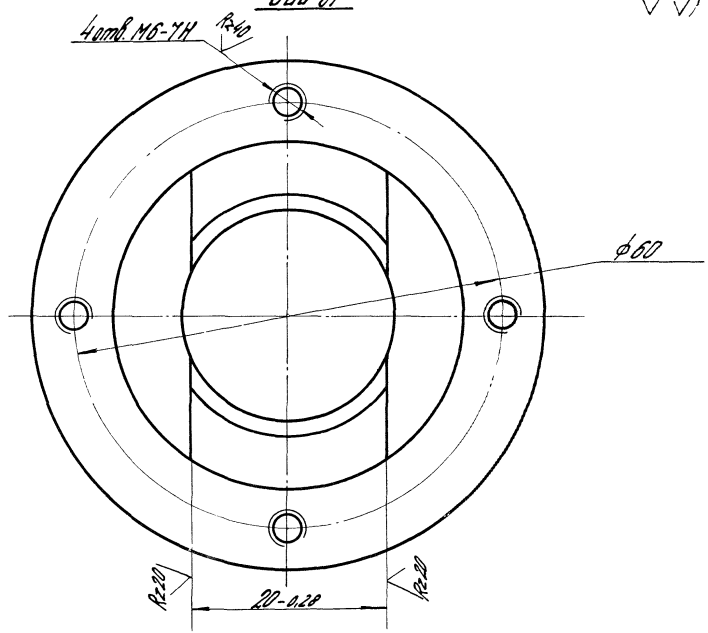

1* Размер для справок.

2. Неуказанные предельные отклонения размеров: отверстий H14; валов h14; остальных $\pm\frac{JT14}{2}$

3. Покрытие: Хим. Окс. прм.

				1.435.9-25.2 15.02.00.05			
				Полумуфта	Стадия	Масса	Масштаб
					Р	0,4	1:2
					Лист	Листов 1	
Разраб.	Мельникова	Мельник	07.02.84	Сталь 45-б-гост 1050-74	Гипроспецлегконструкция		
Пров.	Агапова	[illegible]	08.02.84				
Рук. пр.	Ефимов	[illegible]	13.02.84				
Н. контр.	Чиркова	[illegible]	16.02.84				

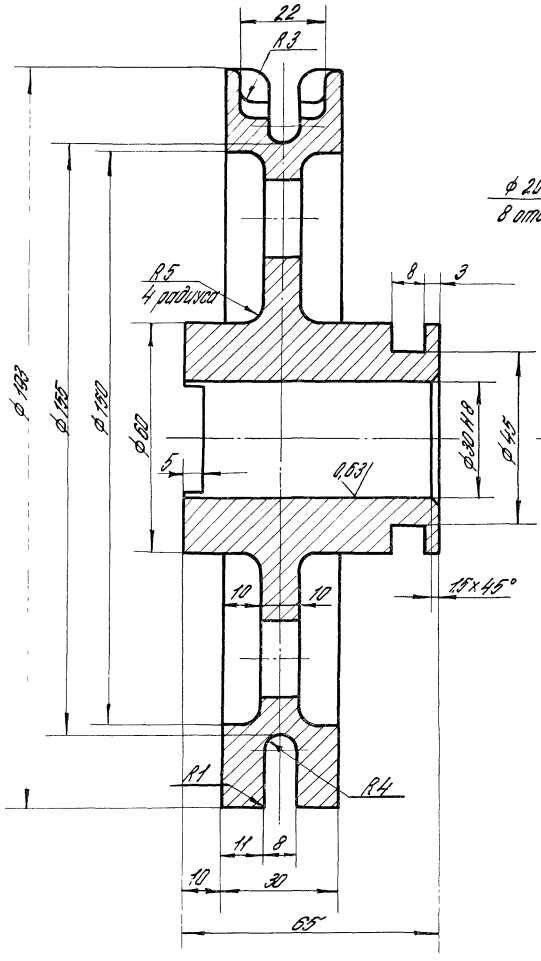

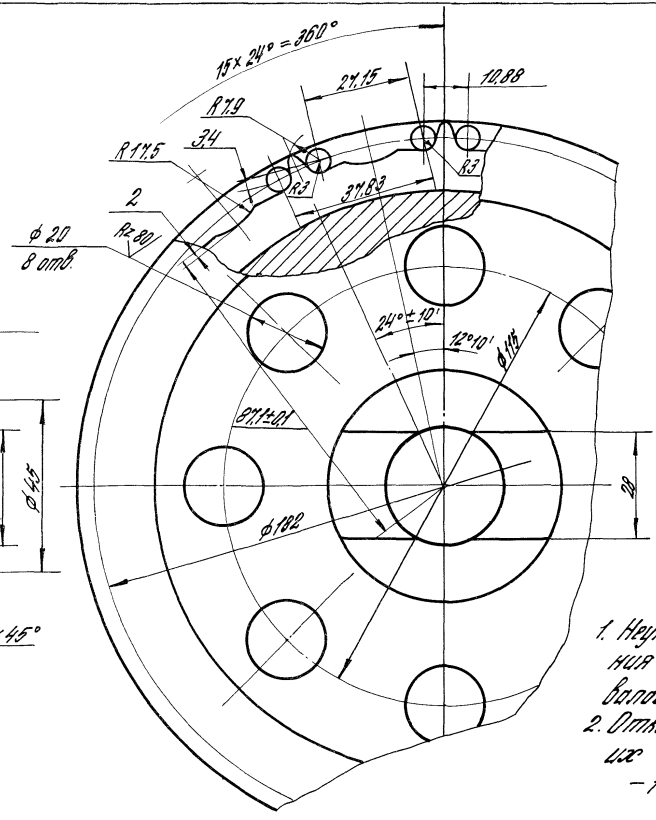

1. Неуказанные предельные отклонения размеров: отверстий H14; валов h14, остальных $\pm\frac{JT14}{2}$.
2. Отклонение вершин гребней от их номинального расположения −10°

				1435.9-25.2 15.02.00.07			
				Колесо цепное	Стадия	Масса	Масштаб
					Р	4,0	1:1
					Лист	Листов 1	
Разраб.	Хрисанова		08.02.84				
Пров.	Агапова		08.02.84				
Рук. пр.	Ефимов		13.02.84	СЧ15 ГОСТ 1412-79	ГИПРОСПЕЦЛЕГКОНСТРУКЦИЯ		
Н.контр.	Чиркова		16.02.84				

Rz40 (√)

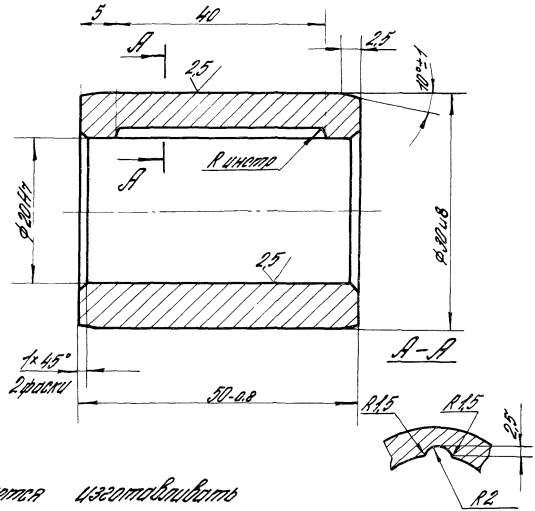

1. Допускается изготавливать из бронзы марки ГКРНХ 32,0 НДБр АЖ9-4 ГОСТ 1628-78
2. Неуказанные предельные отклонения размеров $\pm \frac{IT14}{2}$

				1.435.9-252 15.02.00.08			
				Втулка	Стадия	Масса	Масштаб
					Р	0,15	2:1
Разраб.	Мельникова	Мельник	07.02.84		Лист	Листов 1	
Пров.	Агапова	[illegible]	08.02.84	Отливка А4С-1 ГОСТ 1585-79	ГИПРОСПЕЦЛЕГКОНСТРУКЦИЯ		
Рук. пр.	Ефимов	[illegible]	13.02.84				
Н. контр.	Чаркова	[illegible]	16.02.84				

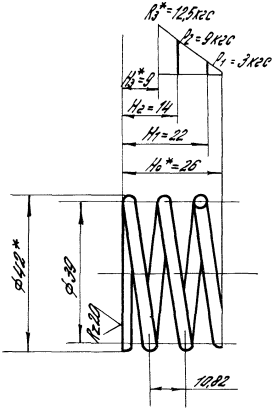

1. Пружина 376 ГОСТ 13766-68
2. Направление навивки пружины - правое
3. $l = 437$ мм
4. $n = 2$
5. $n_1 = 3{,}5$
6. ДС - 35,5 мм
7. * Размеры и параметры для справок
8. Покрытие: Хим. Окс. прм.
9. Остальные технические требования по ГОСТ 16118-70.

				1.435.9-25.2 15.02.00.09			
				Пружина	Стадия	Масса	Масштаб
					Р	0,024	1:1
					Лист	Листов 1	
Разраб.	Мельникова	[signature]	07.02.84	Проволока I-3 ГОСТ 9389-75	ГИПРОСПЕЦПЕТРОНСТРОЖЦИЯ		
Пров.	Агапова	[signature]	08.02.84				
Рук. пр.	Ефимов	[signature]	13.02.84				
Н. контр.	Чиркова	[signature]	16.02.84				

Взам. инв. №

Подпись и дата

Инв. № подл.

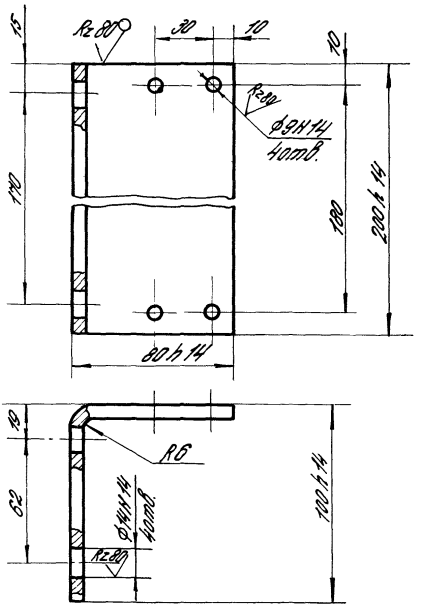

1. Неуказанные предельные отклонения размеров $\pm\frac{IT14}{2}$
2. Покрытие: Эмаль ПФ 133, серая, ГОСТ 926-82, V.6/1, два слоя.

				1.435.9-25.2 15.02.00.10			
				Кронштейн	Стадия	Масса	Масштаб
					Р	1,56	1:2
Разраб.	Мельникова	[signature]	07.02.84		Лист	Листов	
Пров.	Агапова	[signature]	08.02.84	Лист Б-ПН-6 ГОСТ 19903-74	ГИПРОСПЕЦПЕТРОКОНСТРУКЦИЯ		
Рук. пр.	Ефимов	[signature]	15.02.84	В СТ-3кп2 ГОСТ 14637-79			
Н.контр.	Чиркова	[signature]	16.02.84				

Формат	Зона	Поз.	Обозначение	Наименование	Кол.	Примечание
				Документация		
А4			1.435.9-25.2 15.03.00.00СБ	Сборочный чертеж		
				Сборочные единицы		
А4		1	1.435.9-25.2 15.03.01.00	Кронштейн	1	
				Детали		
А4		2	1.435.9-25.2 15.03.00.01	Втулка	1	
				Стандартные изделия		
		3		Масленка 3,2		
				ГОСТ 20905-75	1	

Взам. инв. №

Подпись и дата

Инв. № подл.

Разраб.	Борзунова	[illegible]	01.02.84
Пров.	Агапова	[illegible]	08.02.84
Рук. пр.	Ефимов	[illegible]	15.02.84
Н. контр.	Чиркова	[illegible]	16.02.84
Утв.	Кашкинов	[illegible]	28.02.84

1.435.9-25.2 15.03.00.00

Опора О

Стадия	Лист	Листов
Р		1

ГИПРОСПЕЦЛЕГКОНСТРУКЦИЯ

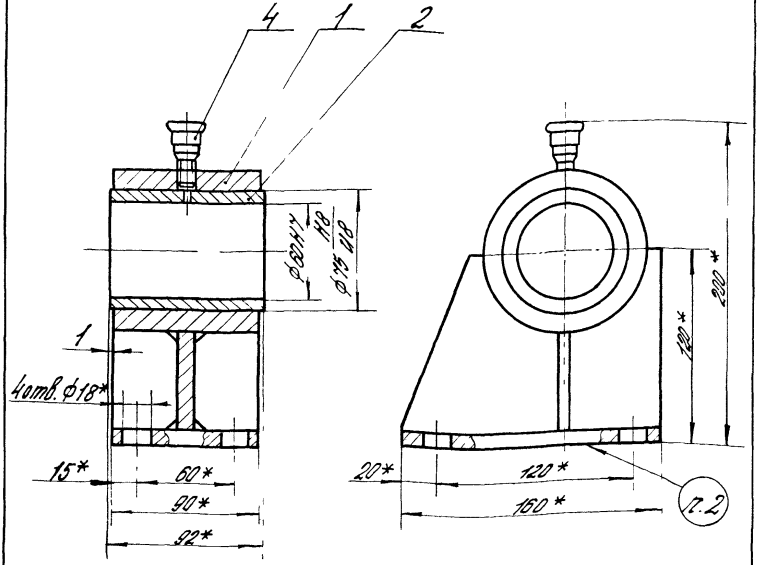

1.* Размеры для справок.
2 Маркировать „0". Надписи по трафарету черной эмалью НЦ-184 по ГОСТ 18335-73, шрифт ПУ-7 по ГОСТ 2930-62

				1.435.9-252 15.03.00.00СБ			
				Опора 0 Сборочный чертеж	Стадия	Масса	Масштаб
					Р	6,3	1:2,5
Разраб.	Цветкова	[signature]	06.02.84		Лист	Листов 1	
Пров.	Агапова	[signature]	08.02.84				
Рук. пр.	Ефимов	[signature]	[illegible]				
Н.контр.	Чиркова	[signature]	16.02.84		ГИПРОСПЕЦЛЕГКОНСТРУКЦИЯ		
Утв.	Кашкинов	[signature]	16.02.84				

Формат	Зона	Поз.	Обозначение	Наименование	Кол.	Примечание
				Документация		
А3			1.435.9-252 15.03.01.00СБ	Сборочный чертеж		
				Детали		
А5		1	1.435.9-252 15.03.01.01	Втулка	1	
А5		2	1.435.9-252 15.03.01.02	Ребро	2	
А4		3	1.435.9-252 15.03.01.03	Стойка	1	
Б4		4	1.435.9-252 15.03.01.04	Основание		
				Лист Б-ПН-12 ГОСТ 19903-74		
				В Ст3 кп2 ГОСТ 14637-79		
				90h14 x 160h14	1	1,36 кг

Взам. инв. №

Подпись и дата

Инв. № подл.

Разраб.	Борзунова	[подпись]	17.02.84
Пров.	Агапова	[подпись]	08.02.84
Рук. пр.	Ефимов	[подпись]	[illegible]
Н. контр.	Чиркова	[подпись]	16.02.84
Утв.	Кашкинов	[подпись]	16.02.84

1.435.9-252 15.03.01.00

Кронштейн

Стадия	Лист	Листов
Р		1

ГИПРОСПЕЦЛЕГКОНСТРУКЦИЯ

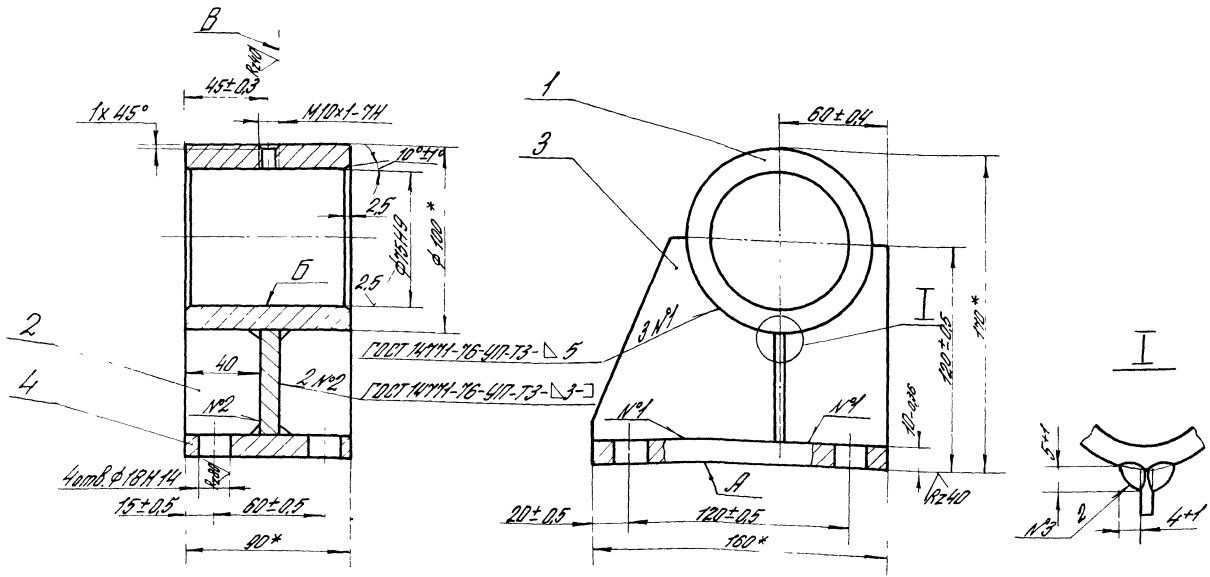

1. Сварные швы №3 выполнять в среде углекислого газа.
2*. Размеры для справок.

3. Допуск параллельности оси отв. Б относительно поверхн. А – 0,1 мм
4. Шероховатость поверхностей деталей БЧ в местах реза Rz 160.
5. Покрытие: Эмаль ПФ – 133, серая, гост 926-82, V. 6/1, два слоя, кроме поверхн. Б и В.

				1.435.9-25.2 15.03.01.00СБ			
Разраб.	Цветкова	[signature]	06.02.81	Кронштейн Сборочный чертеж	Стадия	Масса	Масштаб
Пров.	Агапова	[signature]	08.02.81		Р	5,28	1:2
Рук. пр.	Ефимов	[signature]	[illegible]		Лист	Листов 1	
Н. контр.	Чиркова	[signature]	16.02.81		Гипроспецлегконструкция		
Утв.	Башкинов	[signature]	28.02.81				

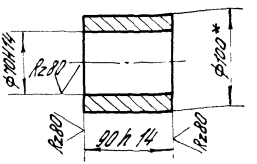

* Размер для справок.

1.435.9-252 15.03.01.01						
Втулка				Стадия	Масса	Масштаб
				Р	2,83	1:4
				Лист	Листов 1	
Разраб.	Борзунова		07.02.84			
Пров.	Агеппова		08.02.84			
Рук. пр.	Ефимов					
Н.контр.	Чиркова		16.02.84	Круг В100 ГОСТ 2590-71 / В Ст3кп2 ГОСТ 535-79		
				ГИПРОСПЕЦЭЛЕКТРОМОНТАЖКОНСТРУКЦИЯ		

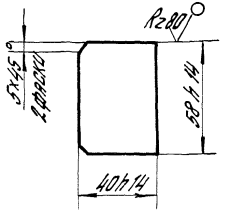

1.435.9-25.2 15.03.01.02						
Ребро				Стадия	Масса	Масштаб
				Р	0,09	1:2
				Лист	Листов 1	
Разраб.	Борзунова		07.02.84			
Пров.	Агеппова		08.02.84			
Рук. пр.	Ефимов					
Н.контр.	Чиркова		16.02.84	Лист Б-ПН-5 ГОСТ 19903-74 / В Ст3кп2 ГОСТ 14637-79		
				ГИПРОСПЕЦЭЛЕКТРОМОНТАЖКОНСТРУКЦИЯ		

Ф(V)

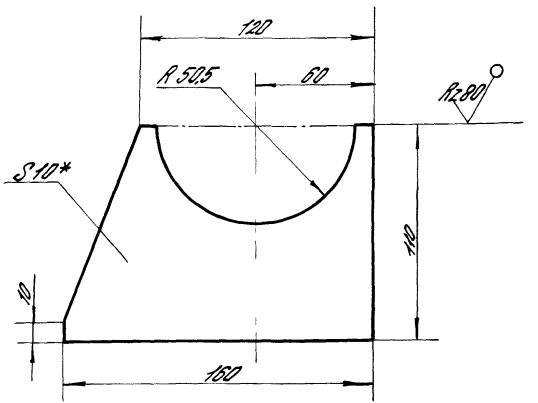

1* Размер для справок

2 Предельные отклонения размеров: отверстий H14, валов h14, остальных $\pm \frac{IT14}{2}$.

				1.435.9-25.2 15.03.01.03			
				Стойка	Стадия	Масса	Масштаб
					Р	0,91	1:2
					Лист	Листов	
Разраб.	Мельникова	Мельник	07.02.84	Лист Б-ПН-10 ГОСТ 19903-74 / В Ст3кп2 ГОСТ 14637-79	ГИПРОСПЕЦЛЕГКОНСТРУКЦИЯ		
Пров.	Борзунова	Борзун	07.02.84				
Рук.пр.	Ефимов	[illegible]	[illegible]				
Н.контр.	Чиркова	[illegible]	16.02.84				

Инв.№ подл. | Подпись и дата | Взам.инв.№

Формат	Зона	Поз	Обозначение	Наименование	Кол. на исполн 14359-252 15 04 00 00-										Примечание
					–	01	02	03							
				Документация											
А3			14359-252 15 04 00 00 СБ	Сборочный чертеж											
				Детали											
А4		1	14359-252 15 04 00 01	Палец	2	2	2	2							
				Труба											
				Труба 76×5,5 ГОСТ 8732-78											
				В 20 ГОСТ 8731-74											
Б4		2	14359-252 15 04 00 02	L = 920 h 14	1										8,79 кг
Б4		2	14359-252 15 04 00 03	L = 1220 h 14		1									11,67 кг
Б4		2	14359-252 15 04 00 04	L = 1520 h 14			1								14,53 кг
Б4		2	14359-252 15 04 00 05	L = 1820 h 14				1							17,40 кг

				14359 252 15 04 00 00			
Разраб	Борзунова			Вал 8	Стадия	Лист	Листов
Пров.	Агапова				Р		1
Рук. пр	Ефимов				ГИПРОСПЕЦЛЕГКОНСТРУКЦИЯ		
Н. контр.	Чиркова						
Утв	Кашкинов						

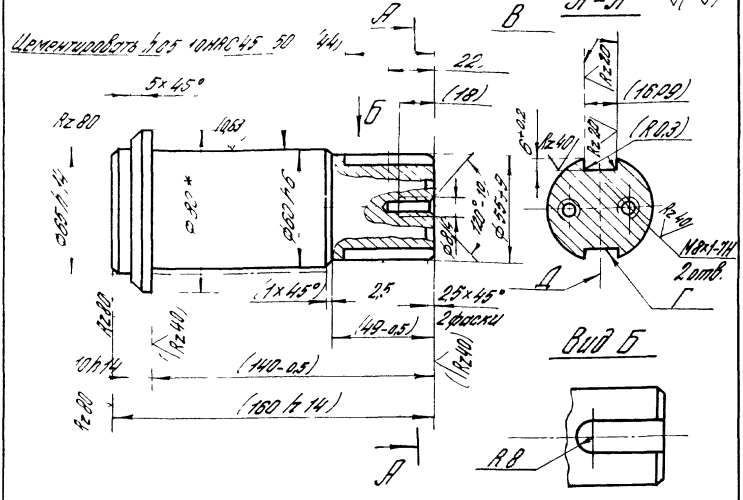

1* Размер для справок
2. Допуск параллельности поверхн. В относительно оси Д-0,03 мм
3. Допуск перпендикулярности поверхн. Г относительно оси Д-0,03 мм
4. Допуск параллельности шпоночного паза относительно оси вала-0,11 мм
5. Размеры и шероховатость поверхности в скобках-после сборки.

				1.4359-252 15.04.00.01			
				Палец	Стадия	Масса	Масштаб
					Р	3,52	1:2
					Лист	Листов 1	
Разраб	Борзунова		07.02.81	Круг В-80 ГОСТ 2590-71 / 20-Б-ГОСТ 1050-74	ГИПРОСПЕЦЛЕГКОНСТРУКЦИЯ		
Пров	Агапова		08.02.81				
Рук. пр	Ефимов						
Н. контр.	Чиркова		16.02.84				

Инв. № подл. | Подпись и дата | Взам. инв. №

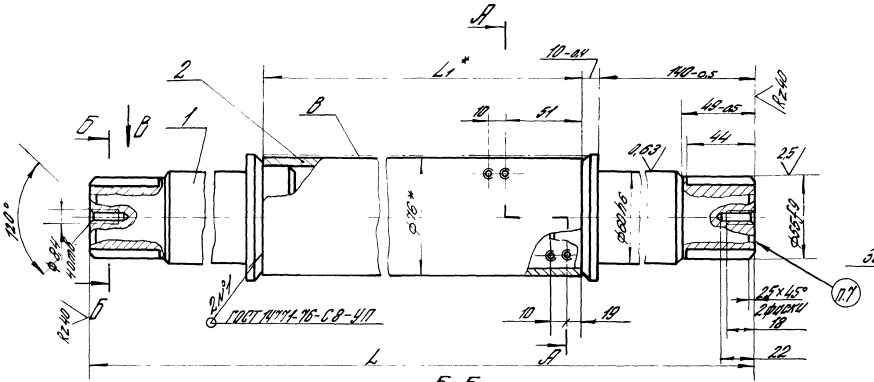

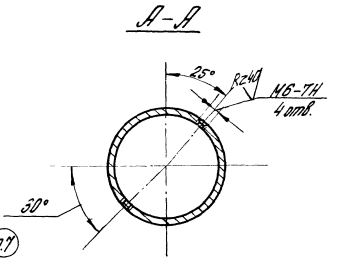

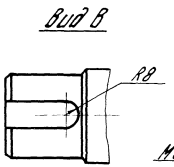

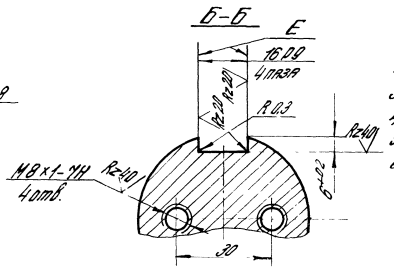

1* Размеры для справок.
2. Допуск параллельности поверхн. Е относительно оси И-0,03 мм.
3. Допуск перпендикулярности поверхн. Ж относительно оси И-0,03 мм.
4. Допуск параллельности шпоночного паза относительно оси вала-0,11мм
5. Неуказанные предельные отклонения размеров $\pm\frac{IT14}{2}$.
6. Покрытие поверхности В: Эмаль ПФ-133, серая, ГОСТ 926-82, V. 6/1, два слоя.
7. Маркировать „В". Надписи по трафарету черной эмалью НЦ-184 по ГОСТ 18335-73, шрифт ПУ-7 по ГОСТ 2930-62.

Обозначение	Шифр	L, мм	L_1*, мм	Масса, кг
1.435.9-25.2 15.04.00.00	81	1220	920	15,8
-01	82	1520	1220	18,7
-02	83	1820	1520	21,5
-03	84	2120	1820	24,4

Разраб.	Борзунова		07.02.84
Пров.	Яглова		08.02.84
Рук. пр.	Ефимов		
Н. контр.	Чиркова		16.02.84
Утв.	Кашкинов		07.02.84

1.435.9-25.2 15.04.00.00СБ

Вал В
Сборочный чертеж

Стадия	Масса	Масштаб
Р	См. табл.	1:2
Лист	Листов 1	

ГИПРОСПЕЦЛЕГКОНСТРУКЦИЯ

Формат	Зона	Поз.	Обозначение	Наименование	Кол. на испол. 1.435.9-25.2 15.05.00.00- —	Кол. на испол. 1.435.9-25.2 15.05.00.00- 01	Примечание
				Документация			
А4			1.435.9-25.2 15.05.00.00СБ	Сборочный чертеж	X	X	
				Сборочные единицы			
А4		1	1.435.9-25.2 15.05.01.00	Рычаг	1		
			-01	Рычаг		1	
				Детали			
А4		2	1.435.9-25.2 15.05.00.01	Ось	1	1	
				Стандартные изделия			
		3		Гайка М16.5.019			
				ГОСТ 5918-73	1	1	
		4		Шайба 16.65Г.019			
				ГОСТ 6402-70	1	1	
		5		Штпинт 4х40-019			
				ГОСТ 397-79	1	1	

Разраб.	Мельникова		01.02.84
Пров.	Агапова		08.02.84
Рук. гр.	Ефимов		13.02.84
Н. контр.	Чижова		16.02.84
Утв.	Кашкунов		28.02.84

1.435.9-25.2 15.05.00.00

Рычаг верхний РВ

Стадия	Лист	Листов
Р		1

ГИПРОСПЕЦЭЛЕКТРОМОНТАЖ

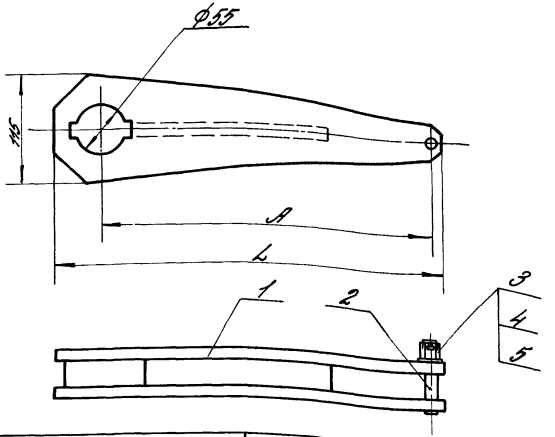

Обозначение	Шифр	L, мм	A, мм	Масса, кг
1.435.9-25.2 15.05.00.00	РВ1	395	320	5,71
-01	РВ2	525	450	7,27

1. Размеры для справок
2. Маркировать по таблице. Надписи по трафарету черной эмалью НЦ-184, ГОСТ 18335-73, шрифт ПУ-7 по ГОСТ 2930-62.

Разраб.	Мельникова	Мельник	07.02.84	1.435.9-25.2 15.05.00.00СБ
Пров.	Агапова	[illegible]	08.02.84	Рычаг верхний РВ Сборочный чертеж
Рук. пр.	Ефимов	[illegible]	13.02.84	
Н.контр.	Сиркова	Ш. Чир	16.02.84	
Утв.	Кашкинов	[illegible]	28.02.84	

Стадия	Масса	Масштаб
Р	См. табл.	1:4
Лист	Листов 1	

ГИПРОСПЕЦЛЕГКОНСТРУКЦИЯ

Инв. № подл. | Подпись и дата | Взам. инв. №

Формат	Зона	Поз.	Обозначение	Наименование	Кол. на исполн. 1.435.9-25.2 15.05.01.00 -										Примечание
					—	01									
				Документация											
			1.435.9-25.2 15.05.01.00СБ	Сборочный чертеж	X	X									
				Детали											
А4		1	1.435.9-25.2 15.05.01.01	Щека	2										
			-01	Щека		2									
Б4		2	1.435.9-25.2 15.05.01.02	Бобышка											
				Труба 83×16 ГОСТ 8732-78											
				В 20 ГОСТ 8731-74											
				L = 30 h 14	1	1									0,79 кг

				1.435.9-25.2 15.05.01.00			
Разраб.	Мельникова	Мельн.	01.02.84	Рычаг	Стадия	Лист	Листов
Пров.	Агапова	[illegible]	08.02.84		Р	1	2
Рук. пр.	Ефимов	[illegible]	17.02.84		ГИПРОСПЕЦЛЕГКОНСТРУКЦИЯ		
Н.контр.	Чиркова	Чир.	16.02.84				
Утв.	Кашкинов	[illegible]	25.02.84				

Инв. № подл.	Подпись и дата	Взам. инв. №

Формат	Зона	Поз.	Обозначение	Наименование	Кол. на исполн. 1.435.9-25.2 15.05.01.00-										Примечание
					—	01									
Б4		3	1.435.9-25.2 15.05.01.03	Ребро											
				Лист Б-ПН-5 ГОСТ 19903-74											
				В Ст 3 кп2 ГОСТ 14637-79											
				30h 14 × 230h 14	1	1									0,271кг

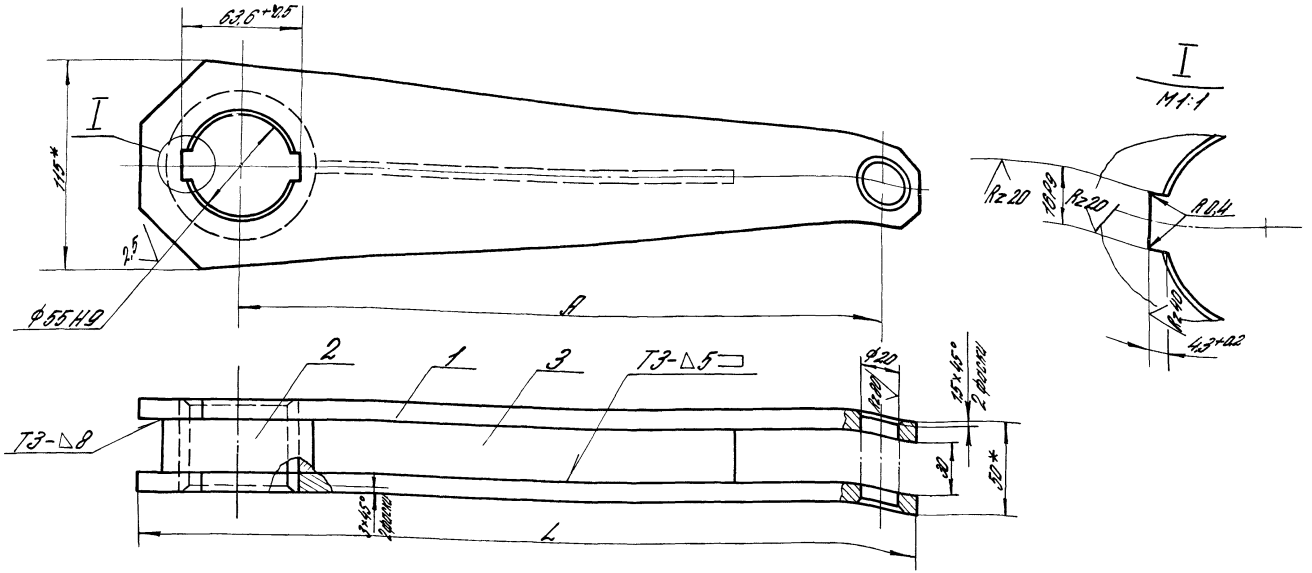

Обозначение	L, мм	A, мм	Масса, кг
1.435.9-25.2 15.05.01.00	395	320	5,52
-01	525	450	7,08

1. Сварные швы выполнять в среде углекислого газа по ГОСТ 14771-76
2. * Размеры для справок
3. Неуказанные предельные отклонения размеров: отверстий H14, валов h14, остальных $\pm \frac{IT14}{2}$
4. Покрытие: Эмаль ПФ-133, серая, ГОСТ 926-82, V.6/1, два слоя, кроме посадочных поверхностей

Разраб.	Мельников	[signature]	07.02.84	1.435.9-25.2 15.05.01.00СБ
Пров.	Лепатова	[signature]	02.02.84	Рычаг Сборочный чертеж
Рук. пр.	Ефимов		13.02.84	
Н.контр.	Чиркова	[signature]	16.02.84	
Утв.	Кашкинов	[signature]	28.02.84	

Стадия	Масса	Масштаб
Р	См. табл.	1:2
Лист	Листов 1	

ГИПРОСПЕЦЛЕГКОНСТРУКЦИЯ

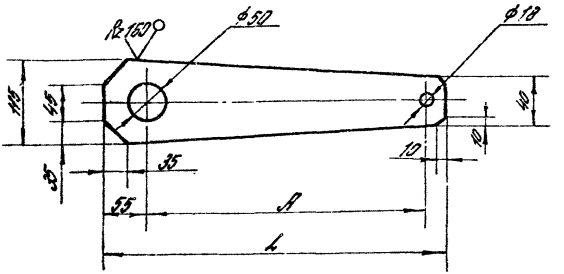

Обозначение	L, мм	A, мм	Масса, кг
1.435.9-25.2 15.05.01.01	395	320	2,23
-01	525	450	3,01

Предельные отклонения размеров: отверстий H14, валов h14, остальных $\pm \frac{IT14}{2}$.

				1.435.9-25.2 15.05.01.01			
				Щеко	Стадия: Р	Масса: Сп. тобл.	Масштаб: 1:5
Разраб.	Мельникова		07.02.84		Лист	Листов 1	
Пров.	Азарова		08.02.84				
Н.контр.	Ефимов		15.02.84	Лист Б-ЛН-10 ГОСТ 19903-74 / Ст3кп2 ГОСТ 14637-79	ГИПРОСПЕЦСЕЛЬХОЗМОНТАЖСТРОЙ		
Н.контр.	Усатова		15.02.84				

Инв.№ подл. | Подпись и дата | Взам.инв.№

Rz80 (√)

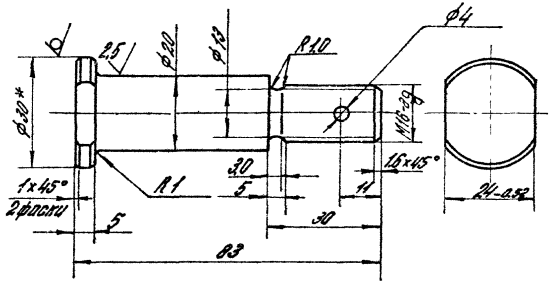

1.* Размер для справок.

2. Неуказанные предельные отклонения размеров: отверстий H14, валов h14, остальных $\pm \frac{JT14}{2}$.

3. Покрытие: Хим. Окс. прм.

				1.435.9-25.2 15.05.00.01			
				Ось	Стадия	Масса	Масштаб
					Р	0,19	1:1
					Лист	Листов 1	
Разраб.	Мельникова		07.02.84	Круг В-30 ГОСТ 2590-71 / 45-Б-3 ГОСТ 1050-74	ГИПРОСПЕЦЛЕГКОНСТРУКЦИЯ		
Пров.	Ягапова		08.02.84				
Рук. пр.	Ефимов		13.02.84				
Н. контр.	Чиркова		16.02.84				

Инв. № подл. | Подпись и дата | Взам. инв. №

Формат	Зона	Поз.	Обозначение	Наименование	Кол. на исполн. 1435.9-25.2 15.06.00.00 —	01									Примечание
				Документация											
А4			1435.9-25.2 15.06.00.00СБ	Сборочный чертеж	X	X									
				Сборочные единицы											
А4		1	1.435.9 25.2 15.06.01.00	Рычаг	1										
			-01	Рычаг		1									
				Детали											
А5		2	1435.9-25.2 15.06.00.01	Втулка	2	2									

				1.435.9-25.2 15.06.00.00			
Разраб.	Мельникова	[signature]	07.02.84	Рычаг нижний РН	Стадия	Лист	Листов
Пров.	Агапова	[signature]	08.02.84		Р		1
Рук. пр.	Ефимов	[signature]	[illegible]		Гипроспецпетконструкция		
Н.контр.	Чиркова	[signature]	16.02.84				
Утв.	Кошкинов	[signature]	[illegible]				

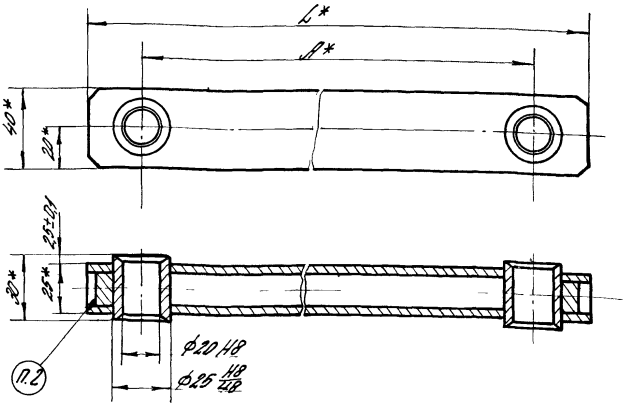

Обозначение	Шифр	L*, мм	A*, мм	Масса, кг
1.435.9-25.2 15.06.00.00	РН1	680	630	2,38
-01	РН2	950	900	3,25

1*. Размеры для справок.

2. Маркировать по таблице. Надписи по трафарету черной эмалью НЦ-184, ГОСТ 18335-73, шрифт ПУ-7 по ГОСТ 2930-62.

Разраб.	Мельникова	[signature]	07.02.84
Пров.	Агапова	[signature]	08.02.84
Рук. пр.	Ефимов	[signature]	13.02.84
Н. контр.	Чиркова	[signature]	16.02.84
Утв.	Кашкинов	[signature]	28.02.84

1.435.9-25.2 15.06.00.00СБ

Рычаг нижний РН
Сборочный чертеж

Стадия	Масса	Масштаб
Р	См. табл.	1:2
Лист	Листов 1	

ГИПРОСПЕЦЛЕГКОНСТРУКЦИЯ

Инв. № подл. | Подпись и дата | Взам. инв. №

Формат	Зона	Поз.	Обозначение	Наименование	Кол. на исполн. 1.435.9-25.2 15.06.01.00 -										Примечание
					—	01									
				Документация											
А4			1.435.9-25.2 15.06.01.00СБ	Сборочный чертеж	X	X									
				Детали											
А5		1	1.435.9-25.2 15.06.01.01	Вкладыш	2	2									
				Связь											
				Труба 40×25×2,5-10											
				ГОСТ 8645-68											
Б4		2	1.435.9-25.2 15.06.01.02	L = 680 h 14	1										2,16кг
Б4		2	1.435.9-25.2 15.06.01.03	L = 950 h 14		1									3,02кг

				1.435.9-25.2 15.06.01.00
Разраб.	Мельникова	[illegible]	07.02.84	Рычаг
Пров.	Агапова	[illegible]	08.02.84	
Рук. пр.	Ефимов	[illegible]	[illegible]	
Н. контр.	Чиркова	[illegible]	16.02.84	
Утв.	Кошкинов	[illegible]	8.02.84	

Стадия	Лист	Листов
Р		1

ГИПРОСПЕЦЛЕГКОНСТРУКЦИЯ

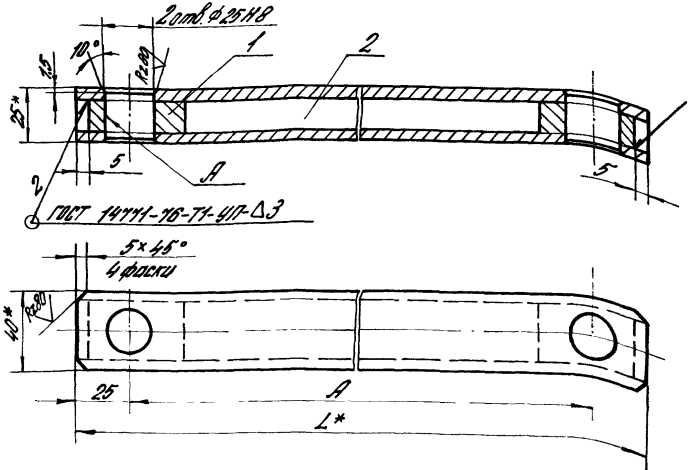

Обозначение	L*, мм	А, мм	Масса, кг
1.435.9-25.2 15.06.01.00	680	630	2,3
– 01	950	900	3,17

1.* Размеры для справок.

2. Неуказанные предельные отклонения размеров $\pm\frac{IT14}{2}$

3. Покрытие: Эмаль ПФ-133, серая, ГОСТ 926-82, V. 6/1, два слоя, кроме поверхн. А.

Разраб.	Мельникова	[signature]	01.02.84	1.435.9-25.2 15.06.01.00 СБ
Пров.	Агапова	[signature]	08.02.84	Рычаг Сборочный чертеж
Рук. пр.	Ефимов	[signature]	15.02.84	
Н. контр.	Чиркова	[signature]	16.02.84	
Утв.	Кошкинов	[signature]	16.02.84	

Стадия	Масса	Масшт.
Р	См. табл.	1:2
Лист	Листов 1	

ГИПРОСЛЕЦЛЕГКОНСТРУКЦИЯ

Инв. № подл. | Подпись и дата | Взам. инв. №

Rz 80

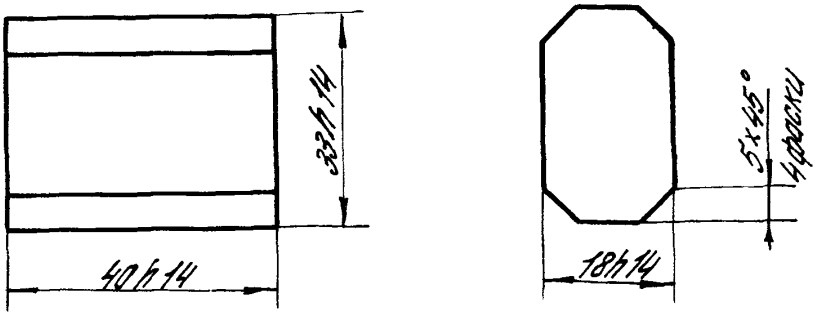

Разраб.	Мельникова			1.435.9-25.2 15.06.01.01	
Пров.	Агапова		08.12.84	Вкладыш	Стадия: Р; Масса: 0,17; Масштаб: 1:1
Рук. пр.	Ефимов				Лист; Листов 1
Н. контр.	Чирова		16.02.84	Ст 3 кп ГОСТ 380-71	ГИПРОСПЕЦЛЕГКОНСТРУКЦИЯ

Rz 80 (√)

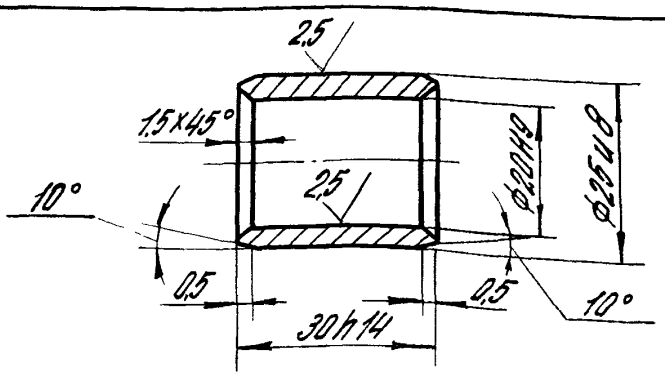

Допускается изготовление из чугуна АЧС-1 ГОСТ 1585-79

Разраб.	Мельникова		07.02.84	1.435.9-25.2 15.06.00.01	
Пров.	Агапова		08.02.84	Втулка	Стадия: Р; Масса: 0,04; Масштаб: 1:1
Рук. пр.	Ефимов				Лист; Листов 1
Н. контр.	Чирова		16.02.84	Пруток ГКРНХ 28.0НДБрАЖЖ9-4 ГОСТ 1628-78	ГИПРОСПЕЦЛЕГКОНСТРУКЦИЯ

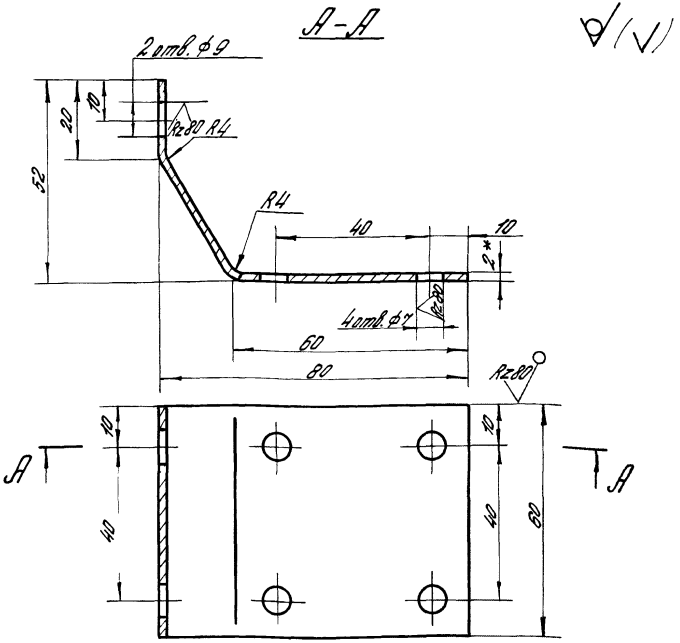

1.* Размер для справок.
2. Предельные отклонения размеров: отверстий Н14, валов h14, остальных $\pm\frac{JT14}{2}$.
3. Покрытие: эмаль ПФ-133, серая, ГОСТ 926-82, V. 6/1, два слоя.

				1.435.9-25.2 15.08.00.04			
				Кронштейн	Стадия	Масса	Масштаб
					Р	0,1	1:1
Разраб.	Цветкова	[signature]	06.02.84		Лист	Листов 1	
Пров.	Агапова	[signature]	08.02.84	Лист 5-ПН-2 ГОСТ 19903-74 / 8 Ст 3 кп 2 ГОСТ 16523-70	ГИПРОСПЕЦЛЕГКОНСТРУКЦИЯ		
Рук. пр.	Ефимов	[signature]	17.02.84				
Н. контр.	Чиркова	[signature]	16.02.84				

Инв. № подл. | Подпись и дата | Взам. инв. №

Формат	Зона	Поз.	Обозначение	Наименование		Примечание
				Документация		
А3			1.435.9-25.2 15.07.00.00.СБ	Сборочный чертеж		
				Детали		
А5		1	1.435.9-25.2 15.07.00.01	Плита	1	
А5		2	1.435.9-25.2 15.07.00.02	Щека	2	

				1.435.9-25.2 15.07.00.00			
Разраб.	Цветкова	[signature]	06.02.84	Кронштейн КР	Стадия	Лист	Листов
Пров.	Агапова	[signature]	08.02.84		Р		1
Рук. пр.	Ефимов	[signature]	15.02.84		ГИПРОСПЕЦПЕГКОНСТРУКЦИЯ		
Н. контр.	Чиркова	[signature]	16.02.84				
Утв.	Кашкинов	[signature]	18.02.84				

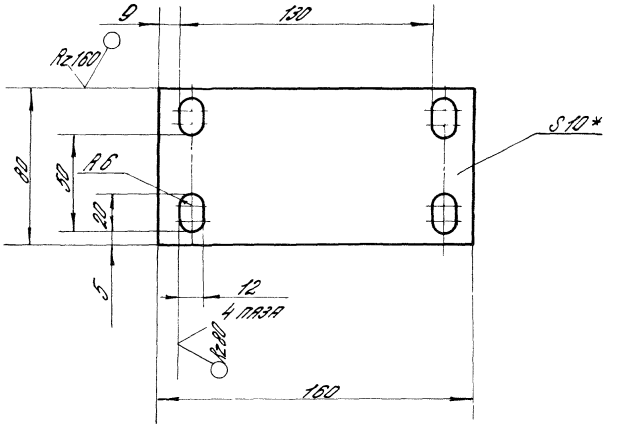

1* Размер для справок

2. Предельные отклонения размеров: отверстий H14, валов h14, остальных $\pm \frac{IT14}{2}$.

				1.435.9-25.2 15.07.00.01			
				Плита	Стадия	Масса	Масштаб
					Р	0,96	1:2
					Лист	Листов 1	
Разраб.	Беринова		07.02.84	Лист Б-ПН-10 ГОСТ 19903-74 / ВСт.3кп2 ГОСТ 14637-79	Гипроспецпегконструкция		
Пров.	Агапова		08.02.84				
Рук. пр.	Ефимов		11.02.84				
Н.контр.	Чиркова		16.02.84				

Инв. № подл. | Подпись и дата | Взам. инв. №

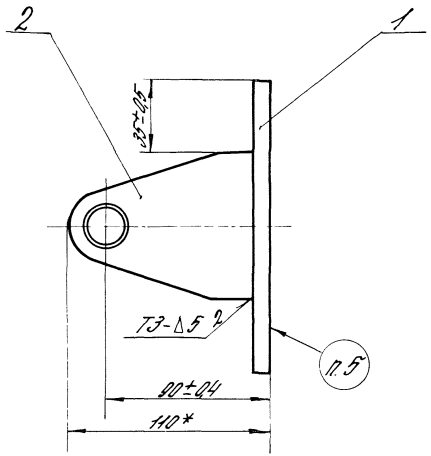

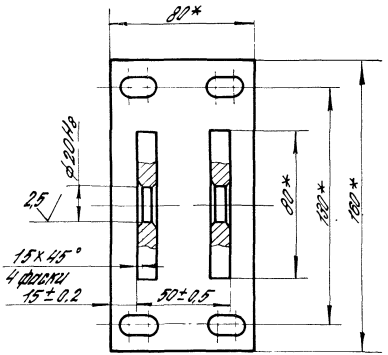

1 Сварные швы выполнять в среде углекислого газа по ГОСТ 14771-76

2* Размеры для справок.

3. Шероховатость поверхн деталей БЧ в местах реза R_z 160.

4. Покрытие: Эмаль ПФ-133, серая, ГОСТ 926-82, V. 6/1, два слоя

5. Маркировать „КР" Надписи по трафарету черной эмалью НЦ-184 по ГОСТ 18335-73, шрифт ПУ-7 по ГОСТ 2930-62.

				1.435Ч-25.2 15.07.00.00СБ			
				Кронштейн КР Сборочный чертеж	Стадия	Масса	Масштаб
					Р	1,81	1:2
Разраб.	Цветкова	[illegible]	06.02.84		Лист	Листов 1	
Пров.	Агапова	[illegible]	08.02.84				
Рук пр	Ефимов	[illegible]	[illegible]				
Н.контр	Чиркова	[illegible]	16.02.84		ГИПРОСПЕЦЛЕГКОНСТРУКЦИЯ		
Утв.	Кашкинов	[illegible]	[illegible]				

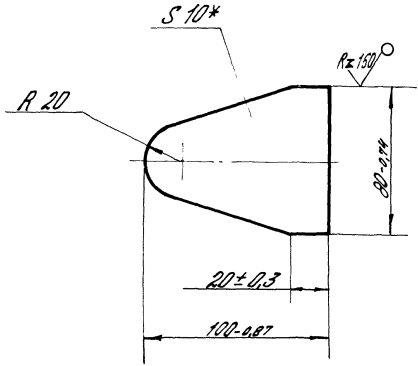

* Размер для справок

				1.435.9-25.2 15.07.00.02			
				Щека	Стадия	Масса	Масшт.
					Р	0,46	1:2
Разраб.	Беринова	[signature]	01.02.84		Лист	Листов 1	
Пров.	Агапова	[signature]	08.02.84	Лист Б-ПН-10 ГОСТ 19903-74			
Рук. пр.	Ефимов	[signature]	13.02.84				
Н. контр.	Чиркова	[signature]	16.02.84	В Ст3 кп 2 ГОСТ 14637-79	Гипроспецлегконструкция		

Формат	Зона	Поз.	Обозначение	Наименование	Кол.	Примечание
				Документация		
А3			1.435.9-25.2 15.08.00.00 СБ	Сборочный чертеж		
				Сборочные единицы		
А4		1	1.435.9-25.2 15.08.01.00	Ось	1	
				Детали		
А3		2	1.435.9-25.2 15.08.00.01	Ручка	1	
А4		3	1.435.9-25.2 15.08.00.02	Хомут	1	
А4		4	1.435.9-25.2 15.08.00.03	Пружина	1	
А4		5	1.435.9-25.2 15.08.00.04	Кронштейн	1	
				Стандартные изделия		
		6		Болт М6×20.58.019		
				ГОСТ 7798-70	4	
		7		Гайка М6.5.019		
				ГОСТ 5915-70	4	

1.435.9-25.2 15.08.00.00

Разраб.	Цветкова	[signature]	06.02.87
Пров.	Агапова	[signature]	08.02.87
Рук.пр.	Ефимов	[signature]	15.02.87
Н.контр.	Чиркова	[signature]	16.02.87
Утв.	Кашкинов	[signature]	08.02.87

Ручка переключения РП

Стадия	Лист	Листов
Р	1	2

ГИПРОСПЕЦДЕТКОНСТРУКЦИЯ

Инв. № подл. | Подпись и дата | Взам. инв. №

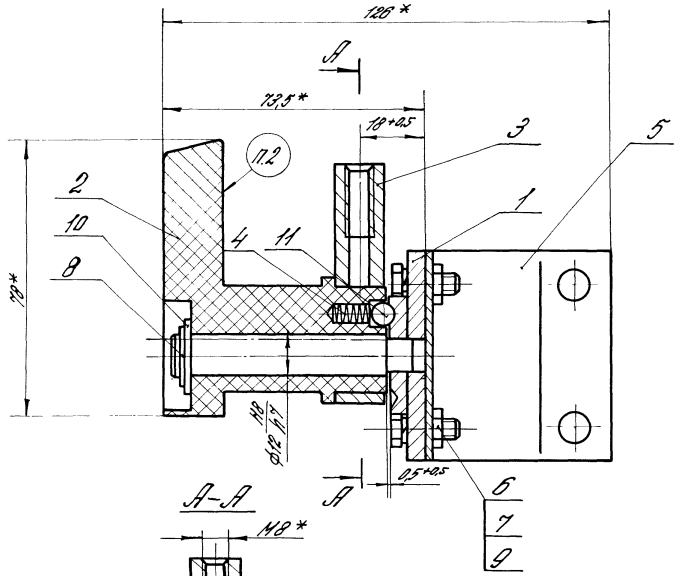

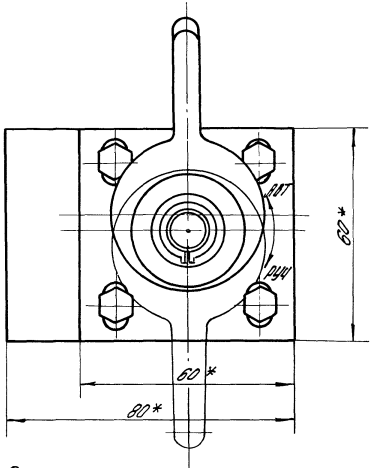

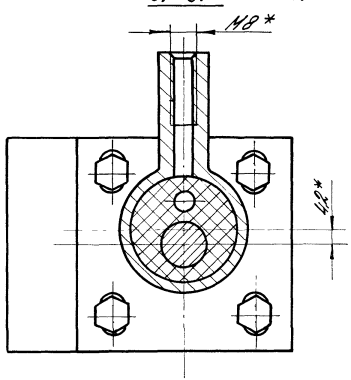

1.* Размеры для справок

2. Маркировать „РП". Надписи по трафарету черной эмалью НЦ-184 по ГОСТ 18335-73, шрифт ПУ-7 по ГОСТ 2930-62.

				1.435.9-25.2 15.08.00.00СБ			
				Ручка переключения РП. Сборочный чертеж	Стадия	Масса	Масштаб
					Р	0,49	1:1
Разраб.	Цветкова		06.02.87		Лист	Листов 1	
Пров.	Леапова		08.02.87				
Рук. пр.	Ефимов		14.02.87				
Н. контр.	Чиркова		16.02.87		Гипроспецпеглонструкция		
Утв.	Кашкинов		28.02.87				

Формат	Зона	Поз.	Обозначение	Наименование	Кол.	Примечание
		8		Кольцо А12.65Г.49		
				ГОСТ 13942-80	1	
		9		Шайба 6.65Г.001		
				ГОСТ 6402-70	4	
		10		Шайба 12.01.019		
				ГОСТ 11371-78	1	
		11		Шарнир 7-50		
				ГОСТ 3722-81	1	

Формат	Зона	Поз.	Обозначение	Наименование	Кол.	Примечание
				Документация		
А4			1.435.9-25.2 15.08.01.00 СБ	Сборочный чертеж		
				Детали		
А4		1	1.435.9-25.2 15.08.01.01	Ось	1	
А4		2	1.435.9-25.2 15.08.01.02	Бобышка	1	
А4		3	1.435.9-25.2 15.08.01.03	Плита	1	

Взам. инв. №

Подпись и дата

Инв. № подл.

Разраб.	Цветкова	[signature]	06.02.84
Пров.	Агапова	[signature]	08.02.84
Рук. пр.	Ефимов	[signature]	13.02.84
Н. контр.	Чиркова	[signature]	16.02.84
Утв.	Кашкинов	[signature]	28.02.84

1.435.9-25.2 15.08.01.00

Ось

Стадия	Лист	Листов
Р		1

ГИПРОСПЕЦПЕТРОНСТРУКЦИЯ

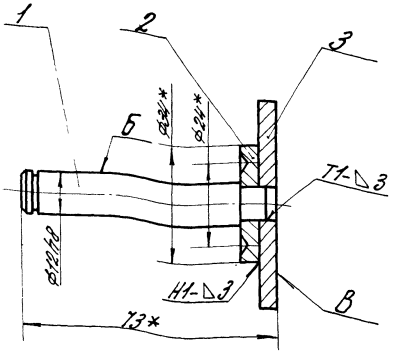

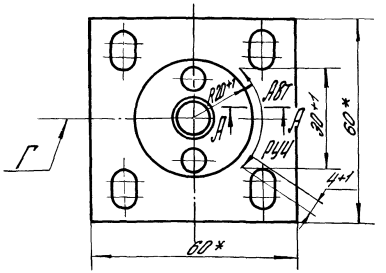

А-А
М5:1

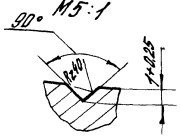

1. Сварные швы выполнять по ГОСТ 14771-76.
2. * Размеры для справок.
3. Допуск перпендикулярности оси поверхн. Б относительно поверхн. В 0,25 мм.
4. Допуск симметричности расположения надписей и стрелки относительно оси Г - 1 мм
5. Покрытие: Хим. Окс. прм.
6. Надписи „АВТ" и „РУЧ" выполнять по трафарету, эмалью НЦ-25, красной, ГОСТ 5406-73, шрифтом ПУ-5 по ГОСТ 2930-62.
7. Стрелку залить эмалью НЦ-25, красной, ГОСТ 5406-73.

				1.435.9-25.2 15.08.01.00СБ			
				Ось Сборочный чертеж	Стадия	Масса	Масштаб
					Р	0,22	1:1
Разраб.	Цветкова	[signature]	06.02.81		Лист	Листов 1	
Пров.	Агапова	[signature]	08.02.81				
Рук. пр.	Ефимов	[signature]	11.02.81				
Н.контр.	Чуркова	[signature]	16.02.81		ГИПРОСПЕЦЛЕГКОНСТРУКЦИЯ		
Утв.	Кашкинов	[signature]	28.02.81				

Rz40 √ (√)

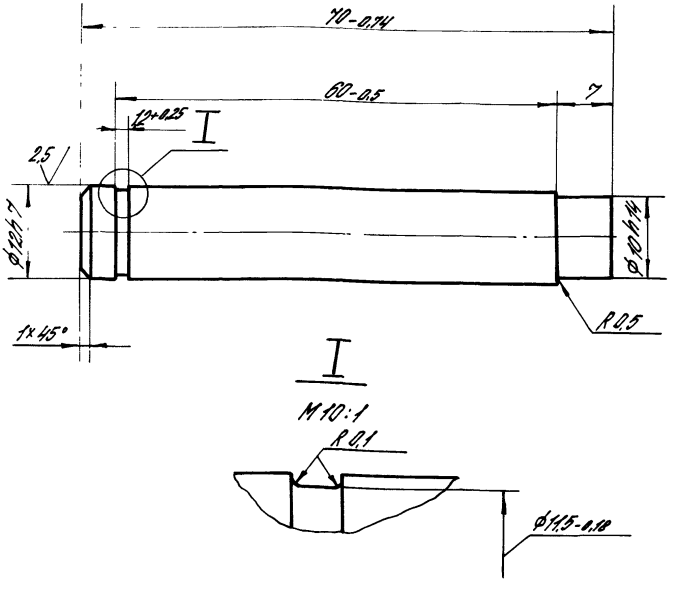

Неуказанные предельные отклонения размеров: отверстий H14, валов h14, остальных $\pm \frac{JT14}{2}$

				1.435.9-25.2 15.08.01.01			
				Ось	Стадия	Масса	Масштаб
					Р	0,06	2:1
Разраб.	Цветкова	[signature]	06.02.84		Лист	Листов 1	
Пров.	Агапова	[signature]	08.02.84	Круг В14 ГОСТ 2590-71	ГИПРОСПЕЦЛЕГКОНСТРУКЦИЯ		
Рук. пр.	Ефимов	[signature]	13.02.84	В Ст3 сп ГОСТ 535-79			
Н. контр.	Чуркова	[signature]	16.02.84				

Д (V)

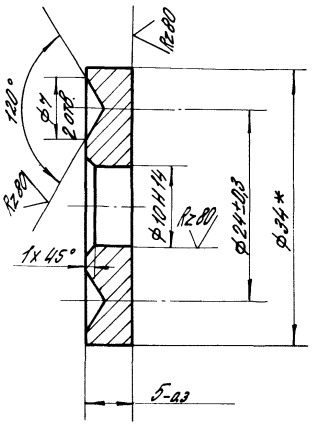

* Размер для справок

				1.435.9-25.2 15.08.01.02			
				Бобышка	Стадия	Масса	Масштаб
					Р	0,033	2:1
Разраб.	Мельникова	Мельник	02.02.84		Лист	Листов 1	
Пров.	Агапова		08.02.84	Круг 834 ГОСТ 2590-71	ГИПРОСПЕЦЛЕГКОНСТРУКЦИЯ		
Рук. пр.	Ефимов		15.02.84	ВСТ 3 кп 2 ГОСТ 535-79			
Н. контр.	Чиркова		16.02.84				

Инв. № подл. | Подпись и дата | Взам. инв. №

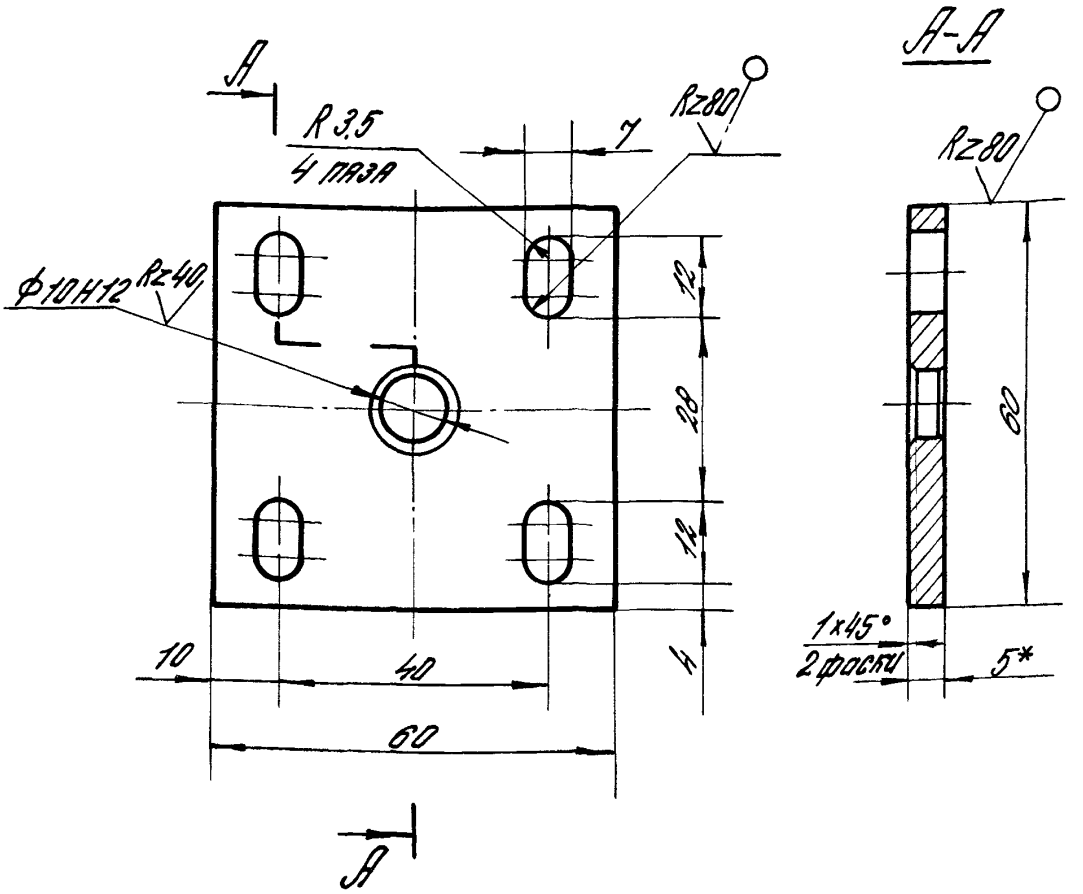

1* Размер для справок

2. Неуказанные предельные отклонения размеров отверстий Н14, валов h14, остальных $\pm\frac{IT14}{2}$

				1.435.9-25.2 15.08.01.03			
				Плита	Стадия	Масса	Масштаб
					Р	0,126	1:1
					Лист	Листов 1	
Разраб.	Мельникова	[signature]	07.02.84	Лист Б-ПН-5 ГОСТ 19903-74 / 8 Ст 3 кп 2 ГОСТ 14637-79	Гипроспецпегконструкция		
Пров.	Агапова	[signature]	08.02.84				
Рук. пр.	Ефимов	[signature]	13.02.84				
Н. контр.	Чиркова	[signature]	16.02.84				

Ф(V)

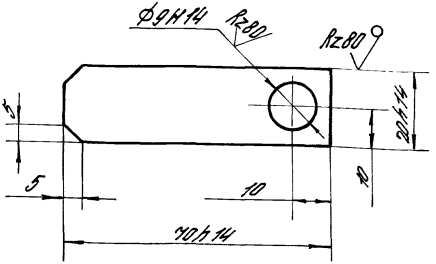

1. Неуказанные предельные отклонения размеров $\pm \frac{JT14}{2}$
2. Покрытие: Эмаль ПФ-133, серая, ГОСТ 926-82, V. 6/1, два слоя.

				1.435.9-25.2 15.09.00.02			
				Флажок	Стадия	Масса	Масштаб
					Р	0,02	1:1
					Лист	Листов 1	
Разраб.	Борзунова		07.02.84	Лист Б-ПН-2 ГОСТ 19903-74 / 8 Ст3кп2 ГОСТ 16523-70	ГИПРОСПЕЦПЕТРОНСТРУКЦИЯ		
Пров.	Агапова		08.02.84				
Рук.пр.	Ефимов		15.02.84				
Н.контр.	Чиркова		16.02.84				

Инв. № подл. | Подпись и дата | Взам. инв. №

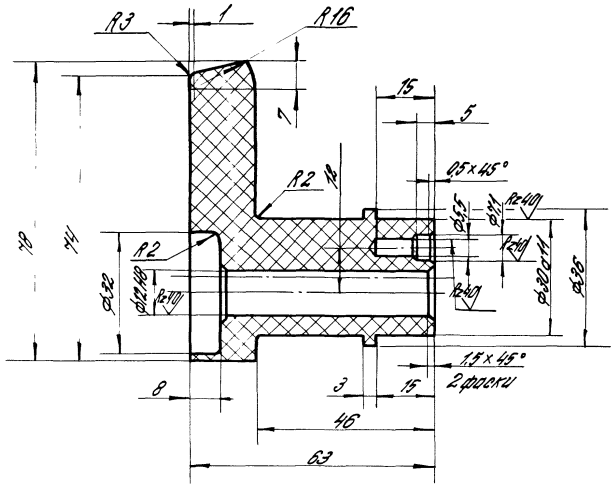

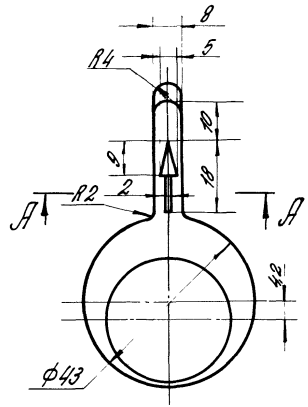

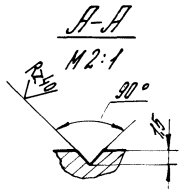

1. Неуказанные предельные отклонения размеров: отверстий Н14, валов h14, остальных $\pm\frac{IT14}{2}$.
2. Снять заусеницы и зачистить облой.
3. Стрелку залить эмалью НЦ-25, красной, ГОСТ 5406-73.

				1.435.9-25.2 15.08.00.01			
				Ручка	Стадия	Масса	Масштаб
					Р	0,06	1:1
Разраб.	Цветкова	[signature]	06.02.84		Лист	Листов 1	
Пров.	Агапова	[signature]	08.02.84	Сополимер полиамида литьевой марки АК 93/7 ГОСТ 19459-74	Гипроспецлегконструкция		
Рук.пр.	Ефимов	[signature]	13.02.84				
Н.контр.	Чиркова	[signature]	16.02.84				

Rz40 (√)

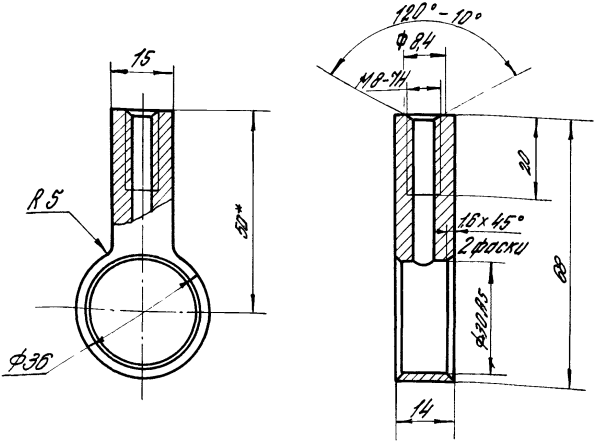

1* Размер для справок.

2. Неуказанные предельные отклонения размеров: отверстий Н14, валов h14, остальных $\pm\frac{IT14}{2}$

3. Покрытие: Хим. Окс. прм.

				1.435.9-25.2 15.08.00.02			
				Хомут	Стадия	Масса	Масштаб
					Р	0,085	1:1
					Лист	Листов 1	
Разраб.	Мельникова	[signature]	07.02.84	В Ст.3 кп 2 ГОСТ 380-71	ГИПРОСПЕЦЛЕГКОНСТРУКЦИЯ		
Пров.	Агапова	[signature]	08.02.84				
Рук. пр.	Ефимов	[signature]	16.02.84				
Н. контр.	Чиркова	[signature]	16.02.84				

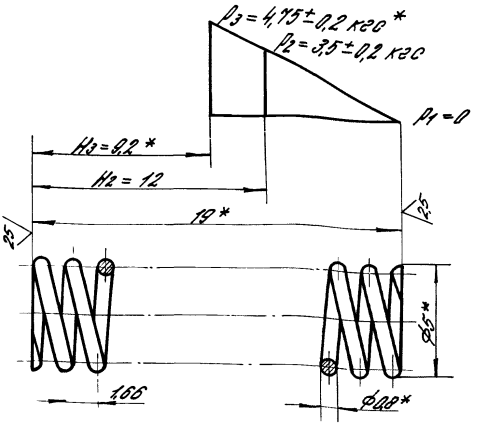

1. Пружина №240 ГОСТ 13770-68
2. Направление навивки - правое.
3. $l = 161{,}28$ мм
4. $n = 10{,}5$
5. $n_1 = 12$
6. $Д_С = 3{,}4$ мм
7. * Размеры и параметры для справок.
8. Покрытие: Хим. Окс. прм.

				1.435.9-25.2 15.08.00.03			
				Пружина	Стадия	Масса	Масштаб
					Р	0,001	5:1
					Лист	Листов 1	
Разраб.	Цветкова		06.02.84	Проволока I-0,8 ГОСТ 9389-75	ГИПРОСПЕЦЛЕГКОНСТРУКЦИЯ		
Пров.	Агапова		08.02.84				
Рук.пр.	Ефимов		15.02.84				
Н.контр.	Чиркова		16.02.84				

Инв.№ подл. | Подпись и дата | Взам. инв.№

Формат	Зона	Поз.	Обозначение	Наименование	Кол. на исполн. 1.435.9-25.2 15.00.00.00 -										Примечание
					—	01	02	03							
				Документация											
А4			1.435.9-25.2 15.09.00.00СБ	Сборочный чертеж	X	X	X	X							
				Детали											
А4		1	1.435.9-25.2 15.09.00.01	Тяга ТГ1	1										
			-01	Тяга ТГ2		1									
			-02	Тяга ТГ3			1								
			-03	Тяга ТГ4				1							
А5		2	1.435.9-25.2 15.09.00.02	Флажок	1	1	1	1							

Разраб.	Цветкова	[signature]	16.02.84
Пров.	Агапова	[signature]	08.02.84
Рук. пр.	Ефимов	[signature]	13.02.84
Н. контр.	Чиркова	[signature]	27.02.84
Утв.	Кашкинов	[signature]	28.02.84

1.435.9-25.2 15.09.00.00

Тяга ТГ

Стадия	Лист	Листов
Р	1	2

ГИПРОСПЕЦЛЕГКОН...

Инв. № подл.	Подпись и дата	Взам. инв. №

Формат	Зона	Поз.	Обозначение	Наименование	Кол. на испол. 1.435.9-25.2 15.00.00.00 —	01	02	03							Приме-чание
				Стандартные изделия											
		3		Гайка М8.5.019 ГОСТ 5915-70	3	3	3	3							
		4		Гайка М8.5.019 лев. ГОСТ 5915-70	1	1	1	1							

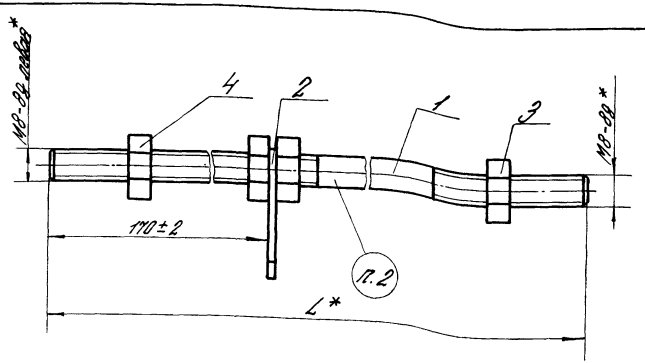

Обозначение	Шифр	L*, мм	Масса, кг
1.435.9-25.2 15.09.00.00	ТГ1	2020	0,8
-01	ТГ2	2620	1,1
-02	ТГ3	3280	1,3
-03	ТГ4	4480	1,8

1.* Размеры для справок
2. Маркировать по таблице. Надписи по трафарету черной эмалью НЦ-184 по ГОСТ 18335-73, шрифт ПУ-7 по ГОСТ 2930-62.

Разраб.	Цветкова	[signature]	06.02.84
Пров.	Агапова	[signature]	08.02.84
Рук. пр.	Ефимов	[signature]	13.02.84
Н. контр.	Чиркова	[signature]	16.02.84
Утв.	Кашкинов	[signature]	28.02

1.435.9-25.2 15.09.00.00СБ

Тяга ТГ
Сборочный чертеж

Стадия	Масса	Масштаб
Р	см. табл.	1:1
Лист	Листов 1	

Гипроспецлегконструкция

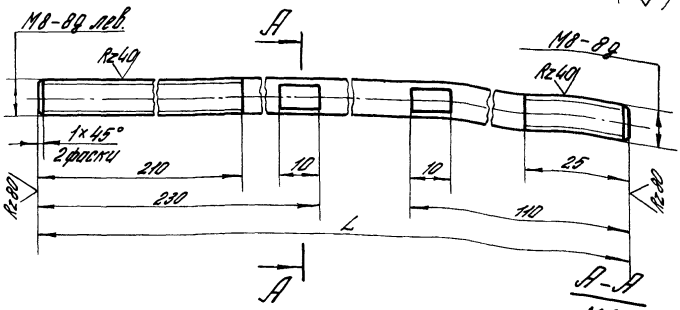

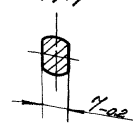

Обозначение	L, мм	Масса, кг
1.435.9-25.2 15.09.00.01	2020	0,8
-01	2620	1,04
-02	3280	1,29
-03	4480	1,77

1. Неуказанные предельные отклонения размеров: валов h 14, остальных $\pm \frac{JT14}{2}$
2. Покрытие: Эмаль ПФ-133, серая, ГОСТ 926-82, V. 6/1, два слоя, кроме резьбовых поверхностей

Разраб.	Цветкова	[signature]	06.02.84	1.435.9-25.2 15.09.00.01			
Пров.	Агапова	[signature]	08.02.84	Тяга	Стадия	Масса	Масштаб
Рук. пр.	Ефимов	[signature]	13.02.84		Р	См. табл.	1:1
Н. контр.	Чиркова	[signature]	28.01	Круг В8 ГОСТ 2590-71 / Ст 45-б ГОСТ 535-79	Лист	Листов 1	
					ГИПРОСПЕЦЛЕГКОНСТРУКЦИЯ		

Инв. № подл. | Подпись и дата | Взам. инв. №

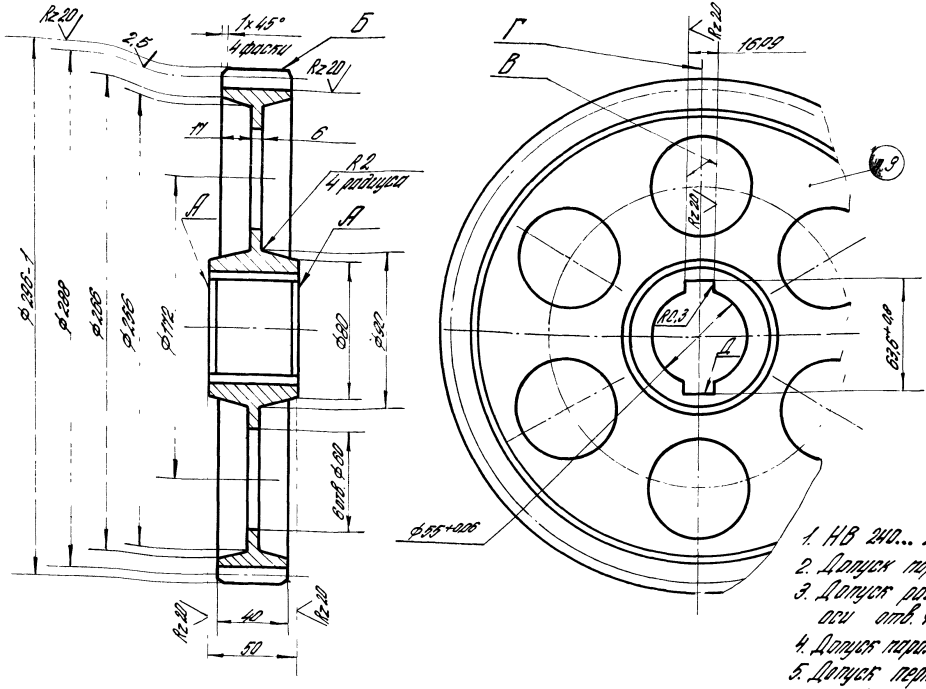

Rz 40 (√)

Модуль	m	4
Число зубьев	z	72
Исходный контур	—	ГОСТ 13755-81
Коэффициент смещения исходного контура	x_d	0
Степень точности по ГОСТ 1643-81	—	8-С
Диаметр делительной окружности	d_d	288
Толщина зуба по дуге делительной окружности	S_d	6,28
Обозначение чертежа сопряженной шестерни		1435.11.01.000

1. НВ 240... 280
2. Допуск параллельности поверхностей А - 0,1 мм
3. Допуск радиального биения поверх. Б относительно оси отв. Ф 55 мм 0,065 мм.
4. Допуск параллельности поверхн 8 относительно оси Г 0,02 мм
5. Допуск перпендикулярности поверхн. Д относительно оси Г 0,02 мм.
6. Допуск параллельности шпоночного паза относительно оси отверстия Ф 55 - 0,07 мм
7. Неуказанные предельные отклонения размеров: отверстий H14, валов h14, остальных $\pm \frac{IT14}{2}$.
8. Покрытие: Хим. Окс. прм.
9. Маркировать „К". Надписи по трафарету черной эмалью НЦ-184 по ГОСТ 18335-73, шрифт ПУ-7 по ГОСТ 2930-62.

				1435.9-252 15.00.00.01	
				Колесо К	Стадия: Р; Масса: 6,35; Масштаб: 1:2
Изгот.	Богданов		10.02.84		Лист; Листов 1
Пров.	Иванов		08.02.84		
Рук. пр.	Гаврилов		10.02.84	Сталь 45-Б-ГОСТ 1050-74	Типовой детали конструкция
Н. контр.	Шарова		16.02.84		

А(1)

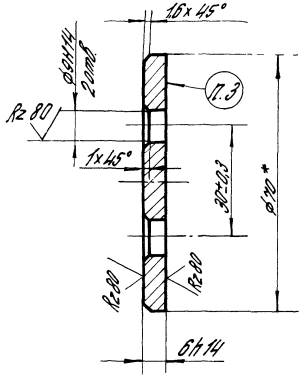

1* Размер для справок.
2. Покрытие : Хим. Окс. прм.
3. Маркировать „ Ш". Надписи по трафарету черной эмалью НЦ-184 по ГОСТ 18335-73, шрифт ПУ-7 по ГОСТ 2930-62.

				1.435.9-252 15.00.00.02		
				Шайба Ш	Стадия: Р	Масса: 0,18	Масштаб: 1:1
Разраб.	Борзунова				Лист	Листов 1
Пров.	Жалнова					
Рук. гр.	Ефимов			Круг В 10 ГОСТ 2590-71 В Ст3 кп2 ГОСТ 535-79	ГИПРОСПЕЦЭЛЕКТРОКОНСТРУКЦИЯ	
Н. контр.	Цурикова					

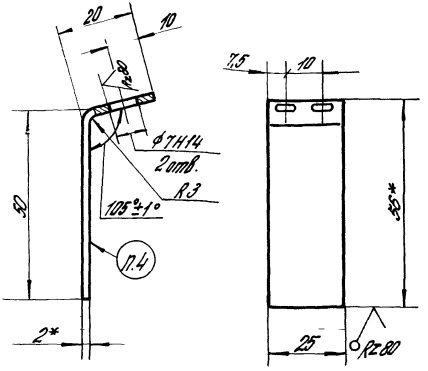

1* Размеры для справок.

2. Неуказанные предельные отклонения размеров: валов h14, остальных ± $\frac{JT14}{2}$.

3. Покрытие: Эмаль ПФ-133, серая, ГОСТ 926-82, V.6/1, два слоя.

4. Маркировать „ОГ". Надписи по трафарету черной эмалью НЦ-184 по ГОСТ 18335-73, шрифт ПУ-7 по ГОСТ 2930-62.

				1.435.9-25.2 15.00.00.03			
				Ограничитель ОГ	Стадия	Масса	Масштаб
					Р	0,027	1:1
					Лист	Листов 1	
Разраб.	Борзунова		08.02.84	Лист Б-ПН-2 ГОСТ 19903-74 / В Ст3 кп2 ГОСТ 16523-70	Гипроспецпегкомструкция		
Пров.	Агапова		08.02.84				
Рук. пр.	Ефимов		16.02.84				
Н. контр.	Чиркова		16.02.84				

Инв. № подл. | Подпись и дата | Взам. инв. №

gost.e-ecolog.ru