ТИПОВЫЕ КОНСТРУКЦИИ, ИЗДЕЛИЯ И УЗЛЫ ЗДАНИЙ И СООРУЖЕНИЙ

Серия 1.435.9-25

ВОРОТА ПОДЪЕМНО-СКЛАДЧАТЫЕ С ПОЛОТНОМ ИЗ РАЗЛИЧНЫХ МАТЕРИАЛОВ

Выпуск 1
ВОРОТА

РАБОЧИЕ ЧЕРТЕЖИ

19998-02

gost.e-ecolog.ru

ТИПОВЫЕ КОНСТРУКЦИИ, ИЗДЕЛИЯ И УЗЛЫ ЗДАНИЙ И СООРУЖЕНИЙ

Серия 1.435.9-25

ВОРОТА ПОДЪЕМНО-СКЛАДЧАТЫЕ С ПОЛОТНОМ ИЗ РАЗЛИЧНЫХ МАТЕРИАЛОВ

Выпуск 1
ВОРОТА

РАБОЧИЕ ЧЕРТЕЖИ

РАЗРАБОТАНЫ

ГИПРОСПЕЦЛЕГКОНСТРУКЦИЯ

Гл. инженер института — В.И.Шилов
Зав. отделом СК-2 — П.П.Кашкинов
Гл. конструктор проекта — В.В.Ефимов
Зав. сектором — Н.А.Агапова

ЦНИИПРОМЗДАНИЙ

Зам.директора института — С.М.Гликин
Зав. отделом НОК — Г.М.Смилянский
Гл. специалист — В.И.Глебочкин
Рук. группы архитекторов — И.Т.Гузеева
Рук. группы — И.В.Шерстнева

УТВЕРЖДЕНЫ

ПОСТАНОВЛЕНИЕМ ГОССТРОЯ СССР
от 05.09.84 N155 и ВВЕДЕНЫ
в действие с 01.01.85

Обозначение	Наименование	Стр.
1.4359-25.1 ПО.ПО.ПО.ПОТО	Техническое описание	4
1.4359-25.1 ПО.ПО.ПО.ПО	Ворота подъемно-складчатые	
	с полотном из различных	
	материалов ВПС	5
1.4359-25.1 ПО.ПО.ПО.ПО.СБ	Ворота подъемно-складчатые	
	с полотном из различных	
	материалов ВПС	
	Сборочный чертеж	11
1.4359-25.1 ПО.ПО.ПО.ПО33	Ворота подъемно-складчатые	
	с полотном из различных	
	материалов ВПС.	
	Схема электрическая	
	принципиальная управления	15
1.4359-25.1 ПО.ПО.ПО.ПО34	Ворота подъемно-складчатые	
	с полотном из различных	
	материалов ВПС	
	Схема электрическая	
	внешних соединений	17
1.4359-25.1 ПО.ПО.ПО.ПО37	Ворота подъемно-складчатые	
	с полотном из различных	
	материалов ВПС	
	Схема расположения	
	электрооборудования.	18
1.4359-25.1 ПО.ПО.ПО.ПО38	Ворота подъемно-складчатые	
	с полотном из различных	
	материалов ВПС	
	Схема электрическая	
	соединений шкафа	19

Обозначение	Наименование	Стр.
1.4359-25.1 ПО.ПО.ПО.ПО8С	Ворота подъемно-складчатые	
	с полотном из различных	
	материалов ВПС	
	Ведомость спецификаций	20
1.4359-25.1 ОООО.ПО.ПО8С	Ворота подъемно-складчатые	
	с полотном из различных	
	материалов ВПС.	
	Ведомость покупных изделий	23
1.4359-25.1 01.00.00.00	Ригель РГ	27
1.4359-25.1 01.00.00.00СБ	Ригель РГ. Сборочный чертеж	28
1.4359-25.1 01.00.00.01	Полуплита	29
1.4359-25.1 01.00.00.02	Балка	29
1.4359-25.1 01.00.00.03	Ребро	30
1.4359-25.1 01.00.00.04	Плита	30
1.4359-25.1 01.00.00.05	Скоба	30
1.4359-25.1 02.00.00.00	Стойка СП	31
1.4359-25.1 02.01.00.06	Кронштейн	32
1.4359-25.1 02.00.00.00СБ	Стойка СП. Сборочный чертеж	33
1.4359-25.1 02.01.00.00	Остов стойки	34
1.4359-25.1 02.01.00.01	Балка	35
1.4359-25.1 02.01.00.00СБ	Остов стойки Сборочный чертеж	36
1.4359-25.1 02.01.00.02	Балка	38
1.4359-25.1 02.01.00.03	Основание	38
1.4359-25.1 02.01.00.04	Крышка	39
1.4359-25.1 02.01.00.05	Кронштейн	39

Инв. № подл. | Подпись и дата | Взам. инв. №

Разраб.	Сорокина			7.02.94
Пров.	Федотов			7.02.94
Рук. пр.	Ефимов			7.02.94
Н. контр.	Сиркова			7.02.94

1.4359-25.1

Содержание

Стадия	Лист	Листов
Р	1	3

Гидропроект

Обозначение	Наименование	Стр.
1.435.9-25.1 02.02.00.00	Крышка	40
1.435.9-25.1 02.02.00.00СБ	Крышка. Сборочный чертеж	41
1.435.9-25.1 02.00.00.01	Связь	42
1.435.9-25.1 02.00.00.02	Направляющая	43
1.435.9-25.1 03.00.00.00	Стойка СЛ	44
1.435.9-25.1 04.00.00.05	Прокладка	45
1.435.9-25.1 04.00.00.06	Шайба	45
1.435.9-25.1 03.00.00.00СБ	Стойка сл. Сборочный чертеж	46
1.435.9-25.1 03.01.00.00	Остов стойки	47
1.435.9-25.1 03.01.00.00СБ	Остов стойки. Сборочный чертеж	48
1.435.9-25.1 04.00.00.00	Блок Б	49
1.435.9-25.1 04.00.00.00СБ	Блок Б. Сборочный чертеж	50
1.435.9-25.1 04.00.00.01	Остов блока	51
1.435.9-25.1 04.01.00.00	Крышка	51
1.435.9-25.1 04.01.00.00СБ	Крышка. Сборочный чертеж	51
1.435.9-25.1 04.02.00.00	Кронштейн	52
1.435.9-25.1 04.02.00.00СБ	Кронштейн. Сборочный чертеж	52
1.435.9-25.1 04.02.00.01	Винт	53
1.435.9-25.1 05.00.00.02	Плита	53
1.435.9-25.1 04.02.00.02	Держатель	53
1.435.9-25.1 04.00.00.02	Крышка	54
1.435.9-25.1 04.00.00.03	Ось	54
1.435.9-25.1 04.00.00.04	Втулка	54
1.435.9-25.1 05.00.00.00	Штанга Ш	55

Обозначение	Наименование	Стр.
1.435.9-25.1 05.00.00.01	Стержень	56
1.435.9-25.1 05.00.00.00СБ	Штанга Ш. Сборочный чертеж	57
1.435.9-25.1 06.00.00.00	Трос Т	58
1.435.9-25.1 06.00.00.01	Коуш	59
1.435.9-25.1 06.00.00.00СБ	Трос Т. Сборочный чертеж	60
1.435.9-25.1 07.00.00.00	Кронштейн КР1	61
1.435.9-25.1 07.00.00.00СБ	Кронштейн КР1. Сборочный чертеж	61
1.435.9-25.1 07.00.00.01	Стойка	62
1.435.9-25.1 08.00.00.00	Кронштейн КР2	62
1.435.9-25.1 08.00.00.00СБ	Кронштейн КР2. Сборочный чертеж	63
1.435.9-25.1 08.00.00.01	Основание	63
1.435.9-25.1 09.00.00.00	Створка верхняя СВ	64
1.435.9-25.1 09.01.00.05	Окантовка	69
1.435.9-25.1 09.00.00.00СБ	Створка верхняя СВ	
	Сборочный чертеж	70
1.435.9-25.1 09.01.00.00	Рама	74
1.435.9-25.1 09.01.00.00СБ	Рама Сборочный чертеж	75
1.435.9-25.1 09.01.00.01	Связь	77
1.435.9-25.1 09.01.00.02	Полупетля	77
1.435.9-25.1 09.01.00.03	Кронштейн	78
1.435.9-25.1 09.01.00.04	Ребро	78
1.435.9-25.1 09.02.00.00	Панель клеефанерная	79

Обозначение	Наименование	Стр.
14359-251 09.02.00.00СБ	Панель клеефанерная	
	Сборочный чертеж	
14359-251 09.02.01.00	Каркас	82
14359-251 09.02.01.00СБ	Каркас Сборочный чертеж	83
14359-251 09.03.00.00	Панель из досок	85
14359-251 09.03.00.00СБ	Панель из досок	87
	Сборочный чертеж	
14359-251 09.00.00.01	Панель	89
14359-251 09.00.00.02	Панель	91
14359-251 09.00.00.03	Панель	91
14359-251 09.00.00.04	Панель	92
14359-251 09.00.00.05	Окантовка	92
14359-251 10.00.00.00	Створка нижняя СН	93
14359-251 09.00.01.06	Вступка	94
14359-251 10.00.00.00СБ	Створка нижняя СН	101
	Сборочный чертеж	
14359-251 10.01.00.00	Рама	102
14359-251 10.00.00.01	Пружина	107
14359-251 10.01.00.00СБ	Рама Сборочный чертеж	108
14359-251 10.01.01.00	Кронштейн	109
14359-251 10.01.01.00СБ	Кронштейн Сборочный чертеж	112
14359-251 10.01.00.03	Уголок	112
14359-251 10.01.01.01	Ребро	113
14359-251 10.01.02.00	Опора	113
14359-251 10.01.02.01	Плита	114
14359-251 10.01.02.02	Ось	114
14359-251 10.01.00.01	Платик	115
14359-251 10.01.00.02	Ось	115
14359-251 10.02.00.00	Рама	116
14359-251 10.02.00.00СБ	Рама Сборочный чертеж	117

Обозначение	Наименование	Стр.
14359-251 10.03.00.00	Лыжа	120
14359-251 10.03.00.00СБ	Лыжа Сборочный чертеж	121
14359-251 10.03.00.01	Опора	121
14359-251 10.03.00.02	Профиль	122
14359-251 11.00.00.00	Ролик Р	122
14359-251 11.00.00.00СБ	Ролик Р Сборочный чертеж	123
14359-251 11.01.00.00	Кронштейн	124
14359-251 11.01.00.01	Стяжка	124
14359-251 11.01.00.00СБ	Кронштейн Сборочный чертеж	125
14359-251 11.00.00.01	Крышка	125
14359-251 11.00.00.03	Корпус	126
14359-251 11.00.00.02	Прокладка	127
14359-251 11.00.00.04	Кольцо сальниковое	127
14359-251 11.00.00.05	Вал	127
14359-251 12.00.00.00	Подвеска ПД1	128
14359-251 12.00.00.01	Серьга	128
14359-251 12.00.00.02	Ось	129
14359-251 00.00.00.01	Груз Г	129
14359-251 13.00.00.00	Подвеска ПД2	130
14359-251 13.00.00.00СБ	Подвеска ПД2 Сборочный чертеж	130
14359-251 13.00.00.01	Вилка	131
14359-251 13.00.00.02	Ось	131
14359-251 14.00.00.00	Перемычка заземления ПЗ	132
14359-251 14.00.00.00СБ	Перемычка заземления ПЗ	
	Сборочный чертеж	132

Настоящее техническое описание содержит описание устройства и принцип действия ворот подземно-складчатых и необходимые сведения об их изготовлении и сборке.

1. Описание конструкции и принцип действия.

Ворота выполнены в виде сборно-разборного блока четырех типо-размеров, состоящего из ригеля, стоек, полотна, механизмов открывания и противовесов. Конструкция предусматривает взаимозаменяемые полотна из различных материалов (панели „Сэндвич" с алюминиевыми или стальными обшивками, клеефанерные или из досок), независимую работу механизмов открывания в электромеханическом и ручном режимах. Створки полотна, шарнирно связанные с ригелем и между собой, при открывании (закрывании) совершают вращательно-поступательное движение. Время открывания (закрывания) ворот в электромеханическом и ручном режиме соответственно не более 18 сек. и 100 сек. Максимальное усилие открывания (закрывания) в ручном режиме - 15 кгс.

2. Требования к изготовлению.

2.1. Все материалы и комплектующие покупные изделия должны соответствовать указанным в чертежах.

2.2. Чистоты обрабатываемых поверхностей должно соответствовать классу чистоты, указанному в чертежах и выполняться в соответствии с классификацией по ГОСТ 2789-73. Для деталей Б4 чистота поверхности должна быть не ниже R_z 160 мкм.

2.3. Неуказанные предельные отклонения размеров: H14, h14, $\pm \frac{JT14}{2}$

2.4. Заготовки из панелей „Сэндвич" должны быть

Инв.№ подл. | Подп. и дата | Взам. инв.№

				1.435.9-21.1 00.00.00.00 ТО
Разраб.	Аголова		28.02.85	Техническое описание
Пров.	Протополова		08.02.85	
Рук. пр.	Ефимов		13.02.85	
Н. контр.	Чиркова		27.02.85	

Стадия	Лист	Листов
Р	1	2

Гипроспецлегконструкция

без забоин, вмятин, иметь ровный рез.

2.5 Детали, изготовленные из резины, не должны иметь надрывов и более одной склейки по длине.

2.6. Отклонения размеров сечений сварных швов не должны превышать величин, указанных в ГОСТ 14771-76 и ГОСТ 5264-80. Устранение дефектов сварного шва в одном и том же месте допускается не более одного раза с последующим контролем ОТК.

2.7. Определение твердости деталей, прошедших термическую обработку - по ГОСТ 9013-59.

2.8. Поверхности, подлежащие окраске, должны быть очищены от загрязнений, ржавчины, влаги, обезжирены и огрунтованы грунтовкой ГФ-021 по ГОСТ 25129-82 (толщина слоя 15 мкм).

2.9. Допускаемые отклонения габаритных размеров рамы ворот ±5 мм, косоугольность проема ворот и створок полотна - в пределах поля допуска на линейные размеры, непрямолинейность сторон полотна и рамы ворот ±1мм на длину до 1м с увеличением на ±0,5 мм на каждый последующий метр, но не более ±3 мм на всю длину или высоту, неплоскостность поверхности полотна и поверхности рамы ворот, примыкающей к полотну - не более 3 мм.

2.10. На каждые ворота должна быть прикреплена табличка по ГОСТ 12971-67, содержащая товарный знак завода-изготовителя, условное обозначение (марку) ворот, заводской номер, год выпуска.

2.11. Маркировку элементов конструкции ворот производить по трафарету черной эмалью НЦ-184 по ГОСТ 18335-83, шрифт ПУ-5 по ГОСТ 2930-62.

2.12. Маркировку упаковочной тары производить в соответствии с ГОСТ 14192-77.

Инв.№ подл. | Подп. и дата | Взам.инв.№

Инв. № подл.	Подп. и дата	Взам. инв. №

Формат	Зона	Поз.	Обозначение	Наименование	Кол. на исполн. 1.435.9-25.1 00.00.00.00-										Примечание
					–	01	02	03	04	05	06	07	08	09	
				Документация											
А3			1.435.9-25.1 00.00.00.00ЕБ	Сборочный чертеж	X	X	X	X	X	X	X	X	X	X	
*			1.435.9-25.1 00.00.00.00Э3	Схема электрическая принципиальная управления	X	X	X	X	X	X	X	X	X	X	*А4; А3
А3			1.435.9-25.1 00.00.00.00Э4	Схема электрическая внешних соединений	X	X	X	X	X	X	X	X	X	X	
*			1.435.9-25.1 00.00.00.00Э7	Схема расположения электрооборудования	X	X	X	X	X	X	X	X	X	X	*А4, А3
А3			1.435.9-25.1 00.00.00.00Э8	Схема электрическая соединений шкафа	X	X	X	X	X	X	X	X	X	X	

Исполнения 10–15 см. листы 7–12

Разраб.	Агапова	[подпись]	13.02.84
Пров.	Ефимов	[подпись]	13.02.84
Рук. пр.	Ефимов	[подпись]	13.02.84
Н. контр.	Чиркова	[подпись]	13.02.84
Утв.	Кашкинов	[подпись]	13.02.84

1.435.9-25.1 00.00.00.00

Ворота подъемно-складчатые с полотном из различных материалов ВПС

Стадия	Лист	Листов
Р	1	12

Гипроспецлегконструкция

Инв.№ подл. | Подп. и дата | Взам. инв.№

Формат	Зона	Поз.	Обозначение	Наименование	Кол. на испол. 14359-251.00.00.00.00-										Приме-чание
					-	01	02	03	04	05	06	07	08	09	
А3			14359-251 00.00.00.00ВС	Ведомость спецификации											
А3			14359-251 00.00.00.00ВП	Ведомость покупных изделий											
				Сборочные единицы											
А4		1	14359-251 01.00.00.00	Ригель РГ1	1	1	1	1							
			-01	Ригель РГ2					1	1	1	1			
			-02	Ригель РГ3									1	1	
А4		2	14359-251 02.00.00.00	Стойка СП1	1	1	1	1							
			-01	Стойка СП2					1	1	1	1			
			-02	Стойка СП3									1	1	
А4		3	14359-251 03.00.00.00	Стойка СД1	1	1	1	1							
			-01	Стойка СД2					1	1	1	1			
			-02	Стойка СД3									1	1	
А4		4	14359-251 04.00.00.00	Блок Б	2	2	2	2	2	2	2	2	2	2	
А4		5	14359-251 05.00.00.00	Штанга Ш1	2										
			-01	Штанга Ш2				2	2						
			-02	Штанга Ш3		2									

Зона	Поз.	Обозначение	Наименование	Кол. на исполн. 1.435.9-25.1 00.00.00.00										Примечание
				-	01	-02	03	04	05	06	07	08	09	
	5	1.435.9-25.1 05.00.00.00 -03	Штанга Ш4			2					2	2		
		-04	Штанга Ш5						2					
		-05	Штанга Ш6							2				
		-06	Штанга Ш7										2	
	6	1.435.9-25.1 06.00.00.00	Трос Т1	4										
		-01	Трос Т2				4	4						
		-02	Трос Т3		4									
		-03	Трос Т4			4					4	4		
		-04	Трос Т5						4					
		-05	Трос Т6							4				
		-06	Трос Т7										4	
04	7	1.435.9-25.1 07.00.00.00	Кронштейн КР1	1	1	1	1	1	1	1	1	1	1	
04	8	1.435.9-25.1 08.00.00.00	Кронштейн КР2	1	1	1	1	1	1	1	1	1	1	
04	9	1.435.9-25.1 09.00.00.00	Створка верхняя СВ1	1										
		-01	Створка верхняя СВ2					1						
		-02	Створка верхняя СВ3									1		
		-04	Створка верхняя СВ5		1									
		-05	Створка верхняя СВ6						1					
		-06	Створка верхняя СВ7										1	

Формат	Зона	Поз.	Обозначение	Наименование	Кол. на испол. 1.435.9-25.1 00.00.00.00-									Приме-чание
					–	01	02	03	04	05	06	07	08	09	
А4		9	1.435.9-25.1 09.00.00.00 – 08	Створка верхняя СВ9			1								
			-09	Створка верхняя СВ10							1				
			-12	Створка верхняя СВ13				1							
			-13	Створка верхняя СВ14								1			
А4		10	1.435.9-25.1 10.00.00.00	Створка нижняя СН1	1										
			-01	Створка нижняя СН2					1						
			-02	Створка нижняя СН3									1		
			-04	Створка нижняя СН5		1									
			-05	Створка нижняя СН6						1					
			-06	Створка нижняя СН7										1	
			-08	Створка нижняя СН9			1								
			-09	Створка нижняя СН10							1				
			-12	Створка нижняя СН13				1							
			-13	Створка нижняя СН14								1			
А4		11	1.435.9-25.1 11.00.00.00	Ролик Р	2	2	2	2	2	2	2	2	2	2	
А4		12	1.435.9-25.1 12.00.00.00	Подвеска ПД1	2	2	2	2	2	2	2	2	2	2	
А4		13	1.435.9-25.1 13.00.00.00	Подвеска ПД2	2	2	2	2	2	2	2	2	2	2	
А4		14	1.435.9-25.1 14.00.00.00	Перемычка заземляющая ПЗ1	1	1	1	1	1	1	1	1	1	1	
		15	-01	Перемычка заземляющая ПЗ2	1	1	1	1	1	1	1	1	1	1	

Инв. № подл. | Подп. и дата | Взам. инв. №

Формат	Зона	Поз.	Обозначение	Наименование	Кол. на испол. 1.4359-251 00.00.00.00-										Приме-чание
					-	01	02	03	04	05	06	07	08	09	
А4		16	1.4359-251 15.00.00 ОО	Механизм открывания М01	1	1	1	1							
			-01	Механизм открывания М02					1	1	1	1			
			-02	Механизм открывания М03									1	1	
				Детали											
А4		17	1.4359-251 00 00 00.01	Груз Г	7	9	10	8	8	12	13	10	10	14	
				Стандартные											
				изделия											
				Болты ГОСТ 7798-70											
		18		М8х14.58.019	10	10	10	10	10	10	10	10	10	10	
		19		М10х25.58.019	8	8	8	8	8	8	8	8	8	8	
				Винты ГОСТ 11473-80											
		20		М5х10.58.019	4	4	4	4	4	4	4	4	4	4	
		21		М6х14.58.019	3	3	3	3	3	3	3	3	3	3	
		22		Гайка М8.5.019											
				ГОСТ 5915-70	3	3	3	3	3	3	3	3	3	3	

Инв. № подл.	Подп. и дата	Взам. инв. №

Формат	Зона	Поз.	Обозначение	Наименование	Кол. на испол. 14359-251 00.00.00.00-										Приме-чание
					-	01	02	03	04	05	06	07	08	09	
		23		Гойка М16.5.019											
				ГОСТ 5935-73	2	2	2	2	2	2	2	2	2	2	
		24		Ось 2-206.12 х 250 Ст.3 кп											
				ГОСТ 9650-80	6	6	6	6	6	6	6	6	6	6	
				Шайбы ГОСТ 6402-70											
		25		8.65П.001	10	10	10	10	10	10	10	10	10	10	
		26		10.65П.001	8	8	8	8	8	8	8	8	8	8	
		27		Шайба 20-001											
				ГОСТ 11371-78	12	12	12	12	12	12	12	12	12	12	
		28		Шплинт 4х32-001											
				ГОСТ 397-79	14	14	14	14	14	14	14	14	14	14	
				Прочие изделия											
		29		Винт самонарезающий 8ВМ4											
				ТУ36-2142-78	1	1	1	1	1	1	1	1	1	1	
		30		Шайба уплотнительная ШУ-6											
				ТУ36-2130-78	1	1	1	1	1	1	1	1	1	1	

Инв. № подл.	Подп. и дата	Взам. инв. №

Формат	Зона	Поз.	Обозначение	Наименование	Кол. на испол. 1.435.9-25.1 00.00.00.00- 10	11	12	13	14	15					Приме-чание
				Документация											
А3			1.435.9-25.1 00.00.00.00 СБ	Сборочный чертеж	X	X	X	X	X	X					
*			1.435.9-25.1 00.00.00.00 ЭЗ	Схема электрическая принципиальная											
				управления	X	X	X	X	X	X					*А3; А4
А3			1.435.9-25.1 00.00.00.00 Э4	Схема электрическая											
				внешних соединений	X	X	X	X	X	X					
*			1.435.9-25.1 00.00.00.00 Э7	Схема расположения											
				электрооборудования	X	X	X	X	X	X					*А3
А3			1.435.9-25.1 00.00.00.00 Э8	Схема электрическая											
				соединений шкафа	X	X	X	X	X	X					
А3			1.435.9-25.1 00.00.00.00 ВС	Ведомость спецификаций	X	X	X	X	X	X					
			1.435.9-25.1 00.00.00.00 ВП	Ведомость покупных											
				изделий	X	X	X	X	X	X					

1.435.9-25.1 00.00.00.00	Лист 7

Инв. № подл. | Подпись и дата | Взам. инв. №

Формат	Зона	Поз.	Обозначение	Наименование	Кол. на исполн. 14359-251 00.00.00.00										Примечание
					10	11	12	13	14	15					
				Сборочные единицы											
А4		1	14359-251 01.00.00.00-02	Ригель РГ3	1	1									
			-03	Ригель РГ4			1	1	1	1					
А4		2	14359-251 02.00.00.00-02	Стойка СП3	1	1									
			-03	Стойка СП4			1	1	1	1					
А4		3	14359-251 03.00.00.00-02	Стойка СЛ3	1	1									
			-03	Стойка СЛ4			1	1	1	1					
А4		4	14359-251 04.00.00.00	Блок Б	2	2	2	2	2	2					
А4		5	14359-251 05.00.00.00-05	Штанга Ш6		2									
			-06	Штанга Ш7			2								
			-07	Штанга Ш8	2										
			-08	Штанга Ш9						2					
			-09	Штанга Ш10				2							
			-10	Штанга ШН					2						
А4		6	14359-251 06.00.00.00-05	Трос ТБ		4									
			-06	Трос Т7			4								

Инв. № подл. | Подп. и дата | Взам. инв. №

Формат	Зона	Поз.	Обозначение	Наименование	Кол. на изделие 14359-251 00.00.00.00										Примечание
					10	11	12	13	14	15					
А4		6	14359-251 06.00.00.00 -07	Трос Т8	2										
			-08	Трос Т9						2					
			-09	Трос Т10				2							
			-10	Трос Т11					2						
А4		7	14359-251 07.00.00.00	Кронштейн КР1	1	1	1	1	1	1					
А4		8	14359-251 08.00.00.00	Кронштейн КР2	1	1	1	1	1	1					
А4		9	14359-251 09.00.00.00 -03	Створка верхняя СВ4			1								
			-07	Створка верхняя СВ8				1							
			-10	Створка верхняя СВ11	1										
			-11	Створка верхняя СВ12					1						
			-14	Створка верхняя СВ15		1									
			15	Створка верхняя СВ16						1					
А4		10	14359-251 10.00.00.00 -03	Створка нижняя СН4			1								
			-07	Створка нижняя СН8				1							
			-10	Створка нижняя СН11	1										
			-11	Створка нижняя СН12					1						
			-14	Створка нижняя СН15		1									
			-15	Створка нижняя СН16						1					
А4		11	14359-251 11.00.00.00	Ролик Р	2	2	2	2	2	2					

Инв. № подл.	Подп. и дата	Взам. инв. №

Формат	Зона	Поз.	Обозначение	Наименование	Кол. на изделие 1435.9-25.1 00.00.00.00										Примечание
					10	11	12	13	14	15					
А4		12	1.435.9-25.1 12.00.00.00	Подвеска ПД.1	2	2	2	2	2	2					
А4		13	1.435.9-25.1 13.00.00.00	Подвеска ПД.2	2	2	2	2	2	2					
А4		14	1.435.9-25.1 14.00.00.00	Перемычка заземляющая ГЗ1	1	1	1	1	1	1					
А4		15	-01	Перемычка заземляющая ГЗ2	1	1	1	1	1	1					
А4		16	1.435.9-25.1 15.00.00.00-02	Механизм открывания МОЗ	1	1									
			-03	Механизм открывания МОЧ			1	1	1	1					
				Детали											
А4		17	1.435.9-25.1 00.00.00.01	Груз Г	16	13	14	20	23	17					
				Стандартные изделия											
				Болты ГОСТ 7798-70											
		18		М8х14.58.019	10	10	10	10	10	10					
		19		М10х25.58.019	8	8	8	8	8	8					

Инв.№ подл. | Подп. и дата | Взам.инв.№

Поз.	Зона	Поз.	Обозначение	Наименование	Кол. на испол. 14359-251 00.00.00.00										Приме-чание
					10	11	12	13	14	15					
				Винты ГОСТ 17473-80											
		20		М8х10.58.019	4	4	4	4	4	4					
		21		М8х14.58.019	3	3	3	3	3	3					
		22		Гайка М6.5.019											
				ГОСТ 5915-70	3	3	3	3	3	3					
		23		Гайка М16.5.019											
				ГОСТ 5935-73	2	2	2	2	2	2					
		24		Отв 2-20612х250Ст3кп											
				ГОСТ 9650-80	6	6	6	6	6	6					
				Шайбы ГОСТ 6402-70											
		25		8.65Г.001	10	10	10	10	10	10					
		26		10.65Г.001	8	8	8	8	8	8					
		27		Шайба 20-001											
				ГОСТ 11371-78	12	12	12	12	12	12					

Инв. № подл.	Подп. и дата	Взам. инв. №

Формат	Зона	Поз.	Обозначение	Наименование	Кол. на испол. 14359-25.1 00.00.00.00 10	11	12	13	14	15					Примечание
		28		Шплинт 4х30-801											
				ГОСТ 397-79	14	14	14	14	14	14					
				Прочие изделия											
		29		Винт самонарезающий 8,6х14											
				ТУ36-2142-78	1	1	1	1	1	1					
		30		Шайба уплотнительная ШУ-6											
				ТУ36-2130-78	1	1	1	1	1	1					

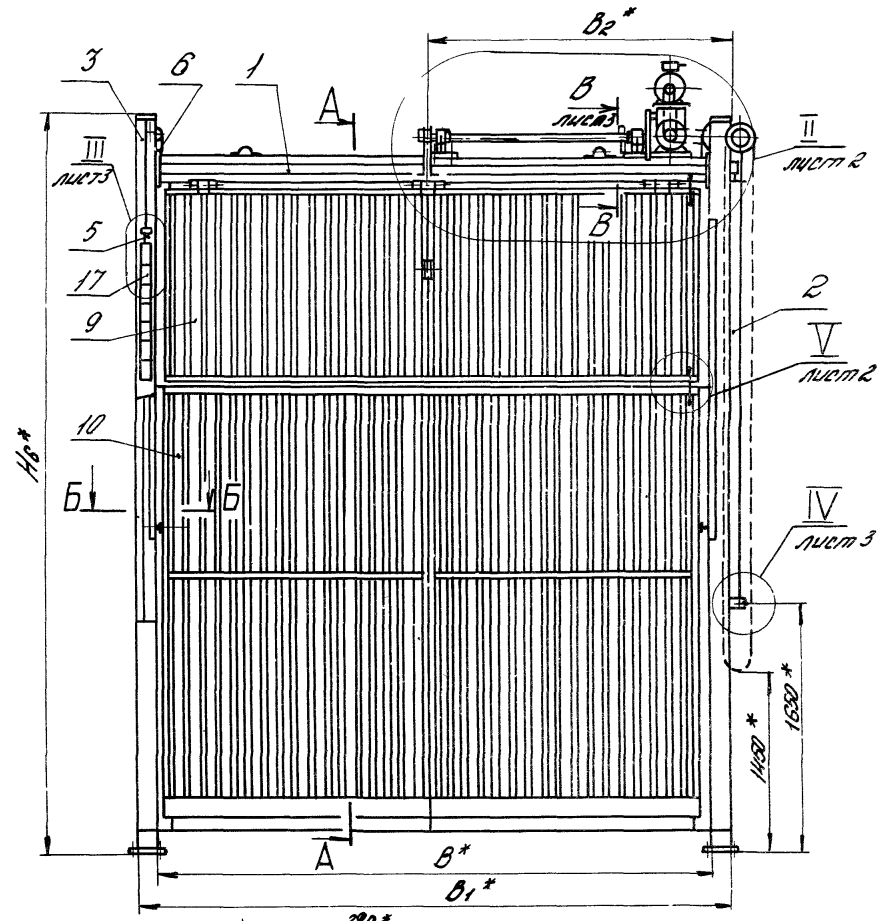

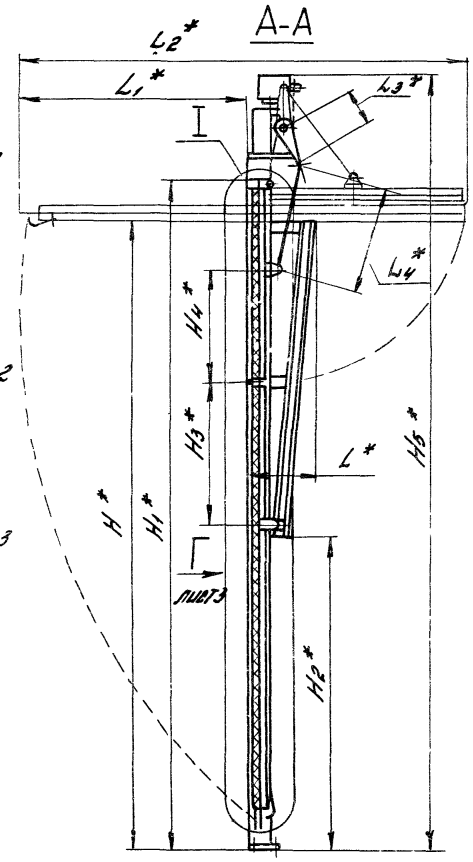

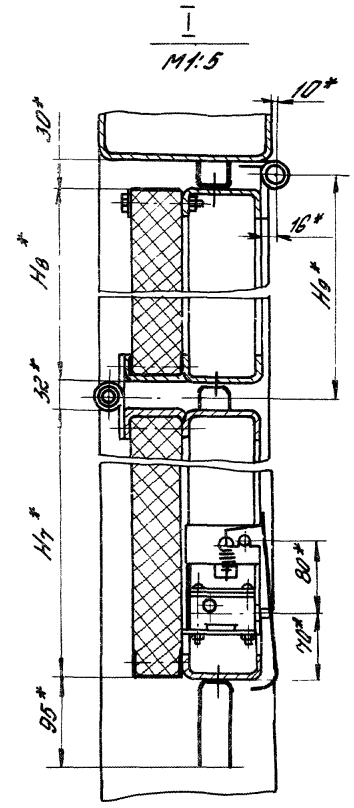

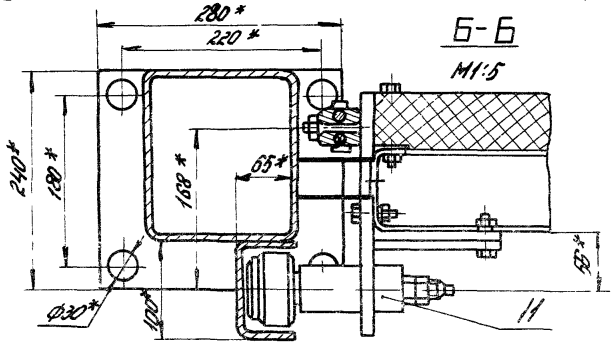

* Размеры для справок.

Таблицу исполнений - см. на листе 4

				14359-25.1 00.00.00.00СБ			
				Ворота подъемно-складчатые с полотном из различных материалов ВПС. Сборочный чертеж.	Стадия	Масса	Масштаб
					Р	См. табл.	1:25
Разраб.	Агапова				Лист 1	Листов 4	
Пров.	Ефимов		13.02.84		Гипроспецпрезконструкция		
Рук пр.	Ефимов		13.02.84				
Н.контр.	Чиркова		16.02.84				
Утв.	Калинов		28.02.84				

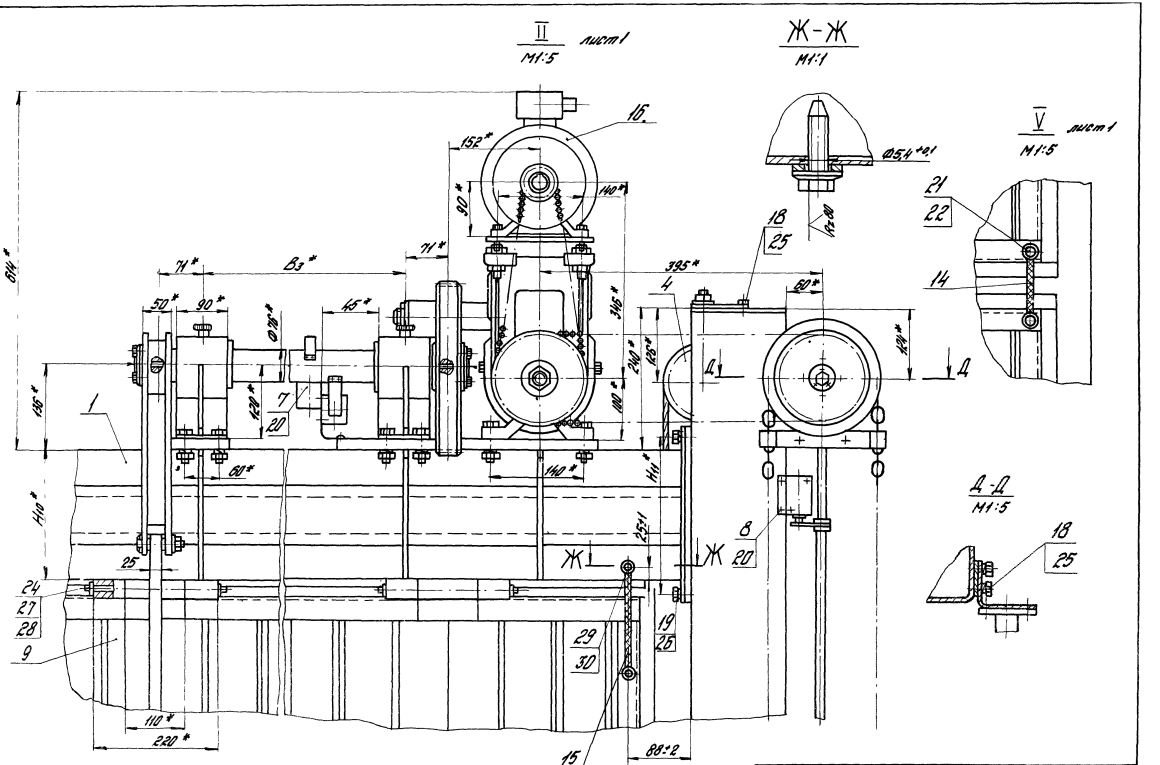

1.435.9-25.1 ПО.ПО.ПО.ПОСБ

Лист 2

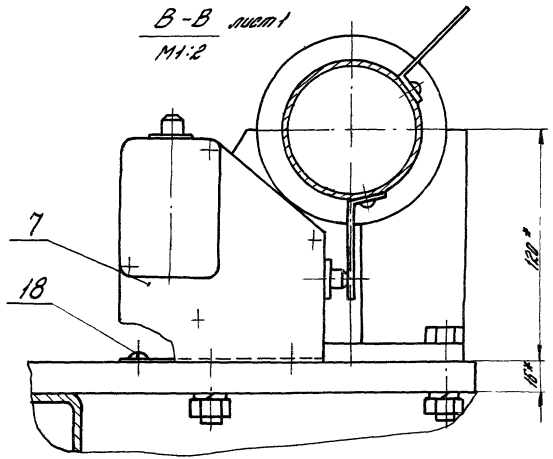

В-В лист1
М1:2

III лист1
М1:2

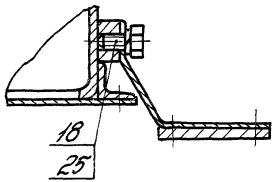

Е-Е
М1:2

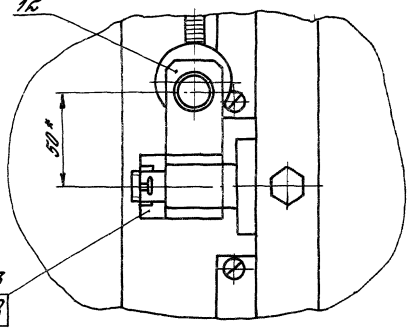

Вид Г лист1
М1:2

IV лист1
М1:2

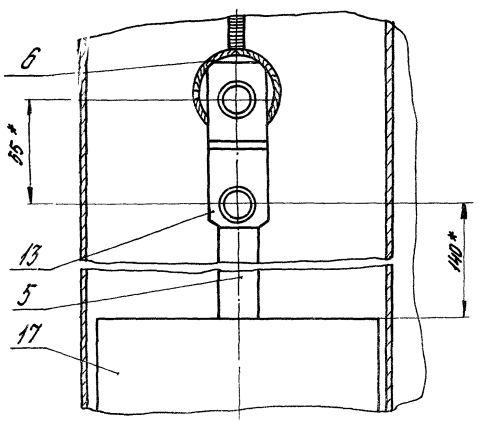

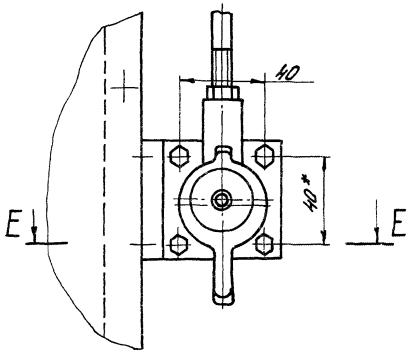

Инв.№ подл. | Подп. и дата | Взам. инв.№

Размеры в мм

Обозначение	Шифр	B^*	B_1^*	B_2^*	B_3^*	H^*	H_1^*	H_2^*	H_3^*	H_4^*	H_5^*	H_6^*	H_7^*	H_8^*	H_9^*	H_{10}^*	H_{11}^*	L^*	L_1^*	L_2^*	L_3^*	L_4^*	Масса кг
14359-251 00.00.00.00	ВПС30х30А	3000	3320	1660	1030	3150	3510	1740	765	425	4284	3940	2310	910	942	160	210	420	1285	2420	320	630	856
-01	ВПС30х30С																						982
-02	ВПС30х30К																						974
-03	ВПС30х30Д																						1021
-04	ВПС36х36А	3600	3920	1960	1330	3700	4110	2060	896	576	4884	4510	2760	1060	1092			440	1585	2870			980
-05	ВПС36х36С																						1184
-06	ВПС36х36К																						1077
-07	ВПС36х36Д																						1218
-08	ВПС42х42А	4200	4520	2260	1630	4350	4710	2275	1076	548	5544	5170	3160	1260	1292	220	270	460	1785	3210	450	900	1853
-09	ВПС42х42С																						1386
-10	ВПС42х42К																						1361
-11	ВПС42х42Д																						1463
-12	ВПС48х54А	4800	5120	2560	1930	4950	5310	2880	1326	896	6744	6370	4010	1610	1642			580	2285	4120			1989
-13	ВПС48х54С																						1754
-14	ВПС48х54К																						1691
-15	ВПС48х54Д																						1832

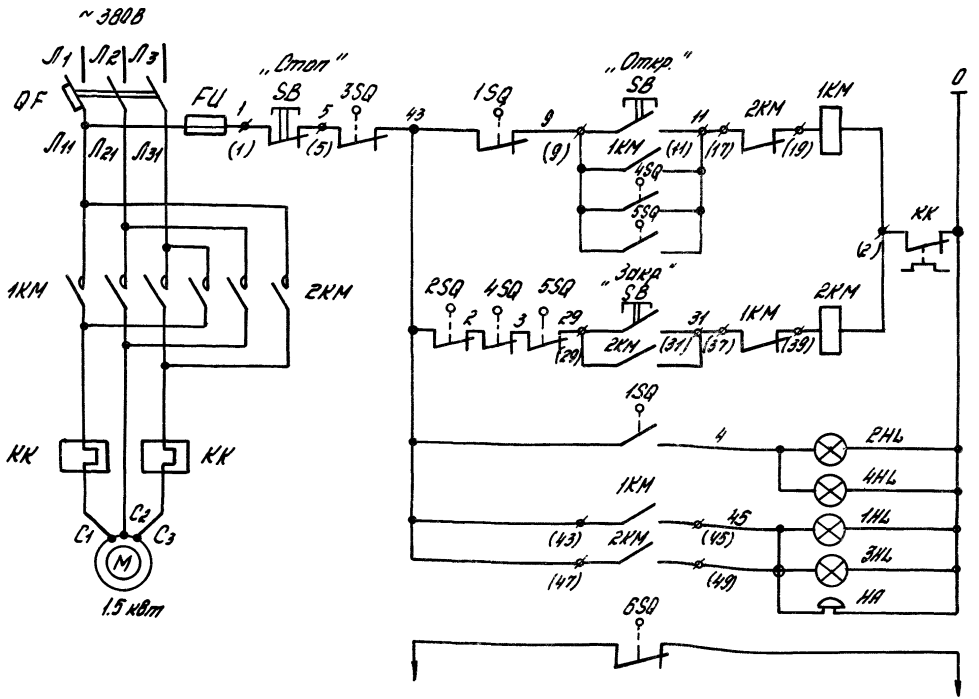

1. При движении полотна ворот горит красный цвет (1НЛ; 3НЛ) и звенит звонок (НА). Проезд запрещен
2. Ворота открыты - горит зеленый цвет (2НЛ; 4НЛ). Проезд разрешен
3. Данную схему читать совместно со схемами

Перечень элементов к схеме дан на листе 2

				1.435.9-25.1 00.00.00.0033			
				Ворота подъемно-складчатые с полотнами из различных материалов ВПС. Схема электрическая принципиальная управления	Стадия	Масса	Масштаб
					Р	-	-
Разраб.	Агапова		02.02		Лист 1	Листов 2	
Пров.	Орехова		02.02				
Рук.гр.	Еримов		02.02		Гипростеклопластконструкция		
Н.контр.	Чирков		02.02				
Утв.	Кошкинов		02.02				

Поз. обозначение	Наименование	Кол.	Примечание
	Аппаратура, устанавливаемая в шкафу управления ШУ 5401-0382.Д		
1КМ 2КМ	Пускатель магнитный ПМЕ 114 $I_н$ = 4А; $I_{тэ}$ = 3,2А ~ 220В	1	
QF	Автоматический выключатель АК63-3МГ $I_р$ = 63А ~ 440В	1	
FU	Предохранитель ПРС-6-П $I_н$ = 6,3А ~ 380В	2	
SB	Кнопка управления КСЧ-13 3 но + 3 нз ~ 380В	1	
	Аппаратура, устанавливаемая по месту		
M	Электродвигатель 4А90L6У3 N = 1,5 квт; n = 1000 об/мин.	1	
SQ÷5SQ	Выключатель путевой (конечный) ВПК 2110 У2	5	
1HL 2HL HA	Пост сигнальный ПС-2У2 со звонком громкого боя (красный - зеленый) ~ 220В	1	
3HL 4HL	Светофор сигнальный СС-2У2 (красный - зеленый) ~ 220В	1	
6SQ			Для подключения тепловоздушной завесы

Поз. обозначение	Наименование	Кол.	Примечание
1	Шкаф управления ШУ5401-03В2Д Uсил. цепи ~380В; Uцепи упр. ~220В Iн. расц. авт - 4А Iт. э. ~ 3,2А	1	
2	Электродвигатель 4А90L6У3 N = 1,5 кВт; n = 1000 об/мин.	1	
3-7	Выключатель путевой (конечный) ВПК 2110 У2	5	
8	Коробка клеммная КСК-16	1	
9	Светофор сигнальный СС-2У2 (красный зеленый) ~ 220В; 50 гц.	1	
10	Пост сигнальный ПС-2У2 со звонком громкого боя (красный - зеленый)	1	
11	Кабель АВВГ (4х2,5)	1	ℓ=5,5 м
12	Провод АПВ (1х2,5)	3	ℓ=3,5 м
13	Провод АПВ (1х2,5)	2	ℓ=3,5 м
14	Провод АПВ (1х2,5)	2	ℓ=2,5 м
15	Провод АПВ (1х2,5)	4	ℓ=11,0 м
16	Провод АПВ (1х2,5)	4	ℓ=11,0 м
17	Провод АПВ (1х2,5)	3	ℓ=20 - для всех исполнений
18	Провод АПВ (1х2,5)	3	ℓ=60 м
19	Провод АПВ(1х2,5)	7	ℓ=40 м
20	Металлорукав негерметичный РЗ-Ц-Х-Ш Ф 18		Длина определяется в соответствии с длиной применяемого провода
21	Металлорукав негерметичный РЗ-Ц-Х-Ш Ф 22		

Инв. № подл. | Подп. и дата | Взам. инв. №

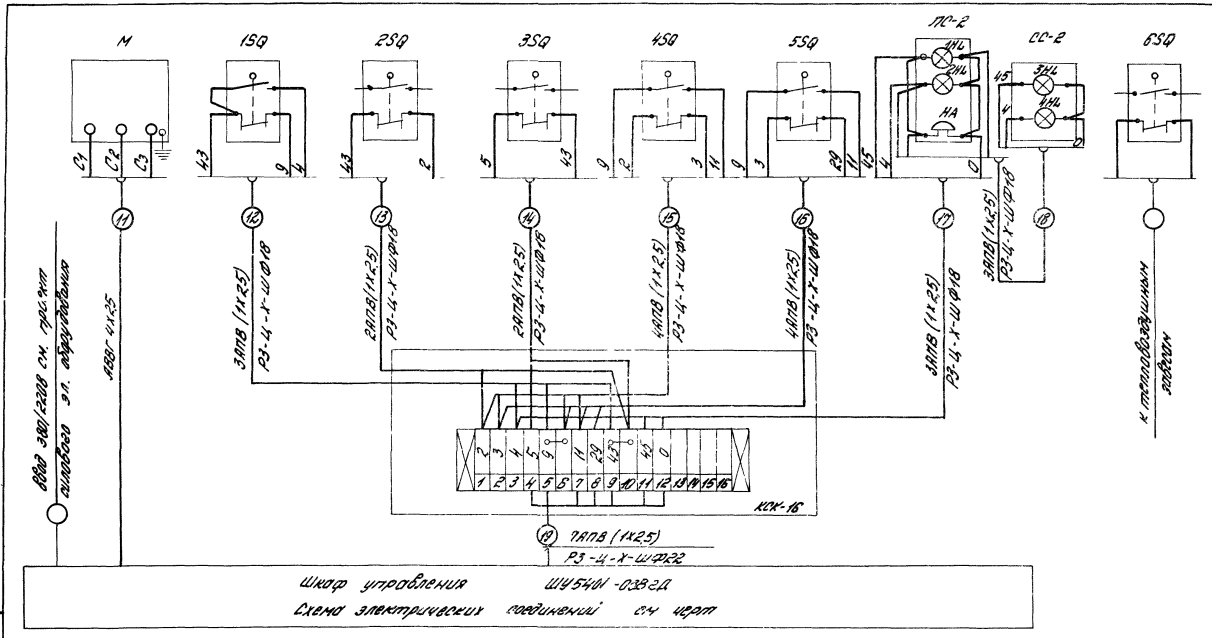

Данную схему читать совместно с черт.

				1.4359-251 00.00.00.0034			
				Ворота подъемно-складчатые с полотном из различных материалов ВПС. Схема электрическая внешних соединений.	Стадия	Масса	Масштаб
Разраб.	Цветкова		07.02.84		Р	-	-
Пров.	Орехова		13.02.84		Лист	Листов 1	
Рук.пр.	Ефимов		13.02.84		Гипроспецэлектрикция		
Н.контр.	Чиркова		16.02.84				
Утв.	Кашкинов		26.02.84				

Инв.№ подл. | Подп. и дата | Взам. инв.№

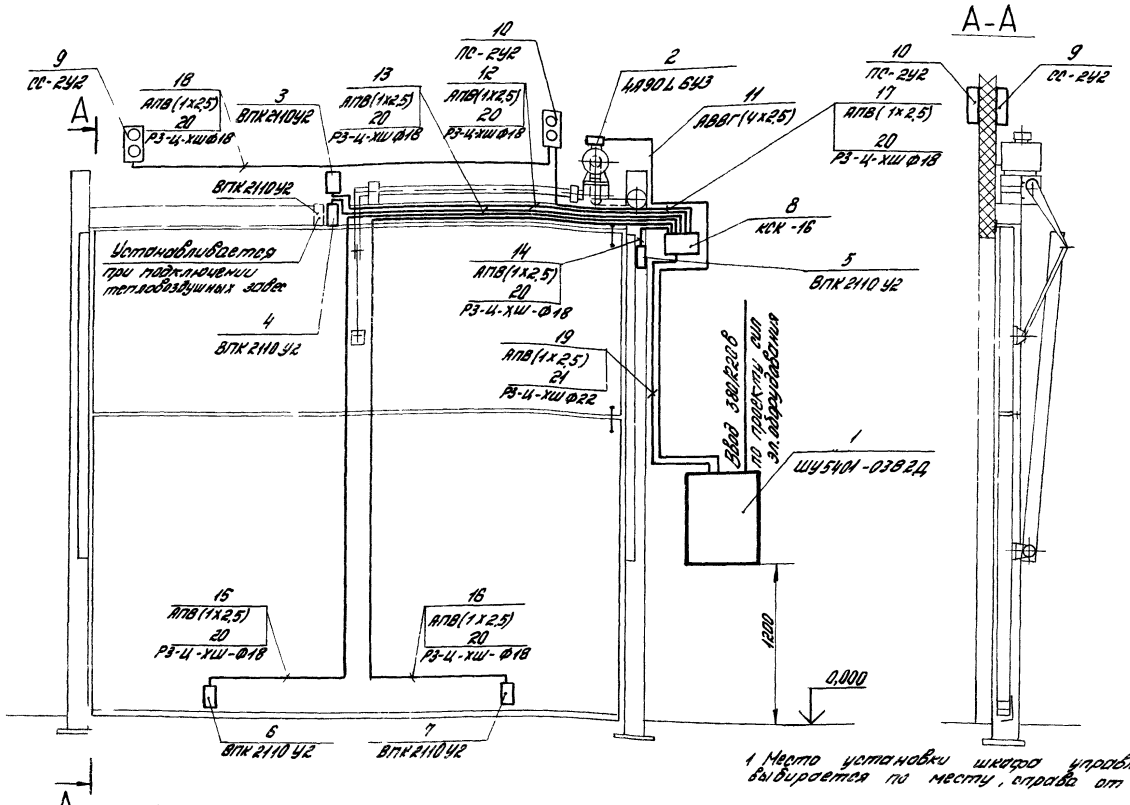

1. Место установки шкафа управления поз. 1 в помещении выбирается по месту, справа от ворот.

2. Длины кабеля поз. 11 проводов поз. 12-19 и металлорукавов поз. 20 и 21 даны для ворот ВПС 4,8 х 5,4 м. Для ВПС 4,2 х 4,2 м, ВПС 3,6 х 3,6 м, ВПС 3,0 х 3,0 м. Длины необходимо уменьшить соответственно на 0,5, 1,0 и 1,5 м.

3. Кабель поз. 11 крепить к раме ворот полосками к 404 точечной сваркой с шагом 300 ± 100 мм.

Перечень элементов к схеме дан на листе 2.

				14359-251 00000.0037			
				Ворота подъемно-складчатые с полотном из различных материалов ВПС. Схема расположения электрооборудования	Стадия	Масса	Масштаб
					Р		
Разраб.	Агапова		07.02.84		Лист	Листов 1	
Пров.	Орехова		13.02.84				
Рук. пр.	Ефимов		13.02.84		Гипроспецпегконструкция		
Н. контр.	Чиркова		16.02.84				
Утв.	Кашкинов		28.02.84				

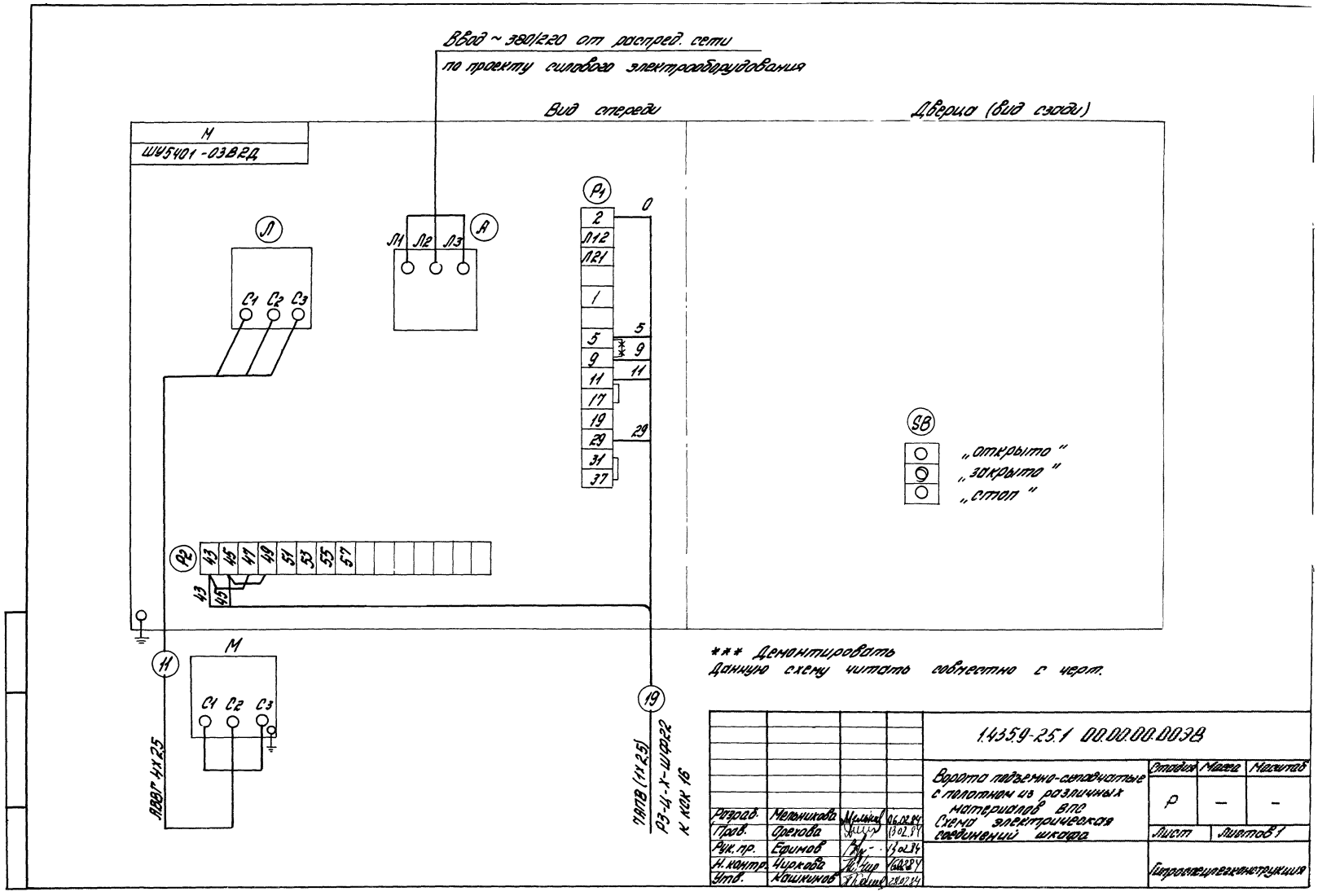

Разраб.	Мельникова		06.02.84
Пров.	Орехова		10.02.84
Рук. пр.	Ефимов		14.02.84
Н. контр.	Чиркова		16.02.84
Утв.	Кашкинов		28.02.84

1.435.9-25.1 00.00.00.003В

Ворота подъемно-секционные с полотном из различных материалов ВПС. Схема электрическая соединений шкафа

Стадия	Масса	Масштаб
Р	—	—
Лист	Листов 1	

Гипроспецсельстройиндустрия

Номер строки	Обозначение	Наименование	Для исполн. 1.435.9-25.1 00.00-										Примечание
			-	01	02	03	04	05	06	07	08	09	
1	1.435.9-25.1 00.00.00.00	Ворота подъемно-склад-											
2		чатые с полотном из											
3		различных материалов											
4	1.435.9-25.1 01.00.00.00	Ригель РГ											
5	1.435.9-25.1 02.00.00.00	Стойка СП											
6	1.435.9-25.1 02.01.00.00	Остов стойки											
7	1.435.9-25.1 02.02.00.00	Крышка											
8	1.435.9-25.1 03.00.00.00	Стойка СЛ											
9	1.435.9-25.1 03.01.00.00	Остов стойки											
10	1.435.9-25.1 04.00.00.00	Блок Б											
11	1.435.9-25.1 04.01.00.00	Крышка											
12	1.435.9-25.1 04.02.00.00	Кронштейн											
13	1.435.9-25.1 05.00.00.00	Штанга Ш											
14	1.435.9-25.1 06.00.00.00	Трос Т											
15	1.435.9-25.1 07.00.00.00	Кронштейн КРЧ											

				1435.9-25.1 00.00.00.00ВС
Разраб.	Мельникова	[signature]	06.02.84	Ворота подъемно-складчатые с полотном из различных материалов ВПС. Ведомость спецификации
Пров.	Агапова	[signature]	07.02.84	
Рук. пр.	Ефимов	[signature]	17.02.84	
Н.контр.	Чиркова	[signature]	16.02.84	
Утв.	Кашкинов	[signature]	28.02.84	

Стадия	Лист	Листов
Р	1	6

Гипроспецлегконструкция

Номер строки	Обозначение	Наименование	Для испол. 14359-25.1 00 00 00 00-										
			-	01	02	03	04	05	06	07	08	09	Примечание
1	14359-25.1 08 00 00 00	Кронштейн КР2											
2	14359-25.1 09.00.00.00	Створка верхняя СВ											
3	14359-25.1 09 01 00 00	Рама											
4	14359-25.1 09 02.00.00	Панель клеефанерная											
5	14359-25.1 09.02.01.00	Каркас											
6	14359-25.1 09.03 00 00	Панель из досок											
7	14359-25.1 10 00.00 00	Створка нижняя СН											
8	14359-25.1 10 01.00 00	Рама											
9	14359-25.1 10.01.01 00	Кронштейн											
10	14359-25.1 10 01 02.00	Опора											
11	14359-25.1 10 02 00.00	Рама											
12	14359-25.1 10.03.00.00	Лыжа											
13	14359-25.1 11.00.00.00	Ролик Р											
14	14359-25.1 11.01 00.00	Кронштейн											
15	14359-25.1 12 00.00.00	Подвеска ПД1											
16	14359-25.1 13.00.00.00	Подвеска ПД2											
17	14359-25.1 14.00.00.00	Перемычка											
18		заземляющая ПЗ											
19	14359-25.1 15.00.00.00	Механизм открывания МО											

Номер строки	Обозначение	Наименование	Для исполн. 1435.9-25.1 00.00.00.00-										Примечание
			-	01	02	03	04	05	06	07	08	09	
1	1435.9-25.1 15.01.00.00	Привод Д											
2	1435.9-25.1 15.01.01.00	Основание											
3	1435.9-25.1 15.02.00.00	Блок рычагов											
4		привода БРП											
5	1435.9-25.1 15.02.01.00	Основание											
6	1435.9-25.1 15.02.02.00	Вилка											
7	1435.9-25.1 15.02.03.00	Ограничитель											
8	1435.9-25.1 15.03.00.00	Опора О											
9	1435.9-25.1 15.03.01.00	Кронштейн											
10	1435.9-25.1 15.04.00.00	Вал В											
11	1435.9-25.1 15.05.00.00	Рычаг верхний РВ											
12	1435.9-25.1 15.05.01.00	Рычаг											
13	1435.9-25.1 15.06.00.00	Рычаг нижний РН											
14	1435.9-25.1 15.06.01.00	Рычаг											
15	1435.9-25.1 15.07.00.00	Кронштейн КР											
16	1435.9-25.1 15.08.00.00	Ручка переключения РП											
17	1435.9-25.1 15.08.01.00	Ось											
18	1435.9-25.1 15.09.00.00	Трос ТГ											
19													

Инв.№подл.	Подп. и дата	Взам.инв.№

Номер строки	Обозначение	Наименование	Для испол. 1.435.9-25.1 00.00.00.00-										Примечание
			10	11	12	13	14	15					
1	1.435.9-25.1 00.00.00.00	Ворота подземно-											
2		складные с поворотом											
3		из различных материалов											
4	1.435.9-25.1 01.00.00.00	Ригель РГ											
5	1.435.9-25.1 02.00.00.00	Стойка СП											
6	1.435.9-25.1 02.01.00.00	Остов стойки											
7	1.435.9-25.1 02.02.00.00	Крышка											
8	1.435.9-25.1 03.00.00.00	Стойка СЛ											
9	1.435.9-25.1 03.01.00.00	Остов стойки											
10	1.435.9-25.1 04.00.00.00	Блок Б											
11	1.435.9-25.1 04.01.00.00	Крышка											
12	1.435.9-25.1 04.02.00.00	Кронштейн											
13	1.435.9-25.1 05.00.00.00	Штанга Ш											
14	1.435.9-25.1 06.00.00.00	Трос Т											
15	1.435.9-25.1 07.00.00.00	Кронштейн КР-1											
16	1.435.9-25.1 08.00.00.00	Кронштейн КР2											
17	1.435.9-25.1 09.00.00.00	Створка верхняя СВ											
18	1.435.9-25.1 09.01.00.00	Рама											
19	1.435.9-25.1 09.02.00.00	Панель клеефанерная											

Номер позиции	Обозначение	Наименование	Кол. на испол. 1.435.9-25.1 00.00.00.00										Примечание
			10	11	12	13	14	15					
1	1.435.9-25.1 09.02.01.00	Каркас	X	X	X	X	X	X					
2	1.435.9-25.1 09.03.00.00	Панель из досок	X	X	X	X	X	X					
3	1.435.9-25.1 10.00.00.03	Створка нижняя СН	X	X	X	X	X	X					
4	1.435.9-25.1 10.01.00.00	Рама	X	X	X	X	X	X					
5	1.435.9-25.1 10.01.01.00	Кронштейн	X	X	X	X	X	X					
6	1.435.9-25.1 10.01.02.00	Опора	X	X	X	X	X	X					
7	1.435.9-25.1 10.02.00.00	Рама	X	X	X	X	X	X					
8	1.435.9-25.1 10.03.00.00	Лыжа	X	X	X	X	X	X					
9	1.435.9-25.1 11.00.00.00	Ролик Р	X	X	X	X	X	X					
10	1.435.9-25.1 11.01.00.00	Кронштейн	X	X	X	X	X	X					
11	1.435.9-25.1 12.00.00.00	Подвеска ПД1	X	X	X	X	X	X					
12	1.435.9-25.1 13.00.00.00	Подвеска ПД2	X	X	X	X	X	X					
13	1.435.9-25.1 14.00.00.00	Перемычка											
14		Заземляющая ПЗ	X	X	X	X	X	X					
15	1.435.9-25.1 15.00.00.00	Механизм открывания МО	X	X	X	X	X	X					
16	1.435.9-25.1 15.01.00.00	Привод Д	X	X	X	X	X	X					
17	1.435.9-25.1 15.01.01.00	Основание	X	X	X	X	X	X					
18	1.435.9-25.1 15.02.00.00	Блок ручного											
19		привода БРП	X	X	X	X	X	X					

Инв. № подл.	Подп. и дата	Взам. инв. №

Номер строки	Обозначение	Наименование	Для испол. 1.435.9-251 00.00.00.00-										
			10	11	12	13	14	15					
1	1.435.9-251 15.02.01.00	Основание											
2	1.435.9-251 15.02.02.00	Вилка											
3	1.435.9-251 15.02.03.00	Ограничитель											
4	1.435.9-251 15.03.00.00	Опора О											
5	1.435.9-251 15.03.01.00	Кронштейн											
6	1.435.9-251 15.04.00.00	Вал В											
7	1.435.9-251 15.05.00.00	Рычаг верхний РВ											
8	1.435.9-251 15.05.01.00	Рычаг											
9	1.435.9-251 15.06.00.00	Рычаг нижний РН											
10	1.435.9-251 15.06.01.00	Рычаг											
11	1.435.9-251 15.07.00.00	Кронштейн КР											
12	1.435.9-251 15.08.00.00	Ручка переключения РП											
13	1.435.9-251 15.08.01.00	Ось											
14	1.435.9-251 15.09.00.00	Тяга ТГ											
15													
16													
17													
18													
19													

Номер строки	Наименование	Код ОКП	Обозначение документа на поставку	Поставщик	Кол. на испол. 1435.9-25.1 00.00.00.00-															Примечание
					-	01	02	03	04	05	06	07	08	09	10	11	12	13	14	15	
	Редуктор Ч-100-А-63-4-1		ТУ78 УССР 17-74		1	1	1	1	1	1	1	1	1	1	1	1	1	1	1	1	
	Подшипник 201		ГОСТ 8338-75		2	2	2	2	2	2	2	2	2	2	2	2	2	2	2	2	
	Подшипник 205		ГОСТ 8338-75		2	2	2	2	2	2	2	2	2	2	2	2	2	2	2	2	
	Масленка 3.2		ГОСТ 20905-75		2	2	2	2	2	2	2	2	2	2	2	2	2	2	2	2	
	Канат 5,5-Г-І-С-Н-1568/160		ГОСТ 3062-80		2	2	2	2	2	2	2	2	2	2	2	2	2	2	2	2	
	Шарик 4 7,144 мм Р		ГОСТ 3722-81		15	16	17	15	15	18	18	17	17	19	10	19	19	12	12	11	
	Цепь СКБ 6х19		ГОСТ 2319-81		1	1	1	1	1	1	1	1	1	1	1	1	1	1	1	1	
	Цепь ПР-12,7-900-2		ГОСТ 13568-75		3,7	3,7	3,7	3,7	4,6	4,6	4,6	4,6	5,6	5,6	5,6	5,6	7,4	7,4	7,4	7,4	кг
	Звено С-ПР-12,7-900-2		ГОСТ 13568-75		1,4	1,4	1,4	1,4	1,4	1,4	1,4	1,4	1,4	1,4	1,4	1,4	1,4	1,4	1,4	1,4	м
	Проволока 0,8-О-С		ГОСТ 3282-74		2	2	2	2	2	2	2	2	2	2	2	2	2	2	2	2	
	Проволока 1-3		ГОСТ 9389-75		36,8	36,8	36,8	36,8	36,8	36,8	36,8	36,8	36,8	36,8	18,4	36,8	36,8	18,4	18,4	18,4	м
	Наконечник ПБ-6-М6.3		ТУ36-33-76		0,3	0,3	0,3	0,3	0,3	0,3	0,3	0,3	0,3	0,3	0,3	0,3	0,3	0,3	0,3	0,3	кг
	Провод медный автомобильный плетеный луженый АМПЛ-1,5 мм²		ТУ16.505.398-76		4	4	4	4	4	4	4	4	4	4	4	4	4	4	4	4	
					0,47	0,47	0,47	0,47	0,47	0,47	0,47	0,47	0,47	0,47	0,47	0,47	0,47	0,47	0,47	0,47	м

Инв.№ подл. | Подп. и дата | Взам.инв.№

			1435.9-25.1 00.00.00.00 ВО		
Разраб.	Шерстнева		Ворота подъемно-складчатые с полотном из разъемных материалов ВПС. Ведомость покупных изделий	Стадия: Р	Лист: 1	Листов: 4
Пров.	Гребенкин				
Н.контр.	Шерстнева			ЦНИИПромзданий	
Утв.					

Номера строки	Наименование	Код ОКП	Обозначение документа на поставку	Поставщик	Кол. на исполн. 1.435.9-25.1.00.00.00.00-																Примечание
						01	02	03	04	05	06	07	08	09	10	11	12	13	14	15	
	Крепежные изделия																				
	Болты		ГОСТ 7798-70																		
	М6×16.58.019				12	12	12	12	16	16	16	16	16	16	16	16	20	20	20	20	
	М8×20.58.019				8	8	8	8	8	8	8	8	8	8	8	8	8	8	8	8	
	3М8×1×20.58.019				4	4	4	4	4	4	4	4	4	4	4	4	4	4	4	4	
	М8×35.58.019				12	12	12	12	12	12	12	12	12	12	12	12	12	12	12	12	
	М10×35.58.019				12	12	12	22	12	12	12	22	12	12	12	22	12	12	12	22	
	М10×55.58.019							106				118				142				158	
	М10×90.58.019				34	34	48		40	40	56		42	42	112		52	52		132	
	Винт М8×8.58.019		ГОСТ 1476-75		1	1	1	1	1	1	1	1	1	1	1	1	1	1	1	1	
	Винты		ГОСТ 17473-80																		
	М3×12				28	28	28	28	28	28	28	28	28	28	28	28	28	28	28	28	
	2М5×10				4	4	4	4	4	4	4	4	4	4	4	4	4	4	4	4	
	М6×25				13	13	13	13	13	13	13	13	13	13	13	13	13	13	13	13	
	Винты		ГОСТ 17475-80																		
	М6×16.58.019				8	8	8	8	8	8	8	8	8	8	8	8	8	8	8	8	
	М8×25.58.019				10	10	10	10	10	10	10	10	10	10	10	10	10	10	10	10	
	Винт самонарезающий 6Б×14		ТУ36-2142-78		81	81	81	81	96	96	96	96	111	111	111	111	132	132	132	132	
	Гайки		ГОСТ 5915-70																		
	М6.5.019				16	16	16	16	20	20	20	20	20	20	20	20	24	24	24	24	
	М8.5.019				26	26	26	26	26	26	26	26	26	26	26	26	26	26	26	26	
	М10.5.019				64	64	88	114	72	72	100	126	74	74	120	142	88	88	140	166	
	М12.5.019				12	12	12	12	12	12	12	12	12	12	12	12	12	12	12	12	
	Гайки		ГОСТ 5916-70																		
	М3.5.019				8	8	8	8	8	8	8	8	8	8	8	8	8	8	8	8	
	М10.5.019				4	4	4	4	4	4	4	4	4	4	4	4	4	4	4	4	
	М16.5.019				10	10	10	10	10	10	10	10	10	10	10	10	10	10	10	10	
	М20.5.019				4	4	4	4	4	4	4	4	4	4	4	4	4	4	4	4	
	Гайка М16.5.019		ГОСТ 5918-73		1	1	1	1	1	1	1	1	1	1	1	1	1	1	1	1	

Номер строки	Наименование	Код ОКП	Обозначение документа на поставку	Поставщик	Кол. на испол. 14359-251 00.00.00.00- -	01	02	03	04	05	06	07	08	09	10	11	12	13	14	15	40
	Заклепка комбинированная ЗК12		ТУ36-2088-78		40	40	14	14	62	62	23	23	76	76	28	28	84	84	36	36	
	Кольца		ГОСТ 6308-71																		
	СП-42-29-5				2	2	2	2	2	2	2	2	2	2	2	2	2	2	2	2	
	23-14-2.5				1	1	1	1	1	1	1	1	1	1	1	1	1	1	1	1	
	30-19-3				1	1	1	1	1	1	1	1	1	1	1	1	1	1	1	1	
	Оси		ГОСТ 9650-72																		
	22-8612х20Ст.3				2	2	2	2	2	2	2	2	2	2	2	2	2	2	2	2	
	2-20Х5х75Ст.3кп				1	1	1	1	1	1	1	1	1	1	1	1	1	1	1	1	
	Скоба 6		ГОСТ 17678-80		6	6	6	6	6	6	6	6	6	6	6	6	6	6	6	6	
	Шайбы		ГОСТ 6402-70																		
	6.65Г.019				23	23	23	23	27	27	27	27	27	27	27	27	31	31	31	31	
	8.65Г.019				22	22	22	22	22	22	22	22	22	22	22	22	22	22	22	22	
	10.65Г.019				68	88	92	118	76	76	102	130	78	78	124	152	92	92	144	170	
	12.65Г.019				4	4	4	4	4	4	4	4	4	4	4	4	4	4	4	4	
	16.65Г.019				11	11	11	11	11	11	11	11	11	11	11	11	11	11	11	11	
	Шайбы		ГОСТ 11371-78																		
	6.01.019				12	12	12	12	16	16	16	16	16	16	16	16	20	20	20	20	
	8.01.019				20	20	20	20	20	20	20	20	20	20	20	20	20	20	20	20	
	10.01.019				1	1	1	1	1	1	1	1	1	1	1	1	1	1	1	1	
	12.01.019				1	1	1	1	1	1	1	1	1	1	1	1	1	1	1	1	
	20.01.019				2	2	2	2	2	2	2	2	2	2	2	2	2	2	2		
	Шайба уплотнительная Ш46		ТУ36-2130-78		40	40	40	40	48	48	48	48	54	54	54	54	66	66	66	6	
	Шпонки		ГОСТ 397-79																		
	2х25-001				2	2	2	2	2	2	2	2	2	2	2	2	2	2	2	2	
	2,5х28				1	1	1	1	1	1	1	1	1	1	1	1	1	1	1	1	
	4х32				2	2	2	2	2	2	2	2	2	2	2	2	2	2	2	2	
	4х40-019				1	1	1	1	1	1	1	1	1	1	1	1	1	1	1	1	
	Шпонка 2-16х10х45		ГОСТ 23360-78		4	4	4	4	4	4	4	4	4	4	4	4	4	4	4	4	

Инв. № подл. | Подп. и дата | Взам. инв. №

14359-251 00.00.00.00 ВП

Наименование	Код ОКП	Обозначение документа на поставку	Поставщик	Кол. на испол. 1.435.9-25.1 00.00.00.00-																
				-	01	02	03	04	05	06	07	08	09	10	11	12	13	14	15	
Электрооборудование																				
Шкаф управления																				
ШУ5401-03В2Д				1	1	1	1	1	1	1	1	1	1	1	1	1	1	1	1	
Электродвигатель 4А90L6У3				1	1	1	1	1	1	1	1	1	1	1	1	1	1	1	1	
Выключатель путевой																				
(конечный) ВПК2110У2				5	5	5	5	5	5	5	5	5	5	5	5	5	5	5	5	
Коробка клеммная КСК-16				1	1	1	1	1	1	1	1	1	1	1	1	1	1	1	1	
Светофор сигнальный СС-2У2																				
(красный - зеленый)				1	1	1	1	1	1	1	1	1	1	1	1	1	1	1	1	
Пост сигнальный ПС-2У2																				
(красный - зеленый)				1	1	1	1	1	1	1	1	1	1	1	1	1	1	1	1	
Пускатель магнитный ПМЕ111				1	1	1	1	1	1	1	1	1	1	1	1	1	1	1	1	
Автоматический выключатель																				
АК63-3МГ				1	1	1	1	1	1	1	1	1	1	1	1	1	1	1	1	
Предохранитель ПРС-6-П				2	2	2	2	2	2	2	2	2	2	2	2	2	2	2	2	
Кнопка управления КСГ1-13				1	1	1	1	1	1	1	1	1	1	1	1	1	1	1	1	
Кабель АВВГ (4х2,5)				40	40	40	40	45	45	45	45	50	50	50	50	55	55	55	55	м
Провод АПВ (1х2,5)				125	125	125	125	138	138	138	138	150	150	150	150	165	165	165	165	м
Металлорукав негерметичный																				
РЗ-Ц-Х-Ш ф18				125	125	125	125	138	138	138	138	150	150	150	150	165	165	165	165	м
Металлорукав негерметичный																				
РЗ-Ц-Х-Ш ф22				125	125	125	125	138	138	138	138	150	150	150	150	165	165	165	165	м

Инв. № подл.	Подп. и дата	Взам. инв. №

Формат	Зона	Поз.	Обозначение	Наименование	Кол. на исполн. 1.435.9-25.1 01.00.00.00										Примечание
					-	01	02	03							
				Документация											
А3			1.435.9-25.1 01.00.00.00 СБ	Сборочный чертеж	X	X	X	X							
				Детали											
А4		1	1.435.9-25.1 01.00.00.01	Полупетля	3	3	3	3							
А4		2	1.435.9-25.1 01.00.00.02	Балка	2										
			-01	Балка		2									
			-02	Балка			2								
			-03	Балка				2							
А4		3	1.435.9-25.1 01.00.00.03	Ребро	1	1	1	1							
		4	-01	Ребро	2	2	2	2							

Разраб.	Хрисанова	[signature]	07.02.84
Пров.	Агапова	[signature]	07.02.84
Рук. пр.	Ефимов	[signature]	15.02.84
Н. контр.	Чуркова	[signature]	18.02.84
Утв.	Кашкинов	[signature]	28.02.84

1.435.9-25.1 01.00.00.00

Ригель РГ

Стадия	Лист	Листов
Р	1	2

Гипрослецпегконструкция

Инв. № подл.	Подп. и дата	Взам. инв. №

Формат	Зона	Поз.	Обозначение	Наименование	Кол. на испол. 1.435.9-25.1 01.00.00.00 –	01	02	03	Примечание
А5		5	1.435.9-251 01.00.00.04	Плита	1	1	1	1	
А5		6	1.435.9-25.1 01.00.00.05	Скоба	2	2	2	2	
				Накладки					
				Лист Б-ПН-4 ГОСТ 19903-74					
				80 т 3 кп 2 ГОСТ 14637-79					
Б4		7	1.435.9-251 01.00.00.06	100 х 14 х 2950 х 14	2				9,29 кг
			-01	100 х 14 х 3560 х 14		2			11,78 кг
			-02	100 х 14 х 4160 х 14			2		13,05 кг
			-03	100 х 14 х 4760 х 14				2	14,95 кг
Б4		8	1.435.9-251 01.00.00.07	Плита					
				Лист Б-ПН-16 ГОСТ 19903-74					
				80 т 3 кп 2 ГОСТ 14637-79					
				90 х 14 х 4105 х 14	1	1	1	1	4,46 кг
				Плиты					
				Лист Б-ПН-10 ГОСТ 19903-74					
				8 Ст 3 кп 2 ГОСТ 14637-79					
Б4		9	1.435.9-25.1 01.00.00.08	180 х 14 х 240 х 14	2	2			3,4 кг
			-01	180 х 14 х 300 х 14			2	2	4,24 кг

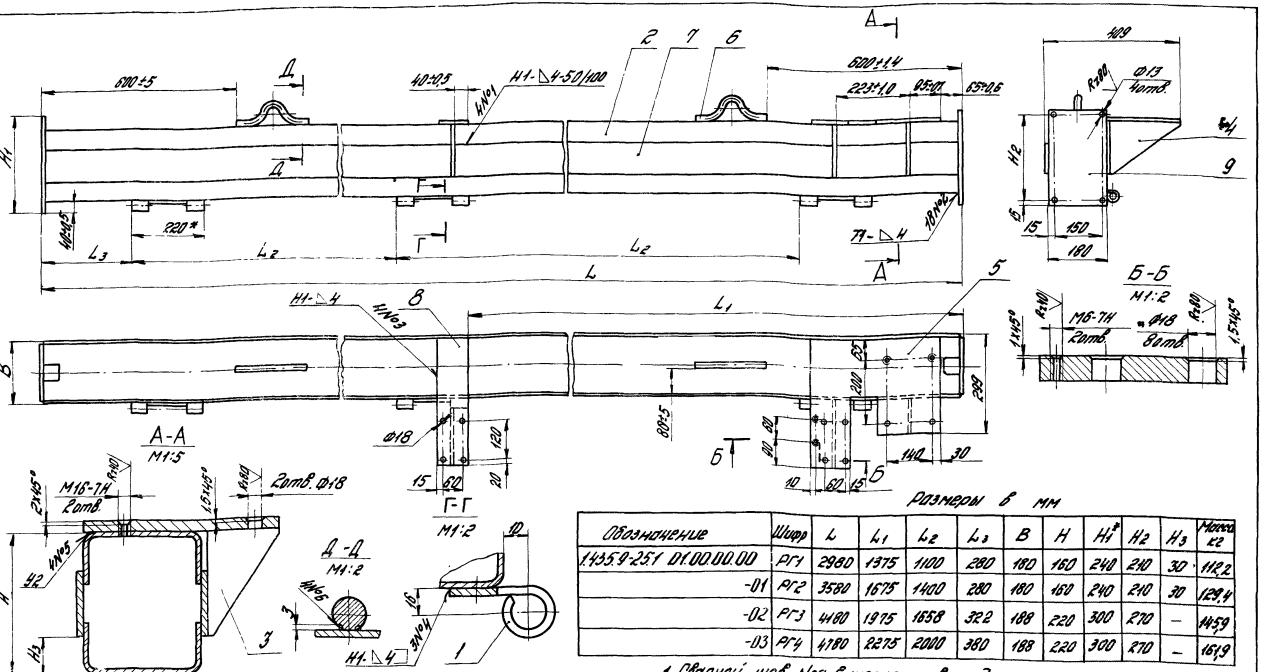

Размеры в мм

Обозначение	Шифр	L	L_1	L_2	L_3	B	H	H_1*	H_2	H_3	Масса кг
1.435.9-25.1 01.00.00.00	РГ1	2980	1375	1100	280	180	160	240	210	30	112,2
-01	РГ2	3580	1675	1400	280	180	160	240	210	30	129,4
-02	РГ3	4180	1975	1658	322	188	220	300	270	–	145,9
-03	РГ4	4780	2275	2000	380	188	220	300	270	–	161,9

1. Сварной шов №6 выполнять в среде углекислого газа

2. Сварные швы выполнять в среде углекислого газа по ГОСТ14771-76.
3. * Размеры для справок.
4. Неуказанные предельные отклонения размеров: отверстий Н14 валов Н14 остальных $\pm \frac{IT14}{2}$
5. Шероховатость поверхностей деталей Б4 в местах реза Rz160.
6. Покрытие: Эмаль ПФ-133 серая, ГОСТ 926-82, Ⅱ, 6/1, два слоя, кроме резьбовых отверстий.
7. Маркировать „РГ" Надписи по трафарету черной эмалью НЦ-184 по ГОСТ 18335-73, шрифт ПУ-7 по ГОСТ 2930-62

Разраб.	Хрисанова		07.02.84
Пров.	Агапова		07.02.84
Рук. пр.	Ефимов		13.02.84
Н.контр.	Чиркова		16.02.84
Утв.	Кашкинов		08.02.84

1.435.9-25.1 01.00.00.00СБ

Ригель РГ.
Сборочный чертеж

Лит.	Масса	Масштаб
Р	См. табл.	1:10
Лист	Листов 1	

Гипроспецлегконструкция

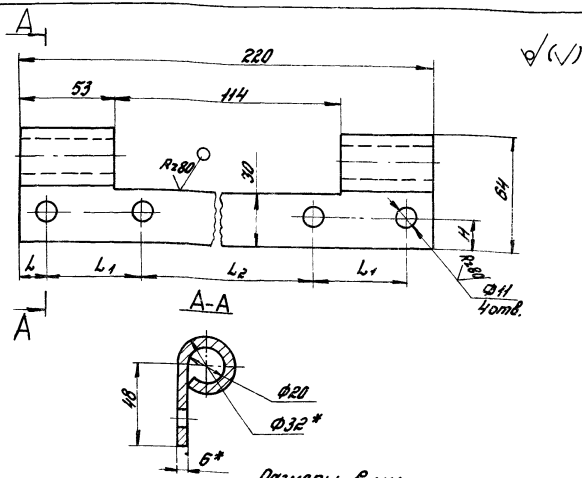

Размеры в мм

Обозначение	L	L_1	L_2	H	Масса,кг
1.435.9-25.1 01.00.00.01	—	—	—	—	0,74
-01	15	55	80	17	0,72

1.* Размер для справок.

2. Предельные отклонения размеров: отверстий H14, валов h14, остальных $\pm \frac{JT14}{2}$

3. Покрытие: Эмаль ПФ-133 серая, ГОСТ 926-82, V.Б/1, два слоя для детали.

Разраб.	Хрисанова		07.02.84	1.435.9-25.1 01.00.00.01			
Пров.	Агапова		07.02.84	Полупетля	Стадия	Масса	Масштаб
Рук. пр.	Ефимов		16.02.84		Р	См. табл.	1:2
Н.контр.	Чиркова		16.02.84	Лист Б-ПН-6 ГОСТ 19903-74 / ВСт 3кп2 ГОСТ 14637-79	Лист	Листов 1	
					Гипроспецпелеконструкция		

Инв. № подл. | Подп. и дата | Взам. инв. №

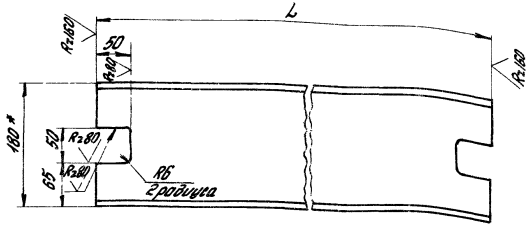

Обозначение	L, мм	Масса, кг
1.435.9-25.1 01.00.00.02	2960	30,06
-01	3560	36,19
-02	4160	42,32
-03	4760	48,44

1.* Размер для справок.

2. Предельные отклонения размеров:
отверстий H14, валов h14, остальных $\pm \frac{IT14}{2}$

Разраб.	Хрисанова		07.12.87	1.435.9-25.1 01.00.00.02			
Пров.	Агапова		08.12.87	Балка	Стадия	Масса	Масштаб
Рук.пр.	Ефимов		13.02.87		Р	См. табл.	1:5
Н.контр.	Чиркова		16.02.84		Лист	Листов 1	
				Швеллер 160×80×4 ГОСТ 8278-83 / ВСт 3кп2 ГОСТ 11474-76	Гипроспецлегконструкция		

Инв. № подл. | Подп. и дата | Взам. инв. №

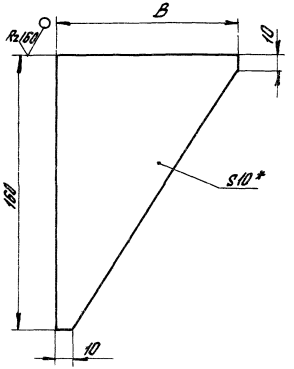

Обозначение	B, мм	Масса, кг
1.435.9-25.1 01.00.00.03	110	0,82
-01	210	1,48

1.* Размер для справок.

2. Предельные отклонения размеров $\pm \frac{\text{ЭТ14}}{2}$

				1.435.9-25.1 01.00.00.03			
				Ребро	Стадия	Масса	Масштаб
					Р	См. табл.	1:2
Разраб.	Хрисанова		07.02.84		Лист	Листов 1	
Пров.	Агапова		07.02.84	Лист Б-ПН-10ГОСТ19903-74 / ВСт3кп2ГОСТ14637-79	Гипроспецсеконструкция		
Рук. пр.	Ефимов		13.02.84				
Н. контр.	Чиркова		16.02.84				

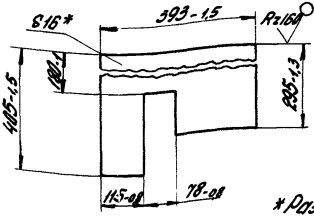

*Размер для справок

1.435.9-25.1 01.00.00.04

Разраб.	Хрисанова		07.02.87
Пров.	Яглова		07.02.87
Рук. пр.	Ефимов		07.02.87
Н. контр.	Чуркова		07.02.87

Плита

Стадия	Масса	Масштаб
Р	14,8	1:10
Лист	Листов 1	

Лист Б-ПН-16 ГОСТ 19903-74
ВСт3кп2 ГОСТ 14637-79

Гипростроспецконструкция

Инв.№ подл. | Подп. и дата | Взам. инв.№

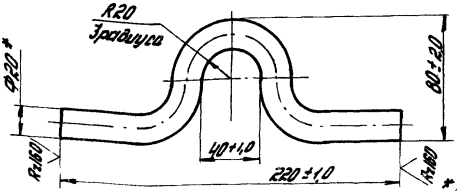

*Размер для справок

1.435.9-25.1 01.00.00.05

Разраб.	Хрисанова		07.02.87
Пров.	Яглова		07.02.87
Рук. пр.	Ефимов		07.02.87
Н. контр.	Чуркова		07.02.87

Скоба

Стадия	Масса	Масштаб
Р	0,11	1:2,5
Лист	Листов 1	

Круг В20 ГОСТ 2590-71
ВСт3пс ГОСТ 535-79

Гипростроспецконструкция

Инв.№ подл. | Подп. и дата | Взам. инв.№

Инв. № подл.	Подпись и дата	Взам. инв. №

Формат	Зона	Поз.	Обозначение	Наименование	Кол. на исполн. 1.435.9-25.1 02.00.00.00-										Примечание
					-	01	02	03							
				Документация											
А3			1.435.9-25.1 02.00.00.00.СБ	Сборочный чертеж											
				Сборочные единицы											
А4		1	1.435.9-25.1 02.01.00.00	Остов стойки	1										
			-01	Остов стойки		1									
			-02	Остов стойки			1								
			-03	Остов стойки				1							
А4		2	1.435.9-25.1 02.02.00.00	Крышка	1										
			-01	Крышка		1									
			-02	Крышка			1								

Разраб.	Хрисанова	[signature]	07.02.84
Пров.	Агапова	[signature]	07.02.84
Рук.пр.	Ефимов	[signature]	13.02.84
Н.контр.	Чиркова	[signature]	16.02.84
Утв.	Кашкинов	[signature]	28.02.84

1.435.9-25.1 02.00.00.00

Стойка СП

Стадия	Лист	Листов
Р	1	3

Гипроспецлегконструкция

Инв. № подл. | Подп. и дата | Взам. инв. №

Формат	Зона	Поз.	Обозначение	Наименование	Кол. на испол. 14359-251 02.00.00.00-										Приме-чание
					-	01	02	03							
А4		2	14359-251 02.02.00.00-03	Крышка				1							
				Детали											
А3		3	14359-251 02.00.00.01	Связь	1										
			-01	Связь		1									
			-02	Связь			1								
			-03	Связь	1			1							
			-04	Связь		1									
			-05	Связь			1								
			-06	Связь				1							
А3		4	14359-251 02.00.00.02	Направляющая	1										
			-01	Направляющая		1									
			-02	Направляющая			1								
			-03	Направляющая				1							

Формат	Зона	Поз.	Обозначение	Наименование	Кол. на исполн. 1.4										02.00.00.00-	Примечание
					–	01	02	03								
				Стандартные изделия												
				Болты ГОСТ7798-70												
		6		М6х16.58.019	6	8	8	10								
		7		М8х20.58.019	4	4	4	4								
		8		Винт М8х25.58.019												
				ГОСТ17475-80	5	5	5	5								
				Гайки ГОСТ5915-70												
		9		М6.5.019	6	8	8	10								
		10		М8.5.019	9	9	9	9								
				Шайбы ГОСТ6402-70												
		11		6.65Г.019	6	8	8	10								
		12		8.65Г.019	9	9	9	9								
				Шайбы ГОСТ11371-78												
		13		6.01.019	6	8	8	10								
		14		8.01.019	9	9	9	9								

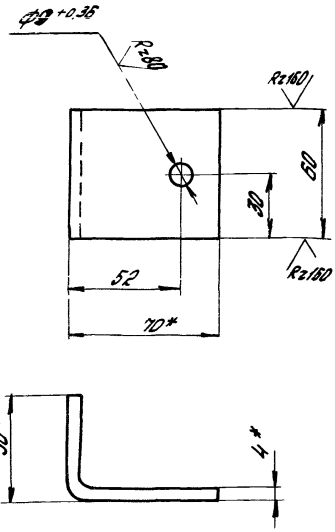

1.* Размеры для справок.

2. Неуказанные предельные отклонения размеров: валов h14, остальных $\pm \frac{IT14}{2}$.

Разраб.	Беринова	Беринова	07.02.84	1.435.9-25.1 02.01.00.06			
Пров.	Агапова	[signature]	07.02.84	Кронштейн	Стадия	Масса	Масштаб
Рук. пр.	Ефимов	[signature]	13.02.84		Р	0,21	1:2
Н. контр.	Чиркова	[signature]	16.02.84		Лист	Листов 1	
				Уголок 70х50х4 ГОСТ 19772-74 / Вст 3 кп 2 ГОСТ 14774-76	Гипроспецлегконструкция		

Инв. № подл. | Подп. и дата | Взам. инв. №

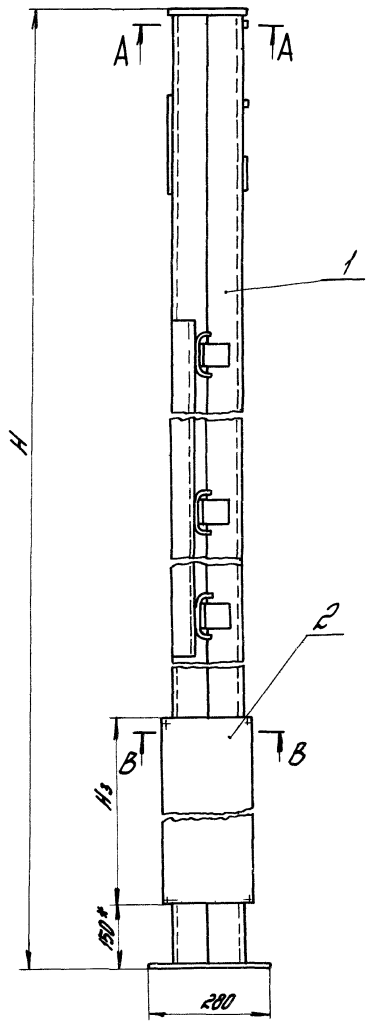

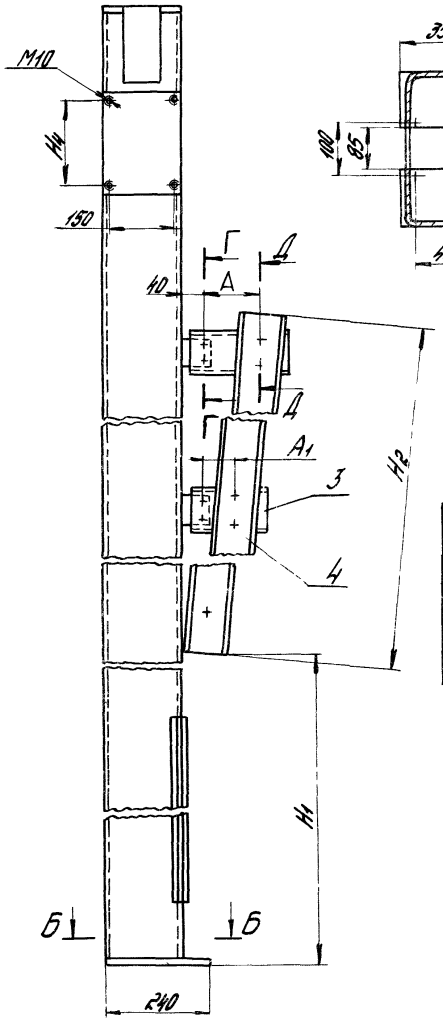

А-А
М1:5

Б-Б
М1:5

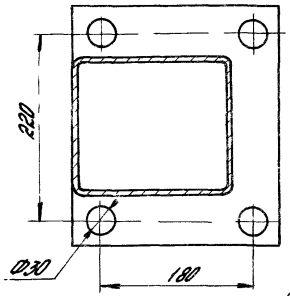

В-В
М1:2

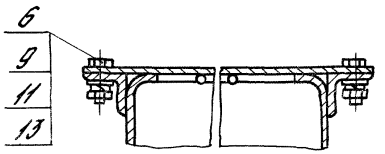

Г-Г
М1:2

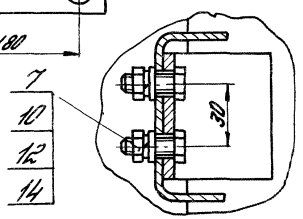

Д-Д
М1:2

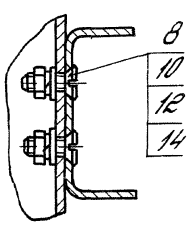

Размеры в мм

Обозначение	Шифр	Н	Н1	Н2	Н3	Н4	А	А1	Масса, кг
14359-251 02 00 00 00	СП1	3910	1740	1480	1320	210	150	80	102,4
-01	СП2	4510	2060	1760	1620	210	170	90	116,9
-02	СП3	5170	2275	2140	1920	270	190	105	133,1
-03	СП4	6370	2880	2740	2620	270	290	150	163,3

1. Размеры для справок.
2. Маркировать по таблице. Надписи по трафарету черной эмалью НЦ-184 по ГОСТ 18335-83, шрифт ПУ7 по ГОСТ 2930-62.

Разраб.	Хрисанова		07.02.84
Пров.	Агапова		07.02.84
Рук. пр.	Ефимов		10.02.84
Н. контр.	Чуркова		10.02.84
Утв.	Кашинов		08.02.84

14359-251 02 00 00 00 СБ

Стойка СП

Сборочный чертеж

Стадия	Масса	Масштаб
Р	См. табл.	1:10
Лист	Листов 1	

Гипроспецэлектромонтаж

Инв. № подл. | Подп. и дата | Взам. инв. №

Формат	Зона	Поз	Обозначение	Наименование	Кол. на исполн. 1.435 9-251 02.01.00.00-										Примечание
					–	01	02	03							
				Документация											
А3			1.435.9-251 02.01.00.00СБ	Сборочный чертеж	X	X	X	X							
				Детали											
А4		1	1.435.9-251 02.01.00.01	Балка	1										
			-01	Балка		1									
			-02	Балка			1								
			-03	Балка				1							
А4		2	1.435.9-251 02.01.00.02	Балка	1										
			-01	Балка		1									
			-02	Балка			1								

Разраб.	Беринова	Беринова	07.02.84
Пров.	Агапова	[illegible]	07.02.84
Рук. пр.	Ефимов	[illegible]	13.02.84
Н. контр.	Чиркова	Т. Чир	16.02.84
Утв.	Кашкинов	[illegible]	02.02.84

1.435.9-251 02.01.00.00

Остов стали

Стадия	Лист	Листов
Р	1	3

Гипроспецлегконструкция

Инв.№ подл.	Подп. и дата	Взам.инв.№

Формат	Зона	Поз.	Обозначение	Наименование	Кол. на испол. 14359-251 02.01.00.00										Примечание
					–	01	02	03							
		2	14359-251 02.01.00.02-03	Балка				1							
А4		3	14359-251 02.01.00.03	Основание	1	1	1	1							
А4		4	14359-251 02.01.00.04	Крышка	1	1	1	1							
А4		5	14359-251 02.01.00.05	Кронштейн	2	2	2	2							
А4		6	14359-251 02.01.00.06	Кронштейн	1	1	1	1							
				Окантовки											
				Уголок Б-20х20х3 ГОСТ 8509-72* Вст 3кп2 ГОСТ 535-79											
Б4		7	14359-251 02.01.00.07	L = 1320 h14	2										1,17 кг
			-01	L = 1620 h14		2									1,44 кг
			-02	L = 1920 h14			2								1,71 кг
			-03	L = 2620 h14				2							2,33 кг
				Площадки											
				Лист Б-ПН ОПСТ 19903-74 Вст 3кп2 ГОСТ 14637-79											
Б4		8	14359-251 02.01.00.08	20 h14 x 60 h14	3	3	3	3							0,094 кг
		9	-01	180 h14 x 270 h14	1	1									3,82 кг
			-02	180 h14 x 300 h14			1	1							4,24 кг

Инв. № подл.	Подп. и дата	Взам. инв. №

Формат	Зона	Поз.	Обозначение	Наименование	Кол. на испол. 1.435.9-25.1 02.01.00.00-										Примечание
					–	01	02	03							
Б4		10	1.435.9-25.1 02.01.00.09	Платик											
				Лист Б-ПН-Б ГОСТ 19903-74											
				Ст3кп2пс ГОСТ 14637-79											
				20х14х75х14	1	1	1	1							0,07 кг

1.435.9-25.1 02.01.00.00	Лист 3

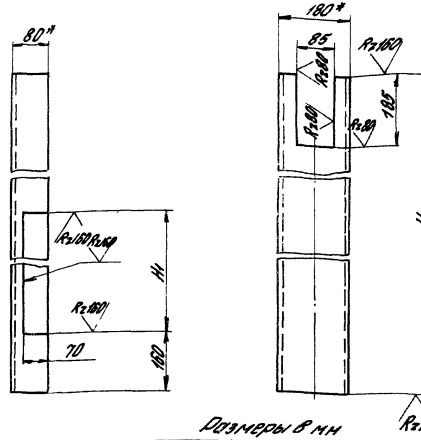

Размеры в мм

Обозначение	H	H1	Масса, кг
1.435.9-25.1 02.01.00.01	3895	1300	36,42
-01	4495	1600	41,88
-02	5155	1900	47,96
-03	6355	2600	58,68

1.* Размеры для справок.

2. Неуказанные предельные отклонения размеров: отверстий H14, валов h14, остальных $\pm \frac{IT14}{2}$

				1.435.9-25.1 02.01.00.01			
				Балка	Стадия	Масса	Масштаб
					Р	См. табл.	1:10
Разраб.	Беринова	[signature]	01.02.84		Лист	Листов 1	
Пров.	Агапова	[signature]	02.02.84				
Рук. пр.	Ефимов	[signature]	03.02.84	Швеллер 180×80×4 ГОСТ 8278-75	Гипроспецлегконструкция		
Н. контр.	Чиркова	[signature]	6.02.84	ВСт 3кп2 ГОСТ 11474-76			

Инв. № подл. | Подп. и дата | Взам. инв. №

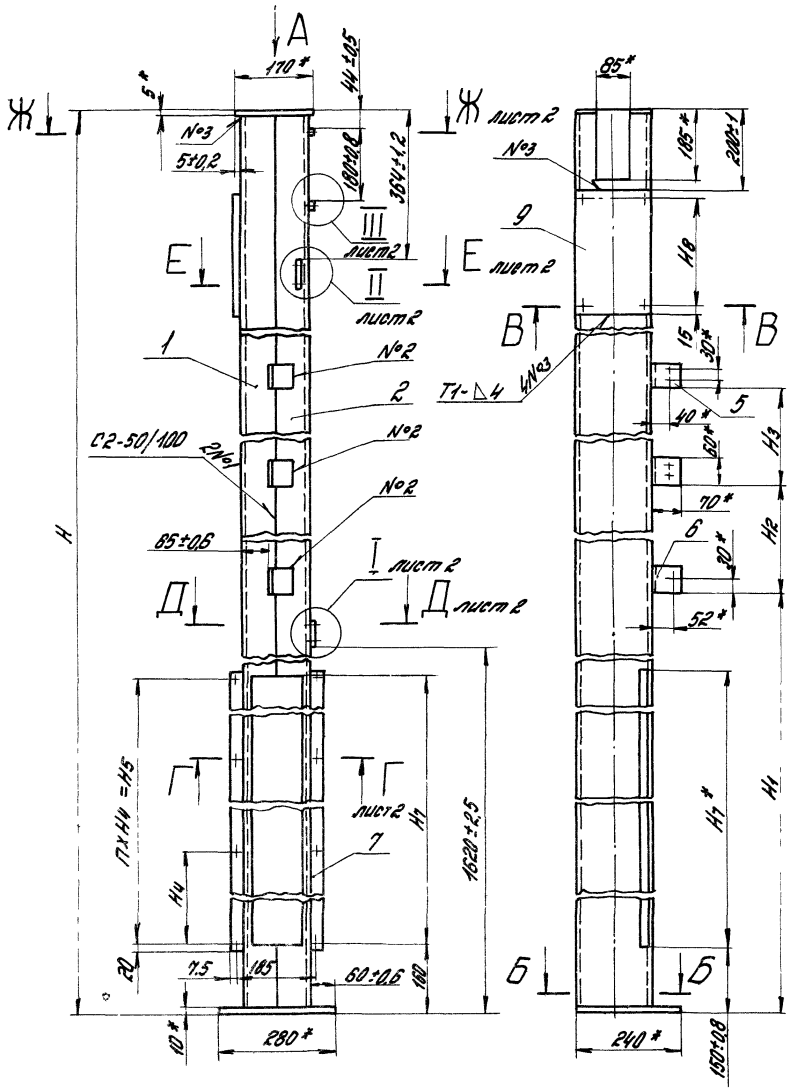

1. Сварные швы выполнять в среде углекислого газа по ГОСТ 14771-76.
2. * Размеры для справок.
3. Неуказанные предельные отклонения размеров $\pm \frac{IT14}{2}$.
4. Шероховатость поверхностей деталей Б4 в местах реза $R_z 160$
5. Покрытие: Эмаль ПФ-133 серая. ГОСТ 926-82 $\frac{V.6/1}{}$, два слоя, кроме резьбовых отверстий.

Таблицу исполнений см. лист 2.

				1.4359-25.1 02.01.00.00СБ		
Разраб.	Берлинова		01.02.84	Остов стойки. Сборочный чертеж	Стадия	Масса	Масштаб
Пров	Акопова		01.02.84		Р	См. табл.	1:10
Рук. пр.	Ефимов		3.2.84		Лист 1	Листов 2	
Н. контр.	Чуркова		6.02.84		Гипроспецсельстрой		
Утв.	Кошкинов		8.02.84				

Инв. № подл. | Подпись и дата | Взам. инв. №

В - В лист 1
М1:2

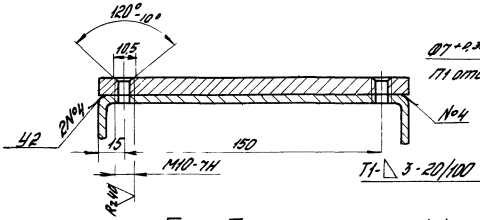

Г - Г лист 1
М1:2

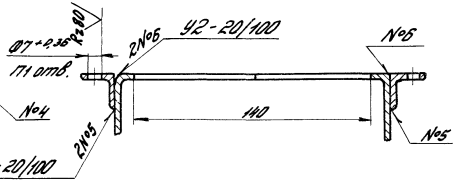

Д - Д лист 1
М1:1

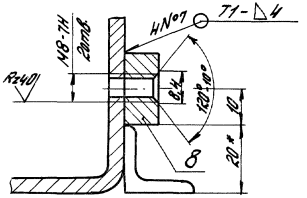

Е - Е лист 1
М1:1

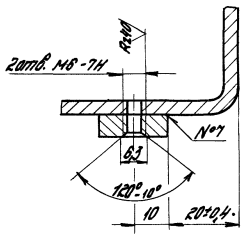

Ж - Ж лист 1
М1:1

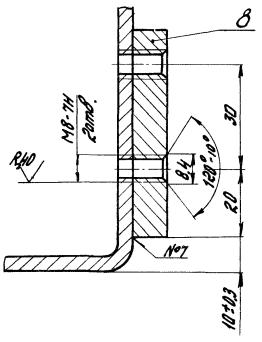

I лист 1
М1:1

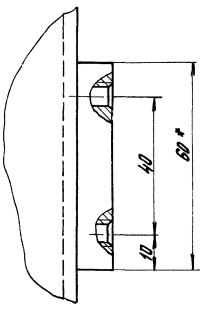

II лист 1
М1:1

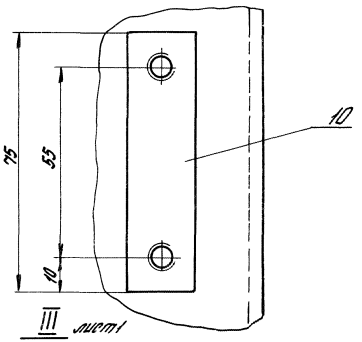

III лист 1
М1:1

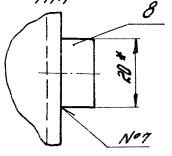

Размеры в мм

Обозначение	H	H1	H2	H3	H4	H5	H6	H7	H8	П	П1	Масса,кг
1.435.9-25.1 02.01.00.00	3910	1740	670	654	640	1280	1300	1320	210	2	6	85,5
-01	4510	2060	810	794	525	1575	1600	1620	210	3	8	98,0
-02	5170	2275	1005	984	625	1875	1900	1920	270	3	8	111,1
-03	6370	2880	1300	1284	645	2580	2600	2620	270	4	10	133,8

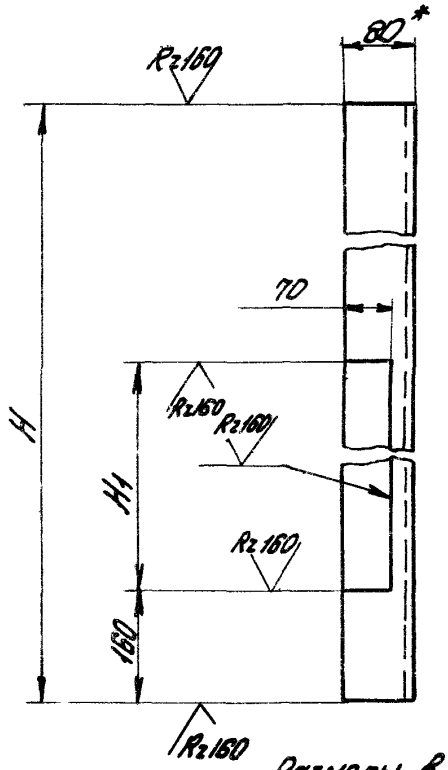

Размеры в мм

Обозначение	H	H_1	Масса, кг
1.4359-25.1 02.01.00.02	3895	1300	35,91
-01	4495	1600	42,37
-02	5155	1900	48,45
-03	6355	2600	59,17

1. * Размер для справок.
2. Неуказанные предельные отклонения размеров: отверстий H14, валов h14, остальных $\pm \frac{IT14}{2}$

				1.4359-25.1 02.01.00.02		
				Балка	Стадия: Р	Масса: См. табл.
						Масштаб: 1:10
Разраб.	Еремина		07.02.84		Лист	Листов 1
Пров.	Аеплова		07.02.84			
Рук. пр.	Ефимов		13.02.84	Швеллер 180х80х4 ГОСТ 8278-75 / ВСт3кп2 ГОСТ 14474-76	Гипроспецгазконструкция	
Н. контр.	Чуркова		16.02.84			

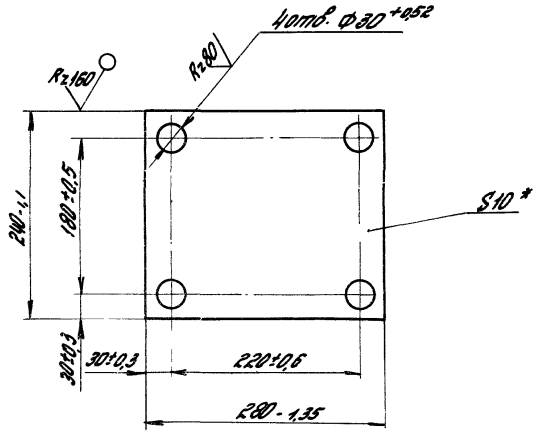

* Размер для справок

Инв.№подл.	Подп. и дата	Взам.инв.№			

				14359-251 02.01.00.03		
				Основание	Стадия: Р	Масса: 5,05 / Масштаб: 1:5
					Лист	Листов 1
Разраб.	Беринова		07.02.84	Б-ПН-10 ГОСТ 19903-74 Лист Вст3кп2 ГОСТ 14637-79	Гипростальконструкция	
Пров.	Аванова		07.02.84			
Рук.пр.	Ефимов		13.02.84			
Н.контр.	Чиркова		16.02.84			

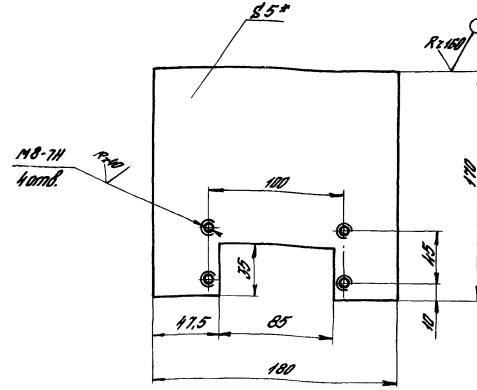

1.* Размер для справок.

2. Предельные отклонения размеров:
валов h14, остальных $\pm \frac{JT14}{2}$

				1.435.9-25.1 02.01.00.04			
				Крышка	Стадия	Масса	Масштаб
					Р	1,08	1:2,5
Разраб.	Беринова	Беринова	07.02.84		Лист	Листов 1	
Пров.	Яковлева	[signature]	07.02.84				
Рук. пр.	Ефимов	[signature]	13.02.84	Лист Б-ПН-5ГОСТ19903-74 / ВСт3кп2ГОСТ14637-79	Гипроспецлесконструкция		
Н.контр.	Чиркова	[signature]	16.02.84				

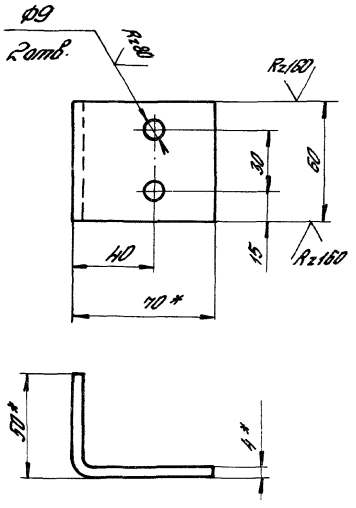

1.* Размеры для справок.

2. Предельные отклонения размеров:
отверстий H14, валов h14, остальных $\pm \frac{IT14}{2}$

				1.435.9-25.1 02.0100.05			
				Кронштейн	Стадия	Масса	Масштаб
					Р	0,21	1:2
					Лист	Листов 1	
Разраб.	Беринова	Беринова	07.02.84	Уголок $\frac{70\times50\times4\ ГОСТ19772-74}{ВСт3кп2\ ГОСТ11474-76}$	Гипроспецпегконструкция		
Пров.	Агапова	[illegible]	02.02.84				
Рук. пр.	Ефимов	[illegible]	13.02.84				
Н.контр.	Чиркова	[illegible]	16.02.84				

Инв.№ подл. | Подп. и дата | Взам.инв.№

Формат	Зона	Поз.	Обозначение	Наименование	Кол. на исполн. 14359-251 02.02.00.00- –	01	02	03						Примечание
				Документация										
А3			14359-251 02.02.00.00СБ	Сборочный чертеж										
				Детали										
				Крышки										
				Лист Б-ПН-2 ГОСТ 19903-74										
				Вст 3кп2 ГОСТ 16523-70										
Б4		1	14359-251 02.02.00.01	200х114х1320 Н14	1									4,14 кг
			-01	200х114х1620 Н14		1								5,08 кг
			-02	200х114х1920 Н14			1							6,03 кг
			-03	200х114х2620 Н14				1						8,22 кг

				14359-251 02.02.00.00	
Разраб.	Ерёмина		01.02.84	Крышка	Стадия: Р; Лист: 1; Листов: 2
Пров.	Агапова		01.02.84		
Рук. гр.	Ерёмина		01.02.84		
Н. контр.	Чуркова		16.02.84		Гипронефтеспецконструкция
Утв.	Кошкинов		28.03.84		

Инв. № подл.	Подп. и дата	Взам. инв. №

Формат	Зона	Поз.	Обозначение	Наименование	Кол. на исполн. 1435.9-25.1 02 02 00 00-										Примечание
					–	01	02	03							
				Ограничители											
				Круг В3 ГОСТ 2590-71											
				ВСт 3кп2 ГОСТ 535-79											
64		2	1435.9-25.1 02 02 00 02	L = 1300 h14	2										0,072 кг
			-01	L = 1600 h14		2									0,09 кг
			-02	L = 1900 h14			2								0,11 кг
			-03	L = 2600 h14				2							0,144 кг

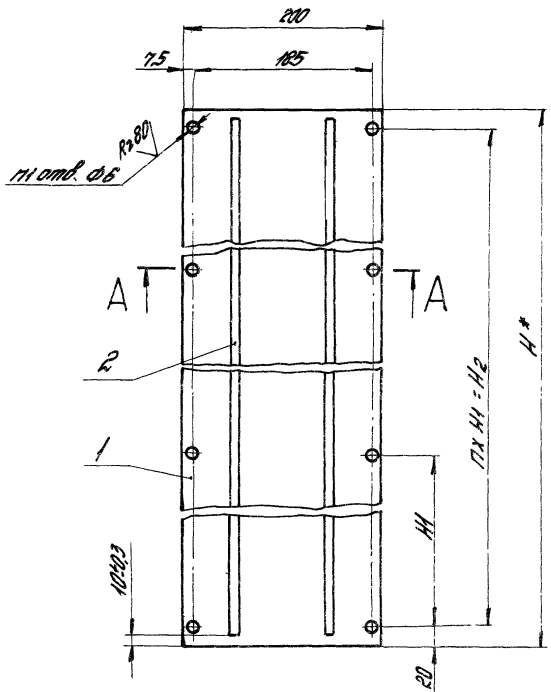

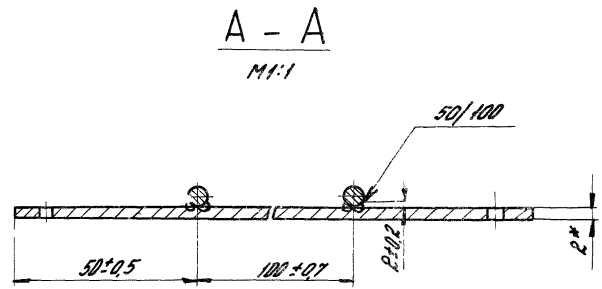

1. Сварные швы выполнять в среде углекислого газа
2. * Размеры для справок.
3. Неуказанные предельные отклонения размеров: отверстий H14, валов h14, остальных $\pm \frac{IT14}{2}$.
4. Шероховатость поверхностей деталей Б4 в местах реза Rz160.
5. Покрытие: Эмаль ПФ-133 серая ГОСТ 926-82, V. 6/1, два слоя.

Размеры в мм

Обозначение	H*	H1	H2	п	п1	Масса, кг
1.435.9-25.1 02.02.00.00	1320	640	1280	2	6	4,28
-01	1620	525	1575	3	8	5,26
-02	1920	625	1875	3	8	6,25
-03	2620	645	2580	4	10	8,51

				1.435.9-25.1 02.02.00.00СБ			
				Крышка. Сборочный чертеж	Стадия	Масса	Масштаб
					Р	См. табл.	1:4
Разраб.	Беринова	[signature]	07.02.84		Лист	Листов 1	
Пров.	Агапова	[signature]	07.02.84				
Рук. пр.	Ефимов	[signature]	13.02.84				
Н. контр.	Чиркова	[signature]	16.02.84		Гипроспецлесконструкция		
Утв.	Кашкинов	[signature]	[illegible]				

Инв. № подл. | Подп. и дата | Взам. инв. №

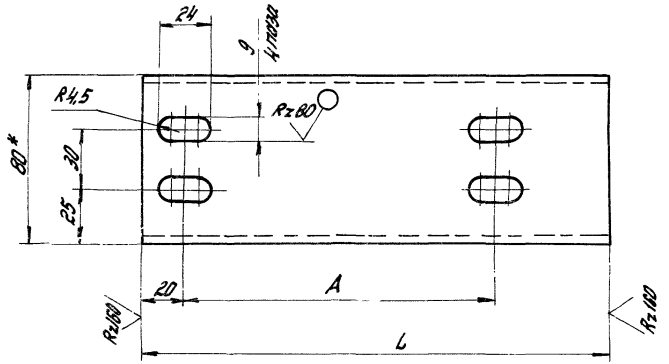

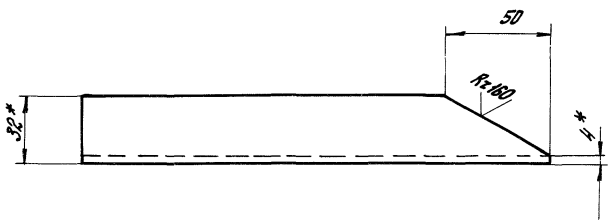

Размеры в мм

Обозначение	L	A	Масса, кг
1.435.9-25.1 02.00.00.01	155	80	0,56
-01	165	90	0,60
-02	180	105	0,66
-03	225	150	0,84
-04	245	170	0,92
-05	265	190	1,01
-06	365	290	1,41

1. * Размеры для справок.
2. Неуказанные предельные отклонения размеров: отверстий H14, валов h14, остальных $\pm \frac{JT14}{2}$
3. Покрытие: Эмаль ПФ-133 серая ГОСТ 926-82. V. 6/1, два слоя.

				1.435.9-25.1 02.00.00.01			
				Связь	Стадия	Масса	Масштаб
					Р	См. табл.	1:2
					Лист	Листов 1	
Разраб.	Беринова	Беринова	07.02.84				
Пров.	Агапова	[illegible]	07.02.84	Швеллер 80х32х4 ГОСТ 8278-83			
Рук. пр.	Ефимов	[illegible]	13.02.84	ВСт 3кп2 ГОСТ 11474-76	Гипроспецпечконструкция		
Н. контр.	Чиркова	[illegible]	16.02.84				

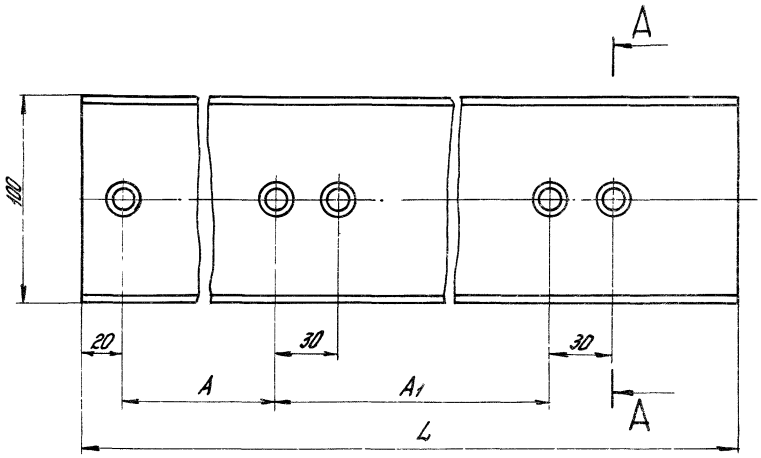

Размеры в мм

Обозначение	L	A	A1	Масса, кг
1435.9-25.1 02.00.00.02	1480	658	657	9,97
-01	1760	798	798	11,86
-02	2140	984	988	14,42
-03	2740	1292	1291	18,48

А – А

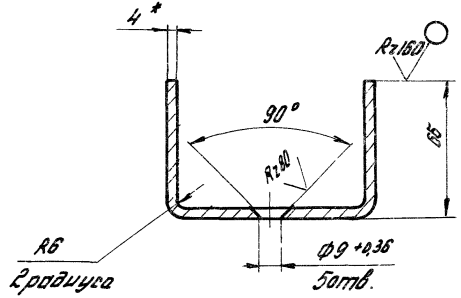

1.* Размер для справок.

2. Неуказанные предельные отклонения размеров: валов h14, остальных ± $\frac{JT14}{2}$

3. Покрытие: Эмаль ПФ-133 серая, ГОСТ 926-82, V. 6/1, два слоя

				1.435.9-25.1 02.00.00.02			
				Направляющая	Стадия	Масса	Масш.
					Р	см. табл.	1:2
					Лист	Листов	
Разраб.	Беринова	[signature]	07.02.84	Лист Б-ПН-4 ГОСТ 19903-74 / ВСт3кп2 ГОСТ 14637-79	Гипроспецлегконструк		
Пров.	Агапова	[signature]	07.02.84				
Рук. пр.	Ефимов	[signature]	13.02.84				
Н. контр.	Чиркова	[signature]	16.02.84				

Инв. № подл. | Подп. и дата | Взам. инв. №

Формат	Зона	Поз.	Обозначение	Наименование	Кол. на исполн. 1.435.9-25.1 03.00.00.00-										Примечание
					-	01	02	03							
				Документация											
А3			1.435.9-25.1 03.00.00.00СБ	Сборочный чертеж											
				Сборочные единицы											
А4		1	1.435.9-25.1 02.02.00.00	Крышка	1										
			-01	Крышка		1									
			-02	Крышка			1								
			-03	Крышка				1							
А4		2	1.435.9-25.1 03.01.00.00	Остов стойки	1										
			-01	Остов стойки		1									
			-02	Остов стойки			1								

Разраб.	Беринова	[signature]	07.02.84
Пров.	Агапова	[signature]	07.02.84
Рук. пр.	Ефимов	[signature]	[illegible]
Н. контр.	Чиркова	[signature]	
Утв.	Кашкинов	[signature]	28.02.84

1.435.9-25.1 03.00.00.00

Стойка СЛ

Стадия	Лист	Листов
Р	1	3

Гипроспецлегконструкция

Инв.№подл. | Подп. и дата | Взам.инв.№

Формат	Зона	Поз.	Обозначение	Наименование	Кол на испол. 1.435.9-25.1 03.00.00.00 -										Примечание
					-	01	02	03							
А4		2	1.435.9-251 03.01.00.00-03	Остов стойки				1							
				Детали											
А3		3	1.435.9-251 02.00.00.01	Связь	1										
			-01	Связь		1									
			-02	Связь			1								
			-03	Связь	1			1							
			-04	Связь		1									
			-05	Связь			1								
			-06	Связь				1							
А3		4	1.435.9-251 02.00.00.02	Направляющая	1										
			-01	Направляющая		1									
			-02	Направляющая			1								
			-03	Направляющая				1							

Инв. № подл.	Подп. и дата	Взам. инв. №

Формат	Зона	Поз.	Обозначение	Наименование	Кол. на сборочн. 1435.9-251 03.00.00.00											Приме-чания
					-	01	02	03								
				Стандартные изделия												
				Болты ГОСТ 7798-70												
		6		М6х16.58.019	6	8	8	10								
		7		М8х20.58.019	4	4	4	4								
		8		Винт М8х25.58.019												
				ГОСТ 17475-80	5	5	5	5								
				Пойма ГОСТ 5915-70												
		9		М6.5.019	6	8	8	10								
		10		М8.5.019	9	9	9	9								
				Шайбы ГОСТ 6402-70												
		11		6.65Г.019	6	8	8	10								
		12		8.65Г.019	9	9	9	9								
				Шайбы ГОСТ 11371-78												
		13		6.01.019	6	8	8	10								
		14		8.01.019	9	9	9	9								

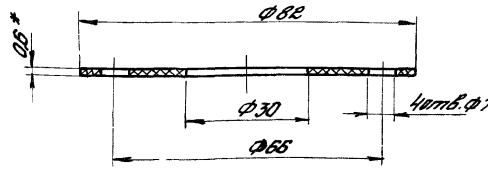

				1.435.9-251 04.00.00.05		
				Прокладка	Стадия: Р	Масса: 0,004
					Масштаб: 1:1	
Разраб.	Хрипанова				Лист	Листов 1
Пров.	Агатова					
Рук. пр.	Ефимов		13.02.89	Паронит ПМБ-Б ГОСТ 481-80	Гипроспецгеоконструкция	
Н.контр.	Чуркова		15.02.89			

Инв.№ подл. | Подп. и дата | Взам.инв.№

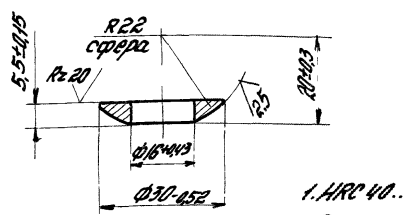

				1.435.9-251 04.00.00.06		
				Шайба	Стадия: Р	Масса: 0,014
					Масштаб: 1:1	
Разраб.	Хрипанова		13.02.89		Лист	Листов 1
Пров.	Агатова		01.02.89			
Рук. пр.	Ефимов		15.02.89	Круг В32 ГОСТ 2590-71	Гипроспецгеоконструкция	
Н.контр.	Чуркова		15.02.89	Ц5-Б-3 ГОСТ 1050-74		

Инв.№ подл. | Подп. и дата | Взам.инв.№

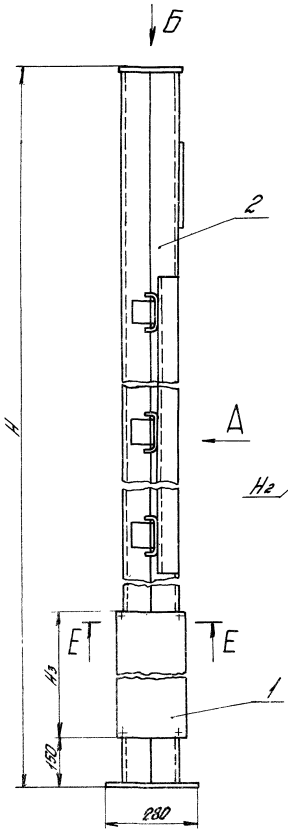

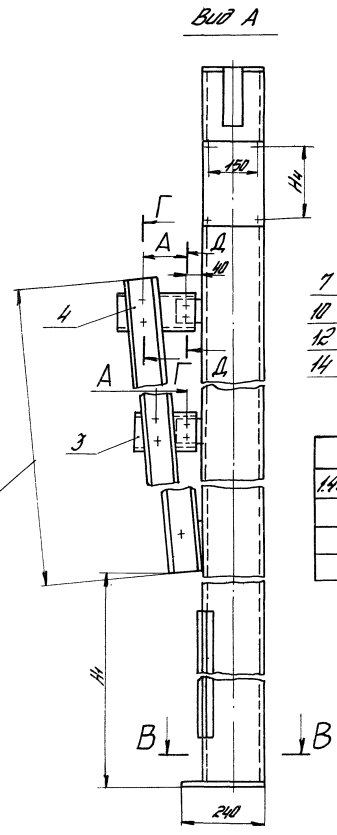

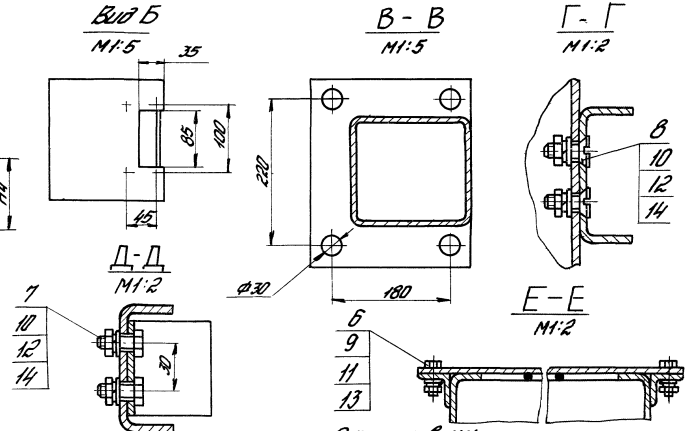

Размеры в мм

Обозначение	Шифр	Н	Н1	Н2	Н3	Н4	А	А	Масса кг
1.435.9-25.1 03.00.00.00	СЛ1	3910	1740	1480	1320	210	150	80	102,1
-01	СЛ2	4510	2060	1760	1620	210	170	90	116,6
-02	СЛ3	5170	2275	2140	1920	270	190	105	133,4
-03	СЛ4	6370	2880	2740	2620	270	290	150	163,0

1. Размеры для справок.
2. Маркировать по таблице. Надписи по трафарету черной эмалью НЦ-184 по ГОСТ 8335-75, шрифт ПУ-7 по ГОСТ 2930-62

Разраб.	Беринова	Беринова	07.02.84
Пров.	Агапова	[illegible]	07.02.84
Рук.пр.	Ефимов	[illegible]	13.02.84
Н.контр.	Чиркова	[illegible]	16.02.84
Утв.	Кашкинов	[illegible]	28.02.84

1.435.9-25.1 03.00.00.00.СБ

Стойка СЛ.
Сборочный чертеж

Стадия	Масса	Масштаб
Р	См. табл.	1:10
Лист	Листов 1	

Гипроспецэлектрикция

Инв. № подл.	Подп. и дата	Взам. инв. №

Формат	Зона	Поз.	Обозначение	Наименование	Кол. на исполн. 1.435.9-25.1 03.01.00.00-										Примечание
					-	01	02	03							
				Документация											
А3			1.435.9-25.1 03.01.00.00СБ	Сборочный чертеж	X	X	X	X							
				Детали											
А4		1	1.435.9-25.1 02.01.00.01	Балка	1										
			-01	Балка		1									
			-02	Балка			1								
			-03	Балка				1							
А4		2	1.435.9-25.1 02.01.00.02	Балка	1										
			-01	Балка		1									
			-02	Балка			1								

Разраб.	Беринова	[signature]	07.02.84
Пров.	Агапова	[signature]	07.02.84
Рук. пр.	Ефимов	[signature]	16.02.84
Н. контр.	Чиркова	[signature]	16.02.84
Утв.	Кашкинов	[signature]	28.02.84

1.435.9-25.1 03.01.00.00

Остов стойки

Стадия	Лист	Листов
Р	1	2

Гипроспецлегконструкция

Инв. № подл.	Подп. и дата	Взам. инв. №

Формат	Зона	Поз.	Обозначение	Наименование	Кол. на испол. 1435.9-251 03.01.00.00- —	01	02	03							Примечание
А4		2	1435.9-251 02.01.00.02-03	Балка				1							
А4		3	1435.9-251 02.01.00.03	Основание	1	1	1	1							
А4		4	1435.9-251 02.01.00.04	Крышка	1	1	1	1							
А4		5	1435.9-251 02.01.00.05	Кронштейн	2	2	2	2							
А4		6	1435.9-251 02.01.00.06	Кронштейн	1	1	1	1							
				Окантовки											
				Уголок Б-20х20х3 ГОСТ 8509-72*											
				В Ст 3кп2 ГОСТ 535-79											
Б4		7	1435.9-251 03.01.00.01	L = 1320 h14	2										1,17 кг
			-01	L = 1620 h14		2									1,44 кг
			-02	L = 1920 h14			2								1,71 кг
			-03	L = 2620 h14				2							2,33 кг
				Площадки											
				Лист Б-ПН-10 ГОСТ 19903-74											
				В Ст 3кп2 ГОСТ 14637-79											
Б4		8	1435.9-251 03.01.00.02	180 h14 х 270 h14	1	1									3,82 кг
			-01	180 h14 х 300 h14			1	1							4,24 кг

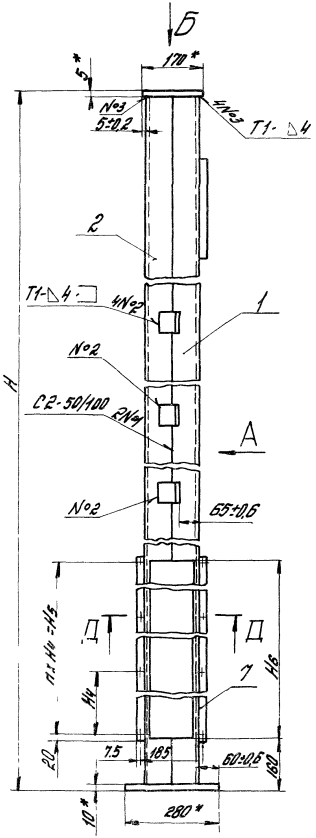

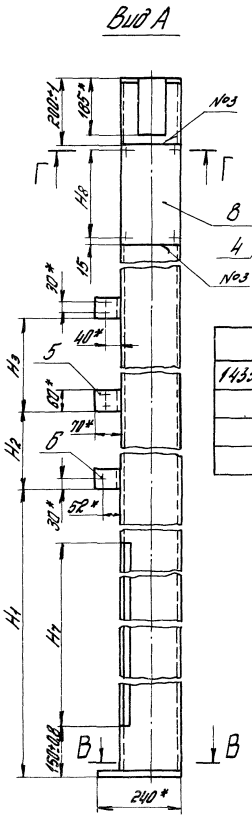

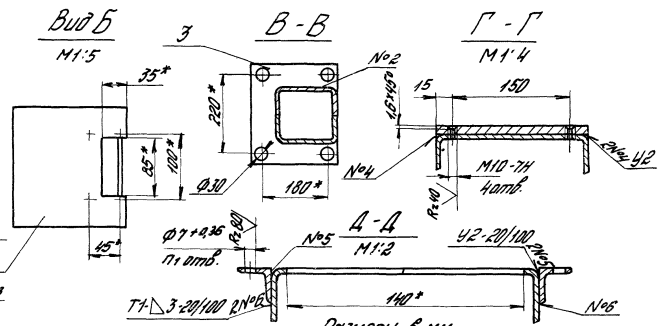

Размеры в мм

Обозначение	Н	Н1	Н2	Н3	Н4	Н5	Н6	Н7	Н8	П	П1	Масса
1435.9-25.1 03.01.00.00	3910	1740	670	634	640	1280	1300	1320	210	2	6	86,2
-01	4510	2060	810	794	525	1575	1600	1620	210	3	8	97,7
-02	5170	2275	1005	984	625	1875	1900	1920	270	3	8	110,8
-03	6370	2880	1300	1284	645	2580	2600	2620	270	4	10	133,5

1. Сварные швы выполнять в среде углекислого газа по ГОСТ 14771-76.
2. * Размеры для справок.
3. Неуказанные предельные отклонения размеров $\pm \frac{IT14}{2}$.
4. Шероховатость поверхностей деталей Б4 в местах реза Rz160
5. Покрытие: Эмаль ПФ-133 серая, ГОСТ 926-82, V. 6/1, два слоя, кроме резьбовых отверстий.

Разраб.	Беринова	[signature]	07.02.84
Пров.	Агапова	[signature]	07.02.84
Рук.пр.	Ефимов	[signature]	13.02.84
Н.контр.	Чиркова	[signature]	16.02.84
Утв.	Кашкинов	[signature]	17.02.84

1.435.9-25.1 03.01.00.00СБ

Остов стойки
Сборочный чертеж

Стадия	Масса	Масштаб
Р	См. табл.	1:10
Лист	Листов 1	

Гипроспецпереконструкция

Формат	Зона	Поз.	Обозначение	Наименование	Кол.	Примечание
				Документация		
А4			1.435.9-25.1 04.00.00.00 СБ	Сборочный чертеж		
				Сборочные единицы		
А4		1	1.435.9-25.1 04.01.00.00	Крышка	1	
А4		2	1.435.9-25.1 04.02.00.00	Кронштейн	1	
				Детали		
А4		3	1.435.9-25.1 04.00.00.01	Остов блока	1	
А4		4	1.435.9-25.1 04.00.00.02	Крышка	2	
А5		5	1.435.9-25.1 04.00.00.03	Ось	1	
А5		6	1.435.9-25.1 04.00.00.04	Втулка	2	
А5		7	1.435.9-25.1 04.00.00.05	Прокладка	2	
А5		8	1.435.9-25.1 04.00.00.06	Шайба	1	

1.435.9-25.1 04.00.00.00

Разраб.	Хрисанова		07.02.84
Пров.	Агеплова		07.02.84
Рук.пр.	Ефимов		07.02.84
Н.контр.	Чиркова		07.02.84
Утв.	Кошкинов		08.02.84

Блок Б

Стадия	Лист	Листов
Р	1	2

Гипростанкоконструкция

Формат	Зона	Поз.	Обозначение	Наименование	Кол.	Приме-чание
				Стандартные изделия		
		9		Винт М6х14.58.019		
				ГОСТ 17475-80	8	
		10		Гайка М16.58.019		
				ГОСТ5935-73	1	
		11		Кольцо СГ44-31-5		
				ГОСТ6418-81	2	
		12		Подшипник 205		
				ГОСТ8338-75	1	
		13		Шпонка 4х32.019		
				ГОСТ 397-79	1	

Инв.№ подл. | Подп. и дата | Взам.инв.№

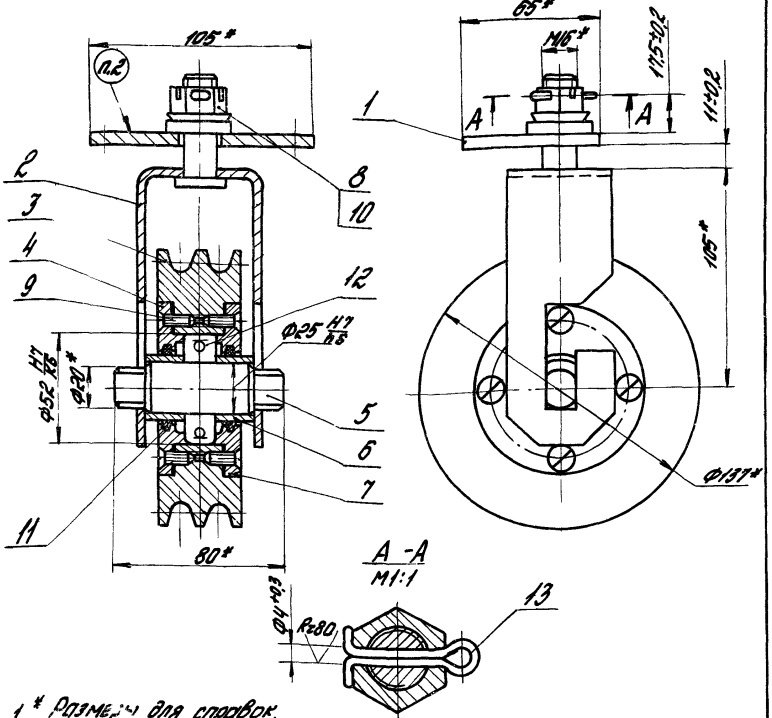

1* Размеры для справок.

2. Маркировать: Б. Надписи по трафарету черной эмалью НЦ-184, по ГОСТ 18335-73, шрифт ПУ-7 по ГОСТ 2930-62.

				14359-251 04.00.00.00 СБ			
Разраб.	Хрисанова	[signature]	09.02.84	Блок Б. Сборочный чертеж	Стадия	Масса	Масштаб
Пров.	Агапова	[signature]	09.02.84		Р	4,7	1:2
Рук. пр.	Ефимов	[signature]	13.02.84		Лист	Листов 1	
Н. контр.	Чиркова	[signature]	16.02.84		Гипроспецлегконструкция		
Утв.	Кашкинов	[signature]	28.02.84				

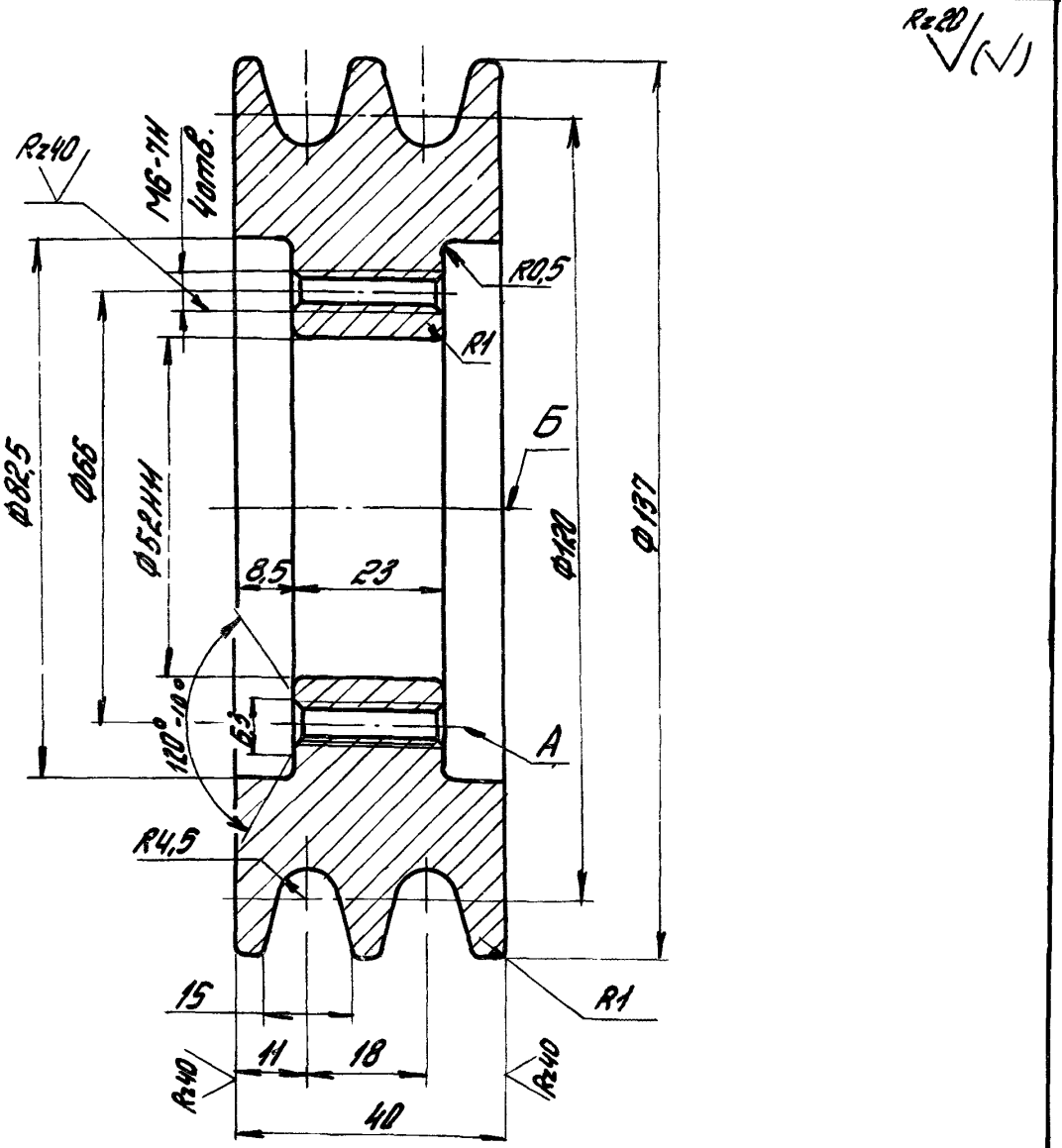

1. Допускается изготовление из стали в Ст3кп2 по ГОСТ380-71.
2. Неуказанные предельные отклонения размеров: отверстий Н14, валов Н14, остальных $\pm \frac{JT14}{2}$.
3. Допуск параллельности отверстий А относительно оси Б - 0.25 мм

				14359-251 04 00 00.01			
				Остов блока	Стадия	Масса	Масштаб
					Р	2,76	1:1
					Лист	Листов 1	
Разраб.	Хрисанова		07.02.84	Чугун С415 ГОСТ 1412-79	Гипроспецлегконструкция		
Пров.	Агапова		07.02.84				
Рук. пр.	Ефимов		15.02.84				
Н. контр.	Чиркова		16.02.84				

Инв. № подл. | Подп. и дата | Взам. инв. №

Формат	Зона	Поз.	Обозначение	Наименование		Примечание
				Документация		
А4			1.435.9-25.1 04.01.00.00СБ	Сборочный чертеж		
				Детали		
Б4		1	1.435.9-25.1 04.01.00.01	Плита		
				Лист Б-ПН-6 ГОСТ 19903-74		
				ВСт 3кп2 ГОСТ 14637-79		
				65 h14 x 105 h14	1	0,3 кг
Б4		2	1.435.9-25.1 04.01.00.02	Бобышка		
				Круг В30 ГОСТ 2590-71		
				20-Б-3 ГОСТ 1050-74		
				L = 6h14	1	0,031 кг

				1.435.9-25.1 04.01.00.00			
Разраб.	Хрисанова	[signature]	07.02.84	Крышка	Стадия	Лист	Листов
Пров.	Агапова	[signature]	07.02.84		Р		1
Рук. пр.	Ефимов	[signature]	13.02.84		Гипроспецлегконструкция		
Н. контр.	Чиркова	[signature]	16.02.84				
Утв.	Крыжинов	[signature]	28.02.84				

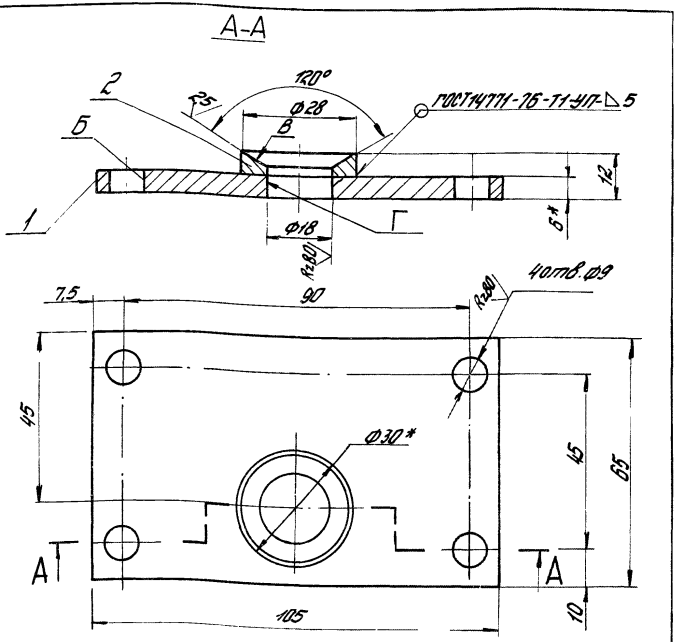

1.* Размеры для справок.

2. Предельные отклонения размеров отверстий-н14, валов-h14, остальных ± $\frac{JT14}{2}$

3. Шероховатость поверхностей деталей Б4 в местах реза R=160.

4. Покрытие: Эмаль ПФ-133 серая ГОСТ926-82. V.6/1, два слоя, кроме поверхностей Б, В и Г.

				1.435.9-25.1 04.01.00.00 СБ			
				Крышка. Сборочный чертеж	Стадия	Масса	Масштаб
					Р	0.33	1:1
Разраб.	Хрисанова		07.02.84		Лист	Листов 1	
Пров.	Агапова		07.02.84				
Рук. пр.	Ефимов		13.02.84		Гипроспецлегконструкция		
Н. контр.	Чиркова		16.02.84				
Утв.	Кашкинов		28.02.84				

Инв. № подл. | Подп. и дата | Взам. инв. №

Формат	Зона	Поз.	Обозначение	Наименование		Примечание
				Документация		
А4			1.435.9-25.1 04.02.00.00СБ	Сборочный чертеж		
				Детали		
А5		1	1.435.9-25.1 04.02.00.01	Винт	1	
А4		2	1.435.9-25.1 04.02.00.02	Держатель	1	

Разраб.	Хрисанова	[подпись]	07.02.84
Пров.	Леонова	[подпись]	07.02.84
Рук.пр.	Ефимов	[подпись]	13.02.84
Н.контр.	Чиркова	[подпись]	16.02.84
Утв.	Кошкинов	[подпись]	07.01.84

1.435.9-25.1 04.02.00.00

Кронштейн

Стадия	Лист	Листов
Р		1

Гипроспецлесконструкция

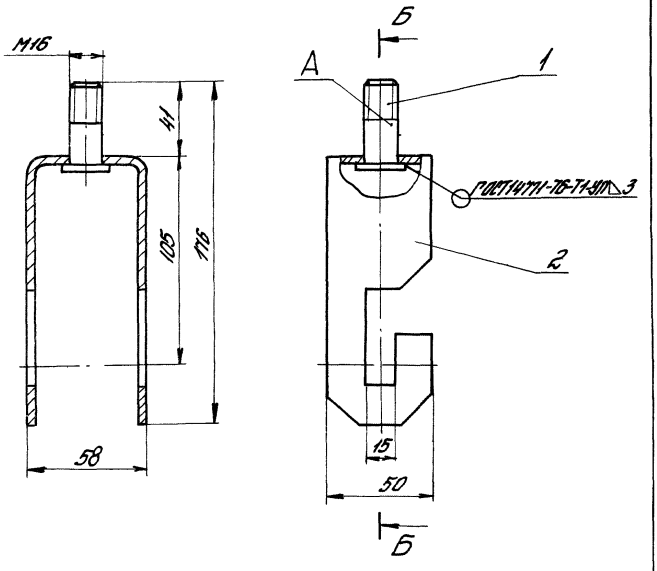

1. Размеры для справок
2. Покрытие: Эмаль ПФ-133 серая, ГОСТ926-82, V. 6/1, кроме поверхности А.

				1435.9-25.1 0402.00.00СБ			
				Кронштейн Сборочный чертеж	Стадия	Масса	Масштаб
					Р	0,52	1:2
					Лист	Листов 1	
Разраб.	Хрисанова		07.02.84		Гипроспецлегконструкция		
Пров.	Агапова		07.02.84				
Рук.пр.	Ефимов		13.02.84				
Н.контр.	Чирова		16.02.84				
Утв.	Кашкинов		28.02.84				

Инв.№ подл. | Подпись и дата | Взам.инв.№

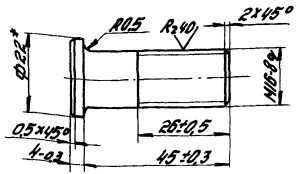

Rz80 (√)

1.* Размер для справок.
2. Покрытие: Хим. Окс. прм

1.435.9-25.1 04.02.00.01

Разраб.	Христанова			Винт	Стадия	Масса	Масштаб
Пров.	Федотова				Р	008	1:1
Рук. пр.	Ефимов				Лист	Листов 1	
Н.контр.	Чиркова			Круг В22 ГОСТ 2590-71 / 20 ГОСТ 1050-74	Гипростроспецтехмонтаж		

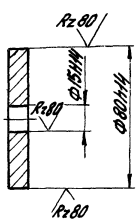

(√)

1.435.9-25.1 05.00.00.02

Разраб.	Мельникова			Плита	Стадия	Масса	Масштаб
Пров.	Федотова				Р	0,38	1:2
Рук. пр.	Ефимов				Лист	Листов 1	
Н.контр.	Чиркова			Лист Б-ПН-10 ГОСТ 19903-74 / ВСт 3кп2 ГОСТ 14637-79	Гипростроспецтехмонтаж		

Инв.№подл. | Подп. и дата | Взам.инв.№

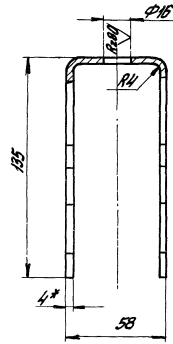

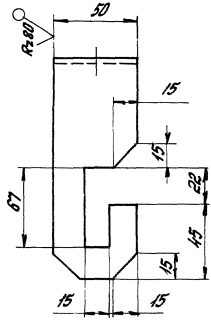

1. * Размер для справок.
2. Предельные отклонения размеров:
отверстий H14, валов h14, остальных $\pm \frac{JT14}{2}$.

				1.435.9-25.1 04.02.00.02			
				Держатель	Стадия	Масса	Масштаб
					Р	0,44	1:2
Разраб	Хрисанова		07.02.84		Лист	Листов 1	
Пров.	Агапова		07.02.84	Лист Б-ПН-4ГОСТ19903-74 ВСт3кп2ГОСТ14637-79	Гипроспецпесконструкция		
Рук.пр.	Ефимов		13.02.84				
Н.контр.	Чиркова		16.02.84				

Инв.№ подл. | Подп. и дата | Взам.инв.№

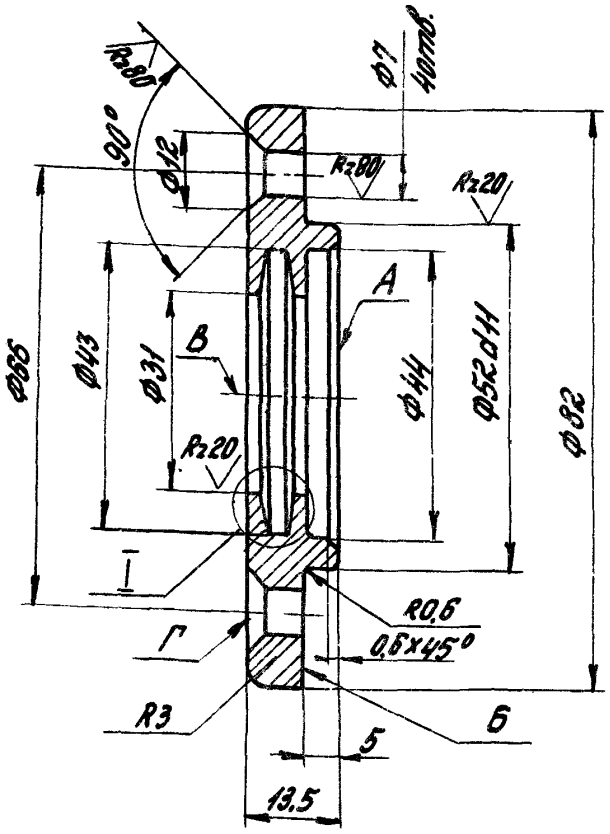

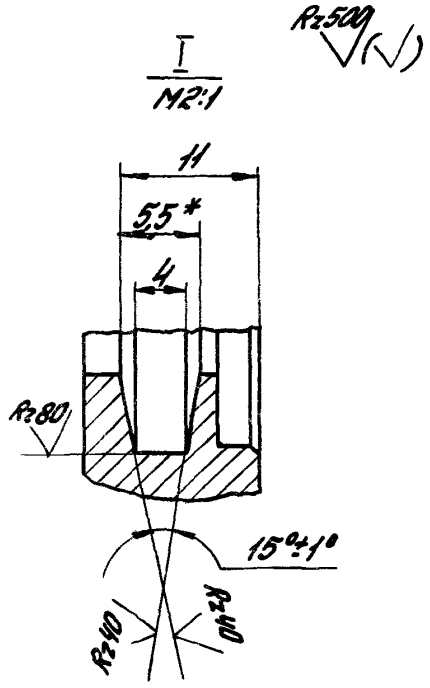

1. Допускается изготовление из стали ВСт. 3кп2 по ГОСТ 380-71.
2. * Размер для справок.
3. Неуказанные предельные отклонения размеров: отверстий H14; валов h14, остальных $\pm \frac{JT14}{2}$.
4. Допуск параллельности поверхностей А и Б 0,2 мм.
5. Допуск параллельности осей отверстий Г относительно оси В - 0,25 мм.
6. Допуск перпендикулярности оси поверхн. В относительно поверхн. А - 0,25 мм.

				1435.9-25.1 04.00.00.02			
				Крышка	Стадия	Масса	Масштаб
					Р	0,28	1:1
					Лист	Листов 1	
Разраб.	Хрисанова	[signature]	07.02.84				
Пров.	Агапова	[signature]	07.02.84				
Рук. пр.	Ефимов	[signature]	13.02.84	Чугун СЧ15 ГОСТ 1412-79	Гипроспецлегконструкция		
Н. контр.	Чиркова	[signature]	16.02.84				

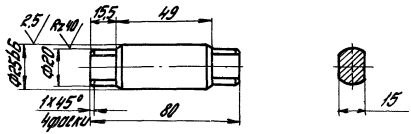

1. HRC 35 ... 40.
2. Неуказанные предельные отклонения размеров: валов h14, остальных $\pm \frac{\text{Т14}}{2}$
3. Покрытие: Хим. Окс. прм

				1.435.9-25.1 04.00.00.03			
				Ось	Стадия	Масса	Масштаб
					Р	0,25	1:2
Разраб.	Хрисанова				Лист	Листов 1	
Пров.	Агапова			Круг В28 ГОСТ 2590-71 / 45-Б-3 ГОСТ 1050-74	Гипроспецлегконструкция		
Рук. пр.	Ефимов		13.02.84				
Н. контр.	Чиркова		16.02.84				

Инв. № подл. | Подп. и дата | Взам. инв. №

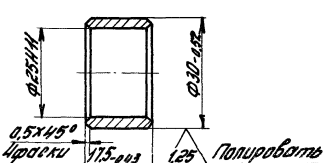

Покрытие: Хим. Окс. прм.

				1.435.9-25.1 04.00.00.04			
				Втулка	Стадия	Масса	Масштаб
					Р	0,03	1:1
Разраб.	Хрисанова		07.02.84		Лист	Листов 1	
Пров.	Агапова		07.02.84	Круг В35 ГОСТ 2590-71 / ВСт 3пс ГОСТ 535-79	Гипроспецлегконструкция		
Рук. пр.	Ефимов		13.02.84				
Н. контр.	Чиркова		16.02.84				

Инв. № подл. | Подп. и дата | Взам. инв. №

Инв. № подл.	Подп. и дата	Взам. инв. №

Формат	Зона	Поз.	Обозначение	Наименование	Кол. на исполн. 1.435.9-25.1 05.00.00.00-										Примечание
					-	01	02	03	04	05	06	07	08	09	
				Документация											
А3			1.435.9-25.1 05.00.00.00СБ	Сборочный чертеж											
				Детали											
А4		1	1.435.9-25.1 05.00.00.01	Стержень	1										
			-01	Стержень		1									
			-02	Стержень			1								
			-03	Стержень				1							
			-04	Стержень					1						
			-05	Стержень						1					
			-06	Стержень							1				

Разраб.	Мельникова	[signature]	06.02.84
Пров.	Яковлева	[signature]	07.02.84
Рук. пр.	Ефимов	[signature]	13.02.84
Н. контр.	Чиркова	[signature]	16.02.84
Утв.	Кошкинов	[signature]	28.02.84

1.435.9-25.1 05.00.00.00

Штанга Ш

Стадия	Лист	Листов
		3

Гипроспецдеконструкция

Инв. № подл.	Подп. и дата	Взам. инв. №

Формат	Зона	Поз	Обозначение	Наименование	Кол. на испол. 1.435.9-25.1 05.00.00.00-										Приме-чание
					-	01	02	03	04	05	06	07	08	09	
			-07	Стержень								1			
			-08	Стержень									1		
			-09	Стержень										1	
А5		2	1.435.9-25.1 05.00.00.02	Плита	1	1	1	1	1	1	1	1	1	1	

1.435.9-25.1 05.00.00.00	Лист 2

Формат	Зона	Поз.	Обозначение	Наименование	Кол. на испол. 1.435.9-25.1 05.00.00.00- 10										Примечание
				Документация											
А3			1.435.9-25.1 05.00.00.000СБ	Сборочный чертеж	X										
				Детали											
А4		1	1.435.9-251 05.00.00.01-10	Стержень	1										
А5		2	1.435.9-251 05.00.00.02	Плита	1										

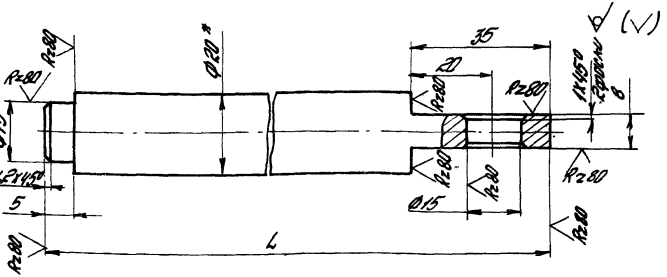

Обозначение	L, мм	Масса, кг
1.435.9-25.1 05.00.00.01	860	2,015
-01	960	2,265
-02	1060	2,485
-03	1160	2,735
-04	1360	3,235
-05	1460	3,465
-06	1560	3,715
-07	1760	4,20
-08	1860	4,45
-09	2160	4,94
-10	2460	5,93

1.* Размер для справок.
2. Предельные отклонения размеров:
отверстий - Н14, валов Н14, остальных $\pm \frac{IT14}{2}$

Разраб.	Мельникова	Мельник	06.02.84	1.435.9-25.1 05.00.00.01			
Пров.	Агапова	[illegible]	07.02.84	Стержень	Стадия	Масса	Масштаб
Рук.пр.	Ефимов	[illegible]	13.02.84		Р	СМ. табл.	1:1
Н.контр.	Чиркова	[illegible]	16.02.84		Лист	Листов 1	
				Круг В-20 ГОСТ 2590-71 / ВСт3кп2 ГОСТ 535-79	Гипроспецгеконструкция		

Инв. № подл. | Подп. и дата | Взам. инв. №

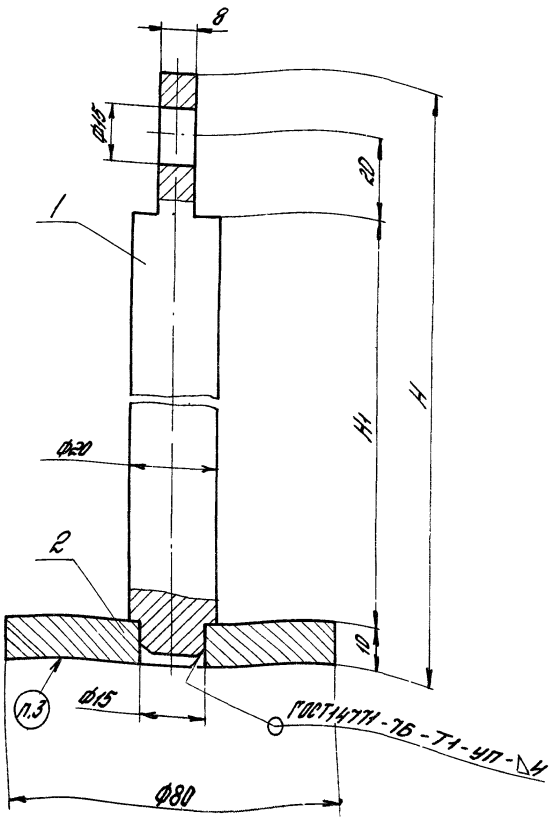

Обозначение	Шифр	H, мм	H1, мм	Масса, кг
14359-251 05.00.00.00	Ш1	865	820	2,4
-01	Ш2	965	920	2,6
-02	Ш3	1065	1020	2,9
-03	Ш4	1165	1120	3,1
-04	Ш5	1365	1320	3,6
-05	Ш6	1465	1420	3,8
-06	Ш7	1565	1520	4,1
-07	Ш8	1765	1720	4,6
-08	Ш9	1865	1820	4,8
-09	Ш10	2165	2120	5,3
-10	Ш11	2465	2420	6,3

1. Размеры для справок.
2. Покрытие: Эмаль ПФ-133 серая ГОСТ 926-82, V. 6/1, два слоя

3. Маркировать по таблице Надписи по трафарету черной эмалью НЦ-184 по ГОСТ 18335-83, шрифт ПУ-7 по ГОСТ 2930-62.

Разраб.	Мельников		06.02.84
Пров.	Акопова		01.02.84
Рук.пр.	Ефимов		1-02-84
Н.контр.	Чирикова		6.02.84
Утв.	Кошелихин		21.02.84

14359-251 05.00.00.000СБ

Штанга Ш. Сборочный чертеж

Стадия	Масса	Масштаб
Р	См. табл.	1:1
Лист	Листов 1	

Гипространсмагистрализация

Формат	Зона	Поз.	Обозначение	Наименование	Кол. на испол. 1435.9-25.1 06.00.00.00-										Примечание
					-	-01	-02	-03	-04	-05	-06	-07	-08	-09	
				Документация											
А3			1435.9-25.1 06.00.00.000 СБ	Сборочный чертеж											
				Детали											
А4		1	1435.9-25.1 06.00.00.01	Кауш	2	2	2	2	2	2	2	2	2	2	
				Материалы											
		2		Канат 5,5-Г-Т-С.Н-1568(160) ГОСТ 3062-80 L = 3595 ±15	1										0,4 кг

				1435.9-25.1 06.00.00.00			
Разраб.	Цветкова		01.02.84		Стадия	Лист	Листов
Пров.	Агапова		01.02.84		Р	1	3
Рук. пр.	Ефимов		—	Трос Г			
Н. контр.	Чулкова		01.02.84		Гипроспецгазконструкция		
Утв.	Машинов		28.02.84				

Инв. № подл.	Подп. и дата	Взам. инв. №

Формат	Зона	Поз.	Обозначение	Наименование	Кол. на испол. 1.435.9-25.1 06.00.00.00-										Приме-чание
					–	-01	-02	-03	-04	-05	-06	-07	-08	-09	
		2		Канат 5,5-Г-Т-Г-С-Н-1568(160)											
				ГОСТ 3062-80											
				L = 3795 h15		1									0,42 кг
				L = 3995 h15			1								0,44 кг
				L = 4195 h15				1							0,46 кг
				L = 4395 h15					1						0,48 кг
				L = 4595 h15						1					0,50 кг
				L = 4795 h15							1				0,53 кг
				L = 4995 h15								1			0,55 кг
				L = 5395 h15									1		0,59 кг
				L = 5695 h15										1	0,63 кг
		3		Проволока 0,8-О-С											
				ГОСТ 3282-74											
				L = 9200 h15	1	1	1	1	1	1	1	1	1	1	0,036 кг

Формат	Зона	Поз.	Обозначение	Наименование	Кол. на испол. 1.435.9-25.1 06.00.00.00- -10	Примечание
				Документация		
А3			1.435.9-25.1 06.00.00.00СБ	Сборочный чертеж		
				Детали		
А4		1	1.435.9-25.1 06.00.00.01	Кожух	2	
				Материалы		
		2		Канат 5,5-Г-Т-С-Н-1568 (160) ГОСТ 3062-80 L = 6995 h15	1	0,66 кг
		3		Проволока 0,8-О-С ГОСТ 3282-74 L = 9200 h15	1	0,036 кг

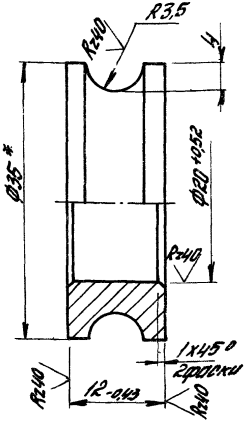

1.* Размер для справок.

2. Неуказанные предельные отклонения размеров $\pm \frac{IT14}{2}$.

3. Покрытие : Хим. Окс. прм.

				1.435.9-25.1 06.00.00.01			
				Коуш	Стадия	Масса	Масштаб
					Р	0,03	2:1
Разраб.	Цветкова		07.02.84		Лист	Листов 1	
Пров.	Яганова		07.02.84	Круг В35 ГОСТ 2590-71 / ВСт 3кп2 ГОСТ 535-79	Гипроспецпеллконструкция		
Рук. пр.	Ефимов		13.02.84				
Н. контр.	Чиркова		16.02.84				

Инв. № подл. | Подп. и дата | Взам. инв. №

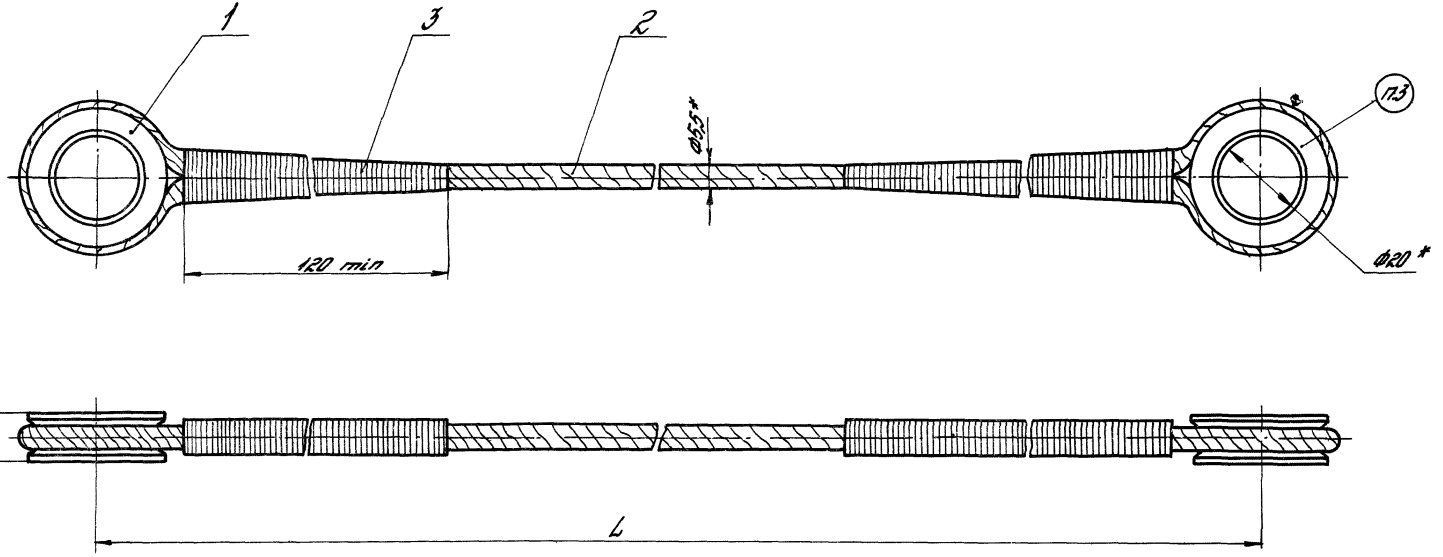

Обозначение	Шифр	L, мм	Масса, кг
14359-25.1 15.06.00.00	Т1	3300	0,5
-01	Т2	3500	0,52
-02	Т3	3700	0,54
-03	Т4	3900	0,56
-04	Т5	4100	0,58
-05	Т6	4300	0,6
-06	Т7	4500	0,63
-07	Т8	4700	0,65
-08	Т9	5100	0,69
-09	Т10	5400	0,73
-10	Т11	5700	0,76

1. Вплетение проволок концов каната в тело основной его ветви поз. 2 с последующей сплеткой этих мест проволокой поз. 3 производить согласно правилам Гостехнадзора.
2.* Размеры для справок.
3. Маркировать „Т" Надписи по трафарету черной эмалью НЦ-184 по ГОСТ 18335-83 шрифт ПУ-5 по ГОСТ 2930-62.

				14359-25.1 06.00.00.00 СБ			
				Трос Т. Сборочный чертеж	Стадия	Масса	Масштаб
					Р	См. табл.	1:1
					Лист	Листов 1	
Разраб.	Цветкова		07.02.84		Гипростальконструкция		
Пров.	Агапова		07.02.84				
Рук. пр.	Ефимов		06.02.84				
Н. контр.	Чиркова		16.02.84				
Утв.	Кашкинов		21.02.84				

Формат	Зона	Поз.	Обозначение	Наименование	Кол.	Примечание
				Документация		
А4			14359-251 07.00.00.00 СБ	Сборочный чертеж		
				Детали		
А4		1	14359-251 07.00.00.01	Стойка	1	
				Прочие изделия		
		2		Выключатель		
				ВПК 2110 УХ		
				ТУ 16-526.457-79	2	0,41кг

				14359-251 07.00.00.00
Разраб.	Яглова		07.02.84	Кронштейн КР1
Пров.	Ефимов		10.02.84	
Рук.гр.	Ефимов		10.02.84	
Н.контр.	Чиркова		21.02.84	
Утв.	Кашкинов		28.02.84	

Стадия	Лист	Листов
Р		1

Гипроспецэлектромонтаж

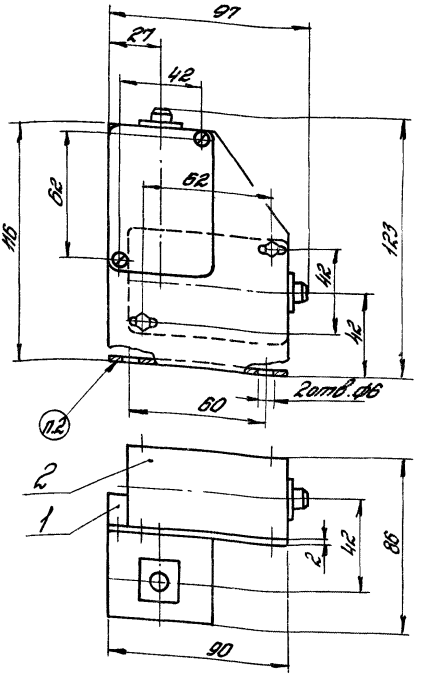

1. Размеры для справок.
2. Маркировать „КР1". Надписи по трафарету черной эмалью НЦ-184 по ГОСТ 18335-83. Шрифт ПУ7 по ГОСТ 2930-62.

				1.435.9-25.1 07.00.00.00СБ			
				Кронштейн КР-1 Сборочный чертеж	Стадия	Масса	Масштаб
					Р	1,02	1:2
					Лист	Листов 1	
Разраб.	Ягапова	[signature]	07.02.84		Гипроспецлегконструкция		
Пров.	Ефимов	[signature]	13.02.84				
Рук.пр.	Ефимов	[signature]	13.02.84				
Н.контр.	Чиркова	[signature]	16.02.84				
Утв.	Кашкинов	[signature]	28.02.84				

Инв. № подл. | Подпись и дата | Взам.инв.№

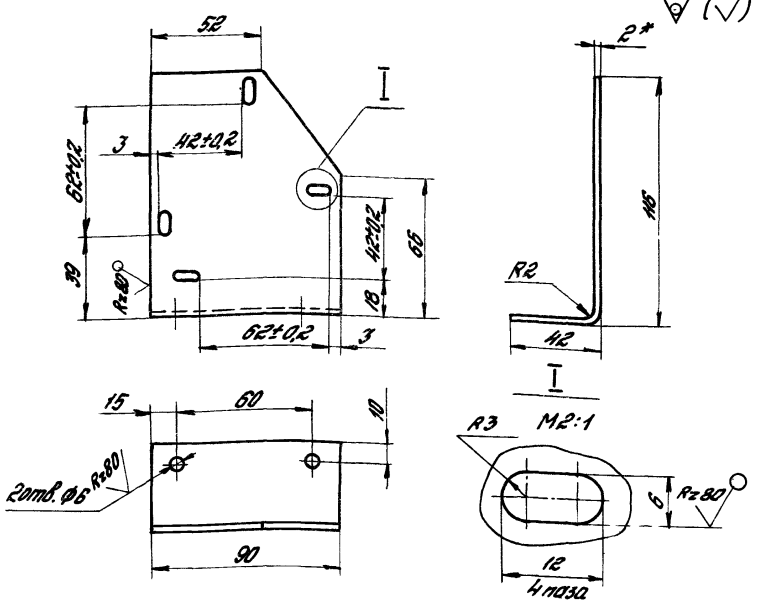

1. * Размер для справок.
2. Неуказанные предельные отклонения размеров: отверстий - по Н14, валов - по h14, остальных - по $\pm \frac{IT14}{2}$
3. Покрытие: Эмаль ПФ-133 серая ГОСТ 926-82, V. 8/1, два слоя.

				1.435.9-25.1 02.00.00.01			
				Стойка	Стадия	Масса	Масштаб
					Р	0,2	1:2
					Лист	Листов 1	
Разраб.	Агапова		07.02.84	Лист Б-ПН-2 ГОСТ 19903-74 / ВСт 3кп2 ГОСТ 16523-70	Гипроспецлегконструкция		
Пров.	Ефимов		13.02.84				
Рук. пр.	Ефимов		13.02.84				
Н. контр.	Чиркова		16.02.84				

Формат	Зона	Поз.	Обозначение	Наименование	Кол.	Примечание
				Документация		
А4			1.435.9-25.1 ОВ.00.00.00СБ	Сборочный чертеж		
				Детали		
А4		1	1.435.9-25.1 ОВ.00.00.01	Основание	1	
				Прочие изделия		
		2		Выключатель		
				ВПК 2110 У2		
				ТУ16-526.457-79	1	0,41кг

Инв.№ подл. | Подп. и дата | Взам.инв.№

Разраб.	Мельникова		06.02.84
Пров.	Агапова		01.02.84
Нач.пр.	Ефимов		15.02.84
Н.контр.	Чуркова		27.02.84
Утв.	Кошкинов		28.02.84

1.435.9-25.1 ОВ.00.00.00

Кронштейн КР2

Стадия	Лист	Листов
Р		1

Гипроспецэлектромонтаж

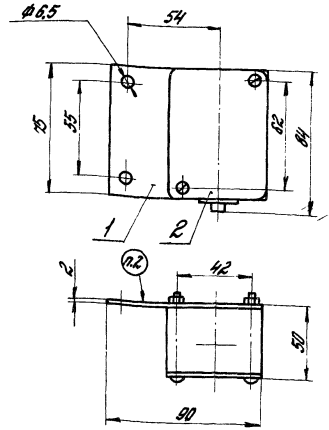

1. Размеры для справок.
2. Маркировать „КР2." Надписи по трафарету черной эмалью НЦ-184 по ГОСТ 18335-83. Шрифт ПУ-7 по ГОСТ 2930-62.

Разраб.	Агапова		19.02.84	1.435.9-25.1 08.00.00.00СБ			
Пров.	Ефимов		13.02.84	Кронштейн КР2. Сборочный чертеж	Стадия	Масса	Масштаб
Рук. пр.	Ефимов		13.02.84		Р	0,51	1:2
Н.контр.	Чиркова		16.02.84		Лист	Листов 1	
Утв.	Кашкинов		16.02.84		Гипроспецпеконструкция		

Инв. № подл. | Подп. и дата | Взам. инв. №

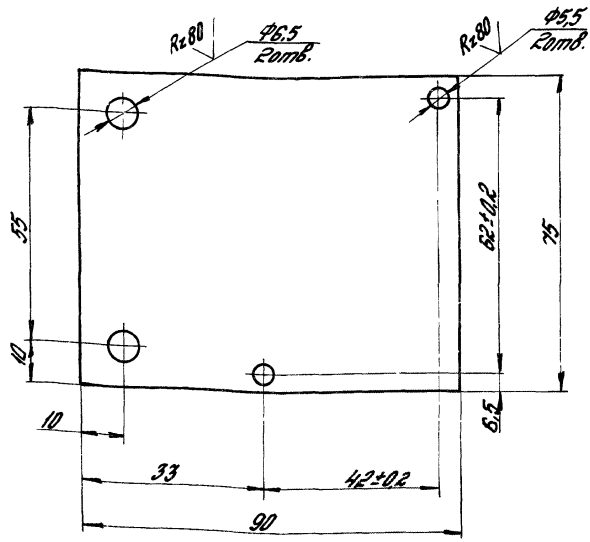

1. Неуказанные предельные отклонения размеров: отверстий H14, валов h14, остальных $\pm \frac{IT14}{2}$
2. Покрытие: Эмаль ПФ-133 серая ГОСТ 926-82, V.6/1, два слоя.

				1435.9-25.1 08.00.00.01			
				Основание	Стадия	Масса	Масштаб
					Р	0,1	1:1
					Лист	Листов 1	
Разраб.	Мельникова	Мельник	06.02.84	Лист Б-ПН-2 ГОСТ 19903-74 / В Ст.3 кп2 ГОСТ 16523-70	Гипроспецлегконструкция		
Пров.	Агапова		07.02.84				
Рук.пр.	Ефимов		13.02.84				
Н.контр.	Циркова		16.02.84				

Инв.№ подл. | Подп. и дата | Взам.инв.№

Инв. № подл.	Подп. и дата	Взам. инв. №

Формат	Зона	Поз.	Обозначение	Наименование	Кол. на исполн. 1.435.9-25.1 09.00.00.00 -	-01	-02	-03	-04	-05	-06	-07	-08	-09	Примечание
				Документация											
А3			1.435.9-25.1 09.00.00.00 СБ	Сборочный чертеж											
				Сборочные единицы											
А4		1	1.435.9-25.1 09.01.00.00	Рама	1				1				1		
			-01	Рама		1				1				1	
			-02	Рама			1				1				
			-03	Рама				1				1			
А4		2	1.435.9-25.1 09.02.00.00	Панель клеефанерная									1		
			-01	Панель клеефанерная										1	
		3	-08	Панель клеефанерная									1		

Разраб.	Иванова	[подпись]	07.02.84
Пров.	Агапова	[подпись]	07.02.84
Рук. пр.	Ефимов	[подпись]	13.02.84
Н. контр.	Чиркова	[подпись]	16.02.84
Утв.	Кашкинов	[подпись]	19.02.84

1.435.9-25.1 09.00.00.00

Створка верхняя СВ

Стадия	Лист	Листов
Р	1	11

Гипроспецлегконструкция

Инв. № подл.	Подпись и дата	Взам. инв. №

Формат	Зона	Поз.	Обозначение	Наименование	Кол. на исполн. 14359-251 09.00.00.00-										Примечание
					–	01	02	03	04	05	06	07	08	09	
А4		3	14359-251 09.02.00.00-09	Панель клеефанерная										1	
				Детали											
А4		6	14359-251 09.00.00.01-	Панель	1										
			02	Панель				1							
А4			14359-251 09.00.00.02-	Панель					1						
			02	Панель								1			
А4		7	14359-251 09.00.00.03-	Панель	1										
			02	Панель		1									
			04	Панель				1							
А4			14359-251 09.00.00.04-	Панель					1						
			02	Панель						1					
			04	Панель								1			
А3		8	14359-251 09.00.00.05-	Окантовка	2				2				2		
			01	Окантовка		2				2				2	
			02	Окантовка			2				2				
			03	Окантовка				2				2			
		9	07	Окантовка	2				2				2		

Формат	Зона	Поз.	Обозначение	Наименование	Кол. на испол. 1435.9-251 09.00.00.00-									Приме
					-	01	02	03	04	05	06	07	08	09	чание
		9	1435.9-251 09.00.00.05-09	Окантовка		2				2				2	
			-11	Окантовка			2				2				
			-12	Окантовка				2				2			
		10	1435.9-251 09.00.00.06	Втулка	2	2	2	2	2	2	2	2	2	2	
				Уплотнения											
				Пластина I, лист											
				ТМКЩ-С-2-2,0/10 ГОСТ 7338-77											
Б4		11	1435.9-251 09.00.00.07	162×940 мм	2				2				2		0,46кг
			-01	162×1060 мм		2				2				2	0,54кг
			-02	162×1610 мм				2				2			0,82кг
			-03	205×1280 мм			2				2				0,79кг
Б4		12	-04	86×3006 мм	2				2				2		0,85кг
			-05	86×3606 мм		2				2				2	1,02кг
			-06	86×4206 мм			2				2				1,19кг
			-07	88×4806 мм				2				2			1,36кг
				Панели											
				Лпгс 1016.61-10,8/10 ГОСТ 12341-76											
Б4		13	1435.9-251 09.00.00.08	L = 900 мм	1										6,1кг
			01	L = 1050 мм		3									7,1кг

Инв. № подл.	Подпись и дата	Взам. инв. №

Формат	Зона	Поз.	Обозначение	Наименование	Кол. на испол. 1435.9-251 09.00.00.00-										Примечание
					-	01	02	03	04	05	06	07	08	09	
				Панели											
				1ПГС10.16.Б1-А0.8 ГОСТ 23486-79											
64		13	1.435.9-25.1 09.00.00.08-02	L = 1250 h14			4								
			-03	L = 1600 h14				4							8.44кг
				1ПГС10.16.Б1-С0.8 ГОСТ 23486-79											10.8кг
64			1.435.9-251 09.00.00.09	L = 900 h14					1						
			-01	L = 1050 h14						3					15.88кг
			-02	L = 1250 h14							4				18.52кг
			-03	L = 1600 h14								4			22.1кг
															28.22кг
				Накладки											
				ОЦ Б-ПН-0-1.0 ГОСТ 19904-74											
				ОЦ Ст 3пс-ОН-ПГОСТ 14918-80											
64		14	1.435.9-251 09.00.00.10	20 h14 x 2900 h14	2				2				2		0.49кг
			-01	20 h14 x 3500 h14		2				2				2	0.59кг
			-02	20 h14 x 4055 h14			2				2				0.69кг
			-03	20 h14 x 4700 h14				2				2			0.8кг
		15	-04	20 h14 x 910 h14	2				2				2		0.15кг
			-05	20 h14 x 1060 h14		2				2				2	0.18кг

Формат	Дата	Поз.	Обозначение	Наименование	Кол. на исполн. 1.435.9-251 09.00.00.00										Примечание
					-	01	02	03	04	05	06	07	08	09	
				Накладки											
				ОЦ Б-ПН-0-1,0 ГОСТ 19904-74											
				Ст3пс-ОН-П ГОСТ 14918-80											
Б4		15	1.435.9-251 09.00.00.10 -06	20h14 x 1260 h14			2				2				0,22 кг
			-07	20h14 x 1610 h14				2				2			0,27 кг
				Стандартные изделия											
		17		Болт М10 x 90.58.0130											
				ГОСТ 7798-70	22	24	24	28	22	24	24	28	32	36	
		18		Винт М3 x 6.58.0130											
				ГОСТ 17473-80	12	12	12	12	12	12	12	12	12	12	
		19		Гайка М10.5.0130											
				ГОСТ 5915-70	22	24	24	28	22	24	24	28	32	36	
		20		Шайба 10,65Г.0130											
				ГОСТ 6402-70	22	24	24	28	22	24	24	28	32	36	
		21		Скоба КII-6-26-Ст3-Ц6Хр											
				ГОСТ 17678-80	6	6	6	6	6	6	6	6	6	6	

Инв. № подл.	Подп. и дата	Взам. инв. №

Формат	Зона	Поз.	Обозначение	Наименование	Кол. на испол. 1.435.09-25.1 09.00.0000-										Приме-чание
					–	01	02	03	04	05	06	07	08	09	
				Прочие изделия											
		22		Винт самонарезающий											
				В6х14 ГУ38-2142-78	40	48	54	66	40	48	54	66	40	48	
		23		Заклепка комбинирован											
				ная ЗК12 ГУ36-2088-78	14	23	28	36	14	23	28	36			
		24		Шайба уплотнительная											
				ШУ-6 ГУ36-2130-78	40	48	54	66	40	48	54	66	40	48	
				Материалы											
		25		Эластичный пенополиу-											
				ретан ГУ6-05-1473-76	0,7	1,2	1,4	3,0	0,7	1,2	1,4	3,0			дм³
		26		Фанера бакелизиро-											
				ванная											
				ФБС5 ГОСТ11539-73		0,03	0,04	0,05		0,03	0,04				м²

Инв.№ подл.	Подп. и дата	Взам. инв.№

Формат	Зона	Поз.	Обозначение	Наименование	Кол. на испол. 1.4359-251 09.00.00.00										Примечание
					10	11	12	13	14	15					
				Документация											
			1.4359-251 09.00.00.00 СБ	Сборочный чертеж											
				Сборочные единицы											
А4		1	1.4359-251 09.01.00.00-02	Рама	1										
			-03	Рама		1									
			-04	Рама			1								
			-05	Рама				1							
			-06	Рама					1						
			-07	Рама						1					
А4		2	1.4359-251 09.02.00.00-02	Панель клеефанерная	1										
			03	Панель клеефанерная		1									
		3	10	Панель клеефанерная	1										
			11	Панель клеефанерная		1									
		4	1.4359-251 09.03.00.00-	Панель из досок			1								
			01	Панель из досок				1							

Инв. № подл.	Подп. и дата	Взам. инв. №

Формат	Зона	Поз.	Обозначение	Наименование	Кол. на испол. 1.435.9-25.1 09.00.00.00- 10	11	12	13	14	15					Приме-чание
А4		4	1.435.9-251 09.03.00.00-02	Панель из досок					1						
			-03	Панель из досок						1					
		5	-08	Панель из досок			1								
			-09	Панель из досок				1							
			-10	Панель из досок					1						
			-11	Панель из досок						1					
				Детали											
А3		8	1.435.9-25.1 09.00.00.05-02	Окантовка	2										
			-03	Окантовка		2									
			-13	Окантовка			2								
			-14	Окантовка				2							
			-15	Окантовка					2						
			-16	Окантовка						2					
		9	-11	Окантовка	2										
			-12	Окантовка		2									
			-20	Окантовка			2								
			-22	Окантовка				2							

Формат	Зона	Поз.	Обозначение	Наименование	Кол. нат. испыт. 14359-251 09.00.00.00										Примечание
					10	11	12	13	14	15					
		9	14359-251 09.00.00.05-24	Окантовка					2						
			-25	Окантовка						2					
		10	14359-251 09.00.00.06	Втулка	2	2	2	2	2	2					
				Уплотнение											
				Пластина I, лист											
				ТМКЩ-С-2.2.9 ГОСТ 7338-77											
БЧ		11	14359-251 09.00.00.07	162×910 мм			2								0,46кг
			-01	162×1050 мм				2							0,54кг
			-02	162×1810 мм		2				2					0,82кг
			-03	205×1260 мм	2				2						0,79кг
		12	-04	86×3006 мм			2								0,85кг
			-05	86×3606 мм				2							1,02кг
			-06	86×4206 мм	2				2						1,19кг
			-07	86×4806 мм		2				2					1,36кг
БЧ		14	14359-251 09.00.00.10	Накладка											
			ОЦ	Б-ПН-01,0 ГОСТ 19904-74 / Ст 3пс-ОН-П ГОСТ 14918-80											
				201×14×2900 н14			2								0,49кг

Инв. № подл.	Подп. и дата	Взам. инв. №

Формат	Зона	Поз.	Обозначение	Наименование	Кол. на испол. 14359-251 09000000- 10	11	12	13	14	15					Приме-чание
				Накладки											
				ОЦ 6-1ПН-0-1.0 ГОСТ 19904-74 Ст 3пс-ОН-П ГОСТ 14918-80											
Б4		14	14359-251 09.00.0010-01	20Н14 х 3500 Н14				2							0.59кг
			-02	20Н14 х 4056 Н14	2				2						0.69кг
			-03	20Н14 х 4700 Н14		2				2					0.8кг
		15	-04	20Н14 х 910 Н14			2								0.15кг
			-05	20Н14 х 1060 Н14				2							0.18кг
			-06	20Н14 х 1260 Н14	2				2						0.22кг
			-07	20Н14 х 1610 Н14		2				2					0.27кг
				Стандартные изделия											
				Болты ГОСТ 7798-70											
		16		М10 х 55.58.0130			50	54	64	74					
		17		М10 х 85.58.0130	44	52									
		18		Винт М3х6.58.0130 ГОСТ 17473-80	12	12	12	12	12	12					

Формат	Зона	Поз.	Обозначение	Наименование	Кол. на исполн. 1435.9-251 09.00.00.00-										Примечание
					10	11	12	13	14	15					
		19		Гайка М10.5.0130											
				ГОСТ 5915-70	44	52	50	54	64	74					
		20		Шайба 10.65Г.0130											
				ГОСТ 6402-70	44	52	50	54	64	74					
		21		Скоба к IV-6-26-Ст3-ц6Хр											
				ГОСТ 17678-80.	6	6	6	6	6	6					
				Прочие изделия											
		22		Винт самонарезающий											
				В6Х25 ТУ36-2142-80	64	66	40	48	54	66					
		24		Шайба уплотнитель-											
				ная ШУ6 ТУ36-2130-78	54	66	40	48	54	66					

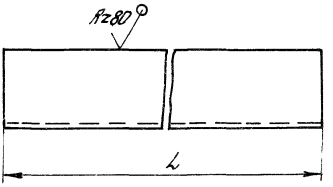

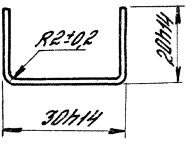

Обозначение	L, мм	Масса, кг
1.435.9-25.1 09.01.00.05	910h14	0,9
-01	1000h14	0,99
-02	1060h14	1,06
-03	1150h14	1,14
-04	1250h14	1,24
-05	1260h14	1,25
-06	1350h14	1,33
-07	1550h14	1,53
-08	1610h14	1,59
-09	1700h14	1,68
-10	1750h14	1,73
-11	2250h14	2,23
-12	2350h14	2,33
-13	2900h14	2,87
-14	3500h14	3,46
-15	4056h14	4,01
-16	4700h14	4,65

Разраб.	Хрисанова		07.02.84
Пров.	Агапова		07.02.84
Рук. пр.	Ефимов		13-[illegible]
Н. контр.	Чиркова		16.02.84

1435.9-25.1 09.01.00.05

Окантовка

Стадия	Масса	Масштаб
Р	См. табл.	1:1

Лист | Листов 1

Лист Б-ПН-2 ГОСТ 19903-74
ВСТ 3кп2 ГОСТ 16523-70

Гипроспецлегконструкция

Инв. № подл. | Подп. и дата | Взам. инв. №

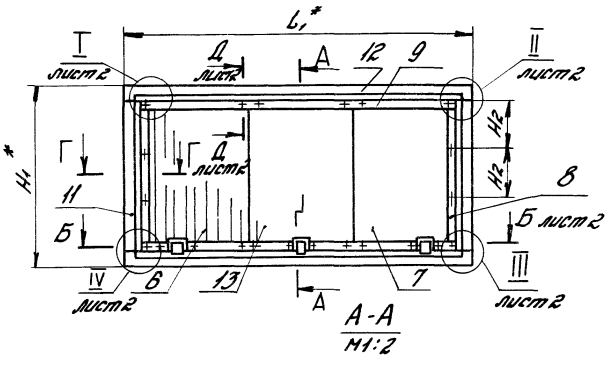

Рис. 1



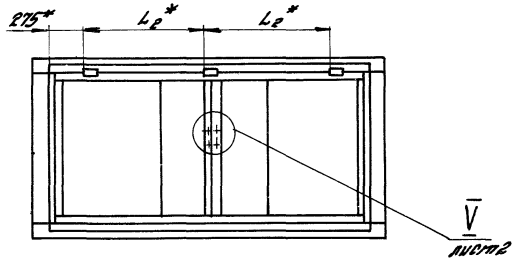

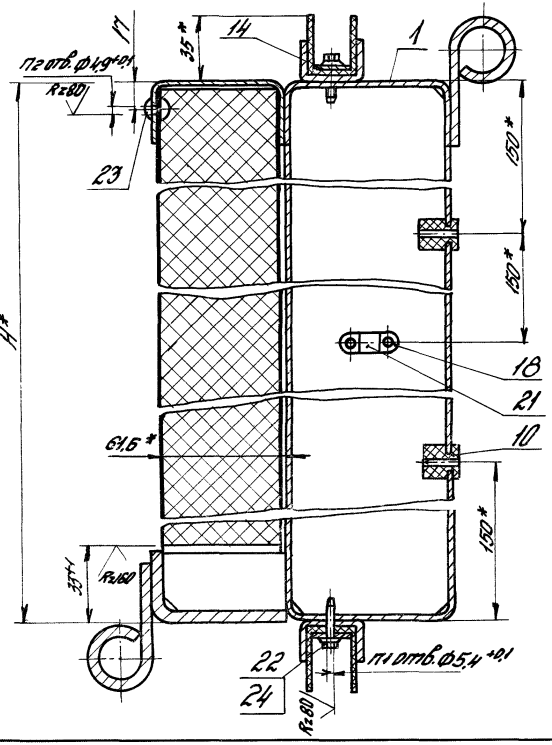

1.* Размеры для справок.

2. Неуказанные предельные отклонения размеров – $\pm \frac{IT14}{2}$.

3. Шероховатость поверхностей деталей Б4 в местах реза Rz 160.

4. Уплотнения поз. 11, 12 и накладки поз. 14, 15 крепить к раме поз. 1 винтами самонарезающими поз. 22 с шагом 200 ± 1 мм.

5. Окантовки поз. 8, 9 крепить к панелям поз. 6, 7 и 13 заклепками поз. 23 между болтами поз. 17. с шагом 200 ± 1 мм.

6. Вертикальные стыки панелей поз. 6, 7 и 13 заполнить эластичным пенополиуретаном поз. 25 и мастикой полиизобутиленовой строительной по ГОСТ 14791-79.

7. Маркировать по таблице. Надписи по трафарету черной эмалью НЦ-184 по ГОСТ 18335-83, шрифт ПУ-7 по ГОСТ 2930-62

Таблицу исполнений см. лист 4

				1435.9-25.1 09.00.00.00.СБ			
				Створка верхняя СВ. Сборочный чертеж	Стадия	Масса	Масштаб
					Р	См. табл.	1:25
Разраб.	Иванова	[signature]	07.02.84		Лист 1	Листов 4	
Пров.	Агапова	[signature]	07.02.84				
Рук. пр.	Ефимов	[signature]	13.02.84		Гипроспецлеткомаркция		
Н. контр.	Чиркова	[signature]	16.02.84				
Утв.	Кашкинов	[signature]	26.02.84				

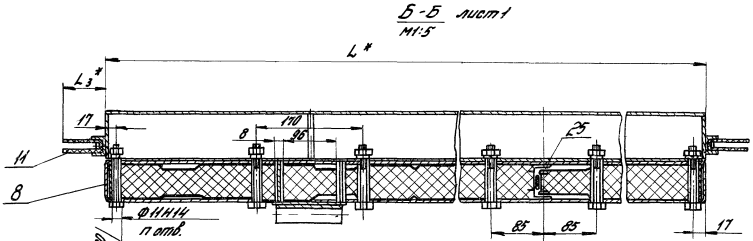

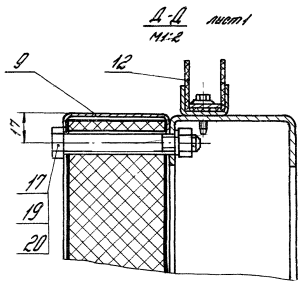

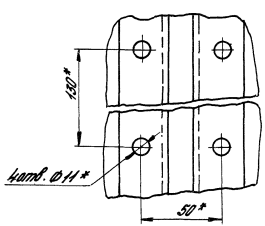

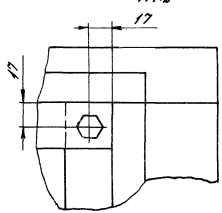

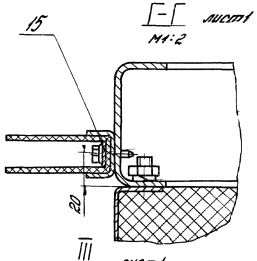

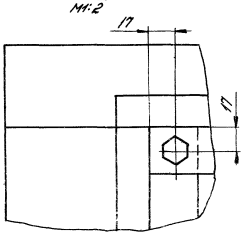

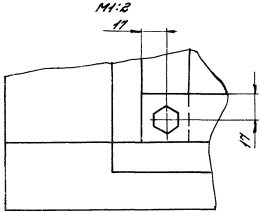

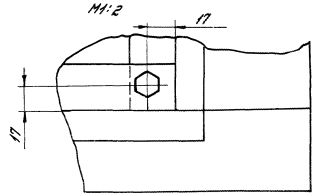

Инв.№подл. | Подп. и дата | Взам.инв.№

Рис. 2
М1:25
Остальное - см. рис. 1

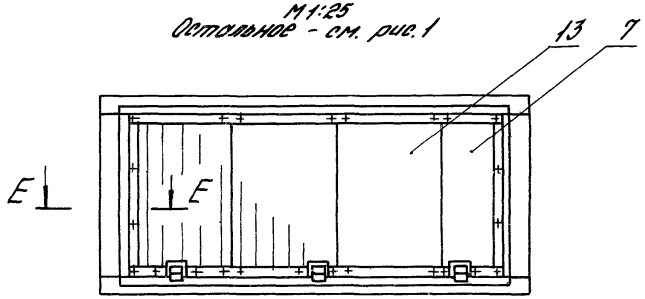

Е-Е
М1:5

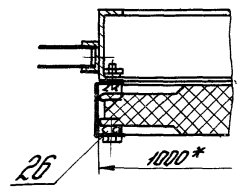

Ж-Ж
М1:5

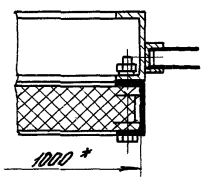

З-З
М1:5

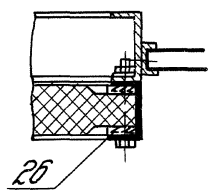

Рис. 3
М1:25
Остальное - см. рис. 1

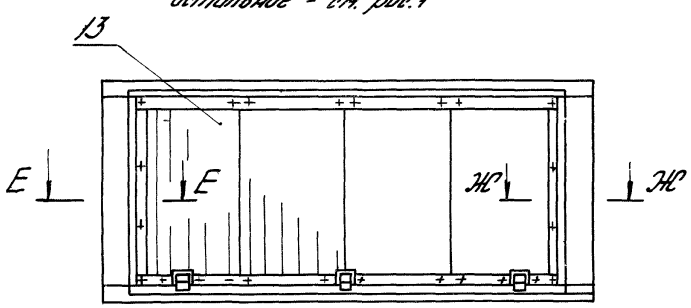

Рис. 5
М1:25
Остальное - см. рис. 1

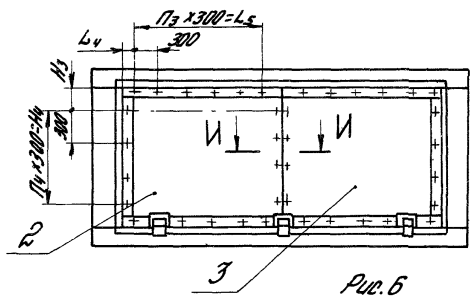

И-И
М1:5

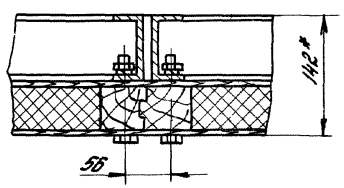

Рис. 4
М1:25
Остальное - см. рис. 1

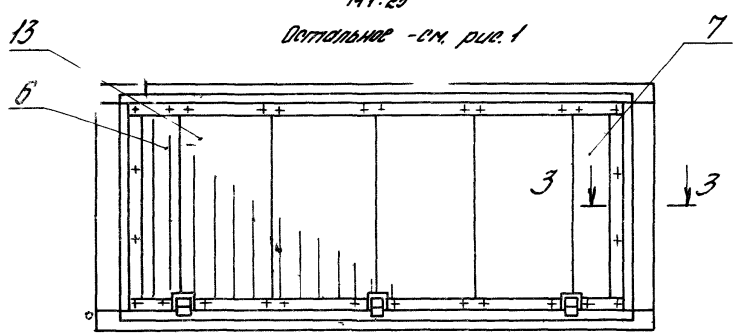

Рис. 6
М1:25
Остальное - см. рис. 1

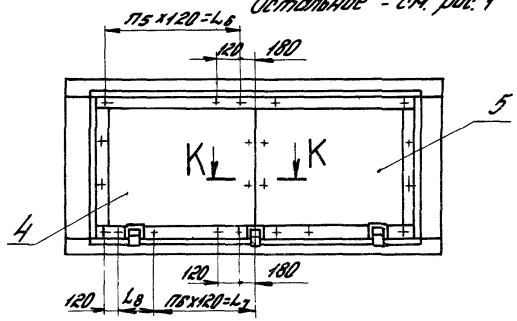

К-К
М1:5

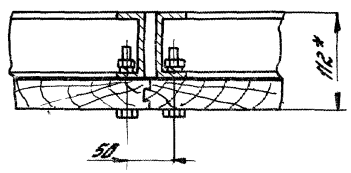

Размеры в мм

Обозначение	Шифр	Рис.	L^*	L_1^*	L_2^*	L_3^*	L_4	L_5	L_6	L_7	L_8	H^*	H_1^*	H_2	H_3	H_4	B^*	n	n_1	n_2	n_3	n_4	n_5	n_6	Масса, кг
1435.9-25.1 09.00.00.00	СВ1	1	2860	3005	1100	73						910	980	240				22	40	14					82,8
-01	СВ2	2	3460	3605	1400							1060	1130	365				24	48	23					100,3
-02	СВ3	3	4016	4205	1678	95						1260	1330	420				24	54	28					121,2
-03	СВ4	4	4660	4805	2000							1610	1680	540			212	28	66	36					154,6
-04	СВ5	1	2860	3005	1100	73	—	—	—	—	—	910	980	290				22	40	14					109,6
-05	СВ6	2	3460	3605	1400							1060	1130	365				24	48	23					139,5
-06	СВ7	3	4016	4205	1678	95						1260	1330	420				24	54	28					175,8
-07	СВ8	4	4660	4805	2000							1610	1680	540				28	66	36					234,9
-08	СВ9	5	2860	3005	1100	73	115	1200				910	980		150	600		32	40		4	2			106,2
-09	СВ10		3460	3605	1400			1500				1060	1130		230			36	48		5	2			120,8
-10	СВ11		4016	4205	1678	95	100	1800				1260	1330		180	900		44	54		6	3			163,4
-11	СВ12		4660	4805	2000		115	2100				1610	1680		200	1200		52	66		7	4			208,5
-12	СВ13	6	2860	3005	1100	73			1200	960	240	910	980	290			182	50	40				10	7	130,0
-13	СВ14		3460	3605	1400		—	—	1440	1080		1060	1130	365				54	48				12	9	165,8
-14	СВ15		4016	4205	1678	95			1800	1320	360	1260	1330	420				64	54				15	11	210,1
-15	СВ16		4660	4805	2000				2040	1680	240	1610	1680	540				74	66				17	14	273,4

Инв. № подл. | Подп. и дата | Взам. инв. №

Рис. 2
М1:25
Остальное - см. рис. 1

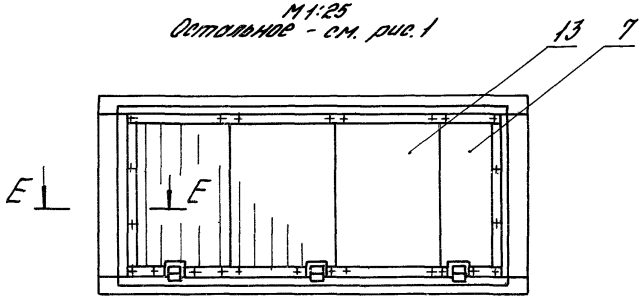

Рис. 3
М1:25
Остальное - см. рис. 1

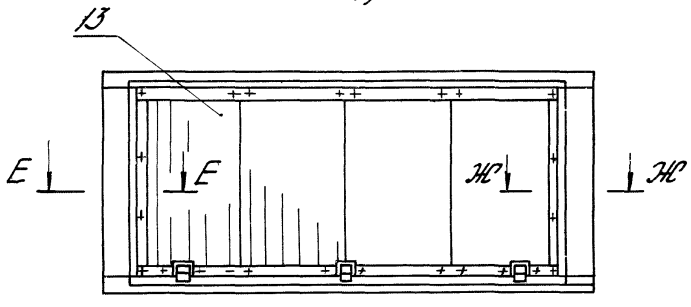

Рис. 4
М1:25
Остальное - см. рис. 1

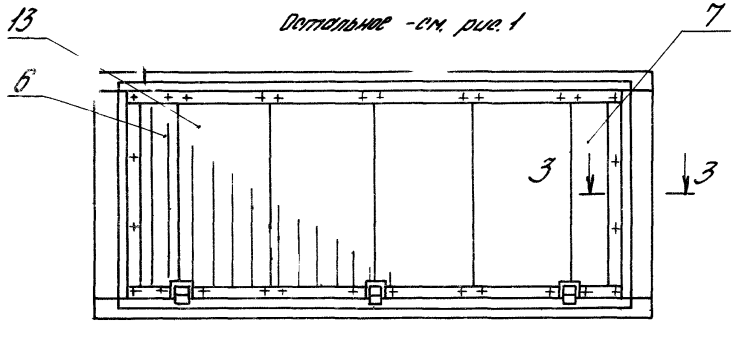

Е-Е
М1:5

Ж-Ж
М1:5

З-З
М1:5

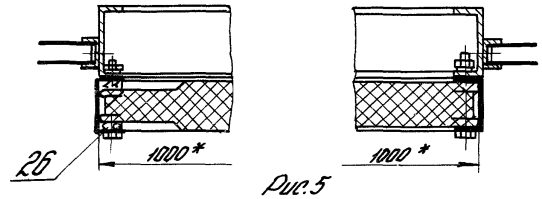

Рис. 5
М1:25
Остальное - см. рис. 1

И-И
М1:5

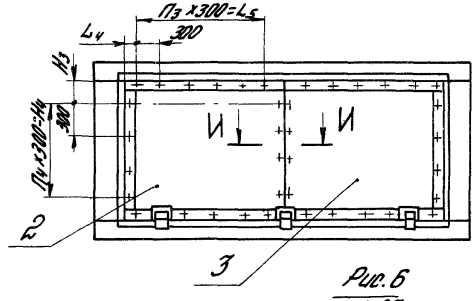

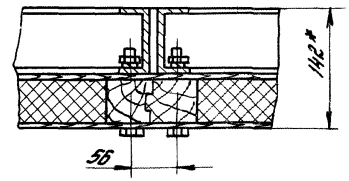

Рис. 6
М1:25
Остальное - см. рис. 1

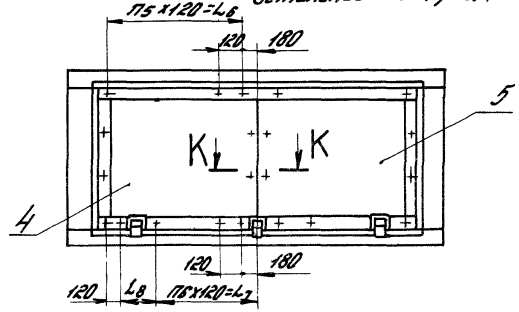

К-К
М1:5

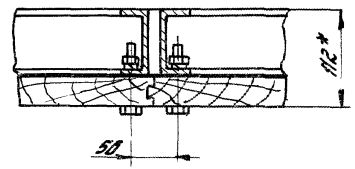

Инв.№ подл.	Подп. и дата	Взам. инв.№

Формат	Зона	Поз.	Обозначение	Наименование	Кол. на исполн. 14359-251 09 01 00 00 -										Примечание
					–	01	02	03	04	05	06	07			
				Документация											
А3			14359-251 09 01.00.00СБ	Сборочный чертеж											
				Детали											
А4		1	14359-251 09.01.00.01	Связь	4				4						
			-01	Связь		4				4					
			-02	Связь			4				4				
			-04	Связь				4				4			
А4		2	14359-251 09.01.00 02	Полупетля	6	6	6	6	6	6	6	6			
А4		3	14359-251 09.01.00.03	Кронштейн					3	3	3	3			
			-01	Кронштейн	3	3	3	3							

Разраб.	Хрисанова		07.02.89
Пров.	Агапова		07.02.89
Рук. пр.	Ефимов		13.02.89
Н. контр.	Чиркова		16.02.89
Утв.	Кошкина		28.02.89

14359-251 09 01.00 00

Рама

Стадия	Лист	Листов
Р	1	2

Гипроспецсельконструкция

Инв.№ подл.	Подп. и дата	Взам. инв.№

Формат	Зона	Поз.	Обозначение	Наименование	Кол. на испол. 14359-251 09.01 00.00- —	01	02	03	04	05	06	07			Примечание
А4		4	14359-251 09.01 00.04	Ребро					6	6	6	6			
			-01	Ребро	6	6	6	6							
		5	-02	ребро	3	3	3	3	3	3	3	3			
А4		6	14359-251 09.01.00.05	Окантовка	2				2						
			-02	Окантовка		2				2					
			-05	Окантовка			2				2				
			-08	Окантовка				2				2			
		7	-13	Окантовка	2				2						
			-14	Окантовка		2				2					
			-15	Окантовка			2				2				
			-16	Окантовка				2				2			
				Связи											
				Швеллер 80х32х4 ГОСТ 8278-83											
				Ст3кп2 ГОСТ 14474-76											
Б4		8	14359-251 09.01 00.06	L = 2860 h14	2				2						11,38кг
			-01	L = 3460 h14		2				2					14,0кг
			-02	L = 4016 h14			2				2				16,28кг
			-03	L = 4660 h14				2				2			18,87кг

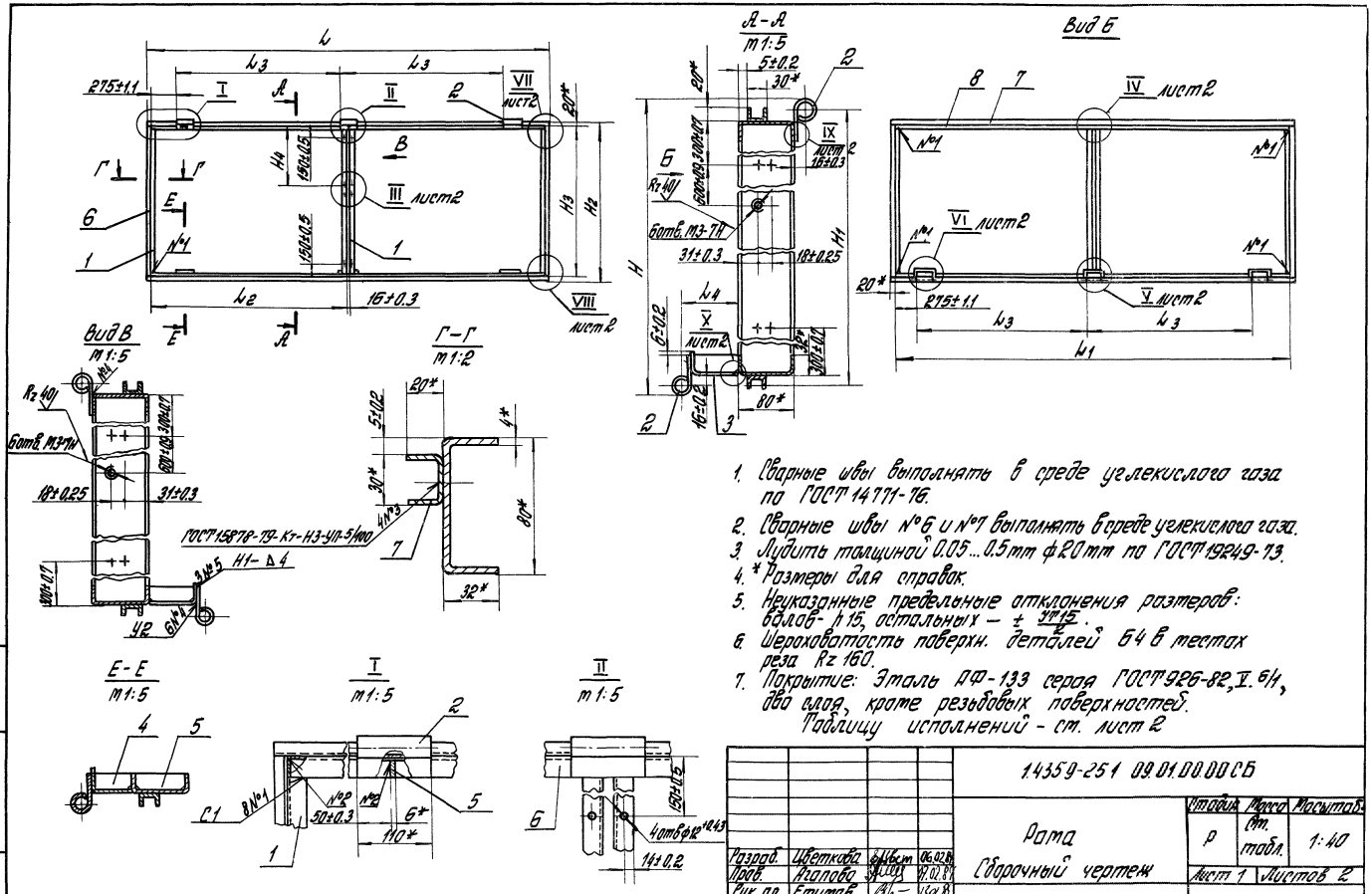

1. Сварные швы выполнять в среде углекислого газа по ГОСТ 14771-76.
2. Сварные швы №6 и №7 выполнять в среде углекислого газа.
3. Лудить толщиной 0.05...0.5 мм ф20 мм по ГОСТ 19249-73.
4. * Размеры для справок.
5. Неуказанные предельные отклонения размеров: валов - h15, остальных - $\pm \frac{IT15}{2}$.
6. Шероховатость поверхн. деталей Б4 в местах реза Rz 160.
7. Покрытие: Эталь АФ-133 серая ГОСТ 926-82, V. 6/1, два слоя, кроме резьбовых поверхностей.

Таблицу исполнений - см. лист 2

				1.4359-251 09.01.00.00 СБ			
				Рама Сборочный чертеж	Стадия	Масса	Масштаб
					Р	Ст. табл.	1:40
Разраб.	Цветкова		06.02.84		Лист 1	Листов 2	
Пров.	Агапова		17.02.84				
Рук. пр.	Ефимов		13.02.84		Гипроспецлегконструкция		
Н. контр.	Чиркова		16.02.84				
Утв.	Кошкинов		29.02.84				

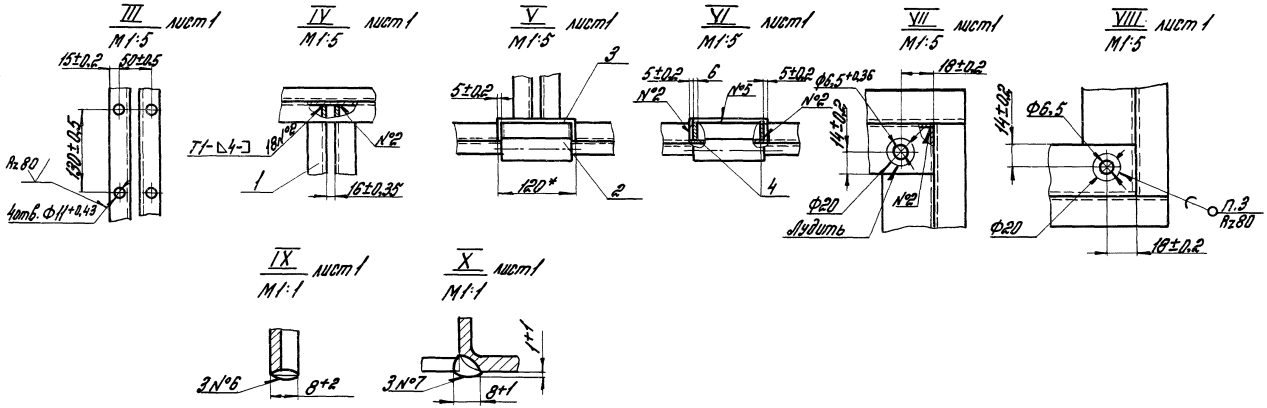

Обозначение	Размеры, мм										Масса, кг
	H	H1	H2	H3	H4	L	L1	L2	L3	L4	
14359-251 09.01.00.00	972	940	950	910	95	2900	2860	1422	1100	84	50,6
-01	1122	1090	1100	1060		3500	3460	1722	1400		59,3
-02	1322	1290	1300	1260	155	4056	4016	2000	1678		68,6
-03	1672	1640	1650	1610		4700	4660	2322	2000		81,4
-04	972	940	950	910	95	2900	2860	1422	1100	55	50,0
-05	1122	1090	1100	1060		3500	3460	1722	1400		58,8
-06	1322	1290	1300	1260	155	4056	4016	2000	1678		68,0
-07	1672	1640	1650	1610		4700	4660	2322	2000		80,9

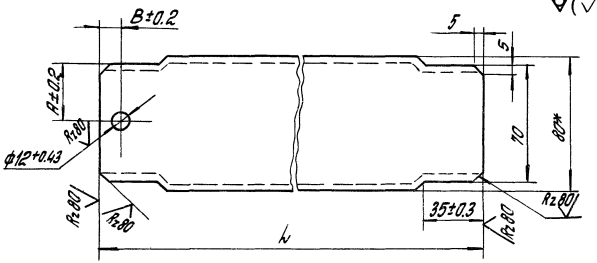

Обозначение	L, мм	A, мм	B, мм	Масса, кг
1.435.9-25.1 09.01.00.01	900 h14	—	—	3.65
-01	1050 h14	—	—	4.25
-02	1250 h14	—	—	5.06
-03	1420 h14	35	12	5.75
-04	1600 h14	—	—	6.48
-05	1720 h14	35	12	6.96
-06	1998 h14	35	12	8.09
-07	2300 h14	—	—	9.32
-08	2320 h14	35	12	9.4
-09	2750 h14	—	—	11.14
-10	3150 h14	—	—	12.76
-11	4000 h14	—	—	16.2

* Размер для справок.

Разраб.	Хрисанова	[signature]	07.02.84	1.435.9-25.1 09.01.00.01			
Пров.	Агапова	[signature]	07.02.84	Связь	Стадия	Масса	Масштаб
Рук. пр.	Ефимов	[signature]	13.02.84		Р	ст. табл.	1:2
Н. контр.	Чиркова	[signature]	16.02.84		Лист	Листов 1	
				Швеллер 80х32х4 ГОСТ 8278-75 / ВСт3кп2 ГОСТ 11474-76	Гипроспецлегконструкция		

Инв. № подл. | Подп. и дата | Взам. инв. №

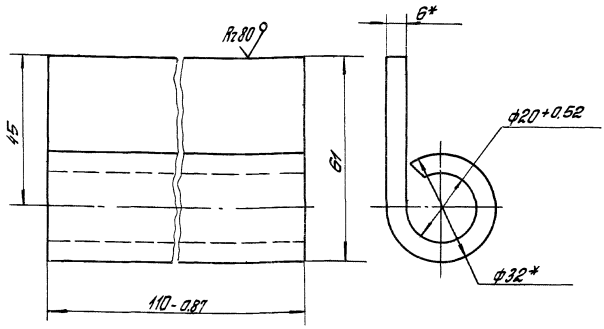

1.* Размер для справок.
2. Неуказанные предельные отклонения размеров $\pm \frac{УТ14}{2}$.
3. Покрытие: Хим. Окс. прм.

Разраб.	Хрисанова		07.02.89	1.435.9-25.1 09.01.00.02			
Пров.	Агапова		07.02.89	Полупетля	Отдел	Масса	Масштаб
Рук. пр.	Ефимов		13.02.89		Р	0,57	1:1
Н.контр.	Чиркова		16.02.89	Лист В-АН-6 ГОСТ 19903-74 / ВСт 3 кп 2 ГОСТ 14637-79	Лист	Листов 1	
					Гипроспецлегконструкция		

Инв. № подл. | Подп. и дата | Взам. инв. №

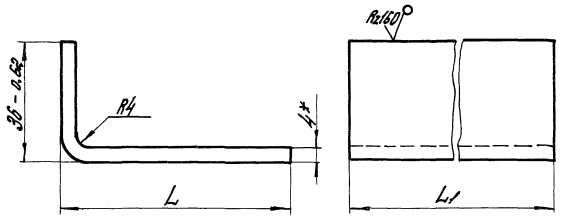

Обозначение	L, мм	L1, мм	Массаг
1.435.9-25.1 09.01.00.03	39h14	120h14	0,26
-01	68h14		0,37
-02	39h14	230h14	0,49
-03	68h14		0,71

* Размер для справок.

				1.435.9-25.1 09.01.00.03			
				Кронштейн	Стадия	Масса	Масштаб
					Р	См. табл.	1:1
					Лист	Листов 1	
Разраб.	Хрисанова	[signature]	01.02.84	Лист Б-ПН-4 ГОСТ 19909-74 / 8 Ст3кп2 ГОСТ 14637-79	Гипроспецлегконструкция		
Пров.	Агапова	[signature]	01.02.84				
Рук. пр.	Ефимов	[signature]	30.02.84				
Н. контр.	Чиркова	[signature]	06.02.84				

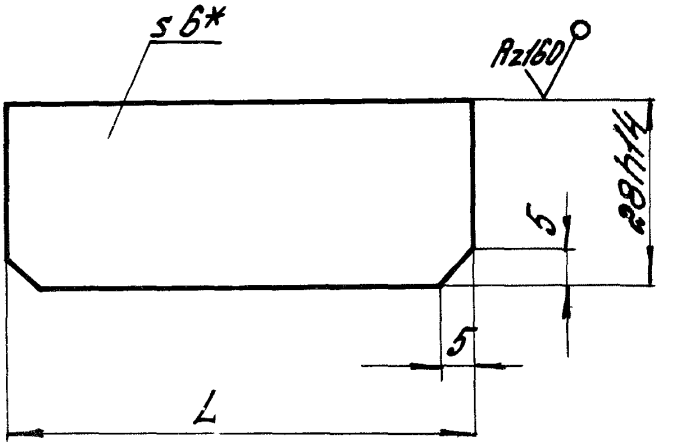

Обозначение	L, мм	Масса, кг
1.435.9-25.1 09.01.00.04	34h14	0,04
-01	63h14	0,08
-02	70h14	0,09

*Размер для справок.

Инв.№ подл. | Подп. и дата | Взам. инв.№

				1.435.9-25.1 09.01.00.04		
Разраб.	Хрисанова		07.02.84	Ребро	Стадия: Р	Масса: Сп. табл.	Масштаб: 1:1
Пров.	Агапова		07.02.84		Лист	Листов 1
Рук. пр.	Ефимов		13.02.84	Лист Б-ПН-6 ГОСТ 19903-74 / ВСт3кп2 ГОСТ 14637-79	Гипростеллегконструкция	
Н. контр.	Чиркова		16.02.84			

Инв. № подл.	Подпись и дата	Взам. инв. №

Формат	Зона	Поз.	Обозначение	Наименование	Кол. на исполн. 1.435.9-25.1 09.02.00.00- —	01	02	03	04	05	06	07	08	09	Примечание
				Документация											
12			1.435.9-25.1 09.02.00.00СБ	Сборочный чертеж	X	X	X	X	X	X	X	X	X	X	
				Сборочные единицы											
12		1	1.435.9-25.1 09.02.01.00	Каркас	1										9,2 кг
			-01	Каркас		1									10,7 кг
			-02	Каркас			1								14,0 кг
			-03	Каркас				1							17,7 кг
			-04	Каркас					1						18,4 кг
			-05	Каркас						1					22,0 кг
			-06	Каркас							1				34,0 кг
			-07	Каркас								1			41,3 кг
			-08	Каркас									1		9,2 кг
			-09	Каркас										1	10,9 кг

Разраб.	Шестнева		1.435.9-25.1 09.02.0000
Провер.	Глебочкин		Панель клеефанерная
Н. контр.	Лукашевич		Стадия: Р; Лист: 1; Листов: 6
Утв.	Глебочкин	22.2.84	ЦНИИПРОМЗДАНИЙ

Инв. № подл.	Подпись и дата	Взам. инв. №

Формат	Зона	Поз.	Обозначение	Наименование	Кол. на испол. 1.435.9-25.1 09.02.00.00-										Примечание
					–	01	02	03	04	05	06	07	08	09	
				Детали											
				Обшивка											
				фанера клеевая											
				марки ФСФ, сорт $\frac{В}{ВВ}$,											
				толщ. 6мм ГОСТ 3916-69											
Б4		2	1.435.9-25.1 09.02.00.01	(900 × 1425) h14	2								2		5кг
			-01	(1050 × 1725) h14		2								2	7,1кг
			-02	(1250 × 2005) h14			2								9,8кг
			-03	(160 × 2325) h14				2							14,5кг
			-04	(1425 × 2300) h14					2						12,8кг
			-05	(1725 × 2725) h14						2					18,5кг
			-06	(2005 × 3150) h14							2				24,6кг
			-07	(2325 × 4000) h14								2			36,3кг

Подпись и дата | Взам. инв.№

Формат	Зона	Поз.	Обозначение	Наименование	Кол. на исполн. 1.4359-251 09.02.00.00										Приме-чание
					—	01	02	03	04	05	06	07	08	09	
				Материалы											
				Плита теплоизоляционная ПСБ-С марки 25, толщ. 50мм ГОСТ 15588-70*											
БЧ		3	1.4359-251 09.02.00.02	S = 1,03 м²	1								1		1,55кг
			-01	S = 1,56 м²		1								1	2,34кг
			-02	S = 2,09 м²			1								3,14кг
			-03	S = 3,21 м²				1							4,82кг
			-04	S = 2,77 м²					1						4,16кг
			-05	S = 4,13 м²						1					6,2кг
			-06	S = 5,36 м²							1				8,1кг
			-07	S = 8,12 м²								1			12,18кг

Инв. № подл.	Подпись и дата	Взам. инв. №

Формат	Зона	Поз.	Обозначение	Наименование	Кол. на испол. 14359-251 09.02.00.00- 10	11	12	13	14	15					Примечание
				Документация											
12			14359-251 09.02.00.00 СБ	Сборочный чертеж	X	X	X	X	X	X					
				Сборочные единицы											
12		1	14359-251 09.02.01.00 -10	Каркас	1										14,8 кг
			-11	Каркас		1									18,2 кг
			-12	Каркас			1								18,4 кг
			-13	Каркас				1							22,0 кг
			-14	Каркас					1						34,0 кг
			-15	Каркас						1					41,6 кг

Инв. № подл. | Подпись и дата | Взам. инв. №

Формат	Зона	Поз.	Обозначение	Наименование	Кол. на испол. 1435.9-251.09.02.0000-										Примечание
					10	11	12	13	14	15					
				Детали											
				Обшивка											
				Фанера клеевая марки ФСФ, сорт В/ВВ, толщ. 6мм ГОСТ 3916-69											
64		2	1435.9-251 09.02.00.01-02	(1250×2005) h14	2										9,8 кг
			-03	(1600×2325) h14		2									14,5 кг
			-04	(1425×2300) h14			2								12,9 кг
			-05	(1725×2725) h14				2							18,5 кг
			-06	(2005×3150) h14					2						24,6 кг
			-07	(2325×4000) h14						2					36,3 кг

Инв. N подл.	Подпись и дата	Взам. инв. N

Формат	Зона	Поз.	Обозначение	Наименование	Кол. на исполн. 14359-251 09.02.00.00- 10	11	12	13	14	15					Примечание
				Материалы											
				Плиты теплоизоляционные ПСБ-С марки 25, толщ. 50мм ГОСТ 15588-70*											
64		3	1.4359-251 09.02.00.02-02	S=2,09 м²	1										3,14кг
			-03	S=3,21м²		1									4,82кг
			-04	S=2,77м²			1								4,16кг
			-05	S=4,13м²				1							6,2кг
			-06	S=5,36м²					1						8,1кг
			-07	S=8,12м²						1					12,18кг

Рис.1

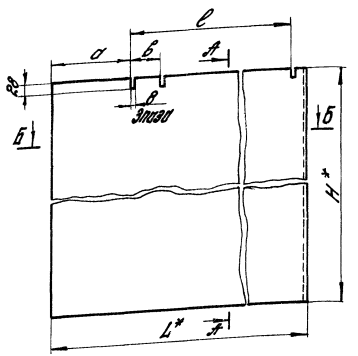

Рис.2
остальное см. рис.1

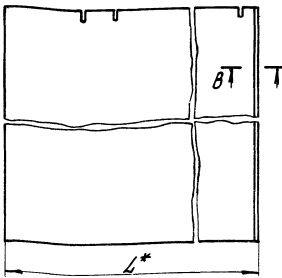

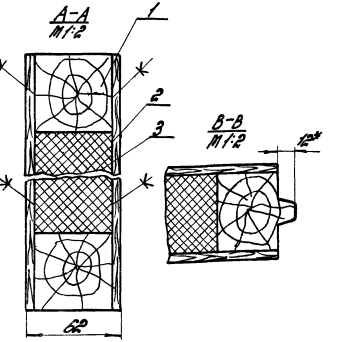

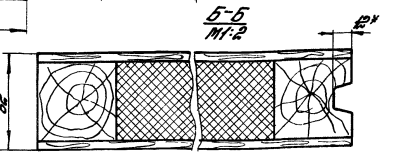

Обозначение	Рис.	L, мм	H, мм	a, мм	b, мм	l, мм	Масса, кг
1.435.9-251 09.02.00.00	1	1425	900	270	104	1100	20.7
-01	1	1725	1050	270	104	1400	27.2
-02	1	2005	1250	272	104	1678	37.3
-03	1	2325	1600	270	104	2000	51.5
-04	1	1425	2300	254	136	1100	48.1
-05	1	1725	2750	254	136	1400	65.1
-06	1	2005	3150	256	136	1678	91.2
-07	1	2325	4000	254	136	2000	126.0
-08	2	1437	900	270	104	1100	20.7
-09	2	1737	1050	270	104	1400	27.4
-10	2	2017	1250	272	104	1678	37.5
-11	2	2337	1600	270	104	2000	52.0
-12	2	1437	2300	254	136	1100	48.1
-13	2	1737	2750	254	136	1400	65.1
-14	2	2017	3150	256	136	1678	91.2
-15	2	2337	4000	254	136	2000	126.3

1. Рекомендуемое защитно-декоративное покрытие наружных поверхностей — атмосферостойкие эмали типа ХВ-1100 по ГОСТ 699-76. Цвет покрытия выбирается при привязке ворот к конкретному объекту.
2. Обрабатываемые поверхности должны быть обработаны антисептиками типа ББК-3 по ГОСТ 14647-69 согласно СНиП III-19-76.
3. Крепление фанеры к каркасу производить на клеях повышенной водостойкости типа ФРФ-50 ТУ 6-05-281-14-77 прессовым способом или прижимать гвоздями, располагаемыми на расстоянии 150÷200мм друг от друга.
4. Предельные отклонения размеров $h14; \pm \frac{1.14}{2}$

Разраб.	Шерстнева		
Провер.	Глебочкин		
Н. контр.	Погорелов		
Утв.	Глебочкин		

1.435.9-251 09.02.00.00СБ

Панель клеефанерная
Сборочный чертеж

Стадия	Масса	Масштаб
Р	см. табл.	1:10
Лист	Листов 1	

ЦНИИПРОМЗДАНИЙ

Инв. N подл.	Подпись и дата	Взам. инв. N

Формат	Зона	Поз.	Обозначение	Наименование	Кол. на испол. 14359-251 0902.01.00- –	01	02	03	04	05	06	07	08	09	Примечание
				Документация											
12			1.4359-25.1 09.02.01.00	Сборочный чертеж											
				Детали											
				Брус											
				Пиломатериал											
				хвойных пород,											
				2 сорт ГОСТ 8486-66*											
54		1	14359-251 0902.01.01	(1425×50×50) h14 Rz320	2				2						2,31 кг
			-01	(1725×50×50) h14; Rz320		2				2					2,8 кг
			-02	(2005×50×50) h14; Rz320			2				2				3,26 кг
			-03	(2925×50×50) h14 Rz320				2				2			3,66 кг

Разраб.	Шерстнева		
Провер.	Глебочкин		
Н. контр.	Погорелов		
Утв.	Глебочкин		32-784

14359-251 0902.01.00

Каркас

Стадия	Лист	Листов
Р	1	4

ЦНИИПРОМЗДАНИЙ

Инв. № подл.	Подпись и дата	Взам. инв. №

Формат	Зона	Поз.	Обозначение	Наименование	Кол. на испол. 14359-251 09.02 01.00-										Примечание
					-	04	02	03	04	05	06	07	08	09	
				-04 (1437 х 50 х 50) h14; Rz 320									2		2,34 кг
				-05 (1737 х 50 х 50) h14; Rz 320										2	2,82 кг
		2	14359-251 09.02.01.01	-08 (900 х 50 х 50) h14; Rz 320	3								3		1,46 кг
				-09 (1050 х 50 х 50) h14; Rz 320		3								3	1,70 кг
				-10 (1250 х 50 х 50) h14; Rz 320			4								2,03 кг
				-11 (1600 х 50 х 50) h14; Rz 320				4							2,60 кг
				-12 (2300 х 50 х 50) h14; Rz 320					3						3,74 кг
				-13 (2750 х 50 х 50) h14; Rz 320						3					4,47 кг
				-14 (3150 х 50 х 50) h14; Rz 320							4				5,12 кг
				-15 (4000 х 50 х 50) h14; Rz 320								4			6,50 кг
Б4		3	14359-251 09.02.01.01	-16 (3150 х 50 х 50) h14; Rz 320					2						1,17 кг
				-17 (860 х 50 х 50) h14; Rz 320						2					1,40 кг
				-18 (665 х 50 х 50) h14; Rz 320							6				1,10 кг
				-19 (774 х 50 х 50) h14; Rz 320								6			1,25 кг
				Напель											
				Круг В8 ГОСТ 2590-71 Ст. 3 ГОСТ 535-79											
Б4		4		L = 50 h14 Rz 180	6	6	8	8	10	10	20	20	6	6	0,02 кг

Формат	Зона	Поз.	Обозначение	Наименование	Кол. на испол. 1.435.9-25.1 09.02.01.00- 10	11	12	13	14	15					Примечание
				Документация											
12			14359-25.1 09.02.01.00	Сборочный чертеж	✕	✕	✕	✕	✕	✕					
				Детали											
				Брус											
				Пиломатериал											
				хвойных пород											
				2 сорт. ГОСТ 8486-66*											
64		1	1.435.9-25.1 09.02.01.01-04	(1437 х 50 х 50) h14; Rz320			2								2,34 кг
			-05	(1737 х 50 х 50) h14; Rz320				2							2,82 кг
			-06	(2017 х 50 х 50) h14; Rz320	2				2						3,28 кг
			-07	(2337 х 50 х 50) h14; Rz320		2				2					3,80 кг
64		2	1.435.9-25.1 09.02.01.01-10	(1250 х 50 х 50) h14; Rz320	4										2,03 кг
			-11	(1600 х 50 х 50) h14; Rz320		4									2,60 кг
			-12	(2300 х 50 х 50) h14; Rz320			3								3,74 кг

Инв. N подл.	Подпись и дата	Взам. инв. N

Формат	Зона	Поз.	Обозначение	Наименование	Кол. на испол. 14359-251 09.02.01.00- 10	11	12	13	14	15					Примечание
			14359-251 09.02.0101 -13	(2750×50×50) h14; Rz320				3							4,47 кг
			-14	(3150×50×50) h14; Rz320					4						5,12 кг
			-15	(4000×50×50) h14; Rz320						4					6,50 кг
64		3	14359-251 09.02.0101 -20	(718×50×50) h14; Rz320			2								1,17 кг
			-21	(868×50×50) h14; Rz320				2							1,40 кг
			-22	(670×50×50) h14; Rz320					6						1,10 кг
			-23	(778×50×50) h14; Rz320						6					1,26 кг
				Накладка											
				Круг $\frac{\text{ВСт3ГОСТ 2590-71}}{\text{Ст3ГОСТ 535-79}}$											
64		4	14359-251 09.02.01.02	L = 50 h14; Rz160	8	8	10	10	20	20					0,02 кг

14359-251 09.02.01.00	Лист 4

Рис.1

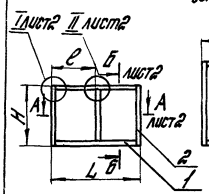

Рис.2
остальное см. рис.1

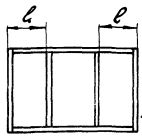

Рис.3
остальное см. рис.1

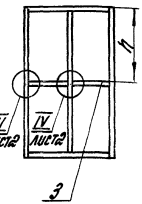

Рис.4
остальное см. рис.3

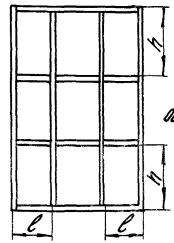

Рис.5
остальное см. рис.1

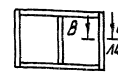

Рис.6
остальное см. рис.2

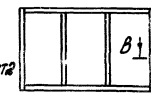

Рис.7
остальное см. рис.3

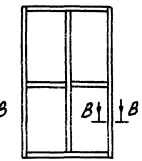

Рис.8
остальное см. рис.4

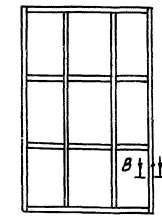

Обозначение	Рис.	L, мм	H, мм	ℓ, мм	h, мм	Масса, кг
1.435.9-25.1 09.02.01.00	1	1425	900	687		9,2
-01	1	1725	1050	837		10,7
-02	2	2005	1250	843		14,6
-03	2	2325	1600	750		17,7
-04	3	1425	2900	687	1125	18,4
-05	3	1725	2750	837	1350	22,0
-06	4	2005	3150	843	1550	34,0
-07	4	2325	4000	750	1315	41,3
-08	5	1437	900	693		9,2
-09	5	1737	1050	843		10,9
-10	6	2017	1250	847		14,8
-11	6	2337	1600	754		18,2
-12	7	1437	2900	693	1125	18,4
-13	7	1737	2750	843	1350	22,0
-14	8	2017	3150	847	1550	34,0
-15	8	2337	4000	754	1315	41,6

1. Все поверхности должны быть обработаны антисептиками типа БВ-11 по ГОСТ 23782-79 согласно СНиП III-19-76.
2. Клей водостойкий типа ФРФ-50 ТУ6-05-281-14-77.
3. Предельные отклонения размеров $h14, \pm \frac{IT14}{2}$

				1.435.9-25.1 09.02.01.00СБ	
Разраб.	Шеретнева			Корпус Сборочный чертеж	Стадия: Р; Масса: см. табл.; Масштаб: 1:50
Провери.	Плебочкин				Лист 1; Листов 2
Н.контр.	Лукашевич				ЦНИИПРОЗДАНИЙ
Утв.	Плебочкин				

Инв.№ подл. | Подпись и дата | Взам.инв.№

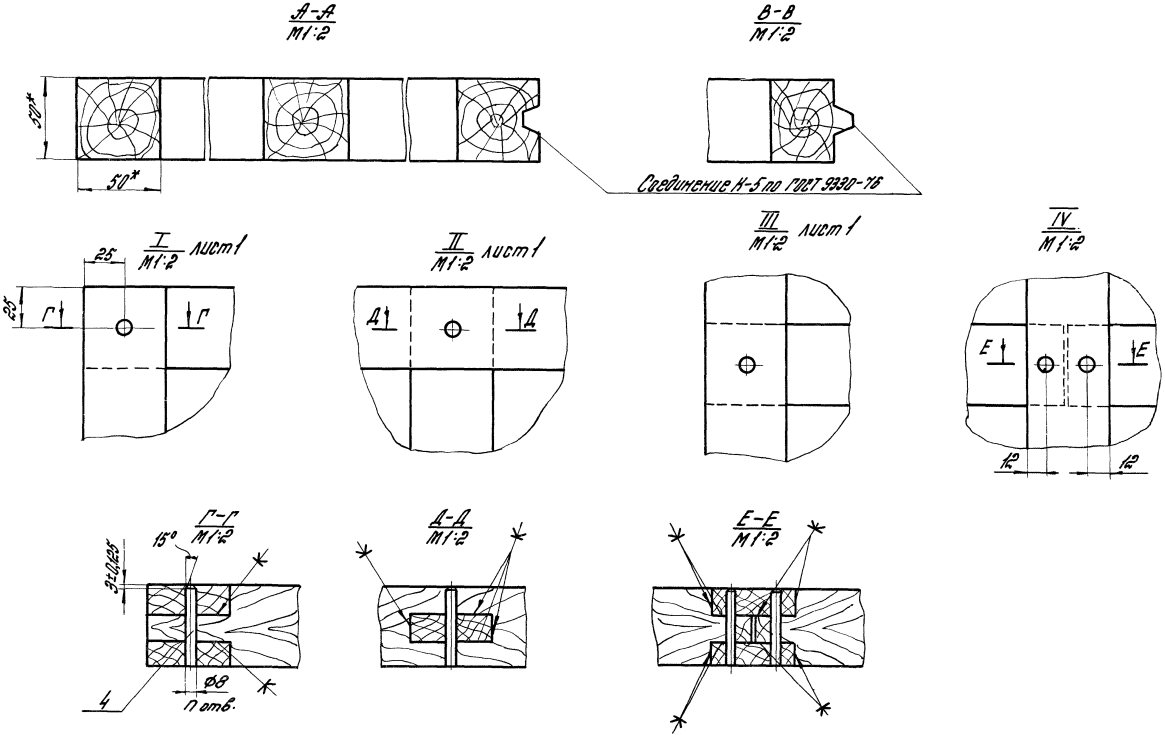

1.435.9-25.1 09.02.01.00СБ

Лист 2

Инв.N подл.	Подпись и дата	Взам. инв.N

Формат	Зона	Поз.	Обозначение	Наименование	Кол. на исполн. 1.435.9-25.1 09.03.00.00-										Примечание
					–	01	02	03	04	05	06	07	08	09	
				Документация											
12			1.435.9-25.1 09.03.00.00	Сборочный чертеж	X	X	X	X	X	X	X	X	X	X	
				Детали											
				Брус											
				Пиломатериал											
				хвойных пород.											
				1ый сорт ГОСТ8486-66*											
Б4		1	1.435.9-25.1 09.03.00.01	(900×130×32) h14; Rz320	13								13		
			-01	(1050×130×32) h14; Rz320		15								15	
			-02	(1250×130×32) h14; Rz320			17								

Разраб.	Шерстнева		
Провер.	Глебочкин		
Н. контр.	Лушкашев		
Утв.	Глебочкин		22.2.84

1.435.9-25.1 09.03.00.00

Панель из досок

Стадия	Лист	Листов
Р	1	4

ЦНИИПРОМЗДАНИЙ

Инв. № подл.	Подпись и дата	Взам. инв. №

Формат	Зона	Поз.	Обозначение	Наименование	Кол. на испол. 14359-251 09 03.00.00-										Примечание
					–	01	02	03	04	05	06	07	08	09	
			14359-25.1 09.03.00.01 – 03	(1600 × 130 × 32) h14; Rz320				20							
			-04	(2300 × 130 × 32) h14; Rz320					13						
			-05	(2750 × 130 × 32) h14; Rz320						15					
			-06	(3150 × 130 × 32) h14; Rz320							17				
			-07	(4000 × 130 × 32) h14; Rz320								20			
БЧ		2	1.4359-25.1 09.03.00.02	(1325 × 50 × 50) h14; Rz320	3				4				3		2,2 кг
			-01	(1635 × 50 × 50) h14; Rz320		3				4				3	2,69 кг
			-02	(1915 × 50 × 50) h14; Rz320			3				4				3,14 кг
			-03	(2235 × 50 × 50) h14; Rz320				3				4			3,66 кг
				Стандартные изделия											
		3		Шуруп 1-6 × 70.58.019 ГОСТ 1144-80	45	45	51	60	52	60	68	80	39	45	

Формат	Зона	Поз.	Обозначение	Наименование	10	11	12	13	14	15					Кол-во
				Документация											
12			14359-251 09 03 00 00	Сборочный чертеж	X	X	X	X	X	X					
				Детали											
				Брус Пиломатериал хвойных пород. 1 сорт ГОСТ 8486-66*											
64		1	14359-251 09 03 00 01 -02	(1250 x 130 x 32) h14; Rz 320	18										3,4 кг
			-03	(1600 x 130 x 32) h14; Rz 320		20									4,3 кг
			-04	(2300 x 130 x 32) h14; Rz 320			13								6,2 кг
			-05	(2750 x 130 x 32) h14; Rz 320				15							7,4 кг
			-06	(3150 x 130 x 32) h14; Rz 320					18						8,5 кг
			-07	(4000 x 130 x 32) h14; Rz 320						20					10,8 кг

Инв.№ подл.	Подпись и дата	Взам. инв.№

Формат	Зона	Поз.	Обозначение	Наименование	Кол. на испол. 14359-251 09.03.00.00- 10	11	12	13	14	15					Примечание
А4		2	14359-251 09.03.00.02	(1335 х 50 х 50) h14; Rz 320			4								2,2 кг
			-01	(1635 х 50 х 50) h14; Rz 320				4							2,69 кг
			-02	(1915 х 50 х 50) h14; Rz 320	3				4						3,14 кг
			-03	(2235 х 50 х 50) h14; Rz 320		3				4					3,66 кг
				Стандартные изделия											
		3		Шуруп 1-6х10.58.019 ГОСТ 1144-80	54	60	52	60	72	80					

Рис.1

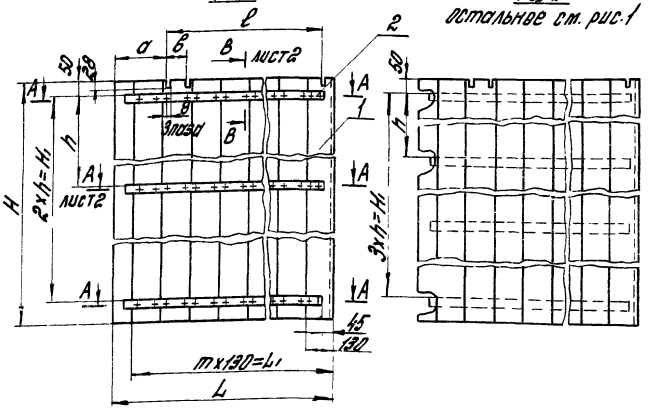

Рис.2
остальное см. рис.1

Рис.3
остальное см. рис.1

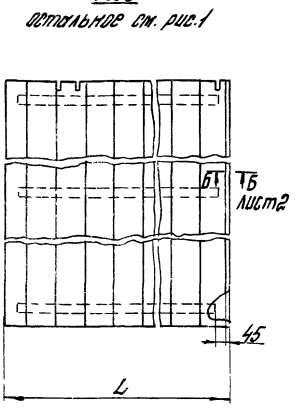

Рис.4
остальное см. рис.2

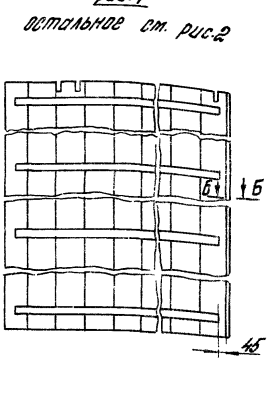

Обозначение	Рис.	L, мм	L_1, мм	H, мм	H_1, мм	a, мм	в, мм	ℓ, мм	h, мм	m	Масса, кг
14359-251 09.03.00.00	1	1425	1416	900	750	270	104	1100	375	12	33.3
-01	1	1725	1652	1050	900	270	104	1400	450	14	45.7
-02	1	2005	1888	1250	1100	272	104	1678	550	16	61.6
-03	1	2325	2242	1600	1450	270	104	2000	725	19	88.4
-04	2	1425	1416	2300	1998	254	136	1100	665	12	77.0
-05	2	1725	1652	2750	2448	254	136	1400	815	14	109.4
-06	2	2005	1888	3150	2850	256	136	1678	950	16	144.0
-07	2	2325	2242	4000	3702	254	136	2000	1230	19	208.1
-08	3	1437	1416	900	750	270	104	1100	375	12	33.6
-09	3	1737	1652	1050	900	270	104	1400	450	14	46.0
-10	3	2017	2006	1250	1100	272	104	1678	550	17	62.0
-11	3	2337	2242	1600	1450	270	104	2000	725	19	88.9
-12	4	1437	1416	2300	1998	254	136	1100	665	12	77.6
-13	4	1737	1652	2750	2448	254	136	1400	815	14	110.2
-14	4	2017	2006	3150	2850	256	136	1678	950	17	144.8
-15	4	2337	2242	4000	3702	254	136	2000	1230	19	209.2

1. Рекомендуемое защитно – декоративное покрытие наружных поверхностей – атмосферостойкие эмали типа ХВ-1100 по ГОСТ 6993-70. Цвет покрытия выбирается при привязке ворот к конкретному объекту.
2. Все поверхности должны быть обработаны антисептиками типа БВ-11 по ГОСТ 23789.6-79 согласно СНиП III-19-76.
3. Клей водостойкий ФРФ-50 ТУ6-05-281-14-77.
4. Предельные отклонения размеров h14: $\pm \frac{IT14}{2}$

Разраб.	Шеретнева		
Пров.	Глебочкин		
Н. контр.	Погорелов		
Утв.	Глебочкин		

14359-251 09.03.00.00СБ

Панель из досок
Сборочный чертеж

Стадия	Масса	Масштаб
Р	см. табл.	1:20
Лист 1	Листов 2	

ЦНИИПРОМЗДАНИЙ

22-284

А-А
М1:2
лист1

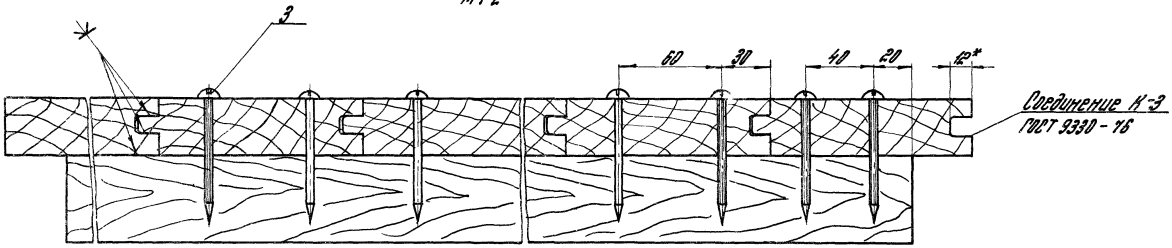

В-В
М1:2
лист1

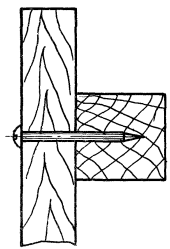

Б-Б
М1:2
лист1

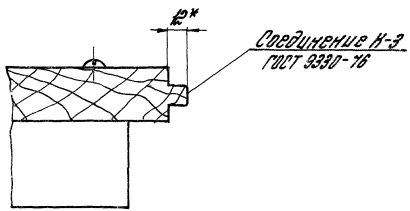

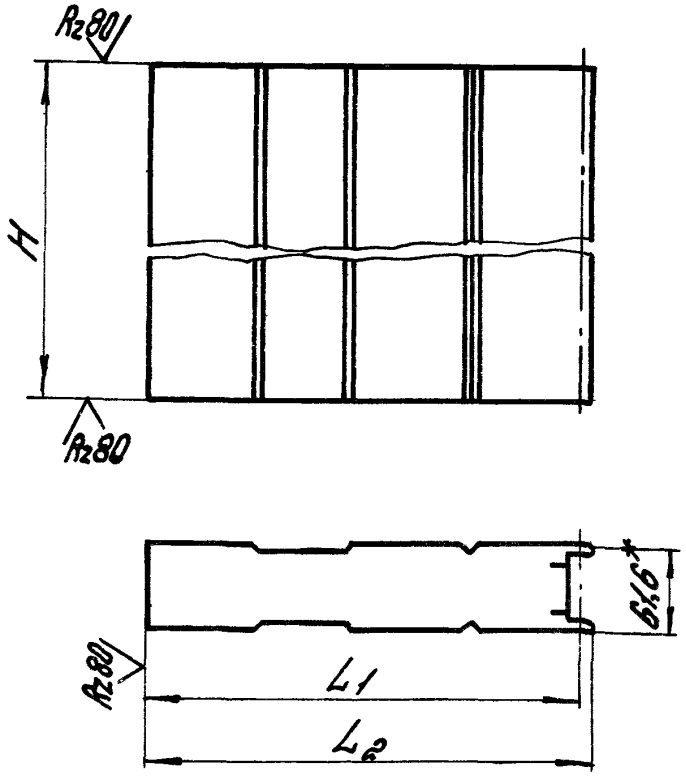

Обозначение	H, мм	L1 мм	L2, мм	Масса, кг
1.435.9-25.1 09.00.00.01	900h14	930h14	938h14	6,28
-01	2300h14			16,04
-02	1500h14	330h14	338h14	3,96
-03	4000h14			9,90

* Размер для справок.

				1.435.9-25.1 09.00.00.01		
				Панель	Стадия: Р	Масса: Сметабл.
					Масштаб: 1:5	
Разраб.	Цветкова		06.02.89		Лист	Листов 1
Пров.	Агапова		07.02.89	ТПТС 1016.61-А.2.8 ГОСТ 23486-79	Гипроспецстройконструкция	
Рук. пр.	Ефимов		13.02.89			
Н. контр.	Чуркова		16.02.89			

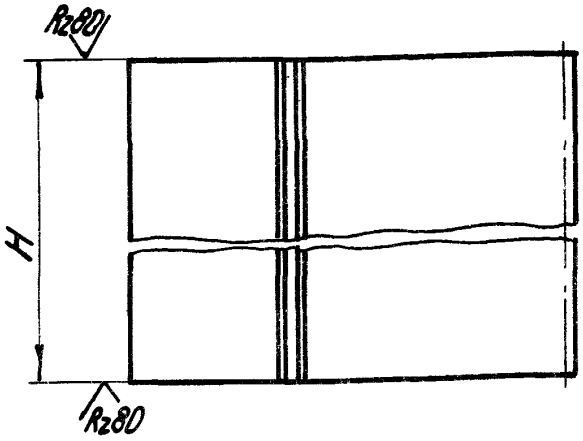

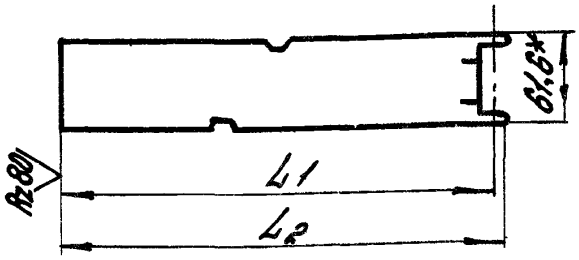

Обозначение	H, мм	L1, мм	L2, мм	Масса, кг
1.435.9-25.1 09.00.00.02	900h14	930h14	938h14	14,76
-01	2300h14			37,73
-02	1600h14	330h14	338h14	9,31
-03	4000h14			23,28

*Размер для справок.

				1.435.9-25.1 09.00.00.02			
				Панель	Стадия	Масса	Масшт.
					Р	См. табл.	1:5*
Разраб.	Цветкова	[signature]	06.02.84		Лист	Листов 1	
Пров.	Агапова	[signature]	07.02.84	ІПТС 1016.61-С0.8 ГОСТ 23486-79	Гипроспецлегконструкция		
Рук. пр.	Ефимов	[signature]	13.02.84				
Н. контр.	Чиркова	[signature]	16.02.84				

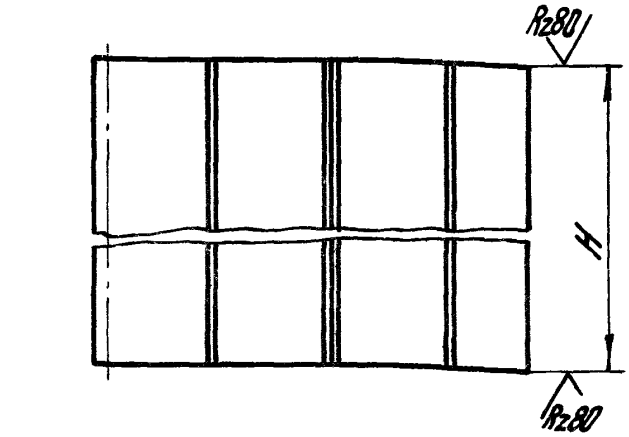

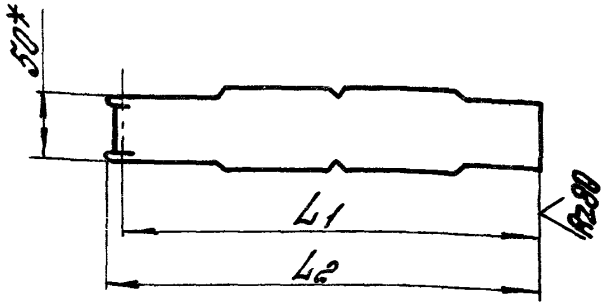

Обозначение	H, мм	L1, мм	L2, мм	Масса, кг
1.435.9-25.1 09.00.00.03	900 h14	930h14	938h14	6.28
-01	2300h14			16.04
-02	1050h14	460h14	468h14	3.62
-03	2750h14			9.49
-04	1600 h14	330 h14	338h14	3.96
-05	4000h14			9.90

* Размер для справок.

Разраб.	Цветкова		16.02.87
Пров.	Агапова		16.02.87
Рук. пр.	Ефимов		16.02.87
Н. контр.	Чиркова		16.02.87

1.435.9-25.1 09.00.00.03

Панель

Стадия	Масса	Масштаб
Р	См. табл.	1:5
Лист	Листов 1	

1 ПТС 1016.61-А0,8 - ГОСТ 23486-79

Гипростальконструкция

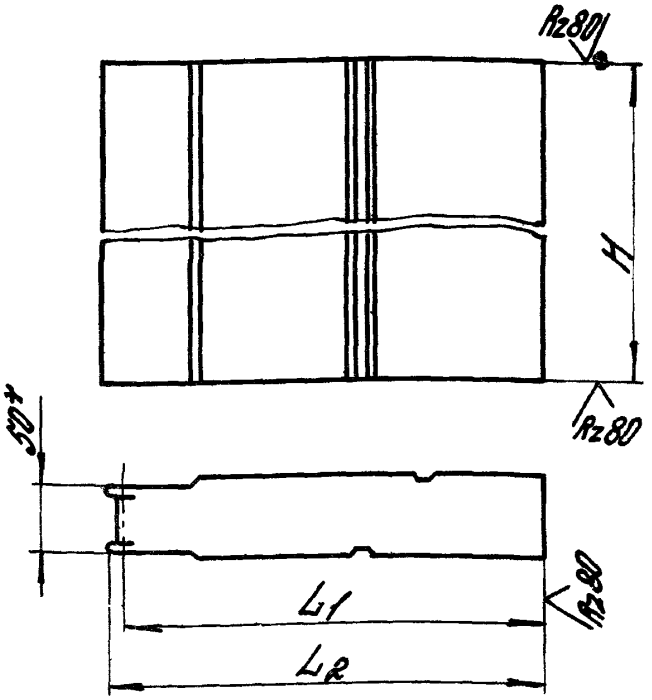

Обозначение	H, мм	L1, мм	L2, мм	Масса, кг
1.435.9-25.1 09.00.00.04	900h14	930h14	938h14	14,76
-01	2300h14			37,73
-02	1050h14	460h14	468h14	8,52
-03	2750h14			22,31
-04	1600h14	330h14	338h14	9,31
-05	4800h14			23,28

*Размер для справок.

				1.435.9-25.1 09.00.00.04	
Разраб.	Цветков		06.02.87	Панель	Стадия: Р; Масса: См. табл.; Масштаб: 1:5
Пров.	Агапьев		06.02.87		Лист; Листов 1
Рук. пр.	Ефимов		13.02.87	I ПТС 1016.61-С 0,8 ГОСТ 23486-79	Гидропрецизионконструкция
Н.контр.	Чиркова		16.02.87		

Инв.№ подл. | Подп. и дата | Взам. инв.№

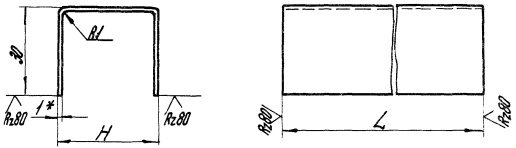

Обозначение	L, мм	H, мм	Масса, кг
14359-251 09 00 00.05	900	64	0,99
-01	1050		1.08
-02	1250		1.29
-03	1600		1.65
-04	2300		2.37
-05	2330		2.40
-06	2750		2.83
-07	2860		2.95
-08	3150		3.24
-09	3460		3.57
-10	4000		4.13
-11	4016		4.14

Продолжение

Обозначение	L, мм	H, мм	Масса, кг
14359-251 09 00 00.05	4660	64	4.81
-13	900	34	0.70
-14	1050		0.82
-15	1250		0.98
-16	1600		1.24
-17	2300		1.79
-18	2330		1.81
-19	2750		2.14
-20	2860		2.22
-21	3150		2.45
-22	3460		2.67
-23	4000		3.11
-24	4016		3.13
-25	4660		3.63

1. *Размер для справок.
2. Неуказанные предельные отклонения размеров - h14.

				14359-251 09 00 00.05			
				Окантовка	Стадия	Масса	Масшт.
						Ст. подл.	1:1
Разраб.	Цветков		26.02.21		Лист	Листов 1	
Пров.	Агафонов		26.02.21				
Рук. пр.	Ефимов		26.02.21	ОЦ Б-ПН-0-КД ГОСТ 19904-74			
Н. контр.	Чижков		26.02.21	ОЦ Ст3пс-ПН-П ГОСТ 14918-80	Гидролоцкий автоматический		

Инв. № подл. | Подп. и дата | Взам. инв. №

Формат	Зона	Поз	Обозначение	Наименование	Кол. на исполн. 1.4359-251 10.00.00.00 – –	01	02	03	04	05	06	07	08	09	Примечание
				Документация											
А3			1.4359-251 10.00.00.00СБ	Сборочный чертеж											
				Сборочные единицы											
А4		1	1.4359-251 09.02.00.00 -04	Панель клеефанерная									1		
			-05	Панель клеефанерная										1	
		2	-12	Панель клеефанерная									1		
			-13	Панель клеефанерная										1	
А4		5	1.4359-251 10.01.00.00	Рама	1				1				1		
			-01	Рама		1				1				1	
			-02	Рама			1				1				

Разраб.	Борзунова		7.02.84
Пров.	Агапова		09.02.84
Рук. пр.	Ефимов		9.02.84
Н. контр.	Чиркова		16.02.84
Утв.	Кашкинов		28.02.84

1.4359-251 10.00.00.00СБ

Сборка нижняя СН

Стадия	Лист	Листов
Р	1	15

Гипроспецлегконструкция

Инв. № подл.	Подп. и дата	Взам. инв. №

Формат	Зона	Поз.	Обозначение	Наименование	Кол. на испол. 14359-251 10.00.00.00-										Примечание
					–	01	02	03	04	05	06	07	08	09	
А4		6	14359-251 10.02.00.00	Рама				1				1			
			-01	Рама				1				1			
А4		7	14359-251 10.03.00.00	Лыжа				2				2			
			-01	Лыжа	1				1				1		
			-02	Лыжа		1				1				1	
			-03	Лыжа			1				1				
				Детали											
А4		8	14359-251 01.00.00.01-01	Полупетля	3	3	3	3	3	3	3	3	3	3	
А4		9	14359-251 09.00.00.01-01	Панель	1										
			-03	Панель				1							
			14359-251 09.00.00.02-01	Панель					1						
			-03	Панель								1			
А4		10	14359-251 09.00.00.03-01	Панель	1										
			-03	Панель		1									
			-05	Панель				1							
			14359-251 09.00.00.01-01	Панель					1						
			-03	Панель						1					

Формат	Зона	Поз.	Обозначение	Наименование	Кол. на испол. 1.435.9-251 10.00.00.00-										Приме-чание
					–	01	02	03	04	05	06	07	08	09	
А4		10	1.435.9-25.1 09.00.00.04 -05	Панель								1			23,28
А3		11	1.435.9-25.1 09.0000.05 -04	Окантовка	2				2				2		2,37
			-06	Окантовка		2				2				2	2,83
			-08	Окантовка			2				2				3,24
			-10	Окантовка				2				2			4,13
		12	-05	Окантовка				4				4			2,40
			-07	Окантовка	2				2				2		2,95
			-09	Окантовка		2				2				2	3,57
			-11	Окантовка			2				2				4,14
А4		13	1.435.9-25.1 09.00.00.06	Втулка	2	2	2	2	2	2	2	2	2	2	0.005
А4		14	1.435.9-25.1 10.0000.01	Пружина	2	2	2	4	2	2	2	4	2	2	0.004
				Уплотнения											
				Пластина I, лист											
				ТМКЩ-С-2-9.9 ГОСТ 7338-77											
Б4		15	1.435.9-25.1 10.0000.02	162 × 1000 мм	2				2				2		0,49кг
			-01	162 × 1150 мм		2				2				2	0,56кг
			-02	162 × 1700 мм				2				2			0,83кг
			-03	205 × 1350 мм			2				2				0,83кг
		16	-04	162 × 1250 мм	2				2				2		0,61кг

Инв.№ подл.	Подп. и дата	Взам. инв.№

Формат	Зона	Поз.	Обозначение	Наименование	Кол. на испол. 14359-251 10.00.00.00-										Примечание
					-	01	02	03	04	05	06	07	08	09	
				Уплотнения											
				Пластина I, лист											
				ТМКЩ-С-2-9,9 ГОСТ 7338-77											
Б4		16	1.435.9-25.1 10.00.00.02 -05	162 × 1530 мм		2				2				2	0,74кг
			-06	162 × 2250 мм				2				2			1,09кг
			-07	205 × 1750 мм			2				2				1,08кг
		17	-08	205 × 3006 мм	1				1				1		1,85кг
			-09	205 × 3606 мм		1				1				1	2,22кг
			-10	205 × 4206 мм			1				1				2,59кг
			-11	205 × 4806 мм				1				1			2,96кг
				Полки											
				I ПТС 1016.61-А0,8 ГОСТ 23486-79											
Б4		18	1.435.9-251 10 00.00.03	L = 2300 h14	1										17,25кг
			-01	L = 2750 h14		3									20,63кг
			-02	L = 3150 h14			4								23,63кг
			-03	L = 4000 h14				4							30,0кг
				I ПТС 1016.61-С0,8											
				ГОСТ 23486-79											
			1.435.9-25.1 10 00 00.04	L = 2300 h14					1						41,4кг

14359-251 100000.00	Лист 4

Формат	Зона	Поз.	Обозначение	Наименование	Кол. на исполн. 1.4359-251 10.00.00.00-										Примечание
					–	01	02	03	04	05	06	07	08	09	
				Панели											
				ІПТС 1061.61-СО.В ГОСТ 23486-79											
64		18	1.4359-251 10.00.00.04 -02	L = 2750 h 14						3					49.5кг
			-03	L = 3150 h 14							4				56.7кг
			-04	L = 4000 h 14								4			72.0кг
				Накладка											
				ОЦ 6-ПН-О-1.0 ГОСТ 19904-74 Ст3пс-ОН-П ГОСТ 14918-80											
64		19	1.4359-251 10.00.00.05	20 h14 x 1000 h14	2				2				2		0,17кг
			-01	20 h14 x 1150 h14		2				2				2	0,20кг
			-02	20 h14 x 1350 h14			2				2				0,23кг
			-03	20 h14 x 1700 h14				2				2			0,29кг
		20	-04	20 h14 x 1250 h14	2				2				2		0,21кг
			-05	20 h14 x 1530 h14		2				2				2	0,26кг
			-06	20 h14 x 1750 h14			2				2				0,30кг
			-07	20 h14 x 2250 h14				2				2			0,38кг
		21	-08	20 h14 x 2900 h14	1				1				1		0,49кг
			-09	20 h14 x 3500 h14		1				1				1	0,59кг

Инв. № подл.	Подп. и дата	Взам. инв. №

Формат	Зона	Поз.	Обозначение	Наименование	Кол. на испол. 1435.9-251 10.00.00.00 —	01	02	03	04	05	06	07	08	09	Примечание
				Накладка											
				ОЦ Б-ПН-0-1.0 ГОСТ 19904-74 Ст3пс-ОН-ПГОСТ 14918-80											
Б4		21	14354-251 10.00.00.05 -10	20 h14 × 4056 h14			1				1				0,69 кг
			-11	20 h14 × 4700 h14				1				1			0,80 кг
				Стандартные изделия											
				Болты ГОСТ 7798-70											
		22		М10 × 25.58.0130				10				10			
		23		М10 × 90.58.0130	34	40	42	52	34	40	42	52	48	56	
				Винты ГОСТ 17473-80											
		24		М3 × 6.58.0130	8	8	8	8	8	8	8	8	8	8	
		25		М3 × 12.58.0130	8	8	8	8	8	8	8	8	8	8	
		26		Гайка М3.5.0130											
				ГОСТ 5916-70	8	8	8	8	8	8	8	8	8	8	
		27		Гайка М10.5.0130											
				ГОСТ 5915-70	34	40	42	62	34	40	42	62	48	56	

Формат	Зона	Поз.	Обозначение	Наименование	Кол. на испол. 14359-251 10.00.00.00-										Приме-чание
					-	01	02	03	04	05	06	07	08	09	
				Шайбы ГОСТ 6402-70											
		28		3.65 Г.0130	8	8	8	8	8	8	8	8	8	8	
		29		10.65 Г.0130	34	40	42	62	34	40	42	62	48	56	
		30		Скоба К IV-6-26-Ст3-Ц6Хр											
				ГОСТ 17678-80	8	8	8	8	8	8	8	8	8	8	
				Прочие изделия											
		31		Винт самонарезающий											
				8Б×14 ТУ 36-2142-78	41	48	57	66	41	48	57	66	41	48	
		32		Выключатель ВПК-2110У2											
				ТУ 16-526.457-79	2	2	2	2	2	2	2	2	2	2	
		33		Заклепка комбинирован-											
				ная ЗК12 ТУ 36-2088-78	26	39	48	48	26	39	48	48			
		34		Шайбы уплотнительная											
				ШУ6 ТУ 36-2130-78	41	48	57	66	41	48	57	66	41	48	

Инв.№ подл.	Подп. и дата	Взам. инв.№

Формат	Зона	Поз.	Обозначение	Наименование	Кол. на исполн. 14359-251 10.00.00 –										Примечание
					–	01	02	03	04	05	06	07	08	09	
				Материалы											
		35		Эластичный пенополиуретан ТУ6-05-1473-76	1,1	1,9	2,3	2,8	1,1	1,9	2,3	2,8			дм³
		36		Фанера бакелизированная ФБС ГОСТ 11539-73		0,08	0,10	0,12		0,08	0,10				м²

Формат	Зона	Поз.	Обозначение	Наименование	Кол. на испол. 1.435.9-25.1 10.00.00.00- 10	11	12	13	14	15					Примечание
				Документация											
А3			1.435.9-25.1 10.00.00.00СБ	Сборочный чертеж	X	X	X	X	X	X					
				Сборочные единицы											
А4		1	1.435.9-251 09.02.00.00-06	Панель клеефанерная	1										91.2
			-07	Панель клеефанерная		1									126.3
		2	-14	Панель клеефанерная	1										91.2
			-15	Панель клеефанерная		1									126.3
А4		3	1435.9-251 09.03.00.00 -04	Панель из досок			1								77.6
			-05	Панель из досок				1							109.4
			-0	Панель из досок					1						144.0
			-07	Панель из досок						1					208.1
		4	-12	Панель из досок			1								77.6
			-13	Панель из досок				1							110.2
			-14	Панель из досок					1						144.8
			-15	Панель из досок						1					209.2

Инв. № подл.	Подп. и дата	Взам. инв. №

Формат	Зона	Поз.	Обозначение	Наименование	Кол. на испол. 14359-251 10 00 00 00- 10	11	12	13	14	15					Примечание
А4		5	14359-251 10.01.00.00 -02	Рама	1										117,3
			-03	Рама			1								85,8
			-04	Рама				1							101,8
			-05	Рама					1						116,4
А4		6	14359-251 10.02.00.00	Рама		1									70,5
			-01	Рама		1									70,5
			-02	Рама						1					70,1
			-03	Рама						1					70,1
А4		7	14359-251 10.03.00.00	Лыжа		2				2					7,1
			-01	Лыжа			1								9,4
			-02	Лыжа				1							11,4
			-03	Лыжа	1				1						13,9
				Детали											
А4		8	14359-251 01.00.00.01-01	Полупетля	3	3	3	3	3	3					ОСТ2-216
А3		11	14359-251 09.00.00.05-08	Окантовка	2										3,24
			-10	Окантовка		2									4,13
			-17	Окантовка			2								1,79

Формат	Зона	Поз.	Обозначение	Наименование	Кол. на испол. 1.435.9-25.1 10.00.00.00- 10	11	12	13	14	15					Примечание
А3		11	1.435.9-25.1 09.00.00.05-19	Окантовка				2							2,14
			-21	Окантовка					2						2,45
			-23	Окантовка						2					3,11
		12	-05	Окантовка		4									2,40
			-11	Окантовка	2										4,14
			-18	Окантовка						4					1,81
			-20	Окантовка			2								2,22
			-22	Окантовка				2							2,67
			-24	Окантовка					2						3,13
А4		13	1.435.9-25.1 09.00.00.06	Втулка	2	2	2	2	2	2					0,005
А4		14	1.435.9-25.1 10.00.00.01	Пружина	2	4	2	2	2	4					0,004
				Уплотнения											
				Пластина I, лист											
				ТМКЩ-С-2-3,9 ГОСТ 7338-77											
Б4		15	1.435.9-25.1 10.00.00.02	162 × 1000 мм			2								0,49 кг
			-01	162 × 1150 мм				2							0,56 кг
			-02	162 × 1700 мм		2				2					0,83 кг
			-03	205 × 1350 мм	2				2						0,83 кг
		16	-04	162 × 1250 мм			2								0,61 кг

Инв. № подл.	Подп. и дата	Взам. инв. №

Формат	Зона	Поз.	Обозначение	Наименование	Кол. на испол. 14359-251 10.00.00.00- 10	11	12	13	14	15					Примечание
				Уплотнения											
				Пластина I, лист											
				ТМКЩ-С-2-2.9 ГОСТ 7338-77											
54		16	14359-251 10.00.00.02-05	162 × 1530 мм				2							0,74кг
			-06	162 × 2250 мм		2				2					1,09кг
			-07	205 × 1750 мм	2				2						1,08кг
		17	-08	205 × 3006 мм			1								1,85кг
			-09	205 × 3606 мм				1							2,22кг
			-10	205 × 4206 мм	1				1						2,59кг
			-11	205 × 4806 мм		1				1					2,96кг
				Накладки											
				ОЦ Б-ПН-О-1.0 ГОСТ 19904-74 / Ст3пс-ОН-П ГОСТ 14918-80											
54		19	14359-251 10.00.00.05	20 h14 × 1000 h14			2								0,17кг
			-01	20 h14 × 1150 h14				2							0,20кг
			-02	20 h14 × 1350 h14	2				2						0,23кг
			-03	20 h14 × 1700 h14		2				2					0,29кг
		20	-04	20 h14 × 1250 h14			2								0,21кг

Формат	Зона	Поз.	Обозначение	Наименование	Кол. на испол. 1435.9-25.1 10.00.00.00- 10	11	12	13	14	15					Примечание
				Накладки											
				ОЦ Б-ПН-0-1,0 ГОСТ 19904-74 / Ст3пс-ОН-П ГОСТ 14918-80											
Б4		20	1.435.9-25.1 10.00.0005-05	20 h14 × 1530 h14				2							0,26 кг
			-06	20 h14 × 1750 h14	2				2						0,30 кг
			-07	20 h14 × 2250 h14		2				2					0,38 кг
		21	-08	20 h14 × 2900 h14			1								0,49 кг
			-09	20 h14 × 3500 h14				1							0,59 кг
			-10	20 h14 × 4056 h14	1				1						0,69 кг
			-11	20 h14 × 4700 h14		1				1					0,80 кг
				Стандартные изделия											
				Болты ГОСТ 7798-70											
		22		М10×25.58.0130		10				10					
		23		М10×55.58.0130			56	64	76	84					
				М10×90.58.0130	68	80									

Инв.№ подл.	Подп. и дата	Взам.инв.№

Формат	Зона	Поз.	Обозначение	Наименование	Кол. на исполн. 14359-251 10.00.00.00- 10	11	12	13	14	15					Примечание
				Винты ГОСТ 17473-80											
		24		М3х6.58.0130	8	8	8	8	8	8					
		25		М3х12.58.0130	8	8	8	8	8	8					
		26		Гайка М3.5.0130											
				ГОСТ 5916-70	8	8	8	8	8	8					
		27		Гайка М10.5.0130											
				ГОСТ 5915-70	68	90	56	64	76	94					
				Шайбы ГОСТ 6402-70											
		28		3.65Г.0130	8	8	8	8	8	8					
		29		10.65Г.0130	68	90	56	64	76	94					
		30		Скоба К IV-6-26-Ст3-Ц6Хр											
				ГОСТ 17678-80	8	8	8	8	8	8					
				Прочие изделия											
		31		Винт самонарезающий В6х14											
				ТУ 36-2142-78	57	66	41	48	57	66					

Формат	Зона	Поз.	Обозначение	Наименование	Кол. на испол. 1.435.9-25.1 10.00.00.00- 10	11	12	13	14	15					Примечание
		32		Выключатель ВПК-2110У2											
				ТУ 16-526 467-79	2	2	2	2	2	2					
		34		Шайба уплотни-											
				тельная Ш46											
				ТУ 36-2130-78	57	66	41	48	57	66					

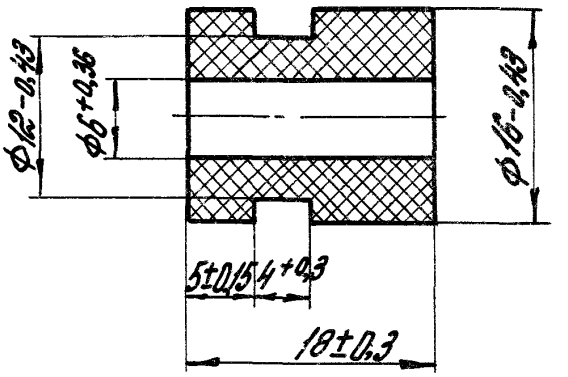

				1.435.9-251 09.00.00.06	
				Втулка	Стадия: Р; Масса: 0,005; Масштаб: 2:1; Лист; Листов 1
Разраб.	Хрисанова		07.02.87		
Пров.	Агапова		07.02.87	Резиновая смесь НО-68-1 ГУ38-005'204-71	Гипроспецэлектромонтаж
Рук.пр.	Ефимов		15.02.87		
Н.контр.	Чиркова		16.02.87		

Инв.№ подл. | Подп. и дата | Взам.инв.№

Рис 1

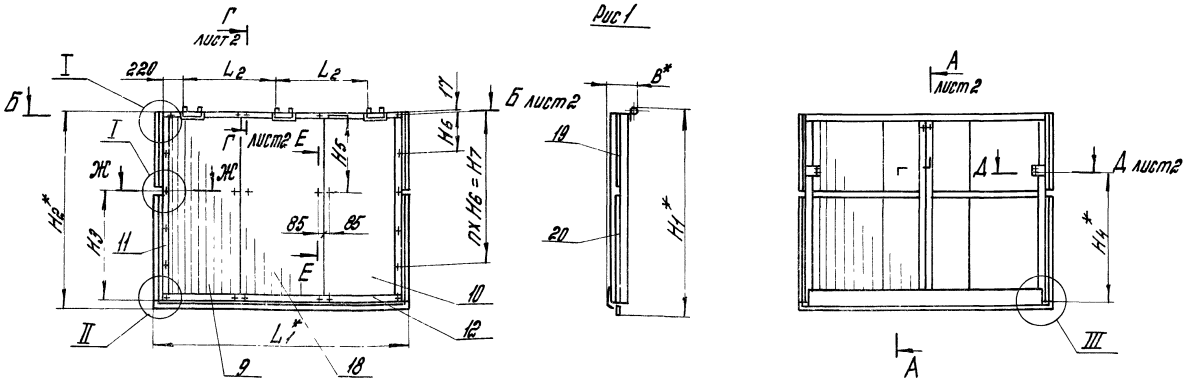

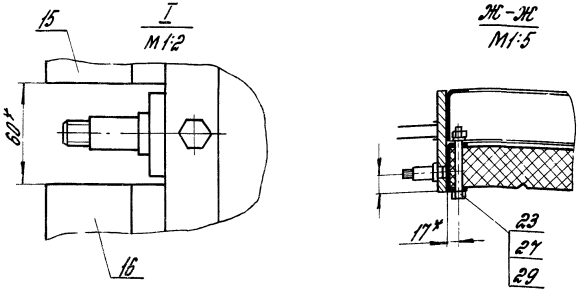

1. * Размеры для справок.
2. Неуказанные предельные отклонения размеров $\pm \frac{IT14}{2}$
3. Шероховатость поверхностей деталей Б4 в местах резки R_z 160.
4. Уплотнения поз. 15,16 и 17 и накладки поз. 19,20 и 21 крепить к рамам поз. 5, 6 винтами самонарезающими поз. 31 с шагом 200 ± 1мм.
5. Окантовки поз. 11,12 крепить к панелям поз. 9,10 и 18 заклепками поз. 33 между болтами поз. 23 с шагом 200 ± 1мм
6. Вертикальные стыки панелей поз. 9, 10 и 18 заполнить эластичным пенополиуретаном поз. 35 и мастикой полизобутиленовой по ГОСТ 14791-79.
7. Маркировать по таблице. Надписи по трафарету черной эмалью НЦ-184 ГОСТ 18335-82, шрифт ПУ-7 по ГОСТ 2930-62.

Таблицу исполнений см. на листе 5.

				14359-251 10.00.00.00 СБ	
				Створка нижняя СН	Стадия: Р; Масса: см. табл.; Масштаб: 1:25
Разраб.	Борзунова			Сборочный чертеж	Лист 1; Листов 5
Пров.	Агапова				
Рук. пр.	Ефимов				
Н. контр.	Чуркова				Гипросельэлектрострой
Утв.	Кашкинов				

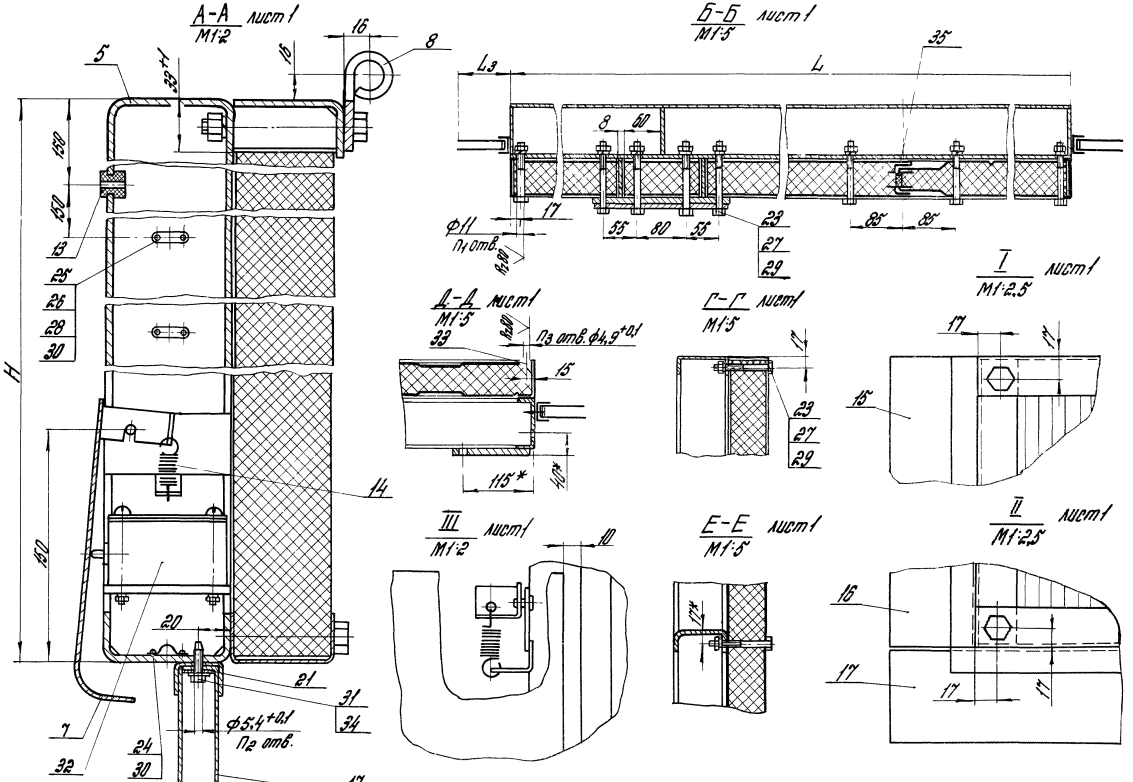
А-А лист1
М1:2
Б-Б лист1
М1:5
Д-Д лист1
М1:5
Г-Г лист1
М1:5
I лист1
М1:2,5
III лист1
М1:2
Е-Е лист1
М1:5
II лист1
М1:2,5
Ф11
П4 отв.
Ф5,4+0,1
П2 отв.
П3 отв. Ф4,9+0,1
H
L
L3

Рис. 2
Остальное – см рис. 1

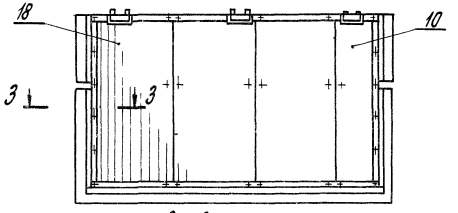

Рис. 3
Остальное – см рис 1

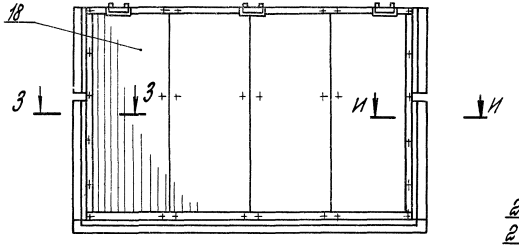

3 – 3
т1:5

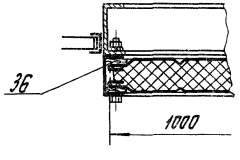

И – И
т1:5

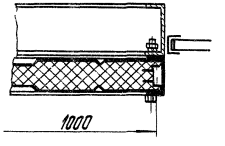

Рис. 4
Остальное – см рис. 1

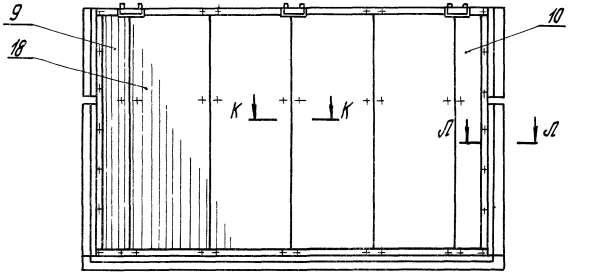

К – К
т1:2,5

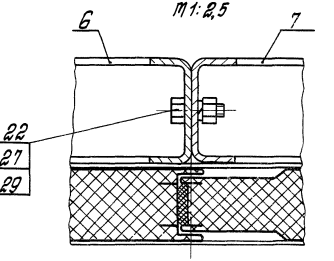

Л – Л
т1:2,5

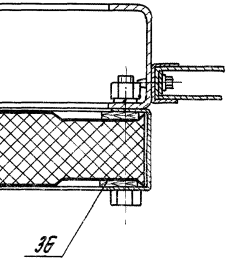

Рис. 5
Остальное – ст. рис 1

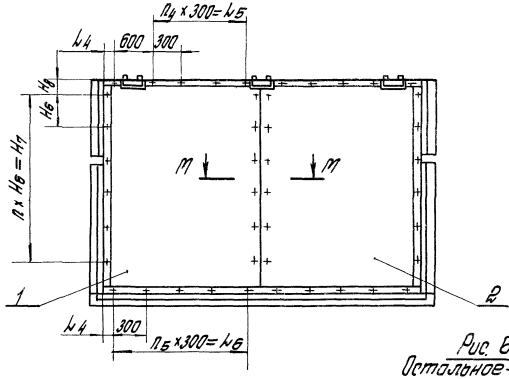

Рис. 7
Остальное – ст. рис 1

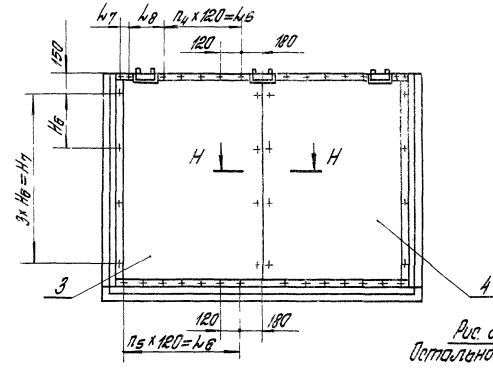

Рис. 6
Остальное – ст. рис 1

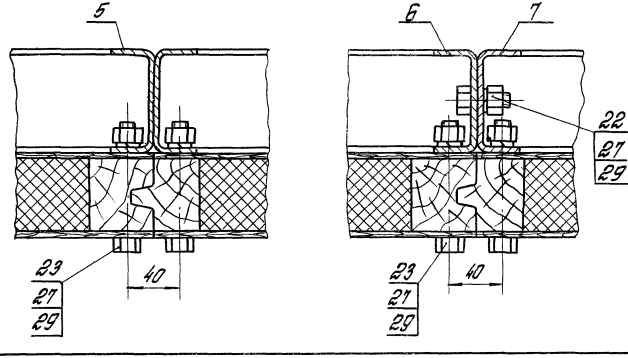

Рис. 8
Остальное – ст. рис 1

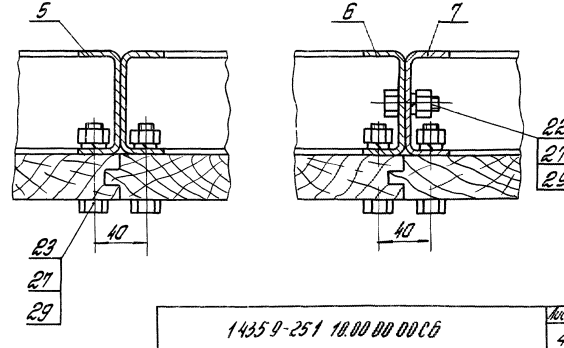

1435 9-251 10.00 00 00 СБ			Лист 4

Инв. № подл. | Подп. и дата | Взам. инв. №

Обозначение	Шифр	Рис.	L	L_1	L_2	L_3	L_4	L_5	L_6	L_7	L_8	H	H_1	H_2	H_3	H_4	H_5	H_6	H_7	H_8	B	n	n_1	n_2	n_3	n_4	n_5	Масса, кг.
1.435-9-251 10.00.00.00	СН1	1	2860	2900	1100	73						2310	2437	2485	1280	1520	1010		1800			3	34	41	26			167.5
-01	СН2	2	3460	3500	1400							2760	2887	2935	1580	1820	1160		2400			4	40	48	39			207.7
-02	СН3	3	4016	4056	1678	95						3160	3287	3335	1730	2060	1350		3000			5	42	57	48			255.5
-03	СН4	4	4660	4700	2000		—	—	—			4010	4137	4185	2280	2560	1710	600	3600	—		6	52	68		—	—	326.3
-04	СН5	1	2860	2900	1100	73						2310	2437	2485	1280	1520	1010		1800			3	34	41	26			235.0
-05	СН6	2	3460	3500	1400					—	—	2760	2887	2935	1580	1820	1160		2400		200	4	40	48	39			310.7
-06	СН7	3	4016	4056	1678	95						3160	3287	3335	1730	2060	1350		3000			5	42	57	48			387.8
-07	СН8	4	4660	4700	2000							4010	4137	4185	2280	2560	1710		3600			6	52	68				525.9
-08	СН9		2860	2900	1100	73	115	300	1200			2310	2437	2485	1280	1520	1010		1800	100		7	48	41		1	4	215.4
-09	СН10	5	3460	3500	1400			500	1500			2760	2887	2935	1580	1820	1160	300	2400	180		8	56	48		2	5	271.3
-10	СН11		4016	4056	1678	95	100	900	1800			3160	3287	3335	1730	2060	1350		3000	230		10	68	57		3	6	346.3
-11	СН12	6	4660	4700	2000		115	1200	2100			4010	4137	4185	2280	2660	1710		3600	100		12	80	68		4	7	446.0
-12	СН13		2860	2900	1100	73		720	1200	120	360	2310	2437	2485	1280	1520	1010	570	1800				56	41		6	10	270.3
-13	СН14	7	3460	3500	1400		—	1080	1440	—	420	2760	2887	2935	1580	1820	1160	820	2400	—	171	—	64	48		9	13	355.8
-14	СН15		4016	4056	1678	95		1320	1800	120	360	3160	3287	3335	1730	2060	1350	850	3000				76	57		11	15	446.2
-15	СН16	8	4660	4700	2000	73		1680	2040	—	420	4010	4137	4185	2280	2660	1710	1235	3600				92	68		14	17	604.1

Инв. № подл.	Подп. и дата	Взам. инв. №

Формат	Зона	Поз.	Обозначение	Наименование	Кол. на испол. 14359-251 10.01.00.00 —										Примечание
					—	01	02	03	04	05					
				Документация											
А3			14359-251 10.01.00.00СБ	Сборочный чертеж	X	X	X	X	X	X					
				Сборочные единицы											
А4		1	14359-251 10.01.0100	Кронштейн	2	2	2	2	2	2					
А4		2	14359-251 10.0102.00	Опора	2	2	2	2	2	2					
				Детали											
А4		3	14359-251 09.01.00.01 -03	Связь	2			2							
			-05	Связь		2			2						

Разраб.	Михалевская		06.02.84
Пров.	Агапова		06.02.84
Рук. пр.	Ефимов		16.02.84
Н. контр.	Чиркова		16.02.84
Утв.	Кошкинов		16.02.84

14359-251 10.01.00.00

Рама

Стадия	Лист	Листов
Р	1	3

Гипроспецгазконструкция

Инв. № подл.	Подп. и дата	Взам. инв. №

Формат	Зона	Поз.	Обозначение	Наименование	Кол. на исполн. 14359-251 10 01.00.00 -										Примечание
					-	01	02	03	04	05					
А4		3	14359-251 09.01.00.01-06	Связь			2			2					
			-07	Связь	4			4							
			-09	Связь		4			4						
			-10	Связь			4			4					
А4		4	14359-251 09.01.00.03 -02	Кронштейн				3	3	3					
			-03	Кронштейн	3	3	3								
А4		5	14359-251 09.01.00.04	Ребро				6	6	6					
			-01	Ребро	6	6	6								
		6	-02	Ребро	2	2	2	2	2	2					
А4		7	14359-251 09.01.00.05 -01	Окантовка	2			2							
			-03	Окантовка		2			2						
			-04	Окантовка	2			2							
			-06	Окантовка			2			2					
			-07	Окантовка		2			2						
			-10	Окантовка			2			2					
			-13	Окантовка	1			1							
			-14	Окантовка		1			1						
			-15	Окантовка			1			1					
А4		8	14359-251 10.01.00.01	Платик	2	2	2	2	2	2					

Формат	Зона	Поз.	Обозначение	Наименование	Кол. на испол. 1.4359-25.1 10.01.00.00-										Приме-чание
					–	01	02	03	04	05					
А4		9	1.4359-25.1 10.01.00.02	Ось	2	2	2	2	2	2					
А4		10	1.4359-25.1 10.01.00.03	Уголок	2	2	2	2	2	2					
				Связи											
				Швеллер 80×32×4 ГОСТ 8278-75 Вст3кп2 ГОСТ 14474-76											
Б4		11	1.4359-25.1 10.01.00.04	L = 2900 h14	2			2							
			-01	L = 3500 h14		2			2						
			-02	L = 4056 h14			2			2					
Б4		12	1.4359-25.1 10.01.00.05	Основание											
				Лист Б-ПН-10 ГОСТ 19903-74 Вст3кп2 ГОСТ 14637-79											
				110 h14×130 h14	2	2	2	2	2	2					

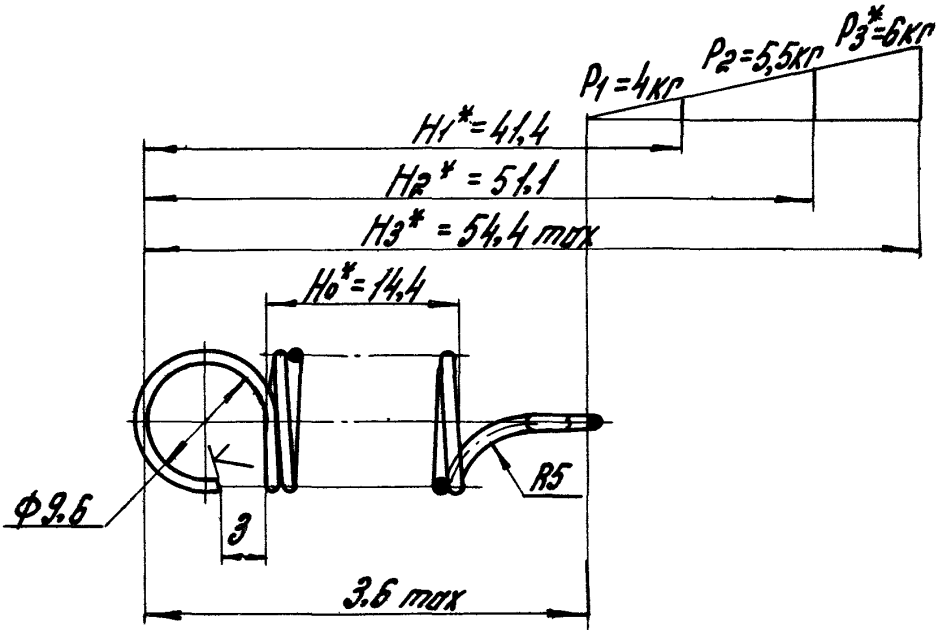

1. Пружина №264 ГОСТ 13770-68
2. Направление навивки – любое.
3. n = 11
4. n1 = 12,5
5. * Размеры для справок.
6. Покрытие : Хим. Окс. прм.

				1.435.9-25.1 10.00.00.01	
				Пружина	Стадия: Р; Масса: 0,004; Масштаб: 2:1
Разраб.	Хапланова		07.02.84		Лист; Листов 1
Пров.	Агапова		07.02.84	Проволока I-1,2 ГОСТ 9389-75	Гипроспецсельхозстройиндустрия
Рук. пр.	Ефимов		13.02.84		
Н. контр.	Чиркова		16.02.84		

Инв.№ подл. | Подп. и дата | Взам. инв.№

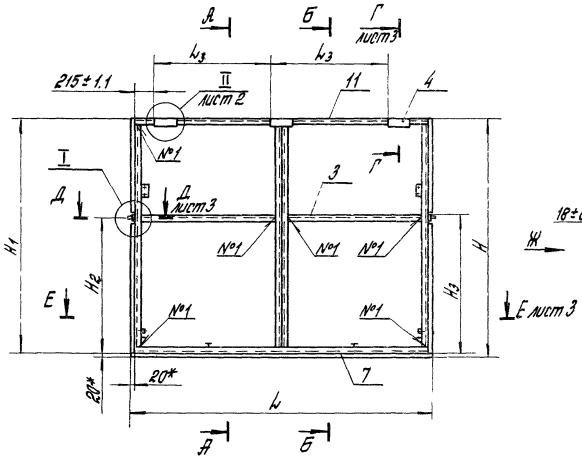

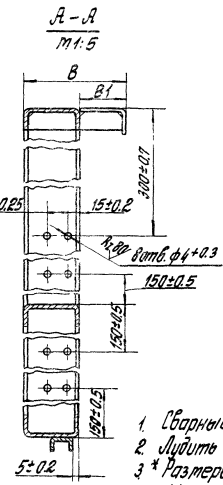

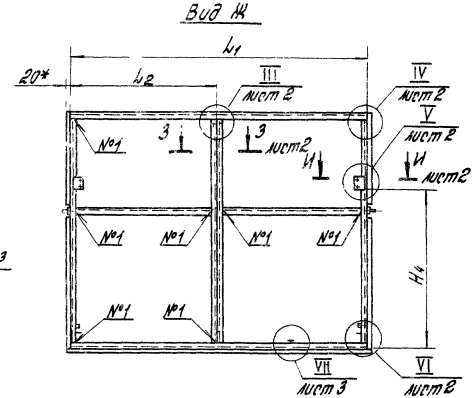

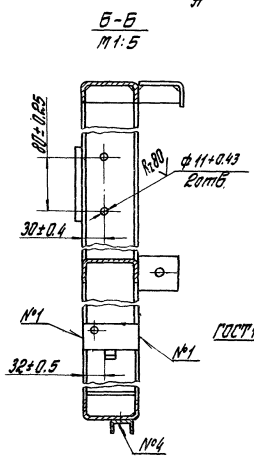

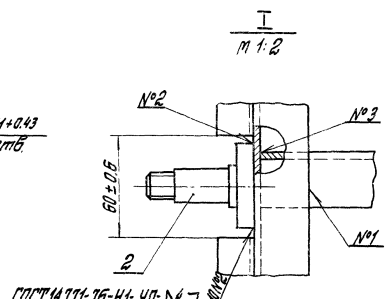

1. Сварные швы №8 выполнять в среде углекислого газа.
2. Лудить толщиной 0,05 ... 0.5 мм ф20 м по ГОСТ 19249-73
3. * Размеры для справок.
4. Шероховатость поверхностей деталей Б4 в местах реза R_z 160.
5. Покрытие: Эмаль ПФ-133 серая, ГОСТ 926-82, V. 6/1, два слоя, кроме отверстий

Таблицу исполнений – см. лист 3

				1.435.9-251 10.01.00.00СБ			
				Рама Сборочный чертеж	Стадия	Масса	Масштаб
					Р	см. табл.	1:40
					Лист 1	Листов 3	
Разраб.	Михалевская	[illegible]	06.02.84		Гипроспецлегконструкция		
Пров.	Агапова	[illegible]	09.02.84				
Рук. пр.	Ефитов	[illegible]	13.02.84				
Н. контр.	Чиркова	[illegible]	16.02.84				
Утв.	Кашкинов	[illegible]	28.02.84				

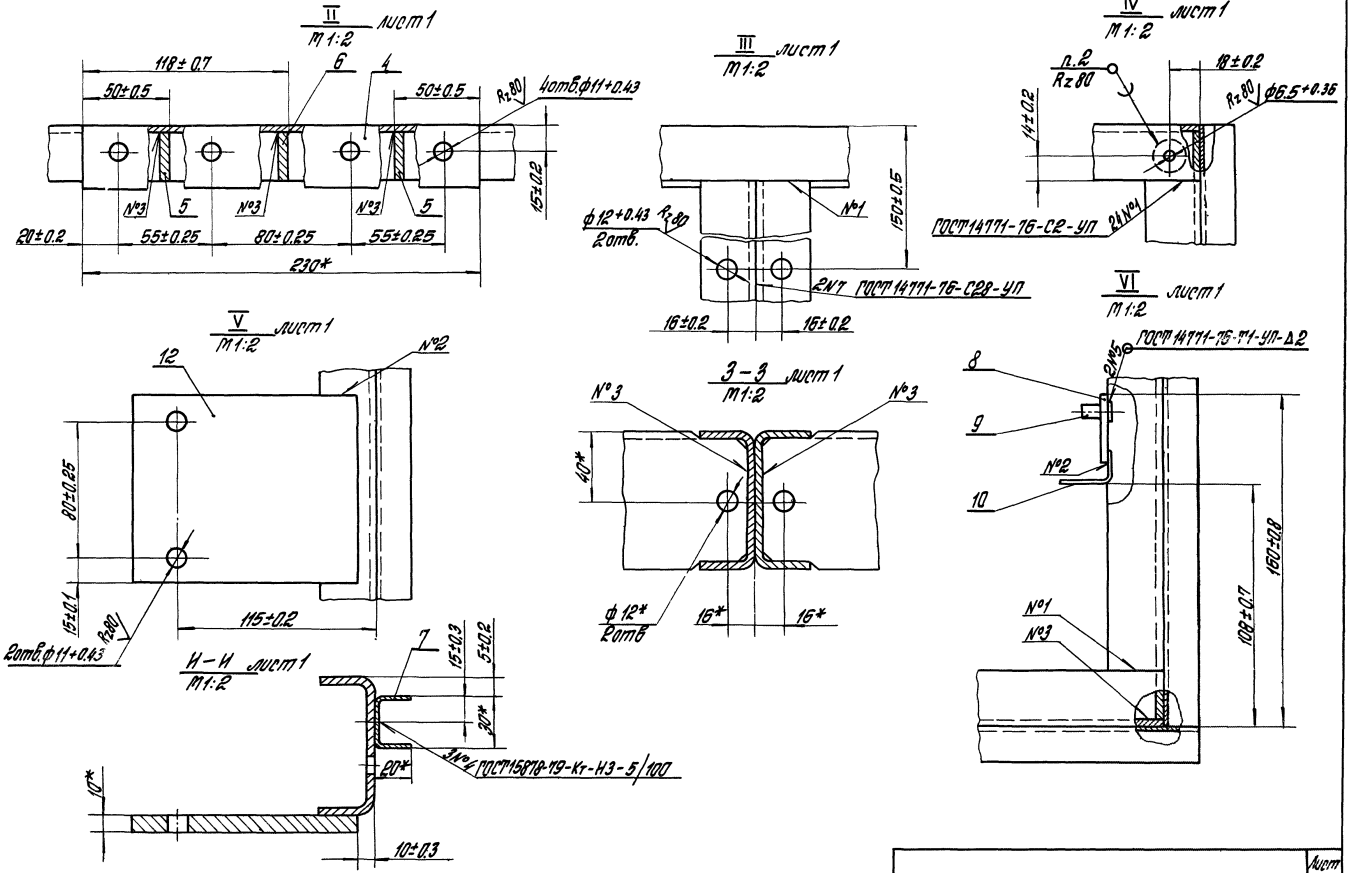
II
лист 1
М 1:2
118±0.7
50±0.5
50±0.5
6
4
Rz80
4отв.ф11+0.43
№3
5
№3
№3
5
15±0.2
20±0.2
55±0.25
80±0.25
55±0.25
230*
III
лист 1
М 1:2
ф12+0.43
2отв.
Rz80
№1
150±0.5
2N7 ГОСТ 14771-76-С28-УП
16±0.2
16±0.2
IV*
лист 1
М 1:2
0.2
Rz80
18±0.2
Rz80
ф6.5+0.36
14±0.2
ГОСТ 14771-76-С2-УП
2 N 1
V
лист 1
М 1:2
12
№2
80±0.25
15±0.1
Rz80
2отв.ф11+0.43
115±0.2
3-3
лист 1
М 1:2
№3
№3
40*
ф12*
2отв
16*
16*
VI
лист 1
М 1:2
ГОСТ 14771-76-Т1-УП-Δ2
2N5
8
9
№2
10
№1
№3
160±0.8
108±0.7
И-И
лист 1
М 1:2
7
15±0.3
5±0.2
20*
20*
3N* ГОСТ 15878-79-Кт-Н3-5/100
10*
10±0.3

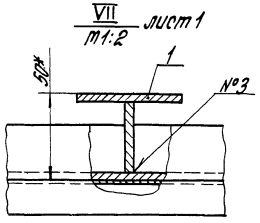

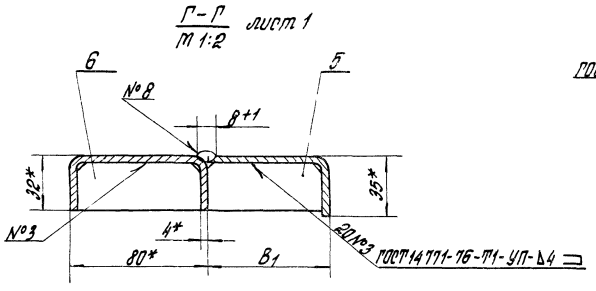

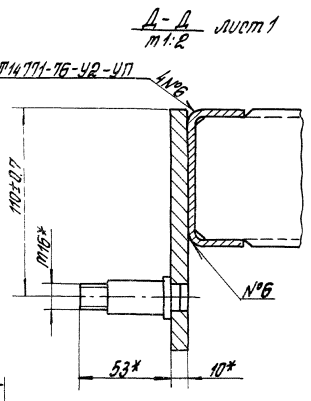

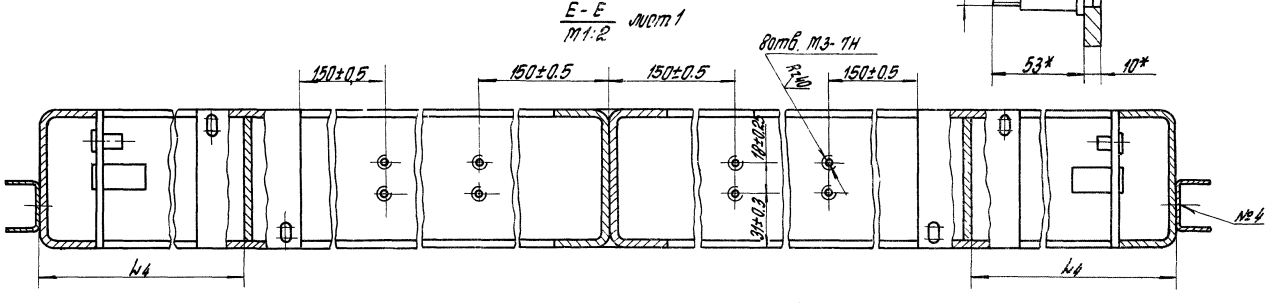

мм.

Обозначение	H	H_1	H_2	H_3	H_4	L	L_1	L_2	L_3	L_4	B	B_1	Масса, кг
1.435.9-25.1 10.01.00.00	2330	2310	1280	1300	1505	2900	2850	1430	1100	711	148	68	86,7
-01	2780	2760	1580	1600	1825	3500	3460	1730	1400	861			102,7
-02	3180	3160	1780	1800	2045	4056	4016	2008	1678	1000			117,3
-03	2330	2310	1280	1300	1505	2900	2850	1430	1100	711	119	39	85,8
-04	2780	2760	1580	1600	1825	3500	3460	1730	1400	861			101,8
-05	3180	3160	1780	1800	2045	4056	4016	2008	1678	1000			116,4

Инв.№ подл. | Подп. и дата | Взам. инв.№

Формат	Зона	Поз.	Обозначение	Наименование	Кол.	Примечание
				Документация		
А4			1.435.9-25.1 10.01.01.00СБ	Сборочный чертеж		
				Детали		
А4		1	1.435.9-25.1 10.01.01.01	Ребро	1	
Б4		2	1.435.9-25.1 10.01.01.02	Основание		
				Лист Б-ПН-4 ГОСТ 19904-74		
				Вст3кп2 ГОСТ 14637-79		
				60 h 15 x 80 h 15	1	0,15 кг

Разраб.	Хрисанова		01.02.84
Пров.	Агапова		01.02.84
Рук. пр.	Ефимов		13.02.84
Н. контр.	Чуркова		16.02.84
Утв.	Кашкинов		28.02.84

1.435.9-25.1 10.01.01.00

Кронштейн

Стадия	Лист	Листов
Р		1

Гипроспецлегконструкция

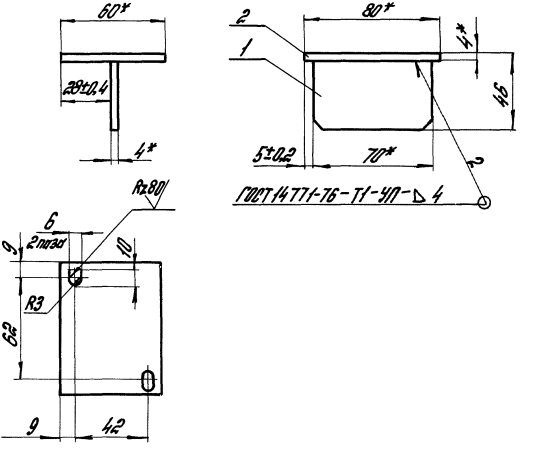

1.* Размеры для справок.

2. Неуказанные предельные отклонения размеров отверстий Н14, остальных $\pm\frac{JT14}{2}$

Разраб.	Хрисанова	[signature]	07.02.84	1.435.9-25.1 10.01.01.00 СБ			
Пров.	Агапова	[signature]	07.02.84	Кронштейн Сборочный чертеж	Стадия	Масса	Масштаб
Рук. пр.	Ефимов	[signature]	13.02.84		Р	0,24	1:2
Н. контр.	Чиркова	[signature]	16.02.84		Лист	Листов 1	
Утв.	Кашкинов	[signature]	28.02.84		Гипроспецлегконструкция		

Инв. № подл. | Подп. и дата | Взам. инв. №

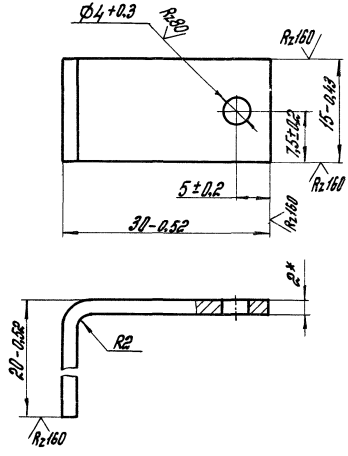

*Размер для справок.

				1.435.9-25.1 10.01.00.03			
				Уголок	Стадия	Масса	Масштаб
					Р	0,013	2:1
					Лист	Листов 1	
Разраб.	Михалевская		06.02.84	Лист	Б-ПН-2 ГОСТ 19903-74 / ВСт3кп2 ГОСТ 16523-70	Гипроспецлегконструкция	
Пров.	Агапова		07.02.84				
Рук. пр.	Ефимов		13.02.81				
Н.контр.	Чиркова		16.02.84				

Инв. № подл. | Подп. и дата | Взам. инв. №

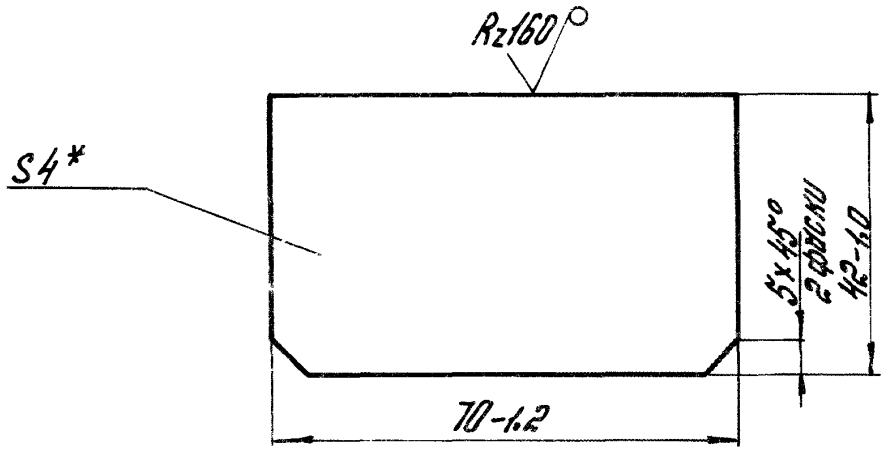

* Размер для справок

				1.435.9-25.1 10.01.01.01		
				Ребро	Стадия: Р	Масса: 0,09
					Масштаб: 1:1	
Разраб.	Сизетова		02.87		Лист	Листов 1
Пров.	Агапова		02.87	Лист Б-ПН-4 ГОСТ 19903-74		
Рук. пр.	Ефимов		02.87	В Ст 3 кп 2 ГОСТ 14637-79	Гипроспецстальконструкция	
Н. контр.	Чиркова		02.87			

Инв. № подл. | Подп. и дата | Взам. инв. №

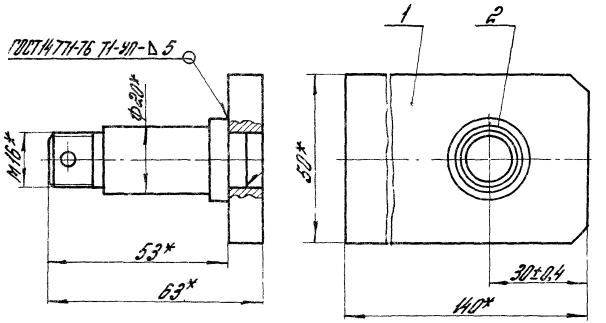

1.* Размеры для справок.
2. Покрытие: Хим. Окс. прм.

Формат	Зона	Поз.	Обозначение	Наименование	Кол.	Примечание
				Детали		
А5		1	1435.9-251 10.01.02.01	Плита	1	
А5		2	1435.9-251 10.01.02.02	Ось	1	

1.435.9-251 10.01.02.00

Разраб.	Хрисанова	[signature]	27.02.84
Пров.	Агапова	[signature]	01.02.84
Рук. пр.	Ефимов	[signature]	13.02.84
Н. контр.	Чиркова	[signature]	16.02.84
Утв.	Кошкинов	[signature]	28.02.84

Опора

Стадия	Масса	Масштаб
Р	0,66	1:1

Лист | Листов 1

Гипроспецлегконструкция

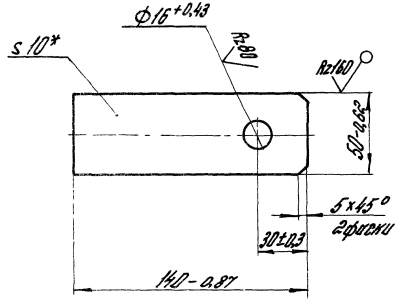

* Размер для справок.

				1435 9-251 10.01.02.01			
				Плита	Стадия	Масса	Масштаб
					Р	0,53	1:2
Разраб.	Беринова		07.02.84		Лист	Листов 1	
Пров.	Апанова		07.02.84	Лист Б-ПН-10ГОСТ19903-74 / 8Ст3кп2ГОСТ14637-79	Гипроспецлегконструкция		
Рук. пр.	Ефимов		13.02.84				
Н. контр.	Чиркова		16.02.84				

Инв. № подл. | Подп. и дата | Взам. инв. №

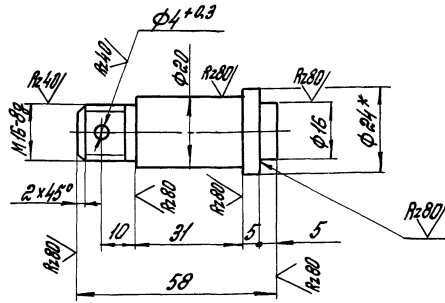

1.* Размер для справок.

2. Неуказанные предельные отклонения размеров: валов - h14, остальных $\pm \frac{IT14}{2}$

				1.435.9-25.1 10.01.02.02		
				Ось	Стадия: Р; Масса: 0,13; Масштаб: 1:1	
Разраб.	Берикова		07.02.84		Лист	Листов 1
Пров.	Агитова		14.02.84			
Рук. пр.	Ефитов		13.02.84	Круг В24 ГОСТ 2590-71 / ВСт3кп2 ГОСТ 535-79	Гипроспецэлектромонтаж	
Н. контр.	Чиркова		16.02.84			

Инв. № подл. | Подп. и дата | Взам. инв. №

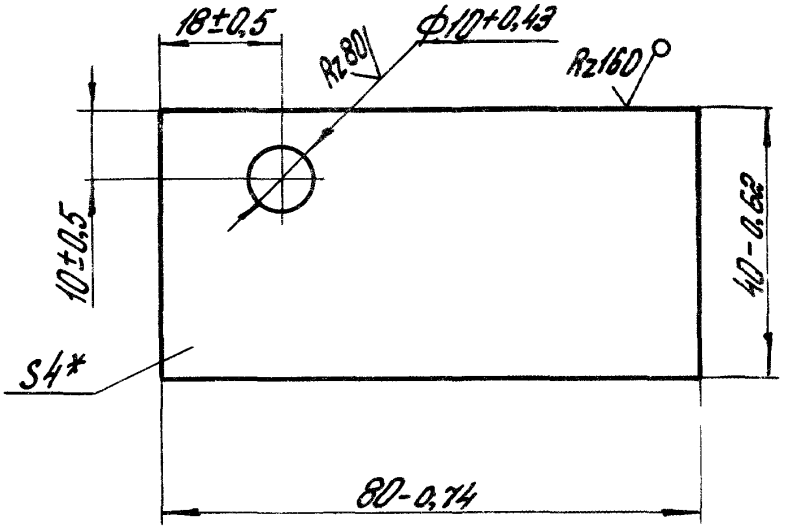

* Размер для справок.

				1.435 9-25.1 10.01 00.01			
				Пластик	Стадия	Масса	Масштаб
					Р	0,095	1:1
					Лист	Листов 1	
Разраб.	Михалевская	[signature]	06.02.84	Лист Б-ПН-4 ГОСТ 19903-74 / ВСт3кп2 ГОСТ 14637-79	Гипроспецлегконструкция		
Пров.	Агапова	[signature]	07.02.84				
Рук. пр.	Ефимов	[signature]	13.02.84				
Н. контр.	Чиркова	[signature]	16.02.84				

Инв. № подл. | Подп. и дата | Взам. инв. №

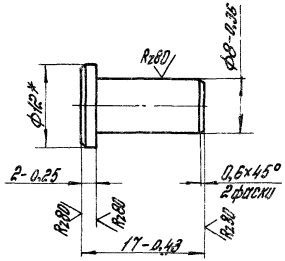

1.* Размер для справок.

2. Покрытие: Хим. окс. прм.

				14359-25.1 10.01.00.02			
				Ось	Стадия	Масса	Масштаб
					Р	0,008	2:1
					Лист	Листов 1	
Разраб.	Михалевская	[signature]	06.02.84	Круг В-12 ГОСТ 2590-71 / В Ст3кп2 ГОСТ 535-79	Гипроспецлегконструкция		
Пров.	Агапова	[signature]	09.02.84				
Рук. пр.	Ефимов	[signature]	13.02.84				
Н. контр.	Чиркова	[signature]	16.02.84				

Инв.№ подл.	Подп. и дата	Взам. инв.№

Формат	Зона	Поз.	Обозначение	Наименование	Кол.на исполн. 1.435.9-25.1 10 02.00.00 –				Примечание
					–	01	02	03	
				Документация					
А3			1.435.9-25.1 10 02.00.000СБ	Сборочный чертеж	X	X	X	X	
				Сборочные единицы					
А4		1	14359-251 10.01.01.00	Кронштейн	1	1	1	1	
А4		2	14359-251 10.01.02.00	Опора	1	1	1	1	
				Детали					
А4		3	14359-251 09.01.0001-08	Связь	1	1	1	1	
А4		4	14359-251 09.01.0001-11	Связь	2	2	2	2	
А4		5	14359-251 09.01.0003	Кронштейн			1	1	

Разраб.	Беринова		07.02.87
Пров.	Агитова		07.02.87
Рук.пр.	Ефитов		13.02.87
Н.контр.	Чуркова		16.02.87
Утв.	Кошкинов		16.02.87

1.435.9-25.1 10.02.00.00

Рама

Стадия	Лист	Листов
Р	1	2

Гипроспецлегконструкция

Рис. 1

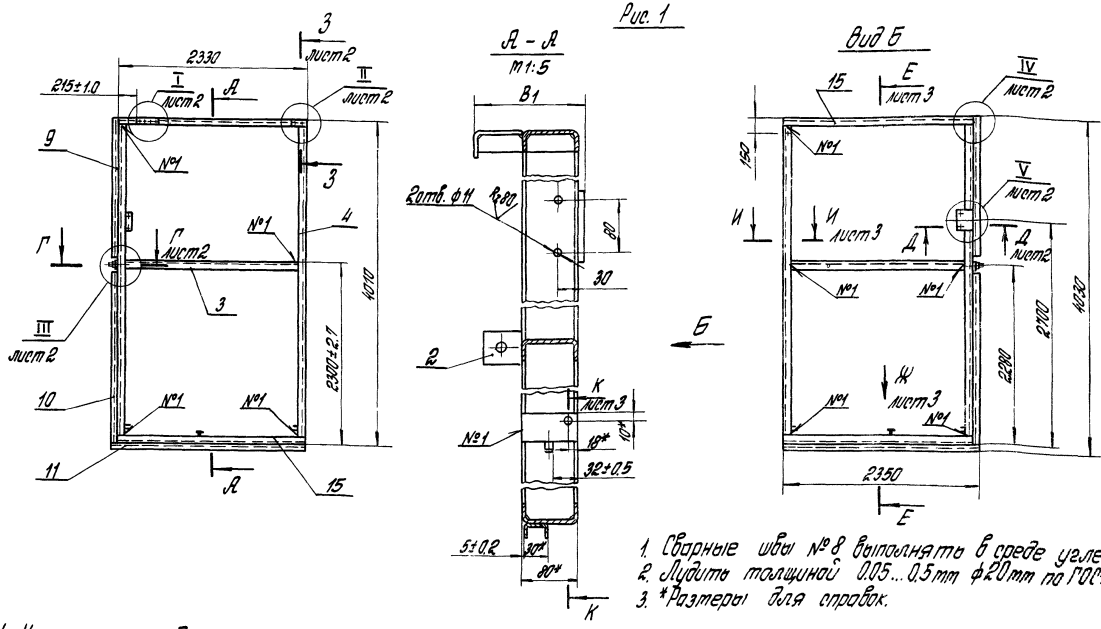

1. Сварные швы № 8 выполнять в среде углекислого газа
2. Лудить толщиной 0.05...0.5 мм ф20 мм по ГОСТ 19249-73
3. *Размеры для справок.

Таблицу исполнений см. лист 3.

4. Неуказанные предельные отклонения размеров: отверстий Н14, валов h14, остальных ± $\frac{ЧТ14}{2}$.
5. Шероховатость поверхностей деталей Б4 в местах резц Rz160.
6. Покрытие: Эмаль ПФ-133 серая, ГОСТ 926-82, V.6/1, два слоя, кроме отверстий.

				1.435.9-25.1 10.02.00.00СБ			
				Рама Сборочный чертеж	Стадия	Масса	Масш
Разраб.	Беринова	[signature]	07.02.84		Р	Ст. табл.	1:40
Пров.	Агапова	[signature]	07.02.84		Лист 1	Листов 3	
Рук. пр.	Ефимов	[signature]	13.02.84				
Н. контр.	Чиркова	[signature]	16.02.84				
Утв.	Кошкинов	[signature]	28.02.84		Гипроспецлегконструкц.		

Инв. № подл. | Подп. и дата | Взам. инв. №

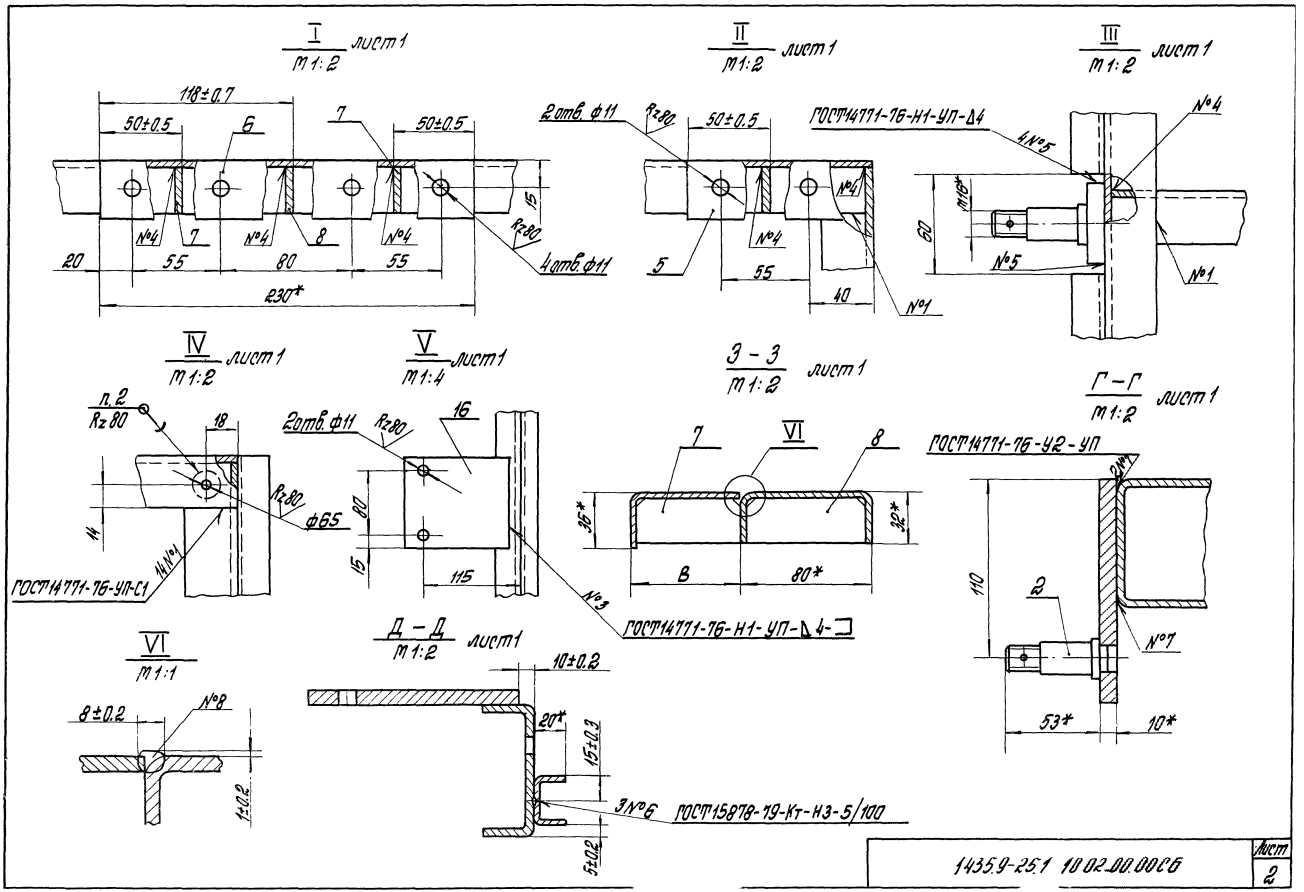
I
М 1:2
лист 1
118±0.7
50±0.5
6
7
50±0.5
15
Rz80
4 отв. ф11
№4
7
№4
8
№4
20
55
80
55
230*
II
М 1:2
лист 1
2 отв. ф11
Rz80
50±0.5
№4
5
№4
55
40
№1
III
М 1:2
лист 1
ГОСТ 14771-76-Н1-УП-Δ4
4 №5
№4
М16*
60
№5
№1
IV
М 1:2
лист 1
п.2
Rz80
18
Rz80
ф65
14
14 №1
ГОСТ 14771-76-УП-С1
V
М 1:4
лист 1
2 отв. ф11
Rz80
16
80
15
115
№3
ГОСТ 14771-76-Н1-УП-Δ4-□
3 – 3
М 1:2
лист 1
7
VI
8
36*
32*
В
80*
Г – Г
М 1:2
лист 1
ГОСТ 14771-76-У2-УП
2 №7
110
2
№7
53*
10*
VI
М 1:1
8±0.2
№8
12±0.2
Д – Д
М 1:2
лист 1
10±0.2
20*
15±0.2
3 №6
ГОСТ 15878-79-Кт-Н3-5/100
5±0.2

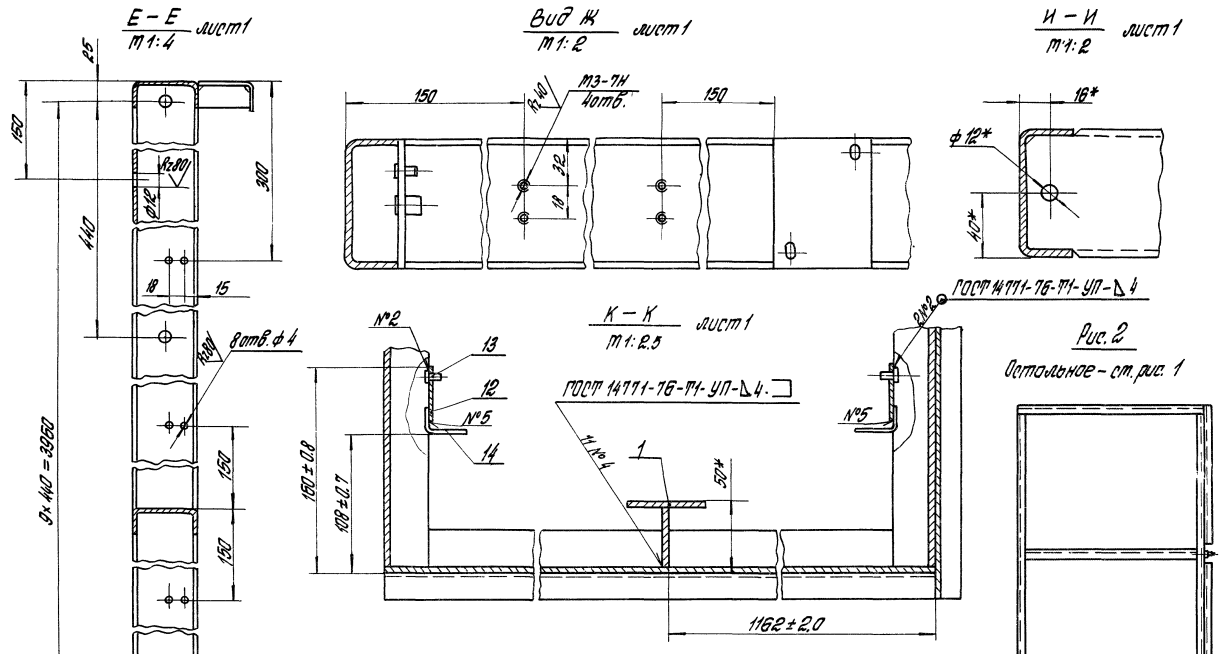

Обозначение	Рис.	B	B1	Масса, кг
1.435.9-25.1 10.02.00.00	1	68	158	70,5
-01	2			
-02	1	39	129	70,1
-03	2			

Формат	Зона	Поз.	Обозначение	Наименование	Кол. на испол. 1.435.9-25.1 10.02.0000-				Примечание
					–	01	02	03	
А4		5	1.435.9-25.1 09.01.00.03-01	Кронштейн	1	1			
		6	-02	Кронштейн			1	1	
			-03	Кронштейн	1	1			
А4		7	1.435.9-25.1 09.01.00.04	Ребро	3	3	3	3	
		8	-02	Ребро	2	2	2	2	
А4		9	1.435.9-25.1 09.01.00.05-09	Окантовка	1	1	1	1	
		10	-11	Окантовка	1	1	1	1	
		11	-12	Окантовка	1	1	1	1	
А4		12	1.435.9-25.1 10.01.00.01	Платик	2	2	2	2	
А5		13	1.435.9-25.1 10.01.00.02	Ось	2	2	2	2	
А5		14	1.435.9-25.1 10.01.00.03	Уголок	2	2	2	2	
Б4		15	1.435.9-25.1 10.02.00.01	Швеллер					
				Швеллер 80×32×4 ГОСТ 8278-83					
				В Ст3кп 2 ГОСТ 14474-76					
				L = 2330 h14	2	2	2	2	9,44 кг
Б4		16	1.435.9-25.1 10.02.00.02	Платик					
				Лист Б-ПН-10 ГОСТ 19903-74					
				В Ст3кп 2 ГОСТ 14637-79					
				110 h14 × 130 h14	1	1	1	1	1,12 кг

Инв.№ подл.	Подп. и дата	Взам. инв.№

Формат	Зона	Поз.	Обозначение	Наименование	Кол. на испол. 1.435.9-25.1 10.03.00.00 –				Примечание
					–	01	02	03	
				Документация					
А4			1.435.9-25.1 10.03.00.00 СБ	Сборочный чертеж					
				Детали					
А4		1	1.435.9-25.1 10.03.00.01	Опора	2	2	2	2	
А4		2	1.435.9-25.1 10.03.00.02	Профиль	1				
			-01	Профиль		1			
			-02	Профиль			1		
			-03	Профиль				1	

Разраб.	Борзунова		07.02.84
Пров.	Агапова		07.02.84
Рук. пр.	Ефимов		13.02.84
Н. контр.	Чиркова		16.02.84
Утв.	Кашкинов		28.01.84

1.435.9-25.1 10.03.00.00

Лыжа

Стадия	Лист	Листов
Р		1

Гипроспецсельконструкция

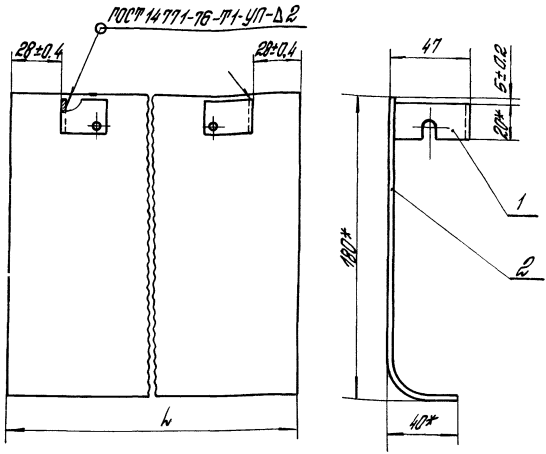

Обозначение	L, мм	Масса, кг
1.435.9-25.1 10.03.00.00	2310 h 14	7,7
-01	2840 h 14	9,4
-02	3440 h 14	11,4
-03	4196 h 14	13,9

1. * Размеры для справок.
2. Покрытие: Эмаль ПФ-133 красная. ГОСТ 926-82. V. 6/1, два слоя.

Разраб.	Хрисанова	[signature]	07.02.84
Пров.	Агапова	[signature]	07.02.84
Рук. пр.	Ефимов	[signature]	13.02.84
Н. контр.	Чиркова	[signature]	16.02.84
Утв.	Кликинов	[signature]	28.02.84

1.435.9-25.1 10.03.00.00СБ

Лыжа
Сборочный чертеж

Стадия	Масса	Масштаб
Р	см. табл.	1:2
Лист	Листов 1	

Гипроспецлегконструкция

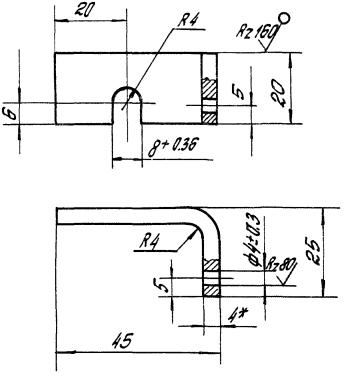

1.* Размер для справок.

2. Неуказанные предельные отклонения размеров: валов h14, остальных $\pm \frac{IT14}{2}$

				1.435.9-251 10.03.00.01			
				Опора	Стадия	Масса	Масштаб
					Р	0,04	1:1
					Лист	Листов 1	
Разраб.	Хрисанова		07.02.84	Лист Б-ПН-4 ГОСТ 19903-74 / В Ст.3 кп 2 ГОСТ 14637-79	Гипроспецлегконструкция		
Пров.	Агапова		07.02.84				
Рук. пр.	Ефимов		13.02.84				
Н.контр.	Чиркова		16.02.84				

Инв.№ подл. | Подп. и дата | Взам.инв.№

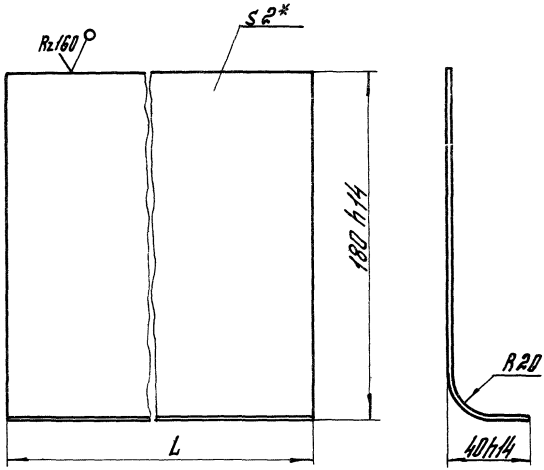

Обозначение	L, мм	Масса, кг
1435.9-251 10.03.00.02	2310 h14	7.6
-01	2840 h14	9.34
-02	3440 h14	11.3
-03	4195 h14	13.82

*Размер для справок.

				1435.9-251 10.03.00.02		
				Профиль	Стадия: Р; Масса: Сп. табл.; Масштаб: 1:2	
Разраб.	Хрисанфова		01.02.84		Лист	Листов 1
Пров.	Агапова		01.02.84	Лист 6-ПН-2 ГОСТ 19903-74 Сп 3 кп 2 ГОСТ 16523-70	Гипростальконструкция	
Рук. пр.	Ефитов		30.01.84			
Н. контр.	Чирков		28.02.84			

Инв. № подл. | Подпись и дата | Взам. инв. №

Формат	Зона	Поз.	Обозначение	Наименование	Кол.	Примечание
				Документация		
А4			1.435.9-25.1 11.00.00.00СБ	Сборочный чертеж		
				Сборочные единицы		
А3		1	1.435.9-25.1 11.01.00.00	Кронштейн	1	
				Детали		
А4		2	1.435.9-25.1 11.00.00.01	Крышка	1	
А5		3	1.435.9-25.1 11.00.00.02	Прокладка	1	
А4		4	1.435.9-25.1 11.00.00.03	Корпус	1	
А5		5	1.435.9-25.1 11.00.00.04	Кольцо сальниковое	1	
А3		6	1.435.9-25.1 11.00.00.05	Вал	1	
				Стандартные изделия		
				Болты ГОСТ 7798-70		
		7		М10х30.58.019	2	
		8		М10х35.58.019	2	

Инв.№ подл. | Подп. и дата | Взам.инв.№

			1435.9-251 11.00.00.00
Разраб.	Мельникова		06.02.84
Пров.	Агапова		07.02.84
Рук.пр.	Ефимов		13.02.84
Н.контр.	Чиркова		16.02.84
Утв.	Кашкинов		20.02.84

Ролик Р

Стадия	Лист	Листов
Р	1	2

Гипроспецсельхозконструкция

Формат	Зона	Поз.	Обозначение	Наименование	Кол.	Примечание
		9		Винт М6х16.56.019		
				ГОСТ 17475-80	4	0,0036кг
		10		Гайка М10.5.019		
				ГОСТ 6915-80	4	0,0114кг
		11		Гайка М20.5.019		
				ГОСТ 5916-70	2	0,0346кг
		12		Шайба 10.65Г.019		
				ГОСТ 6402-70	4	0,002кг
		13		Подшипник 205		
				ГОСТ 8338-75	1	0,12кг

Инв.№ подл. | Подпись и дата | Взам.инв.№ | Инв.№ дубл. | Подпись и дата

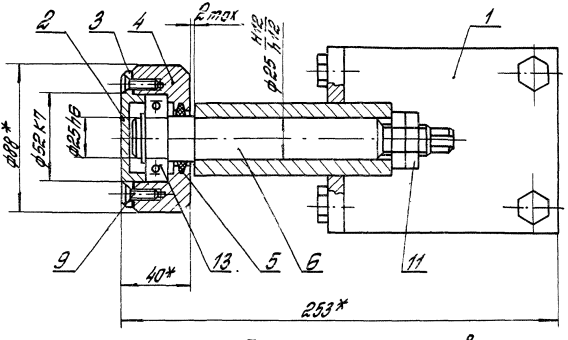

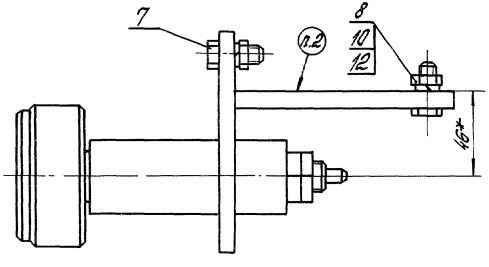

1. * Размеры для справок.
2. Маркировать „Р". Надписи по трафарету черной эмалью НЦ-184 по ГОСТ 18335-83. Шрифт ПУ-1 по ГОСТ 2930-62.

Разраб.	Мельникова	[signature]	06.02.84	1.4359-251 11.00.00.00 СБ			
Пров.	Агапова	[signature]	07.02.84	Ролик Р Сборочный чертеж	Стадия	Масса	Масштаб
Рук. пр.	Ефимов	[signature]	15.02.84		Р	5.7	1:2
Н.контр.	Чиркова	[signature]	16.02.84		Лист	Листов 1	
Утв.	Кошкинов	[signature]	28.02.84		Гипростецлегконструкция		

Инв. № подл. | Подп. и дата | Взам. инв. №

Формат	Зона	Поз.	Обозначение	Наименование	Кол.	Примечание
				Документация		
13			1.435.9-25.1 11.01.00.00СБ	Сборочный чертеж		
				Детали		
А4		1	1.435.9-25.1 11.01.00.01	Стяжка	1	
Б4		2	1.435.9-25.1 11.01.00.02	Плита		
				Лист Б-ПН-10 ГОСТ 19903-74		
				В Ст3кп2 ГОСТ 14637-79		
				110 h14 × 130 h14	1	1.12 кг
Б4		3	1.435.9-25.1 11.01.00.03	Бобышка		
				Круг В45 ГОСТ 2590-71		
				В Ст3кп2 ГОСТ 535-79		
				L = 112 h14	1	1.4 кг

				1.435.9-25.1 11.01.00.00			
Разраб.	Мельникова		06.02.84	Кронштейн	Стадия	Лист	Листов
Пров.	Асапова		01.02.84		Р		1
Рук. пр.	Ефимов		13.02.84		Гипростальконструкция		
Н. контр.	Чиркова		16.02.84				
Утв.	Кашкинов		28.02.84				

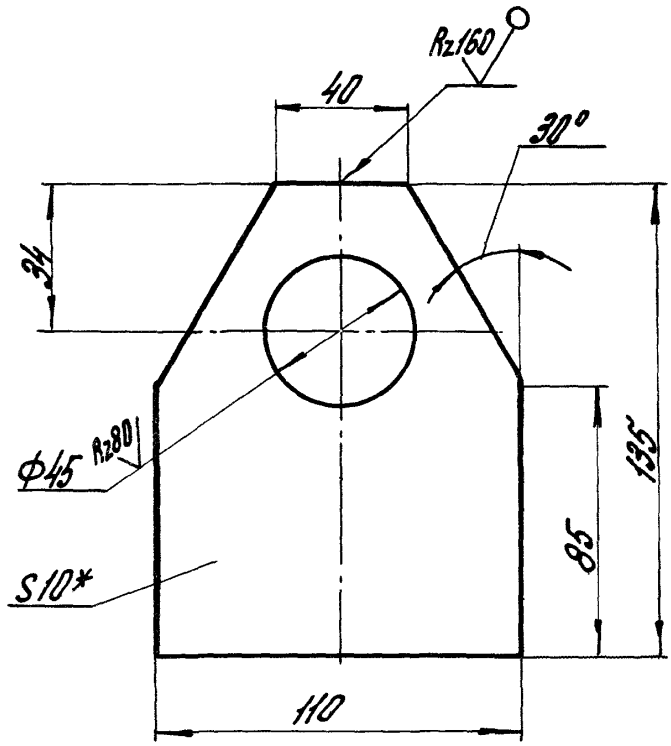

1.* Размер для справок.

2. Неуказанные предельные отклонения размеров:
отверстий - H14, валов - h14,
остальных - $\pm \frac{IT14}{2}$;

				14359-25.1 11.01.00.01	
				Стяжка	Стадия: Р; Масса: 0,9; Масштаб: 1:2
					Лист; Листов 1
Разраб.	Мельникова		06.08.87	Б-ПН-10 ГОСТ 19903-74 / Лист В Ст3кп2 ГОСТ 14637-79	Гипроспецсельхозконструкция
Пров.	Агапова		07.08.87		
Рук. пр.	Ефимов		30.08.87		
Н. контр.	Чуркова		16.02.87		

Инв. № подл. | Подп. и дата | Взам. инв. №

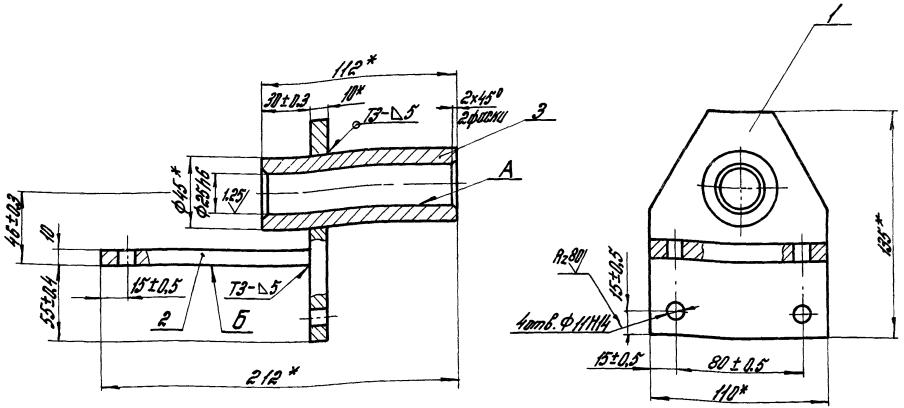

1. Сварные швы выполнять в среде углекислого газа по ГОСТ 14771-76.
2. * Размеры для справок.
3. Допуск параллельности оси отв. А относительно поверхн. Б 0,2 мм.

4. Шероховатость поверхностей деталей Б4 в местах реза Rz 160
5. Покрытие: Эмаль ПФ-133 серая, ГОСТ 926-82, V, 6/1, два слоя, кроме отверстий.

				1.435.9-25.1 11.01.00.00СБ			
				Кронштейн Сборочный чертеж	Стадия	Масса	Масш.
Разраб.	Мельникова	[signature]	06.02.84		Р	3,42	1:2
Пров.	Агапова	[signature]	04.02.84		Лист	Листов	
Рук. пр.	Ефимов	[signature]	13.02.84				
Н. контр.	Циркова	[signature]	16.02.84		Гипроспецлегконструк		
Утв.	Кашкинов	[signature]	02.02.84				

Инв. № подл. | Подп. и дата | Взам. инв. №

Rz 40 (√)

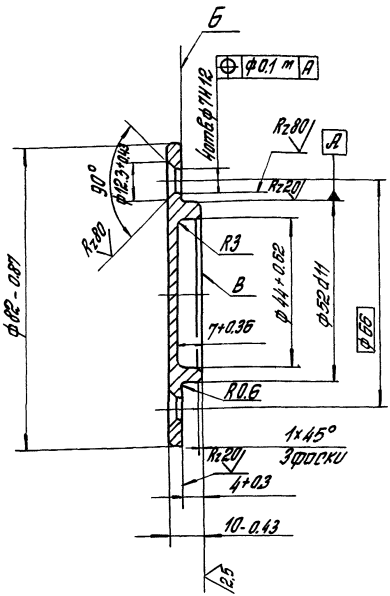

1. Допуск параллельности поверхности Б относительно поверхности В 0.01 мм.
2. Покрытие: Хим. Окс. прм.

				1.4359-251 11.00.00.01			
				Крышка	Стадия	Масса	Масштаб
					Р	0.22	1:1
					Лист	Листов 1	
Разраб.	Телешкова			Круг 85-В-ГОСТ 2590-71 / 45-Б-3 ГОСТ 1050-74	Ленпроспецлегконструкция		
Пров.	Лапова						
Рук. гр.	Ефимов						
Н. контр.	Чудакова						

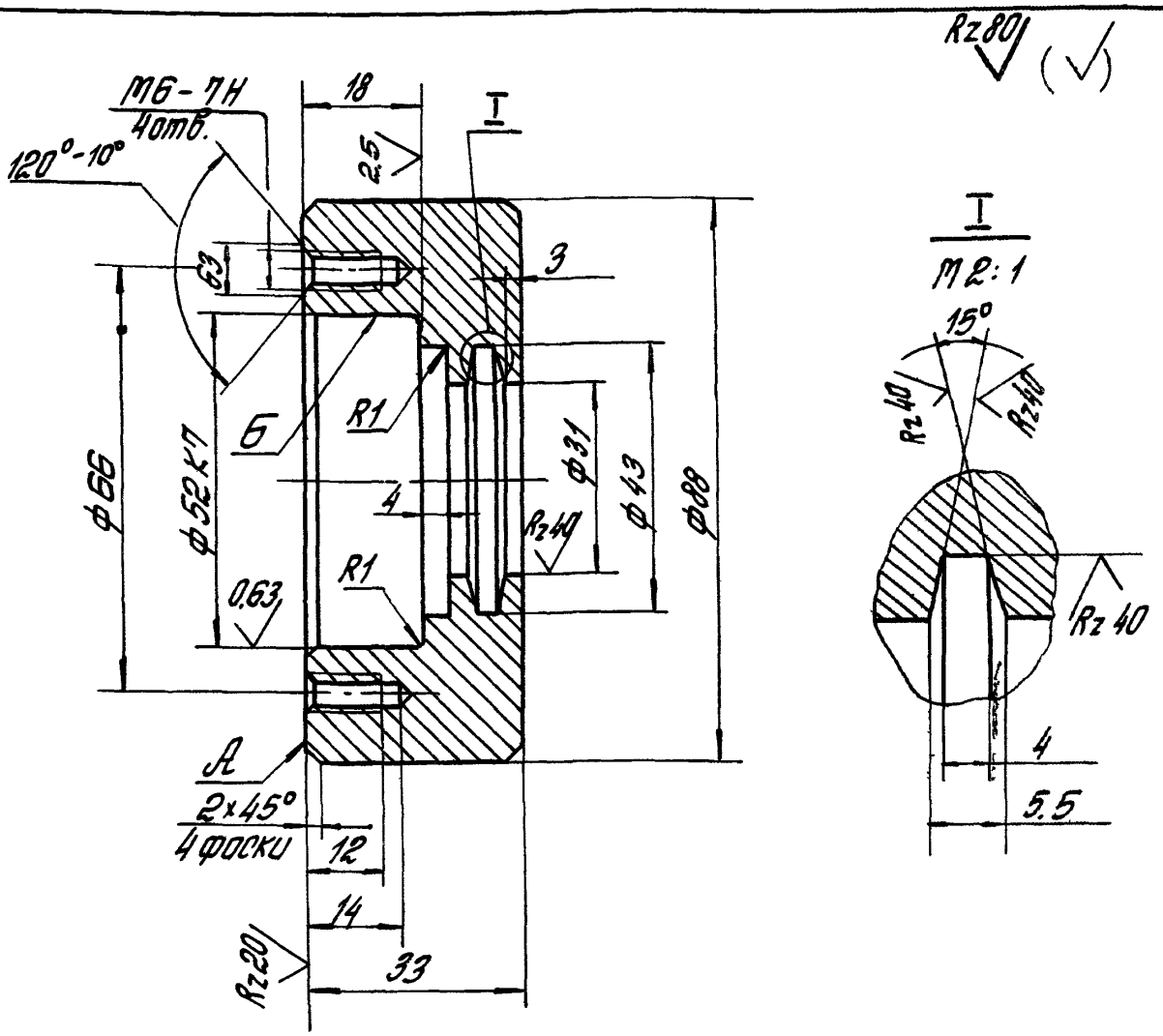

1. Допуск перпендикулярности поверхности А относительно оси поверхности Б - 0,01мм.
2. Неуказанные предельные отклонения размеров: отверстий H14, валов h14, остальных $\pm \frac{IT14}{2}$.
3. Покрытие: Хим. Окс. прм.

				14359-251 11.00.00.03	
				Корпус	Стадия: Р; Масса: 1.13; Масшт.: 1:1
Разраб.	Тельникова		06.02.89		Лист; Листов 1
Пров.	Агапова		07.02.89		
Рук. пр.	Ефитов		13.02.89	Круг В90 ГОСТ 2590-71 / 45-Б-3 ГОСТ 1050-74	Гипроспецгазконструкция
Н. контр.	Чуркова		16.02.89		

Инв.№ подл. | Подп. и дата | Взам.инв.№

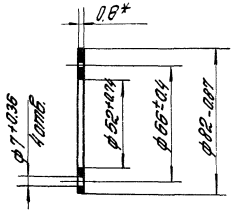

*Размер для справок

				1.4359-25.1 11.00.00.02			
				Прокладка	Стадия	Масса	Масшт.
					Р	0.004	1:1
Разраб.	Тельникова	[signature]	06.02.89		Лист	Листов 1	
Пров.	Агапова	[signature]	07.02.89	Паронит ПМБ 06 ГОСТ 481-80	Гипроспецлегконструкция		
Рук. пр.	Ефимов	[signature]	13.02.89				
Н. контр.	Чиркова	[signature]	16.02.89				

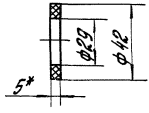

*Размер для справок

				1.4359-25.1 11.00.00.04			
				Кольцо сальниковое	Стадия	Масса	Масшт.
					Р	0.001	1:1
Разраб.	Тельникова	[signature]	06.02.89		Лист	Листов 1	
Пров.	Агапова	[signature]	07.02.89	Кольцо СП-42-29-5 ГОСТ 6308-71	Гипроспецлегконструкция		
Рук. пр.	Ефимов	[signature]	13.02.89				
Н. контр.	Чиркова	[signature]	16.02.89				

Rz 40 (√)

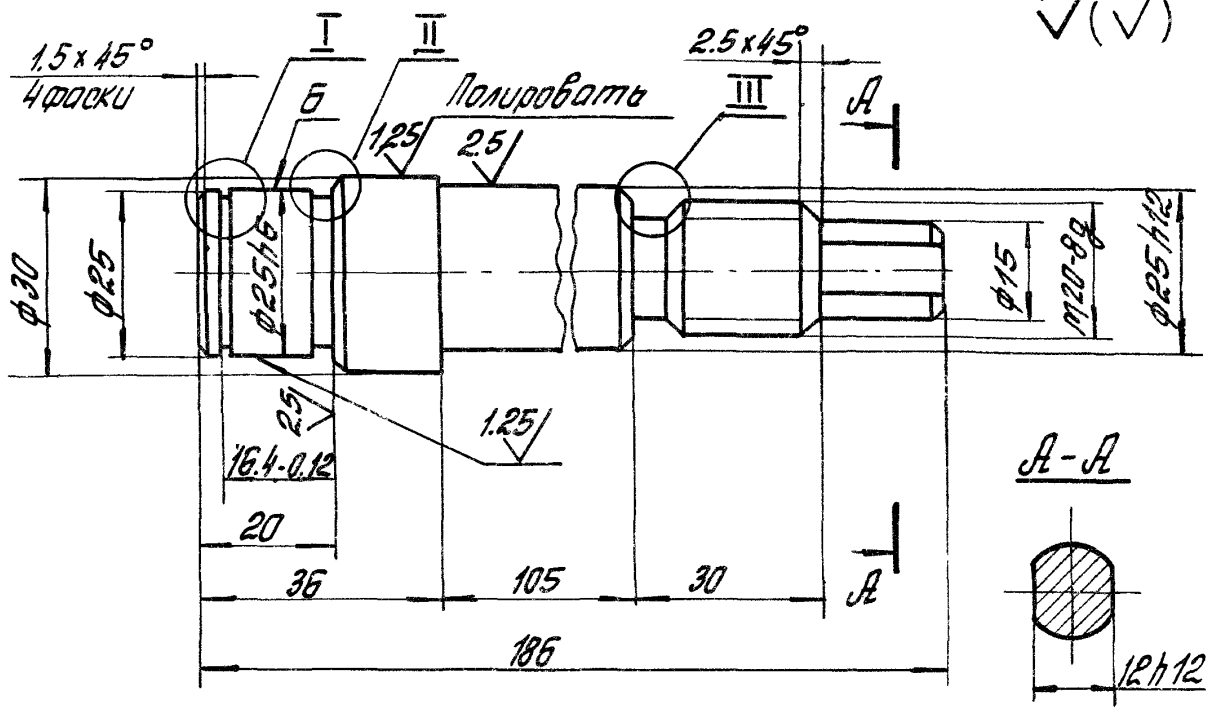

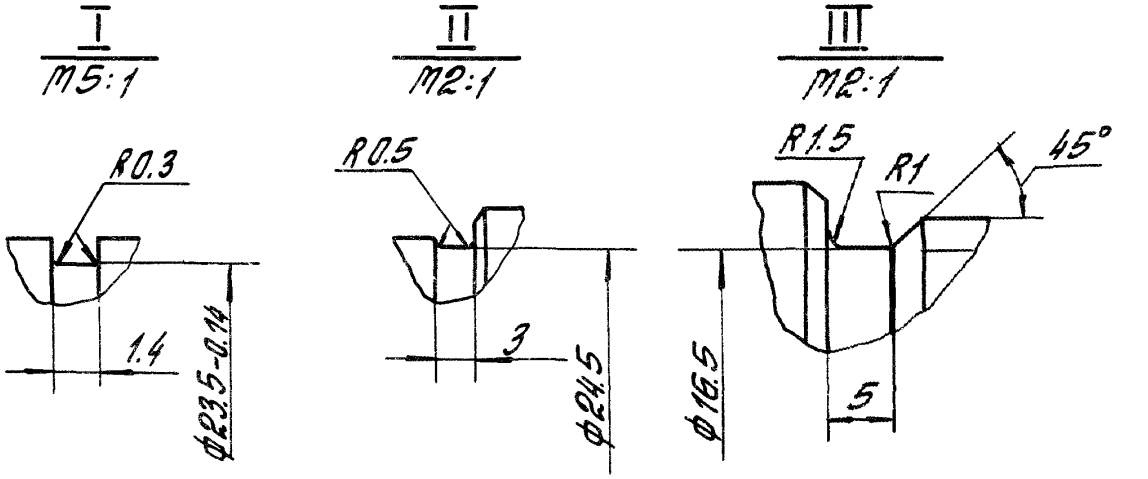

1. Неуказанные предельные отклонения размеров: валов h14, остальных ±IT14/2.
2. Допуск радиального биения поверхности Б относительно общей оси 0.02мм
3. Покрытие: Хим. Окс. прм.

Инв.№ подл.	Подп. и дата	Взам. инв.№	

1435.9-251 11.00.00.05

Разраб.	Мельникова		06.02.84
Пров.	Агапова		01.02.84
Рук. пр.	Ефитов		14.02.84
Н.контр	Чиркова		16.02.84

Вал

Стадия	Масса	Масштаб
Р	0.64	1:1
Лист	Листов 1	

Круг В35 ГОСТ 2590-71
45-Б-3 ГОСТ 1050-74

Сипроспецлегконструкция

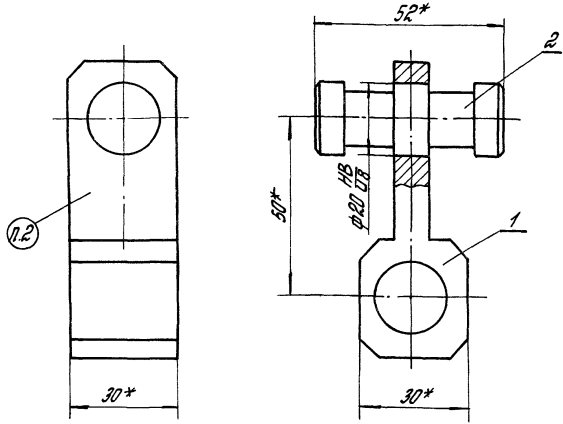

1.* Размеры для справок.
2. Маркировать „ПД1". Надписи по трафарету черной эмалью НЦ-184 по ГОСТ 18335-83, шрифт ПУ-5 по ГОСТ 2930-62.

Формат	Зона	Поз.	Обозначение	Наименование	Кол.	Примечание
				Детали		
А4		1	1.435.9-25.1 12.00.00.01	Серьга	1	
А4		2	1.435.9-25.1 12.00.00.02	Ось	1	

Разраб.	Мельникова	[signature]	06.02.84
Пров.	Агапова	[signature]	07.02.84
Рук. пр.	Ефимов	[signature]	13.02.84
Н. контр.	Чуркова	[signature]	16.02.84
Утв.	Кошкинов	[signature]	28.02.84

1.435.9-25.1 12.00.00.00

Подвеска ПД1

Стадия	Масса	Масштаб
Р	0.32	1:1

Лист | Листов 1

Гипроспецлегконструкция

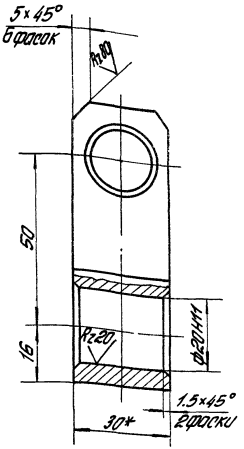

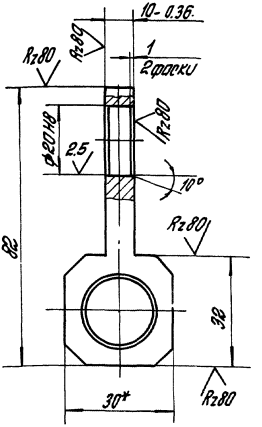

1.* Размеры для справок.

2. Неуказанные предельные отклонения размеров: валов h 14, остальных ± $\frac{IT14}{2}$

3. Покрытие: Эталь ПФ-133. серая, ГОСТ 926-82, V. 6/1, два слоя, кроме отверстий.

				1.435.9-25.1 12.00.00.01			
				Серьга	Стадия	Масса	Масштаб
					Р	0.22	1:1
					Лист	Листов 1	
Разраб.	Мельникова	[signature]	06.02.84	Квадрат	В30 ГОСТ 2591-71	Гипроспецлегконструкция	
Пров.	Ягапова	[signature]	07.02.84		В Ст 3 кп2 ГОСТ 535-79		
Рук. пр.	Ефимов	[signature]	13.02.84				
Н. контр.	Чуркова	[signature]	16.02.84				

Взам. инв. №

Подп. и дата

Инв. № подл.

Rz80

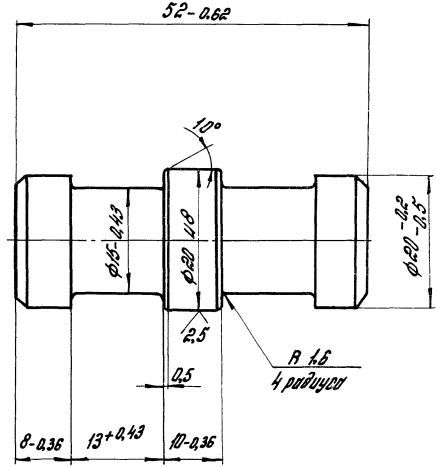

Покрытие : Хим. Окс. прм.

				1.435.9-25.1 12.00.00 02			
				Ось	Стадия	Масса	Масштаб
					Р	0,1	2:1
Разраб.	Мельникова		06.01.89		Лист	Листов 1	
Пров.	Злотова		06.01.89				
Рук. пр.	Ефимов		06.01.89	Круг В22 ГОСТ 2590-71 / Ст 3 кп 2 ГОСТ 535-79	Гипроспецлегконструкция		
Н.контр.	Чиркова		06.01.89				

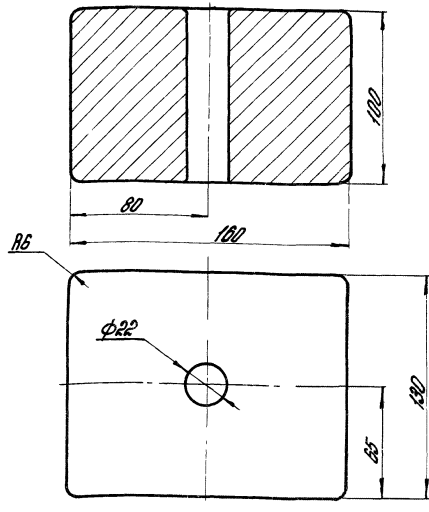

1. Предельные отклонения размеров: отверстий H15, валов h15, остальных $\pm \frac{IT15}{2}$
2. Покрытие: Эмаль ПФ-133 серая, ГОСТ 926-82. V. 6/1, два слоя.
3. Маркировать: „Г". Надпись по трафарету черной эмалью НЦ-184 по ГОСТ 18335-83 шрифт ПУ-7 по ГОСТ 2930-62

Разраб.	Мельникова			1.435.9-25.1 00.00.00.01			
Пров.	Агапова		07.07.89	Груз Г	Стадия	Масса	Масштаб
Рук. пр.	Ефимов		13.07.89		Р	15,1	1:2
Н. контр.	Чиркова		16.07.89		Лист	Листов 1	
				Отливка С4-40ГОСТ 1412-79	Гипроспецлегконструкция		

Инв. № подл. | Подп. и дата | Взам. инв. №

Формат	Зона	Поз.	Обозначение	Наименование	Кол.	Примечание
				Документация		
А4			1.435.9-25.1 13.00.00.00СБ	Сборочный чертеж		
				Детали		
А4		1	1.435.9-25.1 12.00.00.02	Ось	1	
А4		2	1.435.9-25.1 13.00.00.01	Вилка	1	
А4		3	1.435.9-25.1 13.00.00.02	Ось	1	
				Стандартные изделия		
		4		Гайка М12.5.019		
				ГОСТ 5916-70	2	0.0106

1.435.9-25.1 13.00.00.00

Разраб.	Тельникова	[signature]	06.02.84
Пров.	Агапова	[signature]	07.02.84
Рук. пр.	Ефимов	[signature]	7.02.84
Н. контр.	Чиркова	[signature]	28.02.84
Утв.	Кошкинов	[signature]	28.02.84

Подвеска ПД 2

Стадия	Лист	Листов
Р		1

Гипроспецлегконструкция

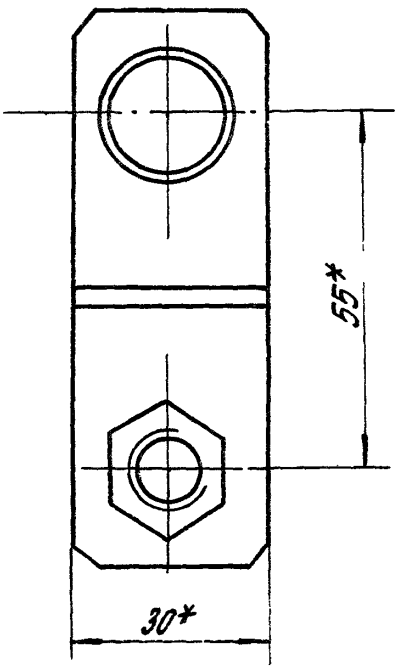

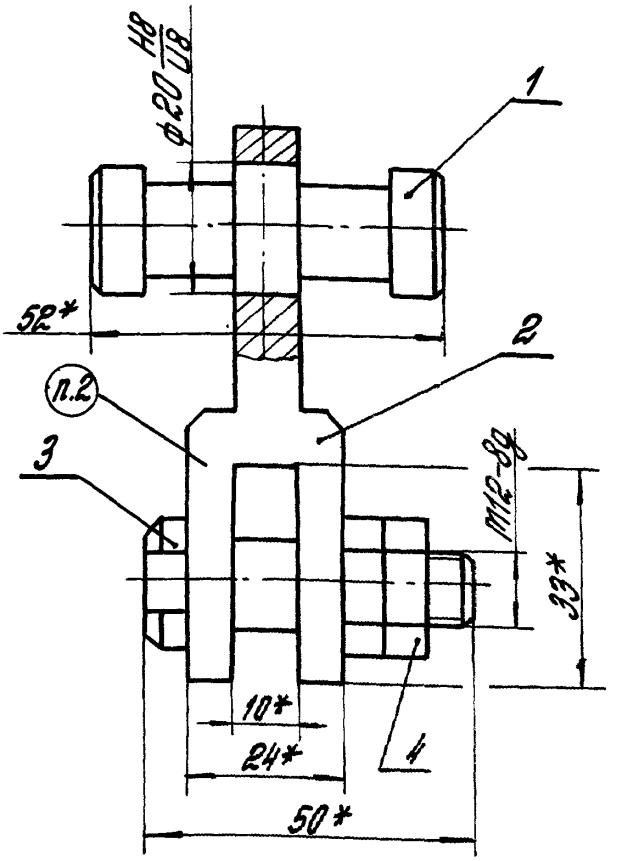

1.* Розтер для справок.

2. Маркировать „ПД2". Надписи по трафарету черной эмалью НЦ-184 по ГОСТ 18335-83, шрифт ПУ-5 по ГОСТ 2930-62.

Инв.№подл. | Подп. и дата | Взам.инв.№

1.435.9-25.1 13.00.00.00СБ

Разраб.	Мельникова		06.02.89
Пров.	Агапова		04.02.89
Рук. пр.	Ефитов		16.02.89
Н.контр.	Чуркова		16.02.89
Утв.	Каикинов		16.02.89

Подвеска ПД2
Сборочный чертеж

Стадия	Масса	Масштаб
Р	0.39	1:1
Лист	Листов 1	

Гипростецспецконструкция

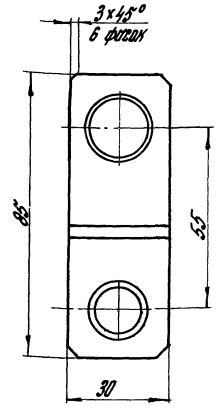

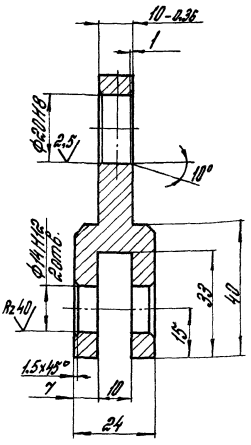

1. Неуказанные предельные отклонения размеров: валов h14, остальных $\pm \frac{JT14}{2}$
2. Покрытие: Эмаль ПФ-133 серая, ГОСТ 926-82, V. 6/1, два слоя, кроме отверстий

				1.435.9-25.1 13.00.00.01			
				Вилка	Стадия	Масса	Масштаб
					Р	0,21	1:1
Разраб.	Мельникова	[signature]	06.01.84		Лист	Листов 1	
Пров.	Агапова	[signature]	07.02.84				
Рук. пр.	Ефимов	[signature]	12.4.84	В Ст 3 кп 2 ГОСТ 380-71	Гипроспецлегконструкция		
Н. контр.	Чиркова	[signature]	16.02.84				

Инв. № подл. | Подп. и дата | Взам. инв. №

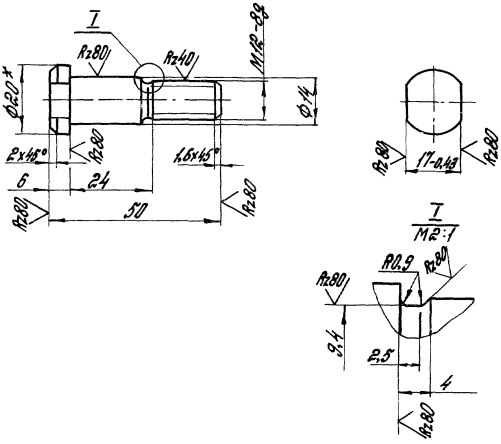

1.* Размер для справок.
2. Неуказанные предельные отклонения размеров: валов h14, остальных $\pm \frac{JT14}{2}$
3. Покрытие: Хим. Окс. прм.

				1.435.9-25.1 13.00.00.02			
				Ось	Стадия	Масса	Масштаб
					Р	0,06	1:1
					Лист	Листов 1	
Разраб.	Мельникова		06.02.89	Круг 820 ГОСТ 2590-71 / ВСт3кп2 ГОСТ 535-79	Гипроспецлесконструкция		
Пров.	Агапова		07.02.89				
Рук.пр.	Ефимов		13.02.89				
Н.контр.	Чиркова		16.02.89				

Инв.№ подл. | Подп. и дата | Взам.инв.№

Инв. № подл.	Подп. и дата	Взам. инв. №

Формат	Зона	Поз.	Обозначение	Наименование	Кол. на исполн. 1.435.9-25.1 14.00.00.00 –										Примечание
					–	01									
				Документация											
А4			1.435.9-25.1 14.00.00.00	Сборочный чертеж	X	X									
				Прочие изделия											
		1		Провод медный автомобильный плетеный луженый АМГЛ – 1,5 мм²											
				ТУ 16. 505.398 – 76	85 мм	385 мм									
		2		Наконечник П6-6-МV 3											
				ТУ 36 – 33 – 79	2	2									

Разраб.	Агапова	[подпись]	07.02.84
Пров.	Ефимов	[подпись]	13.02.84
Рук. пр.	Ефимов	[подпись]	13.02.84
Н. контр.	Чиркова	[подпись]	16.02.84
Утв.	Кашкинов		

1.435.9-25.1 14.00.00.00

Перемычка заземляющая ПЗ

Стадия	Лист	Листов
Р	1	1

Гипроспецлегконструкция

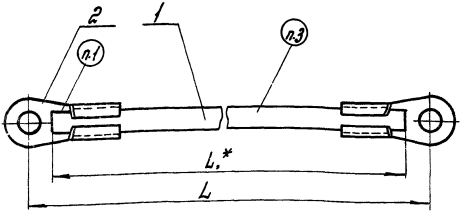

Обозначение	Шифр	L, мм	L,* мм	Масса, кг
1.435.9-25.1 14.00.00.00	П31	100±0,5	85	0,02
-01	П32	400±10	385	0,04

1. Наконечники поз. 2 паять к проводу поз.1 припоем ПОС-40 по ГОСТ 21931-76.
2.* Размер для справок.
3. Маркировать по таблице. Надписи по трафарету черной эмалью НЦ-184 по ГОСТ 18335-83 шрифт ПУ 5 по ГОСТ 2930-62.

Разраб.	Апапова	[подпись]	07.02.84	1.435.9-25.1 14.00.00.00СБ
Пров.	Ефимов	[подпись]	13.02.84	Перемычка заземляющая П3 Сборочный чертеж
Рук.пр.	Ефимов	[подпись]	13.02.84	
Н.контр.	Чиркова	[подпись]	16.02.84	
Утв.	Кашкинов	[подпись]	25.02.84	

Лит.	Масса	Масштаб
Р	См. табл.	1:1
Лист	Листов 1	

Инв.№ подл. | Подп. и дата | Взам. инв.№

gost.e-ecolog.ru