ТИПОВЫЕ КОНСТРУКЦИИ, ИЗДЕЛИЯ И УЗЛЫ ЗДАНИЙ И СООРУЖЕНИЙ

Серия 1.435.9-26

ВОРОТА РАЗДВИЖНЫЕ С МЕХАНИЗИРОВАННЫМ ОТКРЫВАНИЕМ С ПОЛОТНОМ ИЗ РАЗЛИЧНЫХ МАТЕРИАЛОВ

Выпуск 4

ИЗДЕЛИЯ КОМПЛЕКТУЮЩИЕ

РАБОЧИЕ ЧЕРТЕЖИ

20159-05
ЦЕНА 2-96

gost.e-ecolog.ru

ЦЕНТРАЛЬНЫЙ ИНСТИТУТ ТИПОВОГО ПРОЕКТИРОВАНИЯ
ГОССТРОЯ СССР

Москва А-445. Смольная ул 22

Сдано в печать IX 1987 года

Заказ № 11552 Тираж 660 экз

ТИПОВЫЕ КОНСТРУКЦИИ, ИЗДЕЛИЯ И УЗЛЫ ЗДАНИЙ И СООРУЖЕНИЙ

Серия 1.435.9-26

ВОРОТА РАЗДВИЖНЫЕ С МЕХАНИЗИРОВАННЫМ ОТКРЫВАНИЕМ С ПОЛОТНОМ ИЗ РАЗЛИЧНЫХ МАТЕРИАЛОВ

Выпуск 4
ИЗДЕЛИЯ КОМПЛЕКТУЮЩИЕ

РАБОЧИЕ ЧЕРТЕЖИ

РАЗРАБОТАНЫ:

ЦНИИПРОМЗДАНИЙ

Зам. директора института С.М.Гликин

Зав. отделом наружных ограждающих конструкций Г.М.Смилянский

Гл. инженер проекта В.И.Погорелов

Проектным институтом
ГИПРОСПЕЦЛЕГКОНСТРУКЦИЯ

/Гл. инженер В.И. Шилов

/Зав. отделом СК-2 П.П. Кашкинов

Рук. разработки Т.П. Захарова

Одобрены:

Отделом типового проектирования и организации проектно-изыскательских работ Госстроя СССР, письмо от 28.06.84г. №2/2-221

Обозначение	Наименование	Стр
1.435.9-26.4 1000	Привод с монорельсом	5
1.435.9-26.4 1000 СБ	Привод с монорельсом	
	Сборочный чертеж	7
1.435.9-26.4 1000 93	Привод с монорельсом Схема	
	электрическая принципиальная	10
1.435.9-26.4 1000 94	Привод с монорельсом Схема электри-	
	ческая соединений шкафа управления.	
	Доработка	11
1.435.9-26.4 1000 95	Привод с монорельсом Схема	
	электрическая подключения	12
1.435.9-26.4 1000 97	Привод с монорельсом. Схема	
	электрическая расположения	13
1.435.9-26.4 1001	Звездочка	14
1.435.9-26.4 1002	Уголок	15
1.435.9-26.4 1003	Пружина	15
1.435.9-26.4 1100	Монорельс	16
1.435.9-26.4 1100 СБ	Монорельс. Сборочный чертеж	17
1.435.9-26.4 1101	Балка	20
1.435.9-26.4 1102	Плита	21
1.435.9-26.4 1103	Ребро	21
1.435.9-26.4 1104	Уголок	22
1.435.9-26.4 1105	Ребро	22
1.435.9-26.4 1106	Втулка	23
1.435.9-26.4 1601	Ребро	23

Обозначение	Наименование	Стр.
1.435.9-26.4 1200	Ролик натяжной	24
1.435.9-26.4 1200 СБ	Ролик натяжной	
	Сборочный чертеж	25
1.435.9-26.4 1210 СБ	Тяга. Сборочный чертеж	25
1.435.9-26.4 1201	Ролик	26
1.435.9-26.4 1202	Прокладка	26
1.435.9-26.4 1203	Крышка	27
1.435.9-26.4 1204	Кольцо сальниковое	27
1.435.9-26.4 1205	Пружина	28
1.435.9-26.4 1210	Тяга	28
1.435.9-26.4 1211	Плита	29
1.435.9-26.4 1212	Направляющая	29
1.435.9-26.4 1213	Ось	30
1.435.9-26.4 1214	Ребро	30
1.435.9-26.4 1300	Рычаг	31
1.435.9-26.4 1401	Палец	31
1.435.9-26.4 1300 СБ	Рычаг. Сборочный чертеж	32
1.435.9-26.4 130[illegible]	Вилка	33
1.435.9-26.4 1302	Катень	33
1.435.9-26.4 1303	Серьга	34
1.435.9-26.4 1304	Рычаг	34

Зав. отд.	Кашкинов	[signature]	19.09.84
Зав. сект.	Захарова	[signature]	19.9.84
Н. контр.	Чуркова	[signature]	19.9.84
Инжен.	Беринова	[signature]	19.09.84

1.435.9-26.4 0000

Содержание

Стадия	Лист	Листов
Р	1	3

СИПРОСПЕЦЛЕГКОНСТРУКЦИЯ

Копировал Стрельцова 20159-05 3 Формат А3

Обозначение	Наименование	Стр.
1.435.9-26.4 1400	Полумуфта	35
1.435.9-26.4 1500	Кронштейн	35
1.435.9-26.4 1400 СБ	Полумуфта. Сборочный чертеж	36
1.435.9-26.4 1402	Полумуфта	37
1.435.9-26.4 1500 СБ	Кронштейн. Сборочный чертеж	38
1.435.9-26.4 1501	Стойка	38
1.435.9-26.4 1600	Кронштейн	30
1.435.9-26.4 1600 СБ	Кронштейн. Сборочный чертеж	39
1.435.9-26.4 3000	Подвеска	40
1.435.9-26.4 3000 СБ	Подвеска. Сборочный чертеж	41
1.435.9-26.4 3001	Ролик	42
1.435.9-26.4 3002	Крышка	42
1.435.9-26.4 3003	Втулка	43
1.435.9-26.4 3004	Ось	43
1.435.9-26.4 3005	Прокладка	44
1.435.9-26.4 3006	Кольцо сальниковое	44
1.435.9-26.4 3100	Кронштейн	45
1.435.9-26.4 3100 СБ	Кронштейн. Сборочный чертеж	46
1.435.9-26.4 3200	Кронштейн	47
1.435.9-26.4 4001	Планка	47
1.435.9-26.4 3200 СБ	Кронштейн. Сборочный чертеж	48
1.435.9-26.4 3201	Основание	49
1.435.9-26.4 3202	Планка	49
1.435.9-26.4 3500	Подвеска	50
1.435.9-26.4 3500 СБ	Подвеска. Сборочный чертеж	51
1.435.9-26.4 4000	Подвеска	52
1.435.9-26.4 4000 СБ	Подвеска. Сборочный чертеж	53
1.435.9-26.4 5000	Ролик	54
1.435.9-26.4 5000 СБ	Ролик. Сборочный чертеж	54
1.435.9-26.4 5001	Палец	55
1.435.9-26.4 5100	Кронштейн	55
1.435.9-26.4 5002	Ролик	56
1.435.9-26.4 5003	Ось	56
1.435.9-26.4 5004	Втулка	57
1.435.9-26.4 5005	Шайба	57
1.435.9-26.4 5200	Кронштейн	58
1.435.9-26.4 5200	Кронштейн. Сборочный чертеж	58
1.435.9-26.4 6000	Ролик	59
1.435.9-26.4 6000 СБ	Ролик. Сборочный чертеж	60
1.435.9-26.4 6001	Ось	61
1.435.9-26.4 6002	Втулка	61
1.435.9-26.4 7000	Подвижное ограждение	62
1.435.9-26.4 7000 СБ	Подвижное ограждение Сборочный чертеж	64
1.435.9-26.4 7100	Каркас	66
1.435.9-26.4 7100 СБ	Каркас. Сборочный чертеж	67
1.435.9-26.4 7101	Ось	68
1.435.9-26.4 7001	Скоба	68
1.435.9-26.4 8000	Направляющая	69
1.435.9-26.4 9000	Направляющая	70
1.435.9-26.4 8000 СБ	Направляющая. Сборочный чертеж	71

Копировал Стремоцова 20159-05 4

Обозначение	Наименование	Стр.
1.435.9-26.4 8001	Упор	72
1.435.9-26.4 9000 СБ	Направляющая	
	Сборочный чертеж	73
1.435.9-26.4 0001	Скоба	74
1.435.9-26.4 0002	Форсион	74
1.435.9-26.4 0003	Скоба	75
1.435.9-26.4 0004	Втулка	75
1.435.9-26.4 0005	Упор	76
1.435.9-26.4 0006	Планка	76

1.435.9-26.4 0000 Лист 3

Копировал Стрелецова Формат А4

Инв. № подл.	Подпись и дата	Взам. инв. №

Формат	Зона	Поз.	Обозначение	Наименование	Кол. на исполн. 1.435.9-26.4 1000 —				Примечание
					—	01	02	03	
				Прочие изделия					
				Электротагнит					
		33		ЭД 111 01 У3-10-220-50					
				ТУ16-529.161-79	1	1	1	1	

1.435.9-26.4 1000 Лист 5

20159-05 5

Формат	Зона	Поз.	Обозначение	Наименование	Кол. на исполн. 1.435.9-26.4 1000 —										Примечание
					—	01	02	03							
				Документация											
А3			1.435.9-26.4 1000 СБ	Сборочный чертеж	X	X	X	X							
А3			1.435.9-26.4 1000 Э3	Схема электрическая принципиальная	X	X	X	X							
А3			1.435.9-26.4 1000 Э4	Схема электрическая соединений шкафа управления. Доработка	X	X	X	X							
А3			1.435.9-26.4 1000 Э5	Схема электрическая подключения	X	X	X	X							
А3			1.435.9-26.4 1000 Э7	Схема электрическая расположения	X	X	X	X							

				1.435.9-26.4 1000			
Зав. отд.	Крыкинов	[illegible]	[illegible]	Привод с монорельсом	Стадия	Лист	Листов
Н. контр.	Чуркова	[illegible]	[illegible]		Р	1	5
Зав. сект.	Захарова	[illegible]	[illegible]		ГИПРОСПЕЦЛЕГКОНСТРУКЦИЯ		

Копировал Стрельцова Формат А4

Инв. № подл.	Подпись и дата	Взам. инв. №

Формат	Зона	Поз.	Обозначение	Наименование	Кол. на исполн. 1.435.9-26.4 1000 —										Примечание
					—	01	02	03							
				Сборочные единицы											
А4		1	1.435.9-26.4 1100	Монорельс	1										
			-01			1									
			-02				1								
			-03					1							
А4		2	1.435.9-26.4 1200	Ролик натяжной	1	1	1	1							
А4		3	1.435.9-26.4 1300	Рычаг	1	1	1	1							
А4		4	1.435.9-26.4 1400	Полумуфта	1	1	1	1							
А4		5	1.435.9-26.4 1500	Кронштейн	2	2	2	2							
А4		6	1.435.9-26.4 1600	Кронштейн	1	1	1	1							
				Детали											
А3		7	1.435.9-26.4 1001	Звездочка	1	1	1	1							
А4		8	1.435.9-26.4 1002	Уголок	2	2	2	2							
А4		9	1.435.9-26.4 1003	Пружина	1	1	1	1							

1.435.9-26.4 1000	Лист 2

5

Формат	Зона	Поз.	Обозначение	Наименование	Кол. на испол. 1.435.9-26.4 1000 —										Примечание
					—	01	02	03							
				Стандартные изделия											
				Болты ГОСТ 7798-70*											
		10		М6-8g х 16.58.016	4	4	4	4							
		11		М6-8g х 25.58.016	4	4	4	4							
		12		М8-8g х 20.58.016	4	4	4	4							
		13		М8-8g х 25.58.016	2	2	2	2							
		14		М10-8g х 40.58.016	4	4	4	4							
		15		М20-8g х 70.58.016	4	4	8	8							
		16		Винт М6-8g х 8.58.016											
				ГОСТ 1476-75*	1	1	1	1							
		17		Винт М6-8g х 12.58.016											
				ГОСТ 1482-75*	1	1	1	1							
				Гайки ГОСТ 5915-70*											
		18		М5-7Н.5.016	8	8	8	8							
		19		М8-7Н.5.016	6	6	6	6							
		20		М10-7Н.5.016	4	4	4	4							
		21		М20-7Н.5.016	4	4	8	8							

1.435.9-26.4 1000 — Лист 3

Копировал Стрельчаова Формат А4

Инв. № подл. | Подпись и дата | Взам. инв. №

Формат	Зона	Поз.	Обозначение	Наименование	Кол. на испол. 1.435.9-26.4 1000 —										Примечание
					—	01	02	03							
				Оси ГОСТ 9650-80:											
		22		6-10 h 12 х 28 Ст 3пс 4.6	1	1	1	1							
		23		6-16 h 12 х 95 Ст 3пс 4.6	1	1	1	1							
				Шайбы ГОСТ 6402-70											
		24		6.65 Г.016	8	8	8	8							
		25		8.65 Г.016	6	6	6	6							
		26		10.65 Г.016	4	4	4	4							
				Шайбы ГОСТ 9649-78											
		27		1.10.02.016	1	1	1	1							
		28		1.16.02.016	1	1	1	1							
		29		Шайба 20.01.016											
				ГОСТ 11371-78	4	4	8	8							
				Шплинты ГОСТ 397-79*											
		30		2,5 х 16.001	1	1	1	1							
		31		4 х 25.001	1	1	1	1							
		32		Мотор-редуктор											
				МЦ2С-63-45 Ц4У3											
				ГОСТ 20721-75*	1	1	1	1							

1.435.9-26.4 1000 — Лист 4

20159-05 7

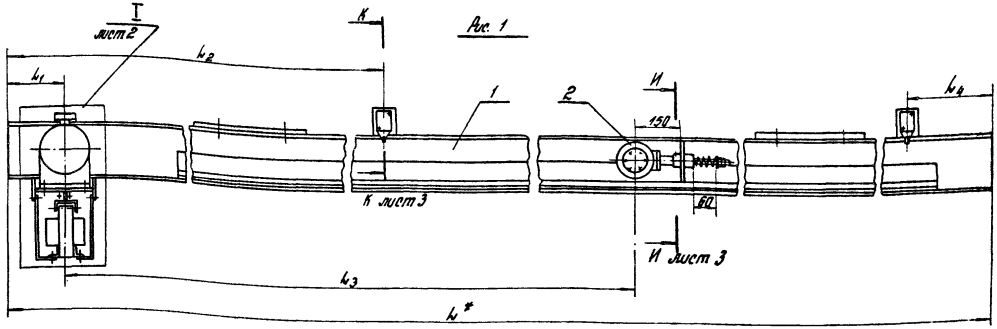

Размеры в мм

Обозначение	Рис.	L^*	L_1	L_2	L_3	L_4	Масса, кг
1.435.9-26.4 1000	1	7070	195	3490	5835	325	242,0
-01		8270	195	4090	6735	325	272,0
-02	2	18400	4465	8960	7635	4985	427,0
-03		18400	3865	8960	8535	4385	441,0

3. Допускается замена мотор-редуктора на ZG2KMP ГДР при условии сохранения установочных размеров.

Техническая характеристика

Привод: мотор-редуктор МЦ2С-63-45ЦУ3
N=0,55 квт ; n = 45 об/мин

Электромагнит : ЭД1110ЦУ3-10-220-50
ход якоря 10 мм.

Технические требования

1.* Размеры для справок.

2. Неуказанные предельные отклонения размеров $\pm\frac{IT14}{2}$

				1.435.9-26.4 1000 СБ			
				Привод с монорельсом	Стадия	Масса	Масштаб
					Р	Ст. табл	–
				Сборочный чертеж	Лист 1	Листов 3	
Зав. отд.	Калинкин	[illegible]	[illegible]		ГИПРОСПЕЦЛЕГКОНСТРУКЦИЯ		
Н. контр.	Чуркова	[illegible]	[illegible]				
Зав. сект.	Захарова	[illegible]	[illegible]				

Копировал Стрельцова 20159-05 8 Формат А3

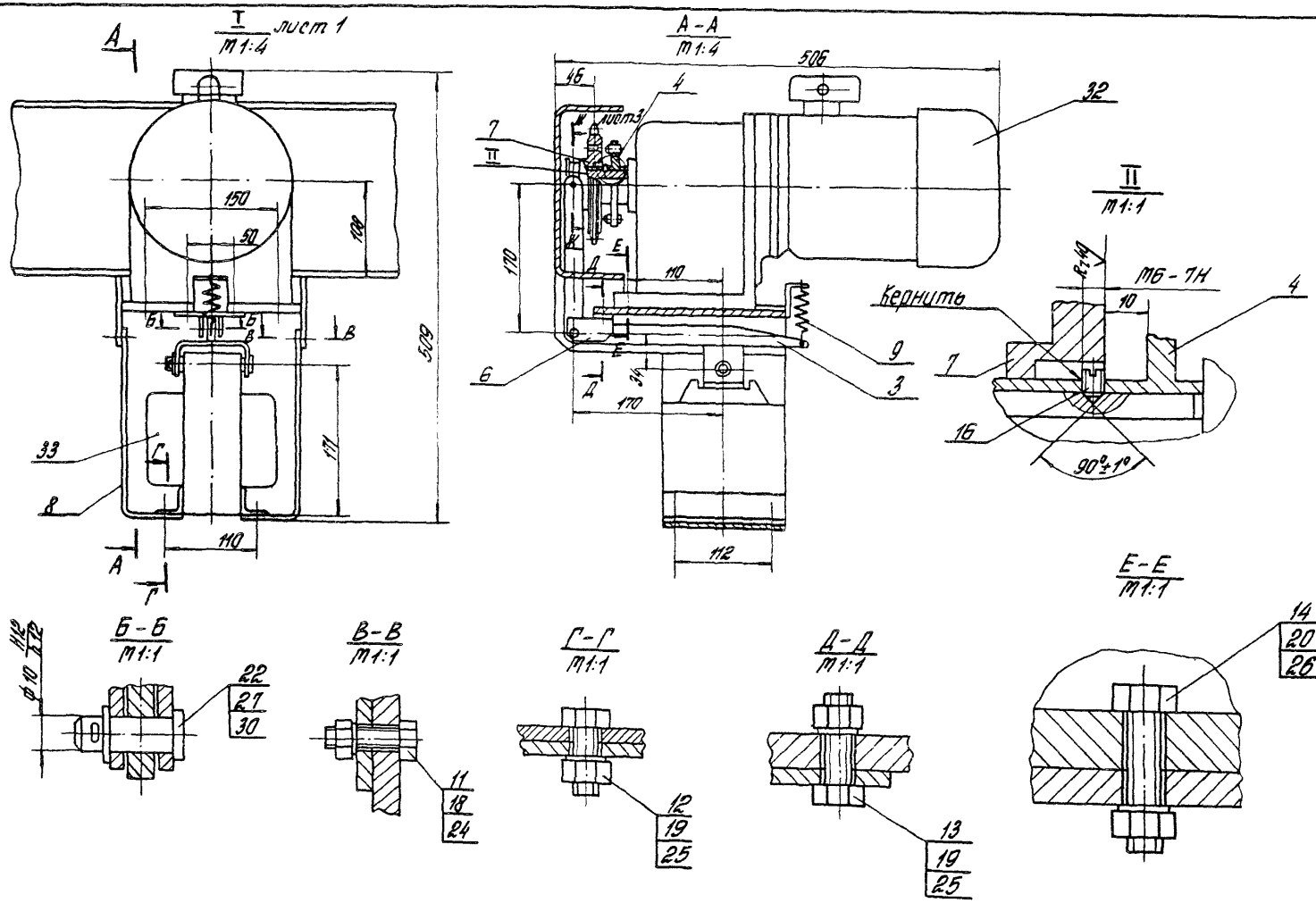

1.435.9-26.4 1000СБ

Лист 2

Копировал Стрельцова 20159-05 9 Формат А3

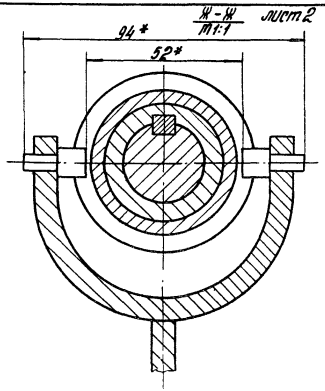

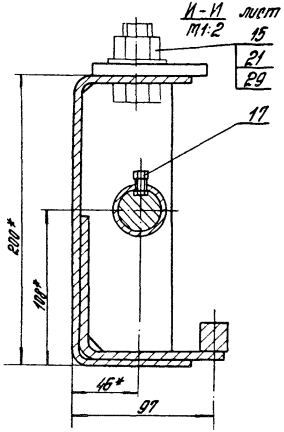

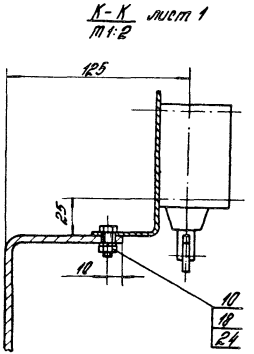

Рис. 2
Остальное – см. Рис. 1

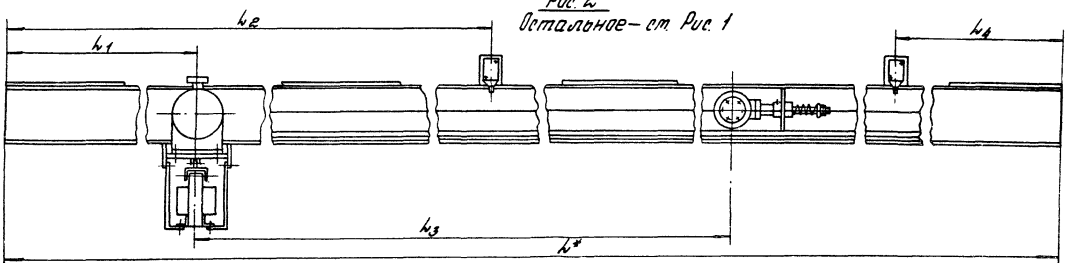

1.435.9-26.4 1000 СБ	Лист 3

Копировал Стремоцова 20159-05 10 Формат А3

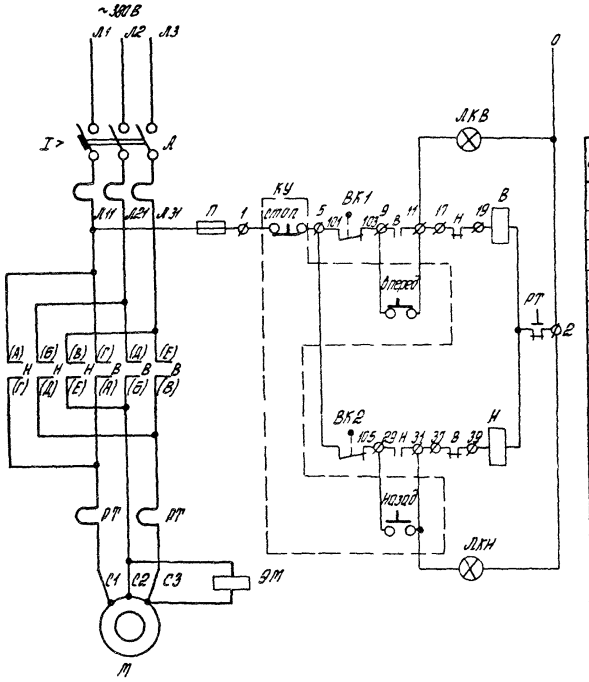

Таблица состояний выключателей путевых

Обозначение	Срабатывание
ВК	При полном закрытии ворот
ВК2	При полном открытии ворот

Поз. обозначение	Наименование	Кол.	Примечание
А	Шкаф управления	1	Iн = 2 А,
П	ШУ 5401-03В2Б		Uглав. цепи = 380В
В	ТУ 16-536.042-76		Uупр. = 220 В
Н			
РТ			
КУ			
ЛКВ			
ЛКН			
ВК1	Выключатель путевой	2	
ВК2	ВПК 1111-У2, ТУ 16-526.457-79		
М1	Мотор-редуктор	1	
	МЦ 2С-63-45ЦУ3, ГОСТ 20721-75		
ЭМ1	Электромагнит ЭД 11101У3-10-220-50	1	
	ТУ 16-529.161-79		

1.435.9-26.4 1000 ЭЗ

Привод с монорельсом
Схема электрическая принципиальная

Стадия	Масса	Масштаб
Р	—	—

Лист | Листов 1

Зав. отд.	Петров		13.09.84 г.
Зав. сект.	Якушин		13.09.84
Н. контр.	Бородьев		13.09.84
Ст. инж.	Ляпина		13.09.84

ГИПРОСПЕЦЛЕГКОНСТРУКЦИЯ

Копировал Стрельцова 20159-05 11 Формат А3

Вид спереди

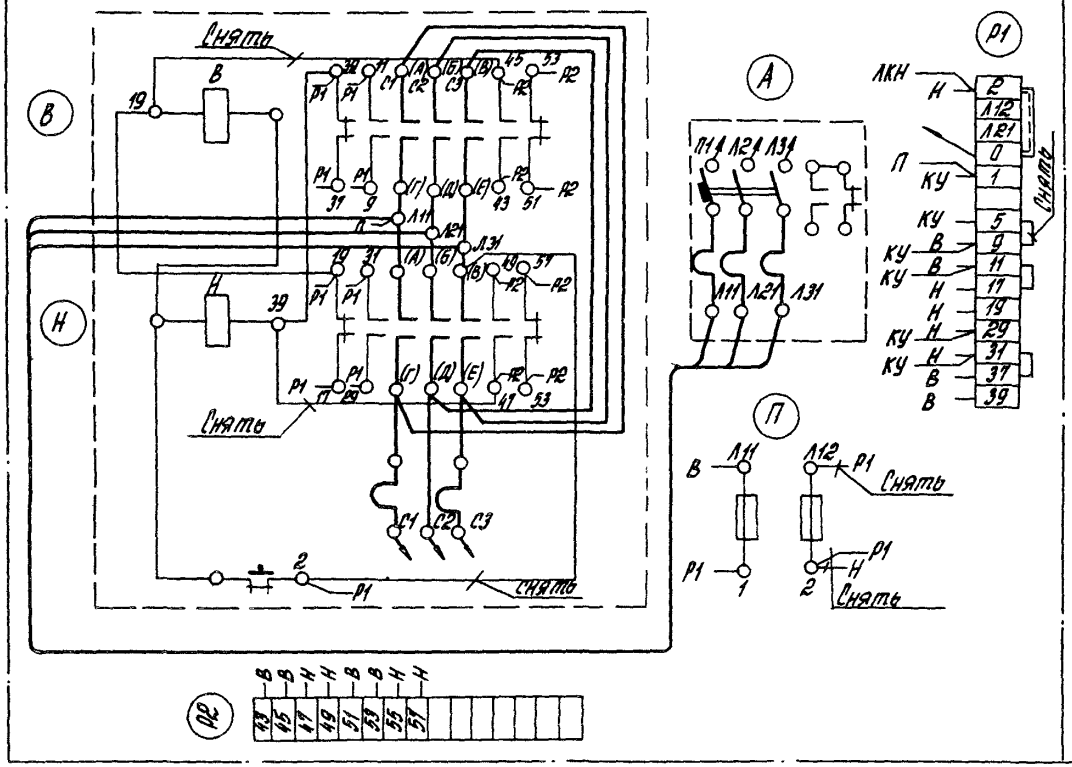

Дверца (вид сзади)

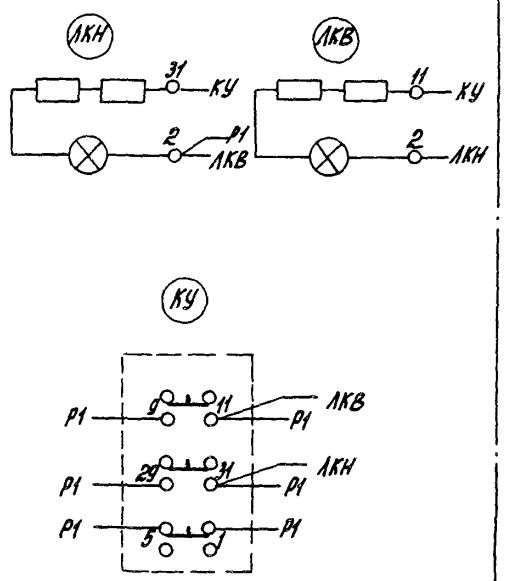

Проложить вновь

				1.435.9-26.4 1000 ЭЗ	
				Прибор с тонарельсат Схема электрическая соединений шкафа управления Доработка	Стадия: Р; Масса: —; Масштаб: —
Зав. отд.	Петров		13.09.94		Лист; Листов 1
Зав. сект.	Якушин		13.09.94		
Н. контр.	Барабанов		13.09.94		СИПРОСПЕЦЭЛЕКТРОКОНСТРУКЦИЯ
Ст. инж.	Лапина		13.09.94		

Копировал Стрельцова 20159-05 12 Формат А3

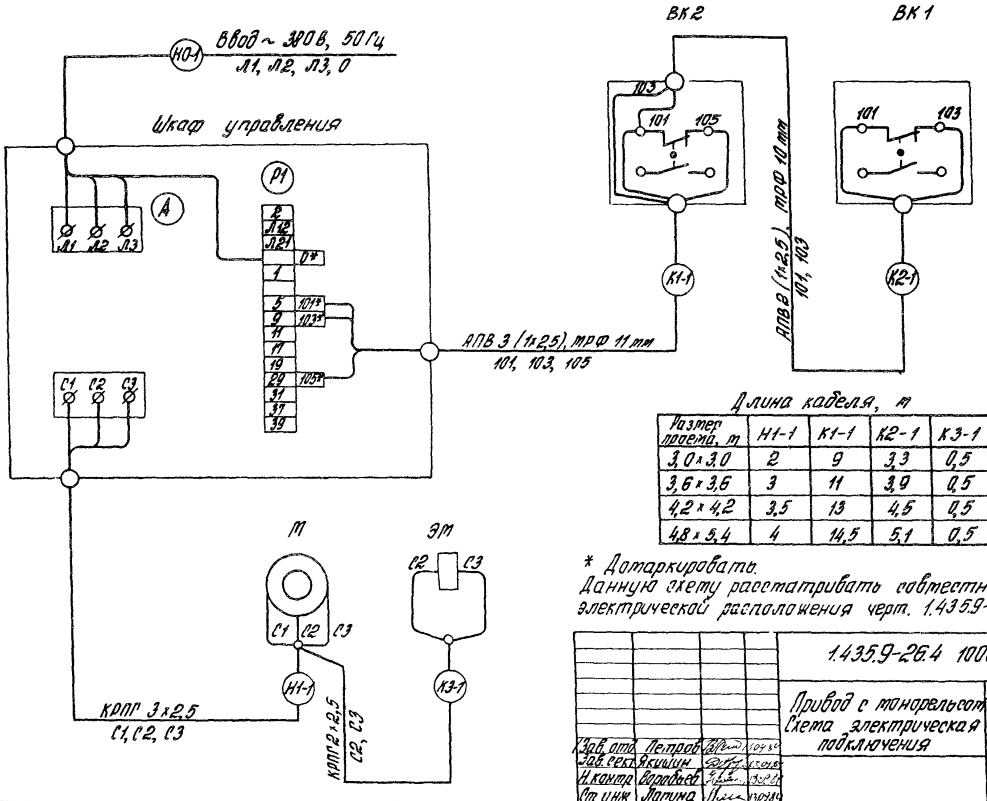

Длина кабеля, м

Размер проема, м	Н1-1	К1-1	К2-1	К3-1
3,0 х 3,0	2	9	3,3	0,5
3,6 х 3,6	3	11	3,9	0,5
4,2 х 4,2	3,5	13	4,5	0,5
4,8 х 5,4	4	14,5	5,1	0,5

* Дотаркировать.
Данную схему рассматривать совместно со схемой электрической расположения черт. 1.435.9-26.4 1000 ЭТ.

				1.435.9-26.4 1000 ЭЗ			
				Привод с монорельсом. Схема электрическая подключения	Стадия	Масса	Масштаб
					Р	—	—
Зав. отд.	Петров				Лист	Листов 1	
Зав. сект.	Якушин				ГИПРОСПЕЦЛЕГКОНСТРУКЦИЯ		
Н. контр.	Воробьев						
Ст. инж.	Лапина						

Копировал Стрельцова 20159-05 1 Формат А3

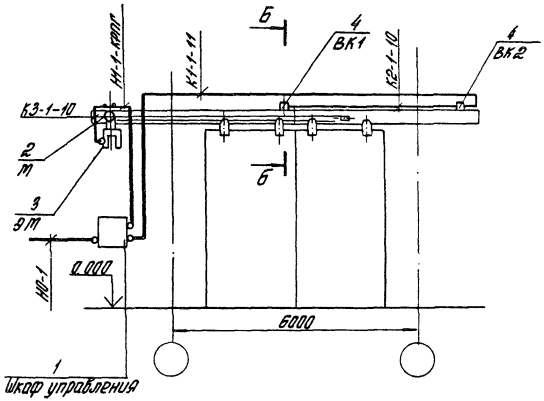

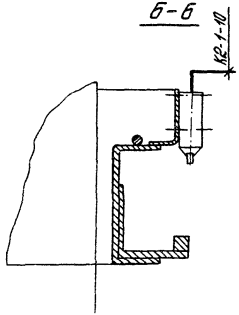

Поз. Обозначение	Наименование	Кол.	Примечание
1	Шкаф управления ШУ5104-03В26	1	$J_н$=2А, $U_{гл}$=380В
	ТУ 16-536.042-76		
2	Мотор-редуктор МЦ2С-63-45ЦУ3	1	
	ГОСТ 20721-75		
3	Электромагнит ЭД1110 1У3-10-220-50	1	
	ТУ 16-529.161-79		
4	Выключатель путевой ВПК1111-У2	2	
	ТУ 16-526.457-79		
	Металлорукав РЗЦ-Х ТУ 22-5570-83Е		
	ф 10		
	ф 11		
	Кабель КРПГ 3х2,5 ГОСТ 13497-77*		

1. Кабели и металлорукава крепить к несущим поверхностям.
2. Кабель К2-1-10 крепить к ригелю полосками К404 по месту с шагом 300±100 мм.
3. Данную схему рассматривать совместно со схемой электрической подключений черт. 1.435.9-26.4 1000 Э5.

				1.435.9-26.4 1000 Э7			
				Привод с монорельсом Схема электрическая расположения	Стадия	Масса	Масштаб
					Р	—	—
					Лист	Листов 1	
Зав. отд.	Петров				ГИПРОСПЕЦЛЕГКОНСТРУКЦИЯ		
Зав. сект.	Якушин						
Н. контр.	Воробьев						
Ст. инж.	Лялина						

Копировал Стрельцова 20159-05 14 Формат А3

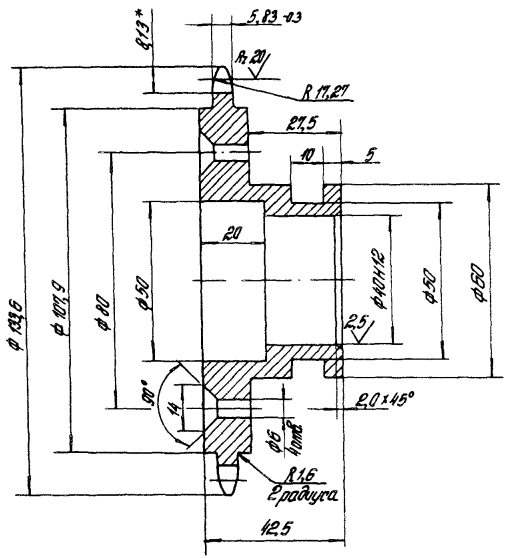

Rz 80

Число зубьев		Z	25
Сопрягаемая цепь	Шаг	t	15,875
	Диаметр ролика	D	10,16
Профиль зуба по ГОСТ 591-69		—	Без стещения
Класс точности по ГОСТ 591-69		—	3
Диаметр окружности впадин		D_i	116,36-0,40
Допуск на разность шагов		δ_t	0,16
Радиальное биение окружности впадин		E_a	0,5
Торцевое биение зубчатого венца		—	0,5
Диаметр делительной окружности		$d_д$	126,66
Сопрягаемая цепь	Ширина внутренней пластины	B	14,8
	Расстояние между внутренними пластина-	$B_{вн}$	6,48

1. НВ 190...240. Зубья h2-2,5 mm HRC 40...45.
2. *Размер для справок.
3. Неуказанные предельные отклонения размеров: отверстий H14, валов h14, остальных $\pm \frac{УТ14}{2}$
4. Покрытие: Хим. Ц.тв. 9-36.

				1.435.9-26.4 1001			
				Звездочка	Стадия	Масса	Масштаб
					Р	1,4	1:1
					Лист	Листов 1	
Зав. сект.	Захарова		13.09.84	Круг В 140 ГОСТ 2590-71* / 45 ГОСТ 1050-74**	СИПРОСПЕЦЛЕГКОНСТРУКЦИЯ		
Н. контр.	Чуркова		13.09.84				
Инж.	Беринова		13.09.84				

Копировал Стрельцова 20159-05 15 Формат А3

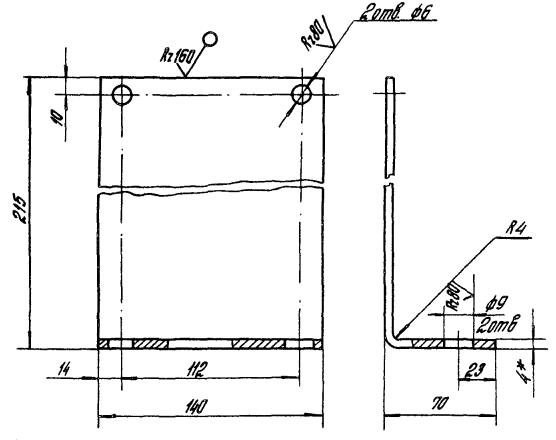

1. * Размер для справок.
2. Предельные отклонения размеров: отверстий H14, валов h14, остальных $\pm \frac{IT14}{2}$.
3. Покрытие: Хим. Ц тв. 9-36

				1.435.9-26.4 1002			
				Уголок	Стадия: Р	Масса: 1,2	Масштаб: 1:2
					Лист	Листов: 1	
Зав.сект.	Захарова			Лист Б-ПН-А ГОСТ 19903-74* Вст 3пс2 ГОСТ 14637-79	ГИПРОСПЕЦЛЕГКОНСТРУКЦИЯ		
Н.контр.	Чупкова						
Инж.	Веринова						

Копировал Стрельцова Формат А4

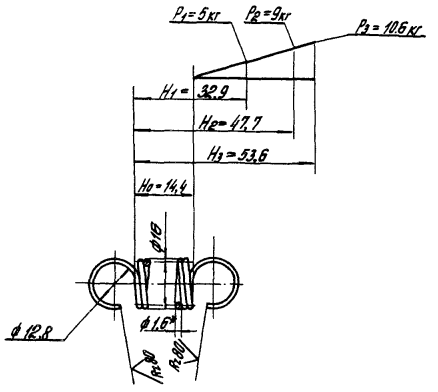

1. Пружина № 314
2. HRC 43..50
3. L 461
4. n 8
5. Направление навивки правое
6. * Размер для справок.
7. Покрытие: Хим. Окс. прм.

				1.435.9-26.4 1003			
				Пружина	Стадия: Р	Масса: 0,007	Масштаб: 1:1
					Лист	Листов: 1	
Зав.сект.	Захарова			Проволока II-1,6 ГОСТ 5389-75	ГИПРОСПЕЦЛЕГКОНСТРУКЦИЯ		
Н.контр.	Чупкова						
Инж.	Веринова						

Копировал Стрельцова 20159-05 16 Формат А4

Формат	Зона	Поз.	Обозначение	Наименование	Кол. на испол. 1.435.9-26.4 1100 —										Примечание
					—	01	02	03							
				Документация											
А3			1.435.9-26.4 1100 ОБ	Сборочный чертеж	X	X	X	X							
				Детали											
А3		1	1.435.9-26.4 1101	Балка	1										
			-01	Балка		1									
			-02	Балка			1								
			-03	Балка				1							
А4		2	1.435.9-26.4 1102	Плита	1	1	1	1							
А4		3	1.435.9-26.4 1103	Ребро	2	2	2	2							
А4		4	1.435.9-26.4 1104	Уголок	1	1	1	1							
А4		5	1.435.9-26.4 1105	Ребро	1	1	1	1							

				1.435.9-26.4 1100			
					Стадия	Лист	Листов
Зав. отд.	Бойкинов			Монорельс	Р	1	2
Н. контр.	Чуркова				ГИПРОСПЕЦЛЕГКОНСТРУКЦИЯ		
Зав. сект.	Захарова						

Копировал Стрельцова Формат А4

Инв. № подл. | Подпись и дата | Взам. инв. №

Формат	Зона	Поз.	Обозначение	Наименование	Кол. на испол. 1.435.9-26.4 1100 —										Примечание
					—	01	02	03							
А4		6	1.435.9-26.4 1106	Втулка	1	1	1	1							
				Уголок											
				Уголок 100×100×5 ГОСТ 19771-74*											
				Ст 3 пс2 ГОСТ 14974-76*											
Б4		7	1.435.9-26.4 1107	L = 6300 h 14	1										56.01 кг
			1108	L = 7500 h 14		1									66.68 кг
			1109	L = 8700 h 14			1								77.34 кг
			1110	L = 9900 h 14				1							88.01 кг
				Направляющая											
				Квадрат 8.20 ГОСТ 2591-71*											
				Ст 3 пс2 ГОСТ 535-79*											
Б4		8	1.435.9-26.4 1111	L = 6300 h 14	1										19.78 кг
			1112	L = 7500 h 14		1									23.55 кг
			1113	L = 8700 h 14			1								27.32 кг
			1114	L = 9900 h 14				1							31.09 кг
Б4		9	1.435.9-26.4 1115	Платик											
				Лист Б-ПН-8 ГОСТ 19903-74*											
				Ст 3 пс2 ГОСТ 14637-79											
				78 h 14 × 400 h 14	2	2	4	4							1,96 кг

1.435.9-26.4 1100	Лист 2

Рис. 1

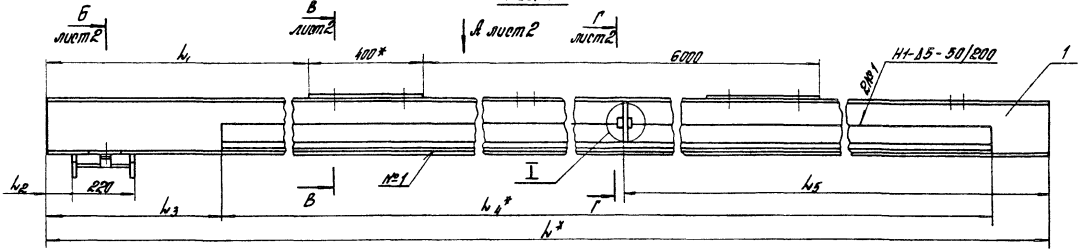

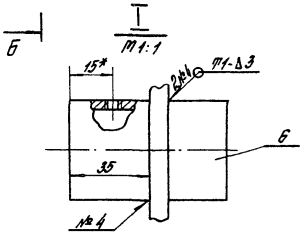

1. Сварные швы выполнять по ГОСТ 14771-76 в среде углекислого газа.
2. *Размеры для справок.
3. Неуказанные предельные отклонения размеров: валов h 15, остальных $\pm\frac{IT15}{2}$.
4. Шероховатость поверхностей деталей Б4 в местах реза R_z 160.

Размеры в мм

Обозначение	Рис.	L*	L_1	L_2	L_3	L_4	L_5	n	Масса, кг
1.435.9-26.4 1100	1	7070	530	85	600	6300	890	4	179,6
-01		8270	1130			7500	1190		210,0
-02	2	18400	—	4355	4870	8700	6150	8	363,2
-03			—	3755	4270	9900	5850		377,4

				1.435.9-26.4 1100 СБ			
				Монорельс Сборочный чертеж	Стадия	Масса	Масштаб
					р	Ст. табл.	–
					Лист 1	Листов 3	
Зав. отд.	Каукинов		13.09.84		ГИПРОСПЕЦЛЕГКОНСТРУКЦИЯ		
Н. контр.	Чуркова						
Зав. сект.	Захарова						

Копировал Стрельцова 20159-05 18 Формат А3

Вид А
М 1:10

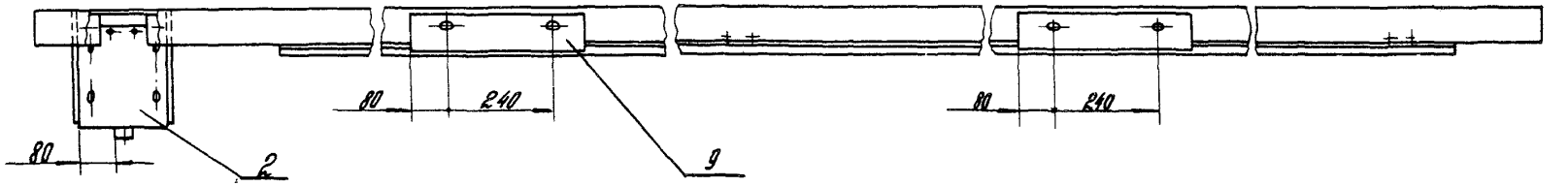

Б - Б
М 1:2

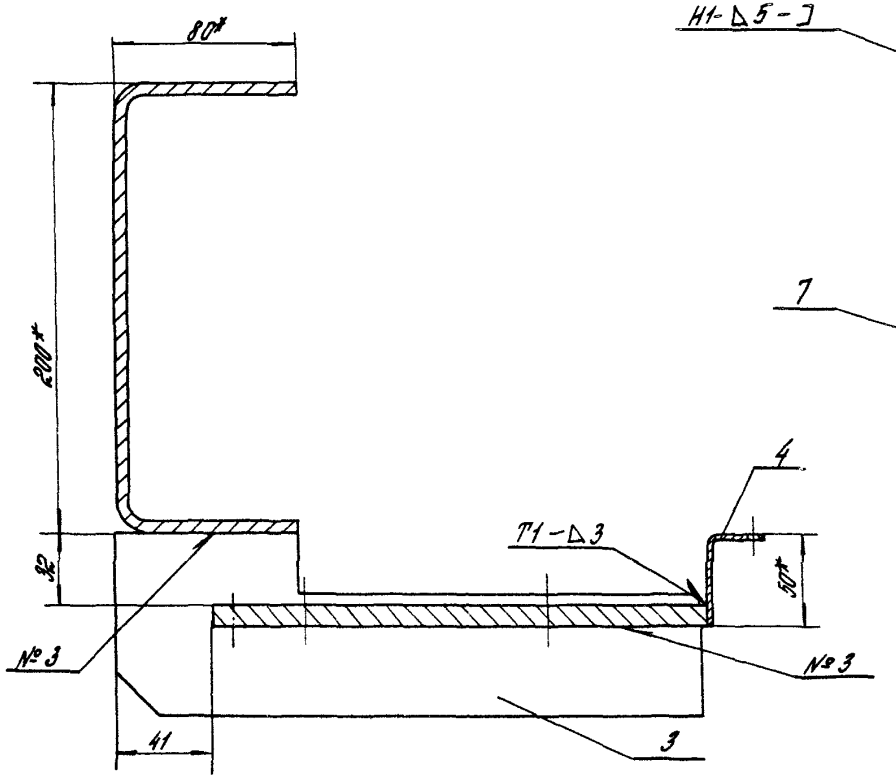

В - В
М 1:2

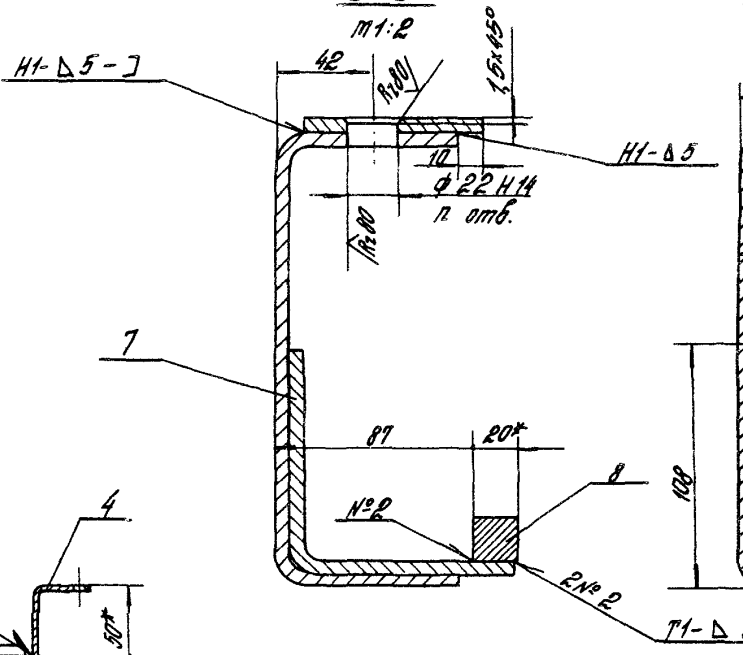

Г - Г
М 1:2

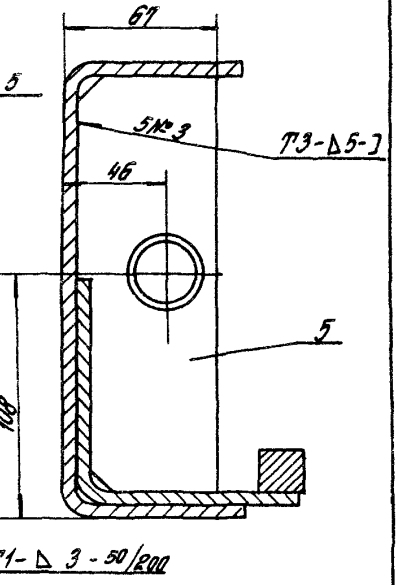

1.435.9-26.4 1100 СБ		Лист 2

Копировал Стрекоцова 20159-05 19 Формат А3

Рис. 2

Остальное - см. рис. 1

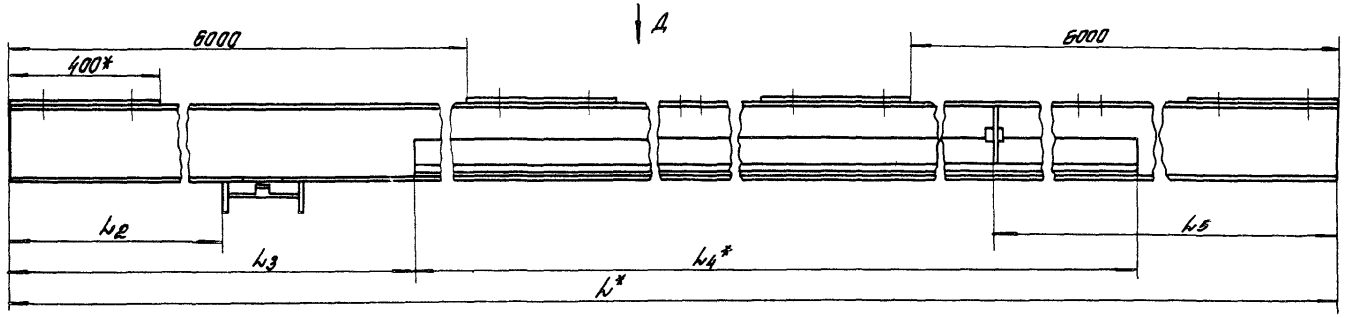

Вид Д

М1:10

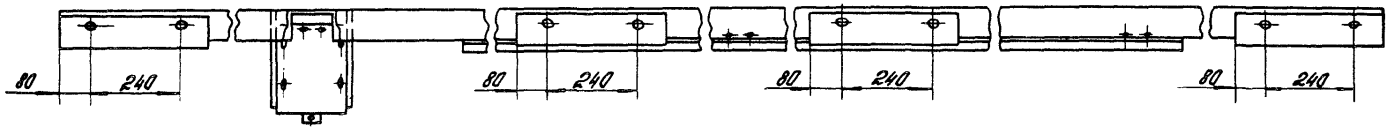

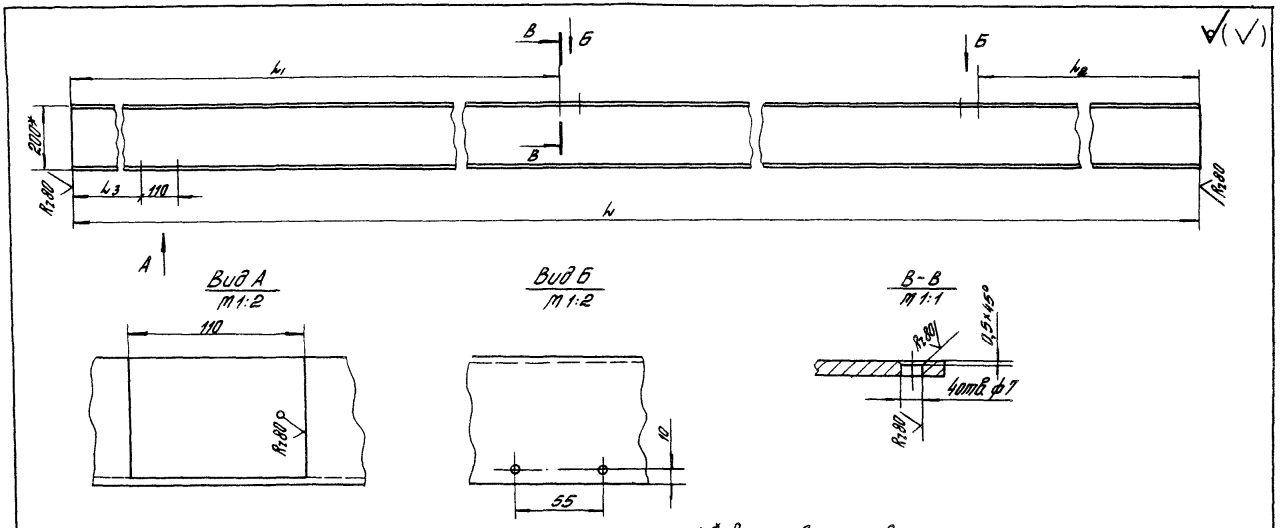

1 * Размер для справок.

2. Неуказанные предельные отклонения размеров отверстий H14, остальных $\pm \frac{IT14}{2}$

Размеры в мм

Обозначение	l	l_1	l_{12}	l_3	Масса, кг
1.435.9-26.4 1101	7070	3462,5	297,5	140	93,7
-01	8270	4062,5	297,5	140	109,7
-02	18400	8932,5	4957,5	4410	244,5
-03		8932,5	4357,5	3810	244,5

				1.435.9-26.4 1101	
				Балка	Стадия: Р; Масса: Гл. табл.; Масштаб: –
					Лист; Листов 1
Нач. отд.	Кашкинов			Швеллер 200л 80х5 ГОСТ 8278-83	ГИПРОСПЕЦГЕОКОНСТРУКЦИЯ
Н. контр.	Уракова			Вт 3 пс 2 ГОСТ 11474-76*	
Зав. сект.	Захарова				

Копировал Стрельцова 20159-05 21 Формат А3

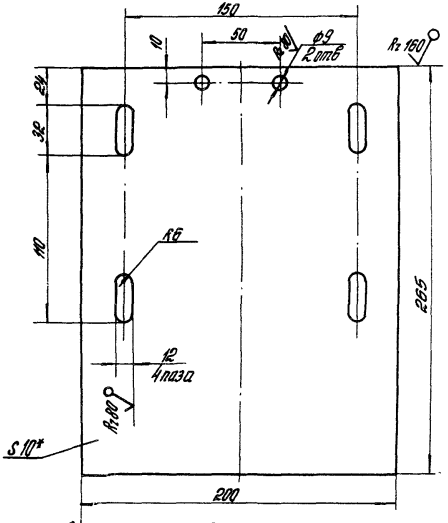

1.* Размер для справок.

2. Неуказанные предельные отклонения размеров: отверстий H14, валов h 14, остальных ± $\frac{IT14}{2}$.

				1.435.9-26.4 1102			
				Плита	Стадия	Масса	Масштаб
					Р	3,6	1:2
					Лист	Листов 1	
Зав. отд.	Кошкинов			Лист Б-ПН-10 ГОСТ 19903-74	ГИПРОСПЕЦЛЕГКОНСТРУКЦИЯ		
Н. контр.	Чуркова			ВСт 3 пс 2 ГОСТ 14637-79			
Зав. сект.	Захарова						

Копировал Стрельцова Формат А4

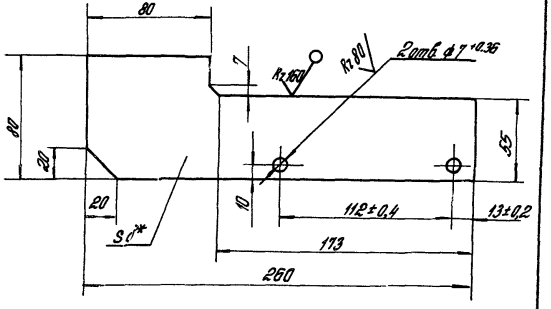

1.* Размер для справок.

2. Неуказанные предельные отклонения размеров валов h 15, остальных ± $\frac{IT15}{2}$.

				1.435.9-26.4 1103			
				Ребро	Стадия	Масса	Масштаб
					Р	0,9	1:2
					Лист	Листов 1	
Зав. сект.	Захарова			Лист Б-ПН-8 ГОСТ 19903-74*	ГИПРОСПЕЦЛЕГКОНСТРУКЦИЯ		
Н. контр.	Чуркова			ВСт 3 пс 2 ГОСТ 14637-79			
Инж.	Беринова						

Инв. № подл. | Подп. и дата | Взам. инв. №

Копировал Стрельцова 20159-05 22 Формат А4

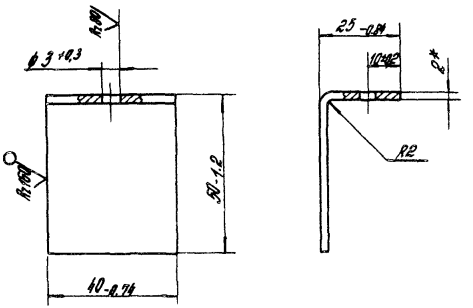

* Размер для справок.

				1.435.9-26.4 1104			
				Уголок	Стадия	Масса	Масштаб
					Р	0,045	1:1
					Лист	Листов 1	
Зав.сект.	Захарова		19.9.84	Лист Б-ПН-2 ГОСТ 19903-74* / В Ст3пс2 ГОСТ 16523-70*	ГИПРОСПЕЦЛЕГКОНСТРУКЦИЯ		
Н.контр.	Чуркова		13.07.84				
Инж.	Беринова		13.07.84				

Копировал Стрельцова Формат А4

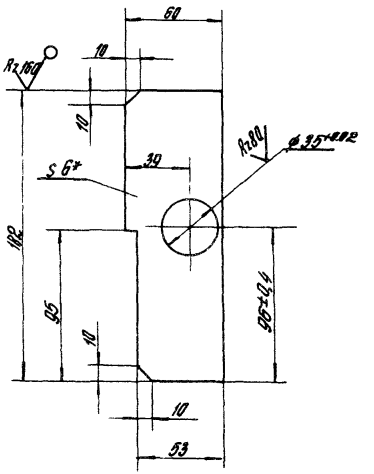

1. * Размер для справок.
2. Неуказанные предельные отклонения размеров: валов h 14, остальных $\pm \frac{IT14}{2}$

				1.435.9-26.4 1105			
				Ребро	Стадия	Масса	Масштаб
					Р	0,44	1:2
					Лист	Листов 1	
Зав.сект.	Захарова		19.9.84	Лист Б-ПН-6 ГОСТ 19903-74* / В Ст3пс2 ГОСТ 14637-79	ГИПРОСПЕЦЛЕГКОНСТРУКЦИЯ		
Н.контр.	Чуркова		13.07.84				
Инж.	Беринова		13.07.84				

Инв.№ подл. | Подпись и дата | Взам.инв.№

Копировал Стрельцова 20159-05 23 Формат А4

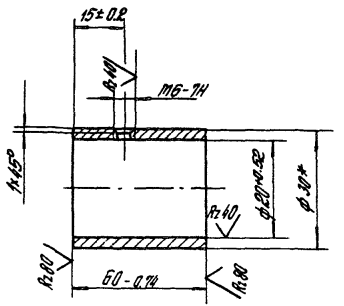

* Размер для справок

				1.435.9-26.4 1105			
				Втулка	Стадия	Масса	Масштаб
					Р	0,18	1:1
					Лист	Листов 1	
Зав. сект.	Захарова			Труба 30х6,0 ГОСТ 8734-75* / А10 ГОСТ 8733-74*	СИПРОСПЕЦЛЕГКОНСТРУКЦИЯ		
Н. контр.	Чуркова						
Инж.	Беринова						

Копировал Отельщова Формат А4

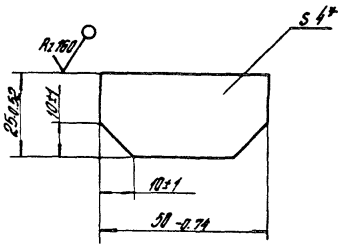

* Размер для справок.

Инв. № подл.	Подпись и дата	Взам. инв. №		1.435.9-26.4 1601			
				Ребро	Стадия	Масса	Масштаб
					Р	0,034	1:1
					Лист	Листов 1	
Зав. сект.	Захарова			Лист Б-ПН-4 ГОСТ 19903-74* / В Ст 3 пс 2 ГОСТ 14637-79	СИПРОСПЕЦЛЕГКОНСТРУКЦИЯ		
Н. контр.	Чуркова						
Инж.	Беринова						

Копировал Стремщова 20159-05 24 Формат А4

Формат	Зона	Поз	Обозначение	Наименование	Кол	Примечание
				Документация		
А4			1.435.9-26.4 1200 СБ	Сборочный чертеж		
				Сборочные единицы		
А4		1	1.435.9-26.4 1210	Тяга	1	
				Детали		
А4		2	1.435.9-26.4 1201	Ролик	1	
А4		3	1.435.9-26.4 1202	Прокладка	1	
А4		4	1.435.9-26.4 1203	Крышка	1	
А4		5	1.435.9-26.4 1204	Кольцо сальниковое	1	
А4		6	1.435.9-26.4 1205	Пружина	1	
				Стандартные изделия		
		7		Винт М6-8g×16.58.016		
				ГОСТ 17475-80	6	

1.435.9-26.4 1200

Зав. отд.	Кошкинов	[подпись]	19.09.84 г.
Зав. сектор	Захарова	[подпись]	19.9.84
Н. контр.	Чиркова	[подпись]	19.07.85
Инж.	Беринова	[подпись]	19.7.84

Ролик натяжной

Стадия	Лист	Листов
Р	1	2

ГИПРОСПЕЦЛЕГКОНСТРУКЦИЯ

Копировал Стрельцова

Формат А4

Формат	Зона	Поз	Обозначение	Наименование	Кол	Примечание
		8		Гайка М16-7Н.5.016		
				ГОСТ 5916-70*	2	
		9		Кольцо 2630		
				ГОСТ 13940-80	1	
		10		Подшипник 206		
				ГОСТ 8338-75	1	
		11		Шайба 16.01.016		
				ГОСТ 11371-78	1	

Взам. инв. №

Подпись и дата

Инв. № подл.

1.435.9-26.4 1200

Лист 2

Копировал Стрельцова

20159-05 25

Формат А4

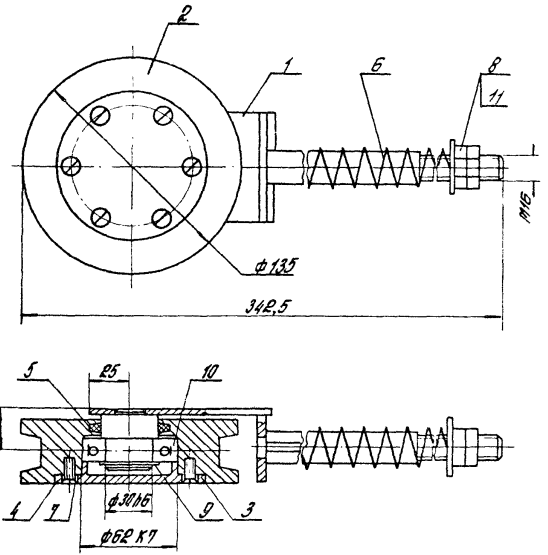

Размеры для справок.

				1.435.9-26.4 1200СБ			
				Ролик натяжной сборочный чертеж	Стадия	Масса	Масштаб
					Р	3,05	1:2
Зав. отд	Кашкинов				Лист	Листов 1	
Зав. сект	Задорова				ГИПРОСПЕЦЛЕГКОНСТРУКЦИЯ		
Н. контр.	Чуркова						
Инж.	Веринова						

Копировал Стрельцова Формат А4

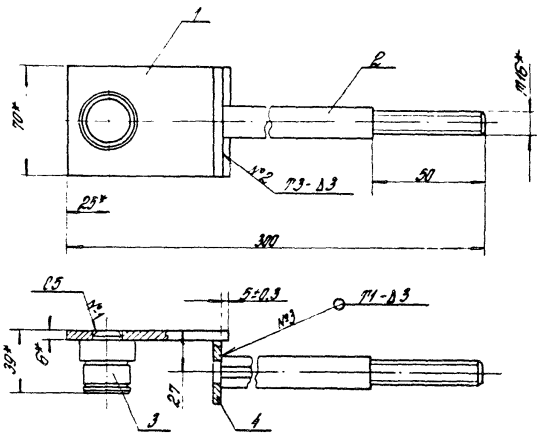

1. Сварные швы выполнять в среде углекислого газа по ГОСТ 14771-76.
2. *Размеры для справок.

				1.435.9-26.4 1210 СБ			
				Тяга сборочный чертеж	Стадия	Масса	Масштаб
					Р	1,1	1:2
Зав. отд	Крикунов				Лист	Листов 1	
Зав. сект	Задорова				ГИПРОСПЕЦЛЕГКОНСТРУКЦИЯ		
Н. контр.	Чуркова						
Инж.	Веринова						

Инв. № подл. | Подп. и дата | Взам. инв. №

Копировал Стрельцова 20159-05 26 Формат А4

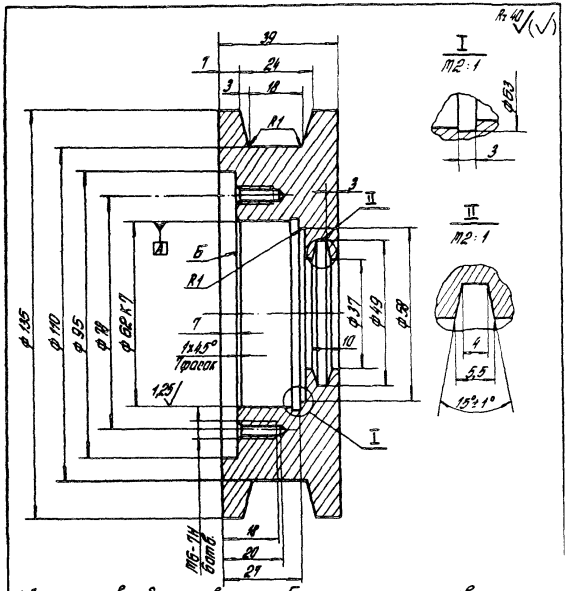

1. Допуск торцевого биения поверхности Б относительно оси поверхности А 0,040 мм.
2. Неуказанные предельные отклонения размеров: отверстий Н14, валов h14, остальных ± $\frac{IT14}{2}$.
3. Покрытие: Хим. Ц. тв. 9-36.

				1.435.9-26.4 1201			
				Ролик	Стадия	Масса	Масштаб
					Р	1,24	1:1
					Лист	Листов 1	
Зав. сект.	Захарова		19.9.84	Круг В140 ГОСТ 2590-71* / 45 ГОСТ 1050-74**	ГИПРОСПЕЦЛЕГКОНСТРУКЦИЯ		
Н. контр.	Чуркова		19.07.84				
Инж.	Маркелова		19.07.84				

Копировал Стрельцова Формат А4

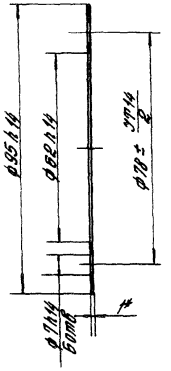

*Размер для справок

				1.435.9-26.4 1202			
				Прокладка	Стадия	Масса	Масштаб
					Р	0,003	1:1
					Лист	Листов 1	
Зав. сект.	Захарова		19.9.84	Картон прокладочный А1 ГОСТ 9347-74*	ГИПРОСПЕЦЛЕГКОНСТРУКЦИЯ		
Н. контр.	Чуркова		19.9.84				
Инж.	Маркелова		19.07.84				

Взам. инв. №

Подп. и дата

Инв. № подл.

Копировал Стрельцова 20159-05 27 Формат А4

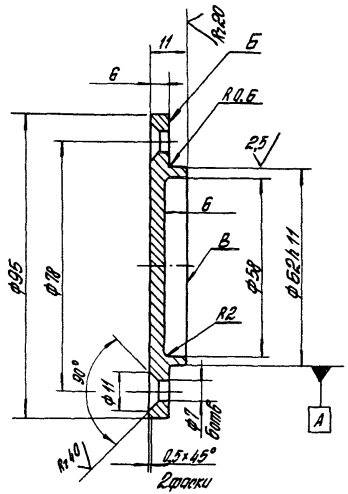

1. Допуск торцевого биения поверхности Б относительно оси поверхности А 0,040 мм.
2. Допуск параллельности поверхности б относительно поверхности В 0,025 мм.
3. Неуказанные предельные отклонения размеров: отверстий – H14, валов h14 остальных $\pm \frac{IT14}{2}$.
4. Покрытие: Хим. Ц. тв. 9-36.

				1435.9-26.4 1203			
				Крышка	Стадия: Р	Масса: 0,33	Масштаб: 1:1
					Лист	Листов 1	
Зав.сект.	Захарова			Круг В.100 ГОСТ 2590-71* / 80т3 пс2 ГОСТ 535-79	УНИПРОСПЕЦЛЕГКОНСТРУКЦИЯ		
Н.контр.	Чуркова						
Инж.	Беримова						

Копировал Стрельцова Формат А4

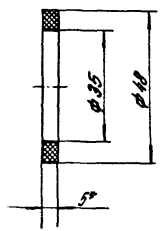

* Размер для справок.

				1435.9-26.4 1204			
				Кольцо сальниковое	Стадия: Р	Масса: 0,0016	Масштаб: 1:1
					Лист	Листов 1	
Зав.сект.	Захарова			Войлок технический грубошерстный 5 ГОСТ 6418-81	УНИПРОСПЕЦЛЕГКОНСТРУКЦИЯ		
Н.контр.	Чуркова						
Инж.	Беримова						

Инв.№ подл. | Подп. и дата | Взам.инв.№

Копировал Стрельцова 20159-05 28 Формат А4

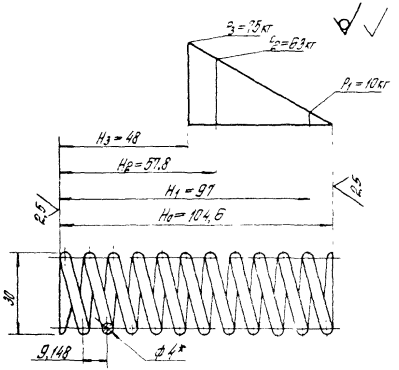

1. HRC 43...50
2. W 1040
3. n 11
4. n_1 12,5
5. Направление навивки правое
6. Dc 26
7. *Размер для справок.
8. Покрытие: Хим. Окс. прм.

					1.435.9-26.4 1.2.05		
					Пружина	Стадия: Р; Масса: 0,1; Масштаб: 1:1	
						Лист	Листов 1
Гл.проект	Захарова				Проволока I-4,0 ГОСТ 9389-75	НИПРОСПЕЦЛЕГКОНСТРУКЦИЯ	
Н.контр.	Чуркова						
Инж.	Верникова						

Копировал Стрельцова Формат А4

Формат	Зона	Поз.	Обозначение	Наименование	Кол.	Примечание
				Документация		
А4			1.435.9-26.4 1210.СБ	Сборочный чертеж		
				Детали		
А4		1	1.435.9-26.4 1211	Плита	1	
А4		2	1.435.9-26.4 1212	Направляющая	1	
А4		3	1.435.9-26.4 1213	Ось	1	
А4		4	1.435.9-26.4 1214	Ребро	1	

Инв.№ подл. | Подпись и дата | Взам.инв.№

					1.435.9-26.4 1210		
					Тара	Стадия: Р; Лист: 1; Листов: 1	
Гл.проект	Крикунов					НИПРОСПЕЦЛЕГКОНСТРУКЦИЯ	
Нач.сект.	Сидорова						
Н.контр.	Чуркова						
Инж.	Верникова						

Копировал Стрельцова 20159-05 29 Формат А4

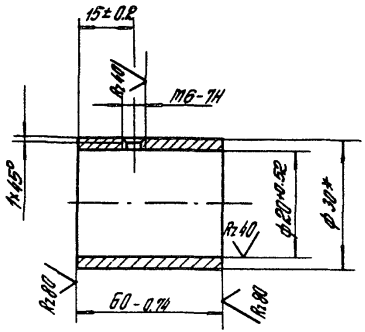

* Размер для справок.

				1.435.9-26.4 1105		
				Втулка	Стадия: Р	Масса: 0,18
					Масштаб: 1:1	
					Лист	Листов 1
Зав.сект.	Захарова			Труба 30х60 ГОСТ 8734-75* А10 ГОСТ 8733-74*	СИПРОСПЕЦЛЕГКОНСТРУКЦИЯ	
Н.контр.	Чуркова					
Инж.	Беринова					

Копировал Отельцова Формат А4

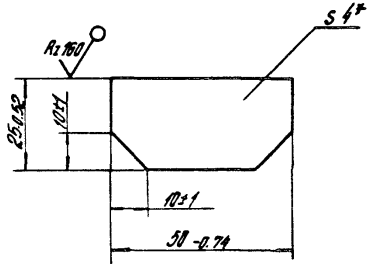

* Размер для справок.

Инв.№ подл. | Подпись и дата | Взам.инв.№

				1.435.9-26.4 1601		
				Ребро	Стадия: Р	Масса: 0,034
					Масштаб: 1:1	
					Лист	Листов 1
Зав.сект.	Захарова			Лист Б-ПН-4 ГОСТ 19903-74* В Ст.3 пс 2 ГОСТ 14637-79	СИПРОСПЕЦЛЕГКОНСТРУКЦИЯ	
Н.контр.	Чуркова					
Инж.	Беринова					

Копировал Стрекопова 20159-05 24 Формат А4

Формат	Зона	Поз.	Обозначение	Наименование	Кол.	Примечание
				Документация		
А4			1.435.9-26.4 1200 СБ	Сборочный чертеж		
				Сборочные единицы		
А4		1	1.435.9-26.4 1210	Тяга	1	
				Детали		
А4		2	1.435.9-26.4 1201	Ролик	1	
А4		3	1.435.9-26.4 1202	Прокладка	1	
А4		4	1.435.9-26.4 1203	Крышка	1	
А4		5	1.435.9-26.4 1204	Кольцо сальниковое	1	
А4		6	1.435.9-26.4 1205	Пружина	1	
				Стандартные изделия		
		7		Винт М6-8д×16.58.016		
				ГОСТ 17475-80	6	

1.435.9-26.4 1200

Зав. отд.	Кошкинов	[подпись]	19.09.85 г.
Зав. сектор	Захарова	[подпись]	19.9.84
Н. контр.	Чуркова	[подпись]	17.07.85
Инж.	Беринова	[подпись]	19.7.84

Ролик натяжной

Стадия	Лист	Листов
Р	1	2

ГИПРОСПЕЦЛЕГКОНСТРУКЦИЯ

Копировал Стрельцова

Формат А4

Формат	Зона	Поз.	Обозначение	Наименование	Кол.	Примечание
		8		Гайка М16-7Н.5.016		
				ГОСТ 5916-70*	2	
		9		Кольцо 2630		
				ГОСТ 13940-80	1	
		10		Подшипник 206		
				ГОСТ 8338-75	1	
		11		Шайба 16.01.016		
				ГОСТ 11371-78	1	

Взам. инв. №

Подпись и дата

Инв. № подл.

1.435.9-26.4 1200

Лист 2

Копировал Стрельцова

20159-05 25

Формат А4

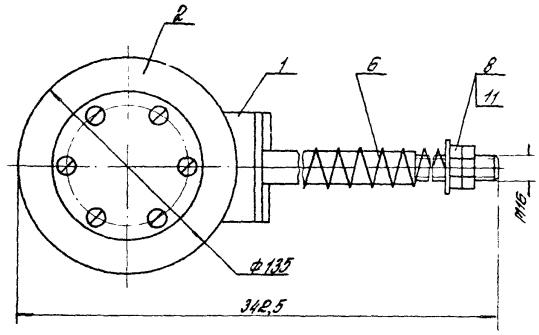

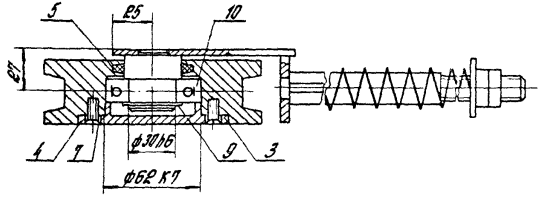

Роэтеры для справок.

				1.435.9-26.4 1200 СБ			
				Ролик натяжной сборочный чертеж	Стадия	Масса	Масштаб
					Р	3,05	1:2
					Лист	Листов 1	
Зав. отд.	Кошкинов				УПРОСПЕЦЛЕГКОНСТРУКЦИЯ		
Зав. сект.	Захарова						
Н. контр.	Чуракова						
Инж.	Веринова						

Копировал Стрелецова Формат А3

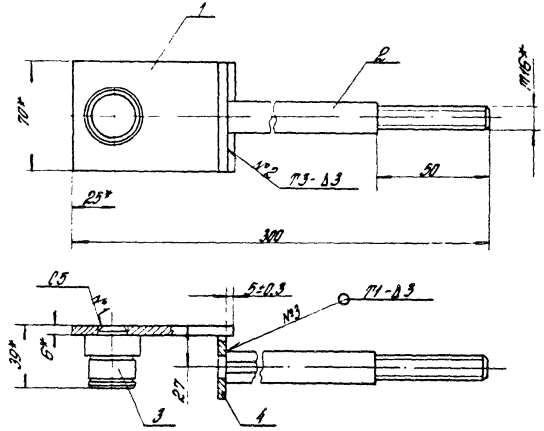

1. Сварные швы выполнять в среде углекислого газа по ГОСТ 14771-76.
2. *Роэтеры для справок.

Инв. № подл. | Подп. и дата | Взам. инв. №

				1.435.9-26.4 1210 СБ			
				Тяга сборочный чертеж	Стадия	Масса	Масштаб
					Р	1,1	1:2
					Лист	Листов 1	
Зав. отд.	Кошкинов				УПРОСПЕЦЛЕГКОНСТРУКЦИЯ		
Зав. сект.	Захарова						
Н. контр.	Чуракова						
Инж.	Веринова						

Копировал Стрелецова 20159-05 26 Формат А4

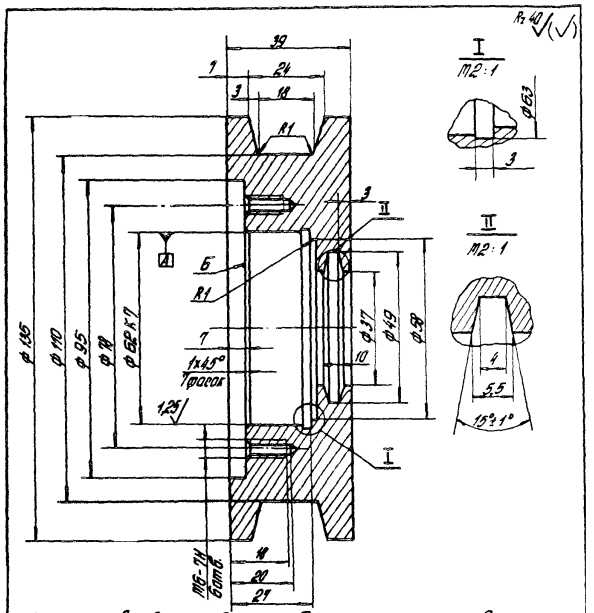

1. Допуск торцевого биения поверхности Б относительно оси поверхности А 0,040 мм.
2. Неуказанные предельные отклонения размеров: отверстий H14, валов h14, остальных ± IT14/2.
3. Покрытие: Хим. Ц. тв. 9-36.

					1.435.9-26.4 1201		
					Ролик	Стадия: Р; Масса: 1,24; Масштаб: 1:1	
						Лист; Листов 1	
Зав. сект.	Захарова			Круг В 140 ГОСТ 2590-71* / 45 ГОСТ 1050-74**	ГИПРОСПЕЦЛЕГКОНСТРУКЦИЯ		
Н. контр.	Уркова						
Инж.	Таркелова						

Копировал Стрельцова Формат А4

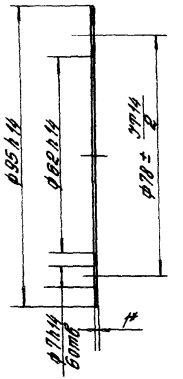

*Размер для справок

					1.435.9-26.4 1202		
					Прокладка	Стадия: Р; Масса: 0,003; Масштаб: 1:1	
						Лист; Листов 1	
Зав. сект.	Захарова			Картон прокладочный А1 ГОСТ 9347-74*	ГИПРОСПЕЦЛЕГКОНСТРУКЦИЯ		
Н. контр.	Уркова						
Инж.	Таркелова						

Копировал Стрельцова 20159-05 27 Формат А4

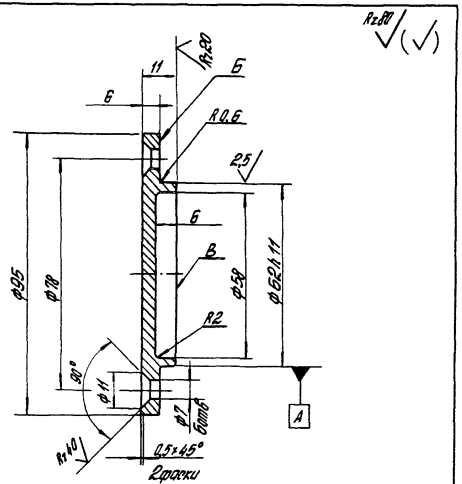

1. Допуск торцевого биения поверхности Б относительно оси поверхности А 0,040 мм.
2. Допуск параллельности поверхности Б относительно поверхности В 0,025 мм.
3. Неуказанные предельные отклонения размеров: отверстий – H14, валов – h14 остальных ± $\frac{IT14}{2}$.
4. Покрытие: Хим. Ц. тв. 9-36.

				1.435.9-26.4 1203			
				Крышка	Стадия	Масса	Масштаб
					Р	0,33	1:1
					Лист	Листов 1	
Зав. сект.	Захарова			Круг В100 ГОСТ 2590-71* / 6Ст3 пс2 ГОСТ 535-79	ГИПРОСПЕЦЛЕГКОНСТРУКЦИЯ		
Н. контр.	Чиркова						
Инж.	Беринова						

Копировал Стрельцова Формат А4

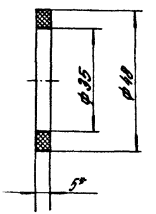

* Размер для справок.

				1.435.9-26.4 1204			
				Кольцо сальниковое	Стадия	Масса	Масштаб
					Р	0,0016	1:1
					Лист	Листов 1	
Зав. сект.	Захарова			Войлок технический грубошерстный 5 ГОСТ 6418-81	ГИПРОСПЕЦЛЕГКОНСТРУКЦИЯ		
Н. контр.	Чиркова						
Инж.	Беринова						

Инв. № подл. | Подп. и дата | Взам. инв. №

Копировал Стрельцова 20159-05 28 Формат А4

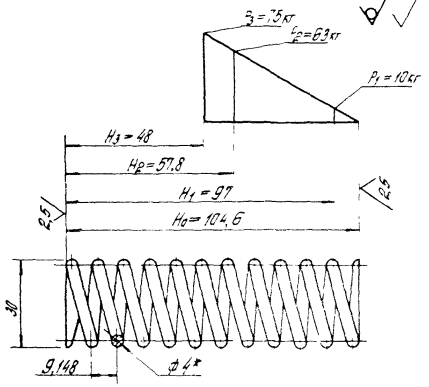

1. HRC 43..50
2. W 1040
3. n 11
4. n_1 12,5
5. Направление навивки правое
6. Dc 26
7. *Размер для справок.
8. Покрытие: Хим Окс. прм

				1.435.9-26.4 1205			
				Пружина	Стадия	Масса	Масштаб
					Р	0,1	1:1
					Лист	Листов 1	
Гл.конструктор	Замарова			Проволока I-4,0 ГОСТ 9389-75	РИПРОСПЕЦЛЕГКОНСТРУКЦИЯ		
Н.контр.	Чуркова						
Инж.	Серикова						

Копировал Стрельцова Формат А4

Формат	Зона	Поз.	Обозначение	Наименование	Кол.	Примечание
				Документация		
А4			1.435.9-26.4 1210 СБ	Сборочный чертеж		
				Детали		
А4		1	1.435.9-26.4 1211	Плита	1	
А4		2	1.435.9-26.4 1212	Направляющая	1	
А4		3	1.435.9-26.4 1213	Ось	1	
А4		4	1.435.9-26.4 1214	Ребро	1	

Инв.№ подл. | Подпись и дата | Взам.инв.№

				1.435.9-26.4 1210			
				Тара	Стадия	Лист	Листов
					Р		
Зав.отд.	Крикунов				РИПРОСПЕЦЛЕГКОНСТРУКЦИЯ		
Зав.сект.	Гладова						
Н.контр.	Чуркова						
Инж.	Серикова						

Копировал Стрельцова 20159-05 29 Формат А4

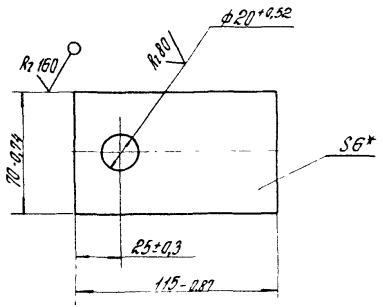

* Размер для справок

				1.4359-264 1211			
				Плита	Стадия: Р	Масса: 0,36	Масштаб: 1:2
					Лист	Листов 1	
Зав. сект.	Захарова			Лист Б-ПН-Б ГОСТ 19903-74* В Ст3пс2 ГОСТ 14637-79	ГИПРОСПЕЦЛЕГКОНСТРУКЦИЯ		
Н. контр.	Уркова						
Инж.	Беринова						

Копировал Стрельцова Формат А4

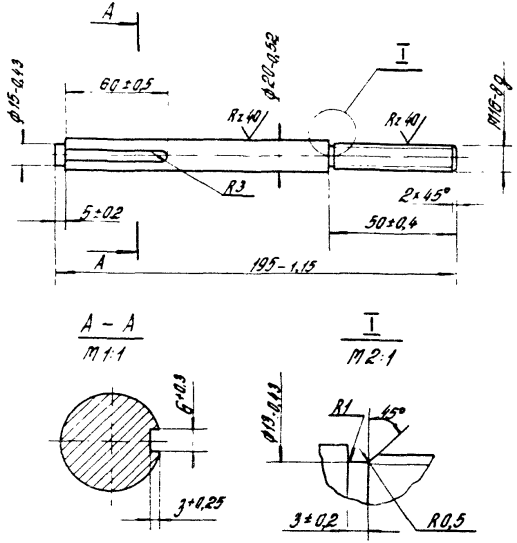

				1.4359-264 1212			
				Направляющая	Стадия: Р	Масса: 0,38	Масштаб: 1:2
					Лист	Листов 1	
Зав. сект.	Захарова			Круг В.32 ГОСТ 2590-71* В Ст3пс2 ГОСТ 535-79	ГИПРОСПЕЦЛЕГКОНСТРУКЦИЯ		
Н. контр.	Уркова						
Инж.	Беринова						

Инв. № подл. | Подп. и дата | Взам. инв. №

Копировал Стрельцова 20159-05 30 Формат А4

Rz 40

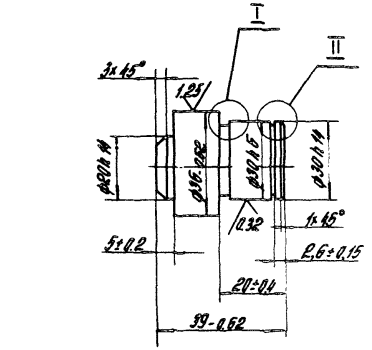

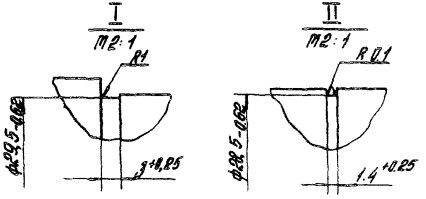

				1.435.9-26.4 1213			
				Ось	Стадия	Масса	Масштаб
					Р	0,24	1:1
					Лист	Листов 1	
Зав.сект.	Захарова		11.84	Круг В.38 ГОСТ 2590-71*	Гипроспецлегконструкция		
Н.контр.	Чуркова		12.84	В.Ст3пс2 ГОСТ 535-79			
Инж.	Берикова		12.84				

Формат А4

Rz 160

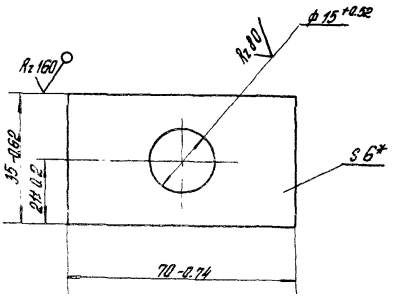

* Размер для справок.

				1.435.9-26.4 1214			
				Ребро	Стадия	Масса	Масштаб
					Р	0,11	1:1
					Лист	Листов 1	
Зав.сект.	Захарова		11.84	Лист 6-ПН-6 ГОСТ 19903-74*	Гипроспецлегконструкция		
Н.контр.	Чуркова		12.84	В.Ст3пс2 ГОСТ 14637-79			
Инж.	Берикова		12.84				

Инв. № подл. | Подп. и дата | Взам. инв. №

Копировал Стрельцова 20159-05 31 Формат А4

Формат	Зона	Поз.	Обозначение	Наименование	Кол.	Примечание
				Документация		
А3			1.435.9-26.4 1300 СБ	Сборочный чертеж		
				Детали		
А4		1	1.435.9-26.4 1301	Вилка	1	
А4		2	1.435.9-26.4 1302	Катень	2	
А4		3	1.435.9-26.4 1303	Серьга	1	
А4		4	1.435.9-26.4 1304	Рычаг	1	

Рычаг

Лист 1 Листов 1

Гр. ПРОСПЕЦЛЕГКОНСТРУКЦИЯ

Копировал Стрельцова Формат А4

Ra 80

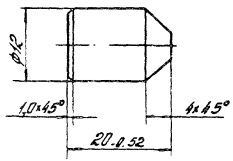

1.435.9-26.4 1401

Палец

Стадия	Масса	Масштаб
3	0,015	2:1

Лист 1 Листов 1

Круг В1А ГОСТ 25.90-71* / 9Ст5пс2 ГОСТ 535-79

Гр. ПРОСПЕЦЛЕГКОНСТРУКЦИЯ

Копировал Стрельцова 20159-05 32 Формат А4

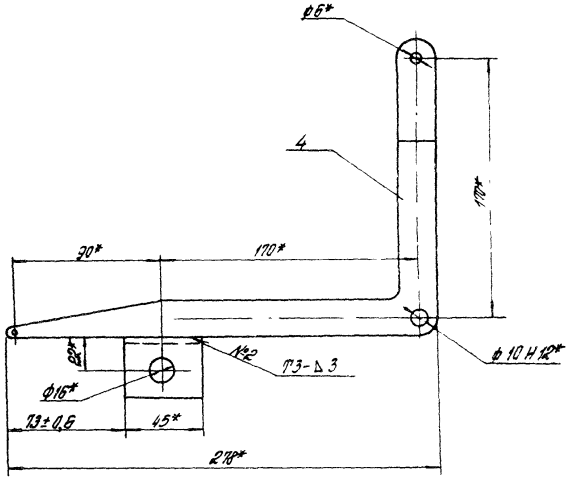

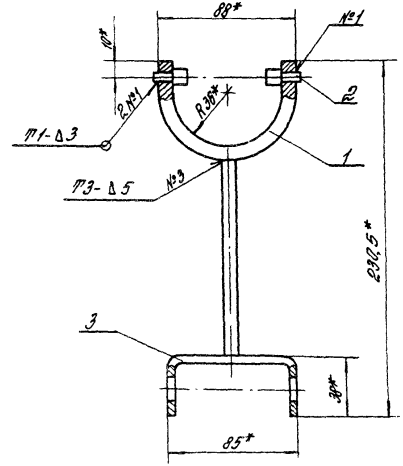

1. Сварные швы выполнять в среде углекислого газа по ГОСТ 14771-76.

2.* Размеры для справок.

3. Покрытие: Хим. Ц. тв. 9-36.

				1.435.9-26.4 1300 СБ			
				Рычаг Сборочный чертеж	Стадия	Масса	Масштаб
					Р	0,94	1:2
Зав. отд.	Кашкинов				Лист	Листов 1	
Зав. сект.	Захарова		13.09.84		ГИПРОСПЕЦЛЕГКОНСТРУКЦИЯ		
Н. контр.	Чуркова		13.09.84				
Инж.	Беринова		13.09.84				

Копировал Стрельцова 20159-05 33 Формат А3

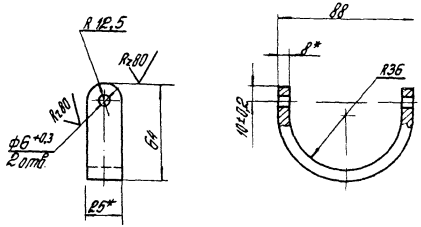

1. * Размеры для справок.
2. Неуказанные предельные отклонения размеров $\pm \frac{IT14}{2}$

				1.435.9-26.4 1301					
				Вилка		Стадия	Масса	Масштаб	
						Р	0,26	1:2	
						Лист		Листов 1	
Зав.сект.	Захарова			Масса Б-8±25 ГОСТ 103-76		ГИПРОСПЕЦМЕТКОНСТРУКЦИЯ			
Н.контр.	Чуркова			В Отэ пс 2 ГОСТ 535-79					
Инж.	Берикова								

Копировал Стрельцова Формат А4

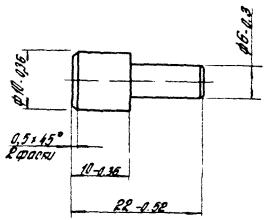

				1.435.9-26.4 1302					
				Катена		Стадия	Масса	Масштаб	
						Р	0,009	2:1	
						Лист		Листов 1	
Зав.сект.	Захарова			Круг В 12 ГОСТ 2590-71*		ГИПРОСПЕЦМЕТКОНСТРУКЦИЯ			
Н.контр.	Чуркова			15 ГОСТ 1050-74**					
Инж.	Берикова								

Инв.№ подл. | Подпись и дата | Взам.инв.№

Копировал Стрельцова 20159-05 34 Формат А4

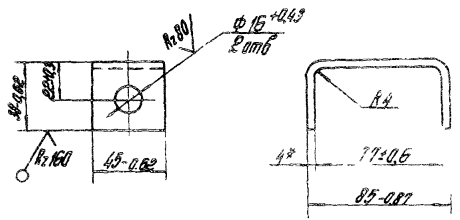

* Размер для справок.

				1.435.9-26.4 1303			
				Серьга	Стадия: Р	Масса: 0,2	Масштаб: 1:2
					Лист	Листов 1	
Зав. сект.	Захарова		11.84	Лист Б-ПН-4 ГОСТ 19903-74*	ГИПРОСПЕЦЛЕГКОНСТРУКЦИЯ		
Н. контр.	Чуркова		11.84	В.Ст.3пс2 ГОСТ 14637-79			
Инж.	Веринова		12.84				

Копировал: Стрельцова Формат А4

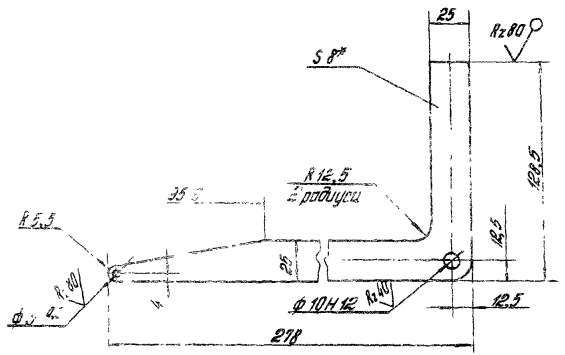

1. * Размер для справок.
2. Неуказанные предельные отклонения размеров: валов h 14, остальных $\pm \frac{IT14}{2}$

Инв. № подл. | Подп. и дата | Взам. инв. №

				1.435.9-26.4 1304			
				Рычаг	Стадия: Р	Масса: 0,45	Масштаб: 1:2
					Лист	Листов 1	
Зав. сект.	Захарова		11.84	Лист Б-ПН-8 ГОСТ 19903-74*	ГИПРОСПЕЦЛЕГКОНСТРУКЦИЯ		
Н. контр.	Чуркова		11.84	8 Ст.3пс2 ГОСТ 14637-79			
Инж.	Веринова		12.84				

Копировал: Стрельцова 20159-05 35 Формат А4

Формат	Зона	Поз.	Обозначение	Наименование	Кол.	Примечание
				Документация		
А3			1.435.9-26.4 1400 СБ	Сборочный чертеж		
				Детали		
А4		1	1.435.9-26.4 1401	Палец	4	
А3		2	1.435.9-26.4 1402	Полумуфта	1	

1.435.9-26.4 1400

Зав. отд.	Крыкинов		
Зав. сект.	Захарова		
Н. контр.	Чуркова		
Инж.	Перинова		

Полумуфта

Стадия	Лист	Листов
Р		1

ГИПРОСПЕЦЛЕГКОНСТРУКЦИЯ

Копировал Стрельцова

Формат А4

Формат	Зона	Поз.	Обозначение	Наименование	Кол.	Примечание
				Документация		
А4			1.435.9-26.4 1500 СБ	Сборочный чертеж		
				Детали		
А4		1	1.435.9-26.4 1501	Стойка	1	
				Стандартные изделия		
		2		Выключатель ВПК1111У2 ТУ16-526.457-79	1	0,44кг

Взам. инв. №

Подпись и дата

Инв. № подл.

1.435.9-26.4 1500

Зав. отд.	Крыкинов		
Зав. сект.	Захарова		
Н. контр.	Чуркова		
Инж.	Перинова		

Кронштейн

Стадия	Лист	Листов
Р		1

ГИПРОСПЕЦЛЕГКОНСТРУКЦИЯ

Копировал Стрельцова

Формат А4

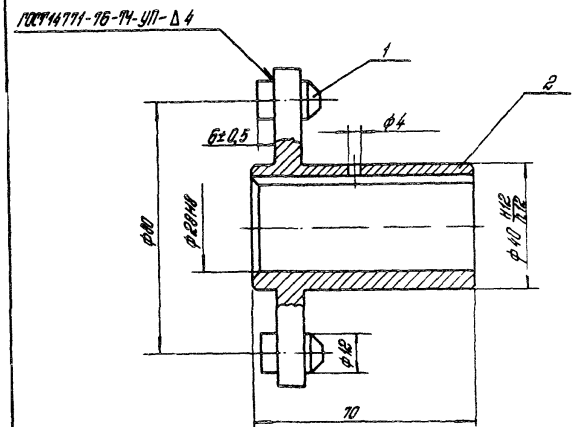

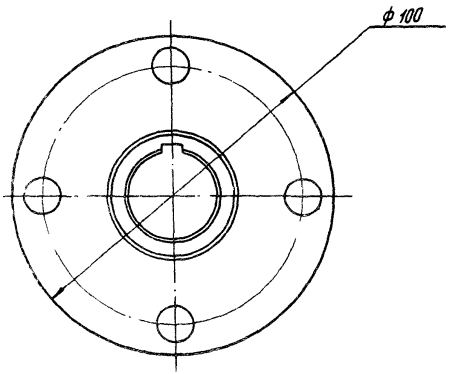

1. Размеры для справок.
2. Покрытие: Хим. Ц. тб. 9-36.

					1.435.9-26.4 1400 СБ		
					Полумуфта Сборочный чертеж	Стадия: Р	Масса: 0,79
						Масштаб: 1:1	
Зав. отд	Хрыкина					Лист	Листов 1
Зав. сект	Захарова						
Н. контр	Чуркова					ГИПРОСПЕЦЛЕГКОНСТРУКЦИЯ	
Инж.	Верхова						

Копировал Стреньцова 20159-05 37 Формат А3

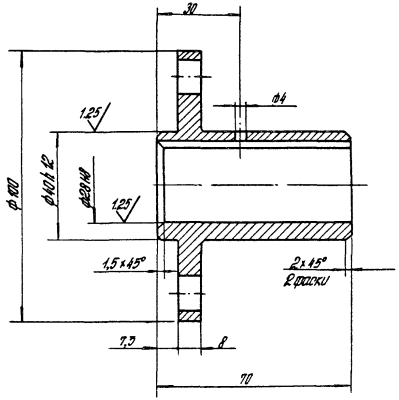

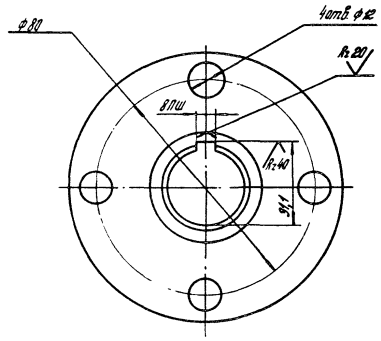

Неуказанные предельные отклонения размеров отверстий H14, валов h14, остальных $\pm \frac{IT14}{2}$

				1.435.9-26.4 1402		
				Полумуфта	Стадия: Р	Масса: 9,73	Масштаб: 1:1
					Лист	Листов 1
Гл.проект	Захарова			Сталь 35 ГОСТ 1050-74	ГИПРОСПЕЦМОНТАЖКОНСТРУКЦИЯ	
Н.контр.	Чуркова					
Инж.	Беринова		13.08.9			

Копировал Стрельцова 20159-05 38 Формат А3

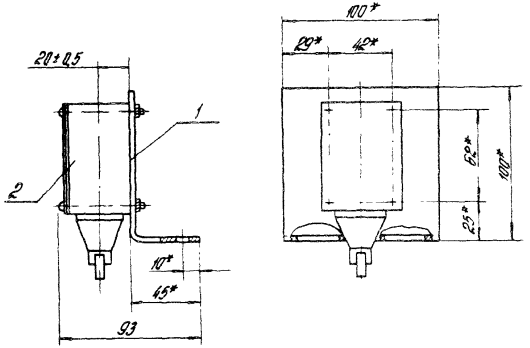

* Размеры для справок.

				1.435.9-26.4 1500СБ			
				Кронштейн Сборочный чертеж	Стадия	Масса	Масштаб
					Р	0,74	1:2
Зав. отд.	Кошкинов		19.09.84		Лист	Листов 1	
Зав. сект.	Захарова		19.9.84		ГИПРОСПЕЦЛЕГКОНСТРУКЦИЯ		
Н. контр.	Чуркова		19.09.84				
Инж.	Беринова		19.09.84				

Копировал Стрельцова Формат А4

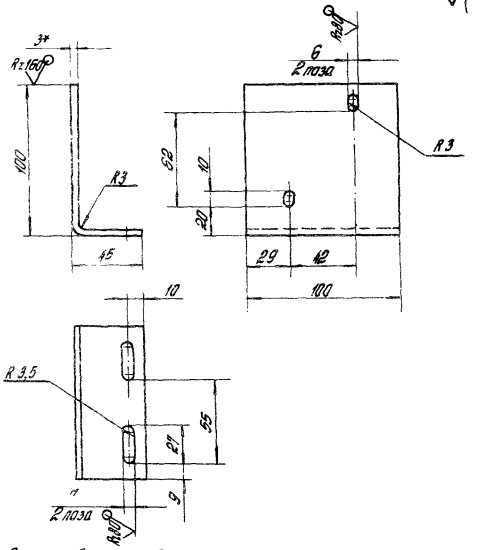

1.* Размер для справок.
2. Предельные отклонения размеров: отверстий Н14, валов h14, остальных $\pm \frac{IT14}{2}$.

				1.435.9-26.4 1501			
				Стойка	Стадия	Масса	Масштаб
					Р	0,3	1:2
Зав. сект.	Захарова		19.9.84		Лист	Листов 1	
Н. контр.	Чуркова		19.9.84	Лист Б-ПН-3 ГОСТ 19903-74	ГИПРОСПЕЦЛЕГКОНСТРУКЦИЯ		
Инж.	Беринова		19.09.84	ВСт.3пс2 ГОСТ 14637-79			

Инв. № подл. | Подп. и дата | Взам. инв. №

Копировал Стрельцова 20159-05 39 Формат А4

Формат	Зона	Поз.	Обозначение	Наименование	Кол.	Примечание
				Документация		
А4			1.435.9-26.4 1600 СБ	Сборочный чертеж		
				Детали		
А4		1	1.435.9-26.4 1601	Ребро	2	
БЧ		2	1.435.9-26.4 1602	Плита		
				Лист Б-ПН-4 ГОСТ 19903-74 / ВСт 3пс2 ГОСТ 14637-79		
				20h14 × 70h14	1	0,044кг

				1.435.9-26.4 1600
Зав. отд.	Кошкинов		19.09.84	Кронштейн
Зав. сект.	Захарова		19.9.84	
Н. контр.	Чиркова		19.09.84	
Инж.	Беринова		19.09.84	

Стадия	Лист	Листов
Р		1

ГИПРОСПЕЦЛЕГКОНСТРУКЦИЯ

Копировал Стрельцова

Формат А4

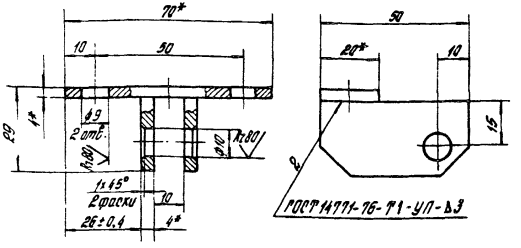

1. * Размеры для справок.
2. Неуказанные предельные отклонения размеров: отверстий H14, валов h14, остальных $\pm \frac{IT14}{2}$.
3. Шероховатость поверхности детали БЧ в местах реза Rz 160.

Инв. № подл.	Подпись и дата	Взам. инв. №

				1.435.9-26.4 1600 СБ
Зав. отд.	Кошкинов		19.09.84	Кронштейн Сборочный чертеж
Зав. сект.	Захарова		19.9.84	
Н. контр.	Чиркова		19.09.84	
Инж.	Беринова		19.09.84	

Стадия	Масса	Масштаб
Р	0,11	1:1
Лист	Листов 1	

ГИПРОСПЕЦЛЕГКОНСТРУКЦИЯ

Копировал Стрельцова 20159-05 40

Формат А4

Формат	Зона	Поз	Обозначение	Наименование	Кол	Примечание
				Документация		
А3			1.435.9-26.4 3000 СБ	Сборочный чертеж		
				Сборочные единицы		
А4		1	1.435.9-26.4 3100	Кронштейн	1	
А4		2	1.435.9-26.4 3200	Кронштейн	1	
				Детали		
А4		3	1.435.9-26.4 3001	Ролик	1	
А4		4	1.435.9-26.4 3002	Крышка	1	
А4		5	1.435.9-26.4 3003	Втулка	1	
А4		6	1.435.9-26.4 3004	Ось	1	
А4		7	1.435.9-26.4 3005	Прокладка	1	
А4		8	1.435.9-26.4 3006	Кольцо сальниковое	1	

1.435.9-26.4 3000

Зав. отд.	Кашкинов	[signature]	19.04.84
Зав. сект.	Захарова	[signature]	19.4.84
Н. контр.	Чуркова	[signature]	19.04.84
Инж.	Беринова	[signature]	19.04.84

Подвеска

Стадия	Лист	Листов
Р	1	2

ГИПРОСПЕЦЛЕГКОНСТРУКЦИЯ

Копировал Стрельцова

Формат А4

Формат	Зона	Поз	Обозначение	Наименование	Кол	Примечание
				Стандартные изделия		
		10		Болт М8-8g×25.58.016		
				ГОСТ 7798-70*	2	
		11		Винт 2М6-80×16.58.016		
				ГОСТ 17475-80	6	
		12		Гайка М8-7Н.5.016		
				ГОСТ 5916-70*	2	
		13		Гайка М24-7Н.5.016		
				ГОСТ 5919-73*	1	
		14		Шайба 8.65Г.016		
				ГОСТ 6402-70*	2	
		15		Шайба 24.01.016		
				ГОСТ 11371-78	1	
		16		Подшипник 206		
				ГОСТ 8338-75	2	

Взам. инв. №

Подпись и дата

Инв. № подл.

1.435.9-26.4 3000

Лист 2

Копировал Стрельцова

20159-05 41

Формат А4

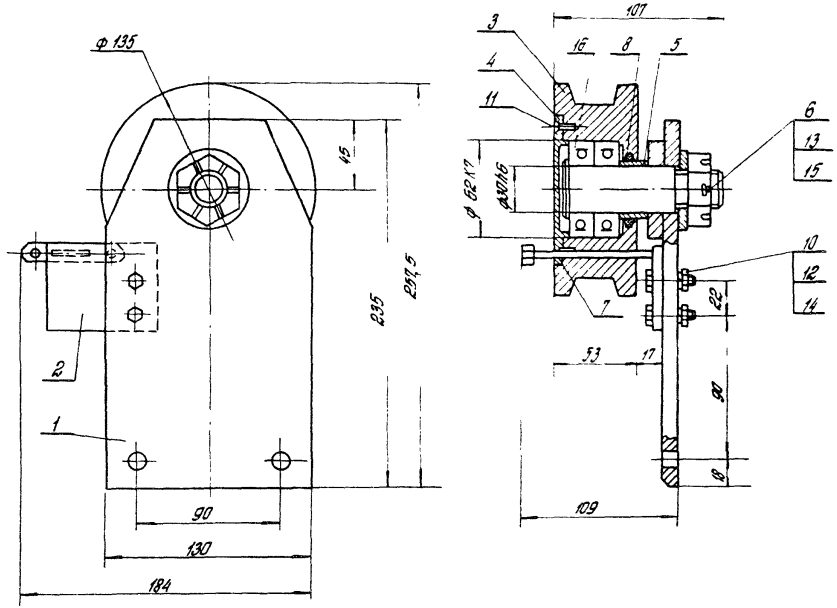

				1.435.9-26.4 3000СБ			
				Подвеска Сборочный чертеж	Стадия	Масса	Масштаб
					Р	7,6	1:2
					Лист	Листов 1	
Зав.отд.	Кашкинов				ГИПРОСПЕЦЛЕГКОНСТРУКЦИЯ		
Зав.сект.	Захарова						
Н.контр.	Чуркова						
Инж.	Беринова						

Копировал Стрельцова 20159-05 42

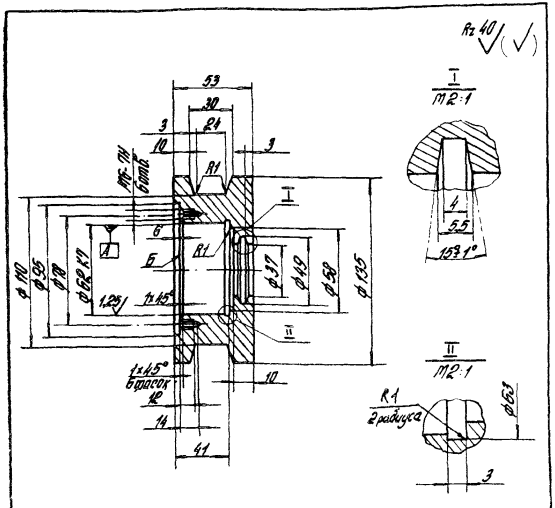

1. Допуск торцевого биения поверхности Б относительно оси поверхности А 0,040 мм.
2. Неуказанные предельные отклонения размеров: отверстий H14, валов h14, остальных $\pm \frac{IT14}{2}$.
3. Покрытие: Хим. Ц. тв. 9-36.

				1.435.9-26.4 3001			
				Ролик	Стадия	Масса	Масштаб
					Р	3,6	1:2
Зав.сект.	Захарова			Круг В 140 ГОСТ 2590-71* / 45 ГОСТ 1050-74**	Лист	Листов 1	
Н.контр.	Чуркова				ГИПРОСПЕЦЛЕГКОНСТРУКЦИЯ		
Инж.	Маркелова						

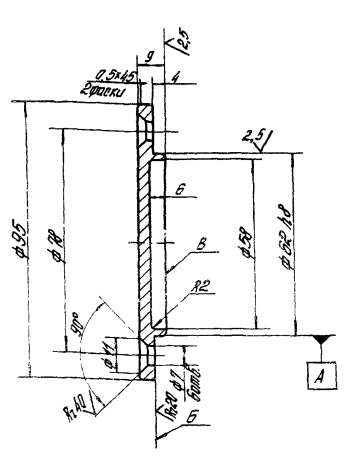

1. Допуск торцевого биения поверхности Б относительно оси поверхности А 0,040 мм.
2. Допуск параллельности поверхности Б относительно поверхности В 0,025 мм.
3. Неуказанные предельные отклонения размеров: отверстий H14, валов h14, остальных $\pm \frac{IT14}{2}$.
4. Покрытие: Хим. Ц. тв. 9-36.

				1.435.9-26.4 3002			
				Крышка	Стадия	Масса	Масштаб
					Р	0,2	1:1
Зав.сект.	Захарова			Круг В 100 ГОСТ 2590-71* / В Ст.3пс2 ГОСТ 535-79	Лист	Листов 1	
Н.контр.	Чуркова				ГИПРОСПЕЦЛЕГКОНСТРУКЦИЯ		
Инж.	Маркелова						

Взам.инв.№ | Подп. и дата | Инв.№ подл.

Rz 40 (√)

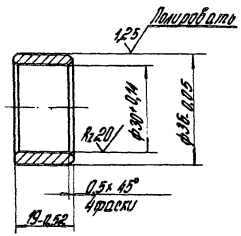

Покрытие: Хим. Ц. тв. 9-36.

				1.435.9-26.4 3003		
				Втулка	Стадия: Р	Масса: 0,046	Масштаб: 1:1
					Лист	Листов 1
Зав. сект.	Захарова			Труба 38х4,5 ГОСТ 8734-75*	ГИПРОСПЕЦЛЕГКОНСТРУКЦИЯ	
Н. контр.	Уракова			Б 10 ГОСТ 8733-74*		
Инж.	Маркелова					

Rz 40 (√)

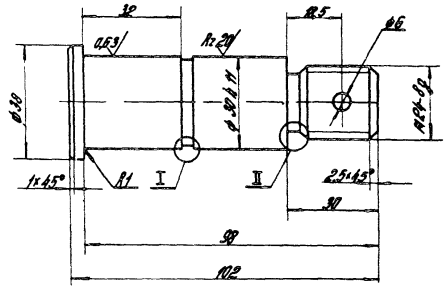

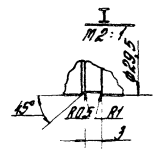

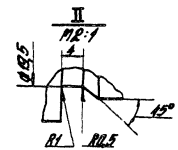

1. HRC 30... 45
2. Неуказанные предельные отклонения размеров: отверстий H14, валов h14, остальных ± IT14/2
3. Покрытие: Хим. Ц. тв. 9-36.

Инв. № подл. | Подп. и дата | Взам. инв. №

				1.435.9-26.4 3004		
				Ось	Стадия: Р	Масса: 0,52	Масштаб: 1:1
					Лист	Листов 1
Зав. сект.	Захарова			Круг В-40 ГОСТ 2590-71*	ГИПРОСПЕЦЛЕГКОНСТРУКЦИЯ	
Н. контр.	Уракова			20 ГОСТ 1050-74**		
Инж.	Маркелова					

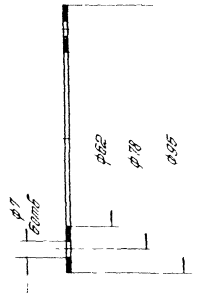

*Размер для справок.

				1.435.9-26.4 3005		
				Прокладка	Стадия: Р	Масса: 0,003	Масштаб: 1:1
					Лист	Листов 1
Зав.сект.	Холодова			Картон прокладочный А1 ГОСТ 9347-74*	ГИПРОСПЕЦЛЕГКОНСТРУКЦИЯ	
Н.контр.	Чудкова					
Инж.	Беринова					

Копировал Стрельцова Формат А4

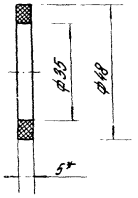

*Размер для справок.

Инв.№ подл. | Подпись и дата | Взам.инв.№

				1.435.9-26.4 3006		
				Кольцо сальниковое	Стадия: Р	Масса: 0,0016	Масштаб: 1:1
					Лист	Листов 1
Зав.сект.	Холодова			Войлок технический ор-	ГИПРОСПЕЦЛЕГКОНСТРУКЦИЯ	
Н.контр.	Чудкова			динарный 5 ГОСТ 6418-81		
Инж.	Беринова					

Копировал Стрельцова 20159-05 45 Формат А4

Формат	Зона	Поз.	Обозначение	Наименование	Кол. на исполн. 1.435.9-26.4 3100 —	01	02								Примечание
				Документация											
А3			1.435.9-26.4 3100 СБ	Сборочный чертеж	×	×	×								
				Детали											
				Основание											
				Лист Б-ПН-10 ГОСТ 19903-74*											
				ВСт 3 пс 2 ГОСТ 14637-79											
БУ		1	1.435.9-26.4 3101	130 h 14 × 235 h 14	1		1								2,40 кг
			3102	130 h 14 × 268 h 14		1									2,73 кг

				1435.9-26.4 3100			
Зав. отд.	Кашкинов	[illegible]	[illegible]	Кронштейн	Стадия	Лист	Листов
Зав. сект.	Захарова	[illegible]	[illegible]		Р	1	2
Н. контр.	Чиркова	[illegible]	[illegible]		ГИПРОСПЕЦЛЕГКОНСТРУКЦИЯ		
Инж.	Беринова	[illegible]	[illegible]				

Копировал Стрельцова Формат А4

Инв. № подл.	Подпись и дата	Взам. инв. №

Формат	Зона	Поз.	Обозначение	Наименование	Кол. на исполн. 1.435.9-26.4 3100 —	01	02								Примечание
БУ		2	1.435.9-26.4 3103	Бобышка											
				Круг В-60 ГОСТ 2590-71*											
				ВСт 3 пс ГОСТ 535-79											
				L = 10 h 14	1	1	1								0,22 кг

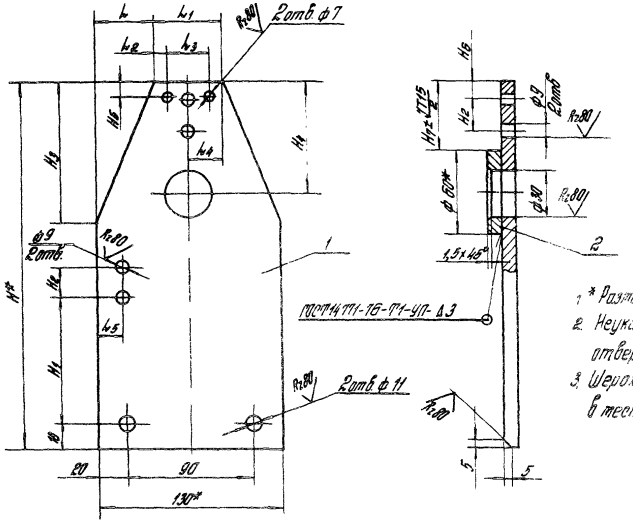

Размеры в мм.

Обозначение	L	L_1	L_2	L_3	L_4	L_5	H^*	H_1	H_2	H_3	H_4	H_5	H_6	H_7	Масса кг
1.435.9-26.4 3100	30	70	–	–	–	18	295	90	22	70	45	–	–	15	2,33
-01	40	50	–	–	24	–	268	–	22	103	78	–	12	48	2,58
-02	30	70	10	50	–	–	235	–	–	70	45	10	–	15	2,34

1. * Размеры для справок.
2. Неуказанные предельные отклонения размеров: отверстий $H14$, валов $h14$, остальных $\pm \frac{IT14}{2}$.
3. Шероховатость поверхностей деталей Б4 в местах реза R_z 160.

Нач. отд.	Кашкина		
Нач. сект.	Захарова		
Н. контр.	Чуркова		
Инж.	Ерина		

1.435.9-26.4 3100 СБ

Кронштейн

Сборочный чертеж

Стадия	Масса	Масштаб
Р	Ст. табл.	1:2
Лист	Листов 1	

ГИПРОСПЕЦЛЕГКОНСТРУКЦИЯ

Копировал Стрелецкая 20159-05 47 Формат А3

Формат	Зона	Поз.	Обозначение	Наименование	Кол.	Примечание
				Документация		
А3			1.435.9-26.4 3200 СБ	Сборочный чертеж		
				Детали		
А4		1	1.435.9-26.4 3201	Основание	1	
А4		2	1.435.9-26.4 3202	Планка	1	
Б4		3	1.435.9-26.4 3203	Ребро		
				Лист Б-ПН-6 ГОСТ 19903-74* / ВСт.3 пс2 ГОСТ 14637-79		
				85h14 x 24h14	1	0,096 кг

Зав. отд.	Крыкинов		19.09.84
Зав. сект.	Захарова		19.09.84
Н. контр.	Чуркова		19.09.84
Инж.	Маркелова		19.09.84

1.435.9-26.4 3200

Кронштейн

Стадия	Лист	Листов
Р		1

ГИПРОСПЕЦЛЕГКОНСТРУКЦИЯ

Формат А4

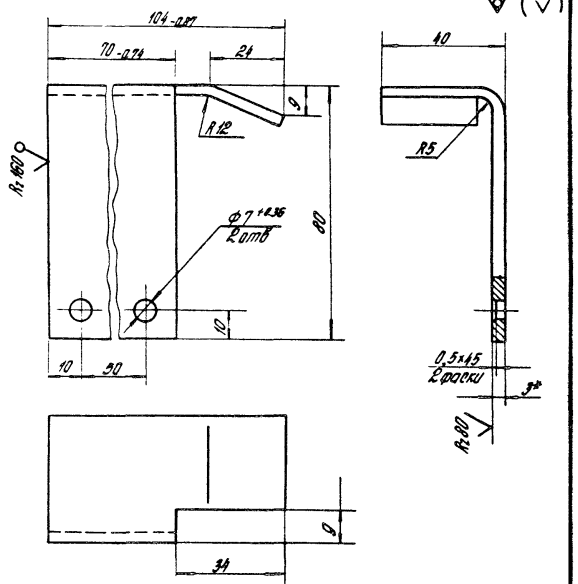

1. * Размер для справок.
2. Неуказанные предельные отклонения размеров ± $\frac{IT14}{2}$

Зав. сект.	Захарова		19.09.84
Н. контр.	Чуркова		19.09.84
Инж.	Маркелова		19.09.84

1.435.9-26.4 4001

Планка

Стадия	Масса	Масштаб
Р	0,26	1:1

Лист | Листов 1

Лист Б-ПН-3 ГОСТ 19903-74* / ВСт3 пс2 ГОСТ 14637-79

ГИПРОСПЕЦЛЕГКОНСТРУКЦИЯ

Взам. инв. № | Подп. и дата | Инв. № подл.

Копировал Стрельцова 20159-05 48

Формат А4

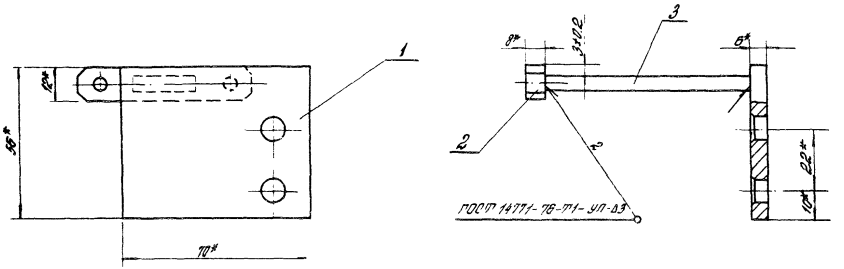

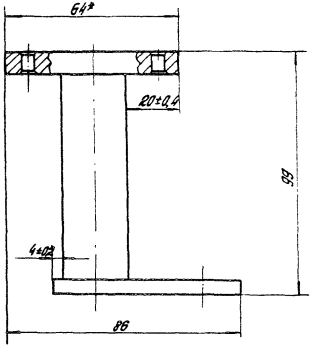

1. * Размеры для справок.
2. Шероховатость поверхностей детали 64 в местах реза Rz 160.

				1.435.9-26.4 3200СБ			
				Кронштейн Сборочный чертеж	Стадия	Масса	Масштаб
					Р	0,33	1:1
Зав. отд.	Кашкинов				Лист	Листов 1	
Зав. сект.	Захарова		13.09.84		ГИПРОСПЕЦЛЕГКОНСТРУКЦИЯ		
Н. контр.	Чуркова		17.09.84				
Инж.	Баркенова		13.09.84				

20159-05 49

Формат А3

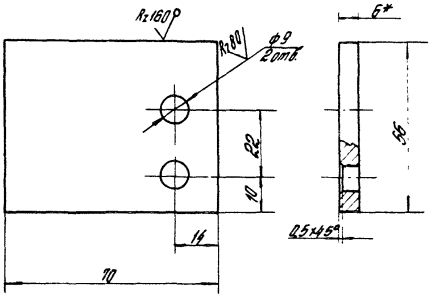

1. * Размер для справок.
2. Предельные отклонения размеров отверстий H14, валов h14, остальных $\pm \frac{IT14}{2}$.

					1.435.9-26.4 3201		
					Основание	Стадия: Р; Масса: 0,18; Масштаб: 1:1	
						Лист; Листов 1	
Зав. сект.	Захарова				Лист Б-ПН-Б ГОСТ 19903-74* Вст3пс2 ГОСТ 14637-79	УНИПРОСПЕЦЛЕГКОНСТРУКЦИЯ	
Н. контр.	Чудакова						
Инж.	Тадевосян						

Копировал Стрельцова Формат А4

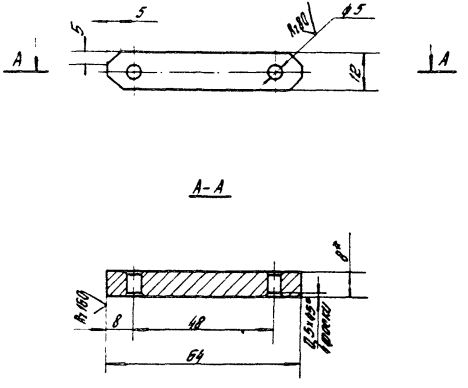

1. * Размер для справок.
2. Предельные отклонения размеров отверстий H14, валов h14, остальных $\pm \frac{IT14}{2}$.

Инв. № подл. | Подпись и дата | Взам. инв. №

					1.435.9-26.4 3202		
					Планка	Стадия: Р; Масса: 0,044; Масштаб: 1:1	
						Лист; Листов 1	
Зав. сект.	Захарова				Лист Б-ПН-Б ГОСТ 19903-74* Вст3пс2 ГОСТ 14637-79	УНИПРОСПЕЦЛЕГКОНСТРУКЦИЯ	
Н. контр.	Чудакова						
Инж.	Тадевосян						

Копировал Стрельцова 20159-05 50 Формат А4

Формат	Зона	Поз.	Обозначение	Наименование	Кол.	Примечание
				Документация		
А3			1.435.9-26.4 3500 СБ	Сборочный чертеж		
				Сборочные единицы		
А4		1	1.435.9-26.4 3100-01	Кронштейн	1	
А4		2	1.435.9-26.4 3200	Кронштейн	1	
				Детали		
А4		3	1.435.9-26.4 3001	Ролик	1	
А4		4	1.435.9-26.4 3002	Крышка	1	
А4		5	1.435.9-26.4 3003	Втулка	1	
А4		6	1.435.9-26.4 3004	Ось	1	
А4		7	1.435.9-26.4 3005	Прокладка	1	
А4		8	1.435.9-26.4 3006	Кольцо сальниковое	1	

1.435.9-26.4 3500

Зав. отд.	Баукинов	[signature]	19.04.94
Зав. сект.	Захарова	[signature]	19.04.94
Н. контр.	Чуркова	[signature]	19.04.94
Инж.	Беринова	[signature]	19.04.94

Подвеска

Стадия	Лист	Листов
Р	1	2

СКПРОСПЕЦЛЕГКОНСТРУКЦИЯ

Формат А4

Формат	Зона	Поз.	Обозначение	Наименование	Кол.	Примечание
				Стандартные изделия		
		10		Болт М8-8g×25.58.016		
				ГОСТ 7798-70*	2	
		11		Винт 2М6-8g×16.58.016		
				ГОСТ 17475-80	6	
		12		Гайка М8-7Н.5.016		
				ГОСТ 5916-70*	2	
		13		Гайка М24-7Н.5.016		
				ГОСТ 5919-73*	1	
		14		Шайба 8.65Г.016		
				ГОСТ 6402-70*	2	
		15		Шайба 24.01.016		
				ГОСТ 11371-78	1	
		16		Подшипник 206		
				ГОСТ 8338-75	2	

Взам. инв. №

Подпись и дата

Инв. № подл.

1.435.9-26.4 3500

Лист 2

Копировал Стрельцова

20159-05 51

Формат А4

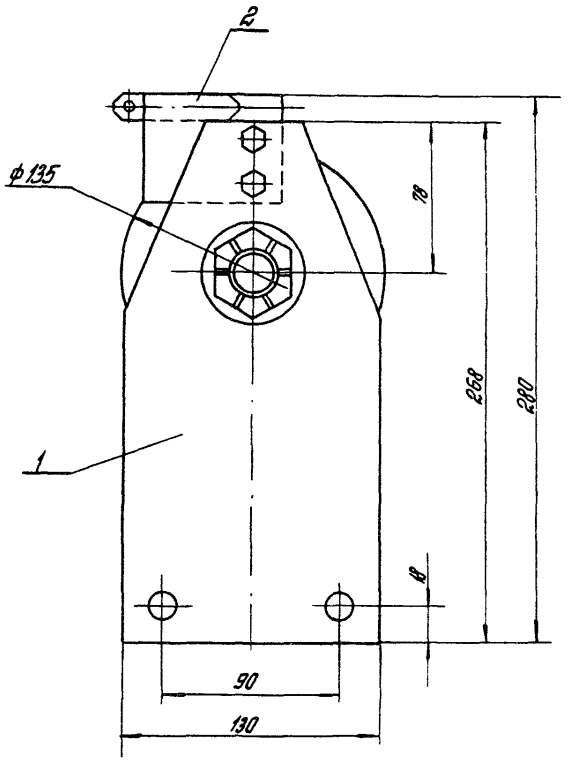

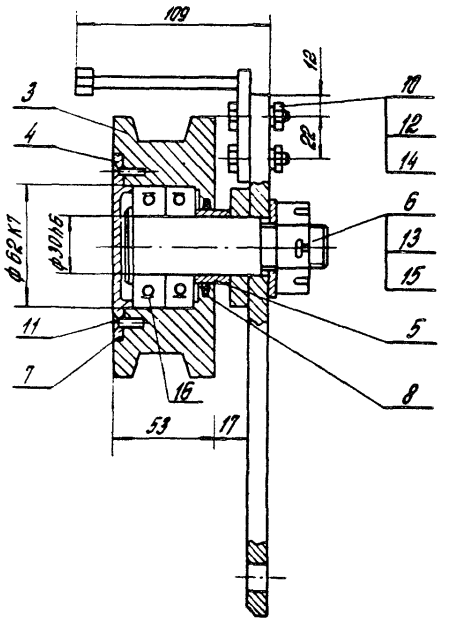

				1.435.9-26.4 3500СБ		
				Подвеска	Стадия	Масса	Масштаб
					Р	7.85	1:2
				Сборочный чертеж	Лист	Листов 1
Зав. отд.	Кашкина					
Зав. сект.	Захарова					
Н. контр.	Чуркова				ГИПРОСПЕЦЭЛЕКТРОМОНТАЖ	
Инж.	Беринова					

Копировал Стреньцова 20159-05 52 Формат А3

Формат	Зона	Поз	Обозначение	Наименование	Кол.	Примечание
				Документация		
А3			1.4359-26.4 4000 СБ	Сборочный чертеж		
				Сборочные единицы		
А4		1	1.4359-26.4 3100-02	Кронштейн		
				Детали		
А4		2	1.4359-26.4 3001	Ролик	1	
А4		3	1.4359-26.4 3002	Крышка	1	
А4		4	1.4359-26.4 3003	Втулка	1	
А4		5	1.4359-26.4 3004	Ось	1	
А4		6	1.4359-26.4 3005	Прокладка	1	
А4		7	1.4359-26.4 3006	Кольцо сальниковое	1	
А4		8	1.4359-26.4 4001	Планка	1	

Зав. отд.	Кулыкин		19.05.93	1.4359-26.4 4000	
Зав. сект.	Хохлова		19.05.93	Подвеска	Стадия Р; Лист 1; Листов 2
Н. контр.	Нилова		19.05.93		Строительная конструкция
ГИП	Ефимова		19.05.93		

Копировал Стрельцова Формат А4

Формат	Зона	Поз	Обозначение	Наименование	Кол.	Примечание
				Стандартные изделия		
		10		Болт М6-8g х 20.58.016		
				ГОСТ 7798-70*	2	
		11		Винт 2М6-8g х 16.58.016		
				ГОСТ 17475-80	6	
		12		Гайка М6-7Н.5.016.		
				ГОСТ 5916-70*	2	
		13		Гайка М24-7Н.5.016		
				ГОСТ 5919-73*	1	
		14		Шайба 6.65Г.016		
				ГОСТ 6402-70*	2	
		15		Шайба 24.01.016		
				ГОСТ 11371-78	1	
		16		Подшипник 206		
				ГОСТ 8338-75	2	

Инв. № подл. | Подпись и дата | Взам. инв. №

1.4359-26.4 4000 — Лист 2

Копировал Стрельцова 20159-05 53 Формат А4

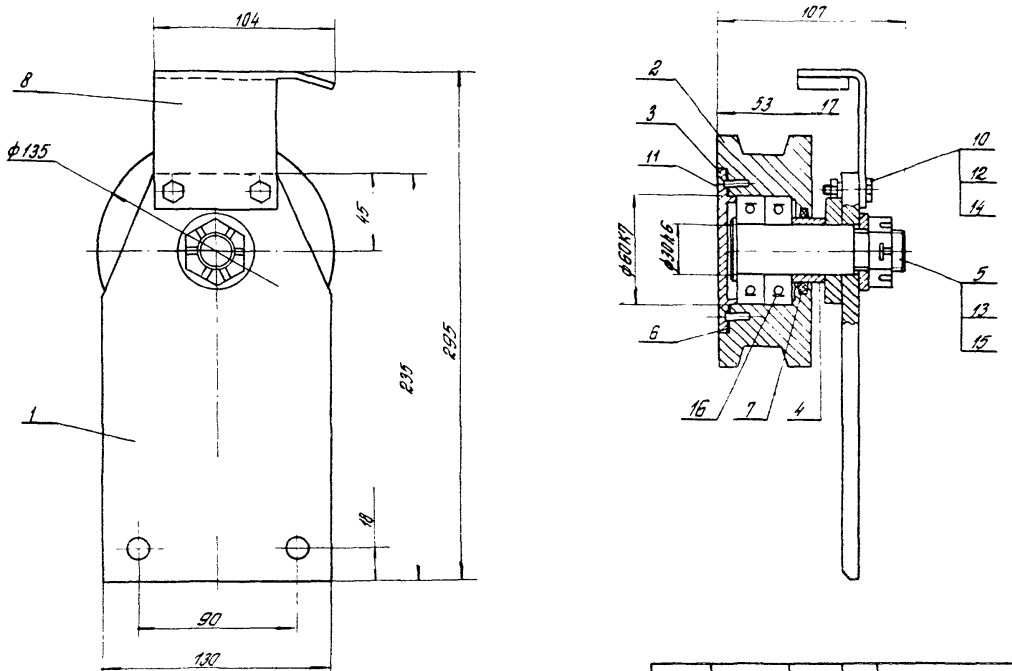

				1.435.9-26.4 4000 СБ			
				Подвеска Сборочный чертеж	Стадия	Масса	Масштаб
					Р	7,52	1:2
Зав. отд.	Кашкинов				Лист	Листов 1	
Зав. сект.	Захарова				ГИПРОСПЕЦЛЕГКОНСТРУКЦИЯ		
Н. контр.	Чуркова						
Инж.	Беринова		18.09.84				

Копировал Стрельцова 20159-05 54 Формат А3

Формат	Зона	Поз.	Обозначение	Наименование	Кол., изм.	Примеч.
				Документация		
А4			1.435.9-26.4 5000 СБ	Сборочный чертеж		
				Сборочные единицы		
А4		1	1.435.9-26.4 5100	Кронштейн	1	
А4		2	1.435.9-26.4 5200	Кронштейн	1	
				Детали		
А4		3	1.435.9-26.4 5001	Полец	1	
А4		4	1.435.9-26.4 5002	Ролик	1	
А4		5	1.435.9-26.4 5003	Ось	1	
А4		6	1.435.9-26.4 5004	Втулка	1	
А4		7	1.435.9-26.4 5005	Шайба	1	
				Стандартные изделия		
				Шайбы ГОСТ 11371-78		
		8		12.01.016	1	
		9		14.01.016	3	
		10		Штифт 3.2×20-002		
				ГОСТ 397-79*	2	

			1.435.9-26.4 5000			
					Стадия	Лист	Листов
					Р		
ГИП	Погорелов		Ролик		ЦНИИПРОМЗДАНИЙ	
Н.контр.	Лебочкин					
Ст.инж.	Царева					

Копировал Стрельцова Формат А4

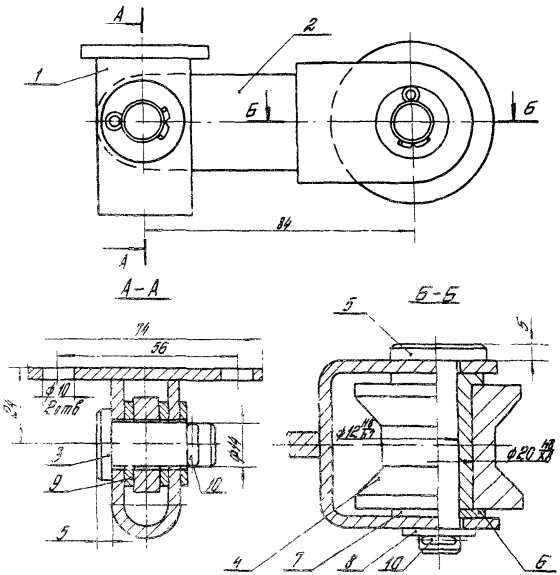

Размеры для справок.

Инв.№ подл. | Подпись и дата | Взам.инв.№

			1.435.9-26.4 5000 СБ			
					Стадия	Масса	Масштаб
			Ролик		Р	1,1	1:1
			Сборочный чертеж		Лист	Листов 1
ГИП	Погорелов				ЦНИИПРОМЗДАНИЙ	
Н.контр.	Лебочкин					
Ст.инж.	Царева					

Копировал Стрельцова 20159-05 55 Формат А4

Rz 40 (√)

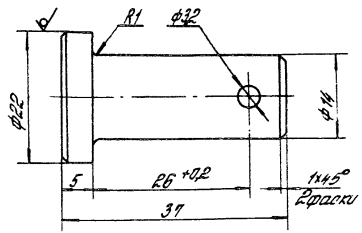

Неуказанные предельные отклонения размеров: H14; h 14; ± $\frac{IT14}{2}$.

				1.435.9-26.4 5001			
				Палец	Отдел	Масса	Масштаб
					Р	0,044	2:1
					Лист	Листов 1	
ГИП	Погорелов			Круг В22 ГОСТ 2590-71* / Ст. 3 ГОСТ 535-79*	ЦНИИПРОМЗДАНИЙ		
Н. контр.	Глебочкин						
Ст. инж.	Царева						

Копировал:

Формат А4

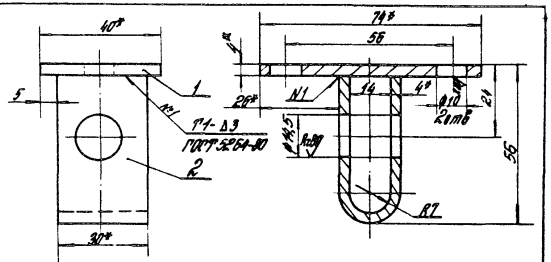

1.* Размеры для справок.
2. Неуказанные предельные отклонения размеров: H14; h14; ± $\frac{IT14}{2}$.

Формат	Зона	Поз.	Обозначение	Наименование	Ед. изм.	Примеч.
				Детали		
				Лист Б-ПН-4 ГОСТ 19903-74* / В Ст3 пс2 ГОСТ 14637-79		
БУ		1	1.435.9-26.4 5101	(40×74) h 14; Rz 80	1	0,09 кг
БУ		2	1.435.9-26.4 5102	(30×110) h 14; Rz 80	1	0,09 кг

				1.435.9-26.4 5100			
				Кронштейн	Отдел	Масса	Масшт.
					Р	0,2	1:1
					Лист	Листов 1	
ГИП	Погорелов				ЦНИИПРОМЗДАНИЙ		
Н. контр.	Глебочкин						
Ст. инж.	Царева						

Инв. № подл. | Подп. и дата | Взам. инв. №

Копировал Отрельцова

20159-05 56

Формат А4

Ra 40

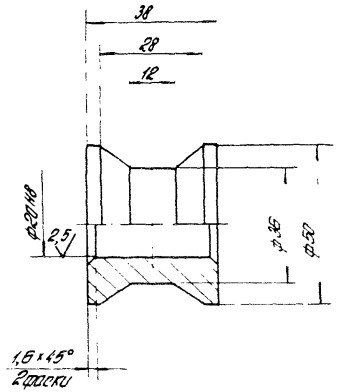

Неуказанные предельные отклонения размеров: $h14; \pm \frac{IT14}{2}$

			1.435.9-26.4 5002			
			Ролик	Стадия: Р	Масса: 0,34	Масштаб: 1:1
				Лист	Листов 1	
ГИП	Логорелов		Круг В65 ГОСТ 2590-71* / Ст 3 ГОСТ 535-79*	ЦНИИПРОМЗДАНИЙ		
Н. контр.	Лебочкин					
Ст. инж.	Царева					

Копировал Стрельцова Формат А4

Ra 40

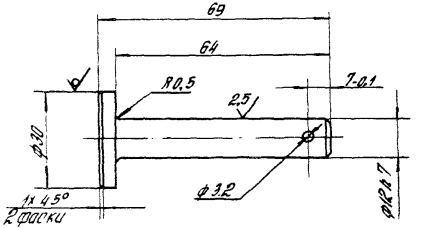

Неуказанные предельные отклонения размеров: $H14; h14; \pm \frac{IT14}{2}$

Инв. № подл. | Подпись и дата | Взам. инв. №

			1.435.9-26.4 5003			
			Ось	Стадия: Р	Масса: 0,08	Масштаб: 1:1
				Лист	Листов 1	
ГИП	Логорелов		Круг В30 ГОСТ 2590-71* / Ст. 3 ГОСТ 535-79*	ЦНИИПРОМЗДАНИЙ		
Н. контр.	Лебочкин					
Ст. инж.	Царева					

Копировал Стрельцова 20159-05 57 Формат А4

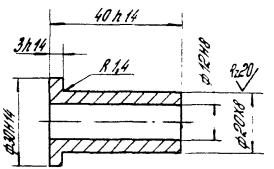

			1.435.9-26.4 5004			
			Втулка	Стадия: Р	Масса: 0,1	Масштаб: 1:1
				Лист	Листов 1	
ГИП	Лосевский		Чугун А4С-1 ГОСТ 1585-79	ЦНИИПРОТДАННЫЙ		
Н.контр.	Лебочкин					
Ст.инж.	Царева					

Формат А4

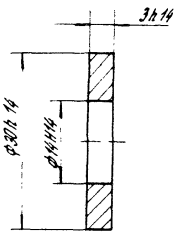

			1.435.9-26.4 5005			
			Шайба	Стадия: Р	Масса: 0,02	Масштаб: 2:1
				Лист	Листов 1	
ГИП	Лосевский		Чугун А4С-1 ГОСТ 1585-79	ЦНИИПРОТДАННЫЙ		
Н.контр.	Лебочкин					
Ст.инж.	Царева					

Инв.№ подл. | Подпись и дата | Взам.инв.№

Копировал Стрельцова 20159-05 58

Формат	Зона	Поз.	Обозначение	Наименование	Ед. изм.	Примечание
				Документация		
А4			1.435.9-26.4 5200СБ	Сборочный чертеж		
				Детали		
Б4		1	1.435.9-26.4 5201	Серьга		
				Лист Б-ПН-8ГОСТ 19903-74* / В Ст3пс2ГОСТ 14637-79		
				(30×63) h14, Rz80	1	0,1 кг
Б4		2	1.435.9-26.4 5202	Скоба		
				Лист Б-ПН-4ГОСТ 19903-74* / В Ст3пс2ГОСТ 14637-79		
				(38×150) h14, Rz80	1	0,16 кг

ГИП	Логарелов		1.435.9-26.4 5200
Н.контр.	Гледочкин		Кронштейн
Ст.инж.	Царева		

Стадия	Лист	Листов
Р		1

ЦНИИПРОМЗДАНИЙ

Копировал Стрельцова

Формат А4

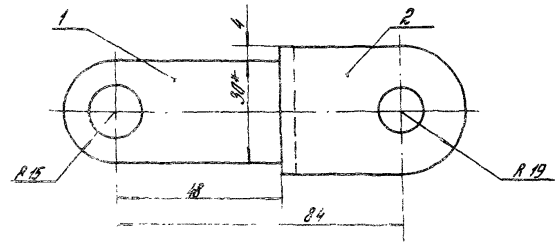

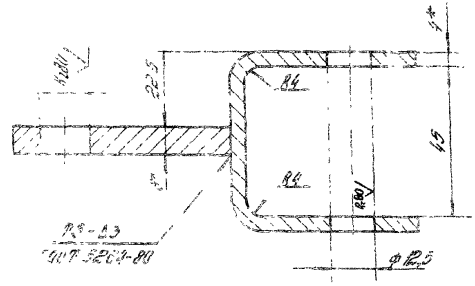

1. * Размеры для справок.
2. Неуказанные предельные отклонения размеров: h14; $h_{14} = \frac{IT14}{2}$.

ГИП	Логарелов		1.435.9-26.4 5200СБ
Н.контр.	Гледочкин		Кронштейн Сборочный чертеж
Ст.инж.	Царева		

Стадия	Масса	Масштаб
Р	0,3	1:1
Лист	Листов 1	

ЦНИИПРОМЗДАНИЙ

Подпись и дата | Взам. инв. №

Инв. № подл.

Копировал

20159-05 59

Формат А4

Формат	Зона	Поз	Обозначение	Наименование	Кол	Примечание
				Документация		
А3			1.435.9-26.4 6000 СБ	Сборочный чертеж		
				1.435.9-26.4 6000		
				Детали		
А4		1	1.435.9-26.4 6001	Ось	1	
А4		2	1.435.9-26.4 6002	Втулка	1	
Б.Ч		3	1.435.9-26.4 6003	Ролик		
				Круг В65 ГОСТ 2590-71 / Ст.3 ГОСТ 535-79		
				L = 16 h 14; Rz80	1	0,31 кг
Б.Ч		4	1.435.9-26.4 6004	Пластина		
				Лист Б-ПН-4 ГОСТ 19903-74 / В ст3 пс2 ГОСТ 14637-79		
				(100×100) h 14; Rz80	1	0,3 кг
Б.Ч		5	1.435.9-26.4 6005	Опора		
				Лист Б-ПН-8 ГОСТ 19903-74 / В ст3 пс2 ГОСТ 14637-79		
				(60×100) h 14; Rz80	1	0,3 кг

1.435.9-26.4 6000

ГИП	Погорелов		
Н.контр.	Лукашевич		
Ст.инж.	Царева		

Ролик

Стадия	Лист	Листов
Р	1	2

ЦНИИПРОТЗДАНИЙ

Копировал Стрельцова

Формат А4

Формат	Зона	Поз	Обозначение	Наименование	Кол	Примечание
Б.Ч		6	1.435.9-26.4 6006	Ребро		
				Лист Б-ПН-4 ГОСТ 19903-74 / В ст3 пс2 ГОСТ 14637-79		
				(38×100) h 14; Rz80	1	0,1 кг
				Стандартные изделия		
		7		Шайба 20.01.016		
				ГОСТ 11371-78	1	
		8		Шплинт 4×30-002		
				ГОСТ 397-79	1	
			1.435.9-26.4.6000-01 (то же как для 1.435.9-26.4 6000)			
			Различие исполнений 1.435.9-26.4 6000 и 1.435.9-26.4 6000-01 по сборочному чертежу			

Инв. № подл. | Подпись и дата | Взам. инв. №

1.435.9-26.4 6000

Лист 2

Копировал Стрельцова 20159-05 60 Формат А4

Рис. 1

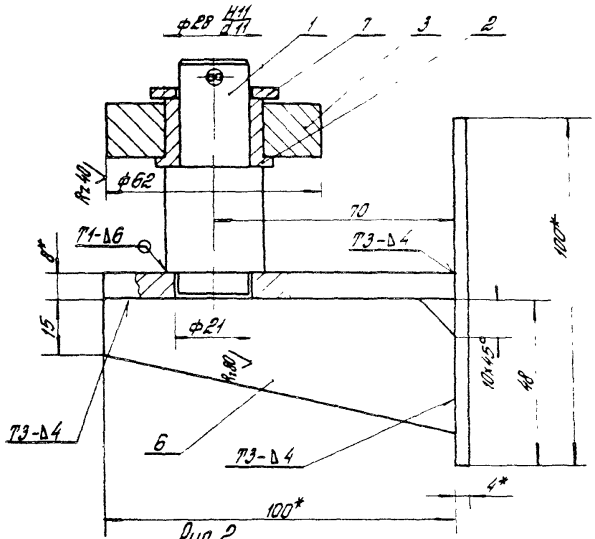

Рис. 2
m 1:2

Остальное - см. рис. 1

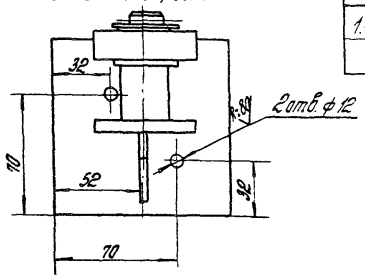

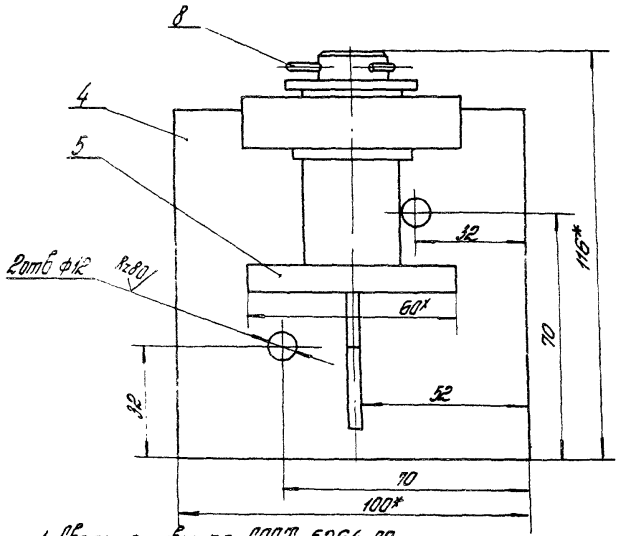

1. Сварные швы по ГОСТ 5264-80.
2. *Размеры для справок.
3. Неуказанные предельные отклонения размеров: $H14;\ h14;\ \pm\frac{IT14}{2}$

Обозначение	Рис.
1.435.9-26.4 6000	1
-01	2

ГИП	Погорелов	
Ст. инж.	Чукаева	
Н. контр.	Черепнева	
Ст. инж.	Царева	

1.435.9-26.4 6000 СБ

Ролик

Сборочный чертеж

Стадия	Масса	Масшт.
Р	1,30	1:1
Лист	Листов 1	

ЦНИИПромзданий

Копировал Стрельцова 20159-05 61 Формат А3

$R_z 80$ (✓)

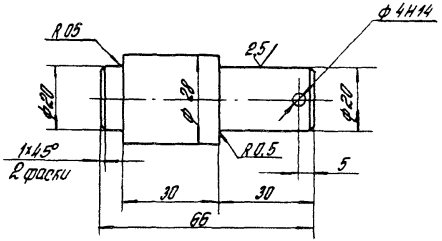

Неуказанные предельные отклонения размеров: h 14; $\pm \frac{IT14}{2}$

			1.435.9-26.4 6001			
			Ось	Стадия	Масса	Масштаб
				Р	0,2	1:1
				Лист	Листов 1	
Гип	Трегорелов		Круг В30 ГОСТ 2590-71 / Ст.3 ГОСТ 535-79	ЦНИИПРОМЗДАНИЙ		
Н.контр	Шеретнева					
Ст.инж	Царева					

Копировал Стрельцова Формат А4

$R_z 80$ (✓)

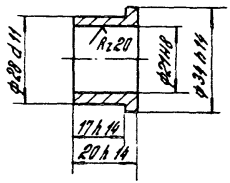

			1.435.9-26.4 6002			
			Втулка	Стадия	Масса	Масштаб
				Р	0,09	1:1
				Лист	Листов 1	
Гип	Трегорелов		Чугун А4С-1 ГОСТ 1585-79	ЦНИИПРОМЗДАНИЙ		
Н.контр	Шеретнева					
Ст.инж	Царева					

Инв.№ подл. | Подп. и дата | Взам.инв.№

Копировал Стрельцова 20159-05 62 Формат А4

Формат	Зона	Поз	Обозначение	Наименование	Кол. на исполн. 1.435.9-26.4 7000 —										Примечание
					—	01	02	03	04	05	06	07			
				Документация											
А3			1.435.9-26.4 7000 СБ	Сборочный чертеж	X	X	X	X	X	X	X	X			
				Сборочные единицы											
А4		1	1.435.9-26.4 7100	Каркас	1										
			-01	Каркас		1									
			-02	Каркас			1								
			-03	Каркас				1							
			-04	Каркас					1						
			-05	Каркас						1					
			-06	Каркас							1				
			07	Каркас								1			

			1.435.9-26.4 7000		
ГИП	Погорелов		Подвижное ограждение	Стадия	Лист	Листов
Н. контр.	Слебочкин			Р	1	4
Ст. инж.	Цорева			ЦНИИПРОМЗДАНИЙ		

Копировал Стрельцова

Формат А4

Инв. № подл.	Подпись и дата	Взам. инв. №

Формат	Зона	Поз	Обозначение	Кол. на исполн. 1.435.9-26.4 7000 —										Примечание
					01	02	03	04	05	06	7			
А4		2	1.435.9-26.4 7001					2		2	2			
Б.Ч		3	1.435.9-26.4 7002											
				[illegible]										
				[illegible]										
				[illegible]										
				[illegible]	1		1	1		1	1			0,05 кг
				Уплотнение										
				Пластина I, лист ТМКЦ-М 1.2 ЭЗ ГОСТ 7338-[illegible]										
Б.Ч		4	1.435.9-26.4 7003	(135 x 1640)	2									0,44 кг
			7004	(135 x 1[illegible])		2								0,52 кг
			7005	(135 x 2140) h 14			2							0,61 кг
			7006	(135 x 2440) h 14				2						0,69 кг
			7007	(135 x 1660) h 14					2					0,47 кг
			7008	(135 x 1960) h 14						2				0,56 кг
			7009	(135 x 2260) h 14							2			0,64 кг
			7010	(135 x 2560) h 14								2		0,73 кг

1.435.9-26.4 7000

Лист 2

20159-05 63

Формат	Зона	Поз	Обозначение	Наименование	Кол. на исполн. 1.435.9-26.4 7000 —										Примечание
					—	01	02	03	04	05	06	07			
				Уплотнение											
				Пластина I, лист ТТКЦ-М-4-9,9 ГОСТ 7338-77											
Б.Ч		5	1.435.9-26.4 7011	(180 x 1590) h 14	1										1,6 кг
			7012	(180 x 1890) h 14		1									1,9 кг
			7013	(180 x 2190) h 14			1								2,2 кг
			7014	(180 x 2490) h 14				1							2,5 кг
			7015	(180 x 1650) h 14					1						1,7 кг
			7016	(180 x 1950) h 14						1					1,97 кг
			7017	(180 x 2250) h 14							1				2,27 кг
			7018	(180 x 2550) h 14								1			2,57 кг
				Брус											
				Пиломатериалы хвойных пород, 2 сорт ГОСТ 8486-66**											
				(44 x 30) h 14; Rz 360/											
Б.Ч		6	1.435.9-26.4 7019	L = 1540 h 14; Rz 360/	1										1,22 кг
			7020	L = 1840 h 14; Rz 360/		1									1,45 кг
			7021	L = 2140 h 14; Rz 360/			1								1,69 кг
			7022	L = 2440 h 14; Rz 360/				1							1,93 кг
			7023	L = 1650 h 14. Rz 360/					1						1,3 кг

1.435.9-26.4 7000 Лист 3

Копировал Стрельцова Формат А4

Инв № подл.	Подпись и дата	Взам инв №

Формат	Зона	Поз	Обозначение	Наименование	Кол на исполн. 1.435.9-26.4 7000 —										Примечание
					—	01	02	03	04	05	06	07			
Б.Ч		6	1.435.9-26.4 7024	L = 1950 h 14 Rz 80/						1					1,54 кг
			7025	L = 2250 h 14 Rz 80/							1				1,78 кг
			7026	L = 2550 h 14 Rz 80/								1			2,0 кг
				Стандартные изделия											
		8		Болт М6-8g x 8 58 016 ГОСТ 7798-70*	4	4	4	4	4	4	4	4			
		9		Шайба 6.65 Г. 029 ГОСТ 6402-70*	4	4	4	4	4	4	4	4			
		10		Шуруп 1-3 x 20 012 ГОСТ 1144-80*	20	24	26	30	22	24	28	32			
		11		Шайба 3.01. 016 ГОСТ 6958-78	20	24	26	30	22	24	28	32			
		12		Кольцо 1А10 ГОСТ 13940-8С	1	1	1	1	1	1	1	1			

1.435.9-26.4 7000 Лист 4

20159-05 64

63

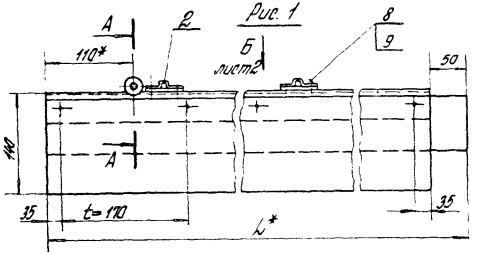
Рис. 1

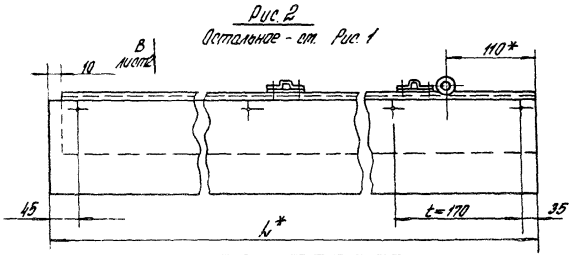
Рис. 2
Остальное - ст. Рис. 1

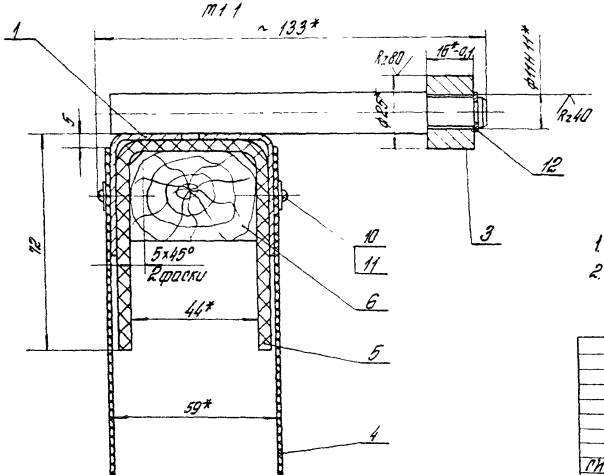
А – А
М 1 1

Обозначение	Рис.	L, мм	Масса, кг
1.435.9-26.4 7000	1	1590	7,2
-01		1890	8,5
-02		2190	9,7
-03		2490	11,0
-04	2	1660	7,6
-05		1960	8,9
-06		2260	10,1
-07		2560	11,5

1* Размеры для справок.

2. Неуказанные предельные отклонения размеров: $\pm \frac{IT14}{2}$

				1.435.9-26.4 7000СБ			
				Подвижное ограждение	Стадия	Масса	Масштаб
					Р	ст. табл.	–
				Сборочный чертеж	Лист 1	Листов 2	
ГИП	Погорелов				ЦНИИПРОМЗДАНИЙ		
Н. контр.	Глебачкин						
Ст. инж.	Царева						

Копировал Стрельцова 20159-05 65 Формат

Вид Б лист 1

М1:1

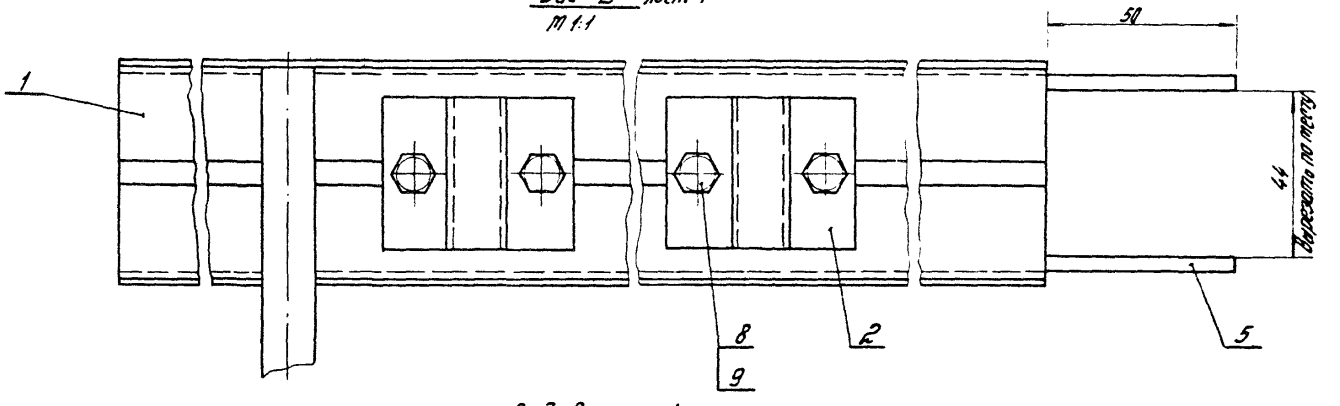

Вид В лист 1

М1:1

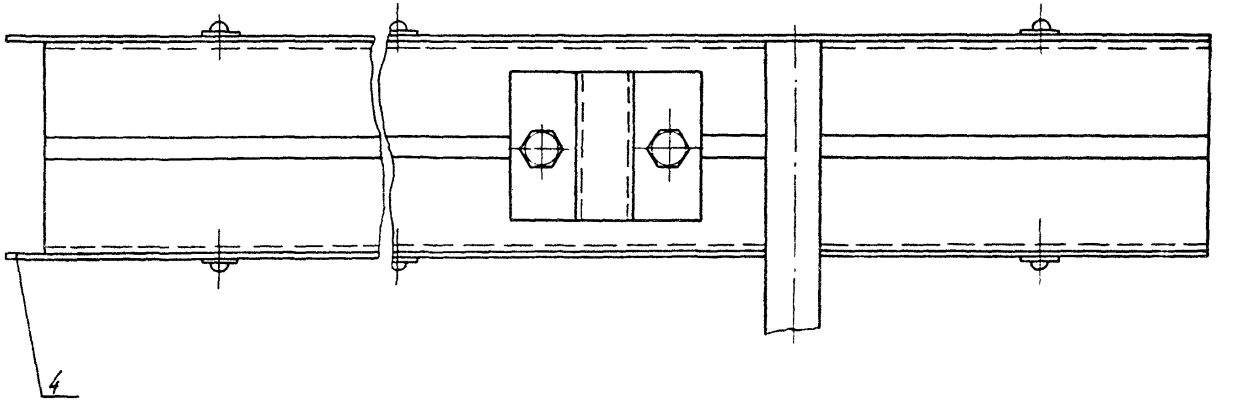

Формат	Зона	Поз	Обозначение	Наименование	Кол. на испол. 1.435.9-26.4 7100 —	01	02	03	04	05	06	07			Примечание
				Документация											
А3			1.435.9-26.4 7100 СБ	Сборочный чертеж											
				Детали											
А4		1	1.435.9-26.4 7101	Ось	1	1	1	1	1	1	1	1			
БЧ		2	1.435.9-26.4 7102	Накладка											
				Лист Б-АН-4 ГОСТ 19903-74*												
				Вст 3 пс 2 ГОСТ 14637-79												
				(50 х 40) h 14 Rz 80	2	2	2	2	2	2	2	2			0,06 кг
				Планка											
				Уголок 40 х 25 к 2 ГОСТ 19771-74											
				Вст 3 кп 2 ГОСТ 14771-76												
БЧ		3	1.435.9-26.4 7103	l = 1340 h Rz 80	2										1,47 кг

				1.435.9-26.4 7100		
					Стадия	Лист	Листов
					Р	1	2
ГИП	Погодаев			Каркас	ЦНИИПРОМЗДАНИЙ		
Н.контр.	Гедочкин						
Т.инж.	Гарова						

Копировал Стрелецова Формат А4

Инв. № подл. | Подпись и дата | Взам. инв. №

Формат	Зона	Поз	Обозначение	Наименование	Кол. на испол. 1.435.9-26.4 7100 —	01	02	03	04	05	06	07			Примечание
БЧ		3	1.435.9-26.4 7104	l = 1840 h 14 Rz 80		2									1,76 кг
			7105	l = 2140 h 14 Rz 80			2								2,0 кг
			7106	l = 2440 h 14 Rz 80				2							2,3 кг
			7107	l = 1750 h 14 Rz 80					2						1,58 кг
			7108	l = 1950 h 14 Rz 80						2					1,87 кг
			7109	l = 2250 h 14 Rz 80							2				2,16 кг
			7110	l = 2550 h 14 Rz 80								2			2,44 кг

1.435.9-26.4 7100		Лист 2

20159-05 67

Рис. 1

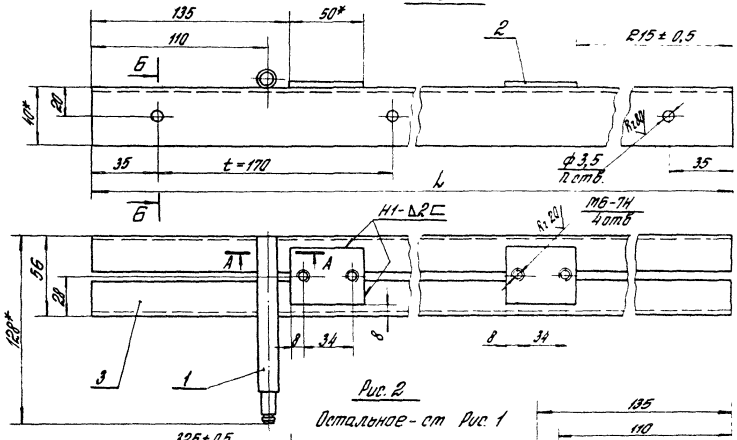

Рис. 2

Остальное - см Рис. 1

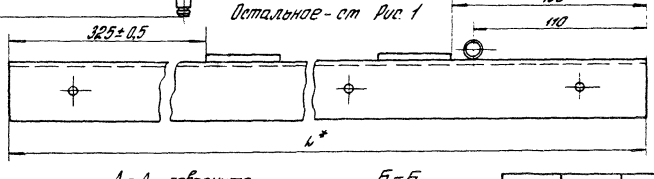

Обозначение	Рис.	L, мм	n	Масса, кг
1.435.9-26.4 7100	1	1540	10	3,2
-01		1840	12	3,8
-02		2140	13	4,26
-03		2440	15	4,9
-04	2	1650	11	3,44
-05		1950	12	4,0
-06		2250	14	4,6
-07		2550	16	5,14

1. Сварка шва №1 ручная электродуговая. Сварные швы остальные по ГОСТ 5264-80. Обозначение сварного шва относится ко всем подобным свариваемым элементам.
2. * Размеры для справок.
3. Неуказанные предельные отклонения размеров: Н14; h 14; $\pm \frac{IT14}{2}$

А - А повернуто

М 1:1

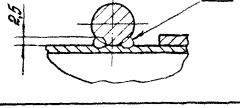

Б - Б

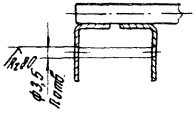

ГИП	Погорелов		1.435.9-26.4 7100 СБ	
Н. контр.	Слебочкин		Каркас Сборочный чертеж	Стадия: р; Масса: ст. табл.; Масшт.: –
Ст. инж.	Царева			Лист; Листов 1
				ЦНИИПРОМЗДАНИЙ

20159-05 68

Копировал Стрельцова

Формат А3

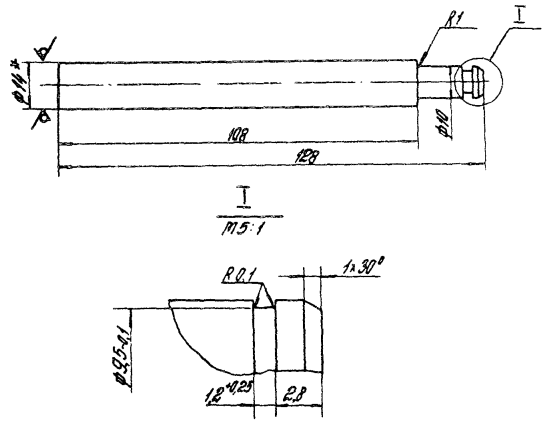

1. *Размеры для справок.
2. Неуказанные предельные отклонения размеров: $h14; \pm \frac{IT14}{2}$.

				1.435.9-26.4 7101			
				Ось	Стадия	Масса	Масштаб
					Р	0,14	1:1
					Лист	Листов 1	
ГИП	Погорелов			Круг В 14 ГОСТ 2590-71* / Ст.3 ГОСТ 535-79*	ЦНИИПРОМЗДАНИЙ		
Н.контр	Гребчкин						
Ст.инж.	Царева						

Копировал Отрешкова Формат А4

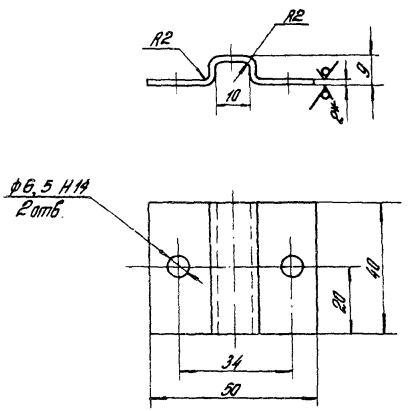

1. *Размеры для справок.
2. Неуказанные предельные отклонения размеров: $h14; \pm \frac{IT14}{2}$.

				1.435.9-26.4 7001			
				Скоба	Стадия	Масса	Масштаб
					Р	0,035	1:1
					Лист	Листов 1	
ГИП	Погорелов			Лист Б-ПН-2,0 ГОСТ 19903-74* / 4-IV-Ст3пс ГОСТ 16523-70	ЦНИИПРОМЗДАНИЙ		
Н.контр	Гребчкин						
Ст.инж.	Царева						

Копировал Отрешкова

Формат А4

Формат	Зона	Поз	Обозначение	Наименование	Кол. на исполн. 1.435.9-26.4 8000 —										Примечание
					—	01	02	03	04	05	06	07			
				Документация											
*			1.435.9-26.4 8000 СБ	Сборочный чертеж	X	X	X	X	X	X	X	X			А3; А4
				Детали											
А4		1	1.435.9-26.4 8001	Упор	1	1	1	1	1	1	1	1			
Б.Ч		2	1.435.9-26.4 8002	Стойка											
				Уголок 50×36×3 ГОСТ 19772-74											
				В Ст 3 кп 2 ГОСТ 11474-76											
				L=234 h 14; Rz 80	2	2	2	2	3	3	3	3			0,44 кг

				1.435.9-26.4 8000			
ГИП	Погорелов			Направляющая	Стадия	Лист	Листов
Ст. инж	Лукашевич					1	3
Н. конт	Шерстнева				ЦНИИПРОМЗДАНИЙ		
Ст. инж	Цареба						

Копировал Стрельцова Формат А4

Инв. № подл.	Подпись и дата	Взам. инв. №

Формат	Зона	Поз	Обозначение	Наименование	Кол. на исполн. 1.435.9-26.4 8000 —										Примечание
					—	01	02	03	04	05	06	07			
Б.Ч		3	1.435.9-26.4 8003	Пластина											
				Лист 6-ПН-4 ГОСТ 19903-74*											
				В Ст 3 пс 2 ГОСТ 14637-79											
				(55×100) h 14; Rz 80	2	2	2	2	3	3	3	3			0,17 кг
				Связь											
				Уголок 80×40×4 ГОСТ 8278-75											
				Ст 3 кп ГОСТ 11474-76											
Б.Ч		4	1.435.9-26.4 8004	L 1770 h 14; Rz 80	1	1									8,1 кг
			8005	L=2070 h 14; Rz 80			1	1							9,44 кг
			8006	L=2370 h 14; Rz 80					1	1					10,8 кг
			8007	L=2670 h 14; Rz 80							1	1			12,18 кг
Б.Ч		5	1.435.9-26.4 8008	Пластина											
				Лист 6-ПН-8 ГОСТ 19903-74*											
				В Ст 3 пс 2 ГОСТ 14637-79											
				(72×45) h 14; Rz 80	1	1	1	1	1	1	1	1			0,2 кг

20159-05 70

1.435.9-26.4 8000 Лист 2

Обозначение	Наименование	Для ма- шин	1	2	3	4	5	6	7	Примечание
	Строительные изделия									
	Болт М8-8g×25.46.016 ГОСТ 7798-70*	1	2	2	2	2	2	2	2	
	Болт М12-8g×140.58.016 ГОСТ 7798-70*	8	2	2	2	2	2	2	2	
	Гайка М8-7Н.5.016 ГОСТ 5915-70*	9	1	1	1	1	1	1	1	
	Гайка М12-7Н.5.016 ГОСТ 5915-70*	10	2	2	2	2	2	2	2	
	Шайба 12.65Г.029 ГОСТ 6402-70*	11	2	2	2	2	2	2	2	

14359-264 8000

Лист 3

Формат	Зона	Поз	Обозначение	Наименование	Кол.	Примечание
				Документация		
А3			14359-264 9000 СБ	Сборочный чертеж		
				Детали		
Б4		1	14359-264 9001	Планка		
				Уголок 32×32×4 ГОСТ 8509-72* Ст3пс ГОСТ 535-79*		
				L=1100 h 14; Ж.В.У	1	2,12 кг
Б4		2	14359-264 9002	Закладная		
				Швеллер 100×46×5 ГОСТ 8278-75 Ст3кп ГОСТ 14474-76		
				L=1100 h 14; Ж.В.У	1	4,32 кг
Б4		3	14359-264 9003	Анкер		
				Круг 28 ГОСТ 2590-71* Ст 3 ГОСТ 535-79*		
				L=475 h 14; Ж.В.У	5	0,18 кг

Инв. № подл. | Подпись и дата | Взам. инв. №

			14359-264 9000
ГИП	Дегтярев		Направляющая
Гл. инж.	Чижевский		
Н. контр.	Гневочкин		
Гл. инж.	Царева		

Стадия	Лист	Листов
Р		1

ЦНИИпромзданий

Копировал Стрелкова 20159-05 71 Формат А4

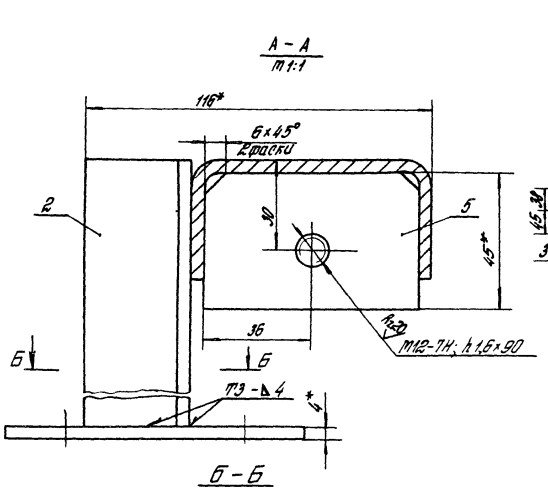

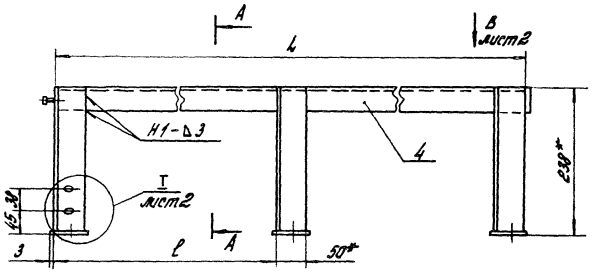

Обозначение		L, мм	l, мм	n	Масса, кг
1.435.9-26.4 8000	изображено	1770	—	4	10
-01	зеркальное отражение				
-02	изображена	2070	—	4	11,4
-03	зеркальное отражение				
-04	изображено	2370	1160	6	13,3
-05	зеркальное отражение				
-06	изображена	2670	1310	6	14,7
-07	зеркальное отражение				

1. Сварные швы по ГОСТ 5264-80. Обозначение сварного шва относится ко всем подобным свариваемым элементам.
2. *Размеры для справок.
3. Неуказанные предельные отклонения размеров: H14; h14; $\pm \frac{IT14}{2}$

			1.435.9-26.4 8000 СБ
			Направляющая. Сборочный чертеж. Стадия: Р; Масса: см. табл.; Масшт.: –
			Лист 1; Листов 2
ГИП	Федоренко		ЦНИИПромзданий
Ст. инж.	Лукашевич		
Н. контр.	Коротнева		
Ст. инж.	Царева		

Копировал Стрельцова 20159-05 Т2 Формат А3

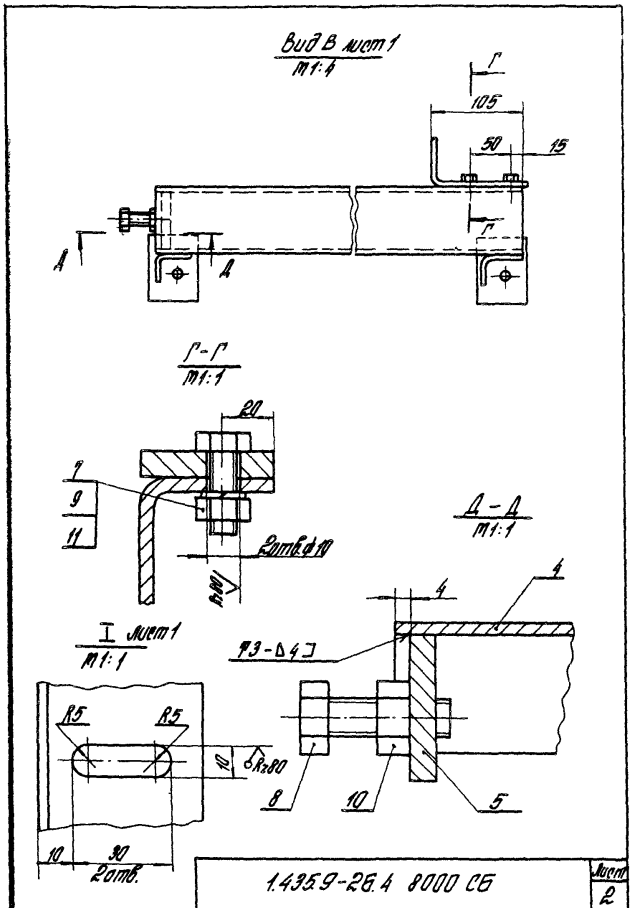

Копировал Стрельцова Формат А4

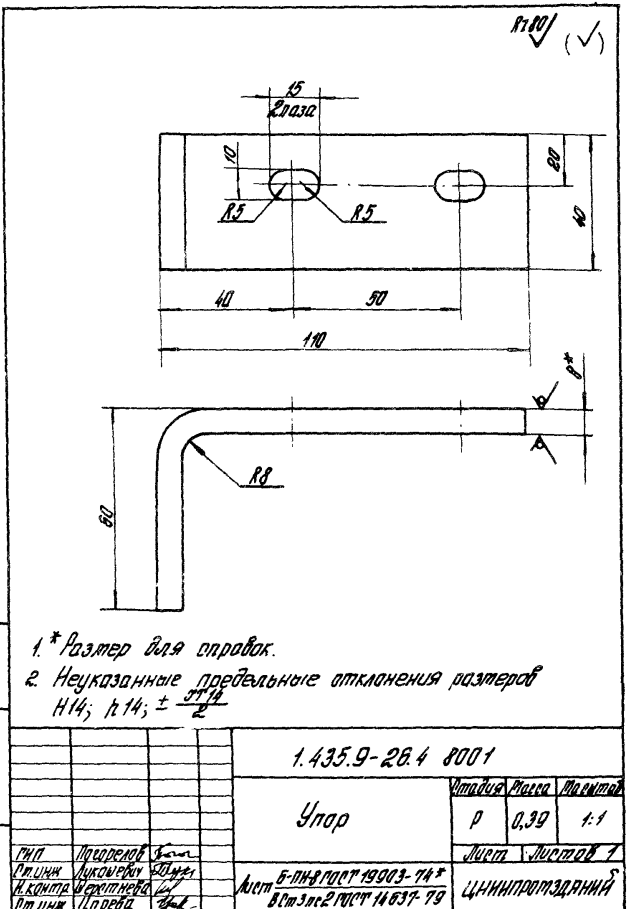

Копировал Стрельцова 20159-05 73 Формат А4

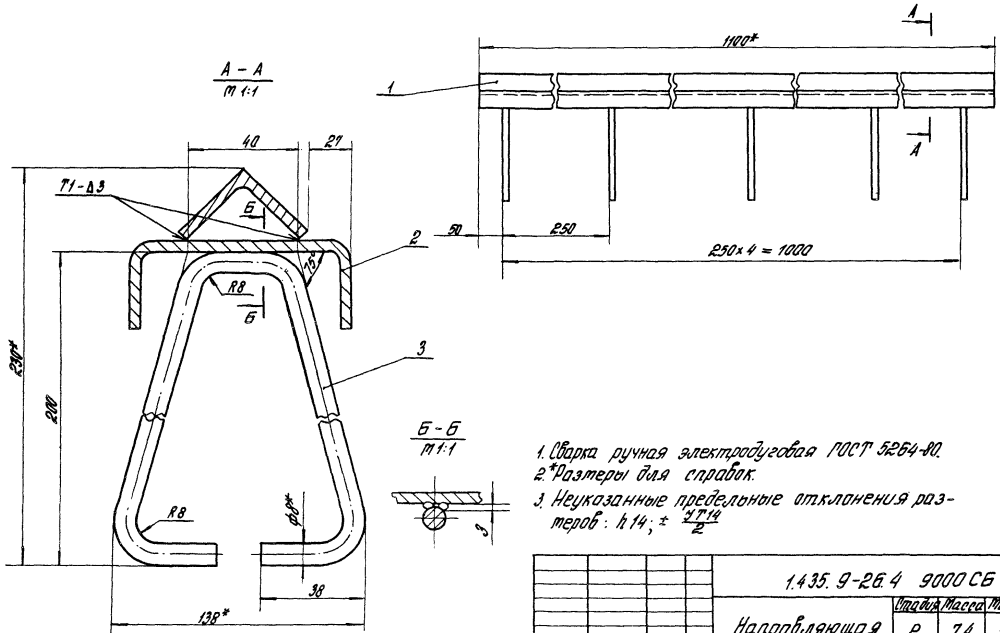

1. Сварка ручная электродуговая ГОСТ 5264-80.
2. *Размеры для справок.
3. Неуказанные предельные отклонения размеров: $h14; \pm \frac{IT14}{2}$

			1.435.9-26.4 9000 СБ
Направляющая		Стадия	Масса	Масшт.
		Р	7,4	1:5
Сборочный чертеж		Листов	Листов 1
ГИП	Погорелов		ЦНИИПромзданий
Рук. инж.	Лукашевич		
Н. контр.	Шерстнева		
Ст. инж.	Царева		

20159-05 74 Копировал Стрельцова Формат А3

Rz 80 √(√)

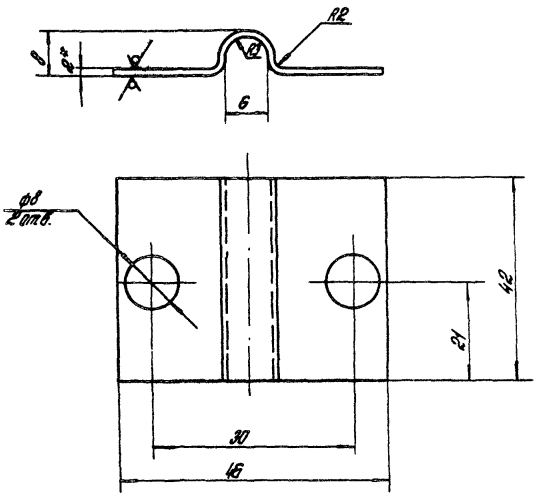

1.* Размеры для справок.

2. Неуказанные предельные отклонения размеров: H14; h14; $\pm \frac{IT14}{2}$

				1.435.9-26.4 0001			
				Скоба	Стадия	Масса	Масштаб
					Р	0,026	2:1
					Лист	Листов 1	
ГИП	Погорелов			Лист 6-ПН-2,0 ГОСТ 19903-74	ЦНИИПРОМЗДАНИЙ		
Н.контр	Следочкин			4-III Ст 3 пс ГОСТ 16523-70			
Ст.инж.	Царева						

Копировал Стрельцова Формат А4

Инв. № подл. | Подпись и дата | Взам. инв. №

Rz 80 √(√)

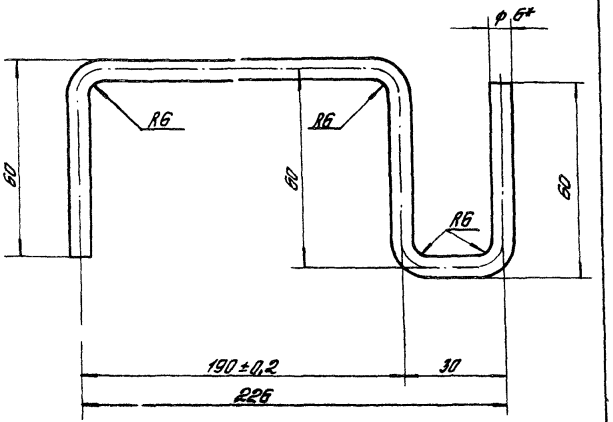

1.* Размеры для справок.

2. Неуказанные предельные отклонения размеров: $\pm \frac{IT14}{2}$.

				1.435.9-26.4 0002			
				Торсион	Стадия	Масса	Масштаб
					Р	0,09	1:1
					Лист	Листов 1	
ГИП	Погорелов			Проволока-6 ГОСТ 1071-81	ЦНИИПРОМЗДАНИЙ		
Н.контр	Следочкин						
Ст.инж.	Царева						

Копировал Стрельцова 20159-05 75 Формат А4

Rz 80 √(√)

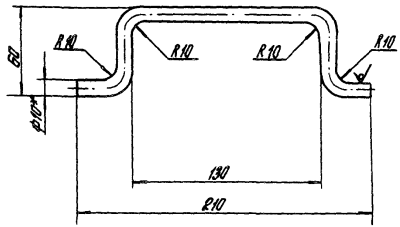

1.* Размер для справок.

2. Неуказанные предельные отклонения размеров:

$h14; \pm \frac{JT14}{2}$

				1.435.9-26.4 0003			
				Скоба	Стадия	Масса	Масштаб
					Р	0,18	1:2
					Лист	Листов 1	
ГИП	Логорелов			Круг В10 ГОСТ 2590-71* / В Ст 3пс ГОСТ 535-79*	ЦНИИПРОМЗДАНИЙ		
Н.контр.	Глебочкин						
Ст.инж.	Лукашевич						

Копировал Стрельцова Формат А4

Инв.№ подл. | Подпись и дата | Взам.инв.№

Rz 80 √(√)

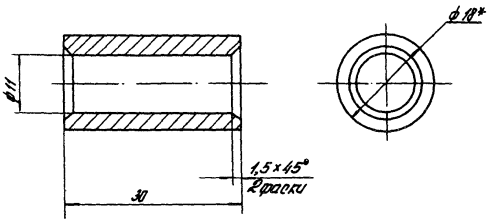

1.* Размер для справок.

2. Неуказанные предельные отклонения размеров:

$H14; h14; \pm \frac{JT14}{2}$

				1.435.9-26.4 0004			
				Втулка	Стадия	Масса	Масштаб
					Р	0,04	2:1
					Лист	Листов 1	
ГИП	Логорелов			Круг В18 ГОСТ 2590-71* / В Ст 3пс ГОСТ 535-79*	ЦНИИПРОМЗДАНИЙ		
Н.контр.	Глебочкин						
Ст.инж.	Лукашевич						

Копировал Стрельцова 20159-05 76 Формат А4

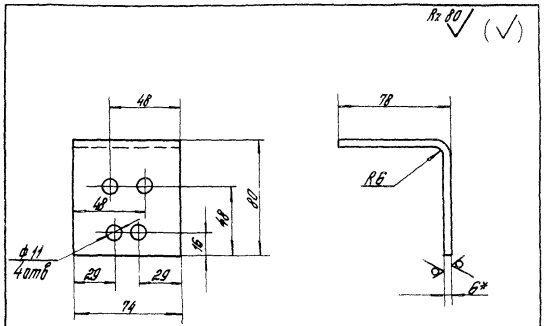

1.* Размер для справок.
2. Неуказанные предельные отклонения размеров H14; h14; $\pm \frac{IT14}{2}$

			1.435.9-26.4 0005			
			Упор	Стадия	Масса	Масштаб
				Р	0,51	1:2
				Лист	Листов 1	
ГИП	Погорелов		Лист Б-ПН-6 ГОСТ 19903-74* В Ст. 3 пс 2 ГОСТ 14637-79	ЦНИИПРОМЗДАНИЙ		
Н. контр.	Гледочкин					
Ст. инж.	Царева					

Копировал Стрельцова

Формат А4

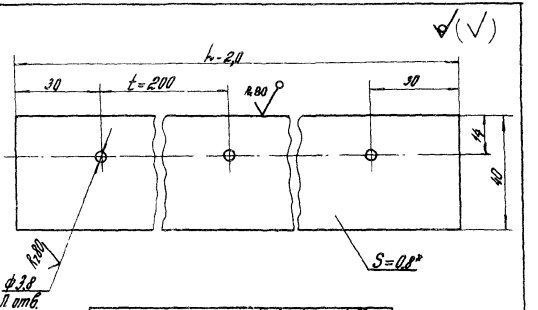

Обозначение	L, мм	П	Масса, кг
1.435.9-26.4 0006	1650	9	0,41
-01	1950	10	0,48
-02	2250	12	0,56
-03	2550	14	0,64

1. Допускается изготовление детали составной.
2.* Размер для справок.
3. Неуказанные предельные отклонения размеров H14; h14; $\pm \frac{IT14}{2}$.

			1.435.9-26.4 0006			
			Планка	Стадия	Масса	Масштаб
				Р	Ст. табл	–
				Лист	Листов 1	
ГИП	Погорелов		ОЦ Б-ПН-НО-0,8 ГОСТ 19904-74* Ст 3 кп-ПК-МТ-УТ-2 ГОСТ 14918-80*	ЦНИИПРОМЗДАНИЙ		
Н. контр.	Гледочкин					
Ст. инж.	Царева					

Инв. № подл. | Подп. и дата | Взам. инв. №

Копировал Стрельцова

20159-05 (77)

Формат А4

gost.e-ecolog.ru