ТИПОВЫЕ КОНСТРУКЦИИ, ИЗДЕЛИЯ И УЗЛЫ ЗДАНИЙ И СООРУЖЕНИЙ

Серия 1.435.9-26

ВОРОТА РАЗДВИЖНЫЕ С МЕХАНИЗИРОВАННЫМ ОТКРЫВАНИЕМ С ПОЛОТНОМ ИЗ РАЗЛИЧНЫХ МАТЕРИАЛОВ

Выпуск 2

ВОРОТА МЕТАЛЛИЧЕСКИЕ С УТЕПЛИТЕЛЕМ

РАБОЧИЕ ЧЕРТЕЖИ

20159-03
цена 1-82

gost.e-ecolog.ru

ЦЕНТРАЛЬНЫЙ ИНСТИТУТ ТИПОВОГО ПРОЕКТИРОВАНИЯ
ГОССТРОЯ СССР

Москва, А-445, Смольная ул. 22

Сдано в печать IX 1982 года

Заказ № 11553 Тираж 600 жз

ТИПОВЫЕ КОНСТРУКЦИИ, ИЗДЕЛИЯ И УЗЛЫ ЗДАНИЙ И СООРУЖЕНИЙ

Серия 1.435.9-26

ВОРОТА РАЗДВИЖНЫЕ С МЕХАНИЗИРОВАННЫМ ОТКРЫВАНИЕМ С ПОЛОТНОМ ИЗ РАЗЛИЧНЫХ МАТЕРИАЛОВ

Выпуск 2

ВОРОТА МЕТАЛЛИЧЕСКИЕ С УТЕПЛИТЕЛЕМ

РАБОЧИЕ ЧЕРТЕЖИ

РАЗРАБОТАНЫ:

ЦНИИПРОМЗДАНИЙ

Зам. директора института — С.М.Гликин

Зав. отделом наружных ограждающих конструкций — Г.М.Смилянский

Гл. инженер проекта — В.И.Погорелов

Проектным институтом ГИПРОСПЕЦЛЕГКОНСТРУКЦИЯ

Гл. инженер — В.И.Шилов

Зав. отделом СК-2 — П.П.Кашкинов

Рук. разработки — Т.П.Захарова

Одобрены:

Отделом типового проектирования и организации проектно-изыскательских работ Госстроя СССР, письмо от 28.06.84 г. № 2/2-221

Обозначение	Наименование	Стр.
1.435.9-26.2 1101	Упор	2
1.435.9-26.2 0000 ТО	Техническое описание	3
1.435.9-26.2 1000	Ворота металлические с утеплителем	6
1.435.9-26.2 1000СБ	Ворота металлические с утеплителем. Сборочный чертеж	8
1.435.9-26.2 0000 ВП	Ведомость покупных изделий	11
1.435.9-26.2 1100	Створка полотна	15
1.435.9-26.2 1100СБ	Створка полотна. Сборочный чертеж	20
1.435.9-26.2 1102	Обшивка	28
1.435.9-26.2 1200	Каркас	29
1.435.9-26.2 1200СБ	Каркас. Сборочный чертеж.	31
1.435.9-26.2 1201	Связь	36
1.435.9-26.2 1202	Перетычка	36
1.435.9-26.2 1203	Ребро	37
1.435.9-26.2 1204	Перетычка	37
1.435.9-26.2 1300	Каркас	38
1.435.9-26.2 1301	Связь	40
1.435.9-26.2 1300СБ	Каркас. Сборочный чертеж.	41
1.435.9-26.2 0000 РМ	Ведомость расхода материалов	45

1.435.9-26.2 0000

Зав. отд.	Кошкинов		
Зав. сект.	Захарова		13.09.84
Н. контр.	Чиркова		13.09.84
Инж.	Беринова		13.09.84

Содержание

Стадия	Лист	Листов
Р		1

ГИПРОСПЕЦЛЕГКОНСТРУКЦИЯ

Копировал Стрельцова Формат А4

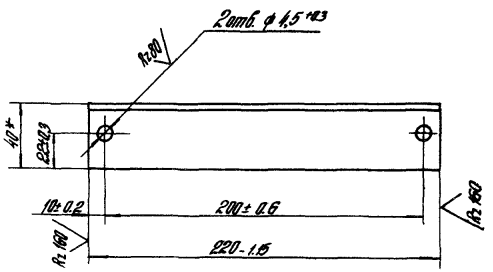

* Размер для справок.

Взам. инв. №

Подп. и дата

Инв. № подл.

1.435.9-26.2 1101

Зав. сект.	Захарова		19.9.84
Н. контр.	Чиркова		17.07.84
Инж.	Беринова		17.07.84

Упор

Стадия	Масса	Масштаб
Р	0,38	1:1

Лист Листов 1

Уголок 40×40×3 ГОСТ 19771-74* / В Ст 3 пс 2 ГОСТ 11474-76*

ГИПРОСПЕЦЛЕГКОНСТРУКЦИЯ

Копировал Стрельцова 20159-03 3 Формат А4

1. Требования к конструкции.

1.1. Ворота раздвижные металлические с утеплителем должны изготавливаться по рабочим чертежам серии 1.435.9-26 в соответствии с настоящими техническими требованиями.

1.2. Полотно должно перемещаться по монорельсу свободно без заеданий. В конструкции ворот должно быть предусмотрено переключение с механизированного перемещения полотна на ручное

1.3. Сопротивление теплопередаче полотна должно быть не менее 1,2 m^2 час °С/ккал.

1.4. Воздухопроницаемость ворот должно быть не более $C = 10$ кг/m^2 час.

1.5. Все металлические поверхности должны иметь защитно-декоративное покрытие.

1.6. Конструкция ворот должна подвергаться следующим испытаниям

- типовым - при подготовке производства или изменении конструкции ворот по утвержденной программе и методике испытаний, разработанной заводом-изготовителем;

- приемно-сдаточным - при серийном и массовом производстве по техническим требованиям.

1.7. Завод изготовитель должен изготовить и испытать опытные образцы ворот в точном соответствии с чертежами и техническими требованиями. Серийное или массовое производство ворот разрешается только после утверждения акта испытания опытных образцов с выводами, характеризующими качество изготовления и стабильность работы ворот.

2. Требования к материалам

2.1. Качество материалов должно соответствовать требованиям государственных и отраслевых стандартов или технических условий. Соответствие применяемых материалов предъявляемым требованиям должно

				1.435.9-26.2 0000 ТО			
				Техническое описание	Стадия	Лист	Листов
					Р	1	3
Зав. отд.	Каикинов		19.07.94г		Гипроспецлегконструкция		
Н. контр.	Чиркова						
Зав. сект.	Захарова						

Копировал Стрельцова 20159-03 4 Формат А3

подтверждаться стандартами заводов-поставщиков, а при их отсутствии – данными испытаний заводской лаборатории

3. Требования к деталям.

3.1. Заготовки из фасонного проката должны быть очищены от загрязнений, коррозии и заусенцев любым способом, не ухудшающим структуру металла и не понижающим прочность деталей

3.2. В металлических деталях, имеющих механически обработанные поверхности, чистота обработки должна соответствовать классу чистоты, указанному в чертежах и выполняться в соответствии с ГОСТ 2789-73.*

Для деталей с чистотой обработки, не указанной в чертежах, чистота поверхности должна быть не ниже Rz 160 по ГОСТ 2789-73*

Риски и царапины на поверхностях этих деталей не допускаются

Острые кромки должны быть притуплены.

3.3. В деталях изготовленных из пластмасс не допускаются коробления, трещины, недопрессовки, вздутия, расслоения пористость, сколы.

3.4. Неуказанные в чертежах предельные отклонения размеров отверстий H14, валов h14, остальных $\pm \frac{IT14}{2}$; по ГОСТ 25347-82.

3.5. Непрямолинейность линейных элементов должна быть не более 1мм на длине 1м и 2мм на всей длине.

3.6. Технология изготовления деталей и сборочных единиц барат должна обеспечить их взаимозаменяемость

3.7. Детали, изготовленные из резины, не должны иметь вмятин, надрывов и более одной склейки по длине детали.

3.8. В деталях, изготовленных из дерева и фанеры не допускаются трещины, расслоения, коробления, заусенцы, побитость и потертость кромок.

3.9. Сварные швы должны быть равной толщины, без перекосов, шлаковых и других дефектов.

4. Требования к сборке

4.1. Поступающие на сборку детали должны быть очищены от стружки и загрязнений, иметь клейма ОТК и другие сопроводительные документы.

удостоверяющих их качество.
Все детали из дерева должны быть обработаны антисептиками.

4.2. Сборка должна производиться на участке, оборудованном приспособлениями, обеспечивающими точность, указанную в чертежах.

4.3. При сборке деталей не допускается применение прокладок, клиньев и прочих компенсаторов, не предусмотренных чертежами.

4.4 Все резьбовые соединения должны быть затянуты до отказа без перекоса сопрягаемых деталей.
Все крепежные детали не должны иметь повреждений.

4.5. Допускаемые отклонения габаритных размеров рамы ворот ± 5 мм; косоугольность проема ворот и полотна допускается в пределах поля допуска $\left(\pm \frac{УТ14}{2}\right)$ на линейные размеры по ГОСТ 11472-69. Непрямолинейность полотна и монорельса не должна быть более 1,5 мм на первый метр длины плюс 0,5 мм на каждый последующий метр.

4.6. Подшипники перед сборкой промыть в горячем минеральном масле или бензине, а после установки в узле смазать консистентной смазкой ЦИАТИМ-201 ГОСТ 6267-74.

5. Требования к декоративно-защитным покрытиям.

5.1. Поверхности, подлежащие окраске, должны быть очищены от масел, ржавчины, грязи и влаги, обезжирены и огрунтованы. Марка грунтовки выбирается заводом-изготовителем.

5.2 Элементы ворот должны быть огрунтованы только после проверки качества изготовления.

5.3 Огрунтованные и окрашенные поверхности должны быть равными, гладкими, без подтеков и не иметь отслоений.

6. Требования к транспортировке

6.1. Ворота должны перевозиться к месту монтажа в разобранном виде любым видом транспорта в положении, исключающем механическое повреждение ворот, попадание на них влаги.

Формат	Зона	Поз.	Обозначение	Наименование	Кол. на исполн. 1.435.9-26.2 1000 —										Примечание
					—	01	02	03							
				Документация											
А3			1.435.9-26.2 1000 СБ	Сборочный чертеж	X	X	X	X							
А3			1.435.9-26.2 0000 ТО	Техническое описание	X	X	X	X							
А3			1.435.9-26.2 0000 РМ	Ведомость расхода											
				материалов	X	X	X	X							
А3			1.435.9-26.2 0000 ВП	Ведомость покупных											
				изделий	X	X	X	X							
				Сборочные единицы											
А4		1	1.435.9-26.4 1000	Привод с монорельсом	1										
			-01	Привод с монорельсом		1									

				1435.9-26.2 1000			
Зав. отд.	Кошкинов	[illegible]	[illegible]	Ворота металлические с утеплителем	Стадия	Лист	Листов
Зав. сект.	Захарова	[illegible]	13.3.84		Р	1	4
Н. контр.	Чиркова	[illegible]	[illegible]		ГИПРОСПЕЦЛЕГКОНСТРУКЦИЯ		
Констр.	Иванова	[illegible]	[illegible]				

Копировал Стрельцова Формат А4

Инв. № подл.	Подпись и дата	Взам. инв. №

Формат	Зона	Поз.	Обозначение	Наименование	Кол. на исполн. 1.435.9-26.2 1000 —										Примечание
					—	01	02	03							
А4		1	1.435.9-26.4 1000-02	Привод с монорельсом			1								
			-03	Привод с монорельсом				1							
А4		2	1.435.9-26.4 8000	Направляющая	1										
			-02	Направляющая		1									
			-04	Направляющая			1								
			-06	Направляющая				1							
А4		3	-01	Направляющая	1										
			-03	Направляющая		1									
			-05	Направляющая			1								
			-07	Направляющая				1							
А4		4	1.435.9-26.4 9000	Направляющая	1	1	1	1							
А4		5	1.435.9-26.2 1100	Створка полотна	1										
			-01	Створка полотна		1									
			-04	Створка полотна			1								
			-05	Створка полотна				1							
		6	-02	Створка полотна	1										
			-03	Створка полотна		1									
			-06	Створка полотна			1								
			-07	Створка полотна				1							

Формат	Зона	Поз.	Обозначение	Наименование	Кол. на исполн. 1.435.9-26.2 1000 —											Примечание
					—	01	02	03								
				Детали												
А4		7	1.435.9-26.4 0005	Упор	2	2	2	2								
				Стандартные изделия												
		8		Болт М8-8g×25.58.016												
				ГОСТ 7798-70*	4	4	4	4								
		9		Гайка М8-7Н.5.016												
				ГОСТ 5915-70*	4	4	4	4								
		10		Винт 6-5 h 12×14 Ст3пс Ц6												
				ГОСТ 9650-80	4	4	4	4								
		11		Шайба 8.65Г.029												
				ГОСТ 6402-70*	4	4	4	4								

1.435.9-26.2 1000 — Лист 3

Копировал Стрекнцова Формат А4

Инв.№ подл. | Подпись и дата | Взам.инв.№

Формат	Зона	Поз.	Обозначение	Наименование	Кол. на исполн. 1.435.9-26.2 1000 —											Примечание
					—	01	02	03								
				Шайбы ГОСТ 11371-78												
		12		5.01.016	4	4	4	4								
		13		8.01.016	4	4	4	4								
		14		Шплинт 1,2×8.001												
				ГОСТ 397-79*	4	4	4	4								
		15		Цепь ПР-15,875-22270-1												
				ГОСТ 13568-75*	11,37	13,77	15,57	17,37								т

1.435.9-26.2 1000 Лист 4

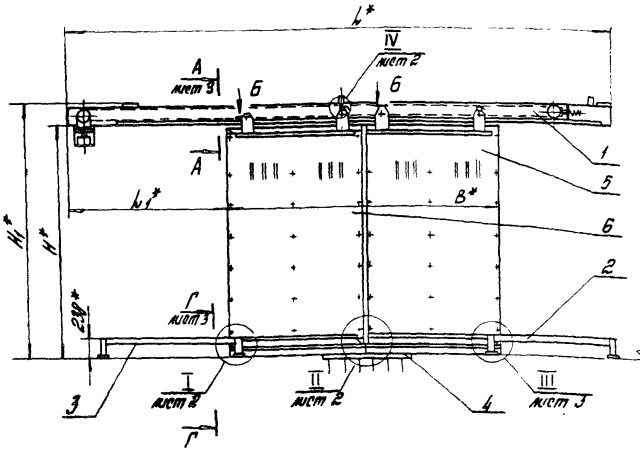

Вид Б
т 1:2

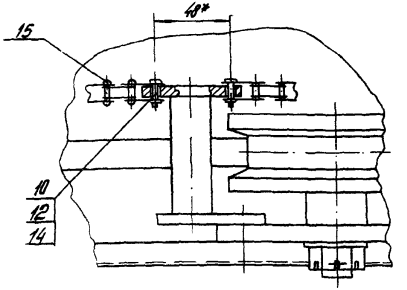

1. * Размеры для справок.
2. Неуказанные предельные отклонения размеров $\pm \frac{IT14}{2}$.
3. Отрегулировать на монорельсе поз. 1 конечные выключатели и натяжное устройство цепи.
4. Отрегулировать положение упоров поз. 7 на направляющих поз. 2 и 3.
5. Покрытие: эталь ХВ-110 атмосферостойкая ГОСТ 18374-79, III 6/1

Размеры в мм

Обозначение	Марка	B*	H*	H_1^*	L*	L_1^*	Масса, кг
1.435.9-26.2 1000	ВР-М-30×30	3328	3144	3352	7070	2066	665,6
-01	ВР-М-36×36	3928	3744	3952	8270	2366	811,7
-02	ВР-М-42×42	4528	4344	4552	18400	6936	1196
-03	ВР-М-48×54	5128	5544	5752	18400	6636	1450

В конструкции ворот использованы изобретения по а.с. № 777193 и № 796374.

Зав. отд.	Калыкинов		13.04.84
Зав. сект.	Захарова		13.04.84
Н. конт.	Чиркова		11.04.84
Констр.	Иванова		13.04.84

1.435.9-26.2 1000 СБ

Ворота металлические с утеплителем
Сборочный чертеж

Стадия	Масса	Масштаб
Р	Ст табл.	–

Лист 1 | Листов 3

ГИПРОСПЕЦЛЕГКОНСТРУКЦИЯ

Формат А3

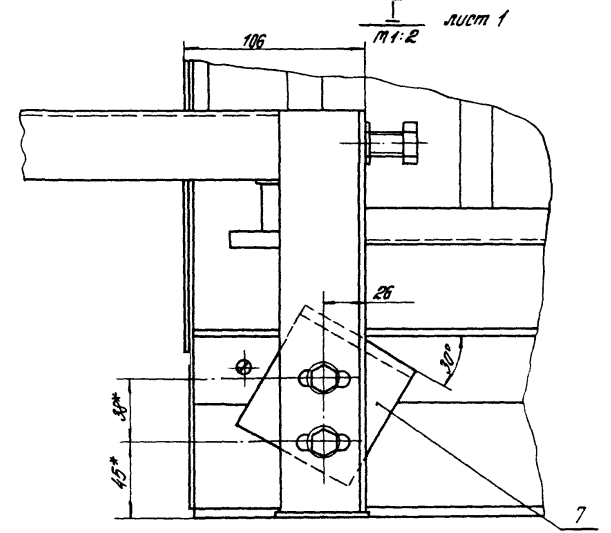
I
М1:2
лист 1
106
26
30°
32*
45*
7

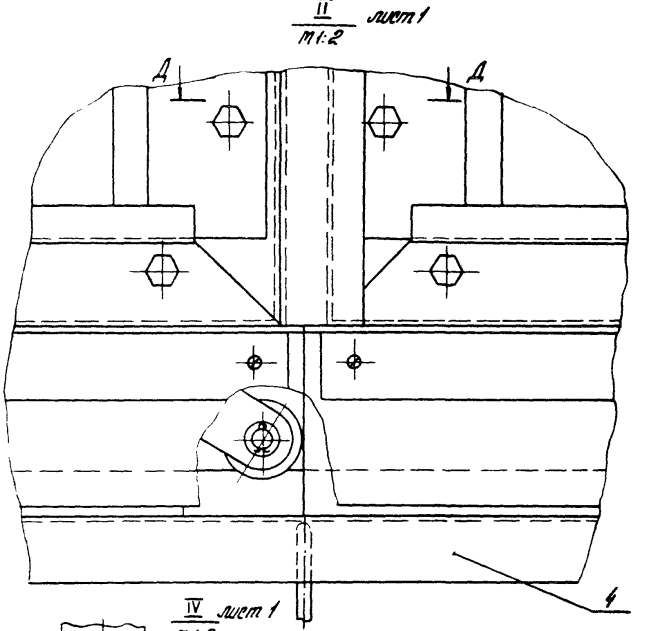
II
М1:2
лист 1
Д
Д
4

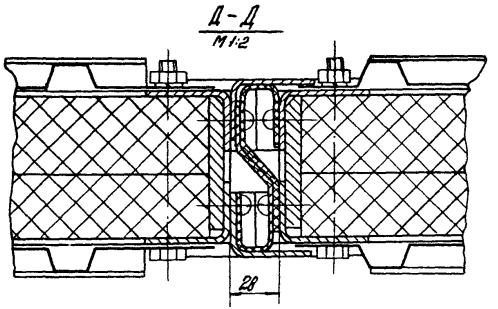
Д-Д
М1:2
28

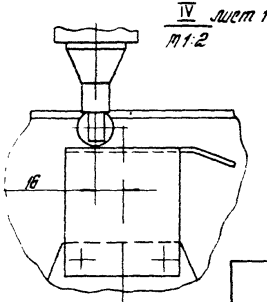
IV
М1:2
лист 1
16

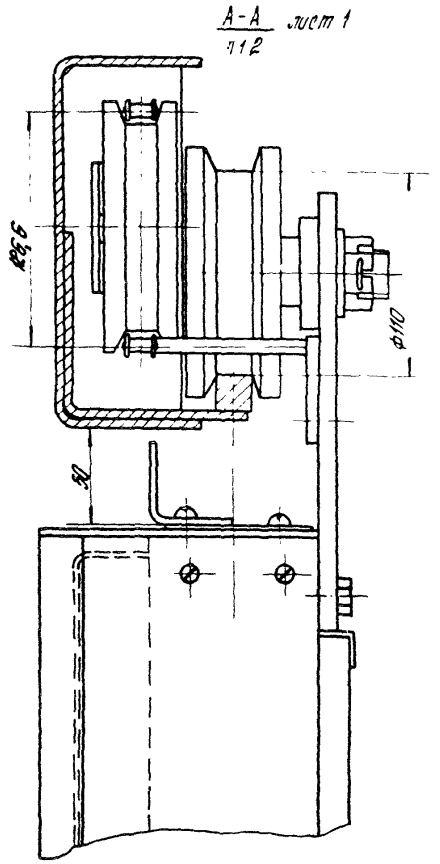

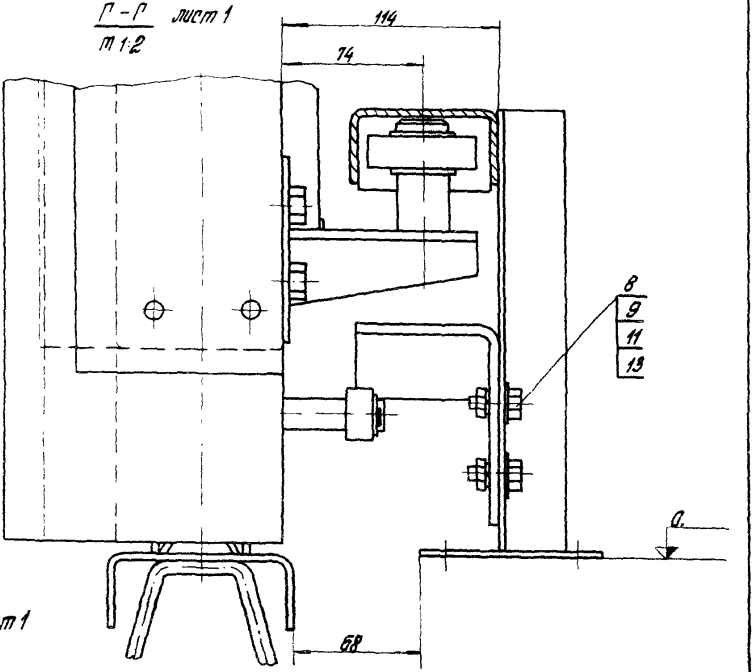

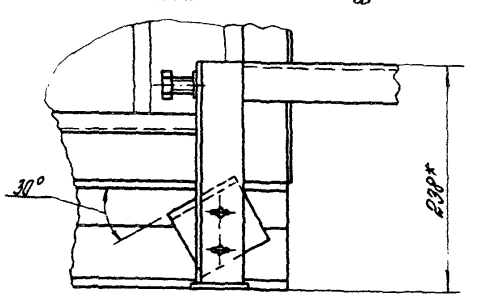

	1.435.9-26.2 1000 СБ	Лист 3

20159-03 11

Копировал Стрельцова

Формат А3

Позиция	Наименование	Код ОКП	Обозначение документа на поставку	Поставщик	Кол на изделие 1435.9-26.2 0000 — 01	02	03	Примечание
1								
2	Подшипник 206		ГОСТ 8338-75		9	9	9	
3	Цепь ПР-15,875-22700-1		ГОСТ 13568-75*		11,97	13,71	15,57	17,37	П
4								
5	Электрооборудование							
6								
7	Мотор-редуктор							
8	МЦ2С-63-45 У3 N=0,55 кВт;							
9	n=45 об/мин		ГОСТ 20721-75		1	1	1	1
10								
11	Электроаппарат							
12	ЭД 11101 У3-10-220-50		ТУ16-529.161-79		1	1	1	1
13								
14	Выключатель ВПК 1111У2		ТУ16-526.457-79		2	2	2	2
15								
16	Шкаф управления		ТУ16-536.042-76	Керченский электро-				
17	ШУ 5401-03 В25			аппаратный завод				
18				„Керчьэлектроаппарат"				
19				г. Керчь,				
20				Ангарский электроте-				
21				лонический завод				
22				(АЗТЭ)	1	1	1	1
23	Кабель КРПТ 3х2,5		ГОСТ 13497-77	Невкабель	25	35	40	45	П
24	Кабель КРПТ 2х2,5				30	30	30	30	П
25	Провод АПВ 1х2,5		ГОСТ 6323-79*	Подольсккабель	40,0	45,0	52,0	60,0	П

| | | | | | | | |

Номер строки	Наименование	Код ОКП	Обозначение документа на поставку	Поставщик	Кол. на устан. 1.435-9-26.2 0000 —												Примечание
					—	01	02	03									
1	Металлорукав		ТУ22-5510-83Е	Завод „Металлорукав"													
2	РЗЦ-Х ф 10 мм			г. Москва	4,0	5,0	5,5	6,0									м
3	РЗЦ-Х ф 11 мм				10,0	12,0	14,0	16,0									м
4	Муфта Ту2		ТУ36-1447-82Е	Красноярский завод элек-													
5				тромонтажных изделий	8	8	8	8									
6	Патрубки вводные У416		ТУ36-1447-82Е	Красноярский завод													
7				электромонтажных изделий	8	8	8	8									
8	Крепежные изделия																
9																	
10	Болты	128200	ГОСТ 7798-70														
11	М6-8g х 8.58.016				8	8	8	8									
12	М6-8g х 16.58.016				4	4	4	4									
13	М6-8g х 25.58.016				4	4	4	4									
14	М8-8g х 20.58.016				4	4	4	4									
15	М8-8g х 25.58.016				18	18	18	18									
16	М10-8g х 40.58.016				4	4	4	4									
17	М10-8g х 100.58.016				62	72	126	146									
18	М12-8g х 40.58.016				2	2	2	2									
19	М20-8g х 70.58.016				4	4	8	8									
20																	
21	Винты	126400	ГОСТ 17473-80														
22	В1.М6-8g х 10.58.016				8	8	8	8									
23	В1.М8-8g х 14.58.016				2	2	2	2									
24	В1. М6-8g х 16.58.016	128400	ГОСТ 17473-80		24	24	24	24									
25	В. М8-8g х 8.58.016	128400	ГОСТ 1491-75*		1	1	1	1									
26	В. М6-8g х 12.58.016	128400	ГОСТ 1491-75*		1	1	1	1									
27	4 х 20.01.016		ГОСТ 1062-80		356	400	450	516									
28																	

1.435.3-28.2 ТМ00 ВП

Лист 2

Копировал Этрельцова 20.09-93 15 Формат А3

Позиция	Наименование	Код ОКП	Обозначение документа на поставку	Поставщик	Кол. на испан. 1.4359-262 0000 —	01	02	03	Примечание
1	Гайки	128 300	ГОСТ 5915-70*						
2	М6-7Н.5.016				8	8	8	8	
3	М8-7Н.5.016				22	22	22	22	
4	М10-7Н.5.016				66	76	134	154	
5	М20-7Н.5.016				4	4	4	4	
6	Гайка М24-7Н.5.016	128 300	ГОСТ 5919-73*		4	4	4	4	
7									
8	Кольцо 1А10		ГОСТ 13940-80		2	2	2	2	
9									
10	Оси		ГОСТ 9650-80						
11	6-5h 12×14 Ст 3 пс 46				4	4	4	4	
12	6-10h 12×28 Ст 3 пс 46				1	1	1	1	
13	6-16h 12×95 Ст 3 пс 46				1	1	1	1	
14									
15	Шайбы	128 600	ГОСТ 6402-70*						
16	6.65Г.016				20	20	20	20	
17	8.65Г.016				24	24	24	24	
18	10.65Г.016				66	76	134	154	
19	20.65Г.016				4	4	4	4	
20	Шайбы	128600	ГОСТ 6958-78						
21	3.01.016				42	48	54	62	
22	4.01.016				256	300	260	316	
23	Шайбы	128600	ГОСТ 11371-78						
24	5.01.016				4	4	4	4	
25	8.01.016				4	4	4	4	
26	12.01.016				1	1	1	1	
27	14.01.016				3	3	3	3	
28	20.01.016				2	2	2	2	

Номер строки	Наименование	Код ОКП	Обозначение документа на поставку	Поставщик	Кол на исполн 1435.9-262 0000 —										Примечание
					—	01	02	03							
1	Шайба 24.01 016	128 600	ГОСТ 11371-78		4	4	4	4							
2															
3	Шплинты	128 700	ГОСТ 397-79*												
4	1,2 x 8 001				4	4	4	4							
5	2,5 x 16 001				1	1	1	1							
6	3,2 x 20 001				2	2	2	2							
7	4 x 25 001				1	1	1	1							
8	4 x 30 001				2	2	2	2							
9															
10	Шуруп 1-3 x 20 012		ГОСТ 1144-80*		42	48	54	62							
11															
12	Заклепка комбинированная 3,5-12		ТУ 76 2088 [illegible]												
13						96	120	156							
14															
15															
16															
17															
18															
19															
20															
21															
22															
23															
24															
25															
26															
27															
28															

Формат	Зона	Поз.	Обозначение	Наименование	Кол. на испол. 1.435.9-26.2 1100 —									Примечание
					—	01	02	03	04	05	06	07		
				Документация										
А3			1.435.9-26.2 1100 СБ	Сборочный чертеж										
				Сборочные единицы										
А4		1	1.435.9-26.4 3000	Подвеска	1	1			1	1				
А4		2	1.435.9-26.4 3500	Подвеска			1	1			1	1		
А4		3	1.435.9-26.4 4000	Подвеска	1	1	1	1	1	1	1	1		
А4		4	1.435.9-26.4 5000	Ролик	1	1			1	1				
А4		5	1.435.9-26.4 6000	Ролик			1	1			1	1		
		6	1.435.9-26.4 6000-01	Ролик	1	1			1	1				
А4		7	1.435.9-26.4 7000	Подвижное ограждение	1									

| | | | | | | | | | |

Формат	Зона	Поз.	Обозначение	Наименование	Кол. на изделии 1.435.9-26.2 1100 —									Примечание
					—	01	02	03	04	05	06	07		
А4		12	1.435.9-26.2 1300 – 02	Каркас			1							
			– 03	Каркас				1						
			– 06	Каркас							1			
			– 07	Каркас								1		
				Детали										
А4		13	1.435.9-26.4 0001	Скоба	2	2	2	2	2	2	2	2		
А4		14	1.435.9-26.4 0002	Торсчан	2	2	2	2	2	2	2	2		
А4		15	1.435.9-26.4 0006	Планка	2		2							
			– 01	Планка		2		2						
			– 02	Планка					2		2			
			– 03	Планка						2		2		
А4		16	1.435.9-26.2 1101	Упор	2	2	2	2	2	2	2	2		
А3		17	1.435.9-26.2 1102	Обшивка	1		1							

1.435.9-26.2 1100 — Лист 3

Копировал Стрельцова Формат А4

Инв.№ подл. | Подпись и дата | Взам. инв.№

Формат	Зона	Поз.	Обозначение	Наименование	Кол. на изделии 1.435.9-26.2 1100 —									Примечание
					—	01	02	03	04	05	06	07		
А3		17	1.435.9-26.2 1102-01	Обшивка		1		1						
			-02	Обшивка					1		1			
			-03	Обшивка						1		1		
		18	1.435.9-26.2 1102 04	Обшивка	1		1							
			-05	Обшивка		1		1						
			-06	Обшивка					1		1			
			-07	Обшивка						1		1		
		19	1.435.9-26.2 1102-08	Обшивка	1		1							
			-09	Обшивка		1		1						
			-10	Обшивка					1		1			
			-11	Обшивка						1		1		
		20	1.435.9-26.2 1102-12	Обшивка	1		1							
			-13	Обшивка		1		1						
			-14	Обшивка					1		1			
			-15	Обшивка						1		1		

1.435.9-26.2 1100 Лист 4

2015-03-17

Формат	Зона	Поз.	Обозначение	Наименование	Кол. на испол. 1.435.9-26.2 1100 —	01	02	03	04	05	06	07			Примечание
				Обшивки											
				Профиль С15-1000-0,8											
				ТУ 36-1928-76											
Б4		21	1.435.9-26.2 1103	l = 4070 h 14					1		1				34,47 кг
			1104	l = 5270 h 14						1		1			44,64 кг
		22	1.435.9-26.2 1105	l = 4110 h 14					1		1				34,8 кг
			1106	l = 5310 h 14						1		1			44,90 кг
				Планки											
				ОЦ Б-ПН-НО-0,8 ГОСТ 19904-74											
				Ст 3кп-ПК-ПТ-УТ-2 ГОСТ 14918-80											
Б4		23	1.435.9-26.2 1107	70 h 14 x 1650 h 14	1		1								0,72 кг
			1108	70 h 14 x 1950 h 14		1		1							0,85 кг
			1109	70 h 14 x 2250 h 14					1		1				0,98 кг
			1110	70 h 14 x 2550 h 14						1		1			1,12 кг
		24	1.435.9-26.2 1111	110 h 14 x 3000 h 14	1		1								2,2 кг

Копировал Стрельцова Формат А4

Инв. № подл. | Подп. и дата | Взам. инв. №

Формат	Зона	Поз.	Обозначение	Наименование	Кол. на испол. 1.435.9-26.2 1100 —	01	02	03	04	05	06	07			Примечание
				Планки											
				ОЦ Б-ПН-НО-0,8 ГОСТ 19904-74											
				Ст 3кп-ПК-ПТ-УТ-2 ГОСТ 14918-80											
Б4		24	1.435.9-26.2 1112	110 h 14 x 3600 h 14		1		1							2,72 кг
			1113	110 h 14 x 4200 h 14					1		1				3,17 кг
			1114	110 h 14 x 5400 h 14						1		1			4,1 кг
				Уплотнения											
				Прокладка I лист ПМК Щ											
				1,5-М-20 ГОСТ 7338-77*											
Б4		25	1.435.9-26.2 1115	100 h 14 x 1650 h 14	2		2								0,34 кг
			1116	100 h 14 x 1950 h 14		2		2							0,41 кг
			1117	100 h 14 x 2250 h 14					2		2				0,47 кг
			1118	100 h 14 x 2550 h 14						2		2			0,53 кг

Формат	Зона	Поз.	Обозначение	Наименование	Кол. на испол. 1.435.9-26.2 1100 —									Приме-чание
					—	01	02	03	04	05	06	07		
				Уплотнения										
				Листовые. Лист ТМКЦ										
				3-т-3,9 ГОСТ 7338-77*										
Б1		26	1.435.9-26.2 1119	135 h 14 × 1660 h 14	1		1							0,93 кг
			1120	135 h 14 × 1960 h 14		1		1						1,1 кг
			1121	135 h 14 × 2260 h 14					1		1			1,26 кг
			1122	135 h 14 × 2560 h 14						1		1		1,43 кг
		27	1.435.9-26.2 1123	150 h 14 × 3084 h 14	1		1							1,92 кг
			1124	150 h 14 × 3684 h 14		1		1						2,29 кг
			1125	150 h 14 × 4284 h 14					1		1			2,66 кг
			1126	150 h 14 × 5484 h 14						1		1		3,4 кг
		28	1.435.9-26.2 1127	160 h 14 × 2980 h 14	1		1							1,98 кг
			1128	160 h 14 × 3580 h 14		1		1						2,36 кг
			1129	160 h 14 × 4180 h 14					1		1			2,78 кг
			1130	160 h 14 × 5380 h 14						1		1		3,6 кг

1.435.9-26.2 1100 — Лист 7

Копировал — Формат А4

Инв. № подл. | Подпись и дата | Взам. инв. №

Формат	Зона	Поз.	Обозначение	Наименование	Кол. на испол. 1.435.9-26.2 1100 —									Приме-чание
					—	01	02	03	04	05	06	07		
				Уплотнения										
				Листовые. Лист ТМКЦ										
				[illegible]										
			[illegible]	[illegible]			1							1,3 кг
			1134	30 h 14 × 3614 h 14		1		1						1,55 кг
			1135	30 h 14 × 4214 h 14					1		1			1,8 кг
			1136	30 h 14 × 5414 h 14						1		1		2,3 кг
				Закладные изделия										
		30		Полт. М10-8g × 100.58.016										
				ГОСТ 7798-70*	31	36	31	36	63	73	63	73		
				Винты ГОСТ 17473-80										
		31		М6-8g × 10.58.016	4	4	4	4	4	4	4	4		
		32		М8-8g × 14.58.016	2		2		2		2			

1.435.9-26.2 1100 — Лист 8

Код	Поз.	Изд.	Обозначение	Наименование	Кол. на испол. 1435.9-26.2 1100 —										Примечание
					—	01	02	03	04	05	06	07			
		33		Винт М4-8д х 20.01.016 ГОСТ 10621-80	128	150	128	150	130	158	130	158			
		34		Гайка М10-7Н.5.016 ГОСТ 5915-70*	31	36	31	36	63	73	63	73			
				Шайбы ГОСТ 6402-70*											
		35		6.65Г.029	4	4	4	4	4	4	4	4			
		36		8.65Г.029	2		2		2		2				
		37		10.65Г.029	31	36	31	36	63	73	63	73			
		38		Шайба 4.01.05 ГОСТ 6958-78	128	150	128	150	130	158	130	158			
				Прочие изделия											
				Заклепка комбинированная											
				ЗК-12 ТУ36-2088-78	42	48	42	48	60	78	60	78			

1435.9-26.2 1100 Лист 9

Копировал Стрельцова Формат А4

Инв. № подл. | Подпись и дата | Взам. инв. №

Код	Поз.	Изд.	Обозначение	Наименование	Кол. на испол. 1435.9-26.2 1100 —										Примечание
					—	01	02	03	04	05	06	07			
				Материалы											
				Плиты теплоизоляционные ГОСТ 15588-70*											
		40		ПСБ-С25-50	0,25	0,35	0,25	0,35	0,47	0,69	0,47	0,69			$м^3$
		41		ПСБ-С25-33	0,16	0,23	0,16	0,23	0,31	0,45	0,31	0,45			$м^3$
		42		Клей 88-НП ТУ38-105-1061-82	0,3	0,4	0,3	0,4	0,5	0,5	0,5	0,5			кг
		43		Герметик силиконовый однокомпанентной „Эластосил 1106" ТУ6-02-775-73	2,5	3,0	2,5	3,0	3,5	4,0	3,5	4,0			кг

1435.9-26.2 1100 Лист 10

20159-03 20

Рис. 1

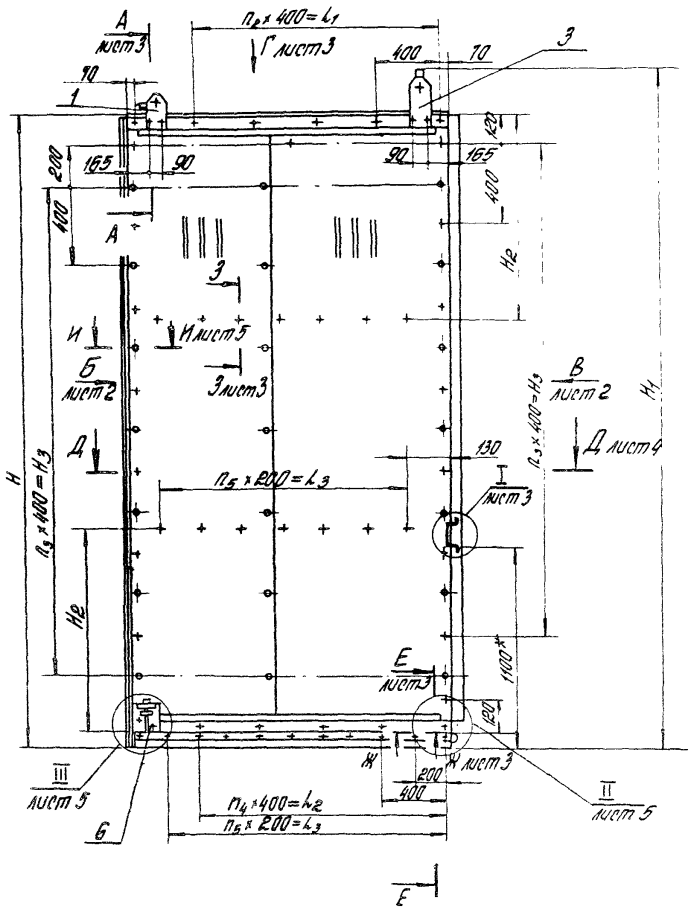

1. *Размеры для справок.
2. Неуказанные предельные отклонения размеров отверстий Н14; валов h 14; остальных $\pm \frac{УТ14}{2}$
3. Шероховатость поверхностей деталей Б4 в местах реза Rz 160.
4. При установке роликов поз. 6 произвести подрезку гофра обшивки поз. 18.
5. Уплотнение поз. 29 приклеить к каркасам поз. 9 и 11 клеем поз. 42.
6. Пазы между каркасами поз. 9, 10, 11 и 12 и обшивками поз. 17 ... 22 заполнить герметиком поз. 43.

Таблицу исполнений см. лист 8.

				1.435.9-26.2 1100СБ			
				Створка полотна Сборочный чертеж	Стадия	Масса	Масшт.
					Р	Ст. табл.	–
					Лист 1	Листов 8	
Зав. отд.	Кашкинов		15.04.94		ГИПРОСПЕЦЛЕГКОНСТРУКЦИЯ		
Зав. сек.	Захарова		13.09.84				
Н. контр.	Чиркова		19.09.84				
Констр.	Иванова		13.9.84				

Копировал Стрельцова 20159-03 21 Формат А

Вид В лист 1
м1:2

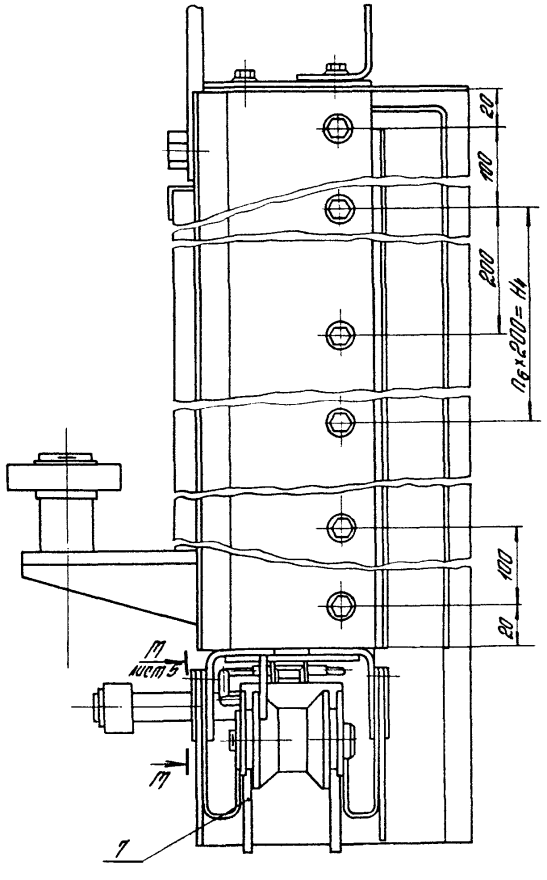

Вид К лист 6
м1:2

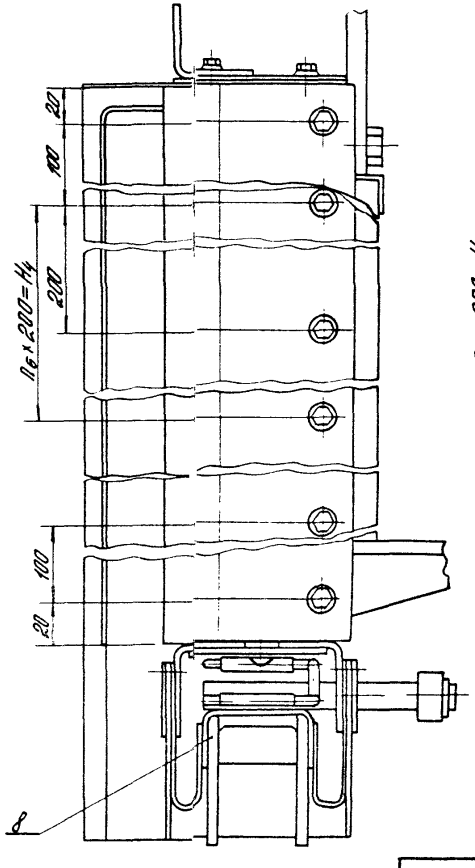

Вид Б лист 1
м1:2

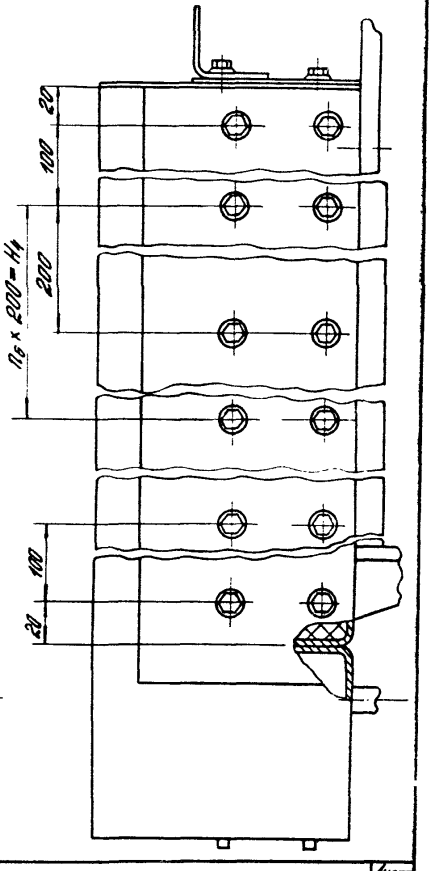

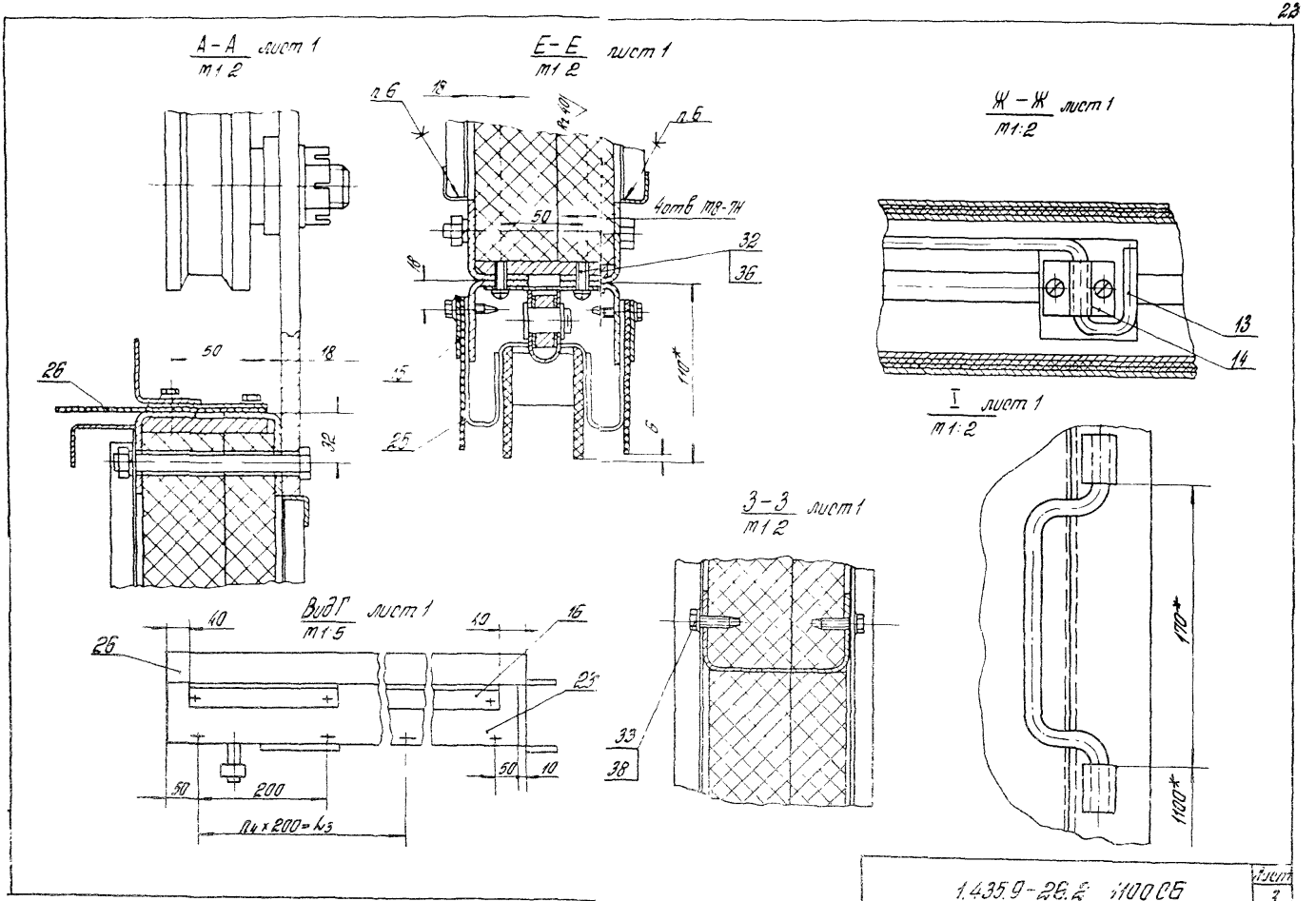

1.435.9-26.2 1100 СБ

Лист 3

Копировал Стрельцова 20159-03 23 Формат А

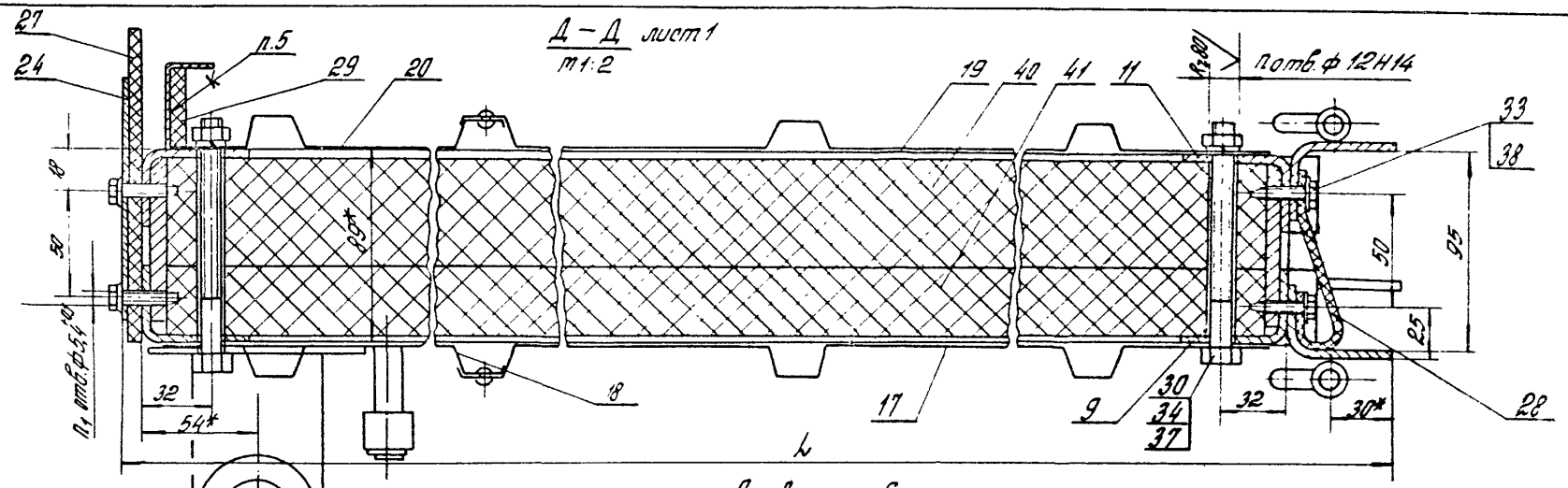

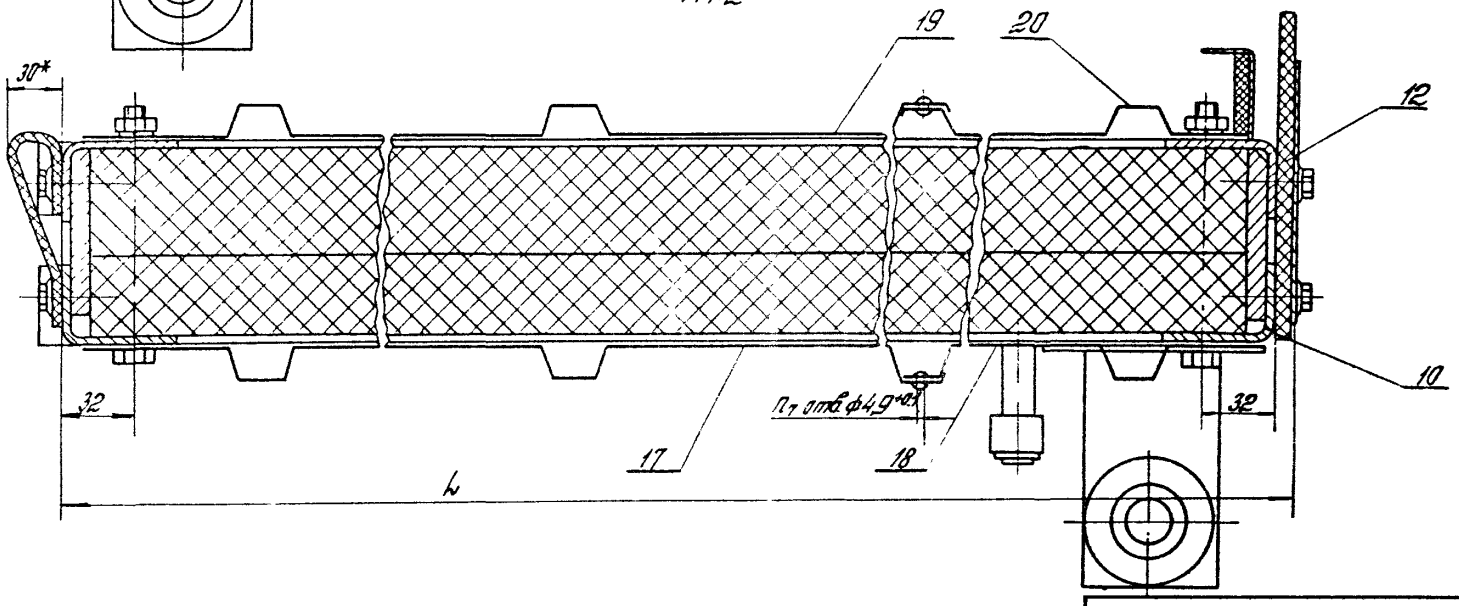

1.435.9-26.2 1100 СБ	Лист 4

Копировал Стрельцова 20159-03 24 Формат А3

III
М 1:2
лист 1

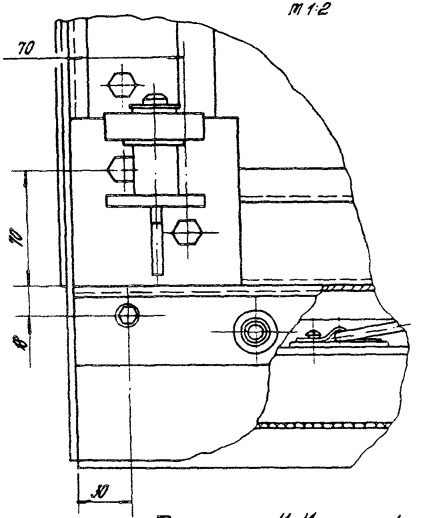

II
М 1:2
лист 1

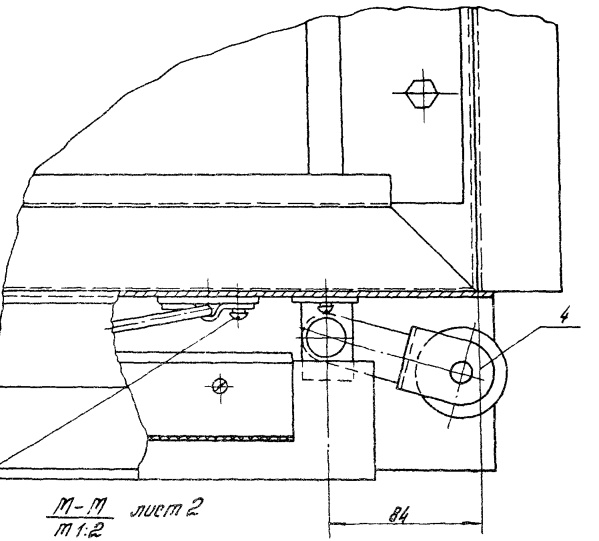

М-М
М 1:2
лист 2

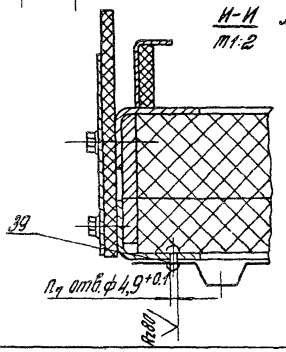

Н-Н
М 1:2
лист 1

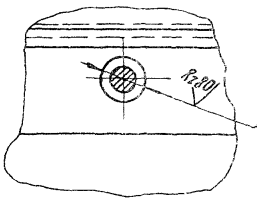

ф28 вырезать по месту

1.435.9-26.2 1100.06		Лист 5

Копировал Стрельцова 20159-03 25 Формат А3

Рис. 2

Остальное - см. рис. 1

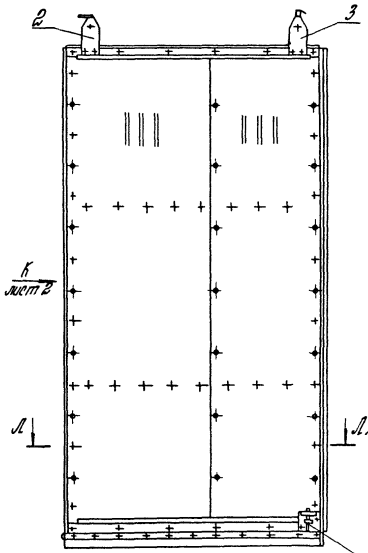

Рис. 3

Остальное - см. рис. 1

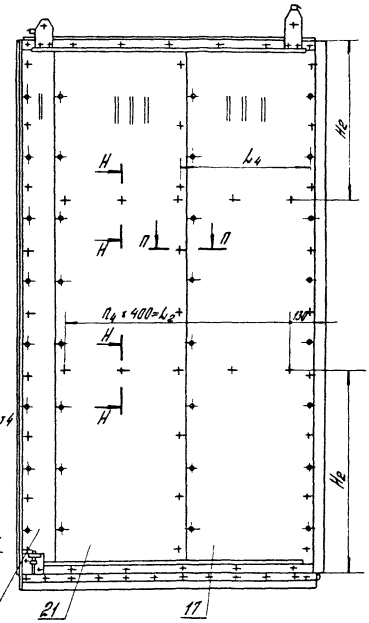

Вид сзади

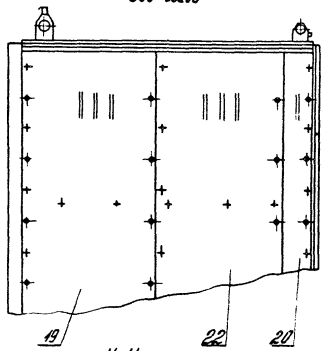

Н-Н

М1:2

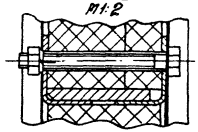

П-П

М1:4

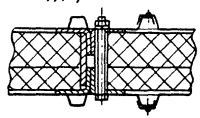

Рис 4

Остальное - см рис. 1

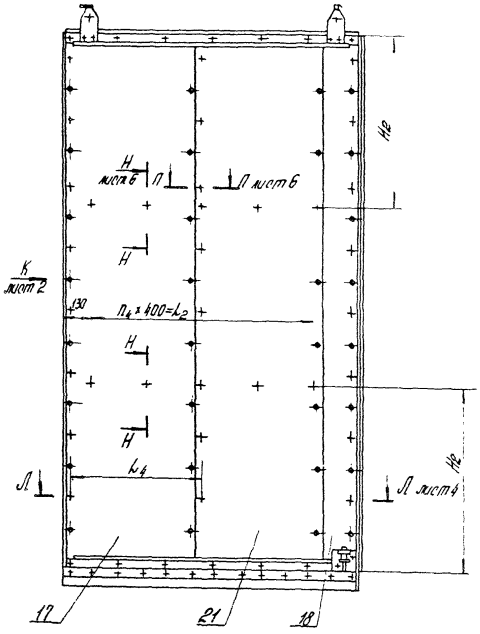

Вид сзади

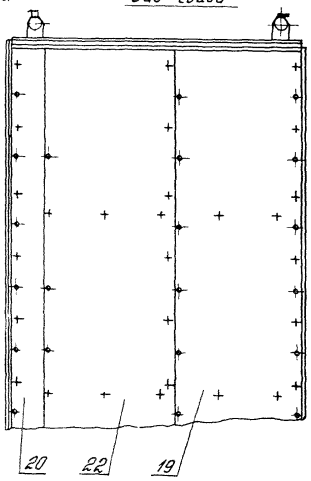

Размеры в мм

Обозначение	Рис	H	H_1	H_2	H_3	H_4	h	h_1	h_2	h_3	h_4	n	n_1	n_2	n_3	n_4	n_5	n_6	n_7	Масса, кг
1.435.9-26.2 1100	1	3094	3331	928	2400	2600	1700	1200	1200	1400	—	31	128	3	6	3	7	13	42	241,35
-01		3694	3931	1158	3200	3200	2000	1200	1600	1800	—	36	150	3	8	4	9	16	48	301,79
-02	2	3094	3316	928	2400	2600	1650	1200	1200	1400	—	31	128	3	6	3	7	13	42	229,1
-03		3694	3916	1158	3200	3200	1950	1200	1600	1800	—	36	150	3	8	4	9	16	48	289,17
-04	3	4294	4531	1418	3600	3800	2300	1600	2000	2000	1021	63	130	4	9	5	10	19	60	371,4
-05		5494	5731	1818	4800	5000	2600	2000	2000	2400	1241	73	158	5	12	5	12	25	78	494,46
-06	4	4294	4516	1418	3600	3800	2250	1600	2000	2000	1021	63	130	4	9	5	10	19	60	354,6
-07		5494	5716	1818	4800	5000	2550	2000	2000	2400	1241	73	158	5	12	5	12	25	78	471,28

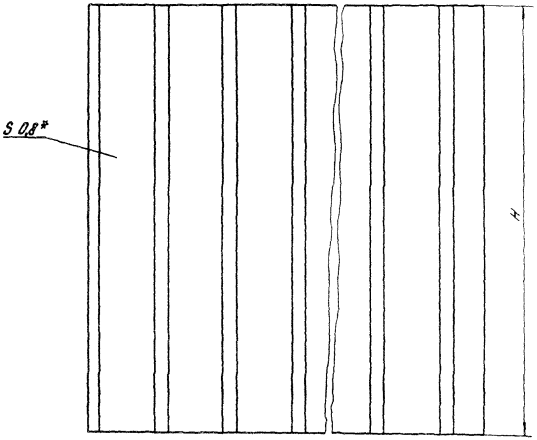

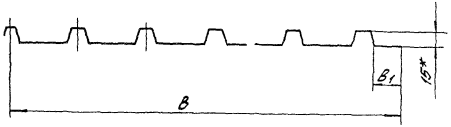

Размеры в мм

Обозначение	B	B1	H	Масса, кг
1.435.9-26.2 1102	976	72	2870	23,73
-01			3470	28,69
-02			4070	33,65
-03			5270	43,57
-04	754	40	2870	18,33
-05	954		3470	22,04
-06	254		4070	8,76
-07	554		5270	24,73
-08	976	72	2910	24,06
-09			3510	29,02
-10			4110	33,98
-11			5310	43,90
-12	754	40	2910	18,58
-13	954		3510	28,36
-14	254		4110	8,84
-15	554		5310	24,92

1.* Размеры для справок.

2. Предельные отклонения размеров $\pm \frac{IT15}{2}$

Зав. лаб.	Захарова			1.435.9-26.2 1102	
Н. контр.	Куркова			Обшивка	Стадия: Р; Масса: Сп. табл.; Масштаб: —
ГИП	Веринова				Лист; Листов 1
				Профиль С15-1000-0,8 ТУ 36-1928-76	СИПРООПЕЦЛЕГКОНСТРУКЦИЯ

Копировал Стрельцова 20159-03 29 Формат А3

Формат	Зона	Поз.	Обозначение	Наименование	Кол. на испол. 1.435.9-26.2 1200 —									Примечание
					—	01	02	03	04	05	06	07		
				Документация										
А3			1.435.9-26.2 1200 СБ	Сборочный чертеж										
				Детали										
А4		1	1.435.9-26.4 0003	Скоба	1	1			1	1				
А4		2	1.435.9-26.4 0004	Втулка	2	2			2	2				
А4		3	1.435.9-26.2 1201	Связь	2		2							
			-01	Связь		2		2						
			-04	Связь					2		2			
			-05	Связь						2		2		
А4		4	1.435.9-26.2 1201-02	Связь	2		2							

| | | | | | | | | | |

Формат	Зона	Поз.	Обозначение	Наименование	Кол. на испол. 1.435.9-26.2 1200 —									Примечание
					—	01	02	03	04	05	06	07		
				Притворы										
				Уголок 50×36×2,5 ГОСТ 13772-74										
				Вст 3пс ГОСТ 11474-76*										
БЧ		12	1.435.9-26.2 1205	h = 1680 h 14	1		1							2,66 кг
			1206	h = 1960 h 14		1		1						3,14 кг
		13	1.435.9-26.2 1207	h = 2980 h 14	1									4,77 кг
			1208	h = 3580 h 14		1								5,73 кг
				Притворы										
				Уголок 90×36×3,0 ГОСТ 13772-74*										
				Вст 3пс ГОСТ 11474-76*										
БЧ		14	1.435.9-26.2 1209	h = 2260 h 14					1		1			4,29 кг
			1210	h = 2560 h 14						1		1		4,85 кг
		15	1.435.9-26.2 1211	h = 4180 h 14					1					7,9 кг
			1212	h = 5380 h 14						1				10,22 кг

1.435.9-26.2 1200 — Лист 3

Копировал Стрельцова — Формат А4

Инв. № подл. | Подпись и дата | Взам. инв. №

Формат	Зона	Поз.	Обозначение	Наименование	Кол. на испол. 1.435.9-26.2 1200 —									Примечание
					—	01	02	03	04	05	06	07		
				Козырек										
				Уголок 25×20×1,5 ГОСТ 13772-74										
				Вст 3пс ГОСТ 11474-76*										
БЧ		16	1.435.9-26.2 1213	h = 1545 h 14	2		2							0,77 кг
			1214	h = 1845 h 14		2		2						0,92 кг
			1215	h = 2145 h 14					2		2			1,07 кг
			1216	h = 2445 h 14						2		2		1,22 кг

1.435.9-26.2 1200 — Лист 4

20152-03 31

Рис. 1

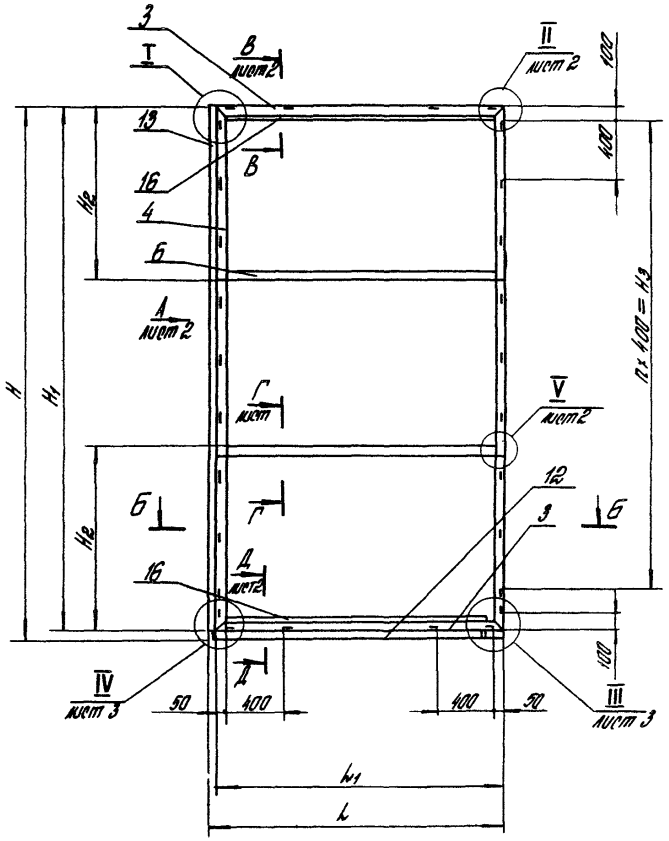

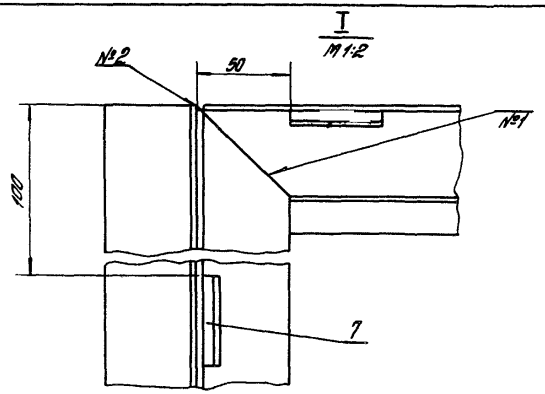

1. Сварные швы N7 выполнять в среде углекислого газа.
2.* Размеры для справок.
3. Неуказанные предельные отклонения размеров: валов h14; отверстии H14; остальных ± $\frac{IT14}{2}$
4. Шероховатость поверхностей деталей 64 в местах реза Rz 160.

Таблицы исполнений и сварных швов ст. лист 5

				1.435.9-26.2 1200 СБ			
				Каркас	Стадия	Масса	Масштаб
					р	Ст. табл.	–
Зав. отд.	Кошкинов		13.09.84	Сборочный чертеж	Лист 1	Листов 5	
Зав. сект.	Захаров		13.09.84				
Н. контр.	Чиркова		13.09.84		ГИПРОСПЕЦЛЕГКОНСТРУКЦИЯ		
Констр.	Иванова		13.09.84				

Копировал Стрельцова 20159-03 32 Формат А3

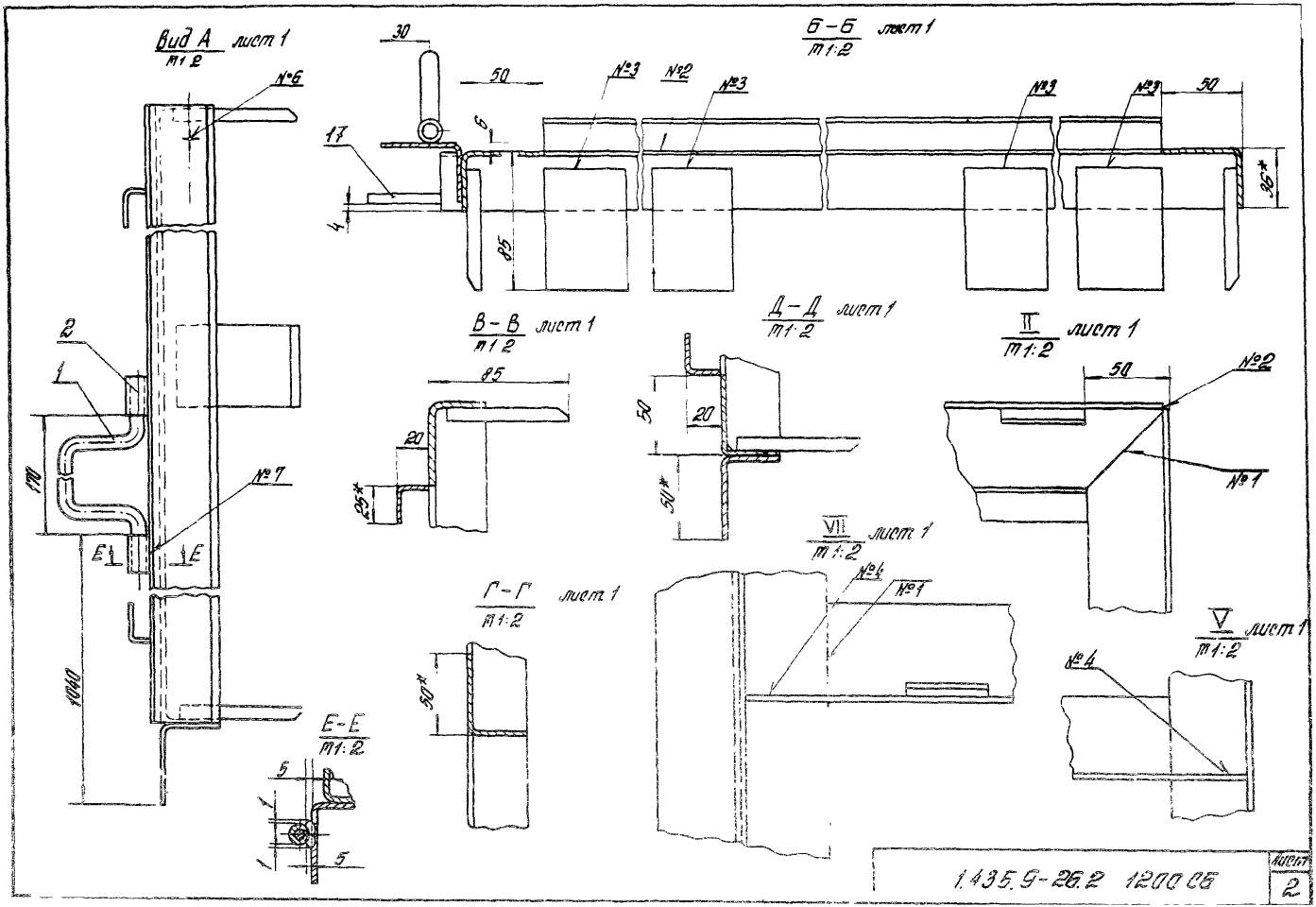
Вид А лист 1
М1:2
№6
2
1
170
№7
E
E
1040
Б-Б лист 1
М1:2
30
50
№3
№2
№3
№3
№3
50
17
6
4
85
36*
В-В лист 1
М1:2
85
20
25*
Д-Д лист 1
М1:2
50
20
50*
II лист 1
М1:2
50
№2
№1
VII лист 1
М1:2
№4
№1
Г-Г лист 1
М1:2
50*
V лист 1
М1:2
№4
Е-Е
М1:2
5
1
1
5
1.435.9-26.2 1200 СБ
Лист
2

VI лист 4
М1:2

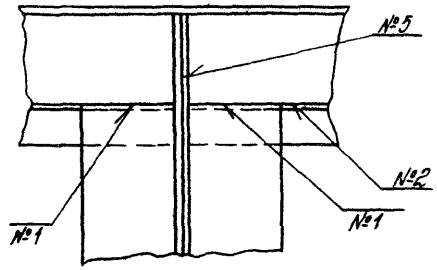

VIII лист 4
М1:2

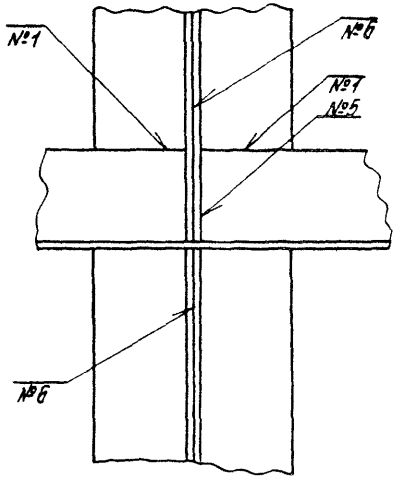

III лист 1
М1:2

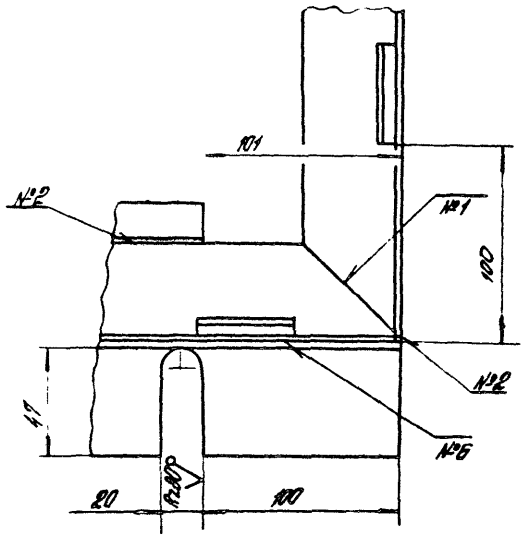

IX лист 4
М1:2

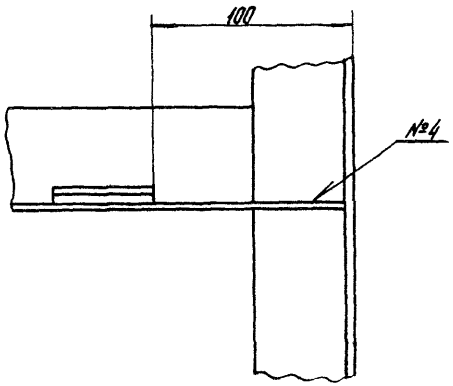

IV лист 1
М1:2

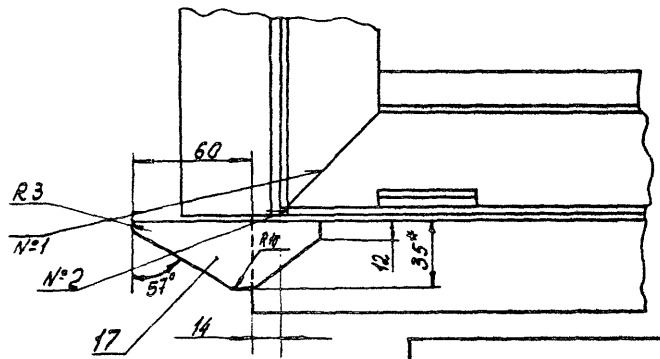

1.435.9-26.2 120006	Лист 3

Копировал Стремыцова 20159-03 34 Формат А3

Рис. 2

Остальное – см. рис. 1

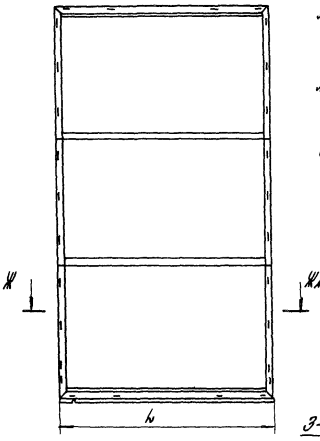

Рис. 3

Остальное – см. рис. 1

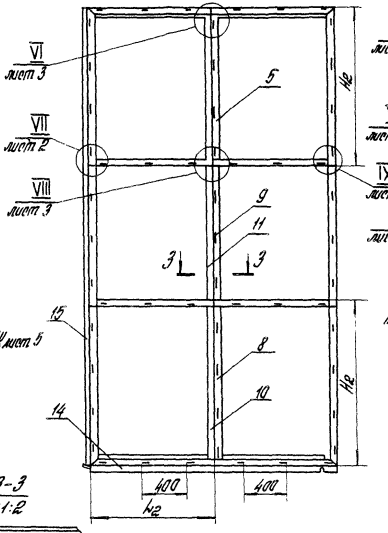

Рис. 4

Остальное – см. рис. 1

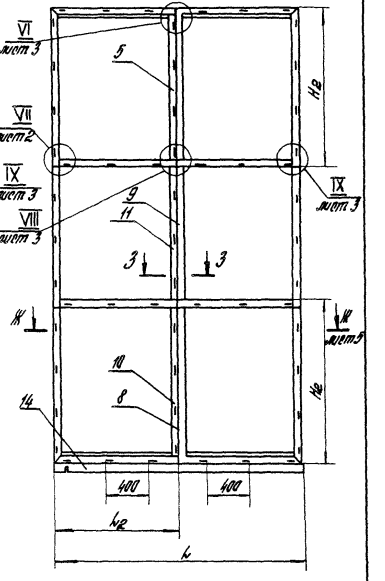

1.435.9-26.2 1200 СБ

Лист 4

Ж - Ж лист 4
М1:2

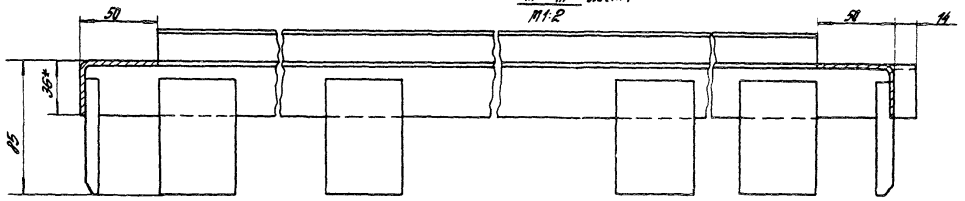

Размеры в мм

Таблица 1

Обозначение	Рис	$L_{-1,0}$	L_1	L_2	$H_{-1,5}$	H_1	H_2	H_3	n	Масса, кг
1.435.9-26.2 1200	1	1696	1646	—	3030	2980	960	2400	6	31,19
-01		1996	1946	—	3630	3580	1190	3200	8	40,89
-02	2	1660	1646	—	3030	2980	960	2400	6	26,16
-03		1960	1946	—	3630	3580	1190	3200	8	34,9
-04	3	2296	2246	1123	4230	4180	1450	3600	9	75,62
-05		2596	2546	1273	5430	5380	1850	4800	12	91,92
-06	4	2260	2246	1123	4230	4180	1450	3600	9	67,46
-07		2560	2546	1273	5430	5380	1850	4800	12	81,44

Таблица 2

Обозначение шва	Способ сборки	№ шва	Кол. на исполнение 1.435.9-26.2 1200-							
			—	01	02	03	04	05	06	07
С2	ГОСТ 14771-76-УП	1	8	8	8	8	20	20	20	20
У4-△3		2	6	6	6	6	6	6	6	6
Н1-⊐		3	24	28	24	28	57	66	57	66
Т1-△3-⊐		4	4	4	4	4	4	4	4	4
Т3-△3-⊐		5	—	—	—	—	6	6	6	6
Н1-Кт-8/50	ГОСТ 15878-79	6	2	2	1	1	5	5	4	4

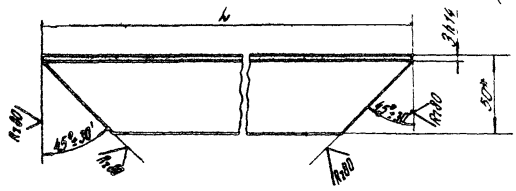

Обозначение	L h14, мм	Материал	Масса, кг
1.435.9-26.2 1201	1640	Уголок 50×36×2,5 ГОСТ 19772-74* / ВСт 3пс ГОСТ 11474-76*	2,58
-01	1940		3,06
-02	2974		3,11
-03	3574		5,67
-04	2240	Уголок 50×36×3,0 ГОСТ 19772-74* / ВСт 3пс ГОСТ 11474-76*	4,21
-05	2540		4,78
-06	4174		7,9
-07	5374		10,0

*Размер для справок

				1.435.9-26.2 1201			
				Связь	Стадия	Масса	Масштаб
					Р	ст. табл.	–
					Лист	Листов 1	
Зав. сект.	Захарова			Ст. табл.	ИНПРОСПЕЦЛЕГКОНСТРУКЦИЯ		
Н. контр.	Чуркова						
Констр.	Иванова						

Копировал Стрельцова Формат А4

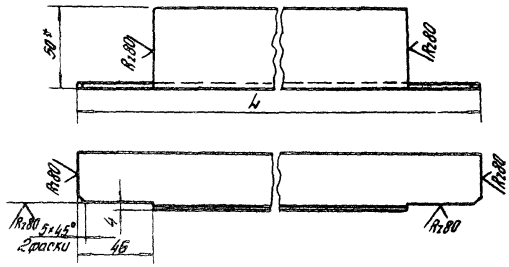

Обозначение	L h14, мм	Материал	Масса, кг
1.435.9-26.2 1202	1442	Уголок 50×36×3 ГОСТ 19772-74* / ВСт 3пс ГОСТ 11474-76*	2,64
-01	1842		3,4
-02	2238		4,15
-03	2538		4,72
-04	1638	Уголок 50×36×2,5 ГОСТ 19772-74* / ВСт 3пс ГОСТ 11474-76*	2,53
-05	1938		3,01

1. *Размер для справок.
2. Неуказанные предельные отклонения размеров: $\pm \frac{IT14}{2}$

				1.435.9-26.2 1202			
				Перетычка	Стадия	Масса	Масштаб
					Р	ст. табл.	–
					Лист	Листов 1	
Зав. сект.	Захарова			Ст. табл.	ИНПРОСПЕЦЛЕГКОНСТРУКЦИЯ		
Н. контр.	Чуркова						
Констр.	Иванова						

Инв. № подл. | Подп. и дата | Взам. инв. №

Копировал Стрельцова 20159-03 37 Формат А4

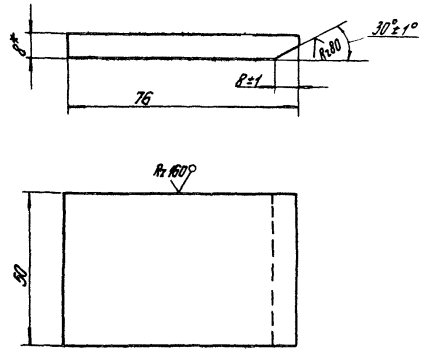

1.* Размер для справок.

2. Неуказанные предельные отклонения размеров $\pm \frac{IT14}{2}$

				1.435.9-26.2 1203		
				Ребро	Стадия: Р	Масса: 0,23	Масштаб: 1:1
					Лист	Листов 1
Зав.сект.	Захарова		12.88	Лист	6-ПН-8 ГОСТ 19903-74* / 8 Ст.3 пс ГОСТ 1467-79	ГИПРОСПЕЦКОНСТРУКЦИЯ
Н.контр.	Чуркова		12.88			
Констр.	Иванова		12.88			

Копировал Стаценцова Формат А4

Рис.1

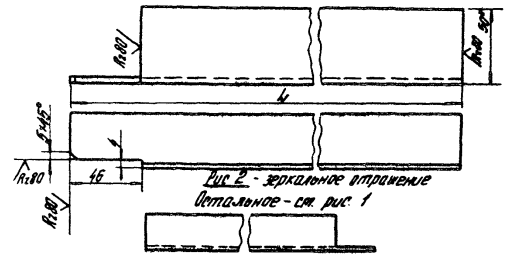

Рис.2 - зеркальное отражение

Остальное - см. рис. 1

Обозначение	Рис.	L h14, мм	Масса, кг
1.435.9-26.2 1204	1	1446	2,69
-01		1846	3,45
-02		1276	2,37
-03		1676	3,13
-04	2	1446	2,69
-05		1846	3,45
-06		1276	2,37
-07		1676	3,13

1.* Размер для справок.

2. Неуказанные предельные отклонения размеров $\pm \frac{IT14}{2}$

Инв.№ подл. | Подп. и дата | Взам.инв.№

				1.435.9-26.2 1204		
				Перемычка	Стадия: Р	Масса: см. табл.	Масштаб
					Лист	Листов 1
Зав.сект.	Захарова		12.88	Лист	Уголок 50×36×3 ГОСТ 19772-74 / 80 Ст.3 пс ГОСТ 11474-76*	ГИПРОСПЕЦКОНСТРУКЦИЯ
Н.контр.	Чуркова		12.88			
Констр.	Иванова		12.88			

Копировал Стрельцова 20159-03 38

Формат	Зона	Поз.	Обозначение	Наименование	Кол. на испол. 1.435.9-26.2 1300 —	01	02	03	04	05	06	07			Примечание
				Документация											
А3			1.435.9-26.2 1300 СБ	Сборочный чертеж											
				Детали											
А4		1	1.435.9-26.4 0003	Скоба	1	1			1	1					
А4		2	1.435.9-26.4 0004	Втулка	2	2			2	2					
А4		3	1.435.9-26.2 1201	Связь	2		2								
			-01	Связь		2		2							
			-04	Связь					2		2				
			-05	Связь						2		2			
		4	1.435.9-26.2 1201-02	Связь	2		2								

| | | | | | | | | | | |

Формат	Зона	Поз.	Обозначение	Наименование	Кол. на испол. 1.435.9-26.2 1300 —										Примечание
					—	01	02	03	04	05	06	07			
А4		11	1.435.9-26.2 1301	Связь	1										
			-01	Связь		1									
			-02	Связь					1						
			-03	Связь						1					
			-08	Связь			1								
			-09	Связь				1							
			-10	Связь							1				
			-11	Связь								1			
		12	1.435.9-26.2 1301-04	Связь			1								
			-05	Связь				1							
			-06	Связь							1				
			-07	Связь								1			
			-12	Связь	1										
			-13	Связь		1									
			-14	Связь					1						
			-15	Связь						1					

1.435.9-26.2 1300 — Лист 3

Копировал Стрельцова Формат А4

Инв. № подл. | Подпись и дата | Взам. инв. №

Формат	Зона	Поз.	Обозначение	Наименование	Кол. на испол. 1.435.9-26.2 1300 —										Примечание
					—	01	02	03	04	05	06	07			
				Прокатовры											
				Уголок 50х36х2,5 ГОСТ 13772-77*											
				В ст 3 пс ГОСТ 11474-76*											
Б4		13	1.435.9-26.2 1302	l = 1660 h 14	1		1								2,66 кг
			1303	l = 1960 h 14		1		1							3,14 кг
		14	1.435.9-26.2 1304	l = 2960 h 14	1										5,6 кг
			1305	l = 3560 h 14		1									5,7 кг
				Противовры											
				Уголок 50х36х3 ГОСТ 13772-77*											
				В ст 3 пс ГОСТ 11474-76*											
Б4		15	1.435.9-26.2 1306	l = 2260 h 14					1		1				4,29 кг
			1307	l = 2560 h 14						1		1			4,85 кг
		16	1.435.9-26.2 1308	l = 4160 h 14					1						5,06 кг
			1309	l = 5360 h 14						1					10,18 кг
				Козырек											
				Уголок 25х20х1,5 ГОСТ 13772-77*											
				В ст 3 пс ГОСТ 11474-76*											
Б4		17	1.435.9-26.2 1310	l = 1545 h 14	1		1								0,77 кг
			1311	l = 1845 h 14		1		1							0,92 кг

1.435.9-26.2 1300 Лист 4

2019-03 40

			Обозначение	Наименование	Кол. на испанк. 1.435.9-26.2 1300 –										Примечание
					–	01	02	03	04	05	06	07			
				Козырек											
				Уголок 25х20х1,5 ГОСТ 13712-78*											
				В Ст 3пс ГОСТ 11474-76*											
69	17		1.435.9-26.2 1312	L = 2145 h 14					1		1				1,07 кг
			1313	L = 2445 h 14						1		1			1,22 кг
69	18		1.435.9-26.2 1314	Платик											
				Лист Б-ПН-4 ГОСТ 19903-74*											
				В Ст 3пс ГОСТ 14637-79											
				60 h 14 × 65 h 14	2	2	2	2	2	2	2	2			0,12 кг

1.435.9-26.2 1300

Лист 5

Копировал Стрельцова

Формат А4

Инв. № подл. | Подпись и дата | Взам. инв. №

Изм.	Кол. уч.	Лист	№ док.	Подпись	Дата
Разраб.					
Пров.					
Т. контр.					
Н. контр.					
ГИП					

1.435.9-26.2 1301

Спецификация

Рис. 1

Рис. 2 – Фасадное отложение ✓ Детальное – см. рис. 1

Обозначение	Поз.	Кол.	Масса, кг
1.435.9-26.2 1301			
-14	1	1	1,59
-12		1	1,87
-02		1	2,16
-03		1	2,45
-04		1	2,45
-05		1	3,42
-07		1	4,0
-08		1	5,85
-09		1	1,59
-10		2	1,87
-11		2	2,16
-12		2	2,45
-13		2	2,45
-14		2	3,42
-15		2	4,0
			5,85

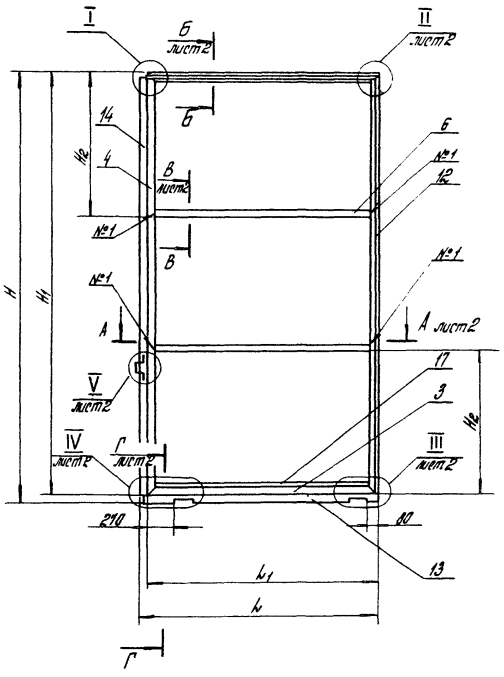

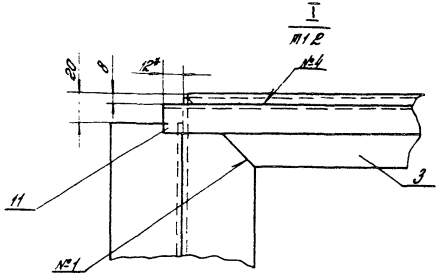

1. Сварные швы №8 выполнять в среде углекислого газа.
2. *Размеры для справок.
3. Неуказанные предельные отклонения размеров валов h14, отверстий H14; остальных $\pm \frac{IT14}{2}$
4. Шероховатость поверхностей деталей Б4 в местах реза Rz 160.

Таблицы исполнений и сварных швов ст. лист 4

				1.435.9-26.2 1300СБ			
				Каркас Сборочный чертеж	Стадия	Масса	Масшт.
					Р	Ст. табл.	—
					Лист 1	Листов 4	
Зав. отд.	Крыкина				ГИПРОСПЕЦЛЕГКОНСТРУКЦИЯ		
Зав. сект.	Захарова						
Н. контр.	Чиркова						
Конст.	Иванова						

Копировал Стрельцова 20159-03 42

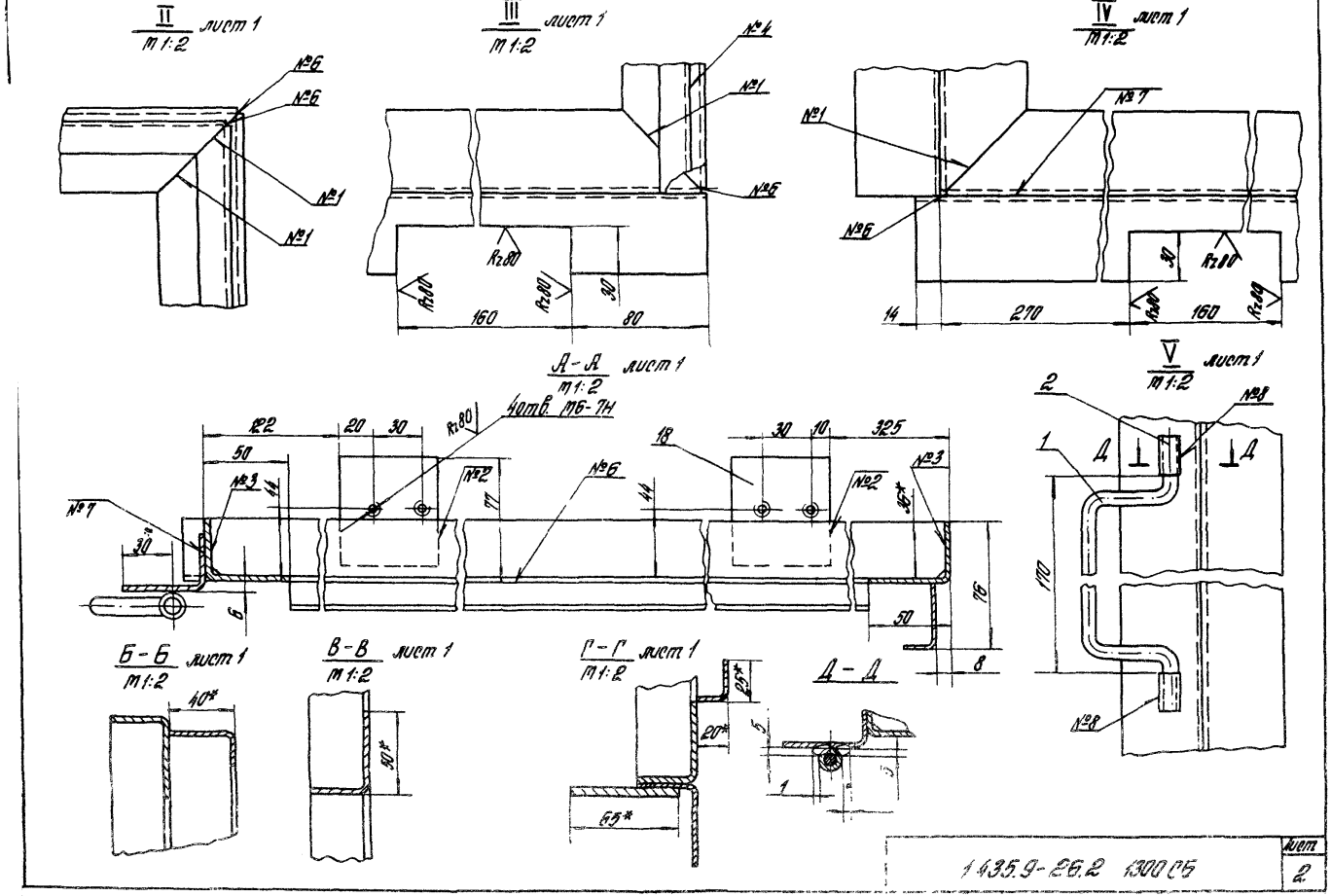
II лист 1
М 1:2
№6
№6
№1
№1
III лист 1
М 1:2
№4
№1
№6
Rz80
Rz80
Rz80
160
80
30
IV лист 1
М 1:2
№1
№7
№6
30
Rz80
Rz80
Rz80
14
270
160
А-А лист 1
М 1:2
4отв. М6-7Н
122
20
30
Rz80
50
№3
№2
№6
18
30
10
325
№2
№3
№7
30*
44
77
44
36*
6
76
50
8
V лист 1
М 1:2
2
№8
1
Д
Д
170
№8
Б-Б лист 1
М 1:2
40*
В-В лист 1
М 1:2
50*
Г-Г лист 1
М 1:2
25*
20*
65*
Д-Д
5
1
3
1435.9-26.2 1300 СБ
Лист
2

Рис. 2
Остальное - см. рис. 1

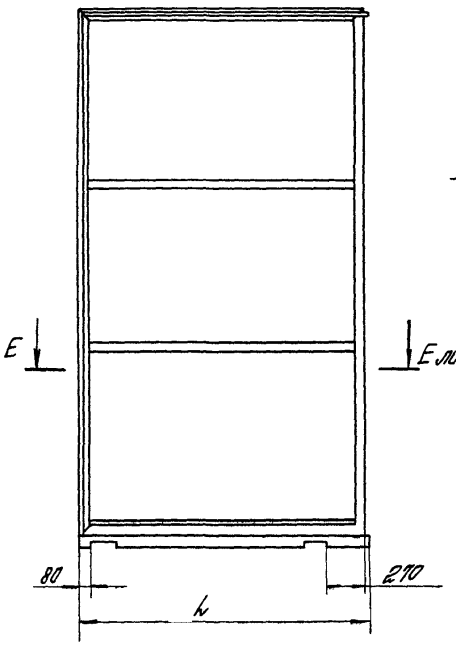

Рис. 3
Остальное - см. рис. 1

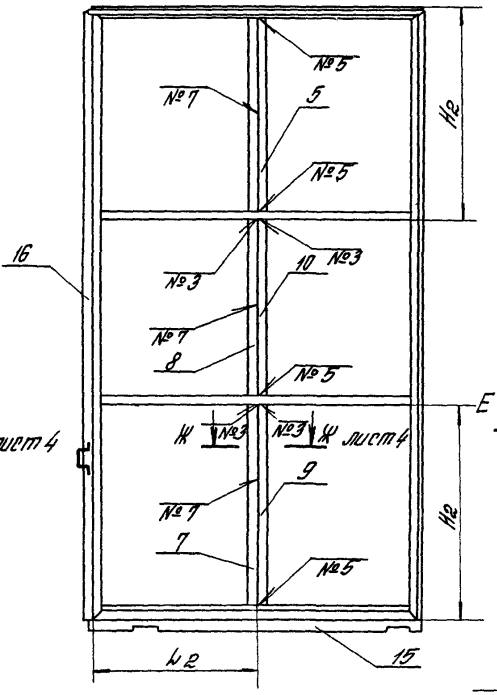

Рис. 4
Остальное - см. рис. 1

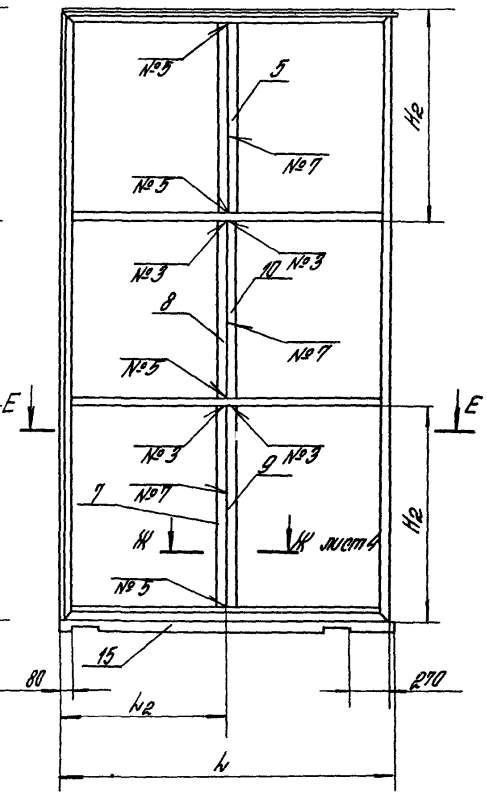

Е – Е
М 1:2
лист 3

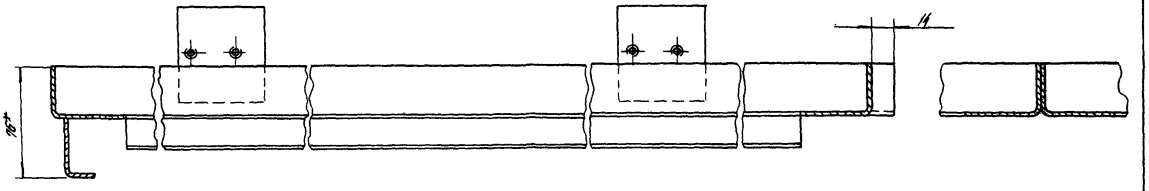

Ж – Ж
М 1:2
лист 3

Размеры в мм

Таблица 1

Обозначение	Рис.	l	l_1	l_2	H	H_1	H_2	Масса, кг
1.435.9-26.2 1300	1	1696	1646	—	3030	2980	960	30,41
-01		1996	1946	—	3630	3580	1190	39,03
-02	2	1660	1646	—	3030	2980	960	24,55
-03		1960	1946	—	3630	3580	1190	33,07
-04	3	2296	2246	1123	4230	4180	1450	66,0
-05		2596	2546	1273	5430	5380	1850	83,32
-06	4	2260	2246	1123	4230	4180	1450	59,68
-07		2560	2546	1273	5430	5380	1850	72,88

Таблица 2

Обозначение шва	Способ сварки	№ шва	Кол. на исполнение 1.435.9-26.2 1300 —	01	02	03	04	05	06	07
С2	ГОСТ 14771-76-УП	1	9	9	9	9	17	17	17	17
Н1 – ⊐		2	2	2	2	2	2	2	2	2
Т1 – △3 – ⊐		3	4	4	4	4	8	8	8	8
Т1 – △3		4	2	2	2	2	2	2	2	2
Т3 – △3		5	—	—	—	—	4	4	4	4
У4 – △3		6	6	6	6	6	6	6	6	6
Н1-Кт-8	ГОСТ 15878-79	7	2	2	2	2	5	5	5	5

Таблица 1

Марка изделия	Код изделия	Наименование и код: Мелкосортная сталь 093300, 095300							Среднесортная сталь 093200, 095200							Крупносортная сталь 093100, 095100							
		Расход, кг																					
		Квадратная d=10 до 12 и от 14 до 18	Полоса b= от 12 до 45	∟ 32×20	∟ 32×32	Всего конструкций из стали	⌀ от 10 до 12 мм, 14, 16, 18	Итого	С учетом Кат=1,05	Квадрат от 20 до 30	Полоса b= от 50 до 36	∟ от 63×4 до 63×40	∟ 36×36×4 до 40×40×4 и 50×32×4	Всего конструкций из стали	⌀ от 20 до 30 и №12, 30	Итого	С учетом Кат=1,05	Квадрат от 32 до 120	Полоса b= от 60 до 200	∟ 70×45 и более	∟ 80×50 и более	Всего конструкций из стали	⌀ от 32 до 250 и от 32 и более	Итого	С учетом Кат=1,05
ВР-П-30×30			0,26				1,77	2,03	2,13	19,74					19,74	0,524	20,26	21,28					23,54	23,54	24,72
ВР-П-36×36			0,26				1,77	2,03	2,13	23,55					23,55	0,524	24,07	25,28					23,54	23,54	24,72
ВР-П-42×42			0,26				1,77	2,03	2,13	27,32					27,32	0,524	27,84	29,24					23,54	23,54	24,72
ВР-П-48×54			0,26				1,77	2,03	2,13	31,09					31,09	0,524	31,61	33,2					23,54	23,54	24,72

Продолжение таблицы 1

Марка изделия	Код изделия	Наименование и код: Толстолистовая сталь 091200, 091300						Толстолистовая сталь 091100			Листовая оцинкованная сталь 111100	Гнутые профили 112000						Чугун АЧС-1	
		Расход, кг																	
		В= от 1 до 1,8	В= от 1,9 до 3,9	Рифленая В=3	Волнистая	Итого	С учетом Кат=1,05	В=4 и более	Широкополосная универсальная	Итого	С учетом Кат=1,05	по серии	С учетом Кат=1,05	∟	⊏	∟	Истин. профилированного	Итого	С учетом Кат=1,05	по серии	С учетом Кат=1,05
ВР-П-30×30			1,3			1,3	1,37	42,45		42,45	44,57	7,58	7,96	163,9	114,12	1,6	169,4	449,0	471,5	0,42	0,44
ВР-П-36×36			1,3			1,3	1,37	44,29		44,29	45,34	9,16	9,62	209,5	132,92	1,6	223,2	572,2	600,8	0,42	0,44
ВР-П-42×42			1,3			1,3	1,37	58,33		58,33	61,25	10,64	11,17	338,3	266,51	1,6	309,0	1181,9	1241	0,42	0,44
ВР-П-48×54			1,3			1,3	1,37	61,09		61,09	64,14	12,1	13,76	408,7	273,18	1,6	453,5	1137,0	1194	0,42	0,44

Таблица 2

Марка изделия	Код изделия	Наименование и код: Труба 130103		Уголок стальной горячекатаный равнополочный 131100		Резина-1 ГОСТ 7338-77	
		Расход, кг					
		по серии	С учетом Кат=1,15	по серии	С учетом Кат=1,05	по серии	С учетом Кат=1,05
ВР-П-30×30		0,274	0,29	0,46	0,48	18,06	18,96
ВР-П-36×36		0,274	0,29	0,46	0,48	21,45	22,52
ВР-П-42×42		0,274	0,29	0,46	0,48	24,91	26,16
ВР-П-48×54		0,274	0,29	0,46	0,48	30,43	31,95

Гл. спец.	Крикунов			13.05
Зав. сект.	Захарова			13.5.4.
Н. контр.	Чуркина			13.13.V
Конструктор	Иванова			13.5.85

1.435.9-26.2 0000 РМ

Ведомость расхода материалов

Стадия	Лист	Листов
Р	1	2

Гипроспецлегконструкция

Продолжение таблицы 2

Марка изделия	Код изделия	Наименование и код															
		Пенополистирол 22 4444		Войлок технический 816121		Винипласт ВН 22 4621 0200		Лента ЭМ-1 25 7163 5238		Картон прокладочный 54 4332 1024		Пиломатериалы 53 3311		Эластосил 11-06 67 7540		Клей 88-НП 251311	
		Расход, кг															
		по серии	Сучетом Kотх=1,05	по серии	Сучетом Kотх=1,05	по серии	Сучетом Kотх=1,05	по серии	Сучетом Kотх=1,05	по серии	Сучетом Kотх=1,05	по серии	Сучетом Kотх=1,05	по серии	Сучетом Kотх=1,05	по серии	Сучетом Kотх=1,05
ВР-М-30х30		20,34	21,36	0,01	0,01					0,015	0,015	2,52	2,65	5,0	5,25	0,6	0,63
ВР-М-36х36		28,9	30,35	0,01	0,01					0,015	0,015	2,99	3,14	6,0	6,3	0,8	0,84
ВР-М-42х42		39,02	40,97	0,01	0,01					0,015	0,015	3,47	3,64	7,0	7,35	1,0	1,05
ВР-М-48х54		56,86	59,7	0,01	0,01					0,015	0,015	3,93	4,12	8,0	8,4	1,0	1,05

gost.e-ecolog.ru