ТИПОВЫЕ КОНСТРУКЦИИ, ИЗДЕЛИЯ И УЗЛЫ ЗДАНИЙ И СООРУЖЕНИЙ

Серия 1.435.9-26

ВОРОТА РАЗДВИЖНЫЕ С МЕХАНИЗИРОВАННЫМ ОТКРЫВАНИЕМ С ПОЛОТНОМ ИЗ РАЗЛИЧНЫХ МАТЕРИАЛОВ

Выпуск 1

ВОРОТА ИЗ ПАНЕЛЕЙ ТИПА „СЕНДВИЧ"

РАБОЧИЕ ЧЕРТЕЖИ

20159 - 02
ЦЕНА 1-48

gost.e-ecolog.ru

ЦЕНТРАЛЬНЫЙ ИНСТИТУТ ТИПОВОГО ПРОЕКТИРОВАНИЯ
ГОССТРОЯ СССР

Москва. А-445. Смольная ул. 22

Сдано в печать IX 1987 года

Заказ № 11551 Тираж 630 экз

ТИПОВЫЕ КОНСТРУКЦИИ, ИЗДЕЛИЯ И УЗЛЫ ЗДАНИЙ И СООРУЖЕНИЙ

Серия 1.435.9-26

ВОРОТА РАЗДВИЖНЫЕ С МЕХАНИЗИРОВАННЫМ ОТКРЫВАНИЕМ С ПОЛОТНОМ ИЗ РАЗЛИЧНЫХ МАТЕРИАЛОВ

Выпуск 1
ВОРОТА ИЗ ПАНЕЛЕЙ ТИПА „СЕНДВИЧ"

РАБОЧИЕ ЧЕРТЕЖИ

РАЗРАБОТАНЫ:

ЦНИИПРОМЗДАНИЙ

Зам. директора института — С.М. Гликин

Зав. отделом наружных ограждающих конструкций — Г.М. Смилянский

Гл. инженер проекта — В.И. Погорелов

Проектным институтом
ГИПРОСПЕЦЛЕГКОНСТРУКЦИЯ

Гл. инженер — В.Н. Шилов

Зав. отделом СК-2 — П.П. Кашкинов

Рук. разработки — Т.П. Захарова

Одобрены:

Отделом типового проектирования и организации проектно-изыскательских работ Госстроя СССР, письмо от 28.05.84 г. № 2/2-221

Обозначение	Наименование	Стр.
1.435.9-26.1 0000 ТО	Техническое описание	3
1.435.9-26.1 1000	Ворота из панелей типа „Сэндвич"	6
1.435.9-26.1 1000 СБ	Ворота из панелей типа „Сэндвич". Сборочный чертеж	8
1.435.9-26.1 0000 ВП	Ведомость покупных изделий	11
1.435.9-26.1 1100	Створка полотна	15
1.435.9-26.1 1100 СБ	Створка полотна Сборочный чертеж	19
1.435.9-26.1 1200	Каркас	24
1.435.9-26.1 1200 СБ	Каркас Сборочный чертеж	27
1.435.9-26.1 1201	Связь	33
1.435.9-26.1 1202	Перемычка	33
1.435.9-26.1 1203	Связь	34

Обозначение	Наименование	Стр.
1.435.9-26.1 1204	Ребро	34
1.435.9-26.1 1101	Планка	35
1.435.9-26.1 1102	Упор	35
1.435.9-26.1 0000 РМ	Ведомость расхода материалов	36

				1.435.9-26.1 0000			
				Содержание	Стадия	Лист	Листов
					Р		1
ГИП	Погорелов		03.84		ЦНИИПРОМЗДАНИЙ		
Н. контр.	Глебочкин						
Ст. инж.	Царева						

Копировал: [signature]

20159-02 3

формат А3

1. Требования к конструкции.

1.1. Ворота раздвижные из панелей типа „Сендвич" должны изготавливаться по рабочим чертежам серии 1.435.9-26 в соответствии с настоящими техническими требованиями.

1.2. Створки полотна должны перемещаться по монорельсу свободно без заеданий, в конструкции ворот должно быть предусмотрено переключение с механизированного перемещения полотна на ручное.

1.3. Сопротивление теплопередаче полотна должно быть не менее 1,85 м². час. °С/ккал.

1.4. Воздухопроницаемость ворот должна быть не более $C^{н}$ = 10 кг/м². час.

1.5. Все металлические поверхности должны иметь защитно-декоративное покрытие.

1.6. Конструкция ворот должна подвергаться следующим испытаниям:

- типовым - при подготовке производства или изменении конструкции ворот по утвержденной программе и методике испытаний, разработанной заводом - изготовителем;
- приемно - сдаточным - при серийном и массовом производстве по техническим требованиям.

1.7. Завод - изготовитель должен изготовить и испытать опытные образцы ворот в точном соответствии с чертежами и техническими требованиями. Серийное или массовое производство ворот разрешается только после утверждения акта испытания опытных образцов с выводами, характеризующими качество изготовления и стабильность работы ворот.

2. Требования к материалам.

2.1. Качество материалов должно соответствовать требованиям государственных или отраслевых стандартов или технических условий. Соответствие применяемых материалов предъявляемым требованиям должно подтверждаться стандартами заводов - поставщиков, а при их отсутствии - данными испытаний заводской лаборатории.

				1.435.9-26.1 0800 ТО		
				Техническое описание	Стадия Р	Лист 1	Листов 9
ГИП	Погорелов		09.84		ЦНИИПРОМЗДАНИЙ		
Н. контр.	Рябочкин						
Ст. инж.	Царева						

Копировал: [signature]

20159-02 4

формат А3

3. Требования к деталям.

3.1. Заготовки из фасонного проката должны быть очищены от загрязнений, коррозии и окалин любым способом, не ухудшающим структуру металла и не понижающим прочность деталей.

3.2. В металлических деталях, имеющих механически обработанные поверхности, чистота обработки должна соответствовать классу чистоты, указанному в чертежах и выполняться в соответствии с ГОСТ 2789-73*.

Для деталей, с чистотой обработки не указанной в чертежах, чистота поверхности должна быть не ниже Rz 80 по ГОСТ 2789-73*. Риски и царапины на поверхностях этих деталей не допускаются.

Острые кромки должны быть притуплены.

3.3. В деталях, изготовленных из пластмасс, не допускаются коробления, трещины, недопрессовки, вздутия, расслоения, пористость, сколы.

3.4. Неуказанные в чертежах предельные отклонения размеров: $H14$; $h14$; $\pm \frac{IT14}{2}$; ст СЭВ 144-75.

3.5. Непрямолинейность линейных элементов должна быть не более 1мм на длине 1м и 2мм на всей длине.

3.6. Технология изготовления деталей и сборочных единиц ворот должна обеспечить их взаимозаменяемость.

3.7. Детали, изготовленные из резины, не должны иметь вмятин, надрывов и более одной склейки по длине детали.

3.8. В деталях, изготовленных из дерева и фанеры, не допускаются трещины, расслоения, коробления, зауселицы, побитость и помятость кромок.

3.9. Сварные швы должны быть ровной толщины, без прожогов, шлаковых и других дефектов.

4. Требования к сборке.

4.1. Поступающие на сборку детали должны быть очищены от стружки, загрязнений, иметь клейма ОТК и другие сопроводительные документы, удостоверяющие их качество.

Все детали из дерева должны быть обработаны антисептиками.

4.2. Сборка должна производиться на участке, оборудованном приспособлениями, обеспечивающими точность, указанную в чертежах.

4.3. При сборке деталей не допускается применение прокладок, клиньев и прочих компенсаторов, не предусмотренных чертежами.

4.4. Все резьбовые соединения должны быть затянуты до отказа без перекоса соединяемых деталей.

Все крепежные детали не должны иметь повреждений.

4.5. Допускаемые отклонения габаритных разме

ров обрамления ворот ±5 мм; косоугольность проема ворот и полотна допускается в пределах поля допуска $\left(\pm\frac{JT14}{2}\right)$ на линейные размеры по ГОСТ 11472-69.*
Непрямолинейность полотна и монорельса не должна быть более 1,5 мм на первый метр длины плюс 0,5 мм на каждый последующий метр.
Неплоскостность полотна раздвижных ворот должна быть не более 3 мм.

4.6. Подшипники перед сборкой промыть в горячем минеральном масле или бензине, а после установки в узле, смазать консистентной смазкой ЦИАТИМ-201 ГОСТ 6267-74.*

5. Требования к декоративно-защитным покрытиям.

5.1. Поверхности, подлежащие окраске, должны быть очищены от масел, ржавчины, грязи и влаги, обезжирены и огрунтованы. Марка грунтовки выбирается заводом-изготовителем

5.2. Элементы ворот должны быть огрунтованы только после проверки качества изготовления.

5.3. Огрунтованные и окрашенные поверхности должны быть ровными, гладкими, без подтеков и не иметь отслоений.

5.4. Цвет защитно-декоративного покрытия определяется проектировщиками и согласовывается с заводом-изготовителем ворот.

6. Требования к транспортировке.

6.1. Ворота должны перевозиться к месту монтажа в разобранном виде любым видом транспорта в положении, исключающем механическое повреждение ворот и попадание на них влаги.

Копировал: [illegible] 20159-02 6 формат А3

Формат	Зона	Поз.	Обозначение	Наименование	Кол. на испол. 1.435.9-26.1/1000 —										Примеч.
					—	01	02	03							
				Документация											
А3			1.435.9-26.1/1000 СБ	Сборочный чертеж											
А3			1.435.9-26.1/1000 ТО	Техническое описание											
А3			1.435.9-26.1/0000 РМ	Ведомость расхода материалов											
А3			1.435.9-26.1/0000 ВО	Ведомость покупных изделий											
				Сборочные единицы											
А4		1	1.435.9-26.4 1000	Привод с мотор-редуктором	1										см. Вып. 4
			-01	Привод с мотор-редуктором		1									

| | | | | | | | | | | |

Формат	Зона	Поз.	Обозначение	Наименование	Кол. на исполн. 1.435.9-26.1 1000 —										Прим.
					—	01	02	03							
А4		6	1.435.9 26.1 1100-02	Створка полотна	1										
			-03	Створка полотна		1									
			-06	Створка полотна			1								
			-07	Створка полотна				1							
				Детали											
А4		7	1.435.9-26.4 0006	Упор	2	2	2	2							См. Вид 1
				Стандартные изделия											
		8		Болт М8-8g×25.58.016											
				ГОСТ 7798-70*	4	4	4	4							
		9		Гайка М8-7Н.5.016											
				ГОСТ 5915-70*	4	4	4	4							

1.435.9-26.1 1000 Лист 3

Инв.№ подл.	Подпись и дата	Взам. инв.№

Формат	Зона	Поз.	Обозначение	Наименование	Кол. на испол. 1.435.9-26.1 1000 —										Прим.
					—	01	02	03							
		10		Ось 6-5 h 11×14 Ст3пс ЦБ											
				ГОСТ 9650-80	4	4	4	4							
		11		Шайба 8.65Г 029											
				ГОСТ 6402-70*	4	4	4	4							
		12		Шайба 8.01.016											
				ГОСТ 11371-78	4	4	4	4							
		13		Шайба 5.01.016											
				ГОСТ 11371-78	4	4	4	4							
		14		Шплинт 1,2×8.001											
				ГОСТ 397-79*	4	4	4	4							
				Цепь ПР-15,875-2270-											
				-1 ГОСТ 13568-75*	11,97	13,77	15,57	17,37							м

1.435.9-26.1 1000 Лист 4

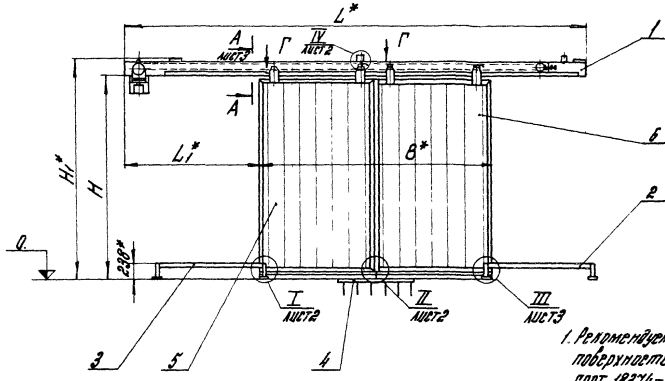

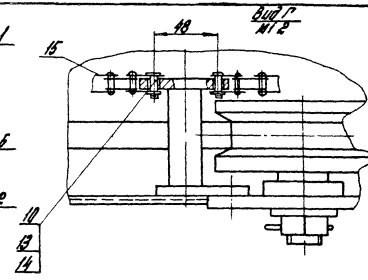

1. Рекомендуемое защитно-декоративное покрытие наружных поверхностей - эмаль атмосферостойкая, типа ХВ-110 по ГОСТ 18374-79.
2. Окончательно выставить и закрепить на монорельсе (поз.1) выключатели путевые конечные и натяжное устройство цепи.
3. Отрегулировать положение упоров (поз.7) на направляющих (поз. 2 и 3).
4. * Размеры для справок.
5. Неуказанные предельные отклонения размеров $\pm \frac{JT14}{2}$

Обозначение	Марка	B, мм	H, мм	H1, мм	L, мм	L1, мм	Масса, кг
1.435.9-26.1 1000	ВР-С-30×30	3328	3144	3352	7070	2066	644
-01	ВР-С-36×36	3928	3744	3952	8270	2366	780
-02	ВР-С-42×42	4528	4344	4552	18400	6936	1095
-03	ВР-С-48×54	5128	5544	5752	18400	6636	1317

6. В конструкции ворот использованы изобретения по а.с. N 777193 и N 796374.

				1.435.9-26.1 1000 СБ			
				Ворота из панелей типа „Сэндвич" Сборочный чертеж	Стадия	Масса	Масштаб
					Р	см табл.	-
					Лист 1	Листов 3	
ГИП	Погорелов		09.81		ЦНИИПРОМЗДАНИЙ		
Н. контр.	Левочкин						
Ст. инж.	Царева						

Копировал: 20159-02 9 формат А3

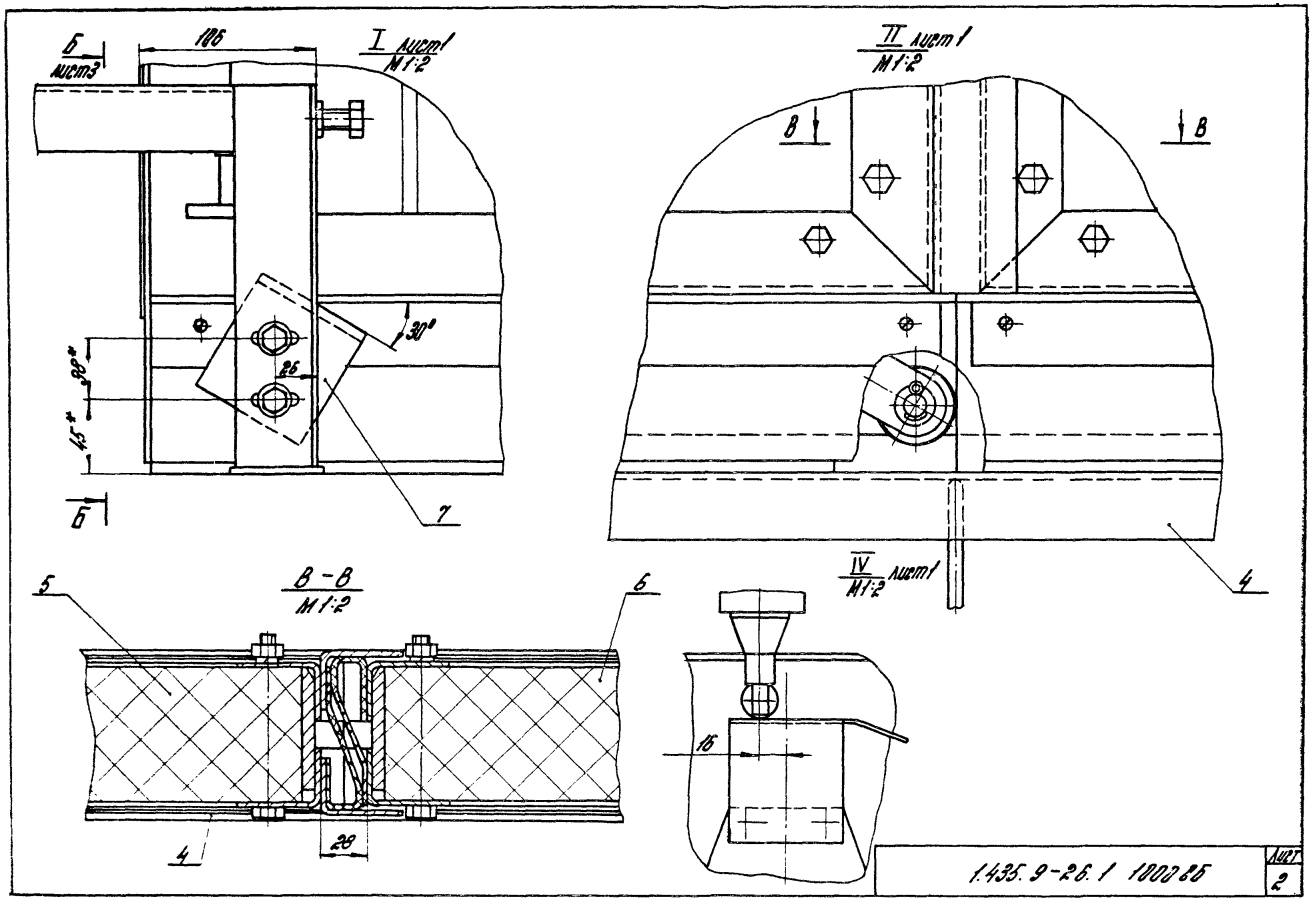

Копировал: 20159-02 10 формат А3

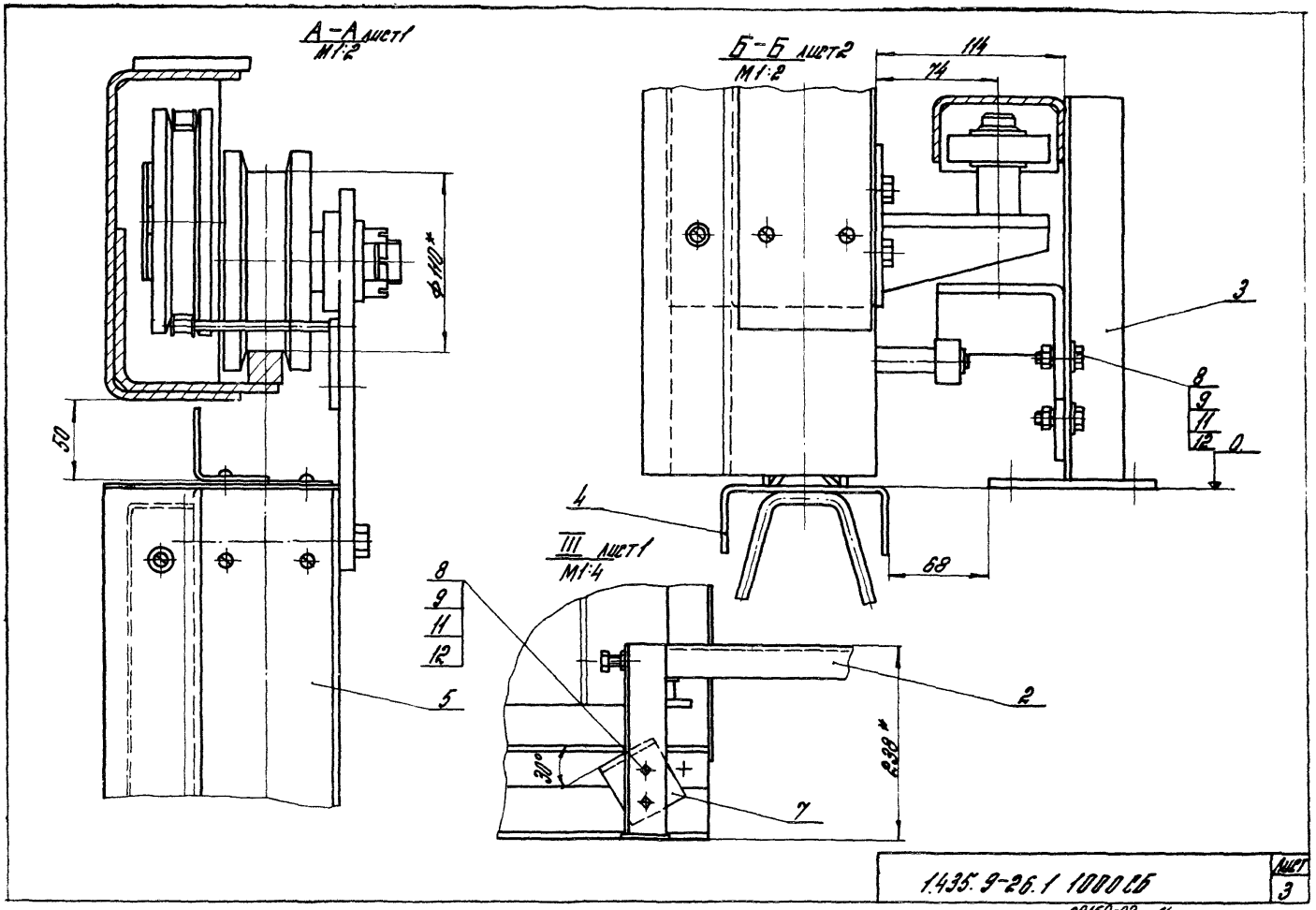

1.435.9-26.1 1000 СБ

Лист 3

Копировал [signature] 20159-02 Н формат А3

№ по порядку	Наименование	Код ОКП	Обозначение документа на поставку	Поставщик	Кол. на исполнен. 1.435.9-26.1 0000 —						Примечание
					—	01	02	03			
1	Электрооборудование										
2											
3	Шкаф управления	343 184	ТУ 16-536.042-76	Каспский электроаппаратный завод							
4	ШУ Б401-0382Б			„Каспи электроаппарат"							
5				г. Каспи							
6											
7				Ангарский электро-							
8				механический завод	1	1	1	1			
9	Выключатель путевой		ТУ16-526 457-79	Электроаппаратный							
10	ВПК 1111У2			з-д г. Харьков	2	2	2	2			
11	Мотор - редуктор		ГОСТ 20721-75*		1	1	1	1			
12	МЦ2С-63-45 ЦУЗ										
13											
14	Электромагнит		ТУ16-529161-79		1	1	1	1			
15	ЭД 11101 УЗ-10-220-50										
16											
17	Кабель КРПГ 3х2,5		ГОСТ 13497-77	Севкабель	2,5	3,5	4,0	4,5			м
18	Провод АПВ 1х2,5		ГОСТ 6323-79*	Подольсккабель	40	45	53	60			м
19	Кабель КРПГ 2х2,5		ГОСТ 13497-77	Севкабель	3,0	3,0	3,0	3,0			м
20											
21	Металлорукав		ТУ22-5570-83Е	Завод „Металлорукав"							
22	РЗЦ-Х			г. Москва							
23	ф 10 мм				4,0	5,0	5,5	6,0			м
24	ф 11 мм				10,0	12,0	14,0	16,0			м
25											
26	Муфта Тр2		ТУ36-1447-82Е	Красноярский завод							
27				электромонтажных							
28				изделий	8	8	8	8			

ГИП	Погорелов	[подпись]	09.34
Н. контр.	Глебочкин	[подпись]	
Ст. инж.	Царева	[подпись]	

1.435.9-26.1 0000 ВП

Ведомость покупных изделий

Стадия	Лист	Листов
Р	1	4

ЦНИИПРОМЗДАНИЙ

Копировал: [подпись] 20159-02 12 формат А3

Номер отрезка	Наименование	Код ОКП	Обозначение документа на поставку	Поставщик	Кол. на исполн. 1.435.9-26.1 0000						Примечание
					—	01	02	03			
1	Патрубки вводные		ТУ 36-1447-82Е	Красноярский завод							
2				электромонтажных							
3				изделий	8	8	8	8			
4	Цепь ПР-15.875-2270-1		ГОСТ 13568-75*		11,97	13,77	15,57	17,37			м
5											
6	Подшипник 206		ГОСТ 8338-75		9	9	9	9			
7											
8	ОСИ	128 001	ГОСТ 9650-80								
9	6-5 h 11x14 Ст3пс Ц6				4	4	4	4			
10	6-10h 12x28 Ст3пс Ц6				1	1	1	1			
11	6-16 h 12x95 Ст3пс Ц6				1	1	1	1			
12											
13	Кольцо 1А 10		ГОСТ 13940-80		2	2	2	2			
14											
15	Крепежные изделия										
16											
17	Болты	128200	ГОСТ 7798-70*								
18	М6-8g x 8. 58. 016				8	8	8	8			
19	М6-8g x 16. 58. 016				4	4	4	4			
20	М6-8g x 25.58.016				4	4	4	4			
21	М8-8g x 20.58.016				4	4	4	4			
22	М8-8g x 25.58.016				18	18	18	18			
23	М10-8g x 40.58.016				4	4	4	4			
24	М10-8g x 110.58.016				68	80	128	152			
25	М12-8g x 40.58.016				2	2	2	2			
26	М20-8g x 70.58.016				4	4	8	8			
27											
28	Винт 4-8g x 20.01.016	128400	ГОСТ 10621-80		200	236	272	336			
29											
30											

Копировал: [signature] 20159-02 13 формат А3

Номера страниц	Наименование	Код ОКП	Обозначение документа на поставку	Поставщик	Кол. на исполн. 1.435.9-26.1 0000-						Примечание
					—	01	02	03			
1	Винты	128401	ГОСТ 17473-80*								
2	М4-8g×20.58.016				32	38	44	56			
3	М6-8g×10.58.016				8	8	8	8			
4	М8-8g×14.58.016				2	2	2	2			
5	Винт 2М6-8g×16.019	128401	ГОСТ 17475-80*		24	24	24	24			
6											
7	Гайки	128300	ГОСТ 5915-70*								
8	М4.5-7Н.016				32	38	44	56			
9	М6.5-7Н.016				8	8	8	8			
10	М8.5-7Н.016				16	16	16	16			
11	М10.5-7Н.016				72	84	132	156			
12	М20.5-7Н.016				4	4	8	8			
13	Гайка М24.5-7Н.016	128300	ГОСТ 5919-73*		4	4	4	4			
14	Гайка М8.5-7Н.016	128300	ГОСТ 5916-70*		8	8	8	8			
15											
16	Шайбы	128600	ГОСТ 6402-70*								
17	6.65Г 029				24	24	24	24			
18	8.65Г 029				24	24	24	24			
19	10.65Г 029				72	84	132	156			
20	20.65Г 029				4	4	8	8			
21											
22	Шайбы	128600	ГОСТ 11371-78								
23	5.01.016				4	4	4	4			
24	8.01.016				4	4	4	4			
25	12.01.016				1	1	1	1			
26	14.01.016				3	3	3	3			
27	20.01.016				2	2	2	2			
28	24.01.016				4	4	4	4			
29											
30											
31											

Копировал: [signature] формат А3

Номер строки	Наименование	Код ОКП	Обозначение документа на поставку	Поставщик	Кол. на изделии 1.435.9-26.1 ОПОО – —	01	02	03			Примечание
1	Шайбы	128600	ГОСТ 6958-78								
2	3.01.016				42	48	54	62			
3	4.01.016				128	152	176	224			
4											
5	Шуруп 1-3×20.016	128404	ГОСТ 1144-80*		42	48	54	62			
6											
7	Шплинты	128700	ГОСТ 397-79*								
8	1,2×8-001				4	4	4	4			
9	2,5×16-001				1	1	1	1			
10	3,2×20-012				2	2	2	2			
11	4×30-012				3	3	3	3			
12											
13											
14											
15											
16											
17											
18											
19											
20											
21											
22											
23											
24											
25											
26											
27											
28											
29											
30											

Формат	Зона	Поз.	Обозначение	Наименование	Кол. на испол. 1.435.9-26.1 1100 — —	01	02	03	04	05	06	07			Прим.
				Документация											
А3			1.435.9-26.1 1100 СБ	Сборочный чертеж											
				Сборочные единицы											
А4		1	1.435.9-26.4 3000	Подверка	1	1			1	1					см. Вып. 4
А4		2	1.435.9-26.4 3500	Подверка			1	1			1	1			см. Вып. 4
А4		3	1.435.9-26.4 4000	Подверки	1	1	1	1	1	1	1	1			см. Вып. 4
А4		4	1.435.9-26.4 5000	Ролик	1	1			1	1					см. Вып. 4
А4		6	1.435.9-26.4 6000	Ролик			1	1			1	1			см. Вып. 4
А4		6	1.435.9-26.4 6000 -01	Ролик	1	1			1	1					
А4		7	1.435.9-26.4 7000	Подвижное ограждение	1										см. Вып. 4
			-01	Подвижное ограждение		1									
			-02	Подвижное ограждение					1						
			-03	Подвижное ограждение						1					

			1.435.9-26.1 1100
			Створки полотна
ГИП	Погорелов		Стадия: Р; Лист: 1; Листов: 8
Н. контр.	Радовцин		ЦНИИПРОМЗДАНИЙ
Ст. инж.	Царева		

Копировал: [illegible] Формат: А4

Инв. № подл. | Подпись и дата | Взам. инв. №

Формат	Зона	Поз.	Обозначение	Наименование	Кол. на испол. 1.435.9-26.1 1100 — —	01	02	03	04	05	06	07			Прим.
А4		8	1.435.9-26.4 7000 -04	Подвижное ограждение			1								
			-05	Подвижное ограждение				1							
			-06	Подвижное ограждение							1				
			-07	Подвижное ограждение								1			
А4		9	1.435.9-26.1 1200	Каркас	1										
			-01	Каркас		1									
			-02	Каркас					1						
			-03	Каркас						1					
А4		10	1.435.9-26.1 1200 -04	Каркас	1										
			-05	Каркас		1									
			-06	Каркас					1						
			-07	Каркас						1					
А4		11	1.435.9-26.1 1200 -08	Каркас			1								
			-09	Каркас				1							
			-10	Каркас							1				
			-11	Каркас								1			
А4		12	1.435.9-26.1 1200 -12	Каркас			1								
			-13	Каркас				1							
			-14	Каркас							1				

Формат	Зона	Поз.	Обозначение	Наименование	Кол. на исполн. 1.435.9-26.1 1100 —										Примеч.
					—	01	02	03	04	05	06	07			
А4		12	1.435.9-26.1 1200 -15	Каркас								1			
				Детали											
А4		14	1.435.9-26.4 0001	Скоба	2	2	2	2	2	2	2	2			см. вып. 4
А4		15	1.435.9-26.4 0002	Горсион	2	2	2	2	2	2	2	2			см. вып. 4
А4		16	1.435.9-26.4 0003	Скоба	2	2			2	2					см. вып. 4
А4		17	1.435.9-26.4 0004	Втулка	4	4			4	4					см. вып. 4
А4		18	1.435.9-26.4 0006	Планка	2		2								см. вып. 4
			-01	Планка		2		2							
			-02	Планка					2		2				
			-03	Планка						2		2			
А4		19	1.435.9-26.1 1101	Планка	1		1								
			-01	Планка		1		1							
			-02	Планка					1		1				
			-03	Планка						1		1			
А4		20	1.435.9-26.1 1101 -04	Планка	1		1								
			-05	Планка		1		1							
			-06	Планка					1		1				
			-07	Планка						1		1			

1.435.9-26.1 1100 — Лист 3

Формат А4

Инв. № подл.	Подпись и дата	Взам. инв. №

Формат	Зона	Поз.	Обозначение	Наименование	Кол. на исполн. 1.435.9-26.1 1102 —										Примеч.
					—	01	02	03	04	05	06	07			
А4		21	1.435.9-26.1 1102	Упор	2	2	2	2	2	2	2	2			
				Полотно - панель											
				типа „Сэндвич"											
				1ПТС L.1016.81 - С 0,8											
				ГОСТ 23486 - 79											
Б4		22	1.435.9-26.1 1103	(2958 x 1624) h14	1		1								84 кг
			1104	(3558 x 1924) h14		1		1							119,6 кг
			1105	(2068 x 2224) h14					2		2				80,3 кг
			1106	(2668 x 2524) h14						2		2			117,4 кг
				Прокладка											
				Пенополиуретан											
				по ТУ 6-05-1473-76											
Б4		23	1.435.9-26.1 1107	(5 x 65 x 2958) h14	1		1								0,49 кг
			1108	(5 x 65 x 3558) h14		1		1							0,59 кг
			1109	(5 x 65 x 2068) h14					4		4				0,34 кг
			1110	(5 x 65 x 2668) h14						4		4			0,43 кг

1.435.9-26.1 1100 — Лист 4

Формат	Зона	Поз.	Обозначение	Наименование	Кол. на исполн. 1.435.9 №1 1100 —									Примеч.
					—	01	02	03	04	05	06	07		
				Уплотнение										
				Пластина I лист, ТМКЩ-М-9,9 ГОСТ 7338-77*										
64		24	1.435.9-26.1 1111	(1,5×100×1660) h14	2		2							0,34кг
			1112	(1,5×100×1960) h14		2		2						0,41кг
			1113	(1,5×100×2260) h14					2		2			0,47кг
			1114	(1,5×100×2560) h14						2		2		0,53кг
64		25	1.435.9-26.1 1115	(3×135×1660) h14	1		1							0,93кг
			1116	(3×135×1960) h14		1		1						1,1кг
			1117	(3×135×2260) h14					1		1			1,26кг
			1118	(3×135×2560) h14						1		1		1,43кг
64		26	1.435.9-26.1 1119	(3×150×3084) h14	1		1							1,92кг
			1120	(3×150×3684) h14		1		1						2,29кг
			1121	(3×150×4284) h14					1		1			2,66кг
			1122	(3×150×5484) h14						1		1		3,4кг
64		27	1.435.9-26.1 1123	(3×160×2980) h14	1		1							1,98кг
			1124	(3×160×3580) h14		1		1						2,36кг
			1125	(3×160×4180) h14					1		1			2,78кг
			1126	(3×160×5380) h14						1		1		3,6кг

1.435.9-26.1 1100 — Лист 5

Инв.№ подл.	Подпись и дата	Взам. инв.№

Формат	Зона	Поз.	Обозначение	Наименование	Кол. на исполн. 1.435.9-26.1 1100 —									Прим.
					—	01	02	03	04	05	06	07		
64		28	1.435.9-26.1 1127	(8×38×3074) h14	1		1							1,3кг
			1128	(8×38×3674) h14		1		1						1,55кг
			1129	(8×38×4274) h14					1		1			1,8кг
			1130	(8×38×5474) h14						1		1		2,3кг
				Стандартные изделия										
		31		Болт М10-8g×110.58.016 ГОСТ 7798-70*	34	40	34	40	60	76	64	76		
				Винты по ГОСТ 17473-72*										
		32		М4-8g×20.58.016	16	19	16	19	22	28	22	28		
		33		М6-8g×10.58.016	4	4	4	4	4	4	4	4		
		34		М8-8g×14.58.016	2	2			2	2				

1.435.9-26.1 1100 — Лист 6

Обозначение	Наименование	Кол. на испол. 1.435.9-26.1 1100 —								Прим.
		—	01	02	03	04	05	06	07	
35	Винт М4х20.01.016 ГОСТ 10621-80	100	118	100	118	136	168	136	168	
	Гайки по ГОСТ 5915-70*									
36	М4-7Н.5.016	16	19	16	19	22	28	22	28	
37	М10-7Н.5.016	24	40	24	40	64	76	64	76	
38	Шайба 4.01.05 ГОСТ 6958-78	64	76	64	76	88	112	88	112	
	Шайбы по ГОСТ 6402-70*									
39	6.65Г.029	4	4	4	4	4	4	4	4	
40	8.65Г.029	2	2			2	2			
41	10.65Г.029	24	40	24	40	64	76	64	76	

1.435.9-26.1 1100 — Лист 7

Инв.№ подл. | Подпись и дата | Взам. инв.№

Формат	Зона	Поз.	Обозначение	Наименование	Кол. на испол. 1.435.9-26.1 1100 —									Прим.
					—	01	02	03	04	05	06	07		
				Материалы										
		43		Клей 88-НП ТУ38-105-1061-82	0,3	0,4	0,3	0,4	0,5	0,5	0,5	0,5		кг
		44		Герметик силоконовый однокомпонентный „Эластосил-1106" ТУ6-02-775-79	2,5	3	2,5	3	3,5	4	3,5	4		кг

1.435.9-26.1 1100 Лист 8

Рис. 1

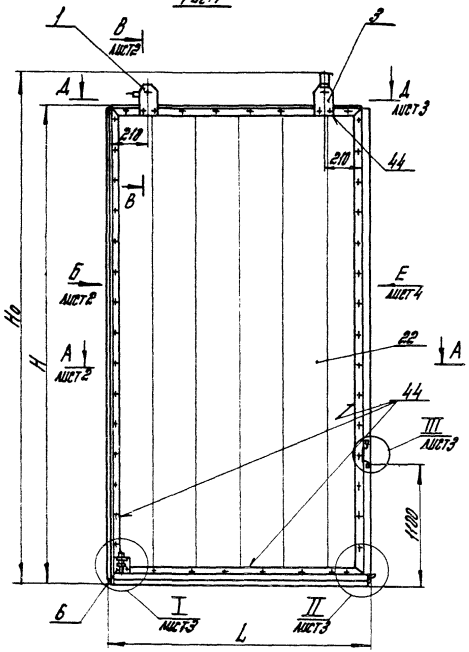

Обозначение	Рис.	H, мм	Ho, мм	L, мм	П	П1	П2	Масса, кг
1.435.9-26.1 1100	1	3094	3335	1700	34	82	16	187
-01		3694	3935	2000	40	98	19	239
-02	2	3094	3335	1650	34	82	16	175
-03		3694	3935	1950	40	98	19	225
-04	3	4294	4535	2300	64	112	22	317
-05		5494	5735	2600	76	140	28	422
-06	4	4294	4535	2250	64	112	22	301
-07		5494	5735	2550	76	140	28	400

1. Сварка ручная электродуговая. Обозначение сварного шва относится ко всем подобным свариваемым элементам.
2.* Размеры для справок.
3. Неуказанные предельные отклонения размеров: $H14; h14; \pm \frac{JT14}{2}$.

				1.435.9-26.1 1100 СБ			
				Отборка полотна	Стадия	Масса	Масшт.
					Р	см. табл.	-
				Сборочный чертеж	Лист 1	Листов 5	
ГИП	Погорелов		09.84		ЦНИИПРОМЗДАНИЯ		
Н. контр.	Глебочкин						
Ст. инж.	Царева						

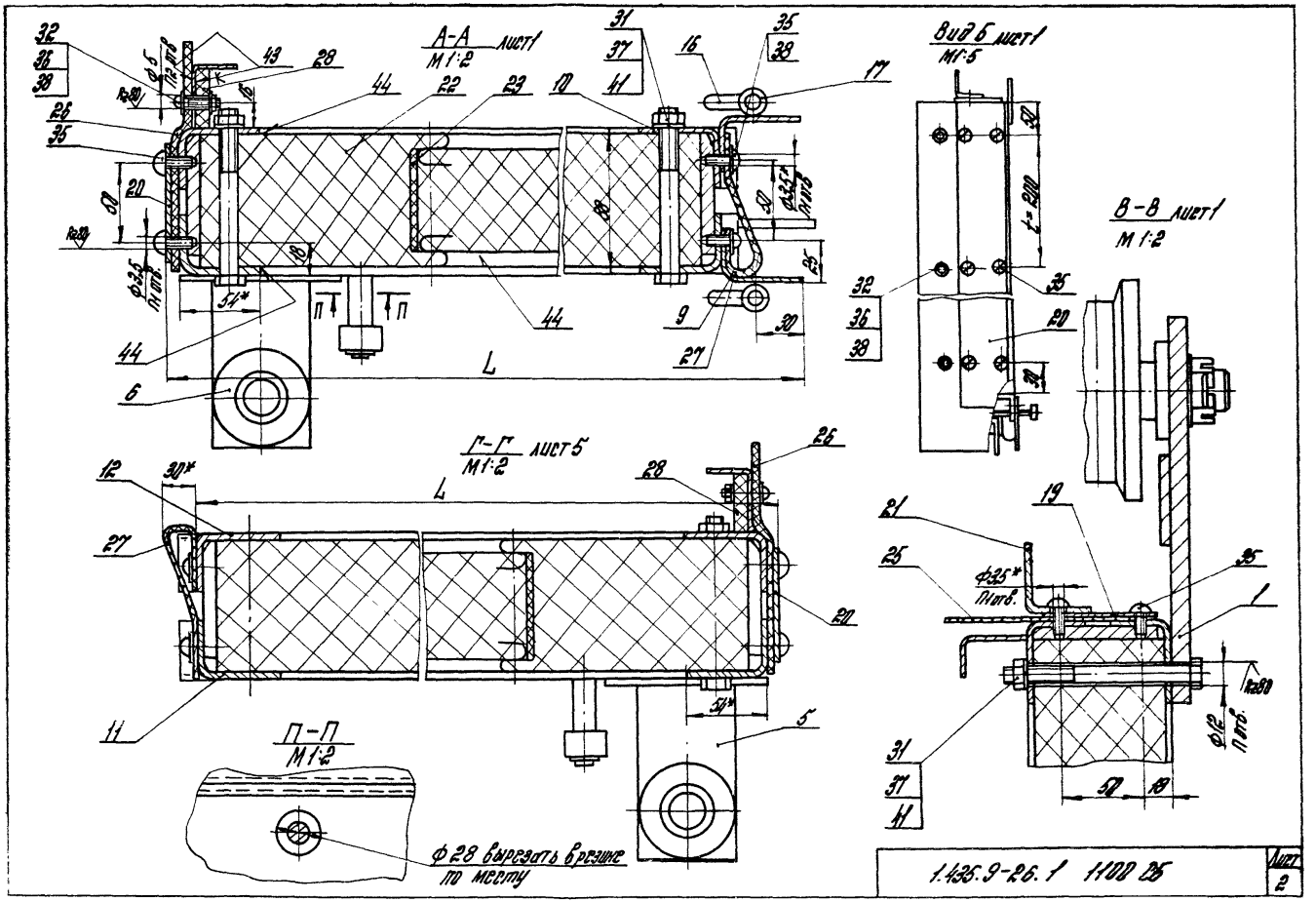
А-А лист1
М1:2
Вид Б лист1
М1:5
В-В лист1
М1:2
Г-Г лист5
М1:2
П-П
М1:2
Ф28 вырезать в резине по месту
1.435.9-26.1 1100 СБ
Лист 2

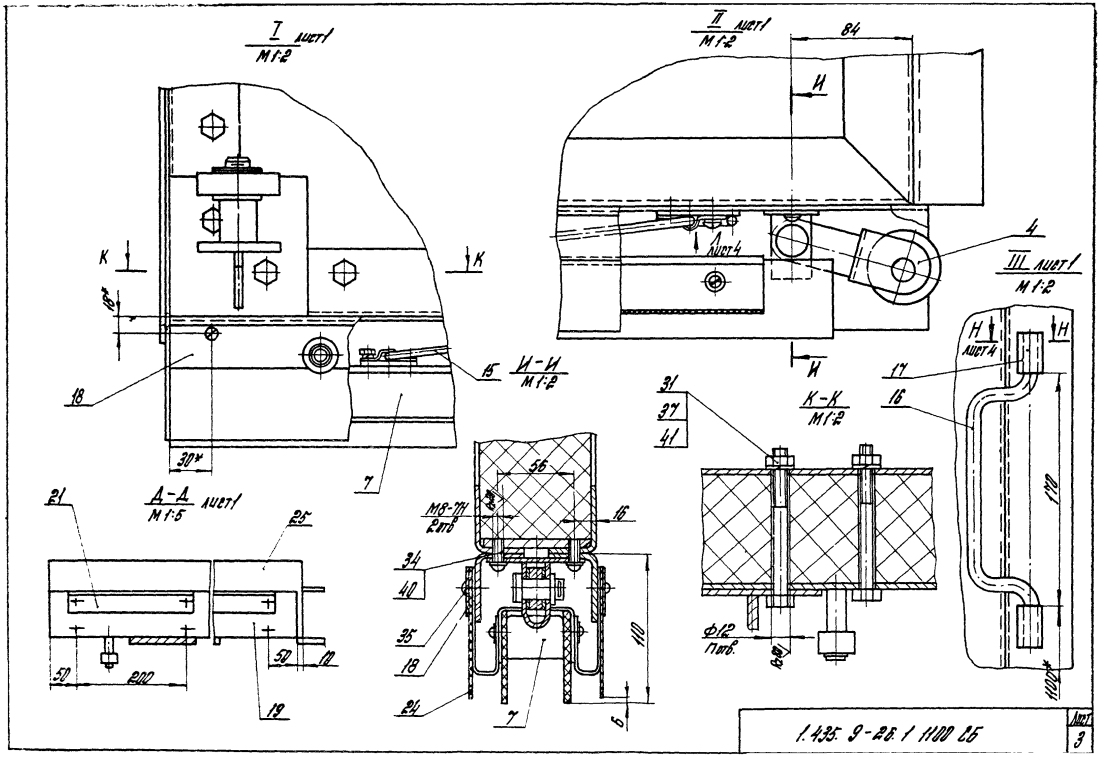

1.435.9-26.1 1100.05

Лист 3

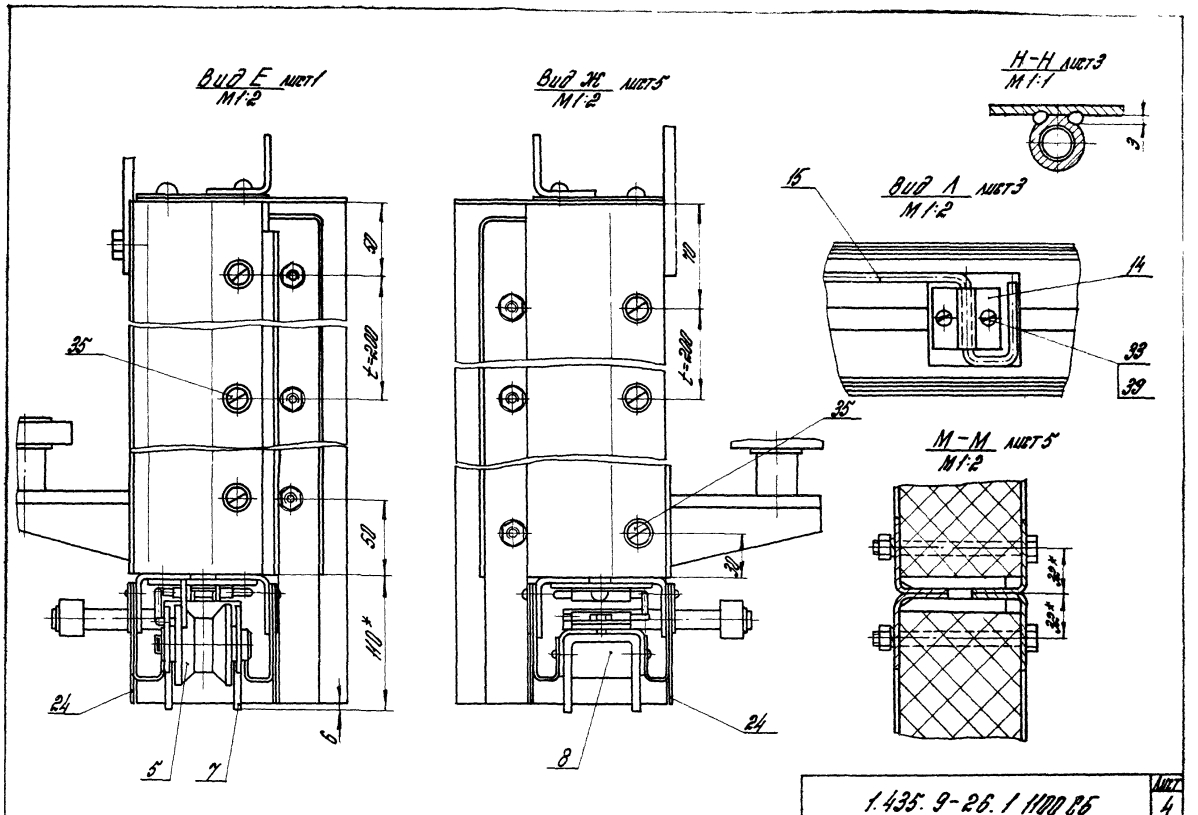

1.435.9-26.1 1100 СБ

Лист 4

Рис. 2

Остальное - см. рис. 1

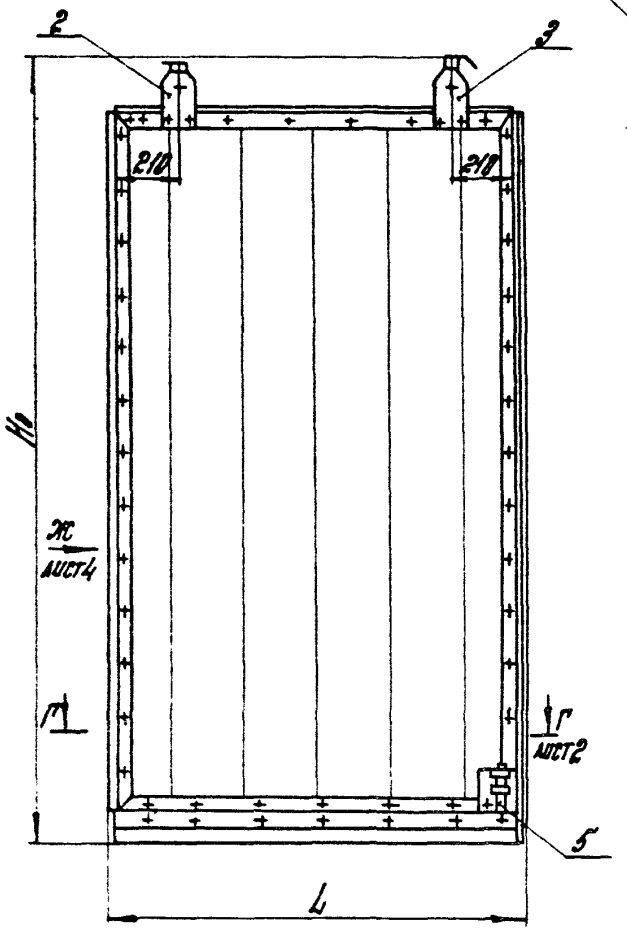

Рис. 3

Остальное - см. рис. 1

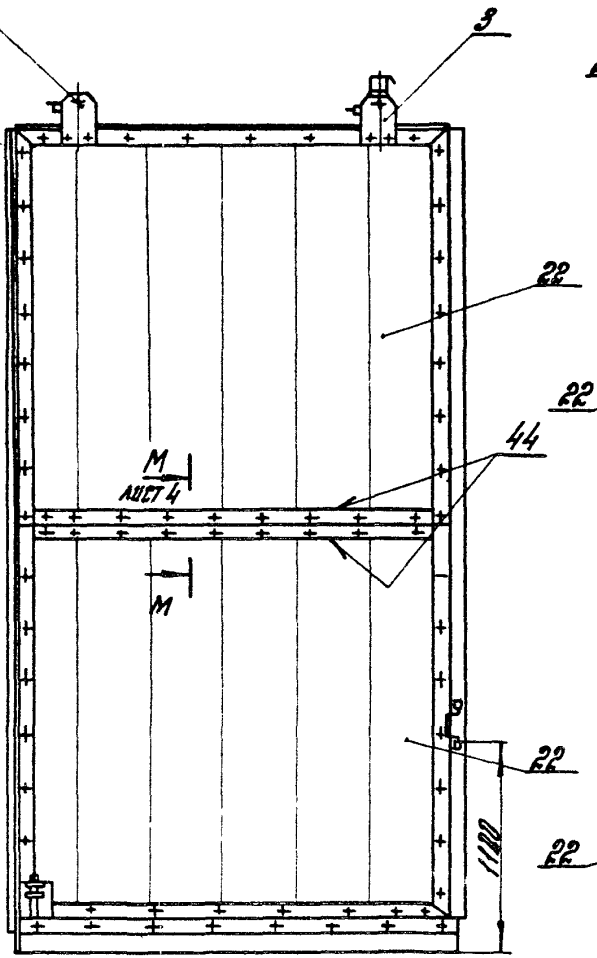

Рис. 4

Остальное - см. рис. 2

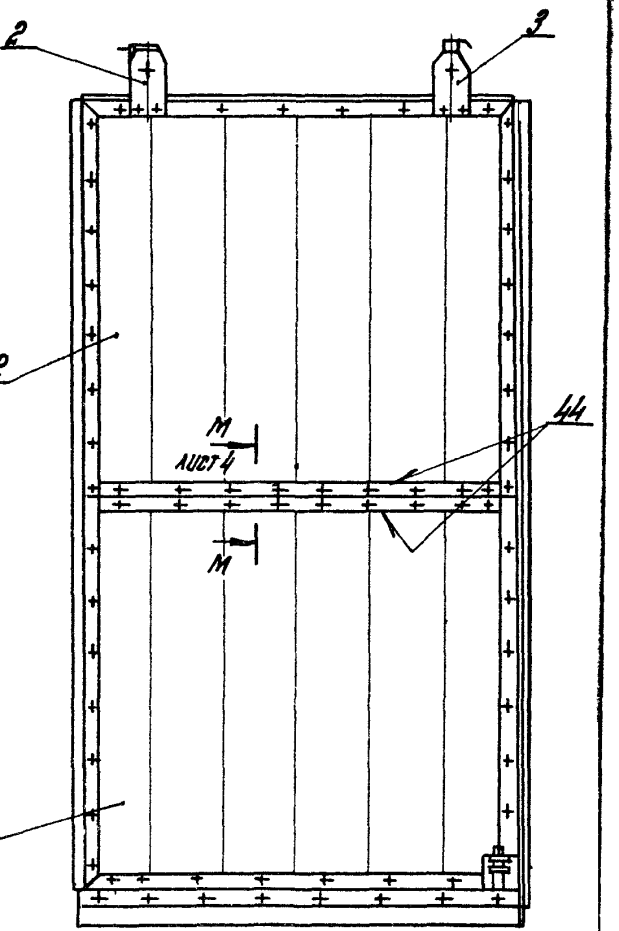

Формат	Зона	Поз.	Обозначение	Наименование	Кол. на испол. 1.435.9-26.1 1200 —										Прим.
					—	01	02	03	04	05	06	07	08	09	
				Документация											
А3			1.435.9-26.1 1200 СБ	Сборочный чертеж	X	X	X	X	X	X	X	X	X	X	
				Детали											
А4		1	1.435.9-26.1 1201	Связь	2				2				2		
			-01	Связь		2				2				2	
			-02	Связь			2				2				
			-03	Связь				2				2			
А4		2	1.435.9-26.1 1201-04	Связь	2				2				2		
			-05	Связь		2				2				2	
			-06	Связь			2				2				
			-07	Связь				2				2			
А4		3	1.435.9-26.1 1202	Перемычка			2				2				
			-01	Перемычка				2				2			

				1.435.9-26.1 1200
ГИП	Погорелов	[подпись]		Каркас
Н. контр.	Лукашевич	[подпись]		
Ст. инж.	Царева	[подпись]		

Стадия	Лист	Листов
Р	1	6

ЦНИИПРОМЗДАНИЙ

Формат	Зона	Поз.	Обозначение	Наименование	Кол. на испол. 1.435.9-26.1 1200 —										Прим.
					—	01	02	03	04	05	06	07	08	09	
А4		4	1.435.9-26.1 1203	Связь					1						
			-01	Связь						1					
			-02	Связь							1				
			-03	Связь								1			
А4		7	1.435.9-26.1 1203 -12	Связь					1						
			-13	Связь						1					
			-14	Связь							1				
			-15	Связь								1			
А4		8	1.435.9-26.1 1204	Ребро	24	28	44	58					24	28	
				Уголок 50×36×3 ГОСТ 19772-74* / 8 ст 8 пер. ГОСТ 19774-74*											
Б4		9	1.435.9-26.1 1205	L = 2960-1 Rз80	1										5,6 кг
			1206	L = 3560-1 Rз80		1									6,76 кг
			1207	L = 4160-1 Rз80			1								7,9 кг
			1208	L = 5360-1 Rз80				1							10,14 кг
Б4		10	1.435.9-26.1 1209	L = 2980-1 Rз80					1						5,66 кг
			1210	L = 3580-1 Rз80						1					6,8 кг
			1211	L = 4180-1 Rз80							1				7,94 кг
			1212	L = 5380-1 Rз80								1			10,2 кг

1.435.9-26.1 1200

Лист 2

			Обозначение	Наименование	Кол. на исполн. 1.435.9-26.1 1200 —										Примеч.
					—	01	02	03	04	05	06	07	08	09	
				Уголок 50×36×3 ГОСТ 19772-74*											
				ВСт3пс2 ГОСТ 11474-76*											
Б4		11	1.435.9-26.1 1213	L = 1660 h 14; Кг80	1				1				1		3,15 кг
			1214	L = 1960 h 14; Кг80		1				1				1	3,7 кг
			1215	L = 2260 h 14; Кг80			1				1				4,28 кг
			1216	L = 2560 h 14; Кг80				1				1			4,86 кг
Б4		12	1.435.9-26.1 1217	Полоса											
				Лист Б-ПН-4 ГОСТ 19903-74*											
				ВСт3пс2 ГОСТ 14637-79											
				(60×65) h 14; Кг80					2	2	2	2			0,12 кг
Б4		13	1.435.9-26.1 1219	Упор											
				Лист Б-ПН-6 ГОСТ 19903-74*											
				ВС.3пс2 ГОСТ 14637-79											
				(95×35) h 14; Кг80	1	1	1	1							0,1 кг

1.435.9-26.1 1200 — Лист 3

Инв. № подл.	Подпись и дата	Взам. инв. №

Формат	Зона	Поз.	Обозначение	Наименование	Кол. на исполн. 1.435.9-26.1 1200 —										Примеч.
					10	11	12	13	14	15					
				Документация											
А3			1.435.9-26.1 1200 СБ	Сборочный чертеж	X	X	X	X	X	X					
				Детали											
А4		1	1.435.9-26.1 1201	Связь			2								
			-01	Связь				2							
			-02	Связь	2				2						
			-03	Связь		2				2					
А4		2	1.435.9-26.1 1201 -04	Связь			2								
			-05	Связь				2							
			-06	Связь	2				2						
			-07	Связь		2				2					
А4		3	1.435.9-24.1 1202	Перемычка	2				2						
			-01	Перемычка		2				2					

1.435.9-26.1 1200 — Лист 4

Формат	Зона	Поз.	Обозначение	Наименование	Кол. на испол. 1.435.9-26.1 1200 — 10	11	12	13	14	15					Прим.
А4		5	1.435.9-26.1 1203-04	СВ936			1								
			-05	СВ936				1							
			-06	СВ936					1						
			-07	СВ936						1					
А4		8	1.435.9-26.1 1203-08	СВ936			1								
			-09	СВ936				1							
			-10	СВ936					1						
			-11	СВ936						1					
А4		8	1.435.9-26.1 1204	ОРБ00	44	58									
				Уголок 50х25х3 ГОСТ 19771-74* В ст3пс2 ГОСТ 14637-79*											
Б4		11	1.435.9-26.1 1218	L=1660 h14; Rs30			1								2,16кг
			1219	L=1960 h14; Rs30				1							3,7кг
			1220	L=2250 h14; Rs30	1				1						4,28кг
			1221	L=2560 h14; Rs30		1				1					4,86кг

1.435.9-26.1 1200 Лист 5

Инв.№ подл. | Подпись и дата | Взам.инв.№

Формат	Зона	Поз.	Обозначение	Наименование	Кол. на испол. 1.435.9-26.1 1200 — 10	11	12	13	14	15					Прим.
Б4		12	1.435.9-26.1 1217	Полоса Лист 6-ПН-4 ГОСТ 82-70* В ст3пс2 ГОСТ 14637-79											
				(60х65) h14; Rs30			2	2	2	2					0,62кг

1.435.9-26.1 1200 Лист 6

Обозначение	Рис.	H, мм	L, мм	H1, мм	H2, мм	H3, мм	L1, мм	L2, мм	П1	П2	П3	П4	П5	П6	Масса, кг
1.435.9-26.1 1200	1	2980	1646	—	2000	2700	1200	900	3	5	3	9	34	9	32.0
-01		3580	1946	—	2800	3300	1200	1200	3	7	4	11	40	10	38.0
-02		4180	2246	2090	3200	3900	1600	1500	4	8	5	13	64	12	55.2
-03		5380	2546	2690	4400	5100	2400	1800	5	11	6	17	76	14	68.1
-04	2	2980	1646	—	—	2700	—	900	—	—	3	9	34	9	31.0
-05		3580	1946	—	—	3300	—	1200	—	—	4	11	40	10	37.0
-06		4180	2246	2090	—	3900	—	1500	—	—	5	13	64	12	51.4
-07		5380	2546	2690	—	5100	—	1800	—	—	6	17	76	14	62.4
-08	3	2980	1646	—	2000	2700	1200	900	3	5	3	9	34	9	26.3
-09		3580	1946	—	2800	3300	1200	1200	3	7	4	11	40	10	31.1
-10		4180	2246	2090	3200	3900	1600	1500	4	8	5	13	64	12	47.2
-11		5380	2546	2690	4400	5100	2400	1800	5	11	6	17	76	14	57.8
-12	4	2980	1646	—	—	2700	—	900	—	—	3	9	34	9	25.4
-13		3580	1946	—	—	3300	—	1200	—	—	4	11	40	10	30.8
-14		4180	2246	2090	—	3900	—	1500	—	—	5	13	64	12	43.4
-15		5380	2546	2690	—	5100	—	1800	—	—	6	17	76	14	52.4

Рис. 1

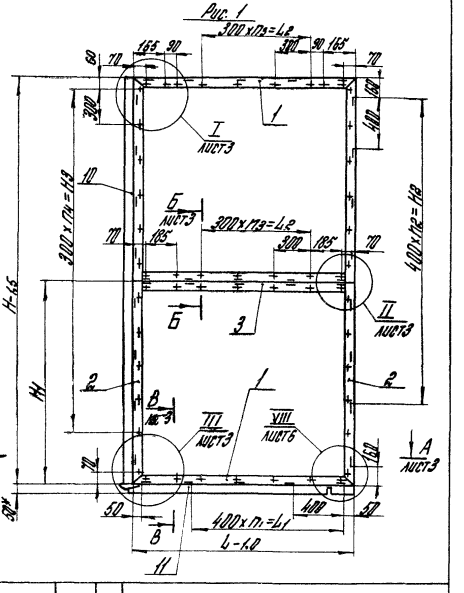

1. Сварные швы по ГОСТ 5264-80. Обозначение сварного шва относится ко всем подобным свариваемым элементам.
2. Отверстия ф12 обрабатывать совместно с сопрягаемыми деталями по докум. 1.435.9-26.1 1100 СБ
3. * Размеры для справок.
4. Неуказанные предельные отклонения размеров $H14; \pm \frac{JT14}{2}$

				1.435.9-26.1 1200 СБ			
				Каркас Сборочный чертеж	Стадия	Масса	Масштаб
					Р	см. табл.	-
					Лист 1	Листов 6	
ГИП	Погорелов				ЦНИИПРОИЗДАНИЯ		
Н. контр.	Царева						
Ст. инж.	Лукашевич						

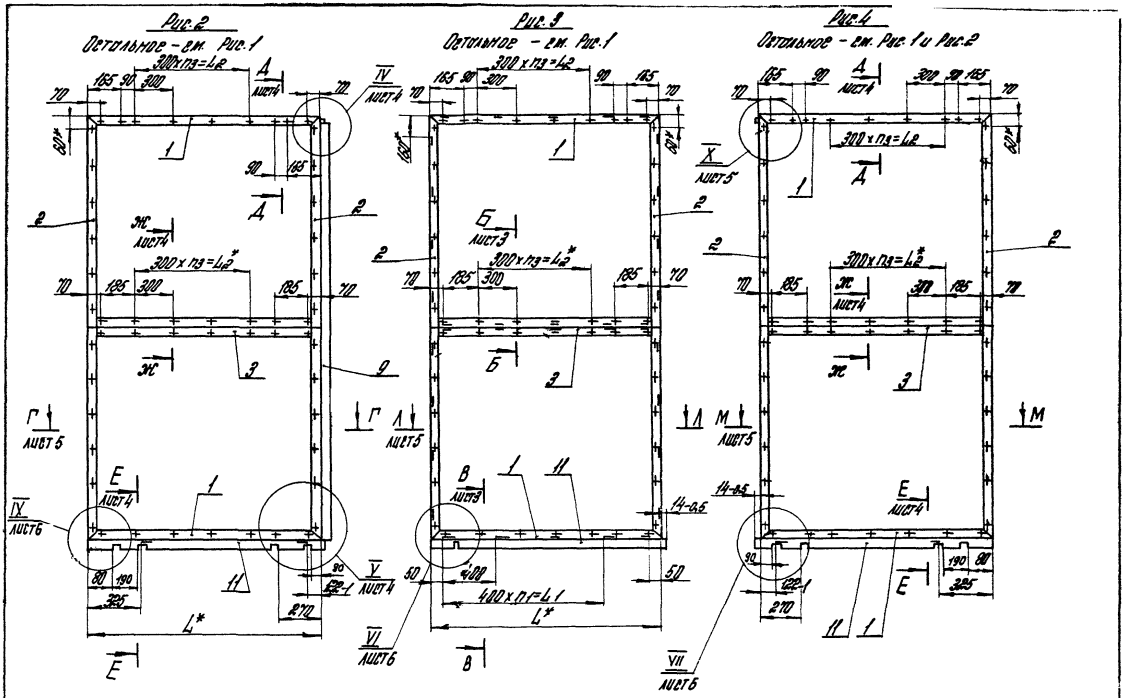

1.435.9-26.1 120826

Лист 2

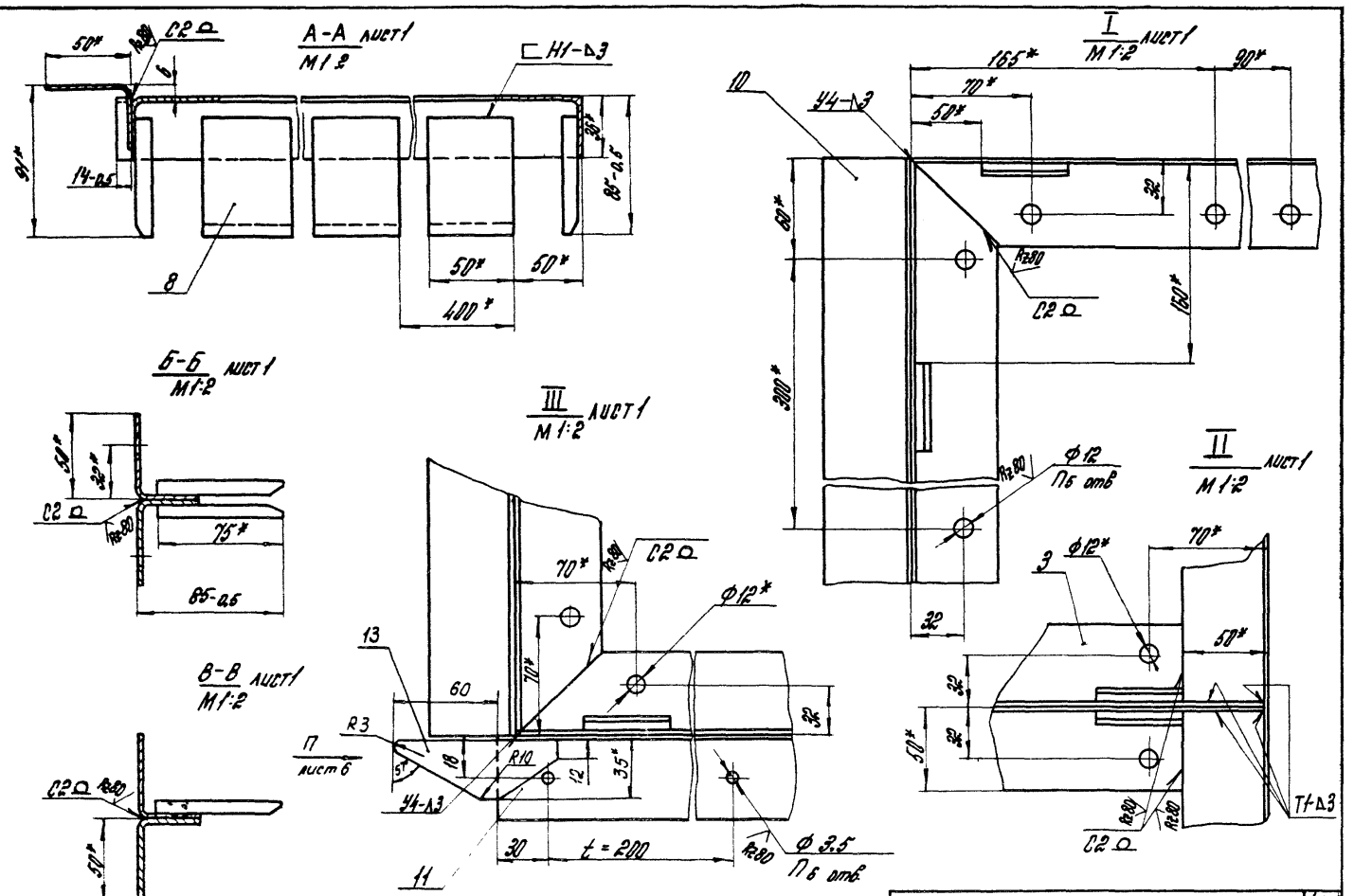

1.435.9-26.1 1200 СБ		Лист 3

Копировал 20159-02 30 Формат А3

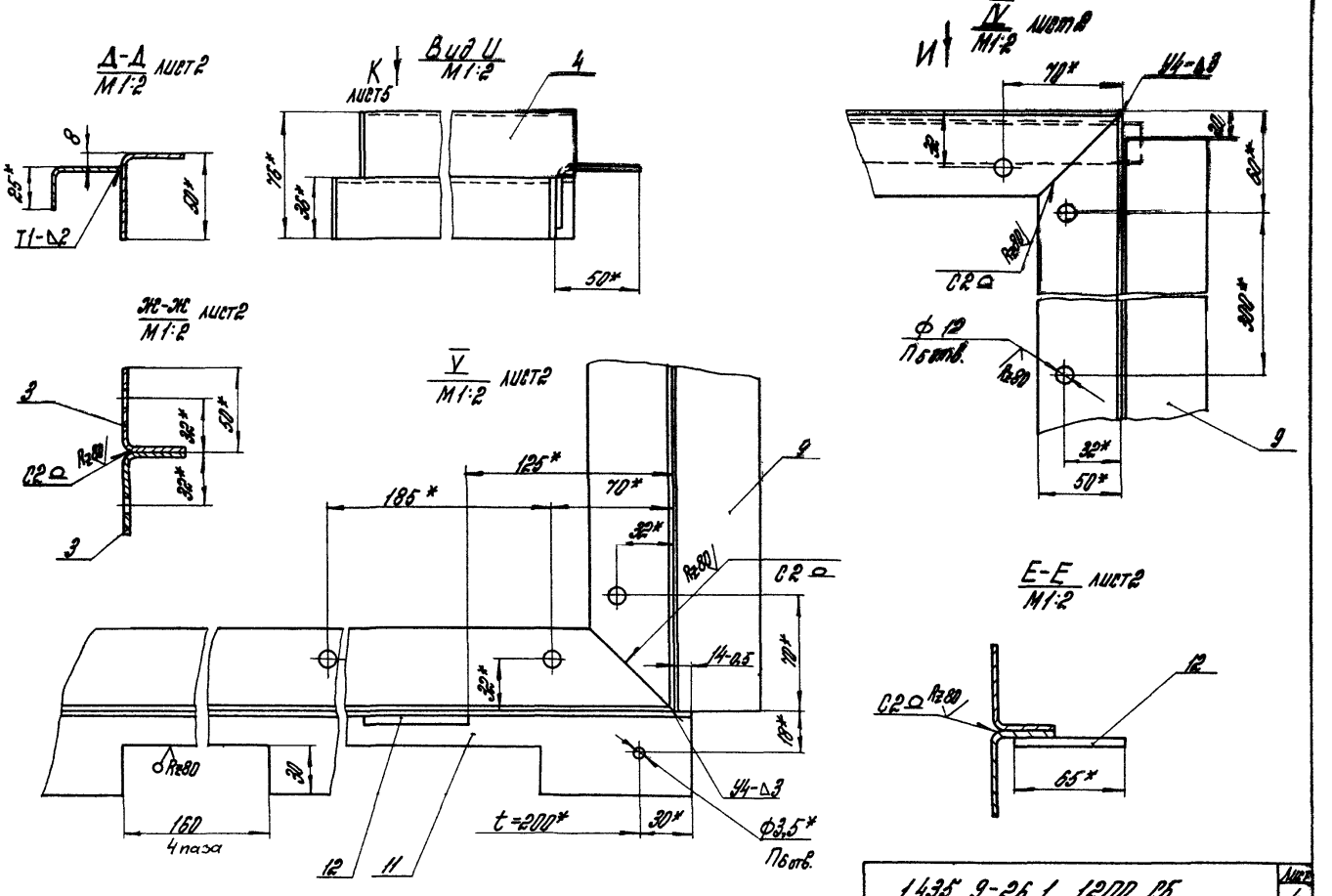

1.435. 9-26.1 1200 СБ

Лист 4

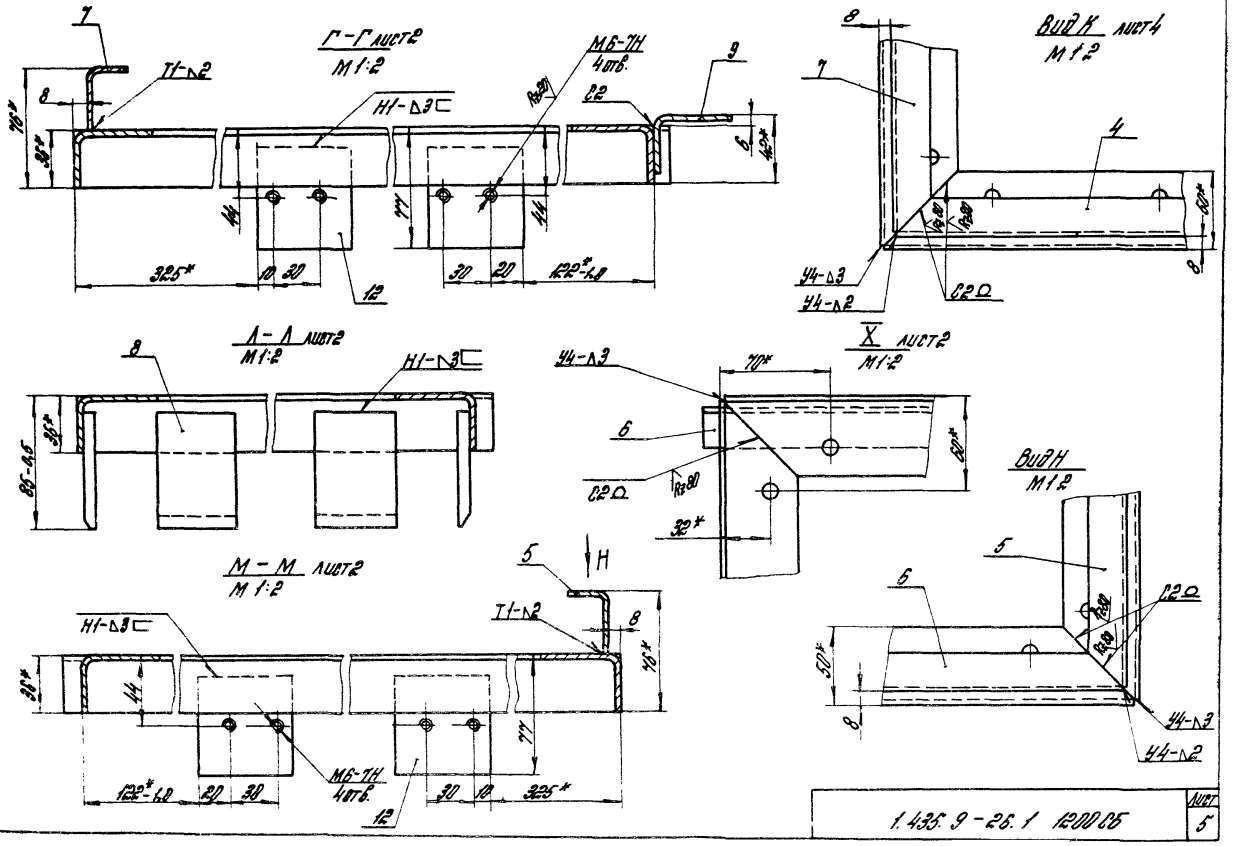
Г – Г лист2
М 1:2
Вид К лист4
М 1:2
А – А лист2
М 1:2
Х лист2
М 1:2
Вид Н
М 1:2
М – М лист2
М 1:2
Т1-∆2
Н1-∆3
М6-7Н
4 отв.
С2
С2О
У4-∆3
У4-∆2
325*
122*-1,0
1.435.9-26.1 1200.05
Лист
5

VIII лист 1
М 1:2

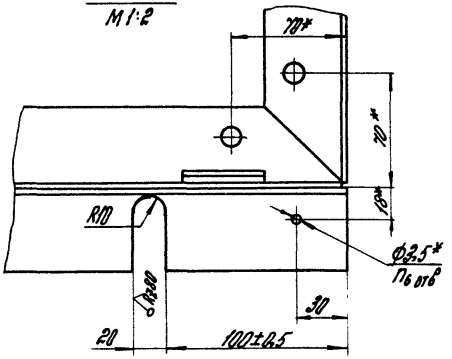

VI лист 2
М 1:2

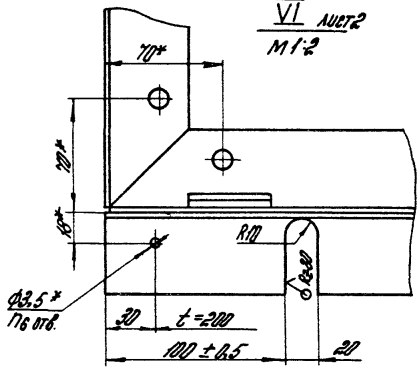

Вид П лист 3
М 1:2

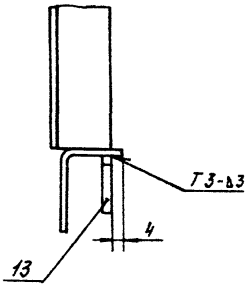

IX лист 2
М 1:2

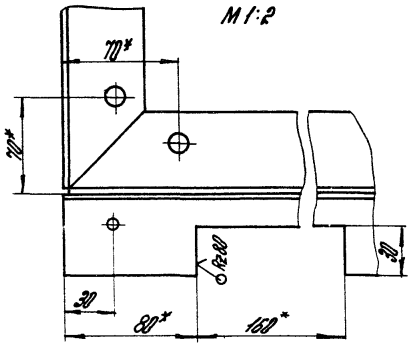

VII лист 2
М 1:2

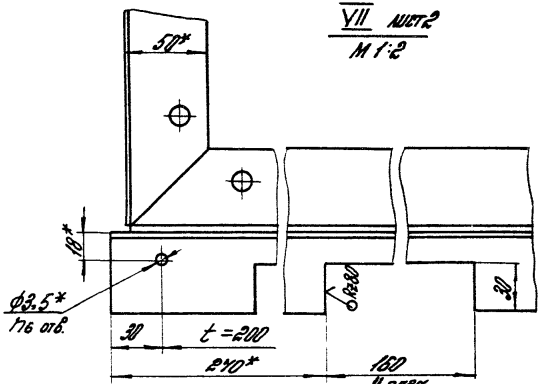

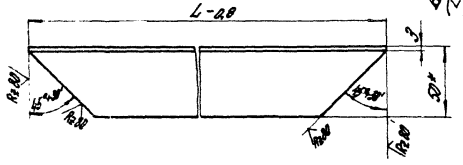

Обозначение	L, мм	Масса, кг
1.435.9-26.1 1201	1640	3,07
-01	1940	3,64
-02	2240	4,21
-03	2540	4,78
-04	2974	5,60
-05	3574	6,75
-06	4174	7,90
-07	5374	10,0

1.* Размер для справок.
2. Неуказанные предельные отклонения размеров: $\pm \frac{JT14}{2}$

				1.435.9-26.1 1201			
				Связь	Стадия	Масса	Масштаб
					Р	см табл.	-
					Лист	Листов 1	
ГИП	Погорелов			Уголок 50×36×3 ГОСТ 19772-74* / 8 Ст 3пс 2 ГОСТ 11474-76*	ЦНИИПРОМЗДАНИЙ		
Н. контр.	Гребочкин						
Ст. инж.	Лукашевич						

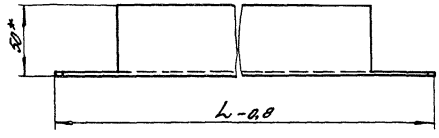

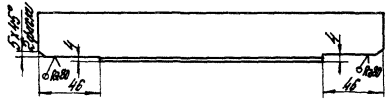

Обозначение	L, мм	Масса, кг
1.435.9-26.1 1202	2238	4,2
-01	2538	4,74

1.* Размеры для справок
2. Неуказанные предельные отклонения размеров $\pm \frac{JT14}{2}$

				1.435.9-26.1 1202			
				Перемычка	Стадия	Масса	Масштаб
					Р	см. табл.	-
					Лист	Листов 1	
ГИП	Погорелов			Уголок 50×36×3 ГОСТ 19772-74* / 8 Ст 3пс 2 ГОСТ 11474-76*	ЦНИИПРОМЗДАНИЙ		
Н. контр.	Гребочкин						
Ст. инж.	Лукашевич						

Инв. № подл. | Подп. и дата | Взам. инв. №

Рис.1

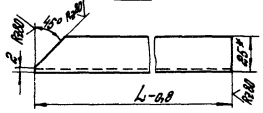

Рис.2

Остальное - см. Рис.1



Обозначение	Рис.	L, мм	Масса, кг
1.435.9-26.1 1203	1	1650	1,57
-01		1950	1,86
-02		2250	2,14
-03		2550	2,43
-04		2975	2,85
-05		3575	3,43
-06		4175	4,0
-07		5375	5,16
-08	2	1650	1,57
-09		1950	1,86
-10		2250	2,14
-11		2550	2,43
-12		2975	2,85
-13		3575	3,43
-14		4175	4,0
-15		5375	5,16

1.* Размер для справок.
2. Неуказанные предельные отклонения размеров: $\pm \frac{IT14}{2}$

				1.435.9-26.1 1203			
				Связь	Стадия	Масса	Масштаб
					Р	см. табл.	-
					Лист	Листов 1	
ГИП	Погорелов			Уголок 40х25х2 ГОСТ 19772-74* / ВСт3пс2 ГОСТ 14474-76*	ЦНИИПРОМЗДАНИЙ		
Н. контр.	Царева						
Ст. инж.	Лукашевич						

Копировал: Дал формат А4

Инв. № подл. | Подп. и дата | Взам. инв. №

R=80

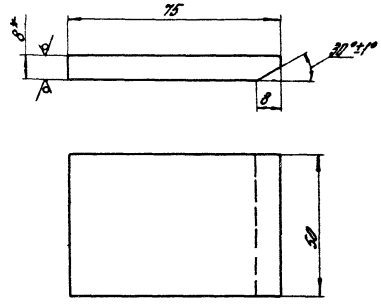

1.* Размер для справок.
2. Неуказанные предельные отклонения размеров: $\pm \frac{IT14}{2}$

				1.435.9-26.1 1204			
				Ребро	Стадия	Масса	Масштаб
					Р	0,23	1:1
					Лист	Листов 1	
ГИП	Погорелов			Лист БПН-8 ГОСТ 19903-74* / ВСт3пс2 ГОСТ 14637-79	ЦНИИПРОМЗДАНИЙ		
Н. контр.	Царева						
Ст. инж.	Лукашевич						

Копировал: Дал 20159-02 35 формат А4

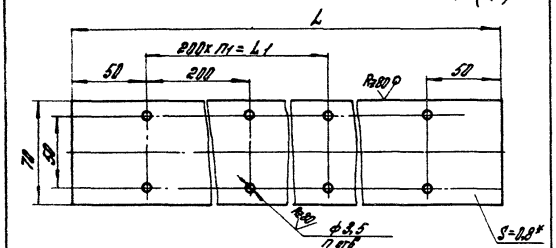

Обозначение	L, мм	L1, мм	n	n1	Масса, кг
1.435.9-26.1 Н1	1650	1400	18	7	0,72
-01	1950	1800	22	9	0,85
-02	2250	2000	24	10	0,98
-03	2550	2400	28	12	1,12
-04	3000	2800	32	14	1,3
-05	3600	3400	38	17	1,58
-06	4200	4000	44	20	1,84
-07	5400	5200	56	26	2,37

1.* Размеры для справок.

2. Неуказанные предельные отклонения размеров H14; $\pm \frac{IT14}{2}$

			1.435.9-26.1 Н1		
			Пластина	Стадия: Р	Масса: 2,84 кг	Масштаб: -
				Лист	Листов 1
ГИП	Петрелев		ОЦ 5-ПН-К8-А8/ТПТ1550 ГОСТ 19904-74*	ЦНИИПРОМЗДАНИЙ	
Н. контр.	Гладышев		Ст. 3 кп-2К-МГ-УХЛ2 ГОСТ 14637-89		
Ст. инж.	Шарова				

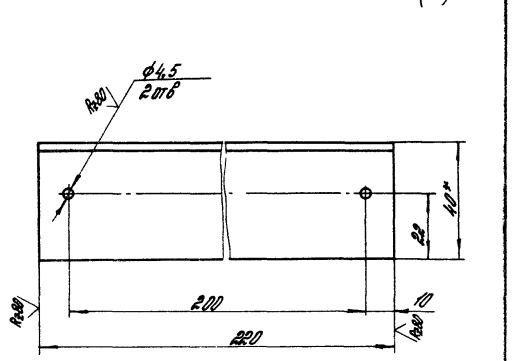

1.* Размеры для справок.

2. Неуказанные предельные отклонения размеров: H14; $\pm \frac{IT14}{2}$

			1.435.9-26.1 Н1102		
			Упор	Стадия: Р	Масса: 0,38 кг	Масштаб: 1:1
				Лист	Листов 1
ГИП	Петрелев		Уголок 40х40х4 ГОСТ 19772-74*	ЦНИИПРОМЗДАНИЙ	
Н. контр.	Гладышев		Ст. 3 кп 2 ГОСТ 14637-89*		
Ст. инж.	Шарова				

Инв.№ подл. | Подпись и дата | Взам. инв.№

Таблица 1

Марка изделия	Код изделия	Наименование и код: Мелкосортная сталь 093300, 095300								Среднесортная сталь 093200, 095200								Крупносортная сталь 093100, 095100							
		Расход, кг																							
		Квадрат от 10 до 19	Полоса В = от 12 до 45	∟ 32×20	∟ 32×32	Всего конструкционной стали	ф от 8 до 19	Итого	С учетом Котх. = 1,05	Квадрат от 20 до 30	Полоса В = от 50 до 56	∟ от 45×28 до 63×40	∟ 36×36 48×40 45×45	Всего конструкционной стали	ф от 20 до 30	Итого	С учетом Котх. = 1,05	Квадрат от 32 до 120	Полоса В = от 60 до 200	∟ 70×45 и более	∟ 50×50 и более	Всего конструкционной стали	ф от 32 до 250	Итого	С учетом Котх. = 1,05
ВР-С-30×30			0,26		2,12	2,38	1,774	4,154	4,36	19,74				19,74	0,53	20,27	21,28						23,44	23,44	24,6
ВР-С-36×36			0,26		2,12	2,38	1,774	4,154	4,36	23,55				23,55	0,53	24,08	25,28						23,44	23,44	24,6
ВР-С-42×42			0,26		2,12	2,38	1,774	4,154	4,36	27,32				27,32	0,53	27,85	29,24						23,44	23,44	24,6
ВР-С-48×54			0,26		2,12	2,38	1,774	4,154	4,36	31,09				31,09	0,53	31,62	33,2						23,44	23,44	24,6

Продолжение таблицы 1

Марка изделия	Код изделия	Наименование и код: Тонколистовая сталь 097200, 097300						Толстолистовая сталь 097100				Листовая оцинкованная сталь 111100		Гнутые профили 112 000						Чугун 081000	
		Расход, кг																			
		В = от 0,8 до 1,8	В = от 1,9 до 3,9	рифл. В=3	волнистая	Итого	С учетом Котх. = 1,05	В=4 и более	широкополосная универсальная	Итого	С учетом Котх. = 1,05	По серии	С учетом Котх. = 1,05	∟ 50×36×3 40×25×2	∟ 70×40×3 100×100×6	∟ от 80×40×4 до 200×80×5	Настил профилированный	Итого	С учетом Котх. = 1,05	По серии	С учетом Котх. = 1,05
ВР-С-30×30			1,36			1,36	1,43	42,14		42,14	44,25	126,7	133,04	109,92	57,53	114,12		281,57	295,65	0,42	0,44
ВР-С-36×36			1,36			1,36	1,43	44,0		44,0	46,2	179,1	188,06	131,08	68,2	132,92		332,2	348,81	0,42	0,44
ВР-С-42×42			1,36			1,36	1,43	55,26		55,26	58,02	239,4	251,37	185,8	78,86	270,42		535,08	561,83	0,42	0,44
ВР-С-48×54			1,36			1,36	1,43	61,72		61,72	64,81	348,44	365,86	222,36	89,53	273,18		585,07	614,32	0,42	0,44

Таблица 2

Марка изделия	Код изделия	Наименование и код: Резина-пластина 25 4811 0100		Вролок технический 816 121		Пенополиуретан 224 000	
		Расход, кг					
		По серии	С учетом Котх. = 1,05	По серии	С учетом Котх. = 1,05	По серии	С учетом Котх. = 1,05
ВР-С-30×30		18,74	19,68	0,009	0,01	48	50,4
ВР-С-36×36		22,27	23,38	0,009	0,01	68,1	71,5
ВР-С-42×42		25,87	27,16	0,009	0,01	92,47	97,1
ВР-С-48×54		31,49	33,06	0,009	0,01	134,14	140,8

ГИП	Погорелов	[подпись]	09.87
Н. контр.	Слебочкин	[подпись]	
Ст. инж.	Царева	[подпись]	

1.435.9-26.1 0000 РМ

Ведомость расхода материалов

Стадия	Лист	Листов
Р	1	2

ЦНИИПРОМЗДАНИЙ

Продолжение таблицы 2

Марка изделия	Код изделия	Наименование и код													
		Винипрест ВН 22 4427 0200		Картон пробивочный 34 4332 1824		Текстолит конструкционный 225 672		Пиломатериалы 323 311		Проволока стальная углеродистая 122 100		Эластосил 11-06 577 540		Клей м ВВ-НП 251 374	
		Расход, кг													
		По серии	С учетом Котх.= 1,05	По серии	С учетом Котх.= 1,05	По серии	С учетом Котх.= 1,05	По серии	С учетом Котх.= 1,05	По серии	С учетом Котх.= 1,05	По серии	С учетом Котх.= 1,05	По серии	С учетом Котх.= 1,05
ВР-С-30×30				0,015	0,016			2,52	2,65	0,56	0,59	5,0	5,25	0,6	0,63
ВР-С-36×36				0,015	0,016			2,99	3,14	0,56	0,59	6,0	6,3	0,8	0,84
ВР-С-42×42				0,015	0,016			3,47	3,64	0,56	0,59	7,0	7,35	1,0	1,05
ВР-С-48×54				0,015	0,016			3,93	4,13	0,56	0,59	8,0	8,4	1,0	1,05

gost.e-ecolog.ru