ТИПОВЫЕ КОНСТРУКЦИИ, ИЗДЕЛИЯ И УЗЛЫ ЗДАНИЙ И СООРУЖЕНИЙ

Серия 1.435.9-24

ВОРОТА ОТКАТНЫЕ С ПОЛОТНОМ ИЗ РАЗЛИЧНЫХ МАТЕРИАЛОВ

Выпуск 4

ИЗДЕЛИЯ КОМПЛЕКТУЮЩИЕ

РАБОЧИЕ ЧЕРТЕЖИ

20039-05

gost.e-ecolog.ru

ТИПОВЫЕ КОНСТРУКЦИИ, ИЗДЕЛИЯ И УЗЛЫ ЗДАНИЙ И СООРУЖЕНИЙ

Серия 1.435.9-24

ВОРОТА ОТКАТНЫЕ С ПОЛОТНОМ ИЗ РАЗЛИЧНЫХ МАТЕРИАЛОВ

Выпуск 4
ИЗДЕЛИЯ КОМПЛЕКТУЮЩИЕ

РАБОЧИЕ ЧЕРТЕЖИ

РАЗРАБОТАНЫ:

ЦНИИПРОМЗДАНИЙ

Зам. директора института — Г.М. Гликин

Рук. отдела наружных ограждающих констр. — Г.М. Смилянский

Гл. инж. проекта — В.Н. Погорелов

проектным институтом ГИПРОСПЕЦЛЕГКОНСТРУКЦИЯ

Гл. инженер — В.И. Шилов

Зав. отделом СК-2 — П.П. Кашкинов

Гл. констр. ОСК-2 — В.Н. Котеленец

УТВЕРЖДЕНЫ
Госстроем СССР
Постановление от 25.09.84г. №168
Введены в действие с 01.01.1985г.

Обозначение	Наименование	Стр.
1.435.9-24.4 4000	Привод с монорельсом	4
1.435.9-24.4 4000СБ	Привод с монорельсом. Сборочный чертеж	6
1.435.9-24.4 4000Э3	Привод с монорельсом. Схема электрическая принципиальная	8
1.435.9-24.4 4000Э4	Привод с монорельсом. Схема электрическая соединений шкафа управления. Доработка	9
1.435.9-24.4 4000Э5	Привод с монорельсом. Схема электрическая подключения	10
1.435.9-24.4 4000Э7	Привод с монорельсом. Схема электрическая расположения	11
1.435.9-24.4 4001	Звездочка	12
1.435.9-24.4 4002	Уголок	12
1.435.9-24.4 4100	Монорельс	13
1.435.9-24.4 4103	Ребро	14
1.435.9-24.4 4100СБ	Монорельс. Сборочный чертеж	15
1.435.9-24.4 4101	Плита	17
1.435.9-24.4 4102	Ребро	17
1.435.9-24.4 4200	Ролик натяжной	18
1.435.9-24.4 4210	Тяга	18
1.435.9-24.4 4200СБ	Ролик натяжной. Сборочный чертеж	19
1.435.9-24.4 4210СБ	Тяга. Сборочный чертеж	19
1.435.9-24.4 4201	Ролик	20
1.435.9-24.4 4202	Прокладка	20
1.435.9-24.4 4203	Крышка	21
1.435.9-24.4 4204	Кольцо сальниковое	21
1.435.9-24.4 4211	Направляющая	22
1.435.9-24.4 4212	Плита	22

Обозначение	Наименование	Стр.
1.435.9-24.4 4213	Ось	23
1.435.9-24.4 5301	Плита	23
1.435.9-24.4 4300	Кронштейн	24
1.435.9-24.4 4300СБ	Кронштейн. Сборочный чертеж	24
1.435.9-24.4 4400	Упор	25
1.435.9-24.4 4400СБ	Упор. Сборочный чертеж	25
1.435.9-24.4 4401	Платик	26
1.435.9-24.4 4402	Уголок	26
1.435.9-24.4 5000	Подвеска	27
1.435.9-24.4 5000СБ	Подвеска. Сборочный чертеж	28
1.435.9-24.4 5001	Ролик	29
1.435.9-24.4 5002	Крышка	29
1.435.9-24.4 5003	Втулка	30
1.435.9-24.4 5004	Ось	30
1.435.9-24.4 5100	Кронштейн	31
1.435.9-24.4 5005	Болт	31
1.435.9-24.4 5100СБ	Кронштейн. Сборочный чертеж	32
1.435.9-24.4 5200	Кронштейн	33
1.435.9-24.4 5200СБ	Кронштейн. Сборочный чертеж	33
1.435.9-24.4 5201	Плита	34
1.435.9-24.4 5202	Бобышка	34
1.435.9-24.4 5300	Кронштейн	35
1.435.9-24.4 5300СБ	Кронштейн. Сборочный чертеж	35
1.435.9-24.4 5302	Планка	36

Разраб.	Иванова		
Пров.	Захарова		
Рук. пр.	Котеленец		
Н. контр.	Чиркова		

1.435.9-24.4 0000

Содержание

Лит.	Лист	Листов
Р	1	2

Гипроспецлетконструкция

20039-05 3

Копировал

Формат А3

Инв. № подл. | Подпись и дата | Взам. инв. №

Обозначение	Наименование	Стр.
1.435.9-24.4 6000	Подвижное ограждение	37
1.435.9-24.4 6000СБ	Подвижное ограждение. Сборочный чертеж	39
1.435.9-24.4 6001	Скоба	41
1.435.9-24.4 6002	Скоба	41
1.435.9-24.4 6100	Тяга	42
1.435.9-24.4 6100СБ	Тяга. Сборочный чертеж	43
1.435.9-24.4 6101	Серьга	44
1.435.9-24.4 6102	Ось	44
1.435.9-24.4 6200	Каркас	45
1.435.9-24.4 6200СБ	Каркас. Сборочный чертеж	46
1.435.9-24.4 7000	Подвеска	48
1.435.9-24.4 7000СБ	Подвеска. Сборочный чертеж	49
1.435.9-24.4 7001	Коромысло	51
1.435.9-24.4 7002	Пружина	51
1.435.9-24.4 7100	Кронштейн	52
1.435.9-24.4 7200	Тяга	52
1.435.9-24.4 7100СБ	Кронштейн. Сборочный чертеж	53
1.435.9-24.4 7101	Плита	54
1.435.9-24.4 7102	Стакан	54
1.435.9-24.4 7103	Серьга	55
1.435.9-24.4 7104	Направляющая	55
1.435.9-24.4 7200СБ	Тяга. Сборочный чертеж	56
1.435.9-24.4 7201	Серьга	56
1.435.9-24.4 7202	Стержень	57
1.435.9-24.4 7003	Втулка	57
1.435.9-24.4 7004	Шайба	58
1.435.9-24.4 8203	Рычаг	58
1.435.9-24.4 8000	Ручка переключения	59
1.435.9-24.4 8000СБ	Ручка переключения. Сборочный чертеж	60
1.435.9-24.4 8100	Основание	61
1.435.9-24.4 8100СБ	Основание. Сборочный чертеж	61
1.435.9-24.4 8101	Плита	62
1.435.9-24.4 8102	Ось	62
1.435.9-24.4 8200	Рукоятка	63
1.435.9-24.4 8200СБ	Рукоятка. Сборочный чертеж	63
1.435.9-24.4 8201	Плита	64
1.435.9-24.4 8202	Втулка	64
1.435.9-24.4 9000	Ролик	65
1.435.9-24.4 9000СБ	Ролик. Сборочный чертеж	66
1.435.9-24.4 9001	Скоба	67
1.435.9-24.4 9002	Ролик	68
1.435.9-24.4 9003	Ось	68
1.435.9-24.4 9004	Втулка	69
1.435.9-24.4 9005	Шайба	69
1.435.9-24.4 9100	Ролик	70
1.435.9-24.4 9100СБ	Ролик. Сборочный чертеж	71
1.435.9-24.4 9101	Ось	72
1.435.9-24.4 9102	Втулка	72
1.435.9-24.4 9200	Направляющая	73
1.435.9-24.4 9200СБ	Направляющая. Сборочный чертеж	75
1.435.9-24.4 9201	Упор	76
1.435.9-24.4 9300	Направляющая	77
1.435.9-24.4 9300СБ	Направляющая. Сборочный чертеж	78
1.435.9-24.4 0001	Скобы	79
1.435.9-24.4 0002	Скобы	79

Инв. № подл.	Подп. и дата	Взам. инв. №

Формат	Зона	Поз.	Обозначение	Наименование	Кол. на исполн. 1.435.9-24.4 4000 —	01	02	03							Примеч.
				Документация											
А3			1.435.9-24.4 4000 СБ	Сборочный чертеж	X	X	X	X							
А3			1.435.9-24.4 4000 Э3	Схема электрическая принципиальная	X	X	X	X							
А3			1.435.9-24.4 4000 Э4	Схема электрическая соединений шкафа управления. Доработка	X	X	X	X							
А3			1.435.9-24.4 4000 Э5	Схема электрическая подключения	X	X	X	X							
А3			1.435.9-24.4 4000 Э7	Схема электрическая расположения	X	X	X	X							

Разраб.	Захарова	[подпись]	28.02.84	1.435.9-24.4 4000
Пров.	Котеленец	[подпись]	28.02.84	
Рук. пр.	Котеленец	[подпись]	28.02.84	Привод с монорельсом
Н. контр.	Чиркова	[подпись]	28.02.84	
Утв.	Кашкинов	[подпись]	28.02.84	

Лит	Лист	Листов
Р	1	4

Гипроспецлегконструкция

Копировал: [подпись]

Формат: А4

Инв. № подл.	Подп. и дата	Взам. инв. №

Формат	Зона	Поз.	Обозначение	Наименование	Кол. на исполн. 1.435.9-24.4 4000 —	01	02	03							Примеч.
				Сборочные единицы											
А4		1	1.435.9-24.4 4100	Монорельс	1										
			-01	Монорельс		1									
			-02	Монорельс			1								
			-03	Монорельс				1							
А4		2	1.435.9-24.4 4200	Ролик натяжной	1	1	1	1							
А4		3	1.435.9-24.4 4300	Кронштейн	1	1	1	1							
А4		4	1.435.9-24.4 4400	Упор	2	2	2	2							
				Детали											
А4		5	1.435.9-24.4 4001	Звездочка	1	1	1	1							
А4		6	1.435.9-24.4 4002	Уголок	2	2	2	2							

20039-05 5

1.435.9-24.4 4000

Лист 2

Копировал: [подпись]

Формат А4

4

Инв. № подл.	Подп. и дата	Взам. инв. №

Формат	Зона	Поз.	Обозначение	Наименование	Кол. на исполн. 1.435.9-24.4 4000 —	01	02	03							Примеч.
				Стандартные изделия											
				Болты ГОСТ 7798-70*											
		8		М6×30.58.019	7	7	7	7							
		9		М10×20.58.019	4	4	4	4							
		10		М10×40.58.019	4	4	4	4							
		11		М20×70.58.19	12	12	12	12							
		12		Винт М8×14.58.019											
				ГОСТ 1485-75*	2	2	2	2							
		13		Винт М4×50.58.019											
				ГОСТ 17473-80	4	4	4	4							
				Гайки ГОСТ 5915-70*											
		14		М4.5.019	4	4	4	4							
		15		М6.5.019	7	7	7	7							
		16		М10.5.019	4	4	4	4							
		17		М20.5.019	12	12	12	12							

1.435.9-24.4 4000 Лист 3

Копировал: [signature] Формат А4

Инв. № подл.	Подп. и дата	Взам. инв. №

Формат	Зона	Поз.	Обозначение	Наименование	Кол. на исполн. 1.435.9-24.4 4000 —	01	02	03							Примеч.
				Шайбы ГОСТ 6402-70*											
		18		6.65Г.019	7	7	7	7							
		19		10.65Г019	8	8	8	8							
				Шайбы ГОСТ 11371-78											
		20		4.01.019	4	4	4	4							
		21		20.01.019	12	12	12	12							
		22		Мотор - редуктор											
				МЦ2С-63-45 ЦУЗ											
				ГОСТ 20721-75*	1	1	1	1							
		23		Цепь ПР-15,875-2270-1											
				ГОСТ 13568-75*	12,055	10,855	9,555	8,455							М
		24		Звено-С-ПР-15,875-2270											
				ГОСТ 13568-75*	1	1	1	1							
				Прочие изделия											
		25		Выключатель путевой											
				ВПК 2111 У2											
				ТУ 16-526.457-79	2	2	2	2							

1.435.9-24.4 4000 Лист 4

Копировал: [signature] Формат А4

20039-05 6

5

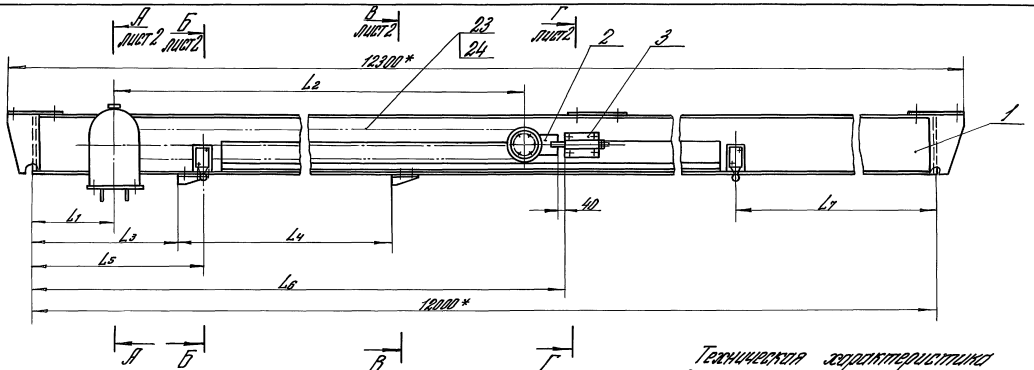

Размеры в мм

Обозначение	L_1	L_2	L_3	L_4	L_5	L_6	L_7	Масса, кг
1.435.9-24.4 4000	280	5690	480	5020	570	6130	1555	346,5
-01	580	5090	780	4420	870	5830	2455	331,2
-02	880	4490	1080	3820	1170	5530	3355	315,7
-03	1180	3890	1380	3220	1470	5230	4255	300,4

Техническая характеристика

Привод: мотор-редуктор МЦ2С-63-45Ц43

$N = 0{,}55$ квт; $n = 45$ об/мин

Скорость перемещения полотна $V = 0{,}25$ м/сек

Технические требования

1* Размеры для справок

2. Неуказанные предельные отклонения размеров $\pm \frac{\pi 14}{2}$.

3. Допускается замена мотор-редуктора на ZG2KMR ГДР при условии сохранения установочных размеров.

				1.435.9-24.4 4000 СБ			
Разраб.	Захарова	[signature]	28.02.84	Привод с монорельсом. Сборочный чертеж	Лит.	Масса	Масшт.
Пров.	Котеленец	[signature]	28.02.84		0	См. табл.	1:10
Т.контр.	Кашкинов	[signature]	28.02.84		Лист 1	Листов 2	
Рук.пр.	Котеленец	[signature]	28.02.84				
Н.контр.	Чирикова	[signature]	28.02.84		Гипроспецпетроконструкция		
Утв.	Кашкинов	[signature]	28.02.84				

Инв. № подл. | Подпись и дата | Взам. инв. №

20039-05 7

Копировал: Юрчук

Формат А3

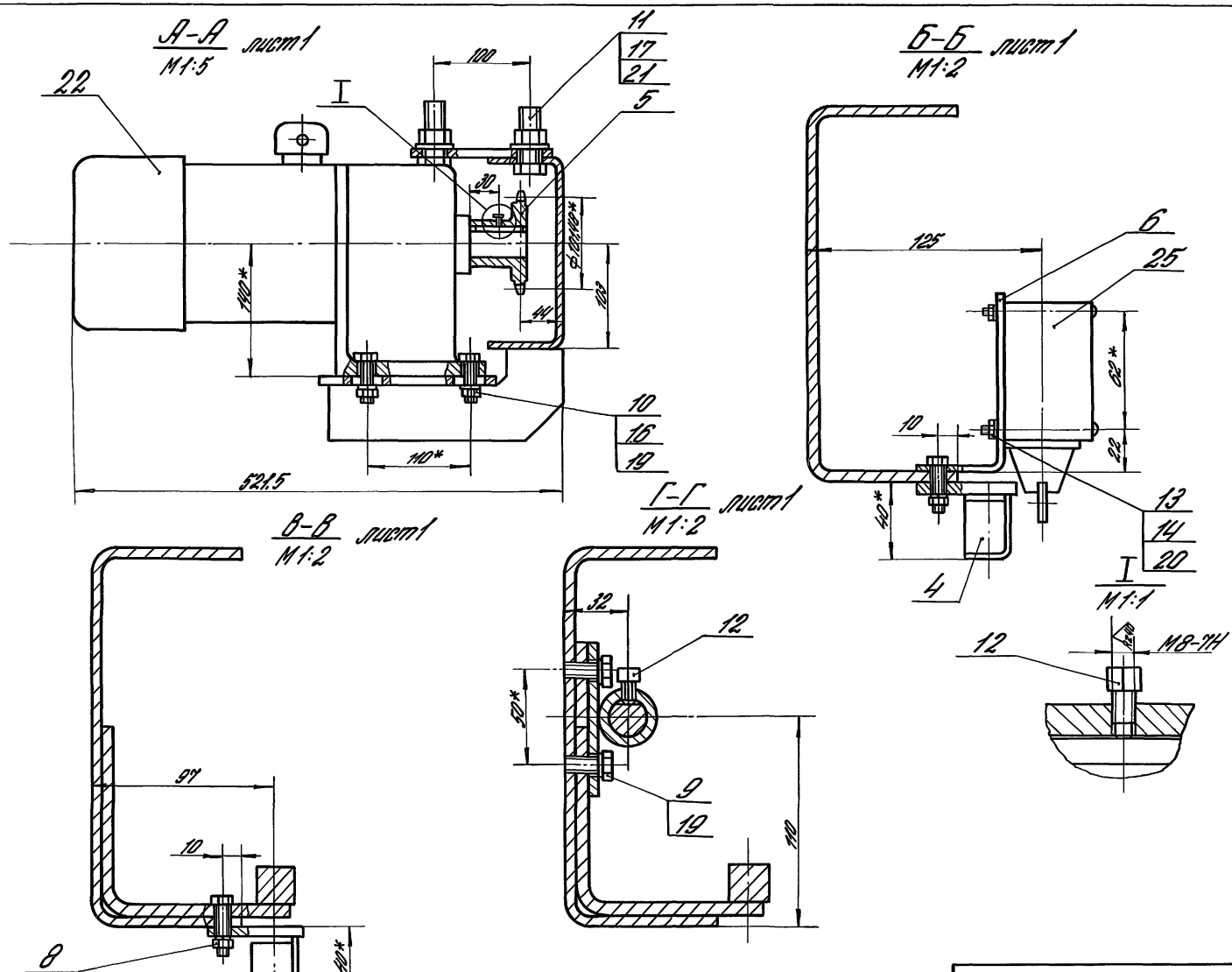

Инв.№ подл. | Подпись и дата | Взам. инв.№

1.435.9-24.4 4000СБ

Лист 2

Копировал: Юрчук

20039-05 8

Формат А3

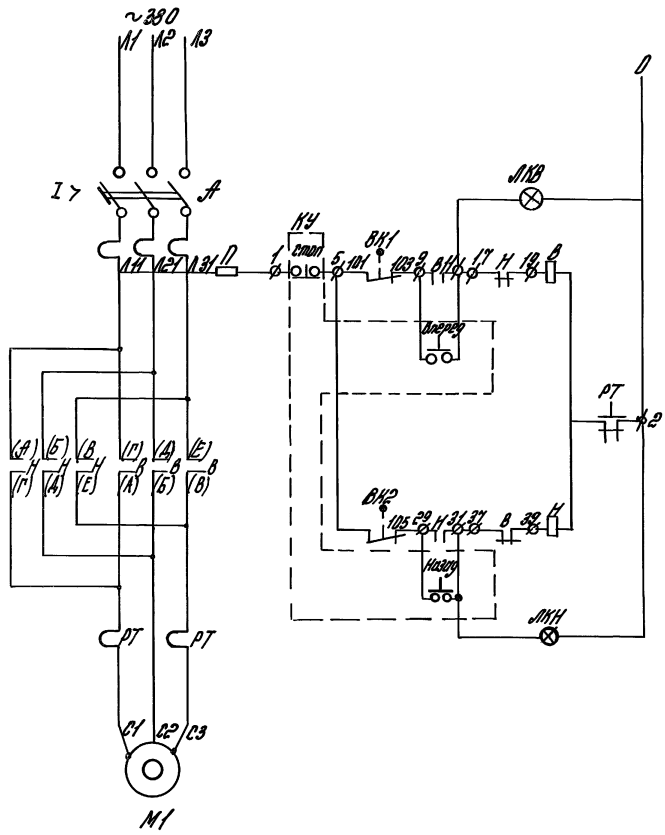

Таблица состояний путевых выключателей

Обозначение	Срабатывание
ВК1	При полном открытии ворот
ВК2	При полном закрытии ворот

Поз. обозначение	Наименование	Кол.	Примечание
	Шкаф управления ШУ5401-0382Б		Jн=2А; Uглав=380в
	ТУ16-536.042-76	1	Uупр=220в
А			
П			
КУ			
В			
Н			
РТ			
ЛКВ			
ЛКН			
	Выключатель путевой конечный		
	ВПК 2111 У2 ТУ16-526.457-79	2	
ВПК1			
ВПК2			
М1	Мотор - редуктор МЦ2С-63-45ЦУЗ		
	ГОСТ 20721-75	1	

Разраб.	Маркелова	[illegible]	28.02.84
Пров.	Котеленец	[illegible]	28.02.84
Т.контр.	Захарова	[illegible]	28.02.84
Рук.пр.	Котеленец	[illegible]	28.02.84
Н.контр.	Чиркова	Ш. Чир	28.02.84
Утв.	Кашкинов	[illegible]	28.02.84

1.435.9-24.4 4000 ЭЗ

Привод с монорельсом. Схема электрическая принципиальная

Лит.	Масса	Масшт.
Р	—	—

Лист | Листов 1

Гипроспецлегконструкция

Инв. № подл. | Подп. и дата | Взам. инв. №

20039-05 9

Копировал: [illegible] формат А3

Вид спереди

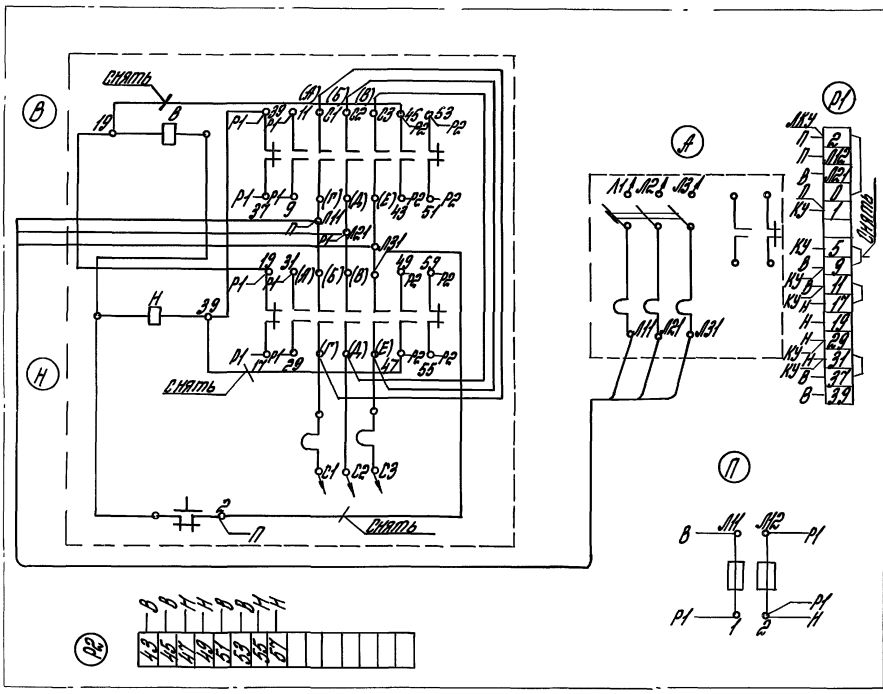
В
Н
снять
19
В
Р1
39
Н
Л11
Л21
Л31
(А)
(Б)
(В)
(Г)
(Д)
(Е)
С1
С2
С3
Р2
43
51
53
55
59
71
П
А
Л1
Л2
Л3
Р1
ЛКН
ЛКВ
КУ
Р1
Р2
Р1
Р2
Р1
Р2

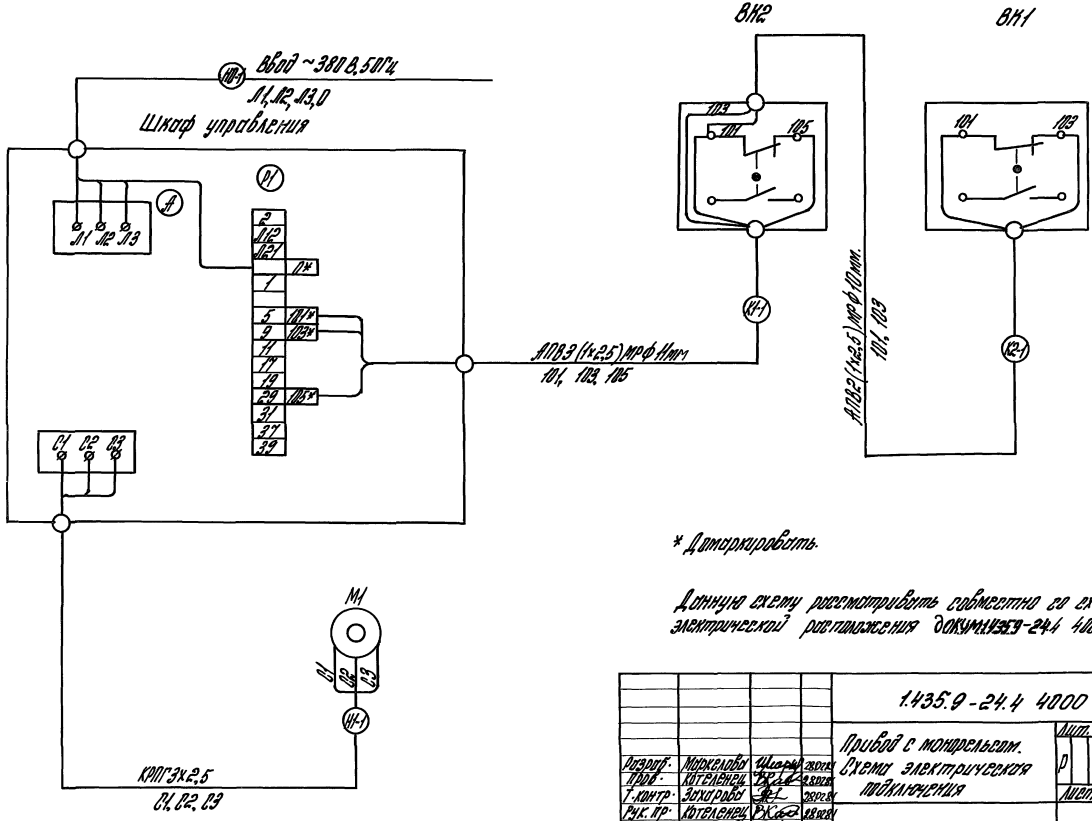

* Домаркировать.

Данную схему рассматривать совместно со схемой электрической расположения ДОКУМ 1.435.9-24.4 4000 ЭБ

				1.435.9-24.4 4000 ЭБ			
Разраб.	Маркелова	[signature]	28.02.81	Привод с монорельсом. Схема электрическая подключения	Лит.	Масса	Масштаб
Пров.	Котеленец	[signature]	28.02.81		Р	—	—
Т.контр.	Захарова	[signature]	28.02.81		Лист	Листов 1	
Рук. пр.	Котеленец	[signature]	28.02.81				
Н.контр.	Чиркова	[signature]	28.02.81		Гипроспецлегконструкция		
Утв.	Кошкинов	[signature]	29.02.81				

Инв. № подл. | Подп. и дата | Взам. инв. №

20039-05 11

Копировал [signature] формат А3

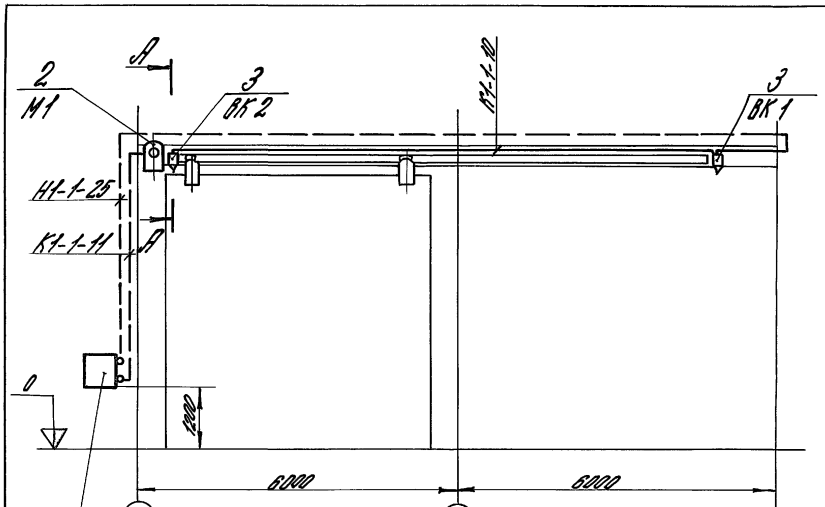

Поз. обозначение	Наименование	Кол.	Примечание
1	Шкаф управления ШУ 5404-03825		
	ТУ 16-536.042-76	1	$J_н$=2А. $U_{сп}$=380В
2	Мотор-редуктор МЦ2С-63-45 Ц43		
	ГОСТ 20721-75	1	
3	Выключатель путевой ВПК 2111У2		
	ТУ 16-526.457-79	2	
	Металлорукав РЗЦ-Х		
	ф10		см. ВП* Выписки 1.2.3
	ф11		—"—
	ф25	20м	
	Кабель КАПГ 3х2,5 ГОСТ 13497-77		см. ВП* Выписки 1.2.3

А – А
М 1:4

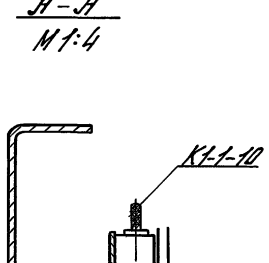

Кабель К1-1-10 крепить к ригелю полосками К404 точечной сваркой с шагом 300 ± 100 мм.

*ВП – Ведомость покупных изделий.

				1.435.9-24.4 4000 ЭТ	
				Привод с монорельсом. Схема электрическая расположения	Лит. О; Масса —; Масштаб —; Лист; Листов 1
Разраб.	Муркалов	Шкалм	28.07.81		
Пров.	Котельников	Котел	28.07.81		
Т.контр.	Зуйкова	Зуйк	28.07.81		
Нач. пр.	Котельников	Котел	28.07.81		
Н.контр.	Чуркова	Чурк	28.07.81		
Утв.	Кашкинов	Кашк	29.07.81		Гипроспецсельхозконструкция

Инв. № подл. | Подпись и дата | Взам. инв. №

Копировал: Юрчик

Формат А3

Rz80 (√)

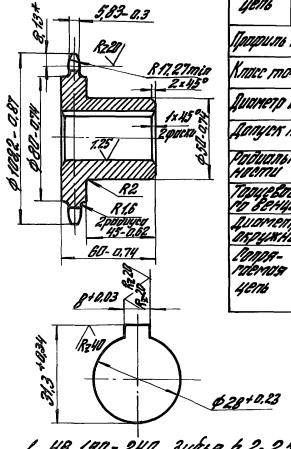

Число зубьев		z	20
Сопрягаемая цепь	Шаг	t	15,875
	Диаметр ролика	D	10,16
Профиль зуба по ГОСТ 591-69		–	без смещения
Класс точности по ГОСТ 591-69		–	3
Диаметр окружности впадин		Di	91,16-0,40
Допуск на разность шагов		δ_t	0,16
Радиальное биение окружности впадин		E_0	0,5
Торцевое биение зубчатого венца		–	0,5
Диаметр делительной окружности		$d_д$	101,48
Сопрягаемая цепь	Ширина внутренней пластины	B	14,8
	Расстояние между внутренними пластинами	$B_{вн}$	6,48

1. НВ 190-240. Зубья h 2-2,5мм HRC 40-45мм
2. *Размер для справок.
3. Покрытие: Хим. Ц тв. 9-36.

Разраб.	Иванова		28.02.84	1.435.9-24.4 4001			
Пров.	Захарова		28.02.84	Звездочка	Лит.	Масса	Масштаб
Т. контр.	Котеленец		28.02.84		Р	1,1	1:2
Рук. пр.	Котеленец		28.02.84		Лист	Листов 1	
Н. контр.	Чиркова		28.02.84	Круг В 130 ГОСТ 2590-71* / 45 ГОСТ 1050-74**	Гипроспецлегконструкция		

Инв. № подл. | Подпись и дата | Взам. инв. №

Копировал: [signature] Формат А4

Rz80 (√)

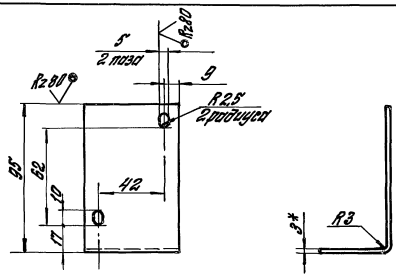

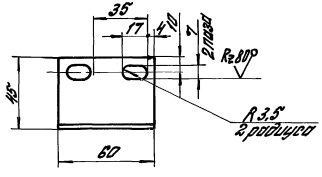

1. *Размер для справок.
2. Предельные отклонения размеров: Валов - h14, отверстий - H14, остальных - $\pm \frac{JT14}{2}$.
3. Покрытие: Хим. Ц тв. 9-36.

Разраб.	Иванова		28.02.84	1.435.9-24.4 4002			
Пров.	Захарова		28.02.84	Уголок	Лит.	Масса	Масштаб
Т. контр.	Котеленец		28.02.84		Р	0,185	1:2
Рук. пр.	Котеленец		28.02.84		Лист	Листов 1	
Н. контр.	Чиркова		28.02.84	Лист Б-ПН-3 ГОСТ 19903-74* / В Ст кп 2 ГОСТ 16523-70*	Гипроспецлегконструкция		

Инв. № подл. | Подп. и дата | Взам. инв. №

Копировал: [signature] 20039-05 13 Формат А4

Инв. № подл.	Подп. и дата	Взам. инв. №

Формат	Зона	Поз.	Обозначение	Наименование	Кол. на исполн. 1.435.9-24.4 4100-										Примеч.
					–	01	02	03							
				Документация											
А3			1.435.9-24.4 4100 СБ	Сборочный чертеж	X	X	X	X							
				Детали											
А4		1	1.435.9-24.4 4101	Плита	1	1	1	1							
А4		2	1.435.9-24.4 4102	Ребро	2	2	2	2							
А4		3	1.435.9-24.4 4103	Ребро	2	2	2	2							

				1.435.9-24.4 4100			
Разраб.	Иванова		28.02.84	Монорельс	Лит.	Лист	Листов
Пров.	Захарова		28.02.84		Р	1	3
Рук. пр.	Котелевец		28.02.84		Гипроспецлеткомструкция		
Н. контр.	Чиркова		28.02.84				
Утв.	Кашкинов		29.02.84				

Копировал [подпись] формат А4

Инв. № подл.	Подп. и дата	Взам. инв. №

Формат	Зона	Поз.	Обозначение	Наименование	Кол. на исполн. 1.435.9-24.4 4100-										Примеч.
					–	01	02	03							
Б4		4	1.435.9-24.4 4104	Балка											
				Швеллер 200×80×5 ГОСТ 8278-75*											
				В Ст3кп2 ГОСТ 11474-76*											
				L = 12000 h14	1	1	1	1							161,0кг
				Опоры											
				Уголок 100×100×6 ГОСТ 19772-74*											
				В Ст3кп2 ГОСТ 11474-76*											
Б4		5	1.435.9-24.4 4105	L = 9645 h14	1										85,7кг
			-01	L = 8445 h14		1									75,1кг
			-02	L = 7245 h14			1								64,4кг
			-03	L = 6045 h14				1							53,74кг
				Направляющие											
				квадрат 8-20 ГОСТ 2591-71*											
				В Ст3кп2 ГОСТ 535-79*											
Б4		6	1.435.9-24.4 4106	L = 9645 h14	1										30,28кг
			-01	L = 8445 h14		1									26,52кг
			-02	L = 7245 h14			1								22,75кг
			-03	L = 6045 h14				1							18,98кг

	1.435.9-24.4 4100	Лист
		2

Копировал [подпись] формат А4

2039-05

14

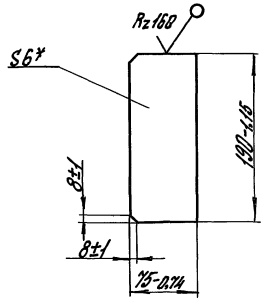

* Размер для справок.

Инв.№ подл.	Подп. и дата	Взам. инв.№

Формат	Зона	Поз.	Обозначение	Наименование	Кол. на исполн. 1.435.9-24.4 4100 —										Примеч.
					—	01	02	03							
64		7	1.435.9-24.4 4107	Платик											
				Лист Б-ПН-8 ГОСТ 19903-74* / В Ст3кп2 ГОСТ 14637-79											
				150h14×300h14	3	3	3	3							2,83кг
64		8	1.435.9-24.4 4108	Платик											
				Лист Б-ПН-6 ГОСТ 19903-74* / В Ст3кп2 ГОСТ 14637-79											
				120h14×45h14	1	1	1	1							0,25кг
64		9	1.435.9-24.4 4109	Ребро											
				Лист Б-ПН-6 ГОСТ 19903-74* / В Ст3кп2 ГОСТ 14637-79											
				170h14×200h14	2	2	2	2							1,6кг

1.435.9-24.4 4100

Лист 3

Копировал Дам формат А4

Инв.№ подл.	Подп. и дата	Взам. инв.№

Разраб.	Беринова	Беринова	28.02.84	1.435.9-24.4 4103			
Пров.	Захарова	[signature]	28.02.84	Ребро	Лит.	Масса	Масштаб
Т.контр.	Котеленец	[signature]	28.02.84		Р	0,67	1:4
Рук.пр.	Котеленец	[signature]	28.02.84		Лист	Листов 1	
Н.контр.	Чиркова	[signature]	28.02.84	Лист Б-ПН-6 ГОСТ 19903-74* / В Ст3кп2 ГОСТ 14637-79	Гипроспецлегконструкция		

Копировал Дам 20039-05 15 формат А4

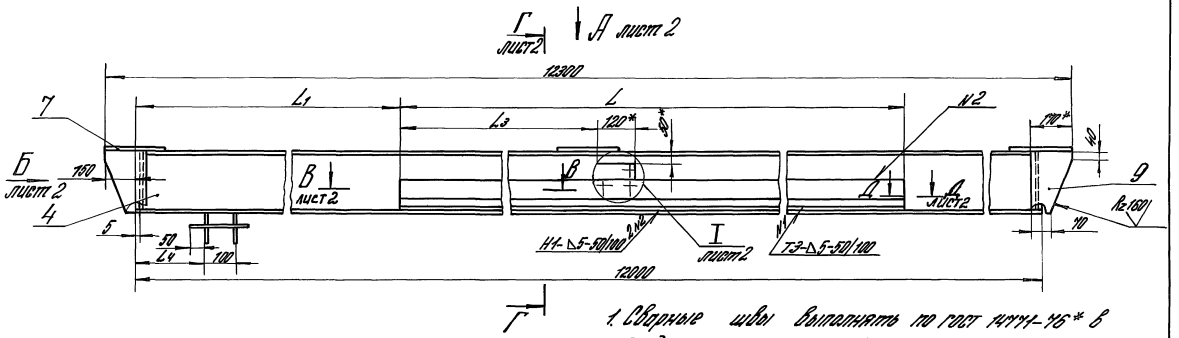

1. Сварные швы выполнять по гост 14771-76* в среде углекислого газа.
2. * Размеры для справок
3. Неуказанные предельные отклонения размеров: валов h15, остальных $\frac{\pm JT15}{2}$.
4. Шероховатость поверхностей деталей Б4 в местах реза Rz 160.

Размеры в мм

Обозначение	L	L_1	L_2	L_3	L_4	Масса, кг
1.435.9-24.4 4100	9645	660	4970	5470	230	290,9
—01	8445	960	4370	4870	530	276,6
—02	7245	1260	3770	4270	830	262,1
—03	6045	1560	3170	3670	1130	247,7

				1.435.9-24.4 4100 СБ			
Разраб.	Иванова	[signature]	28.02.84	Монорельс Сборочный чертеж	Лит.	Масса	Масштаб
Пров.	Захарова	[signature]	28.02.84		Р	Сн. табл.	1:10
Т.контр.	Котеленец	[signature]	28.02.84		Лист 1	Листов 2	
Рук.пр.	Котеленец	[signature]	28.02.84				
Н.контр.	Чуркова	[signature]	28.02.84		Гипроспецэлектронстрой		
Утв.	Кашкинов	[signature]	29.02.84				

Инв. № подл. | Подпись и дата | Взам. инв. №

Копировал: Юрчик 20039-05 16 Формат А3

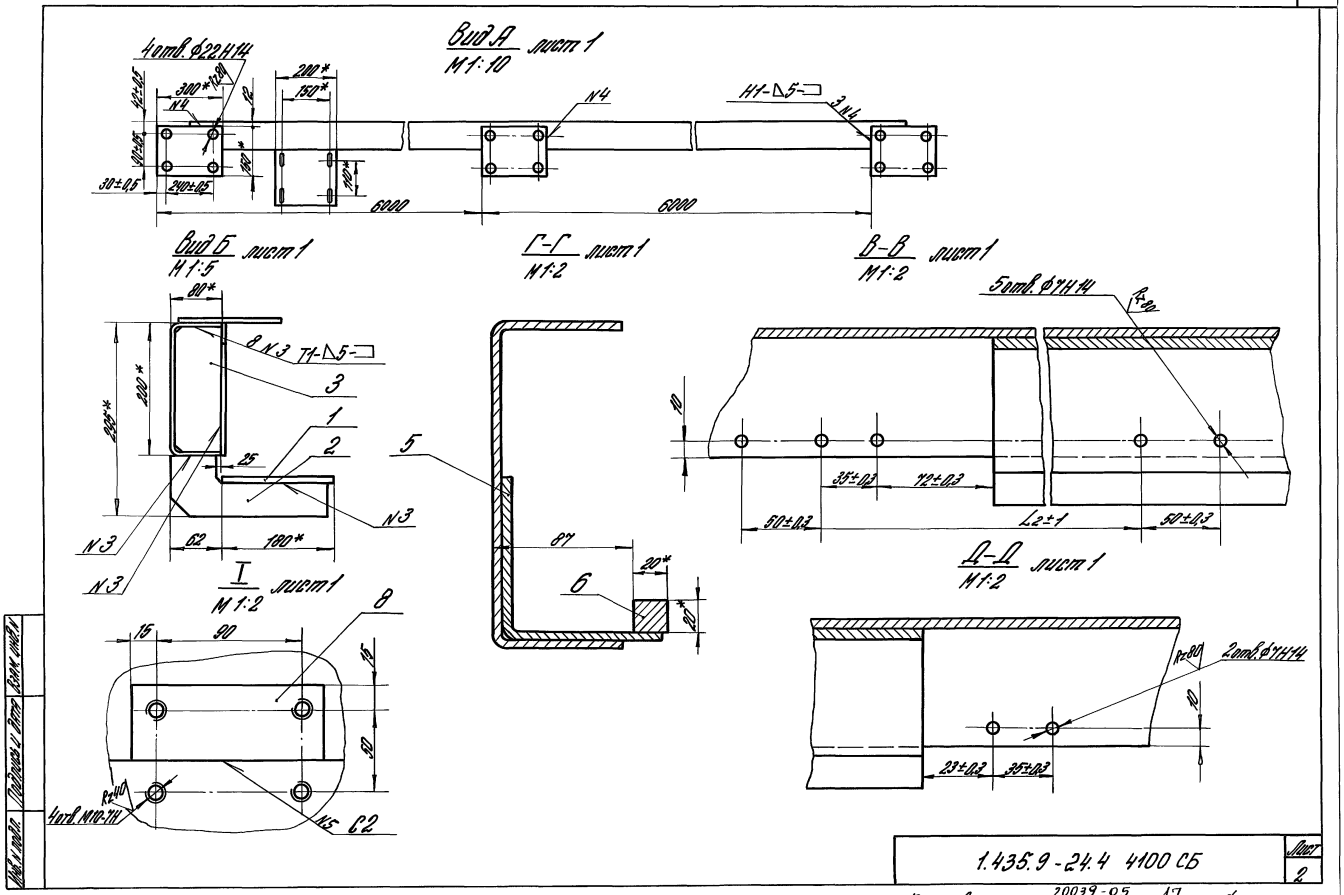

1.435.9-24.4 4100 СБ	Лист 2

Копировал: Юрчук 20039-05 17 Формат А3

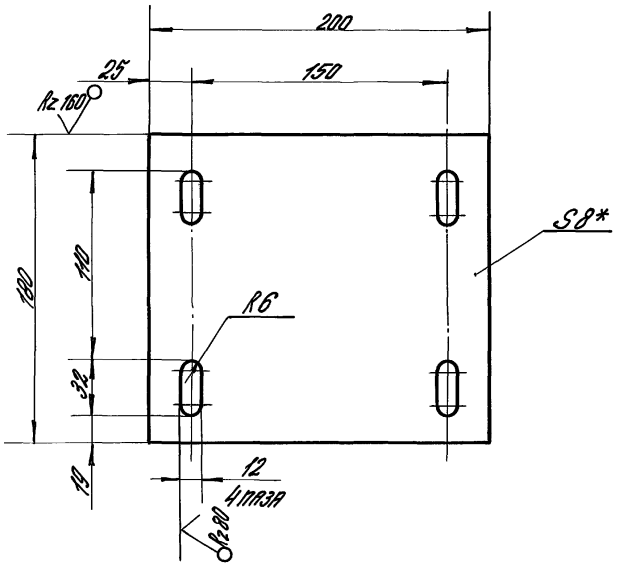

1.* Размер для справок.

2. Предельные отклонения размеров: отверстий $H14$, валов $h15$, остальных $\pm \frac{IT14}{2}$.

				1.435.9-24.4 4101		
Разраб.	Беринова		27.02.81	Плита	Лит.	Масса	Масштаб
Пров.	Заходова		28.02.81		0	2,17	1:2,5
Т.контр.	Котеленец		28.02.81		Лист	Листов 1
Рук.гр.	Котеленец		28.02.81			
Н.контр.	Чиркова		28.02.81	Лист Б-ПН-8 ГОСТ 19903-74*	ГИПРОСПЕЦЭЛЕКТРОМОНТАЖКОНСТРУКЦИЯ
				Вст3кп2 ГОСТ 14637-79	

Копировал: Юрчук Формат А4

1.* Размер для справок.

2. Предельные отклонения размеров: валов $h15$, остальных $\pm \frac{IT15}{2}$.

				1.435.9-24.4 4102		
Разраб.	Беринова		27.02.81	Ребро	Лит.	Масса	Масштаб
Пров.	Заходова		28.02.81		0	0,85	1:4
Т.контр.	Котеленец		28.02.81		Лист	Листов 1
Рук.гр.	Котеленец		28.02.81			
Н.контр.	Чиркова		28.02.81	Лист Б-ПН-8 ГОСТ 19903-74*	ГИПРОСПЕЦЭЛЕКТРОМОНТАЖКОНСТРУКЦИЯ
				Вст3кп2 ГОСТ 14637-79	

Копировал: Юрчук

Формат А4

Формат	Зона	Поз.	Обозначение	Наименование	Кол.	Прим.
				Документация		
А4			1.435.9-24.4 4200 СБ	Сборочный чертеж		
				Сборочные единицы		
А4		1	1.435.9-24.4 4210	Тяга	1	
				Детали		
А4		2	1.435.9-24.4 4201	Ролик	1	
А4		3	1.435.9-24.4 4202	Прокладка	1	
А4		4	1.435.9-24.4 4203	Крышка	1	
А4		5	1.435.9-24.4 4204	Кольцо сальниковое	1	
				Стандартные изделия		
		6		Винт М6×16.58.019		
				ГОСТ 17475-80*	6	
		7		Гайка М16.5.019		
				ГОСТ 5916-70*	2	
		8		Кольцо 2630		
				ГОСТ 13940-80	1	
		9		Подшипник 206		
				ГОСТ 8338-75	1	

Инв. № подл. | Подп. и дата | Взам. инв. №

Разраб.	Иванова	[подпись]	28.02.84
Пров.	Захарова	[подпись]	28.02.84
Рук. пр.	Котеленец	[подпись]	28.02.84
Н. контр.	Чиркова	[подпись]	28.02.84
Утв.	Кашкинов	[подпись]	28.02.84

1.435.9-24.4 4200

Ролик натяжной

Лит.	Лист	Листов
Р		1

Гипроспецлегконструкция

Копировал [подпись]

формат А4

Формат	Зона	Поз.	Обозначение	Наименование	Кол.	Прим.
				Документация		
А4			1.435.9-24.4 4210 СБ	Сборочный чертеж		
				Детали		
А4		1	1.435.9-24.4 4211	Направляющая	1	
А4		2	1.435.9-24.4 4212	Плита	1	
А4		3	1.435.9-24.4 4213	Ось	1	

Инв. № подл. | Подп. и дата | Взам. инв. №

Разраб.	Иванова	[подпись]	28.02.84
Пров.	Захарова	[подпись]	28.02.84
Рук. пр.	Котеленец	[подпись]	28.02.84
Н. контр.	Чиркова	[подпись]	28.02.84
Утв.	Кашкинов	[подпись]	28.02.84

1.435.9-24.4 4210

Тяга

Лит.	Лист	Листов
Р		1

Гипроспецлегконструкция

Копировал [подпись]

20039-05 19

формат А4

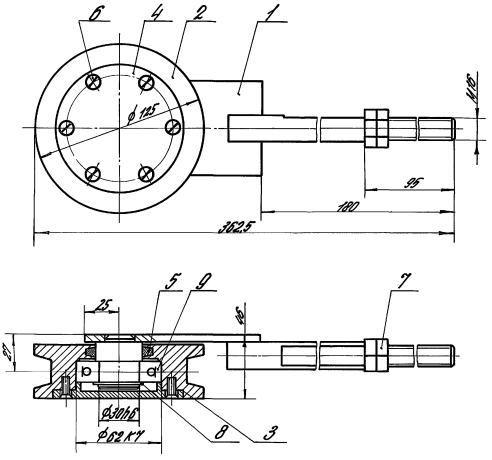

Размеры для справок

Разраб.	Михалевская		23.02.84	1.435.9-24.4 4200 СБ			
Пров.	Захарова		28.02.84	Ролик натяжной. Сборочный чертеж	Лит.	Масса	Масштаб
Т.контр.	Котеленец		28.02.84		Р	2,83	1:2
Рук.пр.	Котеленец		28.02.84		Лист	Листов 1	
Н.контр.	Чиркова		28.02.84		Гипроспецлегконструкция		
Утв.	Кашкинов		29.02.84				

Копировал: Юрчук

Формат А4

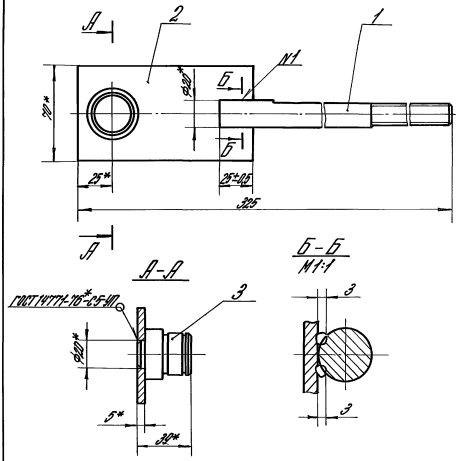

1. Сварной шов №1 выполнять в среде углекислого газа.
2.* Размеры для справок.
3. Покрытие: Хим. Ц. тв. 9-36

Разраб.	Михалевская		23.02.84	1.435.9-24.4 4210 СБ			
Пров.	Захарова		28.02.84	Тяга. Сборочный чертеж	Лит.	Масса	Масштаб
Т.контр.	Котеленец		28.02.84		Р	1,08	1:2
Рук.пр.	Котеленец		28.02.84		Лист	Листов 1	
Н.контр.	Чиркова		28.02.84		Гипроспецлегконструкция		
Утв.	Кашкинов		29.02.84				

20039-05 20

Копировал: Юрчук

Формат А4

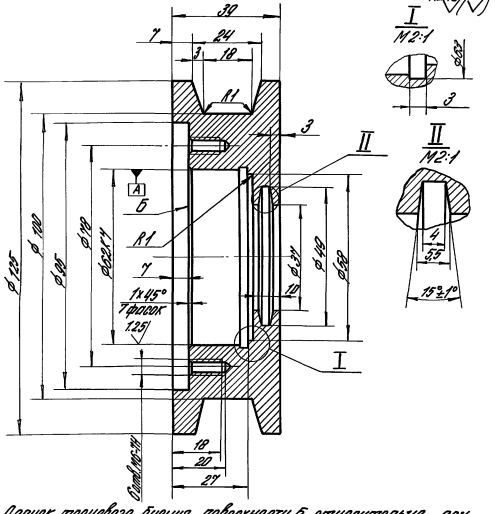

1. Допуск торцевого биения поверхности Б относительно оси поверхности А 0,040 мм.
2. Неуказанные предельные отклонения размеров: отверстий Н14, валов h14, остальных $\pm\frac{IT14}{2}$.
3. Покрытие: Хим. Ц. тв. 9-36

Разраб.	Иванова		28.02.84	1.435.9-24.4 4201			
Пров.	Захарова		28.02.84	Ролик	Лит.	Масса	Масшт.
Т.контр.	Котеленец		28.02.84		Р	1,15	1:1
Рук.пр.	Котеленец		28.02.84		Лист	Листов 1	
Н.контр.	Чиркова		28.02.84	Круг В 130 ГОСТ 2590-71* / 45 ГОСТ 1050-74**	Гипроспецлегконструкция		

Инв. № подл. | Подпись и дата | Взам. инв. №

Копировал: Юрчук

Формат А4

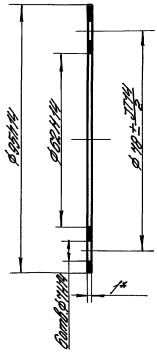

*Размер для справок.

Разраб.	Иванова		28.02.84	1.435.9-24.4 4202			
Пров.	Захарова		28.02.84	Прокладка	Лит.	Масса	Масшт.
Т.контр.	Котеленец		28.02.84		Р	0,003	1:1
Рук.пр.	Котеленец		28.02.84		Лист	Листов 1	
Н.контр.	Чиркова		28.02.84	Картон прокладочный А1 ГОСТ 9347-74*	Гипроспецлегконструкция		

Инв. № подл. | Подпись и дата | Взам. инв. №

Копировал: Юрчук

20039-05 21

Формат А4

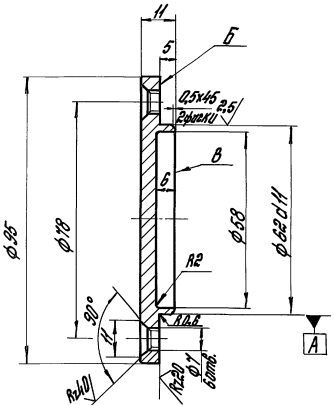

1. Допуск торцевого биения поверхности Б относительно оси поверхности А 0,040 мм
2. Допуск параллельности поверхности Б относительно поверхности В 0,025 мм
3. Неуказанные предельные отклонения размеров отверстий H14, валов h14, остальных $\pm \frac{IT14}{2}$
4. Покрытие Хим. Ц.тв. 9-36.

				1435.9-244 4203			
				Крышка	Лит.	Масса	Масштаб
					О	0,33	1:1
Разраб.	Мержелова				Лист	Листов 1	
Пров.	Иванова			Круг В.Т.Т.Зкл.2 ГОСТ 2590-71* Круг В.Т.Зкл.2 ГОСТ 535-79*	Гипроспецсельхозконструкция		
Т.контр.	Захарова						
Рук.пр.	Котельнер						
Н.контр.	Чиркова						

Инв.№ подл. | Подп. и дата | Взам.инв.№

Копировал Фалт формат А4

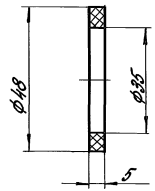

				1435.9-244 4204			
				Кольцо сальниковое	Лит.	Масса	Масштаб
					О	0,0016	1:1
Разраб.	Мержелова				Лист	Листов 1	
Пров.	Иванова			Войлок технический грубошерстный 5 ГОСТ 6418-81	Гипроспецсельхозконструкция		
Т.контр.	Захарова						
Рук.пр.	Котельнер						
Н.контр.	Чиркова						

Инв.№ подл. | Подп. и дата | Взам.инв.№

20039-05 22

Копировал Фалт формат А4

Rz40 (√)

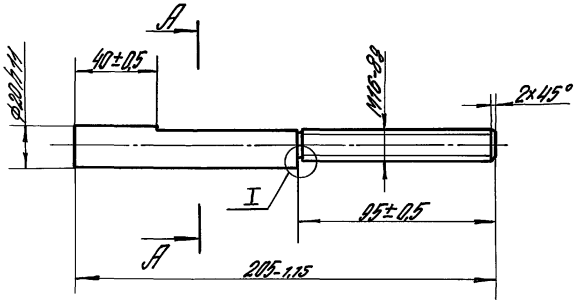

А–А
М1:1

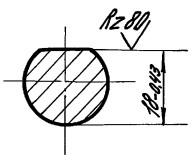

I
М2:1

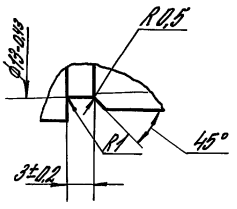

				1.435.9-24.4 4211			
Разраб.	Марселова		28.01.81	Направляющая	Лит.	Масса	Масштаб
Пров.	Загорова		28.01.81		Р	4,41	1:2
Т.контр.	Котеленец		28.01.81		Лист	Листов 1	
Рук. гр.	Котеленец		28.01.81	Круг В 22 ГОСТ 2590-71* / Вст3кп ГОСТ 535-79*	ГИПРОСПЕЦЭЛЕКТРОМОНТАЖ		
Н.контр.	Чижова		28.01.81				

Копировал: Юрчук Формат А4

Rz160 Rz80 ф20h14 S5*

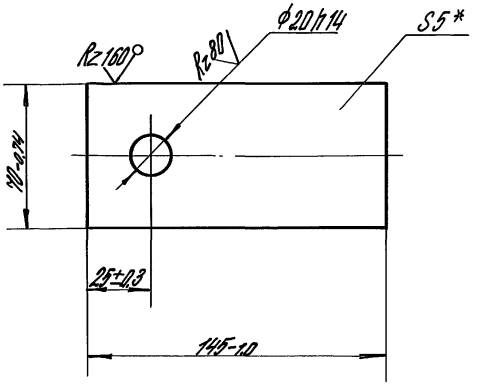

*Размер для справок.

				1.435.9-24.4 4212			
Разраб.	Марселова		28.01.81	Плита	Лит.	Масса	Масштаб
Пров.	Загорова		28.01.81		Р	4,43	1:2
Т.контр.	Котеленец		28.01.81		Лист	Листов 1	
Рук. гр.	Котеленец		28.01.81	Лист Б-ПН-5 ГОСТ 19903-74* / Вст3кп ГОСТ 14637-79	ГИПРОСПЕЦЭЛЕКТРОМОНТАЖ		
Н.контр.	Чижова		28.01.81				

Копировал: Юрчук 20039-05 23 Формат А4

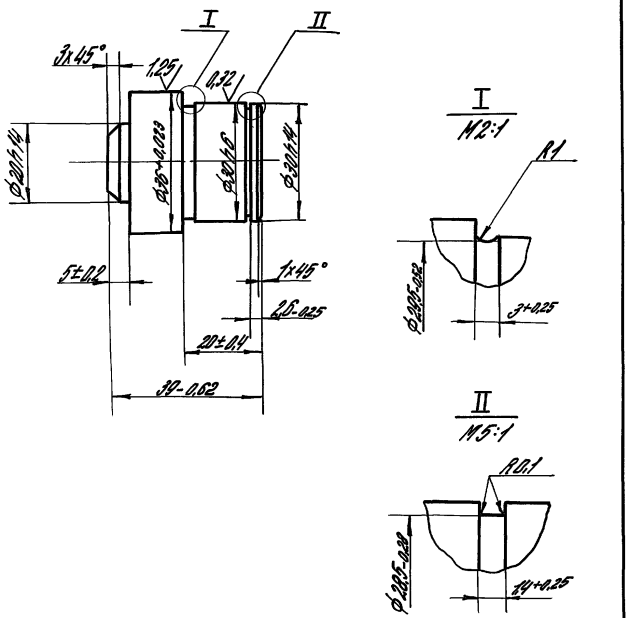

				1.435.9-24.4 4213			
Разраб.	Маркелова	[signature]	28.02.84	Ось	Лит.	Масса	Масштаб
Пров.	Иванова	[signature]	28.02.84		Р	0,24	1:1
Т.контр.	Котеленец	[signature]	28.02.84		Лист	Листов 1	
Рук. пр.	Котеленец	[signature]	28.02.84	Круг В38 ГОСТ 2590-71* / В Ст.3 кп ГОСТ 535-79*	ГИПРОСПЕЦЛЕГКОНСТРУКЦИЯ		
Н.контр.	Чиркова	[signature]	28.02.84				

Копировал: Юрчук Формат А4

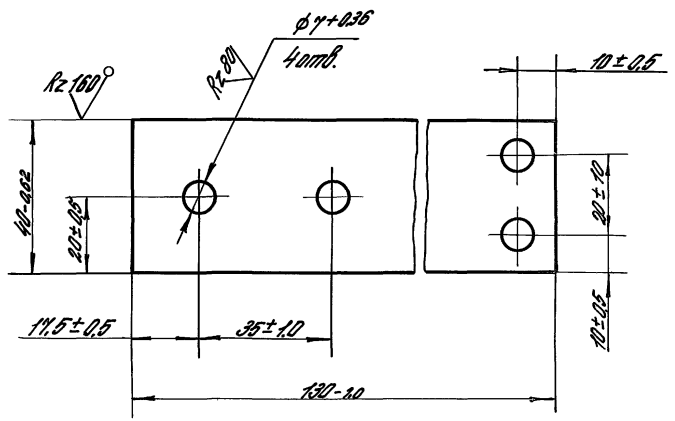

Покрытие: Хим. Ц. тв. 9-36

				1.435.9-24.4 5301			
Разраб.	Юдин	[signature]	27.02.84	Плита	Лит.	Масса	Масшт.
Пров.	Захарова	[signature]	28.02.84		Р	0,24	1:1
Т.контр.	Котеленец	[signature]	28.02.84		Лист	Листов 1	
Рук. пр.	Котеленец	[signature]	28.02.84	Лист Б-ПН-6 ГОСТ 19903-74* / В Ст.3 кп ГОСТ 14637-79	ГИПРОСПЕЦЛЕГКОНСТРУКЦИЯ		
Н.контр.	Чиркова	[signature]	28.02.84				

Копировал: Юрчук 20039-05 24 Формат А4

Формат	Зона	Поз.	Обозначение	Наименование	Кол.	Прим.
				Документация		
А4			1.435.9-24.4 4300 СБ	Сборочный чертеж		
				Детали		
Б4		1	1.435.9-24.4 4301	Плита		
				Лист Б-ПН-5 ГОСТ 19903-74* / ВСт3кп ГОСТ 14637-79		
				80h14×120h14	1	0,38кг
Б4		2	1.435.9-24.4 4302	Втулка		
				Круг В32 ГОСТ 2590-71* / ВСт3кп ГОСТ 535-79*		
				L = 120h14	1	0,46кг

Взам. инв. №

Подп. и дата

Инв. № подл.

1.435.9-24.4 4300

Разраб.	Маркелова		28.02.85
Пров.	Захарова		28.02.85
Рук. пр.	Котеленец		28.02.85
Н. контр.	Чиркова		28.02.85
Утв.	Кашкинов		29.02.84

Кронштейн

Лит.	Лист	Листов
Р		1

Гипроспецлегконструкция

Копировал Дам формат А4

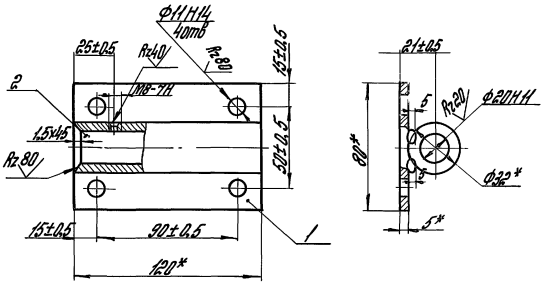

1. Сварные швы выполнять в среде углекислого газа.
2.* Размеры для справок.
3. Шероховатость поверхностей деталей Б4 в местах реза Rz 160.
4. Покрытие: Хим. Ц. тв. 9-36

Взам. инв. №

Подп. и дата

Инв. № подл.

1.435.9-24.4 4300 СБ

Разраб.	Маркелова		28.02.85
Пров.	Захарова		28.02.85
Т. контр.	Котеленец		28.02.85
Рук. пр.	Котеленец		28.02.85
Н. контр.	Чиркова		28.02.85
Утв.	Кашкинов		29.02.84

Кронштейн. Сборочный чертеж

Лит.	Масса	Масштаб
Р	0,84	1:2

Лист | Листов 1

Гипроспецлегконструкция

20039-05 25

Копировал Дам формат А4

Формат	Зона	Поз.	Обозначение	Наименование	Кол.	Примеч.
				Документация		
А4			1.435.9-24.4 4400 СБ	Сборочный чертеж		
				Детали		
А4		1	1.435.9-24.4 4401	Плотик	1	
А4		2	1.435.9-24.4 4402	Уголок	1	

Разраб.	Иванова		29.12.87
Пров.	Захарова		29.12.87
Рук. пр.	Капеленцев		29.12.87
Н. контр.	Чирков		29.12.87
Утв.	Кашкинов		29.12.87

1.435.9-24.4 4400

Упор

Лит.	Масса	Масштаб
Р		1:1
Лист	Листов 1	

Гипроспецсельхозконструкция

Инв.№ подл. | Подп. и дата | Взам. инв.№

Копировал Формат А4

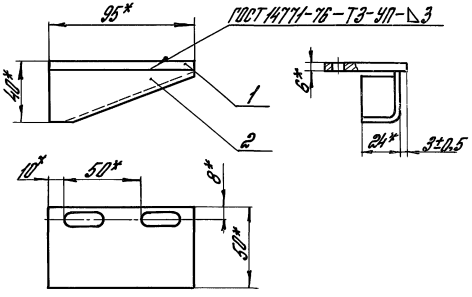

1.* Размеры для справок.

2. Покрытие: Хим. Ц тв. 9-36.

Разраб.	Иванова		29.12.87
Пров.	Захарова		29.12.87
Т. контр.	Капеленцев		29.12.87
Рук. пр.	Капеленцев		29.12.87
Н. контр.	Чирков		29.12.87
Утв.	Кашкинов		29.12.87

1.435.9-24.4 4400 СБ

Упор

Сборочный чертеж

Лит.	Масса	Масштаб
Р	0,31	1:2
Лист	Листов 1	

Гипроспецсельхозконструкция

Инв.№ подл. | Подп. и дата | Взам. инв.№

Копировал Формат А4

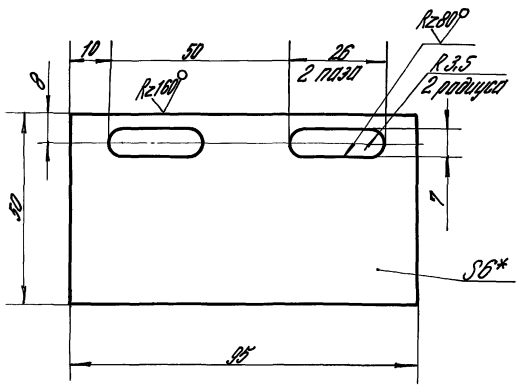

1.* Размер для справок.

2. Предельные отклонения размеров: отверстий H14, валов h14, остальных $\pm\frac{IT14}{2}$.

				1.435.9-24.4 4401		
Разраб.	Иванова		28.02	Платик	Лист.	Масса	Масштаб
Пров.	Захарова		28.02		0	0,204	1:1
Т.контр.	Котеленец		28.02		Лист	Листов 1
Рук.пр.	Котеленец		28.02			
Н.контр.	Иванова		28.02	Лист Б-ПН-6 ГОСТ 19903-74* / 8 Ст3 кп 2 ГОСТ 14637-78	ГИПРОСПЕЦСЕЛЬХОЗКОНСТРУКЦИЯ	

Инв.№ подл. | Подпись и дата | Взам.инв.№

Копировал: Юрчик

Формат А4

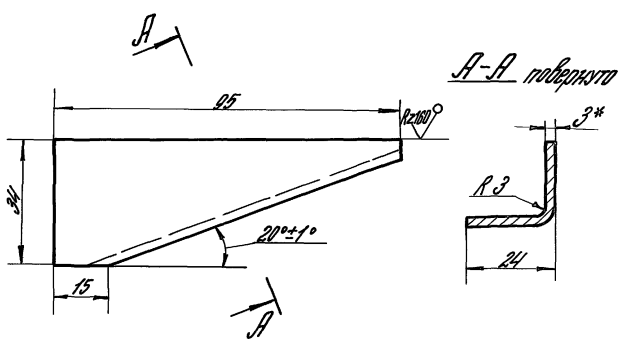

1.* Размер для справок.

2. Предельные отклонения размеров: валов h14, остальных $\pm\frac{IT14}{2}$.

				1.435.9-24.4 4402		
Разраб.	Иванова		28.02	Уголок	Лист.	Масса	Масштаб
Пров.	Захарова		28.02		0	0,105	1:1
Т.контр.	Котеленец		28.02		Лист	Листов 1
Рук.пр.	Котеленец		28.02			
Н.контр.	Иванова		28.02	Лист Б-ПН-3 ГОСТ 19903-74* / 8 Ст3 кп 2 ГОСТ 16523-70	ГИПРОСПЕЦСЕЛЬХОЗКОНСТРУКЦИЯ	

Инв.№ подл. | Подпись и дата | Взам.инв.№

Копировал: Юрчик

Формат А4

Формат	Зона	Поз.	Обозначение	Наименование	Кол.	Примеч.
				Документация		
А3			1.435.9-24.4 5000 СБ	Сборочный чертеж		
				Сборочные единицы		
А4		1	1.435.9-24.4 5100	Кронштейн	1	
А4		2	1.435.9-24.4 5200	Кронштейн	1	
А4		3	1.435.9-24.4 5300	Кронштейн	1	
				Детали		
А4		4	1.435.9-24.4 4202	Прокладка	1	
А4		5	1.435.9-24.4 4204	Кольцо сальниковое	1	
А4		6	1.435.9-24.4 5001	Ролик	1	
А4		7	1.435.9-24.4 5002	Крышка	1	
А4		8	1.435.9-24.4 5003	Втулка	1	
А4		9	1.435.9-24.4 5004	Ось	1	
А4		10	1.435.9-24.4 5005	Болт	1	
				Стандартные изделия		
		11		Болт М6х20.58.019		
				ГОСТ 7798-70*	2	
		12		Винт М6х16.58.019		
				ГОСТ 17475-80*	6	

1.435.9-24.4 5000

Разраб.	Михалевская	[signature]	28.02.84	Подвеска	Лит. Р	Лист 1	Листов 2
Пров.	Захарова	[signature]	28.02.84				
Рук. пр.	Котеленец	[signature]	28.02.84		Гипроспецлегконструкция		
Н. контр.	Чиркова	[signature]	28.02.84				
Утв.	Кашкинов	[signature]	28.02.84				

Инв. № подл. | Подп. и дата | Взам. инв. №

Копировал [signature] формат А4

Формат	Зона	Поз.	Обозначение	Наименование	Кол.	Примеч.
		13		Гайка М24.5.019		
				ГОСТ 5916-70*	1	
		14		Гайка М24.5.019		
				ГОСТ 5919-73*	1	
		15		Шайба 6.65Г.019		
				ГОСТ 6402-70*	2	
		16		Шайба 24.01.019		
				ГОСТ 11371-78	1	
		17		Шплинт 5х45.001		
				ГОСТ 397-79*	1	
		18		Подшипник 206		
				ГОСТ 8338-75	2	

1.435.9-24.4 5000 Лист 2

20039-05 28

Инв. № подл. | Подп. и дата | Взам. инв. №

Копировал [signature] формат А4

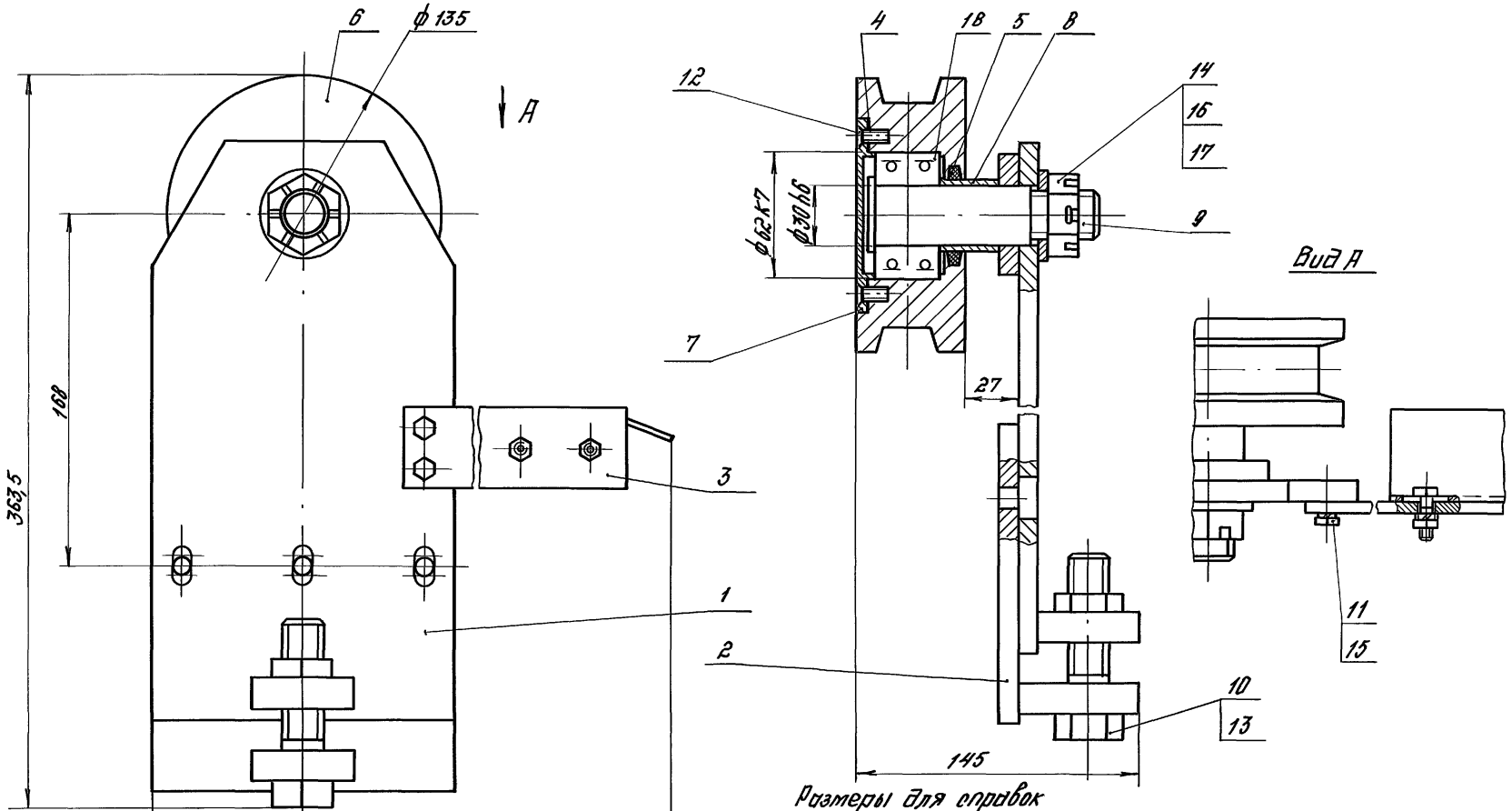

				1.435.9-24.4 5000 СБ	
Разраб.	Михалевская		28.02.84	Подвески. Сборочный чертеж	Лит. О; Масса 11,8; Масштаб 1:2
Пров.	Захарова		28.02.84		Лист; Листов 1
Т.контр.	Капеленец		28.02.84		
Рук.гр.	Капеленец		28.02.84		
Н.контр.	Чуркова		28.02.84		Гипровецелеконструкция
Утв.	Кашкинов		29.02.84		

Инв.№ подл. | Подп. и дата | Взам.инв.№

Копировал

Формат А3

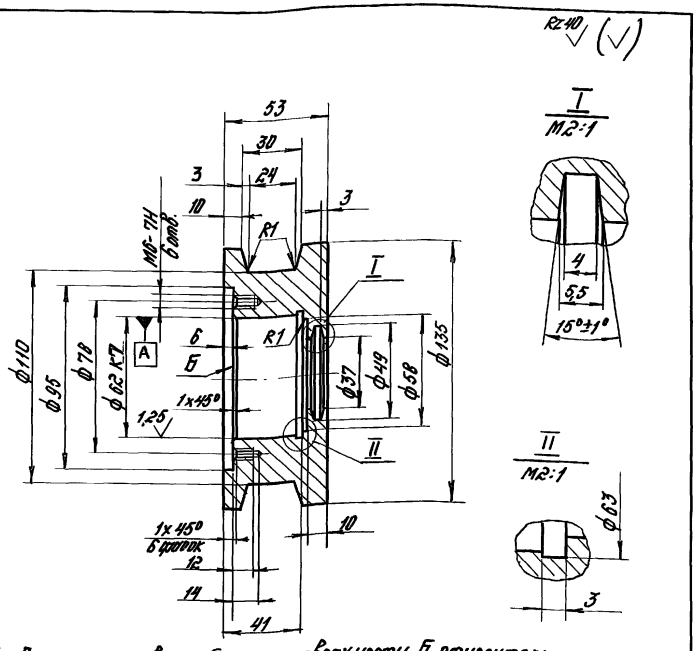

1. Допуск торцевого биения поверхности Б относительно оси поверхности А 0,040 мм.
2. Неуказанные предельные отклонения размеров: отверстий H14, валов h14, остальных $\pm \frac{IT14}{2}$.
3. Покрытие: Хим. Ц. тв. 9-36.

				1.435.9-24.4 5001			
Разраб.	Михалевская		28.02.84	Ролик	Лит.	Масса	Масштаб
Пров.	Зотикова		28.02.84		Р	3,6	1:2
Т.контр.	Котеленец		28.02.84		Лист	Листов 1	
Рук.пр.	Котеленец		28.02.84	Круг В-140 ГОСТ 2590-71* / 45 ГОСТ 1050-74**	Гипроспецгеконструкция		
Н.контр.	Чиркова		28.02.84				

Инв.№ подл. | Подп. и дата | Взам.инв.№

Копировал

Формат А4

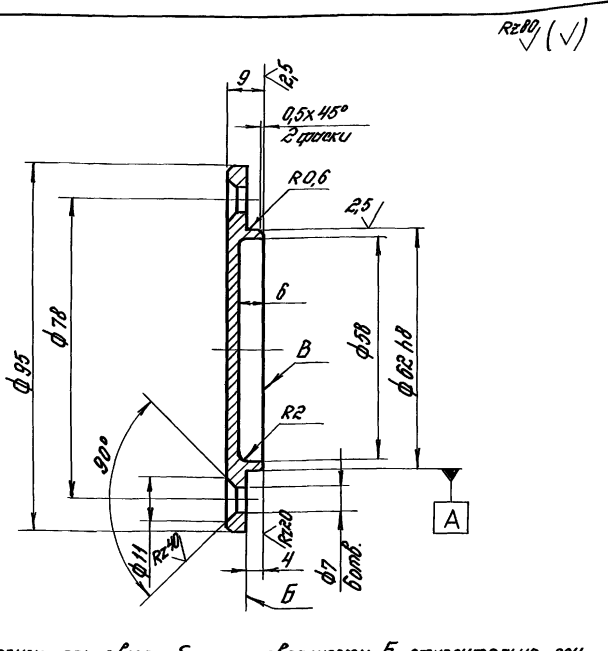

1. Допуск торцевого биения поверхности Б относительно оси поверхности А 0,040 мм.
2. Допуск параллельности поверхности Б относительно поверхности В 0,025 мм
3. Неуказанные предельные отклонения размеров: отверстий H14, валов h14, остальных $\pm \frac{IT14}{2}$.
4. Покрытие: Хим. Ц. тв. 9-36.

				1.435.9-24.4 5002			
Разраб.	Михалевская		28.02.84	Крышка	Лит.	Масса	Масштаб
Пров.	Зотикова		28.02.84		Р	0,2	1:1
Т.контр.	Котеленец		28.02.84		Лист	Листов 1	
Рук.пр.	Котеленец		28.02.84	Круг В-100 ГОСТ 2590-71* / Вст3кп2 ГОСТ 535-79*	Гипроспецгеконструкция		
Н.контр.	Чиркова		28.02.84				

Инв.№ подл. | Подп. и дата | Взам.инв.№

Копировал

Формат А4

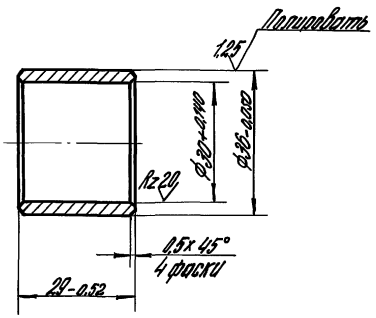

Покрытие: Хим. Ц тв. 9-36.

Разраб.	Михалевская		28.02.84	1.435.9-24.4 5003			
Пров.	Захарова		28.02.84	Втулка	Лит.	Масса	Масштаб
Т.контр.	Котеленец		28.02.84		Р	0,07	1:1
Рук. пр.	Котеленец		28.02.84		Лист	Листов 1	
Н.контр.	Чиркова		28.02.84	Труба 38x4,5 ГОСТ 8734-75* / Б 10 ГОСТ 8733-74*	Гипроспецлегконструкция		

Взам. инв. № | Подпись и дата | Инв. № подл.

Копировал: Юрчук

Формат А4

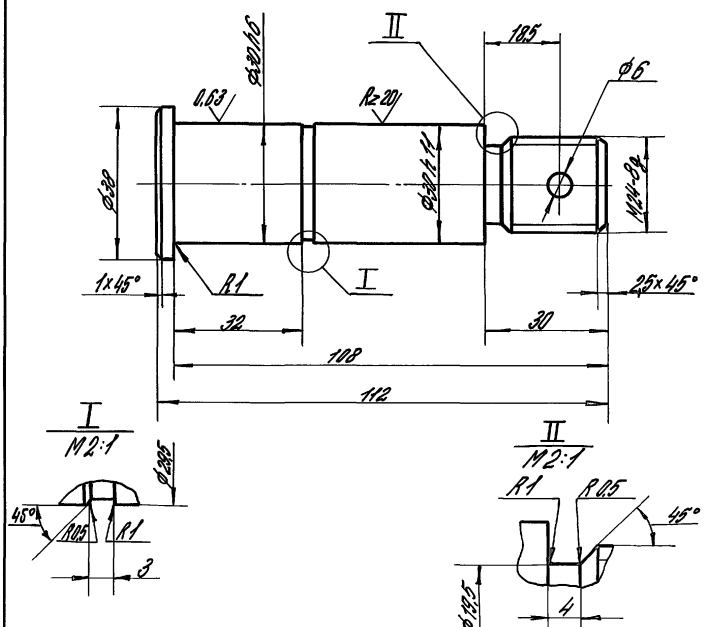

1. HRC 30...45.
2. Неуказанные предельные отклонения размеров: отверстий H14; валов h14, остальных $\pm\frac{\pi 14}{2}$.
3. Покрытие: Хим. Ц. тв. 9-36.

Разраб.	Михалевская		28.02.84	1.435.9-24.4 5004			
Пров.	Захарова		28.02.84	Ось	Лит.	Масса	Масшт.
Т.контр.	Котеленец		28.02.84		Р	0,58	1:1
Рук. пр.	Котеленец		28.02.84		Лист	Листов 1	
Н.контр.	Чиркова		28.02.84	Круг В-40 ГОСТ 2590-71* / 20 ГОСТ 1050-74**	Гипроспецлегконструкция		

Взам. инв. № | Подпись и дата | Инв. № подл.

20039-05 31

Копировал: Юрчук

Формат А4

Формат	Зона	Поз.	Обозначение	Наименование	Кол.	Примеч.
				Документация		
А3			1.435.9-24.4 5100 СБ	Сборочный чертеж		
				Детали		
Б4		1	1.435.9-24.4 5101	Бобышка		
				Круг В-60 ГОСТ 2590-71*		
				В Ст3кп ГОСТ 535-79*		
				L = 10 h14	1	
Б4		2	1.425.9-24 5102	Основание		
				Лист Б-ПН-10 ГОСТ 19903-74*		
				В Ст3кп ГОСТ 14637-79		
				150h14×281h14	1	
Б4		3	1.435.9-24.4 5103	Бобышка		
				Лист Б-ПН-20 ГОСТ 19903-74*		
				В Ст3кп ГОСТ 14637-79		
				50h14×55h14	1	
			Различия исполнений 1.435.9-24.4 5100 и			
			1.435.9-24.4 5100-01	по сборочному чертежу		

Взам. инв. №

Подп. и дата

Инв. № подл.

1.435.9-24.4 5100

Разраб.	Михалевская	[signature]	28.02.84
Пров.	Захарова	[signature]	28.02.84
Рук. пр.	Котеленец	[signature]	28.02.84
Н. контр.	Чиркова	[signature]	28.02.84
Утв.	Кашкинов	[signature]	28.02.84

Кронштейн

Лит.	Лист	Листов
Р		1

Гипроспецлегконструкция

Копировал [signature]

формат А4

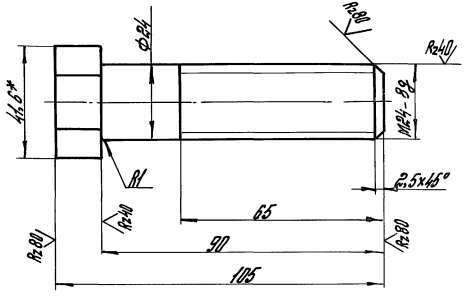

1.* Размер для справок.

2. Неуказанные предельные отклонения размеров: валов h14; остальных $\pm\frac{IT14}{2}$.

3. Покрытие: Хим. Ц. тв. 9-36

Взам. инв. №

Подп. и дата

Инв. № подл.

1.435.9-24.4 5005

Разраб.	Михалевская	[signature]	28.02.84
Пров.	Захарова	[signature]	28.02.84
Т. контр.	Котеленец	[signature]	28.02.84
Рук. пр.	Котеленец	[signature]	28.02.84
Н. контр.	Чиркова	[signature]	28.02.84

Болт

Лит.	Масса	Масштаб
Р	0,69	1:1

Лист | Листов 1

Шестигранник 36-5 ГОСТ 8560-78 / 45 ГОСТ 1051-73*

Гипроспецлегконструкция

Копировал [signature]

20039-05 32

формат А4

Рис. 1

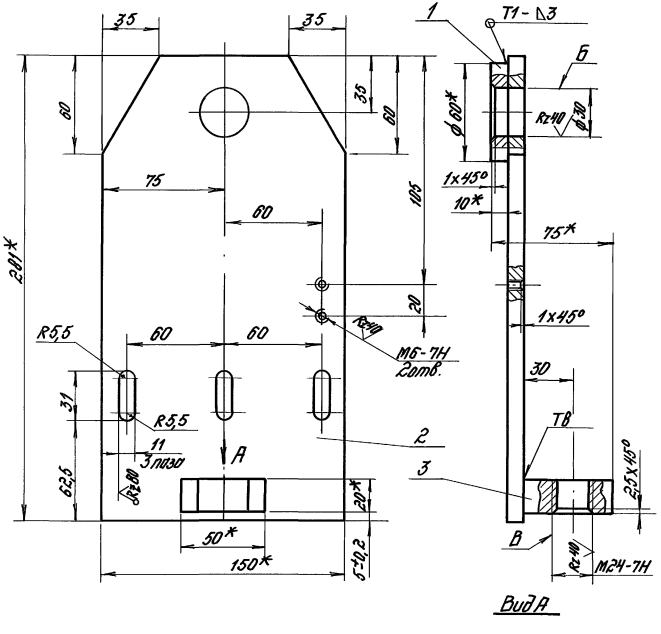

Вид А

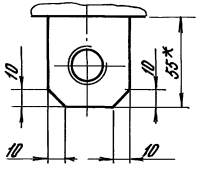

Рис. 2

Остальное - см. рис. 1

м 1:4

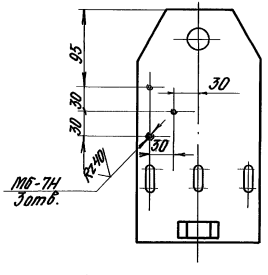

1. Сварные швы выполнять в среде углекислого газа по ГОСТ 14771-76*.
2. * Размеры для справок.
3. Допуск перпендикулярности оси отверстия В относительно оси отверстия Б 0,06 мм.
4. Неуказанные предельные отклонения размеров: отверстий H14; валов h14; остальных $\pm\frac{IT14}{2}$.
5. Шероховатость поверхностей деталей Б4 в местах реза Rz 160.
6. Покрытие: Хим. Ц. тв. 9-36.

Обозначение	Рис.	Масса, кг
1.435.9-24.4 5100	1	3,5
-01	2	3,5

				1.435.9-24.4 5100 СБ			
					Лит.	Масса	Масштаб
Разраб.	Михалевская		28.02.85	Кронштейн. Сборочный чертеж	Р		1:2
Пров.	Зотиков		28.02.85			См. табл.	
Т. контр.	Котеленец		28.02.85		Лист	Листов 1	
Рук. гр.	Котеленец		28.02.85				
Н. контр.	Чуркова		28.02.85		Гипроспецгазконструкция		
Утв.	Кошкинов		28.02.85				

Инв. № подл. | Подпись и дата | Взам. инв. №

Копировал:

Формат А3

Формат	Зона	Поз	Обозначение	Наименование	Кол.	Примеч.
				Документация		
А4			1435.9-24.4 5200 СБ	Сборочный чертеж		
				Детали		
А4		1	1.435.9-24.4 5201	Плита	1	
А4		2	1435.9-24.4 5202	Бобышка	1	

Взам. инв. | Подпись и дата | Инв. № подл.

Разраб.	Юдин	Бердичев	27.02.84
Пров.	Захарова	[illegible]	28.02.84
Рук. пр.	Котеленец	[illegible]	28.02.84
Н. контр.	Чуйкова	[illegible]	28.02.84
Утв.	Кашкинов	[illegible]	29.02.84

1.435.9-24.4 5200

Кронштейн

Лит.	Лист	Листов
Р		1

ГИПРОСПЕЦЭЛЕКТРОНСТРУКЦИЯ

Копировал: Юрчук

Формат А4

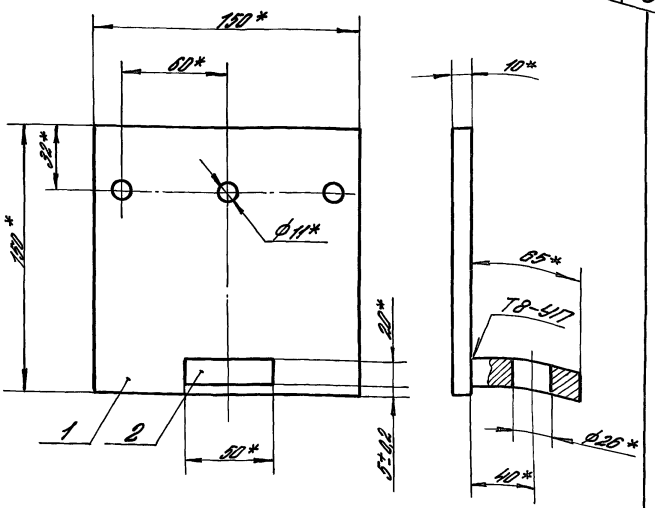

1. Сварной шов выполнять по ГОСТ 14771-76*
2. * Размеры для справок
3. Покрытие: Хим. Ц. тв 9-36

Взам. инв. | Подпись и дата | Инв. № подл.

Разраб.	Юдин	Бердичев	27.02.84
Пров.	Захарова	[illegible]	28.02.84
Т. контр.	Котеленец	[illegible]	28.02.84
Рук. пр.	Котеленец	[illegible]	28.02.84
Н. контр.	Чуйкова	[illegible]	28.02.84
Утв.	Кашкинов	[illegible]	29.02.84

1.435.9-24.4 5200 СБ

Кронштейн. Сборочный чертеж

Лит.	Масса	Масшт.
Р	2,15	1:2

Лист | Листов 1

ГИПРОСПЕЦЭЛЕКТРОНСТРУКЦИЯ

20039-05 34

Копировал. Юрчук

Формат А4

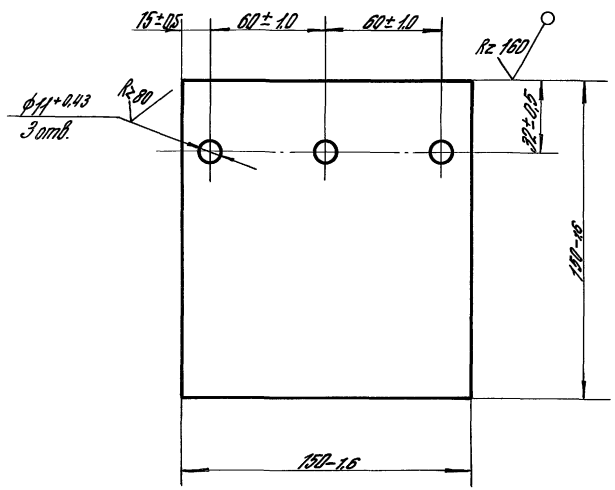

				1.435.9-24.4 5201			
Разраб.	Юдин	Берлин	27.02.84	Плита	Лит.	Масса	Масштаб
Пров.	Захарова		28.02.84		0	1,74	1:2
Т.контр.	Котеленец		28.02.84		Лист	Листов 1	
Рук.пр.	Котеленец		28.02.84	Лист Б-ПН-10 ГОСТ 19903-74* / В Ст3кп ГОСТ 14637-79	Гипроспецлегконструкция		
Н.контр.	Чиркова		28.02.84				

Взам. инв. № | Подпись и дата | Инв. № подл.

Копировал: Юрчук

Формат А4

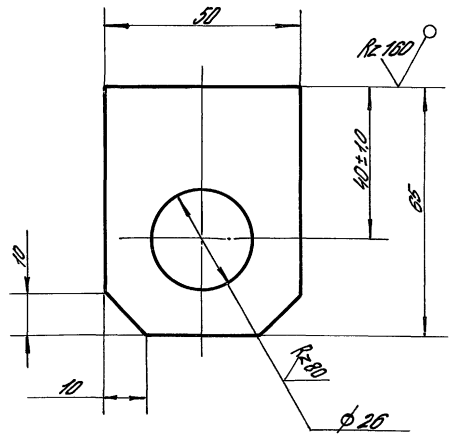

Неуказанные предельные отклонения размеров: отверстий H15; валов h15; остальных $\pm \frac{JT15}{2}$.

				1.435.9-24.4 5202			
Разраб.	Юдин	Берлин	27.02.84	Бобышка	Лит.	Масса	Масштаб
Пров.	Захарова		28.02.84		0	0,41	1:1
Т.контр.	Котеленец		28.02.84		Лист	Листов 1	
Рук.пр.	Котеленец		28.02.84	Лист Б-ПН-20 ГОСТ 19903-74* / В Ст3кп ГОСТ 14637-79	Гипроспецлегконструкция		
Н.контр.	Чиркова		28.02.84				

Взам. инв. № | Подпись и дата | Инв. № подл.

20039-05 35

Копировал: Юрчук

Формат А4

Формат	Зона	Поз.	Обозначение	Наименование	Кол.	Примеч.
				Документация		
А4			1.435.9-24.4 5300СБ	Сборочный чертеж		
				Детали		
А4		1	1.435.9-24.4 5301	Плита	1	
А4		2	1.435.9-24.4 5302	Планка	1	
				Стандартные изделия		
		3		Болт М6х20.58.019 ГОСТ 7798-70*	2	
		4		Гайка М6.5.019 ГОСТ 5915-70*	2	
		5		Шайба 6.65Г.019 ГОСТ 6402-70*	2	
		6		Шайба 6.01.019 ГОСТ 11371-78	2	

Взам. инв. | Подпись и дата | Инв. № подл.

1.435.9-24.4 5300

Разраб.	Юдин	Терлинов	27.02.84
Пров.	Захарова	[illegible]	28.02.84
Рук. пр.	Котеленец	[illegible]	28.02.84
Н. контр.	Чиркова	[illegible]	28.02.84
Утв.	Кашкинов	[illegible]	29.04.84

Кронштейн

Лит.	Лист	Листов
Р		1

ГИПРОСПЕЦЕЛЕКТРОНСТРУКЦИЯ

Копировал: Юрчук

Формат А4

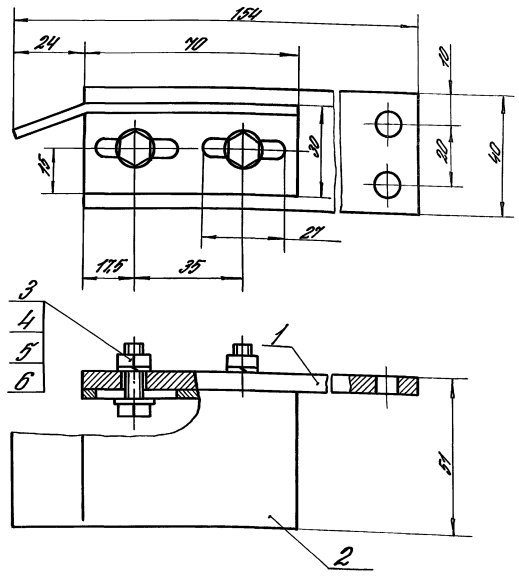

Размеры для справок

Взам. инв. | Подпись и дата | Инв. № подл.

1.435.9-24.4 5300 СБ

Разраб.	Юдин	Терлинов	27.02.84
Пров.	Захарова	[illegible]	28.02.84
Т. контр.	Котеленец	[illegible]	28.02.84
Рук. пр.	Котеленец	[illegible]	28.02.84
Н. контр.	Чиркова	[illegible]	28.02.84
Утв.	Кашкинов	[illegible]	29.02.84

Кронштейн. Сборочный чертеж

Лит.	Масса	Масшт.
Р	0,39	1:1

Лист | Листов 1

ГИПРОСПЕЦЕЛЕКТРОНСТРУКЦИЯ

20039-05 36

Копировал: Юрчук

Формат А4

1.435.9-24.4 5302

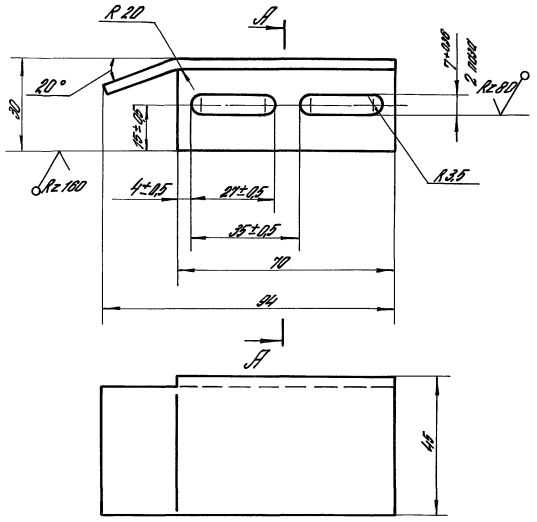

А-А

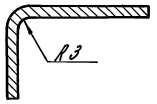

1.435.9-24.4 5302-01 - зеркальное отражение
Остальное - см. 1.435.9-24.4 5302

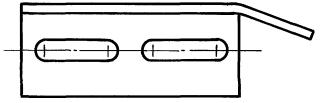

1. Предельные отклонения размеров: отверстий H15; валов h 15; остальных $\pm \frac{JT15}{2}$
2. Покрытие: Хим. Ц. тв. 9-36

				1.435.9-24.4 5302			
				Планка	Лит.	Масса	Масштаб
Разраб.	Юдин	Тарасов	27.02.84		Р	0,13	1:1
Пров.	Эрхарова	[illegible]	28.02.84				
Т.контр.	Котеленец	[illegible]	28.02.84		Лист	Листов 1	
Рук.пр.	Котеленец	[illegible]	28.02.84	Лист 6-ПН-3 ГОСТ 19903-74* / 4-IV 8 Ст 3 кп ГОСТ 16523-70*	Гипроспецпетконструкция		
Н.контр.	Чирков	[illegible]	28.02.84				

Инв. № подл. | Подпись и дата | Взам. инв. №

20039-05 37

Копировал: Юрчук

Формат А3

Инв. N подл.	Подпись и дата	Взам. инв. №

Формат	Зона	Поз.	Обозначение	Наименование	Кол. на исполн. 1.435.9-24.4 6000 –										Примеч.
					–	01	02	03							
				Документация											
А3			1.435.9-24.4 6000 СБ	Сборочный чертеж	X	X	X	X							
				Сборочные единицы											
А4		1	1.435.9-24.4 6100	Тяга	2										
			-01	Тяга		2									
			-02	Тяга			2								
			-03	Тяга				2							

				1.435.9-24.4 6000			
Разраб.	Лукашевич			Подвижное ограждение	Лит	Лист	Листов
Пров.	Погорелов				Р	1	4
Н. контр.	Глебочкин				ЦНИИПРОМЗДАНИЙ		
Утв.	Погорелов						

Копировал формат А4

Инв. N подл.	Подпись и дата	Взам. инв. №

Формат	Зона	Поз.	Обозначение	Наименование	Кол. на исполн. 1.435.9-24.4 6000 –										Примеч.
					–	01	02	03							
А4		2	1.435.9-24.4 6200	Каркас	1										
			-01	Каркас		1									
А4		3	1.435.9-24.4 6200-02	Каркас	1										
			-03	Каркас		1									
А4		4	1.435.9-24.4 6200-04	Каркас			1								
			-05	Каркас				1							
				Детали											
А4		5	1.435.9-24.4 6001	Скоба	2	2	2	2							
А4		6	1.435.9-24.4 6002	Скоба	4	4	3	3							
				Брус											
				Пиломатериал хвойных пород, 2 сорт ГОСТ 8486-66 (44 x 26) h14; Rz 360											
Б4		7	1.435.9-24.4 6003	L = 2495 h14; Rz 360	2										1,42 кг

1.435.9-24.4 6000	Лист 2

Копировал формат А4

20039-05 38

Инв. N подл.	Подпись и дата	Взам. инв. N

Формат	Зона	Поз.	Обозначение	Наименование	Кол. на исполн. 1.435.9-24.4 6000 –										Примеч.
					–	01	02	03							
Б4		7	1.435.9-24.4 6003-01	L=2195 h14; R≥360		2									1,25кГ
			-02	L=3790 h14; R≥360			1								2,16кГ
			-03	L=3190 h14; R≥360				1							1,8кГ
				Пластина I, лист, ТМКЩ-											
				-М-1.5-9.9ГОСТ 7338-77*											
Б4		8	1.435.9-24.4 6004	(145×2495) h14	4										0,77кГ
			-01	(145×2195) h14		4									0,68кГ
			-02	(145×3790) h14			2								1,16кГ
			-03	(145×3190) h14				2							1,0кГ
				Уплотнение											
				Пластина I, лист, ТМКЩ-											
				-М-4-9.9ГОСТ 7338-77*											
Б4		9	1.435.9-24.4 6005	(200×2495) h14	2										2,8кГ
			-01	(200×2195) h14		2									2,46кГ
			-02	(200×3790) h14			1								4,24кГ
			-03	(200×3190) h14				1							3,57кГ

1.435.9-24.4 6000 Лист 3

Копировал формат А4

Инв. N подл.	Подпись и дата	Взам. инв. N

Формат	Зона	Поз.	Обозначение	Наименование	Кол. на исполн. 1.435.9-24.4 6000 –										Примеч.
					–	01	02	03							
				Стандартные изделия											
		10		Болт М6×8.58.016											
				ГОСТ 7798-70*	10	10	6	6							
		11		Винт М4×6.58.016											
				ГОСТ 17473-80*	8	8	8	8							
		12		Шайба 6.65Г.029											
				ГОСТ 6402-70*	10	10	6	6							
		13		Шайба 4.01.016											
				ГОСТ 6958-78	56	52	40	34							
		14		Шуруп 1-4×20.012											
				ГОСТ 1144-80*	56	52	40	34							

1.435.9-24.4 6000 Лист 4

Копировал формат А4

20039-05 39

Рис.1

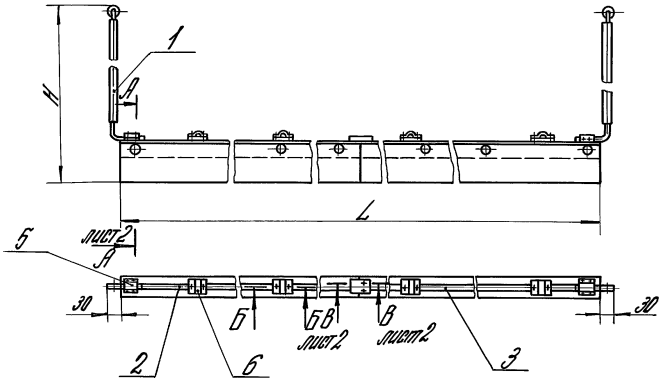

Рис.2

Остальное – см. рис.1

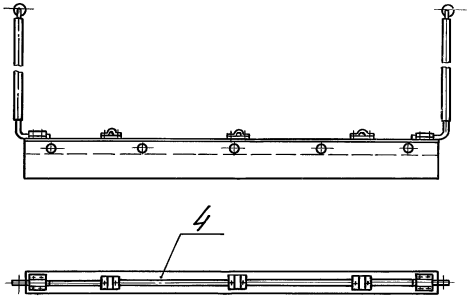

Обозначение	Рис.	L, мм	H, мм	Масса, кг
1.435.9-24.4 6000	1	4990	5574	29,9
-01		4390	4374	25,48
-02	2	3790	3774	21,8
-03		3190	3174	14,86

1.* Размеры для справок.
2. Неуказанные предельные отклонения размеров: $\pm \frac{JT14}{2}$.

Разраб.	Лукашевич		
Провер.	Погорелов		
Н. контр.	Глебочкин		
Утв.	Погорелов		

1.435.9-24.4 6000 СБ

Подвижное ограждение. Сборочный чертеж

Лит.	Масса	Масшт.
Р	См. табл.	1:10

Лист 1 \ Листов 2

ЦНИИПРОМЗДАНИЙ

Инв. № подл. | Подпись и дата | Взам. инв. №

Копировал: Юрчук 20039-05 40 Формат А3

А-А лист 1
М1:1

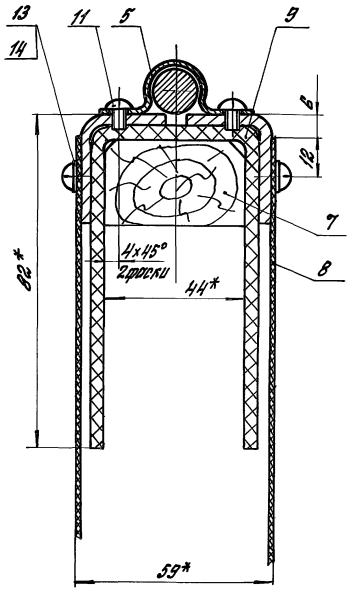

Б-Б лист 1
М1:1

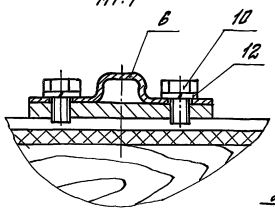

В-В лист 1
М1:1

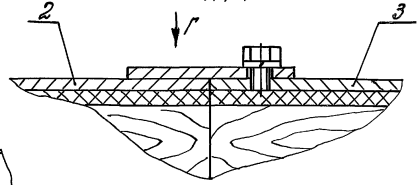

Вид Г
М1:1

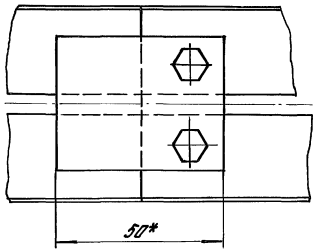

Инв. № подл. | Подпись и дата | Взам. инв. №

Rz80 √(√)

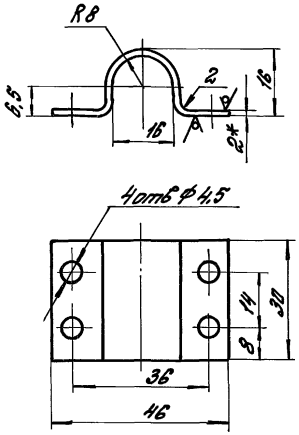

1.* Размер для справок.

2. Неуказанные предельные отклонения размеров: H14; h14; $\pm\frac{JT14}{2}$.

				1.435.9-24.4 6001			
				Скоба	Лит.	Масса	Масштаб
					Р	0,03	1:1
Разраб.	Лукашевич				Лист	Листов 1	
Провер.	Погорелов			Лист Б-ПН-2.0 ГОСТ 19903-74* / 4-III-Ст3пс ГОСТ 16523-70*	ЦНИИПРОМЗДАНИЙ		
Н.конт.	Глебочкин						
Утв.	Погорелов						

Взам. инв. №

Подп. и дата

Инв. № подл.

Копировал: [signature]

Формат А4

Rz80 √(√)

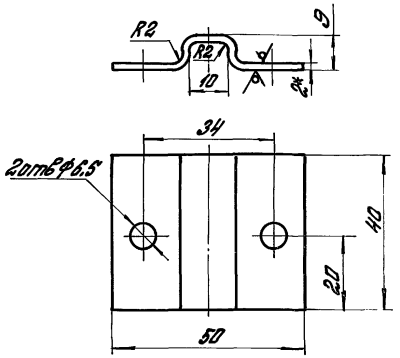

1.* Размер для справок.

2. Неуказанные предельные отклонения размеров: H14; h14; $\pm\frac{JT14}{2}$.

				1.435.9-24.4 6002			
				Скоба	Лит.	Масса	Масштаб
					Р	0,035	1:1
Разраб.	Лукашевич				Лист	Листов: 1	
Провер.	Погорелов			Лист Б-ПН-2.0 ГОСТ 19903-74* / 4-III-Ст3пс ГОСТ 16523-70*	ЦНИИПРОМЗДАНИЙ		
Н.конт.	Глебочкин						
Утв.	Погорелов						

Взам. инв. №

Подп. и дата

Инв. № подл.

20039-05 42

Копировал: [signature]

Формат А4

Инв.N подл.	Подпись и дата	Взам.инв.N

Формат	Зона	Поз.	Обозначение	Наименование	Кол. на исполн. 1.435.9-24.4 6100 —										Примеч.
					—	01	02	03							
				Документация											
А3			1.435.9-24.4 6100 СБ	Сборочный чертеж	X	X	X	X							
				Детали											
А4		1	1.435.9-24.4 6101	Серьга	1	1	1	1							
А4		2	1.435.9-24.4 6102	Ось	1	1	1	1							
				Стойка											
				Труба 18х2,2 ГОСТ 8734-75 / В20 ГОСТ 8733-74*											
Б4		3	1.435.9-24.4 6103	L=5285 h14; Rz 160	1										4,48кг

Разраб.	Лукашевич		1.435.9-24.4 6100	
Пров.	Погорелов			
Н.контр.	Глебочкин		Тяга	Лит. Р / Лист 1 / Листов 2
Утв.	Погорелов			ЦНИИПРОМЗДАНИЙ

Копировал формат А4

Инв.№ подл.	Подпись и дата	Взам.инв.№

Формат	Зона	Поз.	Обозначение	Наименование	Кол. на исполн. 1.435.9-24.4 6100 —										Примеч.
					—	01	02	03							
Б4		3	1.435.9-24.4 6103-01	L=4085 h14, Rz 160		1									3,46кг
			-03	L=3485 h14, Rz 160			1								2,94кг
			-04	L=2885 h14, Rz 160				1							2,4кг
Б4		4	1.435.9-24.4 6104	Шток											
				Круг В15 ГОСТ 2590-71* / Ст3 535-79*											
				L=140 h14; Rz 80	1	1	1	1							0,16кг
Б4		5	1.435-24.4 6105	Ролик											
				Текстолит ПТ-10, сорт 1 ГОСТ 5-78											
				Ф30 h10	1	1	1	1							0,05кг
				Стандартные изделия											
		7		Шайба 10.01.016											
				ГОСТ 11371-78	1	1	1	1							
		8		Шплинт 2,5х14-002											
				ГОСТ 397-79*	1	1	1	1							

1.435.9-24.4 6100	Лист 2

Копировал формат А4

20039-05 43

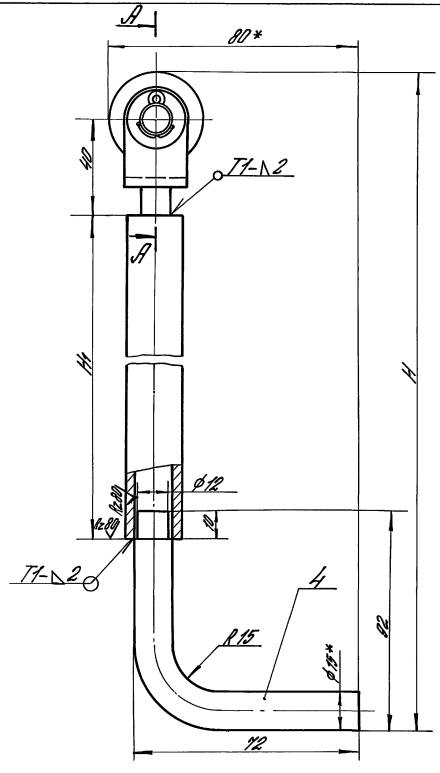

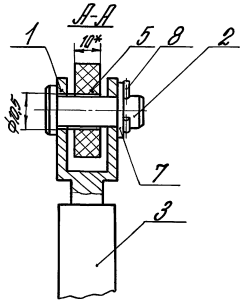

Обозначение	Н, мм	Н1, мм	Масса, кг
1.435.9-24.4 6100	5422	5285	4,75
-01	4222	4085	3,73
-02	3622	3485	3,21
-03	3022	2885	2,67

1. Сварные швы по ГОСТ 5264-80.
2* Размеры для справок.
3. Неуказанные предельные отклонения размеров: Н14; h14; $\pm\frac{IT14}{2}$.

				1.435.9-24.4 6100 СБ			
				Тяга. Сборочный чертеж	Лит.	Масса	Масштаб
					Р	СМ. табл.	1:1
Разраб.	Лукашевич				Лист	Листов 1	
Провер.	Погорелов				ЦНИИПРОМЗДАНИЙ		
Н. конт.	Глебочкин						
Утв.	Погорелов						

Инв. № подл. | Подпись и дата | Взам. инв. №

20039-05 44

Копировал: Юрчук

Формат А3

Rz80 √(√)

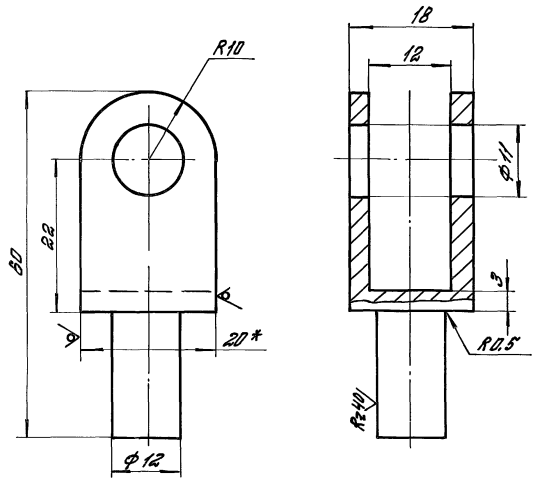

1.* Размер для справок.

2. Неуказанные предельные отклонения размеров: H14; h14; $\pm \frac{IT14}{2}$.

				1.435.9-24.4 6101		
Разраб.	Лукошевич		Серьга	Лит.	Масса	Масштаб
Провер.	Погорелов			Р	0,04	2:1
Н.контр.	Клевчихин			Лист	Листов 1	
Утв.	Погорелов		Лист Б-ПН-20 ГОСТ 19803-74* Ст3пс2 ГОСТ 14637-79	ЦНИИПРОМЗДАНИЙ		

Инв.№ подл. | Подп. и дата | Взам.инв.№

Копировал: Формат А4

Rz80 √(√)

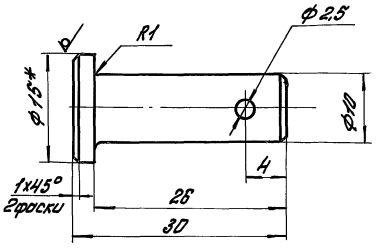

1.* Размер для справок.

2. Неуказанные предельные отклонения размеров: H14; h14; $\pm \frac{IT14}{2}$.

				1.435.9-24.4 6102		
Разраб.	Лукошевич		Ось	Лит.	Масса	Масштаб
Провер.	Погорелов			Р	0,02	2:1
Н.контр.	Клевчихин			Лист	Листов 1	
Утв.	Погорелов		Круг В15 ГОСТ 2590-71* Ст3 ГОСТ 535-79*	ЦНИИПРОМЗДАНИЙ		

Инв.№ подл. | Подп. и дата | Взам.инв.№

Копировал: 20039-05 45 Формат А4

Инв.N подл.	Подпись и дата	Взам.инв.№

Формат	Зона	Поз.	Обозначение	Наименование	Кол. на исполн. 1.435.9-24.4 6200 –										Примеч.
					–	01	02	03	04	05					
				Документация											
А3			1.435.9-24.4 6200 СБ	Сборочный чертеж	X	X	X	X	X						
				Детали											
				Планка											
				Уголок 32×25×2 ГОСТ19772-74* / В Ст3сп ГОСТ14474-76*											
Б4		1	1.435.9-24.4 6201	L=2495 h14; Rz80	2		2								2,09кг
			-01	L=2195 h14; Rz80		2		2							1,84кг
			-02	L=3790 h14; Rz80					2						3,18кг
			-03	L=3190 h14; Rz80						2					2,68кг

Разраб.	Лукашевич		1.435.9-24.4 6200	
Пров.	Погорелов		Каркас	Лит Р / Лист 1 / Листов 2
Н.контр.	Глебочкин			ЦНИИПРОМЗДАНИЙ
Утв.	Погорелов			

Копировал формат А4

Инв.№ подл.	Подпись и дата	Взам.инв.N

Формат	Зона	Поз.	Обозначение	Наименование	Кол. на исполн. 1.435.9-24.4 6200 –										Примеч.
					–	01	02	03	04	05					
Б4		2	1.435.9-24.4 6202	Пластина											
				Лист Б-ПН-4 ГОСТ19903-74* / В Ст3пс2 ГОСТ14637-79											
				(50×40) h14; Rz80	2	2	2	2	3	3					0,06кг
Б4		3	1.435.9-24.4 6203	Накладка											
				Лист Б-ПН-4 ГОСТ19903-74* / В Ст3пс2 ГОСТ14637-79											
				(40×40) h14; Rz80	1	1									0,05кг

20039-05 46

1.435.9-24.4 6200 Лист 2

Копировал формат А4

Рис.1

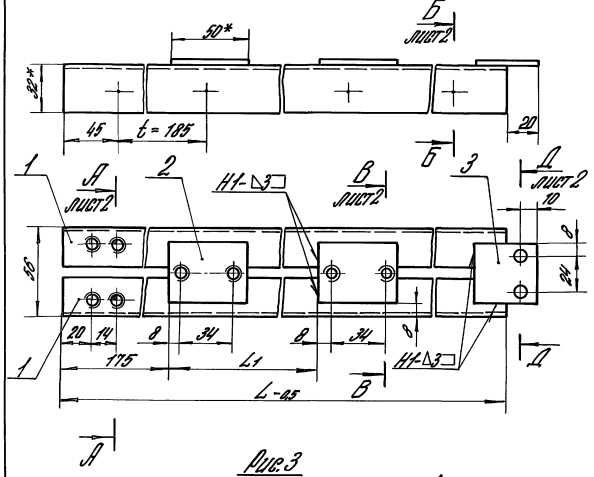

Рис.2

Остальное - см. рис.1

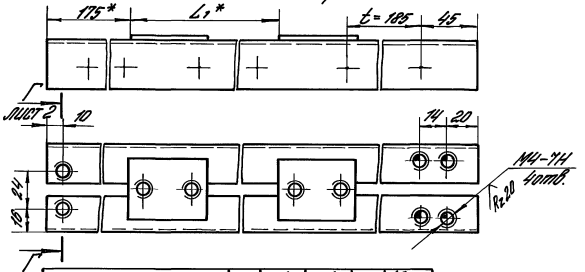

Обозначение	Рис.	L, мм	L1, мм	n	Масса, кг
1.435.9-24.4 6200	1	2495	1905	14	4,35
-01		2195	1605	12	3,85
-02	2	2495	1905	14	4,3
-03		2195	1605	12	3,8
-04	3	3790	1600	21	6,54
-05		3190	1300	17	5,54

Рис.3

Остальное - см. рис.1

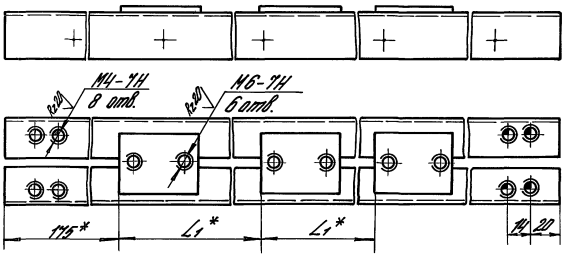

1. Сварные швы по ГОСТ 5264-80. Обозначение сварного шва относится ко всем подобным свариваемым элементам.
2. * Размеры для справок.
3. Неуказанные предельные отклонения размеров: Н14; h14; $\pm\frac{IT14}{2}$.

				1.435.9-24.4 6200 СБ			
				Каркас. Сборочный чертеж	Лит.	Масса	Масштаб
					Р	см. табл.	1:2
Разраб.	Лукашевич				Лист 1	Листов 2	
Провер.	Погорелов				ЦНИИПРОМЗДАНИЙ		
Н.конт.	Гребенкин						
Утв.	Погорелов						

Инв. № подл. | Подпись и дата | Взам. инв. №

Копировал: Юрчик 20039-05 47 Формат А3

А - А
М 1:1
лист 1

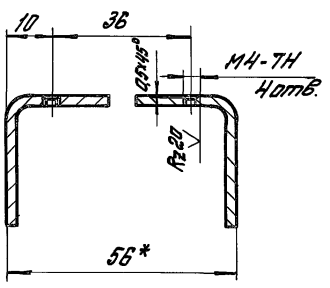

В-В
М 1:1
лист 1

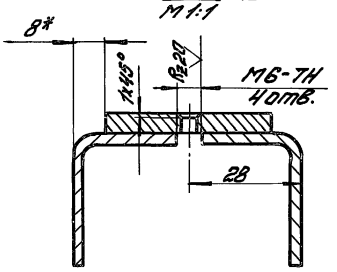

Б-Б
М 1:1
лист 1

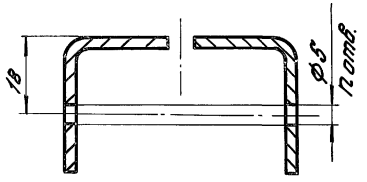

Д-Д
М 1:1
лист 1

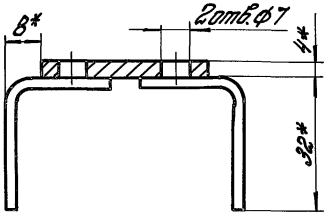

Г-Г
М 1:1
лист 1

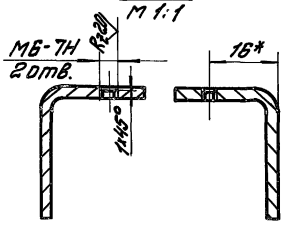

Инв.№ подл. | Подп. и дата | Взам. инв.№

Формат	Зона	Поз.	Обозначение	Наименование	Кол.	Примеч.
				Документация		
А3			1.435.9-24.4 7000 СБ	Сборочный чертеж		
				Сборочные единицы		
А4		1	1.435.9-24.4 5100-01	Кронштейн	1	
А4		2	1.435.9-24.4 5200	Кронштейн	1	
А4		3	1.435.9-24.4 7100	Кронштейн	1	
А4		4	1.435.9-24.4 7200	Тяга	1	
				Детали		
А4		5	1.435.9-24.4 4202	Прокладка	1	
А4		6	1.435.9-24.4 4204	Кольцо сальниковое	1	
А4		7	1.435.9-24.4 5001	Ролик	1	
А4		8	1.435.9-24.4 5002	Крышка	1	
А4		9	1.435.9-24.4 5003	Втулка	1	
А4		10	1.435.9-24.4 5004	Ось	1	
А4		11	1.435.9-24.4 5005	Болт	1	
А4		12	1.435.9-24.4 5302	Планка	1	
А4		13	1.435.9-24.4 7001	Коромысло	1	
А4		14	1.435.9-24.4 7002	Пружина	1	
А4		15	1.435.9-24.4 7003	Втулка	1	
А4		16	1.435.9-24.4 7004	Шайба	2	

Взам. инв. № | Подпись и дата | Инв. № подл.

1.435.9-24.4 7000

Разраб.	Иванова	[illegible]	28.02.84
Пров.	Захарова	[illegible]	28.02.84
Рук. пр.	Котеленец	[illegible]	28.02.84
Н. контр.	Чаркова	[illegible]	28.02.84
Утв.	Кашкинов	[illegible]	28.02.84

Подвеска

Лит.	Лист	Листов
Р	1	2

ГИПРОСПЕЦЛЕГКОНСТРУКЦИЯ

Копировал: Юрчук

Формат А4

Формат	Зона	Поз.	Обозначение	Наименование	Кол.	Примеч.
				Стандартные изделия		
		17		Болт М6×20.58.019		
				ГОСТ 7798-70*	5	
		18		Винт М6×16.58.019		
				ГОСТ 17475-80*	6	
		19		Гайка М6.5.019		
				ГОСТ 5915-70*	2	
		20		Гайка М24.5.019		
				ГОСТ 5916-70*	1	
		21		Гайка М 24.5.019		
				ГОСТ 5919-73*	1	
				Оси ГОСТ 9650-80		
		22		6-10h12×32.20.Ц15	1	
		23		6-10h12×50.20.Ц15	1	
		24		Шайба 6.65Г.019		
				ГОСТ 6402-70*	5	
				Шайбы ГОСТ 11371-78		
		25		10.01.019	2	
		26		24.01.019	1	
				Шплинты ГОСТ 397-79*		
		27		3.2×14.001	2	
		28		5×45.001	1	
		29		Подшипник 206		
				ГОСТ 8338-75	2	

Взам. инв. № | Подпись и дата | Инв. № подл.

1.435.9-24.4 7000

Лист 2

20039-05 49

Копировал: Юрчук

Формат А4

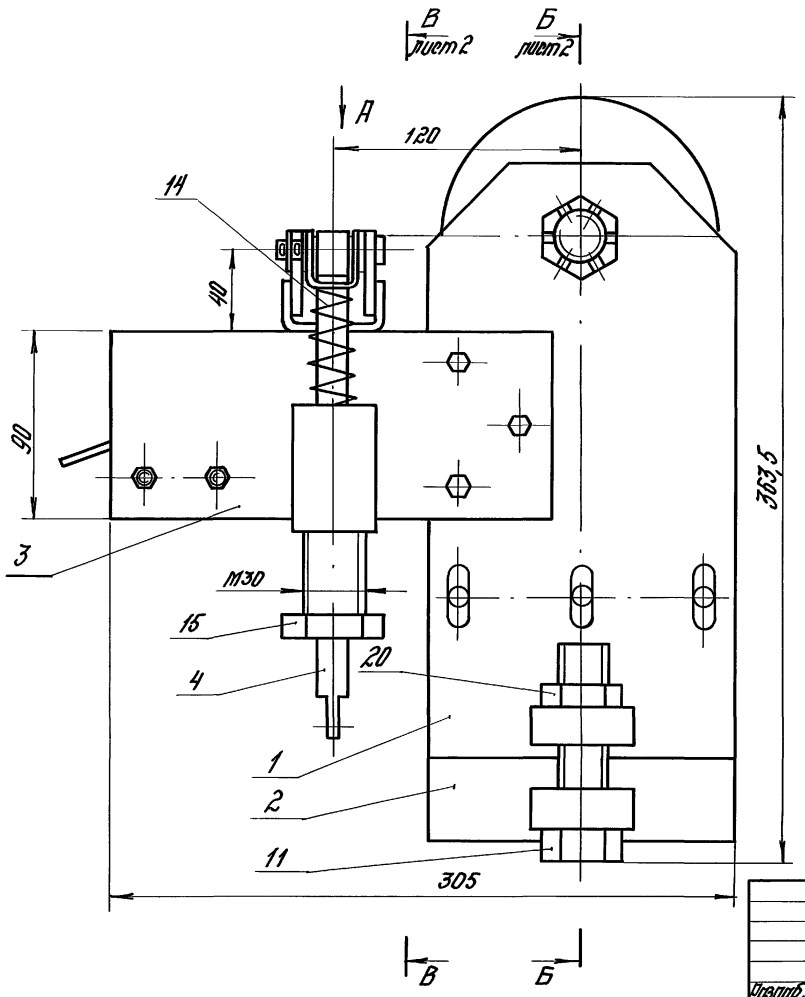

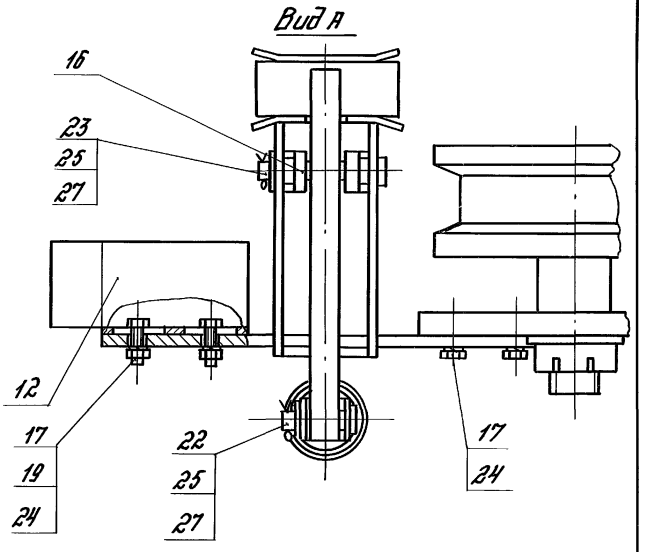

Размеры для справок.

				1.435.9-24.4 7000 СБ			
Разраб.	Иванова		21.02.89	Подвеска, Сборочный чертеж	Лит.	Масса	Масштаб
Пров.	Зокирова		28.02.89		Ф	14,51	1:2
Т.контр.	Котеленец		28.02.89		Лист 1	Листов 2	
Рук.гр.	Котеленец		28.02.89		Гипроспецтеплоконструкция		
Н.контр.	Чижова		28.02.89				
Утв.	Кошкинов.		28.02.89				

Копировал:

20039-05 50 Формат А3

Инв.№ подл. | Подпись и дата | Взам.инв.№

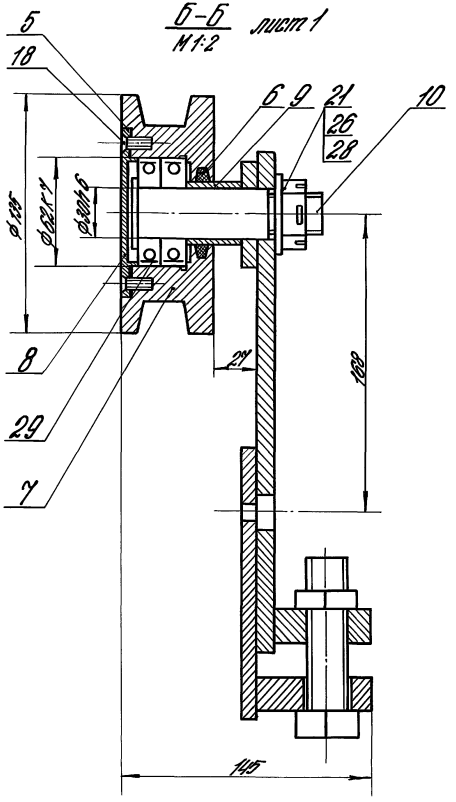

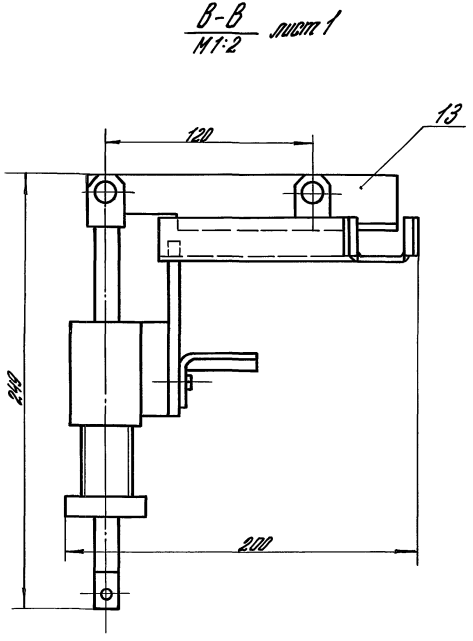

Инв. № подл. | Подпись и дата | Взам. инв. №

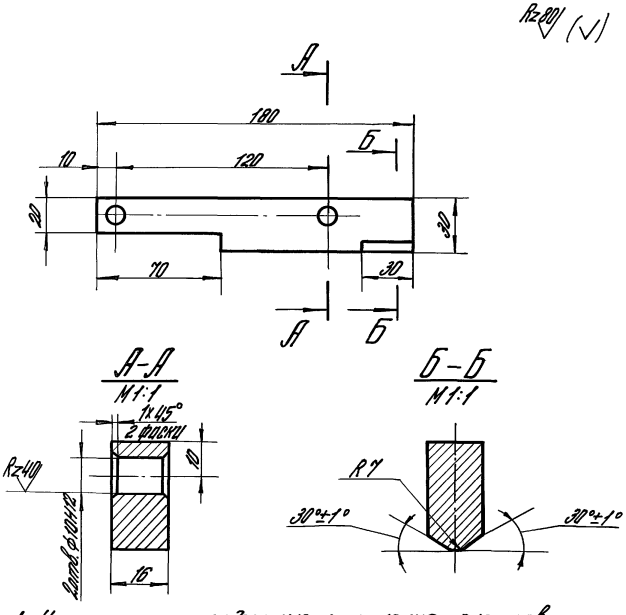

1. Неуказанные предельные отклонения размеров: валов h14, остальных $\pm\frac{JT14}{2}$.
2. Покрытие: Хим. Ц тв. 9-36

				1.435.9-24.4 7001			
Разраб.	Иванова		28.02.84	Коромысло	Лит.	Масса	Масштаб
Пров.	Захарова		28.02.84		Р	0,57	2:1
Т.контр.	Котеленец		28.02.84		Лист	Листов 1	
Рук.пр.	Котеленец		28.02.84	Лист Б-ПН-18 ГОСТ 19903-74*			
Н.контр.	Чиркова		28.02.84	В Ст.3 кп 2 ГОСТ 14637-79	ГИПРОСПЕЦЛЕГКОНСТРУКЦИЯ		

Инв.№ подл. | Подпись и дата | Взам.инв.№

Копировал: Юрчук

Формат А4

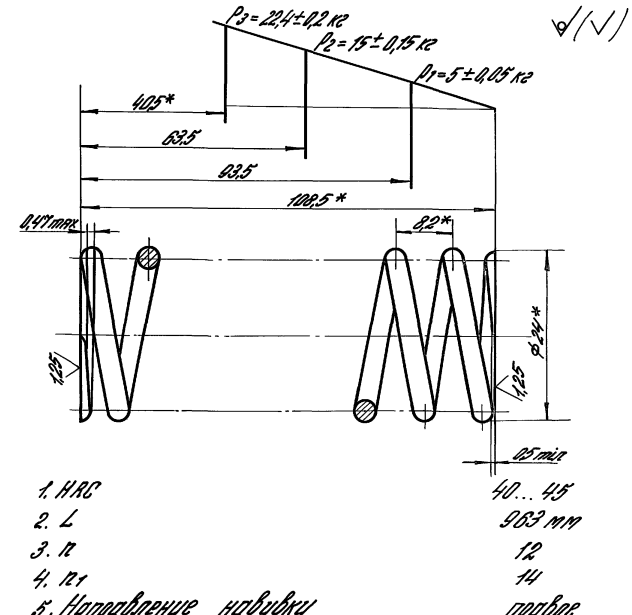

1. HRC	40...45
2. L	963 мм
3. n	12
4. n1	14
5. Направление навивки	правое
6. Dc	19
7. * Размеры для справок	
8. Покрытие: Хим. Ц тв. 9-36	

				1.435.9-24.4 7002			
Разраб.	Иванова		28.02.84	Пружина	Лит.	Масса	Масштаб
Пров.	Захарова		28.02.84		Р	0,038	2:1
Т.контр.	Котеленец		28.02.84		Лист	Листов 1	
Рук.пр.	Котеленец		28.02.84	Проволока II-2,5 ГОСТ 9389-75			
Н.контр.	Чиркова		28.02.84		ГИПРОСПЕЦЛЕГКОНСТРУКЦИЯ		

Инв.№ подл. | Подпись и дата | Взам.инв.№

Копировал: Юрчук

20039-05 52

Формат А4

Формат	Зона	Поз.	Обозначение	Наименование	Кол.	Примеч.
				Документация		
А3			1.435.9-24.4 7100СБ	Сборочный чертеж		
				Детали		
А4		1	1.435.9-24.4 7101	Плита	1	
А4		2	1.435.9-24.4 7102	Стойка	1	
А4		3	1.435.9-24.4 7103	Серьга	2	
А4		4	1.435.9-24.4 7104	Накладка	1	
Б4		5	1.435.9-24.4 7105	Швеллер		
				Швеллер 50-Б5-Ст3кп ГОСТ 8278-75*		
				8 Ст3кп2 ГОСТ 14637-79*		
				$L = 112$ h14	1	4,30 кг
				Ребро		
				Лист Б-114-Б ГОСТ 19903-74*		
				8 Ст3кп2 ГОСТ 14637-79		
Б4		6	1.435.9-24.4 7106	141 h14 x 56 h14	1	0,036 кг
Б4		7	-01	86 h14 x 41 h14	1	0,016 кг

Инв. № подл. | Подпись и дата | Взам. инв. №

Разраб.	Кравченко		27.12.84	1.435.9-24.4 7100	
Пров.	Зуланова		28.12.84		
Рук. гр.	Гатаулин		28.12.84	Кронштейн	Лит. / Лист / Листов
Н. контр.	Кравченко		28.12.84		
Утв.	Кравченко		28.12.84		Гипронефтеспецстроймонтаж

Копировал: Юрок Формат А4

Формат	Зона	Поз.	Обозначение	Наименование	Кол.	Примеч.
				Документация		
А4			1.435.9-24.4 7200СБ	Сборочный чертеж		
				Детали		
А4		1	1.435.9-24.4 7201	Серьга	1	
А4		2	1.435.9-24.4 7202	Отвержень	1	

Инв. № подл. | Подпись и дата | Взам. инв. №

Разраб.	Кравченко		27.12.84	1.435.9-24.4 7200	
Пров.	Зуланова		28.12.84		
Рук. гр.	Гатаулин		28.12.84	Тяга	Лит. / Лист / Листов
Н. контр.	Кравченко		28.12.84		
Утв.	Кравченко		28.12.84		Гипронефтеспецстроймонтаж

Копировал: Юрок 2С039-05 53 Формат А4

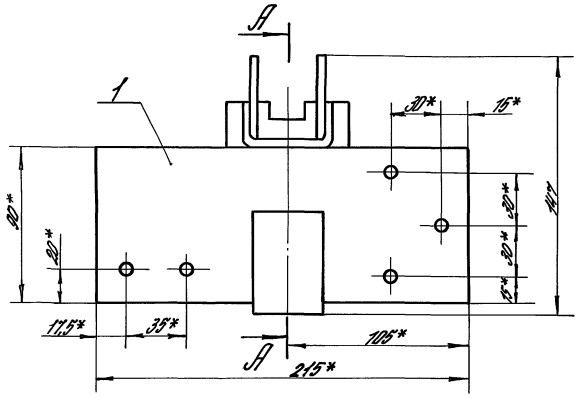

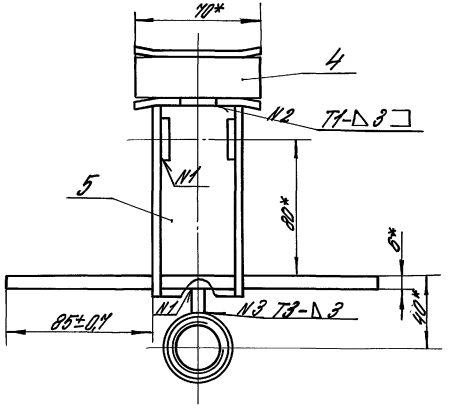

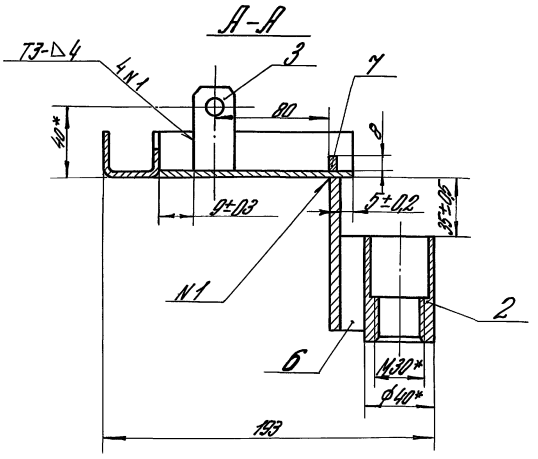

1. Сварные швы выполнять в среде углекислого газа по ГОСТ 14771-76*
2*. Размеры для справок.
3. Неуказанные предельные отклонения размеров $\pm\frac{JT14}{2}$
4. Шероховатость поверхностей деталей БЧ в местах реза Rz 160.

				1.435.9-24.4 7100 СБ			
Разраб.	Беринова	Беринова	27.02.84	Кронштейн. Сборочный чертеж	Лит.	Масса	Масшт.
Пров.	Захарова	[signature]	28.02.84		Р	1,64	1:2
Т.контр.	Котеленец	[signature]	28.02.84		Лист	Листов 1	
Рук.пр.	Котеленец	[signature]	28.02.84				
Н.контр.	Чиркова	[signature]	28.02.84		ГИПРОСПЕЦЛЕГКОНСТРУКЦИЯ		
Утв.	Кошкинов	[signature]	28.02.84				

Инв.№ подл. | Подпись и дата | Взам.инв.№

Копировал: Юрчук 20039-05 54 Формат А3

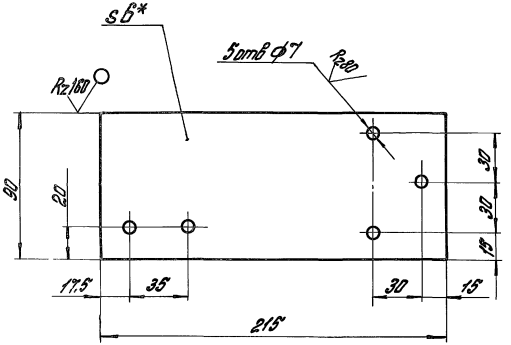

1.* Размер для справок.

2. Предельные отклонения размеров:
отверстий H14; валов h15; остальных $\pm \frac{\text{УТ14}}{2}$

Разраб.	Беринова	Беринова	27.02.84	1.435.9-24.4 7101			
Пров.	Захарова	[signature]	28.02.84	Плита	Лит	Масса	Масштаб
Т.контр.	Котеленец	[signature]	28.02.84		Р	0,9	1:2
Рук.пр.	Котеленец	[signature]	28.02.84		Лист	Листов 1	
Н.контр.	Чиркова	[signature]	28.02.84	Лист Б-ПН-6 ГОСТ 19903-74* / ВСт3кп2 ГОСТ 14637-79	ГИПРОСПЕЦЛЕГКОНСТРУКЦИЯ		

Инв.№ подл. | Подп. и дата | Взам. инв.№

Копировал: [signature] Формат А4

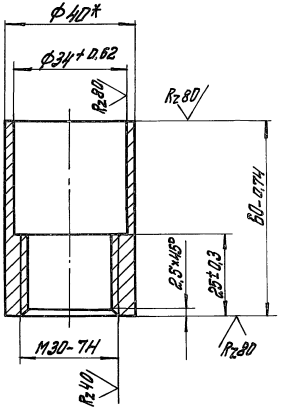

* Размер для справок

Разраб.	Беринова	Беринова	27.02.84	1.435.9-24.4 7102			
Пров.	Захарова	[signature]	28.02.84	Стакан	Лит	Масса	Масштаб
Т.контр.	Котеленец	[signature]	28.02.84		Р	0,19	1:1
Рук.пр.	Котеленец	[signature]	28.02.84		Лист	Листов 1	
Н.контр.	Чиркова	[signature]	28.02.84	Круг В40 ГОСТ 2590-71* / ВСт3кп2 ГОСТ 535-79*	ГИПРОСПЕЦЛЕГКОНСТРУКЦИЯ		

Инв.№ подл. | Подп. и дата | Взам. инв.№

Копировал: [signature] 20039-05 55 Формат А4

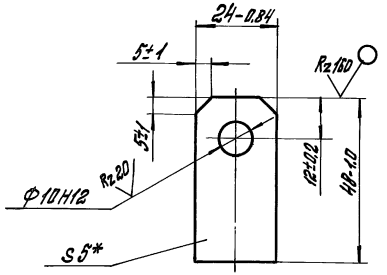

* Размер для справок

				1.435.9-24.4 7103			
Разраб.	Беринова		27.02.84	Серьга	Лит	Масса	Масштаб
Пров.	Захарова		28.02.84		Р	0,04	1:1
Т.контр.	Котеленец		28.02.84		Лист	Листов 1	
Рук.пр.	Котеленец		28.02.84	Лист Б-ПН-5ГОСТ19903-74* / ВСт3кп2 ГОСТ14637-79	ГИПРОСПЕЦСЕЛЬЭЛЕКТРОКОНСТРУКЦИЯ		
Н.контр.	Чиркова		28.02.84				

Инв.№ подл. | Подп. и дата | Взам. инв.№

Копировал: Иф. -

Формат А4

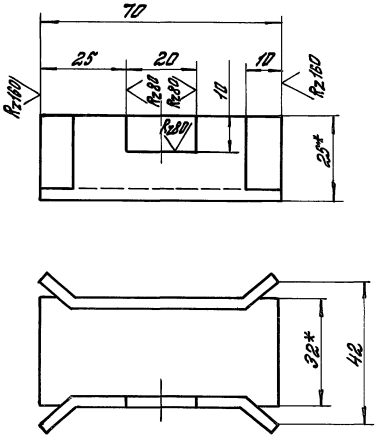

1.* Размеры для справок.

2. Предельные отклонения размеров:
отверстий H14, валов h 15; остальных $\pm \frac{IT14}{2}$

				1.435.9-24.4 7104			
Разраб.	Беринова		27.02.84	Направляющая	Лит	Масса	Масштаб
Пров.	Захарова		28.02.84		Р	0,11	1:1
Т.контр.	Котеленец		28.02.84		Лист	Листов 1	
Рук.пр.	Котеленец		28.02.84	Швеллер 32х25х3 ГОСТ 8278-75* / ВСт3кп2 ГОСТ 14474-76*	ГИПРОСПЕЦСЕЛЬЭЛЕКТРОКОНСТРУКЦИЯ		
Н.контр.	Чиркова		28.02.84				

Инв.№ подл. | Подп. и дата | Взам. инв.№

Копировал: Иф.

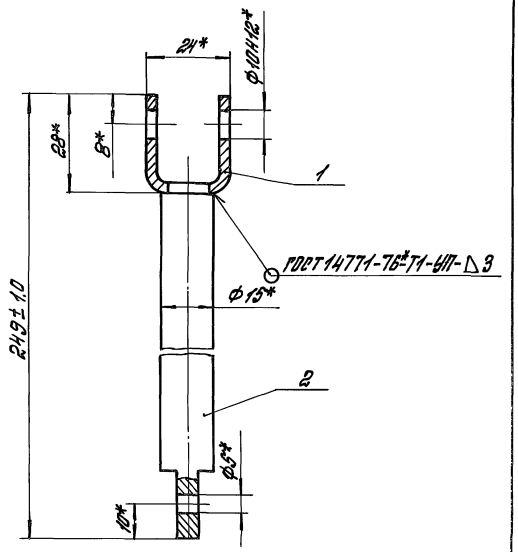

1.* Размеры для справок.

2. Покрытие: хим. Ц.тв. 9-36.

Разраб.	Беринова		27.02.84	1.435.9-24.4 7200 СБ			
Пров.	Захарова		28.02.84	Тяга. Сборочный чертеж	Лит	Масса	Масштаб
Т.контр.	Котеленец		28.02.84		Р	0,33	1:1
Рук.пр.	Котеленец		28.02.84		Лист	Листов 1	
Н.контр.	Чиркова		28.02.84		ГИПРОСПЕЦПЕРЕКОНСТРУКЦИЯ		
Утв.	Кашкинов		29.02.84				

Инв.№ подл. | Подп. и дата | Взам.инв.№

Копировал: Формат А4

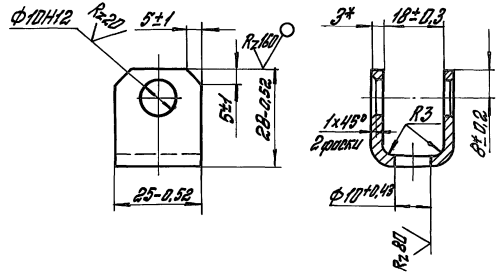

* Размер для справок.

Разраб.	Беринова		27.02.84	1.435.9-24.4 7201			
Пров.	Захарова		28.02.84	Серьга	Лит	Масса	Масштаб
Т.контр.	Котеленец		28.02.84		Р	0,034	1:1
Рук.пр.	Котеленец		28.02.84		Лист	Листов 1	
Н.контр.	Чиркова		28.02.84	Лист Б-ПН-3ГОСТ19903-74* / ВСт3кп2ГОСТ16523-78*	ГИПРОСПЕЦПЕРЕКОНСТРУКЦИЯ		

Инв.№ подл. | Подп. и дата | Взам.инв.№

Копировал: 20039-05 57 Формат А4

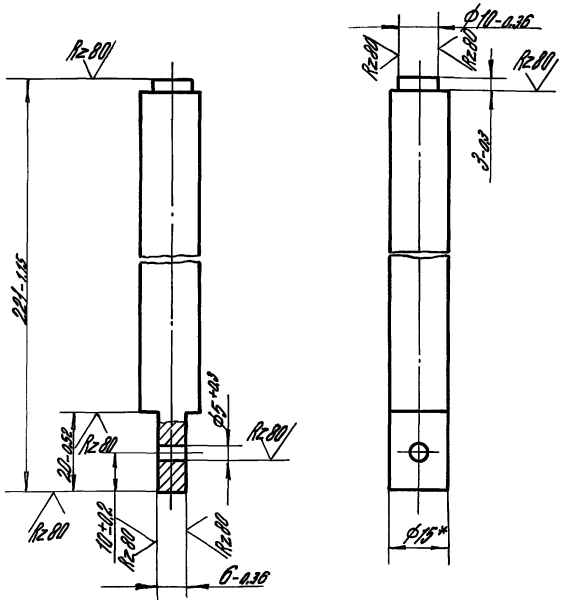

* Размер для справок.

Разраб.	Беринова	Беринова	27.02.84	1.435.9-24.4 7202			
Пров.	Захарова	[signature]	28.02.84	Стержень	Лит.	Масса	Масштаб
Т.контр.	Котеленец	[signature]	28.02.84		Р	0,29	1:1
Рук.пр.	Котеленец	[signature]	28.02.84		Лист	Листов 1	
Н.контр.	Чиркова	[signature]	28.02.84	Круг В 15 ГОСТ 2590-71* / В СТ3 КП2 ГОСТ 535-79*	ГИПРОСПЕЦЛЕГКОНСТРУКЦИЯ		

Копировал: Юрчук

Формат А4

Взам.инв.№ | Подпись и дата | Инв.№ подл.

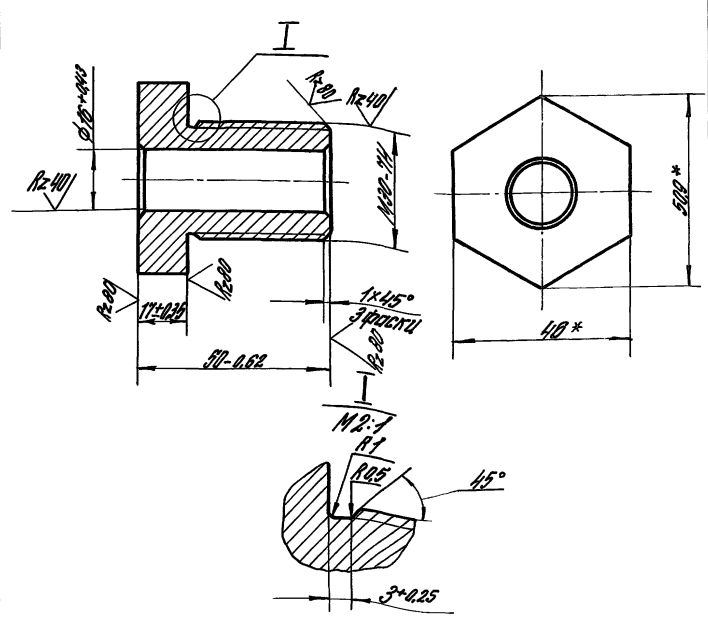

1.* Размеры для справок.

2. Покрытие: Хим. Ц. тв 9-36.

Разраб.	Беринова	Беринова	27.02.84	1.435.9-24.4 7003			
Пров.	Захарова	[signature]	28.02.84	Втулка	Лит.	Масса	Масштаб
Т.контр.	Котеленец	[signature]	28.02.84		Р	0,37	1:1
Рук.пр.	Котеленец	[signature]	28.02.84		Лист	Листов 1	
Н.контр.	Чиркова	[signature]	28.02.84	Шестигранник 46 ГОСТ 2879-69 / В СТ3 КП2 ГОСТ 535-79*	ГИПРОСПЕЦЛЕГКОНСТРУКЦИЯ		

Копировал: Юрчук 20039-05 58 Формат А4

Взам.инв.№ | Подпись и дата | Инв.№ подл.

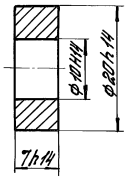

Покрытие: Хим. Ц.тв. 9-36

Разраб.	Иванова	[signature]	28.02.84	1.435.9-24.4 7004			
Пров.	Захарова	[signature]	28.02.84	Шайба	Лит.	Масса	Масштаб
Т.контр.	Котеленец	[signature]	28.02.84		Р	0,013	2:1
Рук.пр.	Котеленец	[signature]	28.02.84		Лист	Листов 1	
Н.контр.	Чиркова	[signature]	28.02.84	Круг В-21 ГОСТ 2590-71* / В Ст3 кп 2 ГОСТ 535-79*	ГИПРОСПЕЦПЕРЕКОНСТРУКЦИЯ		

Инв. № подл. | Подп. и дата | Взам. инв. №

Копировал: [signature] Формат А4

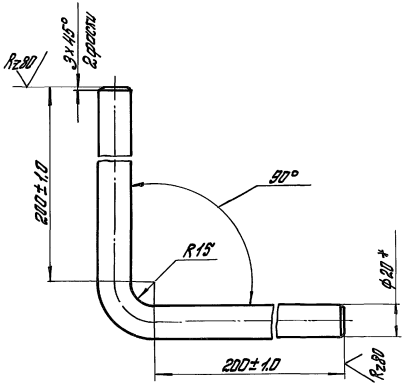

* Размер для справок

Разраб.	Беринова	[signature]	27.02.84	1.435.9-24.4 8203			
Пров.	Захарова	[signature]	28.02.84	Рычаг	Лит.	Масса	Масштаб
Т.контр.	Котеленец	[signature]	28.02.84		Р	1,08	1:2
Рук.пр.	Котеленец	[signature]	28.02.84		Лист	Листов 1	
Н.контр.	Чиркова	[signature]	28.02.84	Круг В-20 ГОСТ 2590-71* / В Ст3 кп 2 ГОСТ 535-79*	ГИПРОСПЕЦПЕРЕКОНСТРУКЦИЯ		

Инв. № подл. | Подп. и дата | Взам. инв. №

Копировал: [signature] 20039-05 59 Формат А4

Инв. № подл.	Подпись и дата	Взам. инв. №

Формат	Зона	Поз	Обозначение	Наименование	Кол. на исполн. 1.435.9-24.4 8000 —										Примечание
					—	01	02	03							
				Документация											
А3			1.435.9-24.4 8000 СБ	Сборочный чертеж	X	X	X	X							
				Сборочные единицы											
А4		1	1.435.9-24.4 8100	Основание	1	1	1	1							
А4		2	1.435.9-24.4 8200	Рукоятка	1	1	1	1							
				Стандартные изделия											
		3		Гайка М16.5.019											
				ГОСТ 5916-70*	1	1	1	1							

				1.435.9-24.4 8000			
Разраб.	Юдин	[signature]	27.03.84	Ручка переключения	Лит	Лист	Листов
Пров.	Захарова	[signature]	28.02.84		Р	1	2
Рук. пр.	Котеленец	[signature]	28.02.84		Гипроспецпесконструкция		
Н. контр.	Чиркова	[signature]	28.02.84				
Утв.	Кошкинов	[signature]	29.02.84				

Копировал: Щедрина

Формат А4

Инв. № подл.	Подпись и дата	Взам. инв. №

Формат	Зона	Поз	Обозначение	Наименование	Кол. на исполн. 1.435.9-24.4 8000 —										
					—	01	02	03							
		4		Кауш 12 ГОСТ 2224-72*	1	1	1	1							
		5		Шайба 16.01.019											
				ГОСТ 11371-78	1	1	1	1							
				Материалы											
		6		Канат 2,8-Г-I-С-Н-1568(160)											
				ГОСТ 3062-80	4,3м	3,1м	2,5м	1,9м							
		7		Проволока I-0,5											
				ГОСТ 9389-75	0,5м	0,5м	0,5м	0,5м							

20039-05 60

1.435.9-24.4 8000	Лист 2

Копировал: Щедрина

Формат А4

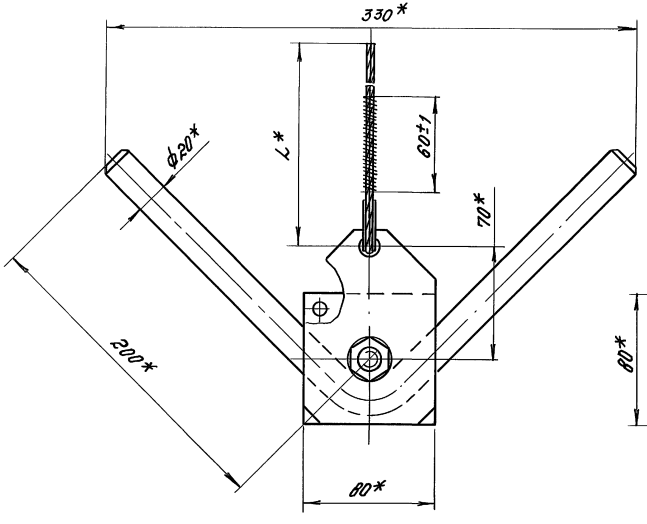

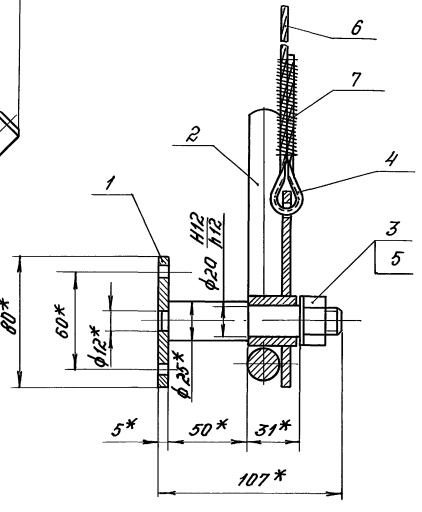

Обозначение	L*, мм	Масса, кг
1.435.9-24.4 8000	4200	2,24
-01	3000	2,19
-02	2400	2,17
-03	1800	2,14

1. * Размеры для справок.
2. Чертеж выполнен для положения ручки при механизированном перемещении полотна.

				1.435.9-24.4 8000 СБ			
				Ручка переключения. Сборочный чертеж	Лит.	Масса	Масштаб
Разраб.	Юдин	Бернштейн	27.02.84		р	Ст. табл.	1:2
Пров.	Захарова		28.02.84				
Т.контр.	Котеленец		28.02.84		Лист	Листов 1	
Рук.пр.	Котеленец		28.02.84				
Н.контр.	Чиркова		28.02.84		Гипроспецлегконструкция		
Утв.	Кашкинов		28.02.84				

Инв. № подл. | Подпись и дата | Взам. инв. №

20039-05 61

Копировал: Формат А3

Формат	Зона	Поз.	Обозначение	Наименование	Кол.	Примечание
				Документация		
А4			1.435.9-24.4 8100 СБ	Сборочный чертеж		
				Детали		
А4		1	1.435.9-24.4 8101	Плита	1	
А4		2	1.435.9-24.4 8102	Ось	1	

Взам. инв. №

Подпись и дата

Инв. № подл.

Разраб.	Юдин	Гаршин	27.02.81
Пров.	Захарова	[signature]	28.02.81
Рук. пр.	Котеленец	[signature]	28.02.81
Н. контр.	Чирикова	[signature]	28.02.81
Утв.	Кашкинов	[signature]	28.02.81

1.435.9-24.4 8100

Основание

Лит.	Лист	Листов
0		1

ГИПРОСПЕЦЛЕГКОНСТРУКЦИЯ

Копировал: Юрчук

Формат А4

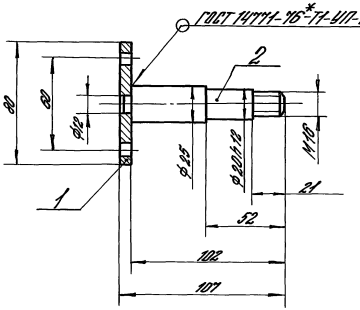

1. Размеры для справок
2. Покрытие: Хим. Ц. тв. 9-36.

Взам. инв. №

Подпись и дата

Инв. № подл.

Разраб.	Юдин	Гаршин	27.02.81
Пров.	Захарова	[signature]	28.02.81
Т. контр.	Котеленец	[signature]	28.02.81
Рук. пр.	Котеленец	[signature]	28.02.81
Н. контр.	Чирикова	[signature]	28.02.81
Утв.	Кашкинов	[signature]	28.02.81

1.435.9-24.4 8100 СБ

Основание. Сборочный чертеж

Лит.	Масса	Масшт.
0	0,55	1:2

Лист | Листов 1

ГИПРОСПЕЦЛЕГКОНСТРУКЦИЯ

Копировал: Юрчук

20039-05 62

Формат А4

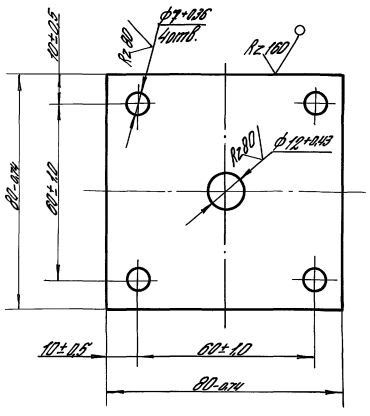

Разраб.	Юдин	Бернштейн	27.02.81	1.435.9-24.4 8101			
Пров.	Захарова		28.02.81	Плита	Лит.	Масса	Масштаб
Т.контр.	Котеленец		28.02.81		Р	0,24	1:1
Дук.пр.	Котеленец		28.02.81		Лист	Листов 1	
Н.контр.	Чиркова		28.02.81	Лист Б-ПН-5 ГОСТ 19903-74* / В Ст3 кп ГОСТ 14637-79	Гипроспецлегконструкция		

Взам.инв.№ | Подпись и дата | Инв.№ подл.

Копировал: Юрчук

Формат А4

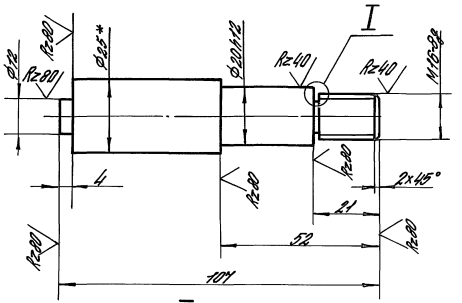

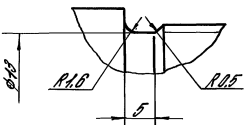

1.* Размер для справок.
2. Неуказанные предельные отклонения размеров: валов h14.

Разраб.	Юдин	Бернштейн	27.02.81	1.435.9-24.4 8102			
Пров.	Захарова		28.02.81	Ось	Лит.	Масса	Масштаб
Т.контр.	Котеленец		28.02.81		Р	0,31	1:1
Дук.пр.	Котеленец		28.02.81		Лист	Листов 1	
Н.контр.	Чиркова		28.02.81	Круг В25 ГОСТ 2590-71* / В Ст3 кп ГОСТ 535-79*	Гипроспецлегконструкция		

Взам.инв.№ | Подпись и дата | Инв.№ подл.

20039-05 63

Копировал: Юрчук

Формат А4

Формат	Зона	Поз.	Обозначение	Наименование	Кол.	Примеч.
				Документация		
А4			1.435.9-24.4 8200 СБ	Сборочный чертеж		
				Детали		
А4		1	1.435.9-24.4 8201	Плита	1	
А4		2	1.435.9-24.4 8202	Втулка	1	
А4		3	1.435.9-24.4 8203	Рычаг	1	

Взам. инв. №

Подпись и дата

Инв. № подл.

Разраб.	Беринова	Беринова	27.02.84
Пров.	Захарова	[illegible]	28.02.84
Рук. пр.	Котеленец	[illegible]	28.02.84
Н. контр.	Чиркова	Т. Чир	28.02.84
Утв.	Кашкинов	[illegible]	29.02.84

1.435.9-24.4 8200

Рукоятка

Лит.	Лист	Листов
Р		1

ГИПРОСПЕЦЛЕГКОНСТРУКЦИЯ

Копировал: Юрчук

Формат А4

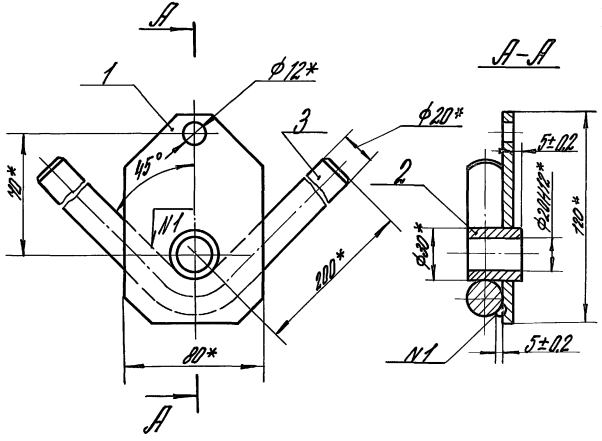

1. Сварные швы выполнять в среде углекислого газа.

2. * Размеры для справок.

Взам. инв. №

Подпись и дата

Инв. № подл.

Разраб.	Беринова	Беринова	27.02.84
Пров.	Захарова	[illegible]	28.02.84
Т. контр.	Котеленец	[illegible]	28.02.84
Рук. пр.	Котеленец	[illegible]	28.02.84
Н. контр.	Чиркова	Т. Чир	28.02.84
Утв.	Кашкинов	[illegible]	29.02.84

1.435.9-24.4 8200 СБ

Рукоятка. Сборочный чертеж

Лит.	Масса	Масшт.
Р	1,49	1:2

Лист | Листов 1

ГИПРОСПЕЦЛЕГКОНСТРУКЦИЯ

Копировал: Юрчук 20039-05 64 Формат А4

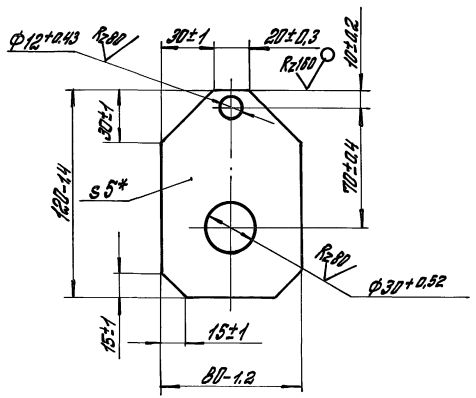

*Размер для справок.

Разраб.	Беринова	[signature]	27.02.84	1.435.9-24.4 8201			
Пров.	Захарова	[signature]	28.02.84	Плита	Лит	Масса	Масштаб
Т.контр.	Котеленец	[signature]	28.02.84		Р	0,32	1:2
Рук.пр.	Котеленец	[signature]	28.02.84		Лист	Листов 1	
Н.контр.	Чиркова	[signature]	28.02.84	Лист Б-ПН-5 ГОСТ 19903-74* / ВСт3кп2 ГОСТ 14637-79	ГИПРОСПЕЦЛЕГКОНСТРУКЦИЯ		

Инв.№ подл. | Подпись и дата | Взам.инв.№

Копировал: [signature] Формат А4

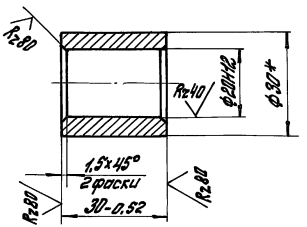

*Размер для справок

Разраб.	Беринова	[signature]	27.02.84	1.435.9-24.4 8202			
Пров.	Захарова	[signature]	28.02.84	Втулка	Лит	Масса	Масштаб
Т.контр.	Котеленец	[signature]	28.02.84		Р	0,09	1:1
Рук.пр.	Котеленец	[signature]	28.02.84		Лист	Листов: 1	
Н.контр.	Чиркова	[signature]	28.02.84	Круг В-30 ГОСТ 2590-71* / ВСт3кп2 ГОСТ 535-79*	ГИПРОСПЕЦЛЕГКОНСТРУКЦИЯ		

Инв.№ подл. | Подпись и дата | Взам.инв.№

Копировал: [signature] 20039-05 65 Формат А4

Формат	Зона	Поз.	Обозначение	Наименование	Кол.	Примеч.
				Документация		
А3			1.435.9-24.4 9000СБ	Сборочный чертеж		
				Детали		
А3		1	1.435.9-24.4 9001	Скоба	1	
А4		2	1.435.9-24.4 9002	Ролик	1	
А4		3	1.435.9-24.4 9003	Ось	1	
А4		4	1.435.9-24.4 9004	Втулка	1	
А4		5	1.435.9-24.4 9005	Шайба	1	
				Стандартные изделия		
		7		Шайба 12.01.016		
				ГОСТ 11371-78	1	

Взам. инв. №

Подпись и дата

Инв. № подл.

Разраб.	Лукашевич		
Провер.	Погорелов		
Н. конт.	Шерстнева		
Утв.	Погорелов		

1.435.9-24.4 9000

Ролик

Лит.	Лист	Листов
Р	1	2

ЦНИИПРОМЗДАНИЙ

Копировал: Юрчук

Формат А4

Формат	Зона	Поз.	Обозначение	Наименование	Кол.	Примеч.
		8		Шплинт 3,2х18-002		
				ГОСТ 397-79*	1	

Взам. инв. №

Подпись и дата

Инв. № подл.

1.435.9-24.4 9000

Лист 2

20039-05 66

Копировал: Юрчук

Формат А4

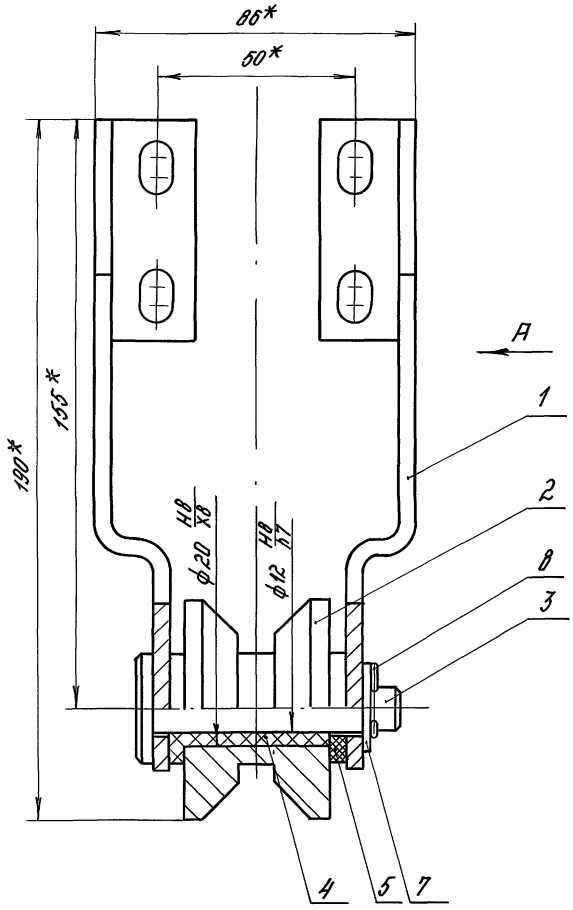

Вид А

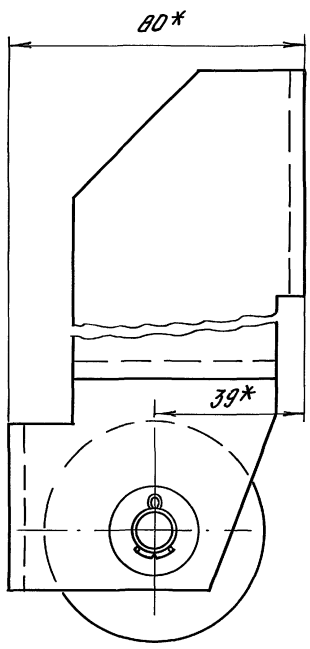

*Размеры для справок.

				1.435.9-24.4 9000 СБ			
				Ролик. Сборочный чертеж	Лит.	Масса	Масштаб
					Р	1,36	1:1
Разраб.	Лукашевич				Лист	Листов 1	
Пров.	Погорелов				ЦНИИПРОМЗДАНИЙ		
Н.контр.	Шерстнева						
Утв.	Погорелов						

Инв.№ подл. | Подпись и дата | Взам. инв.№

Копировал: 20039-05 67 Формат А3

Rz 80 (√)

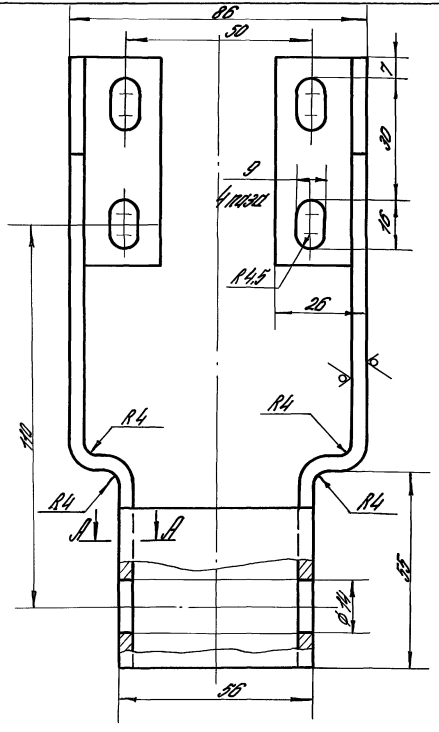

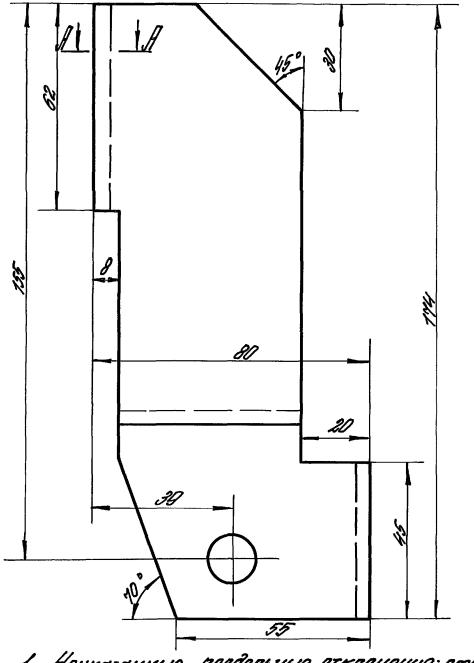

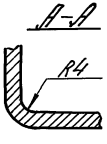

1. Неуказанные предельные отклонения: отверстий H14; $\pm \frac{JT14}{2}$.
2. Допускается изготовить скобу сварной.

				1.435.9-24.4 9001			
				Скоба	Лит.	Масса	Масштаб
					Р	0,8	1:1
Разраб.	Лукашевич				Лист	Листов 1	
Провер.	Погорелов			Лист 6-ПН-4-ГОСТ 19903-74* в Ст 3 пс 2 ГОСТ 14637-79	ЦНИИПРОМЗДАНИЙ		
Н. конт.	Шерстнева						
Утв.	Погорелов						

Инв. № подл. | Подпись и дата | Взам. инв. №

20039-05 68

Копировал: Юрчук

Формат А3

Rz40 (√)

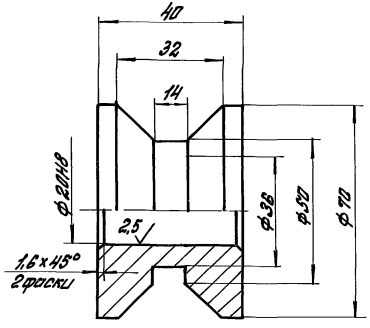

Неуказанные предельные отклонения размеров: h14; ± $\frac{JT14}{2}$.

				1.435.9-24.4 9002			
				Ролик	Лит.	Масса	Масштаб
					Р	0,46	1:1
					Лист	Листов 1	
Разраб.	Лукашевич			Круг В75 ГОСТ 2590-71* / Ст3. ГОСТ 535-79*	ЦНИИПРОМЗДАНИЙ		
Провер.	Погорелов						
Н.конт.	Шерстнева						
Утв.	Погорелов						

Инв. № подл. | Подпись и дата | Взам. инв. №

Копировал: Формат А4

Rz40 (√)

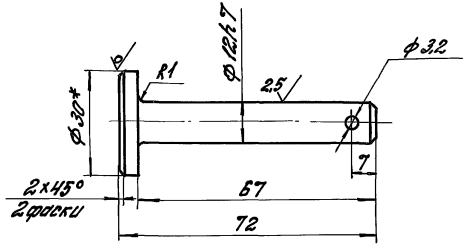

1.* Размер для справок.
2. Неуказанные предельные отклонения размеров: H14; h14; ± $\frac{JT14}{2}$.

				1.435.9-24.4 9003			
				Ось	Лит.	Масса	Масштаб
					Р	0,08	1:1
					Лист	Листов 1	
Разраб.	Лукашевич			Круг В30 ГОСТ 2590-71* / Ст3 ГОСТ 535-79*	ЦНИИПРОМЗДАНИЙ		
Провер.	Погорелов						
Н.конт.	Шерстнева						
Утв.	Погорелов						

Инв. № подл. | Подпись и дата | Взам. инв. №

20039-05 69

Копировал: Формат А4

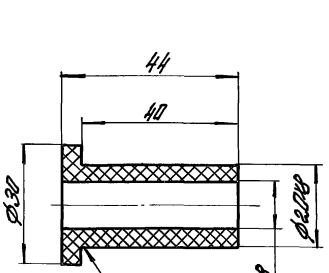

Разраб.	Лукашевич		
Провер.	Погорелов		
Н.контр.	Шершнева		
Утв.	Погорелов		

1.435.9-24.4 9004

Втулка

Лит.	Масса	Масштаб
Р	0,011	1:1
Лист	Листов 1	

Текстолит ПТ-45, сорт 1 ГОСТ 5-78

ЦНИИПРОМЗДАНИЙ

Копировал:

Формат А4

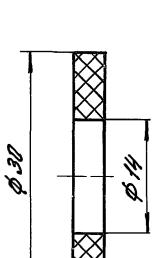

Разраб.	Лукашевич		
Провер.	Погорелов		
Н.контр.	Шершнева		
Утв.	Погорелов		

1.435.9-24.4 9005

Шайба

Лит.	Масса	Масштаб
Р	0,002	2:1
Лист	Листов 1	

Текстолит ПТ-4, сорт 1 ГОСТ 5-78

ЦНИИПРОМЗДАНИЙ

Копировал:

Формат А4

Формат	Зона	Поз.	Обозначение	Наименование	Кол.	Примеч.
				Документация		
А3			1.435.9-24.4 9100 СБ	Сборочный чертеж		
				Детали		
А4		1	1.435.9-24.4 9101	Ось	1	
А4		2	1.435.9-24.4 9102	Втулка	1	
Б4		3	1.435.9-24.4 9103	Ролик		
				Круг В 65 ГОСТ 2590-71*		
				Ст3 ГОСТ 535-79*		
				L = 16 h 14; Rz 80	1	0,31 кг
Б4		4	1.435.9-24.4 9104	Пластина		
				Лист Б-ПН-4 ГОСТ 19903-74*		
				В Ст3 пс2 ГОСТ 14637-79		
				(100×100) h 14; Rz 80	1	0,3 кг
Б4		5	1.435.9-24.4 9105	Опора		
				Лист Б-ПН-8 ГОСТ 19903-74*		
				В Ст3 пс2 ГОСТ 14637-79		
				(60×100) h 14; Rz 80	1	0,3 кг

Инв. № подл.	Подпись и дата	Взам. инв. №

1.435.9-24.4 9100

Разраб.	Лукашевич		Ролик	Лит. Р	Лист 1	Листов 2
Провер.	Погорелов				
Н.конт.	Шерстнева			ЦНИИПРОМЗДАНИЙ	
Утв.	Погорелов				

Копировал: Юрчук

Формат А4

Формат	Зона	Поз.	Обозначение	Наименование	Кол.	Примеч.
Б4		6		Ребро		
				Лист Б-ПН-4 ГОСТ 19903-74*		
				В Ст3 пс2 ГОСТ 14637-79		
				(48×100) h 14; Rz 80	1	0,1 кг
				Стандартные изделия		
		7		Шайба 20.01.016		
				ГОСТ 11371-78	1	
		8		Шплинт 4×30-002		
				ГОСТ 397-79*	1	

Инв. № подл.	Подпись и дата	Взам. инв. №

1.435.9-24.4 9100

Лист 2

20039-05 71

Копировал: Юрчук

Формат А4

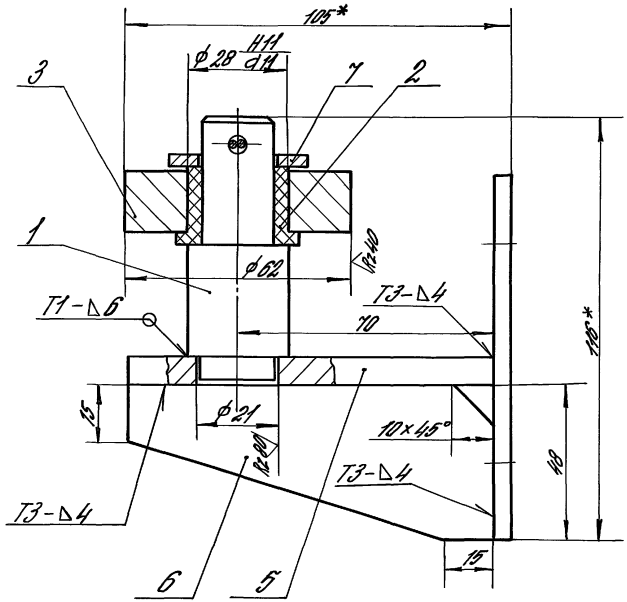

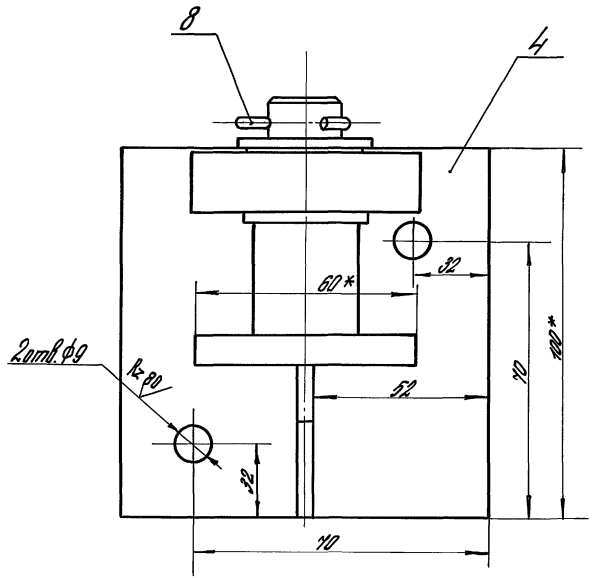

1. Сварные швы по ГОСТ 5264-80.
2*. Размеры для справок.
3. Неуказанные предельные отклонения размеров: H14; h14; $\pm \frac{JT14}{2}$.

				1.435.9-24.4 9100 СБ			
				Ролик. Сборочный чертеж	Лит.	Масса	Масшт.
					Р	1,24	1:1
Разраб.	Лукашевич				Лист	Листов 1	
Провер.	Погорелов				ЦНИИПРОМЗДАНИЙ		
Н. конт.	Шерстнева						
Утв.	Погорелов						

Инв. № подл. | Подпись и дата | Взам. инв. №

Копировал: Юрчук

20039-05 72

Формат А3

Rz 80 (√)

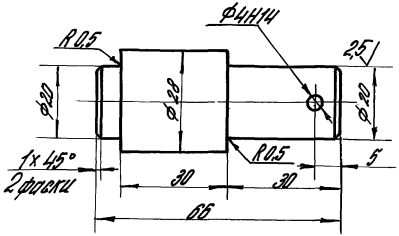

1* Размер для справок.
2. Неуказанные предельные отклонения размеров: h14; $\pm \frac{IT14}{2}$.

			1.435.9-24.4 9101		
Разраб.	Лукашевич		Ось	Лит.	Масса	Масштаб
Провер.	Погодаев			О	42	1:1
Н.контр.	Шелестнева			Лист	Листов 1
Утв.	Погодаев		Круг В 30 ГОСТ 2590-71* Ст 3 ГОСТ 535-79*	ЦНИИПРОМЗДАНИЙ	

Копировал: Юрчук Формат А4

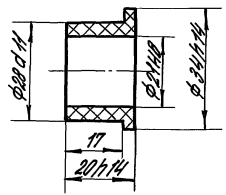

			1.435.9-24.4 9102		
Разраб.	Лукашевич		Втулка	Лит.	Масса	Масштаб
Провер.	Погодаев			О	0,008	1:1
Н.контр.	Шелестнева			Лист	Листов 1
Утв.	Погодаев		Текстолит ПТ-20 сорт 1 ГОСТ 5-78	ЦНИИПРОМЗДАНИЙ	

20039-05 73

Копировал: Юрчук Формат А4

Инв.N подл.	Подпись и дата	Взам. инв.N

Формат	Зона	Поз.	Обозначение	Наименование	Кол. на исполн. 1.435.9-24.4 9200 –										Примеч.
					–	01	02	03							
				Документация											
*			1.435.9-24.4 9200 СБ	Сборочный чертеж	X	X	X	X							А3; А4
				Детали											
А4		1	1.435.9-24.4 9201	Упор	1	1	1	1							
Б4		2	1.435.9-24.4 9202	Стойка											
				Уголок $\frac{50\times36\times4\ ГОСТ\ 19772-74^*}{В\ Ст3кп2\ ГОСТ\ 11474-76^*}$											
				L=244 h14; Rz80	3	3	3	3							0,6кг

Разраб.	Погорелов		
Пров.	Лукашевич		
Н.контр.	Шерстнева		
Утв.	Погорелов		

1.435.9-24.4 9200

Направляющая

Лит	Лист	Листов
Р	1	4

ЦНИИПРОМЗДАНИЙ

Копировал формат А4

Инв.N подл.	Подпись и дата	Взам. инв.N

Формат	Зона	Поз.	Обозначение	Наименование	Кол. на исполн. 1.435.9-24.4 9200 –										Примеч.
					–	01	02	03							
Б4		3	1.435.9-24.4 9203	Пластина											
				Лист $\frac{Б-ПН-4\ ГОСТ\ 19903-74^*}{В\ Ст3пс2\ ГОСТ\ 14637-79}$											
				(55×100) h14; Rz80	3	3	3	3							0,17кг
				Связь											
				Швеллер $\frac{80\times40\times4\ ГОСТ\ 8278-75^*}{Ст3кп\ ГОСТ\ 11474-76^*}$											
Б4		4	1.435.9-24.4 9204	L=5150 h14; Rz80	1										23,49кг
			-01	L=4550 h14; Rz80		1									20,75кг
			-02	L=3950h14; Rz80			1								18,0кг
			-03	L=3350 h14; Rz80				1							15,28кг
Б4		5	1.435.9-24.4 9205	Пластина											
				Лист $\frac{Б-ПН-8\ ГОСТ\ 19903-74^*}{В\ Ст3пс2\ ГОСТ\ 14637-79}$											
				(72×45) h14 Rz80	1	1	1	1							0,2кг

1.435.9-24.4 9200

Лист 2

Копировал формат А4

20039-05 74

73

Инв.№ подл. | Подпись и дата | Взам. инв.№

Формат	Зона	Поз.	Обозначение	Наименование	Кол. на испол. 1.435.9-24.4 9200-										Примеч.
					–	01	02	03							
				Стандартные изделия											
		7		Болт М8х25.58.016											
				ГОСТ 7798-70*	2	2	2	2							
		8		Болт М12х50.58.016											
				ГОСТ 7798-70*	1	1	1	1							
		9		Гайка М8.5.016											
				ГОСТ 5915-70*	2	2	2	2							
		10		Гайка М12.5.016											
				ГОСТ 5915-70*	1	1	1	1							

Инв.№ подл. | Подпись и дата | Взам. инв.№

Формат	Зона	Поз.	Обозначение	Наименование	Кол. на испол. 1.435.9-24.4 9200-										Примеч.
					–	01	02	03							
		11		Шайба 8.65Г.029											
				ГОСТ 6402-70*	2	2	2	2							

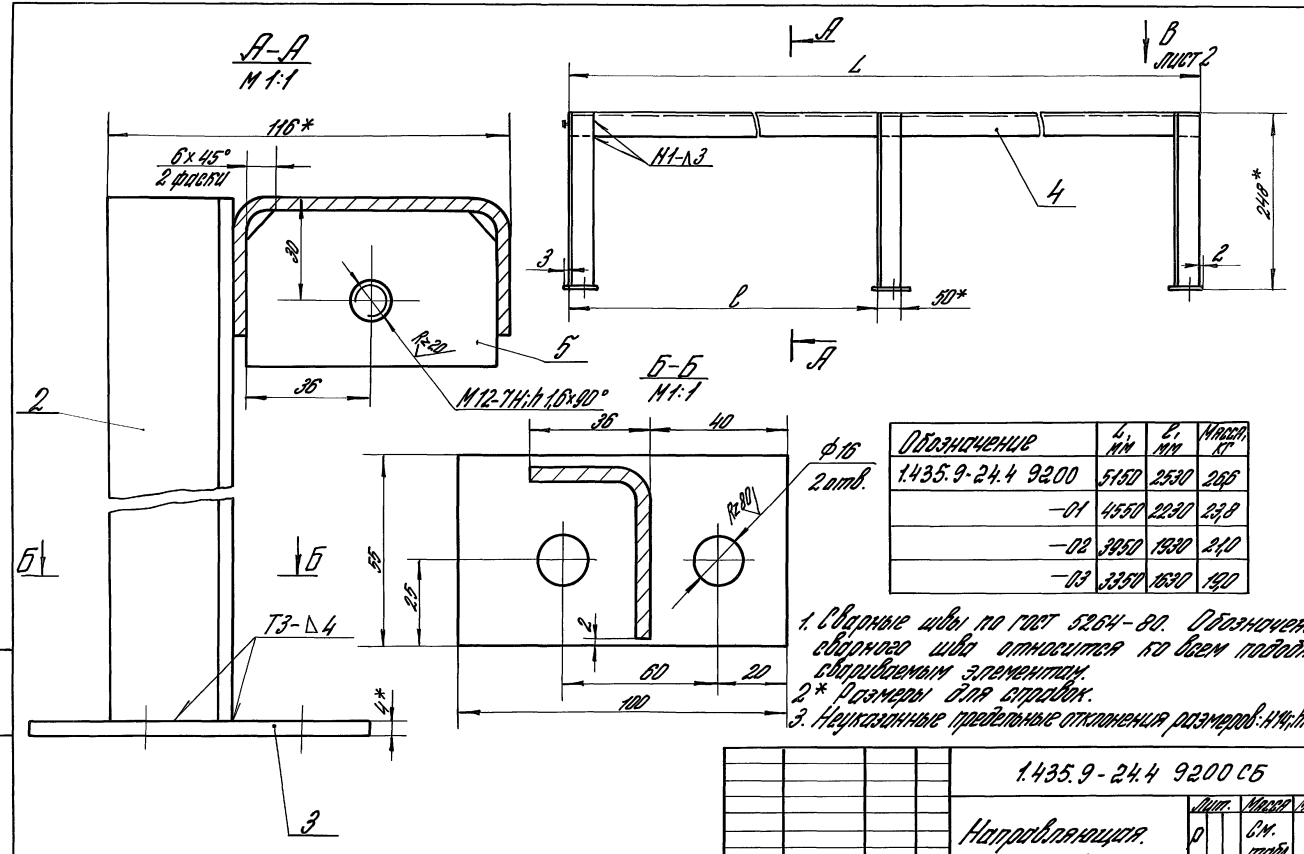

Обозначение	L, мм	l, мм	Масса, кг
1.435.9-24.4 9200	5150	2530	26,6
—01	4550	2230	23,8
—02	3950	1930	21,0
—03	3350	1630	19,0

1. Сварные швы по ГОСТ 5264-80. Обозначение сварного шва относится ко всем подобным свариваемым элементам.
2* Размеры для справок.
3. Неуказанные предельные отклонения размеров: Н14; h14; $\pm\frac{IT14}{2}$

Разраб.	Лукашевич		
Провер.	Погорелов		
Н.контр.	Шерстнева		
Утв.	Погорелов		

1.435.9-24.4 9200 СБ

Направляющая. Сборочный чертеж

Лит.	Масса	Масштаб
Р	См. табл.	1:5

Лист 1 | Листов 2

ЦНИИПРОМЗДАНИЙ

Инв. № подл. | Подпись и дата | Взам. инв. №

20039-05 76

Копировал: Юрчук

Формат А3

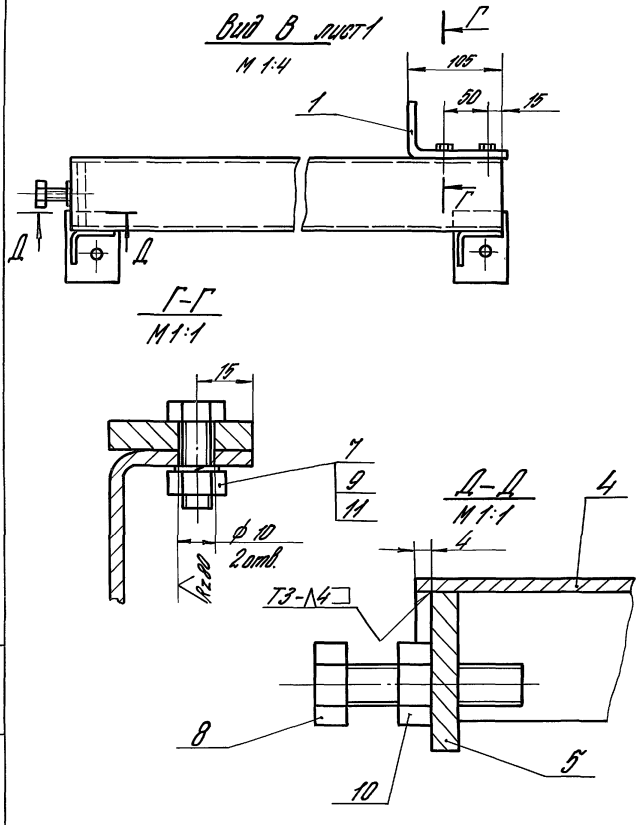

1.435.9-24.4 9200 СБ	Лист 2

Копировал: Юрчук

Формат А4

Инв. № подл. | Подпись и дата | Взам. инв. №

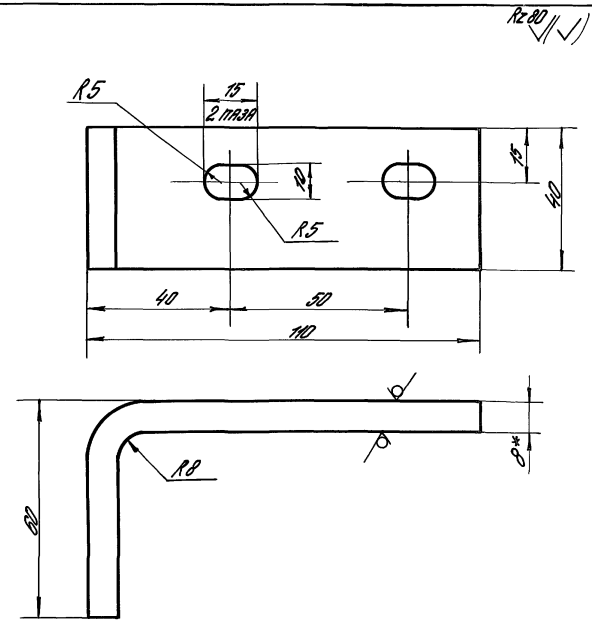

1* Размер для справок.

2. Неуказанные предельные отклонения размеров: $H14$; $h14$; $\pm\frac{JT14}{2}$.

Разраб.	Погорелов		1.435.9-24.4 9201				
Пров.	Лукашевич		Упор	Лит.	Масса	Масшт.	
Н. контр.	Шерстнева			р	0,39	1:1	
Утв.	Погорелов		Лист 6-ПН-8 ГОСТ 19903-74* / 8 Ст3 пс2 ГОСТ 14637-79	Лист	Листов 1		
				ЦНИИПРОМЗДАНИЙ			

Инв. № подл. | Подпись и дата | Взам. инв. №

Копировал: Юрчук

20039-05 77

Формат А4

Инв.№ подл.	Подпись и дата	Взам. инв.№

Формат	Зона	Поз.	Обозначение	Наименование	Кол. на исполн. 1.435.9-24.4 9300 –										Примеч.
					–	01	02	03							
				Документация											
А3			1.435.9-24.4 9300 СБ	Сборочный чертеж	X	X	X								
				Детали											
				Направляющая											
				Уголок $\frac{32\times32\times4\ ГОСТ\ 8509-72^*}{Ст\ 3\ пс\ ГОСТ\ 535-79^*}$											
Б4		1	1.435.9-24.4 9301	L = 1600 h14; Rz80	1										3 кг
			-01	L = 1300 h14; Rz80		1									2,4 кг
			-02	L = 1000 h14; Rz80			1								1,9 кг
			-03	L = 700 h14; Rz80				1							1,3 кг

Разраб.	Лукашевич	[подпись]	1.435.9-24.4 9300	
Пров.	Погорелов	[подпись]	Направляющая	Лит. / Лист 1 / Листов 2
Н. контр.	Шеретнева	[подпись]		ЦНИИПРОМЗДАНИЙ
Утв.	Погорелов	[подпись]		

Копировал

формат А4

Инв.№ подл.	Подпись и дата	Взам. инв.№

Формат	Зона	Поз.	Обозначение	Наименование	Кол. на исполн. 1.435.9-24.4 9300 –										Примеч.
					–	01	02	03							
				Закладная											
				Швеллер $\frac{80\times32\times4\ ГОСТ\ 8278-75^*}{Ст\ 3\ кп\ ГОСТ\ 11474-76^*}$											
Б4		2	1.435.9-24.4 9302	L = 1600 h14; Rz80	1										6,4 кг
			-01	L = 1300 h14; Rz80		1									5,2 кг
			-02	L = 1000 h14; Rz80			1								4 кг
			-03	L = 700 h14; Rz80				1							2,8 кг
Б4		3	1.435.9-24.4 9303	Анкер											
				Круг $\frac{В8\ ГОСТ\ 2590-71^*}{Ст\ 3\ ГОСТ\ 535-79^*}$											
				L = 475 h14; Rz160	6	6	4	3							0,18 кг

20039-05 78

1.435.9-24.4 9300	Лист 2

Копировал

формат А4

77

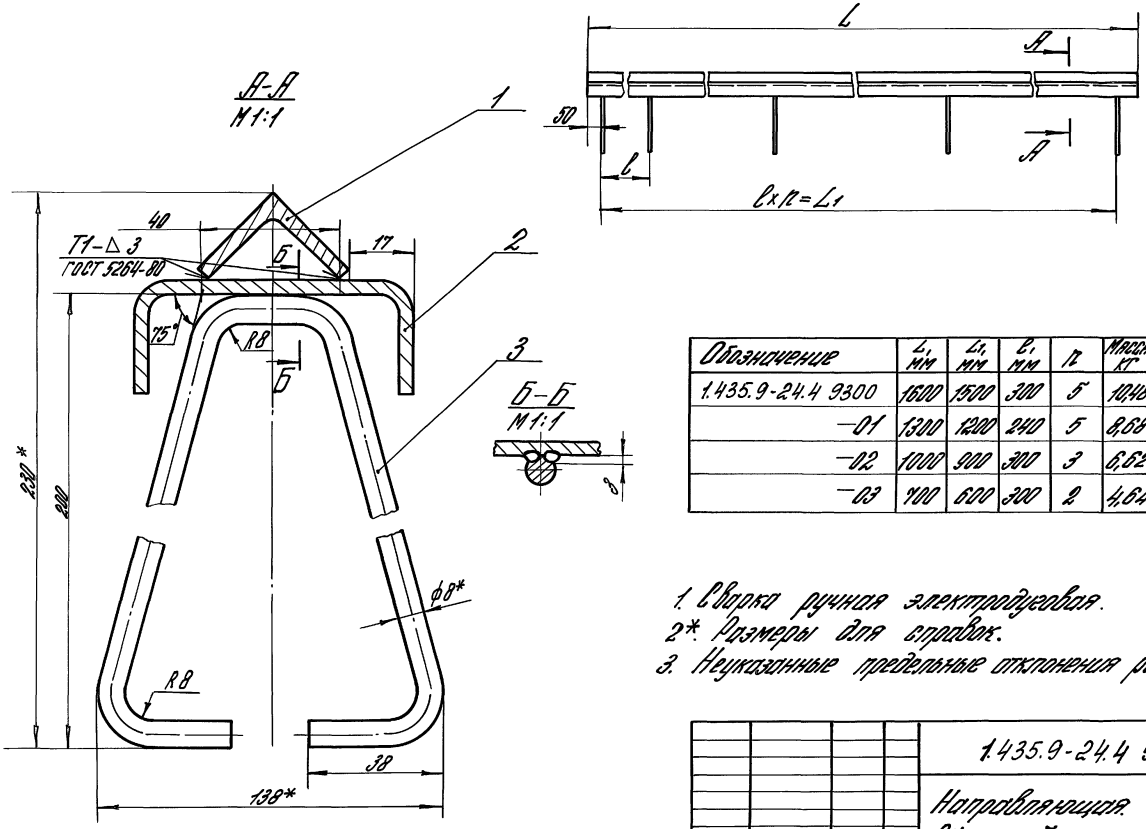

Обозначение	L_1, мм	$L_{1,}$ мм	l_1 мм	n	Масса, кг
1.435.9-24.4 9300	1600	1500	300	5	10,48
—01	1300	1200	240	5	8,68
—02	1000	900	300	3	6,62
—03	700	600	300	2	4,64

1. Сварка ручная электродуговая.
2*. Размеры для справок.
3. Неуказанные предельные отклонения размеров: $h14; \pm\frac{JT14}{2}$.

Разраб.	Лукашевич		
Провер.	Погорелов		
Н.контр.	Шерстнева		
Утв.	Погорелов		

1.435.9-24.4 9300 СБ

Направляющая. Сборочный чертеж

Лит.	Масса	Масштаб
Р	см. табл.	1:10

Лист | Листов 1

ЦНИИПРОМЗДАНИЙ

Инв. № подл. | Подпись и дата | Взам. инв.

Копировал: Юрчук

20039-05 79

Формат А3

Rz80 (√)

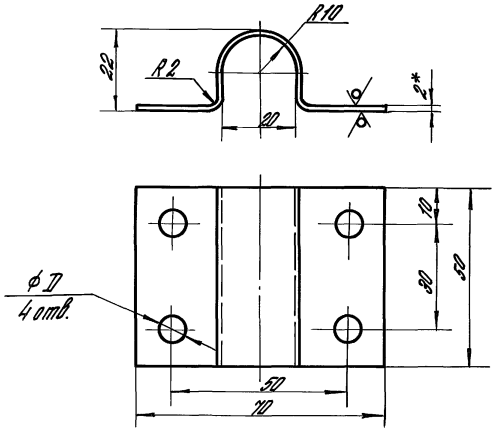

Обозначение	D, мм	Масса, кг
1.435.9 - 24.4 0001	8	0,085
-01	10	0,084

1* Размер для справок.

2. Неуказанные предельные отклонения размеров: H14; $\pm\frac{JT14}{2}$.

Разраб.	Лукашевич			1.435.9 - 24.4 0001			
Пров.	Погорелов			Скоба	Лит.	Масса	Масшт.
Н. конт.	Глебочкин				Р	См. табл.	1:1
Утв.	Погорелов			Лист 6-ПН-20 ГОСТ 19903-74* / 4-III Ст3пс ГОСТ 16523-70	Лист	Листов 1	
					ЦНИИПРОМЗДАНИЙ		

Инв. № подл. | Подпись и дата | Взам. инв. №

Копировал: Юрчук

Формат А4

Rz80 (√)

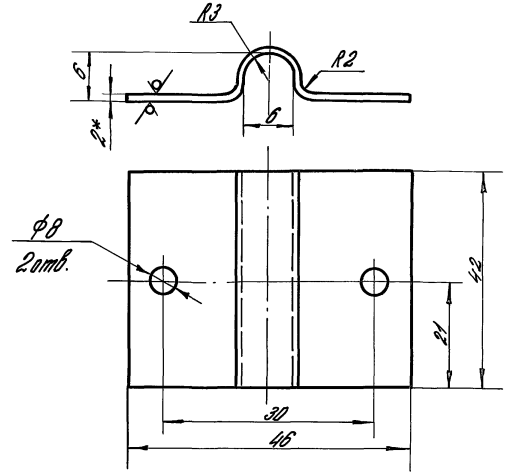

1* Размер для справок.

2. Неуказанные предельные отклонения размеров: H14; $\frac{JT14}{2}$.

Разраб.	Лукашевич			1.435.9 - 24.4 0002			
Пров.	Погорелов			Скоба	Лит.	Масса	Масшт.
Н. конт.	Глебочкин				Р	0,025	2:1
Утв.	Погорелов			Лист 6-ПН-20 ГОСТ 19903-74* / 4-III Ст3пс ГОСТ 16523-70*	Лист	Листов 1	
					ЦНИИПРОМЗДАНИЙ		

Инв. № подл. | Подпись и дата | Взам. инв. №

Копировал: Юрчук

20039-05 (80)

Формат А4

gost.e-ecolog.ru