ТИПОВЫЕ КОНСТРУКЦИИ, ИЗДЕЛИЯ И УЗЛЫ ЗДАНИЙ И СООРУЖЕНИЙ

Серия 1.435.9-24

ВОРОТА ОТКАТНЫЕ С ПОЛОТНОМ ИЗ РАЗЛИЧНЫХ МАТЕРИАЛОВ

Выпуск 3
ВОРОТА КЛЕЕФАНЕРНЫЕ

РАБОЧИЕ ЧЕРТЕЖИ

20039-04

Отпускная цена
на момент реализации
указана в счет-накладной

gost.e-ecolog.ru

ТИПОВЫЕ КОНСТРУКЦИИ, ИЗДЕЛИЯ И УЗЛЫ ЗДАНИЙ И СООРУЖЕНИЙ

Серия 1.435.9-24

ВОРОТА ОТКАТНЫЕ С ПОЛОТНОМ ИЗ РАЗЛИЧНЫХ МАТЕРИАЛОВ

Выпуск 3

ВОРОТА КЛЕЕФАНЕРНЫЕ

РАБОЧИЕ ЧЕРТЕЖИ

РАЗРАБОТАНЫ:

ЦНИИПРОМЗДАНИЙ

Зам. директора института С.М. Гликин

Рук. отдела наружных ограждающих констр. Г.М. Смилянский

Гл. инж. проекта В.И. Погорелов

проектным институтом ГИПРОСПЕЦЛЕГКОНСТРУКЦИЯ

Гл. инженер В.И. Шилов

Зав. отделом СК-2 П.П. Кашкинов

/Гл. констр. ОСК-2 В.Н. Котеленец

УТВЕРЖДЕНЫ

Госстроем СССР

Постановление от 25.09.1984г N 168

Введены в действие с 01.01.1985г.

Обозначение	Наименование	Стр.
1.435.9-24.3 3000	Ворота клеефанерные	3
1.435.9-24.3 3000СБ	Ворота клеефанерные	
	Сборочный чертеж	5
1.435.9-24.3 3000Д1	Технические требования	9
1.435.9-24.3 3000РМ	Ведомость расхода материалов	12
1.435.9-24.3 3000ВП	Ведомость покупных изделий	14
1.435.9-24.3 3100	Полотно	17
1.435.9-24.3 3100СБ	Полотно	
	Сборочный чертеж	22
1.435.9-24.3 3200	Каркас	28
1.435.9-24.3 3200СБ	Каркас	
	Сборочный чертеж	29
1.435.9-24.3 3201	Нагель	30
1.435.9-24.3 3300	Корпус ограждения	31
1.435.9-24.3 3300СБ	Корпус ограждения	
	Сборочный чертеж	32
1.435.9-24.3 3301	Пластина	33
1.435.9-24.3 3302	Торсион	33
1.435.9-24.3 3101	Ребро	34
1.435.9-24.3 3102	Ребро	35
1.435.9-24.3 3103	Планка	35
1.435.9-24.3 3104	Пластина	36
1.435.9-24.3 3105	Упор	36

Обозначение	Наименование	Стр.
1.435.9-24.3 3106	Пластина	37
1.435.9-24.3 3107	Накладка	37
1.435.9-24.3 3108	Пластина	38

Разраб.	Погорелов		
Провер.	Лукашевич		
Н. контр.	Глебочкин		
Утв.	Погорелов		1.3.84

1.435.9-24.3 0000

Содержание

Лит.	Лист	Листов
0		1

ЦНИИПРОМЗДАНИЙ

Инв. № подл. | Подпись и дата | Взам. инв. №

Копировал: Юрчук

20039 54 3

Формат А3

Инв. № подл.	Подпись и дата	Взам. инв. №

Формат	Зона	Поз.	Обозначение	Наименование	Кол. на исполн. 1.435.9-24.3 3000-										Примеч.
					-	01	02	03							
				Документация											
А3			1.435.9-24.3 3000 СБ	Сборочный чертеж											
А3			1.435.9-24.3 3000 ДЛ	Технические требования											
А3			1.435.9-24.3 3000 РМ	Ведомость расхода материалов											
А3			1.435.9-24.3 3000 ВП	Ведомость покупных изделий											
				Сборочные единицы											
А4		1	1.435.9-24.4 4000	Привод с монорельсом	1										См. вып. 4
			-01	Привод с монорельсом		1									
			-02	Привод с монорельсом			1								
			-03	Привод с монорельсом				1							

				1.435.9-24.3 3000			
Разраб.	Лукашевич			Ворота клеефанерные	Лит.	Лист	Листов
Пров.	Погорелов				Р	1	4
Н.контр.	Глебочкин				ЦНИИПРОМЗДАНИЙ		
Утв.	Погорелов						

Копировал Формат А4

Инв. № подл.	Подпись и дата	Взам. инв. №

Формат	Зона	Поз.	Обозначение	Наименование	Кол. на исполн. 1.435.9-24.3 3000-										Примеч.
					-	01	02	03							
А4		2	1.435.9-24.4 5000	Подвеска	1	1	1	1							См. вып. 4
А4		3	1.435.9-24.4 7000	Подвеска	1	1	1	1							См. вып. 4
А4		4	1.435.9-24.4 8000	Ручка переключения	1										См. вып. 4
			-01	Ручка переключения		1									
			-02	Ручка переключения			1								
			-03	Ручка переключения				1							
А4		5	1.435.9-24.4 9200	Направляющая	1										См. вып. 4
			-01	Направляющая		1									
			-02	Направляющая			1								
			-03	Направляющая				1							
А4		6	1.435.9-24.4 9300	Направляющая	2										См. вып. 4
			-01	Направляющая		2									
			-02	Направляющая			2								
			-03	Направляющая				2							

20039-04 4

1.435.9-24.3 3000	Лист	2

Копировал Формат А4

3

Инв. № подл.	Подпись и дата	Взам. инв. №

Формат	Зона	Поз.	Обозначение	Наименование	Кол. на испол. 1.435.9-24.3 3000-										Примеч.
					–	01	02	03							
А4		7	1.435.9-24.3 3100	Полотно	1										
			-01	Полотно		1									
			-02	Полотно			1								
			-03	Полотно				1							
				Стандартные изделия											
		9		Болт М10×140.58.016											
				ГОСТ 7798-70*	6	6	6	6							
		10		Винт М6×10.58.016											
				ГОСТ 17473-72*	4	4	4	4							
		11		Гайка М10.5.016											
				ГОСТ 5915-70*	6	6	6	6							
				Шайбы по ГОСТ 6402-70*											
				6.65Г.029	4	4	4	4							
				10.65Г.029	6	6	6	6							

1.435.9-24.3 3000	Лист 3

Инв. № подл.	Подпись и дата	Взам. инв. №

Формат	Зона	Поз.	Обозначение	Наименование	Кол. на испол. 1.435.9-24.3 3000-										Примеч.
					–	01	02	03							
		14		Шайба 10.01.05											
				ГОСТ 11371-78	6	6	6	6							
				Материалы											
		15		Проволока I-0.8											
				ГОСТ 9389-75	0.3	0.3	0.3	0.3							м

1.435.9-24.3 3000	Лист 4

5 40-69002

4

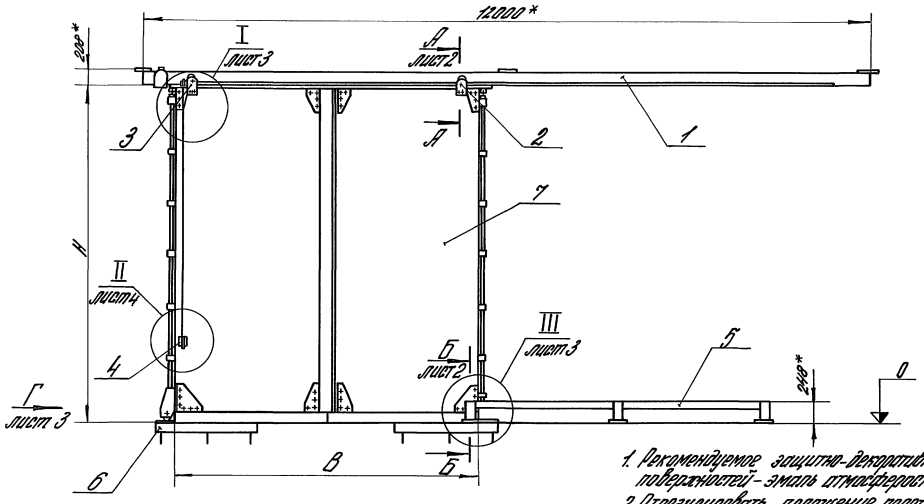

1. Рекомендуемое защитно-декоративное покрытие наружных поверхностей - эмаль атмосферостойкая типа МЛ-12 ГОСТ 9754-76*.
2. Отрегулировать положение полотна (поз.7) относительно монорельса (поз.1) с помощью подвесок (поз.2,3) при монтаже.
3. Окончательно выставить и закрепить на монорельсе выключатели путевые конечные, клинья и натяжное устройство цепи.
4.* Размеры для справок.
5. Неуказанные предельные отклонения размеров $\pm \frac{IT14}{2}$

Обозначение	Марка	В, мм	Н, мм	Масса, кг
1.435.9-24.3 3000	ВО-Д-48×54	5000	5540	1178
-01	ВО-Д-42×42	4400	4340	990
-02	ВО-Д-36×36	3800	3740	774
-03	ВО-Д-30×30	3200	3140	671

6. В конструкции ворот использовано изобретение по заявке N 3363525/25-33.
7. Усилие переключения ручки (поз.4) не более 15 кгс.

Разраб.	Лукашевич		
Провер.	Погорелов		
Н. контр.	Глебочкин		
Утв.	Погорелов		1.3.81

1.435.9-24.3 3000 СБ

Ворота клеефанерные Сборочный чертеж

Лит.	Масса	Масшт.
Р	См. табл.	1:50

Лист 1 | Листов 4

ЦНИИПРОМЗДАНИЙ

Инв. № подл. | Подпись и дата | Взам. инв. №

Копировал: Юрчук

20039-04 6

Формат А3

А-А
М1:2
лист 1

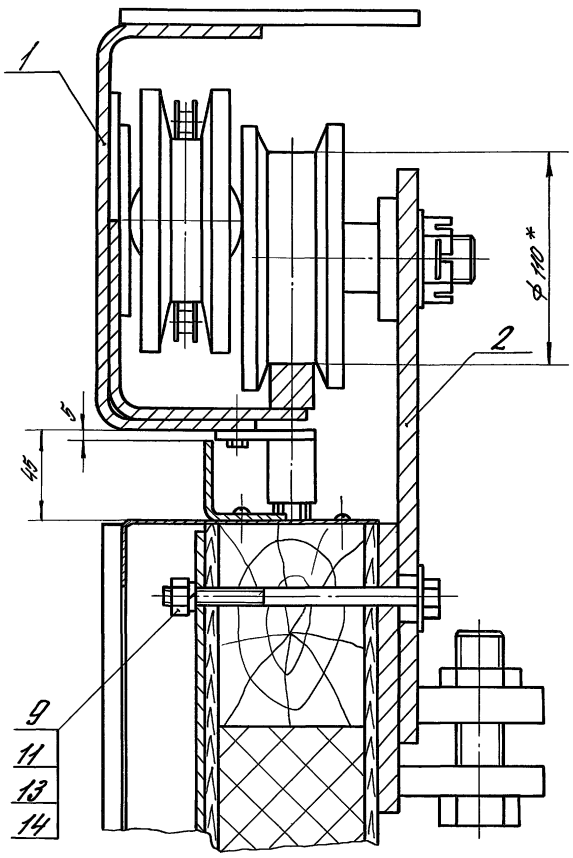

Б-Б
М1:2
лист 1

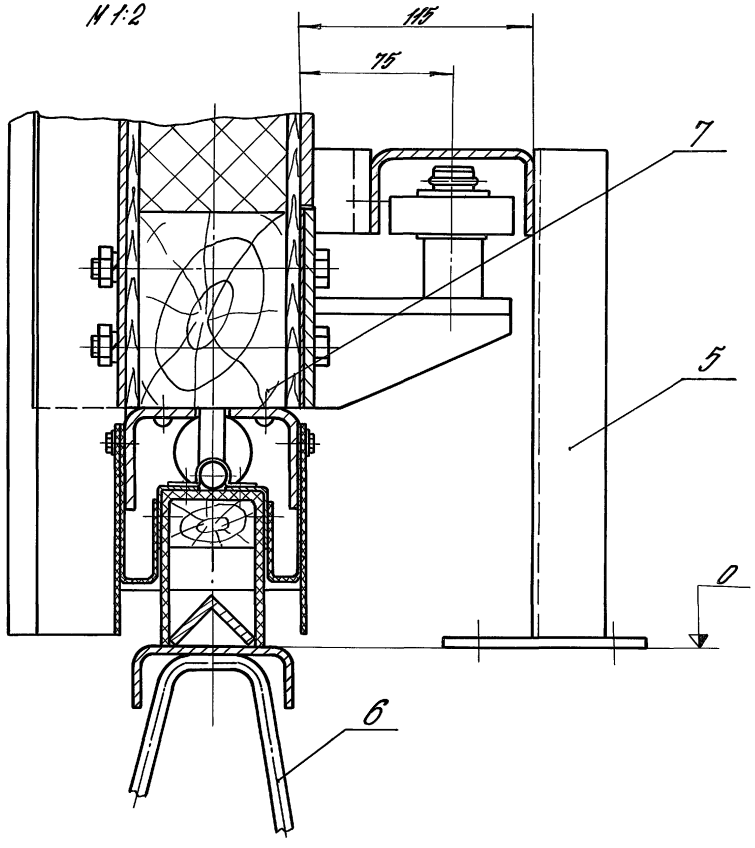

Инв.№ подл. | Подпись и дата | Взам. инв.№

1.435.9-24.3 3000 СБ

Лист 2

Копировал: Юрчик 20039-04 Формат А3

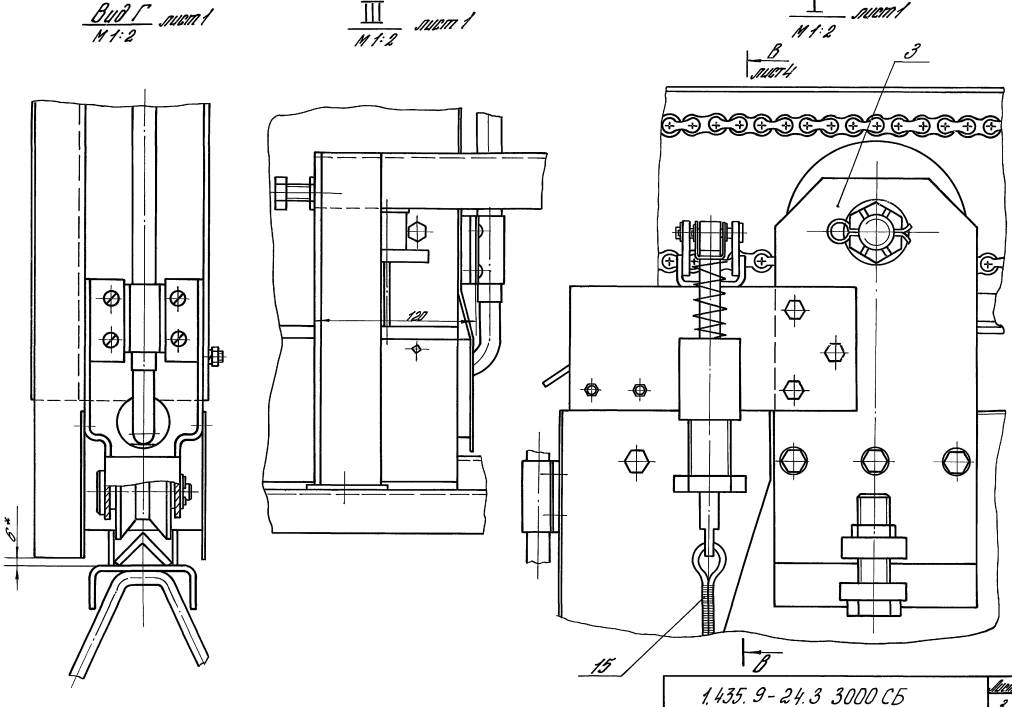

1.435.9-24.3 3000 СБ

Лист 3

Инв. № подл. | Подпись и дата | Взам. инв. №

20039-04 8

Копировал: Юрчук

Формат А3

В-В
М1:2
лист 3

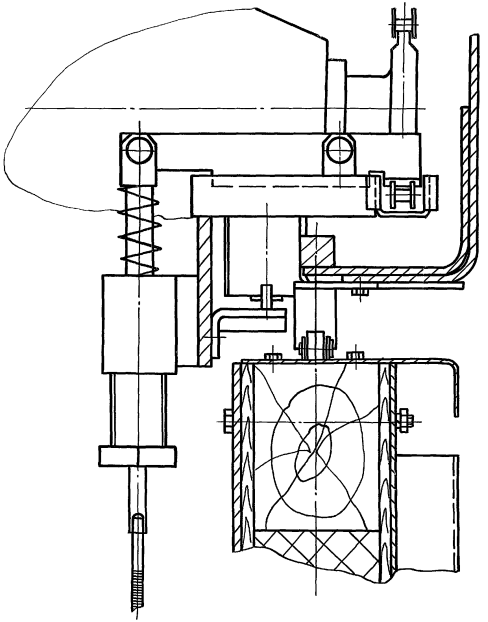

II
М1:2
лист 1

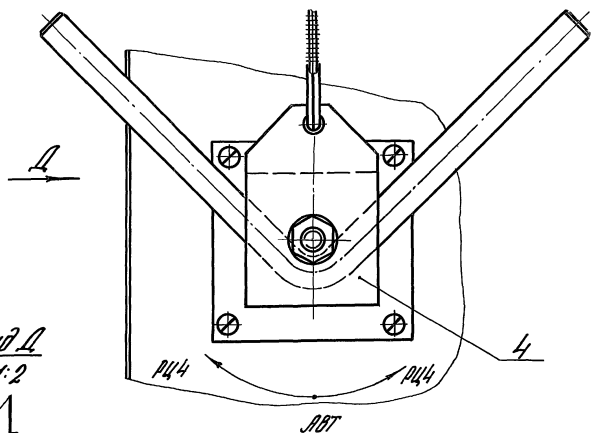

Вид Д
М1:2

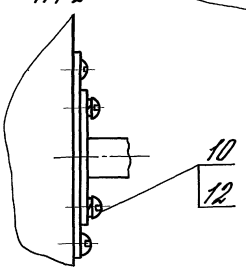

Инв.№ подл. | Подпись и дата | Взам.инв.№

1 Требования к изделию.

1.1 Ворота откатные должны изготавливаться по рабочим чертежам серии 1.435.9-24 в соответствии с настоящими техническими требованиями.

Крепление фанеры к каркасу производить на клеях повышенной водостойкости прессовым способом или прижимать гвоздями, располагаемыми на расстоянии 150 - 200 мм друг от друга.

1.2. Полотно должно перемещаться по монорельсу свободно, без заеданий. В конструкции ворот должно быть предусмотрено переключение с механизированного перемещения полотна на ручное.

1.3 Сопротивление теплопередаче ворот должно быть не менее: 1,2 м²·час° С/ккал

1.4 Защитные покрытия, предохраняющие древесину от возгорания осуществлять по дополнительному требованию заказчика.

1.5. При организации производства завод-изготовитель должен изготовить и испытать опытные образцы ворот в соответствии с настоящими техническими требованиями

Серийное производство ворот разрешается только после утверждения акта испытания опытных образцов с выводами, характеризующими качество изготовления и стабильность работы ворот

2. Требования к деталям и заготовкам

2.1 Детали полотна откатных ворот должны изготавливаться из обрезных пиломатериалов хвойных пород не ниже 2-ого сорта по ГОСТ 8486-66 *

2.2 Древесина деталей должна иметь абсолютную влажность не более 18%, а древесина заделок на 2-3% ниже

2.3 Детали ворот могут изготавливаться клееными по длине на клеях повышенной водостойкости зубчатым клеевым соединением по ГОСТ 19414-79.

				1.435.9-24.3 3000 Д1			
Разраб.	Белова	[подпись]		Технические требования	Лит.	Лист	Листов
Пров.	Лукашевич	[подпись]			Р	1	3
Н.контр.	Глебочкин	[подпись]			ЦНИИПРОМЗДАНИЙ		
Утв.	Погорелов	[подпись]					

Инв. № подл. | Подпись и дата | Взам. инв. №

Копировал

20039-04 10

Формат А3

2.4. В пиломатериалах не допускаются пороки древесины, превышающие установленные ограничения для 2-ого сорта по ГОСТ 2140-81.
Обзол на поверхностях не допускается.

2.5 Вставки или пробки для заделок должны изготавливаться из древесины той же породы, что и деталь, иметь одинаковое направление волокон и устанавливаться плотно на клею.

2.6. Непрямолинейность деталей должна быть не более 2мм на всей длине

2.7 Шероховатость поверхностей деталей для склеивания должна быть не более Rz 200, лицевых поверхностей обшивки – Rz 320, остальных – Rz 500 по ГОСТ 7016-75.

2.8 Детали из дерева должны быть обработаны антисептическими составами.

2.9. Заготовки из фасонного проката должны быть очищены от загрязнений, коррозии и заусенцев любым способом, не ухудшающим структуру металла и не понижающим прочность деталей.
Для деталей с чистотой обработки, не указанной в чертежах, чистота поверхности должна быть не ниже Rz 80 по ГОСТ 2789-73*.
Риски и царапины на поверхностях этих деталей не допускаются:

2.10 В деталях, изготовленных из пластмасс не допускается коробления, трещины, недопрессовки, вздутия, расслоения, пористость, сколы

2.11 Детали, изготовленные из резины, не должны иметь вмятин и надрывов

3 Требования к сборке

3.1. Поступающие на сборку детали должны быть очищены от стружки и загрязнений, иметь клеймо ОТК или другие сопроводительные документы, удостоверяющие их качество.

3.2 При сборке деталей не допускается применение прокладок, клиньев и прочих компенсаторов, не предусмотренных чертежами

3.3. Подшипники перед сборкой промыть в горячем минеральном масле или бензине, а после установки в узле

смазать консистентной смазкой ЦИАТИМ-201 ГОСТ 6267-74*.

3.4. Клеевые соединения в конструкции должны выполняться на синтетических клеях, разрешенных к применению Главным санитарно-эпидемиологическим управлением Министерства здравоохранения СССР.

3.5. Ворота должны иметь защитно-декоративное покрытие атмосферостойкими лакокрасочными материалами типа эмали МЛ-12 по ГОСТ 9754-76*.

3.6. Гвозди, шурупы, болты и другие крепежные изделия должны иметь антикоррозийное покрытие.

3.7. Сборка должна производиться на участке, оборудованном приспособлениями, обеспечивающими точность, указанную в чертежах.

3.8. Все резьбовые соединения должны быть затянуты до отказа без перекоса сопрягаемых деталей.

3.9. Торцевые деревянные поверхности створок ворот перед покраской и перед креплением металлических накладок, упоров и ограждений промазать по периметру битумной мастикой марки БН 50/50 по ГОСТ 6617-76*.

Инв. № подл. | Подпись и дата | Взам. инв. №

20039-04 12

Копировал: Юрюк Формат А3

Таблица 1

Марка изделия	Код изделия	Наименование и код: Мелкогорятная сталь 093300 095300							Среднегорятная сталь 093200 095200							Крупногорятная сталь 093100, 095100							
		Расход, кг																					
		Квадрат от 10 до 19	Полоса δ= от 12 до 45	∟ 32х20	∟ 32х32	Всего конструкционной стали	Ø от 8 до 19 Н8,15	Итого	Суммарным Ккатх= 1,05	Квадрат от 20 до 30	Полоса δ= от 50 до 58	∟ от 45х45 до 63х40	∟ 90х36 и 90х40 160х45	Всего конструкционной стали	Ø от 20 до 30 Н22,25 30	Итого	Суммарным Ккатх= 1,05	Квадрат от 32 до 120	Полоса δ= от 60 до 200	∟ 70х45 и более	∟ 50х50 и более	Всего конструкционной стали	Ø от 32 до 250	Итого	Суммарным Ккатх 1,05
80-Д-48х54					6		3,6	9,65	10,2	31,35					1,0	32,36	33,98	1,75				9,45	4,08	13,53	14,05
80-Д-42х42					4,8		3,65	8,45	8,88	27,6					1,0	28,8	30,0	1,75				9,45	4,08	13,53	14,05
80-Д-36х36					3,9		2,51	6,41	6,73	23,83					1,0	24,83	26,1	1,75				9,45	4,08	13,53	14,05
80-Д-30х30					2,6		2,15	4,75	5,0	20,05					1,0	21,05	22,1	1,75				9,45	4,08	13,53	14,05

Продолжение таблицы 1

Марка изделия	Код изделия	Наименование и код: Гонолистовая сталь 097200 097300						Тонколистовая сталь 097100			Листовая оцинкованная сталь 111100	Гнутые профили 412000									Трубы 130103		
		Расход, кг																					
		δ= от 1 до 1,8	δ= от 1,9 до 3,9	рифл. δ=3	волнистая	Итого	Суммарным Ккатх= 1,05	δ=4 и более	Широкополосная универсальная сталь	Итого	Суммарным Ккатх= 1,05	по серии	Суммарным Ккатх= 1,05	∟ 50х36 32х25	∟ 40х40 100х100	⊏ от 32х25 до 200х100	⊐ 100х50	Настил гофрированный	Итого	Суммарным Ккатх= 1,05	по серии	Суммарным Ккатх= 1,05
80-Д-48х54			10,79			10,79	11,33	80,3		80,3	84,32	16,27	17,1	34,8	66,3	197,4	6,9		325,4	341,7	9,1	9,56
80-Д-42х42			8,69			8,69	9,13	75,3		75,3	79,1	13,43	14,1	30,84	75,7	192,4	5,3		304,24	319,5	7,06	7,41
80-Д-36х36			7,62			7,62	8,0	48,43		48,43	50,9	11,55	12,13	26,9	65,0	186,4	4,57		282,87	297,0	6,02	6,32
80-Д-30х30			6,58			6,58	6,91	48,23		48,23	50,7	9,67	10,2	23,3	54,34	181,4	3,8		262,84	276,0	4,94	5,19

Таблица 2

Марка изделия	Код изделия	Наименование и код: резцо-стержень 25.2.3.11		болт 4.1.6.1.2		гайка 4.1.6.2.2	
		Расход, кг					
		по серии	Суммарным Ккатх= 1,05	по серии	Суммарным Ккатх= 1,05	по серии	Суммарным Ккатх= 1,05
80-Д-48х54		18,1	19,0	0,002	0,002	4,0	4,2
80-Д-42х42		15,2	16,0	0,002	0,002	26,2	27,5
80-Д-36х36		12,84	13,5	0,002	0,002	20,4	21,5
80-Д-30х30		11,0	11,6	0,002	0,002	13,8	14,5

Инв. № подл. | Подпись и дата | Взам. инв. №

1.435.9-24.3 3000РМ

Ведомость расхода материалов

Лит.	Лист	Листов
А	1	2

ЦНИИПромзданий

Разраб. Погорелов
Пров. Кирошкина
Н.контр. Гребенчук
Утв. Погорелов

Копировал

Формат А3

Продолжение таблицы 2

Марка изделия	Код изделия	Наименование и код															
		Винипласт ВН 22 4621-0200		Клей КБ-3 251 300		Картон прокладочный 54 4932 1024		Текстолит конструкционный 225 612		Пиломатериалы 63 3311		Проволока стальная 121100		Фанера 551 200		Клей № 88-НП 251311	
		Расход, кг															
		по серии	С учетом Kотх = 1,05	по серии	С учетом Kотх = 1,05	по серии	С учетом Kотх = 1,05	по серии	С учетом Kотх = 1,05	по серии	С учетом Kотх = 1,05	по серии	С учетом Kотх = 1,05	по серии	С учетом Kотх = 1,05	по серии	С учетом Kотх = 1,05
ВО-Д-48×54				9,0	11,6	0,003	0,003	0,121	0,13	295,4	310,2	0,44	0,47	223,6	234,8	2,2	2,31
ВО-Д-42×42				8,0	8,4	0,003	0,003	0,121	0,13	241,0	253,1	0,44	0,47	152,8	160,5	2,2	2,31
ВО-Д-36×36				7,0	7,4	0,003	0,003	0,121	0,13	146,5	153,9	0,44	0,47	113,8	119,5	1,8	1,9
ВО-Д-30×30				6,0	6,3	0,003	0,003	0,121	0,13	122,4	128,6	0,44	0,47	79,8	83,8	1,8	1,9

Инв. № подл. | Подпись и дата | Взам. инв. №

Номер строки	Наименование	Код ОКП	Обозначение документа на поставку	Поставщик	Кол. на испол. 1.435.9-24.3 3000- —	01	02	03			Примечание
1											
2	Электрооборудование										
3											
4	Выключатель путевой			Электроаппаратный							
5	ВПК 211142			з-д г. Харьков	2	2	2	2			
6											
7	Звено С-15,875-2270		ГОСТ 13568-75*		1	1	1	1			
8											
9	Кабель КРПГ 3×2.5		ГОСТ 13497-77*	Камский кабельный							
10				з-д им. 50летия СССР	16,3	14,3	12,5	10,6			м
11											
12	Канат										
13	2.8-Г-I-С-Н-1568(160)		ГОСТ 3062-80		4,3	3,1	2,5	1,9			м
14											
15	Кольцо 2630		ГОСТ 13940-80		1	1	1	1			
16											
17	Металлорукав РЗЦ-Х										
18	Ф10				5,5	5	4,3	3,5			м
19	Ф11				5,3	4,3	4,0	3,6			м
20	Ф25				36,3	34,3	32,5	30,6			м
21											
22	Мотор-редуктор										
23	МЦ2С-63-45Ц93		ГОСТ 20721-75*		1	1	1	1			
24											
25	Оси		ГОСТ 9650-80								
26	6-10h12×32.20Ц15				1	1	1	1			
27	6-10h12×50.20Ц15				1	1	1	1			
28											

Инв.№ подл. | Подпись и дата | Взам. инв.№

Разраб.	Лукашевич		
Провер.	Погорелов		
Н.контр.	Гладочкин		
Утв.	Погорелов		

1.435.9-24.3 3000 ВП

Ведомость покупных изделий

Лит	Лист	Листов
Р	1	3

ЦНИИПРОМЗДАНИЙ

Копировал:

Номера строк	Наименование	Код ОКП	Обозначение документа на поставку	Поставщик	Кол. на исполн. 1.435.9-24.3 3000-						Примечание
					—	01	02	03			
1	Подшипник 206		ГОСТ 8338		5	5	5	5			
2	Провод с алюминиевой										
3	жилой и поливинилхлоридной										
4	изоляцией АПВ 1×2,5		ГОСТ 6323-79*		82	80	77	74			м
5											
6	Шкаф управления		ТУ 16-536.042-76	Каспский электроаппа-							
7	ШУ 5401-03 В2Б			ратный з-д г. Каспи							
8	Uсил.цепи=380в; Uупр=220в			или Алма-Атинский							
9	Номинальный ток 2А			з-д низковольтной							
10				аппаратуры	1	1	1	1			
11											
12	Цепь ПР-15.875-2270-1		ГОСТ 13568-75*		12,055	10,855	9,555	8,455			м
13											
14	Крепежные изделия										
15											
16	Болты	128200	ГОСТ 7798-70*								
17	М4×20.58.016				27	21	18	15			
18	М6×8.58.016				10	10	6	6			
19	М6×30.58.016				16	16	16	16			
20	М10×40.58.016				8	8	8	8			
21	М10×100.58.016				36	36	20	20			
22	М10×140.58.016				6	6	6	6			
23	М20×70.58.016				12	12	12	12			
24	Болт шестигранный В6×14	128400	ТУ 36-2142-78		64	56	48	40			
25											
26	Винты	128401	ГОСТ 17473-80*								
27	М4×6.58.016				8	8	8	8			
28	М4×50.58.016				4	4	4	4			
29	М6×10.58.016				12	12	10	10			
30	М6×16.58.016				18	18	18	18			

Взам.инв.№ | Подпись и дата | Инв.№ подл.

Копировал [signature] 20039-04 16 формат А3

Номер строки	Наименование	Код ОКП	Обозначение документа на поставку	Поставщик	Кол. на изделия 1.435.9-24.3 3000- —	01	02	03			Примечание
1	Винт М8х16.58.016	128401	ГОСТ 17473-80*		54	42	2	2			
2											
3	Гайки	128300	ГОСТ 5915-70*								
4	М4.5.016				31	25	22	19			
5	М6.5.016				11	11	11	11			
6	М8.5.016				2	2	2	2			
7	М10.5.016				46	46	30	30			
8	М20.5.016				12	12	12	12			
9	М24.5.016				2	2	2	2			
10											
11	Гайка М24.5.016	128300	ГОСТ 5919-73*		2	2	2	2			
12	Шайбы	128600	ГОСТ 6402-70*								
13	6.65Г.029				31	31	25	25			
14	8.65Г.029				54	42	2	2			
15	10.65Г.029				42	42	26	26			
16	20.65Г.029				12	12	12	12			
17											
18	Шайбы	128600	ГОСТ 6958-78								
19	4.01.05				54	42	36	30			
20	6.01.05				64	56	48	40			
21											
22	Шайбы	128600	ГОСТ 11371-78								
23	4.005				56	52	40	34			
24	10.005				6	6	6	6			
25	20.005				12	12	12	12			
26	24.005				2	2	2	2			
27	Шурупы	128401	ГОСТ 1144-80*								
28	1-4х20.016				65	57	49	41			
29	1-6х45.016				414	332	214	178			
30	1-8х50.016				4	4	4	4			

Инв.№ подл. | Подпись и дата | Взам.инв.№

Инв.№ подл. | Подпись и дата | Взам.инв.№

Формат	Зона	Поз.	Обозначение	Наименование	Кол.на испол. 1.435.9-24.3 3100- —	01	02	03							Примеч.
				Документация											
А3			1.435.9-24.3 3100 СБ	Сборочный чертеж	X	X	X	X							
				Сборочные единицы											
А4		1	1.435.9-24.4 6000	Подвижное ограждение	1										См.Вып.4
			-01	Подвижное ограждение		1									
			-02	Подвижное ограждение			1								
			-03	Подвижное ограждение				1							
А4		2	1.435.9-24.4 9000	Ролик	1	1	1	1							См.Вып.4
А4		3	1.435.9-24.4 9100	Ролик	1	1	1	1							См.Вып.4

1.435.9-24.3 3100

Разраб.	Лукашевич		Полотно
Пров.	Погорелов		
Н.контр.	Лаврикин		
Утв.	Погорелов		

Лит. | Лист | Листов
Р | 1 |
ЦНИИПромзданий

Копировал | Формат А4

Инв.№ подл. | Подпись и дата | Взам.инв.№

Формат	Зона	Поз.	Обозначение	Наименование	Кол.на испол. 1.435.9-24.3 3100- —	01	02	03							Примеч.
А4		4	1.435.9-24.3 3200	Корпус	1										
			-01	Корпус		1									
А4		5	1.435.9-24.3 3200-02	Корпус	1										
			-03	Корпус		1									
А4		6	1.435.9-24.3 3200-04	Корпус			1								
			-05	Корпус				1							
А4		7	1.425.9-24.3 3300	Корпус ограждения	2										
			-01	Корпус ограждения		2									
			-02	Корпус ограждения			1								
			-03	Корпус ограждения				1							
				Детали											
А4		8	1.435.9-24.4 0001	Скоба	17	13	11	9							См.Вып.4
А4		9	1.435.9-24.4 0001-01	Скоба	1	1	1	1							
А3		10	1.435.9-24.3 3101	Ребро	2	2	2	2							
А3		11	1.435.9-24.3 3101-01	Ребро	8	8									
А3		12	1.435.9-24.3 3101-02	Ребро	2	2	2	2							
А3		13	1.435.9-24.3 3101-03	Ребро	3	3	3	3							

1.435.9-24.3 3100

Лист 2

Копировал | Формат А4

Зп 18 2-0-69

Инв. N подл.	Подпись и дата	Взам. инв. N

Формат	Зона	Поз.	Обозначение	Наименование	Кол. на исполн. 1.435.9-24.3 3100-										Примеч.
					–	01	02	03							
А4		14	1.435.9-24.3 3102	Ребро	1	1	1	1							
А4		15	1.435.9-24.3 3103	Планка	2										
			-01	Планка		2									
А4		16	1.435.9-24.3 3104	Пластина	2										
			-01	Пластина		2									
			-02	Пластина			2								
			-03	Пластина				2							
А4		17	1.435.9-24.3 3105	Упор	1										
			-01	Упор		1									
			-02	Упор			1								
			-03	Упор				1							
А4		18	1.435.9-24.3 3106	Пластина	18	14	12	10							
А4		19	1.435.9-24.3 3107	Накладка	1	1	1	1							
А3		20	1.435.9-24.3 3108	Пластина	1										
			-01	Пластина	1										
			-02	Пластина		1									
			-03	Пластина		1									
А3		21	1.435.9-24.3 3108-04	Пластина			1								

1.435.9-24.3 3100 — Лист 3

Копировал — формат А4

Инв. N подл.	Подпись и дата	Взам. инв. N

Формат	Зона	Поз.	Обозначение	Наименование	Кол. на исполн. 1.435.9-24.3 3100-										Примеч.
					–	01	02	03							
А3		21	1.435.9-24.3 3108-05	Пластина				1							
Б4		23	1.435.9-24.3 3109	Пластина											
				ОЦ Б-ПН-НО-1,2 ГОСТ 19904-74* / Ст3кп-ПК-МТ-УГ2 ГОСТ 14918-80*											
				(100×100) h14; Rz80	1	1	1	1							0,09кг
Б4		24	1.435.9-24.3 3110	Упор											
				Уголок 40×40×3 ГОСТ 19771-74* / ВСТ3кп2 ГОСТ 11474-76*											
				L = 180 h14; Rz80	2	2	2	2							0,3кг
				Зет. 40×25×2 ГОСТ 13229-78* / Ст3кп ГОСТ 11474-76*											
Б4		25	1.435.9-24.3 3111	L = 5320 h14; Rz80	1										6,9кг
			-01	L = 4120 h14; Rz80		1									5,3кг
			-02	L = 3520 h14; Rz80			1								4,57кг
			-03	L = 2920 h14; Rz80				1							3,79кг

1.435.9-24.3 3100 — Лист 4

Копировал — формат А4

Инв.№ подл.	Подпись и дата	Взам.инв.№

Формат	Зона	Поз.	Обозначение	Наименование	Кол. на исполн. 1.435.9-24.3 3100-										Примеч.
					–	01	02	03							
				Уплотнение											
				Пластина I											
				лист ТМКЩ-М-9.9											
				ГОСТ 7338-77*											
Б4		26	1.435.9-24.3 3112	(1,5×110×2495) h14	4										0,57кг
			-01	(1,5×110×2195) h14		4									0,5кг
			-02	(1,5×110×3790) h14			2								0,87кг
			-03	(1,5×110×3190) h14				2							0,73кг
Б4		27	1.435.9-24.3 3113	(4×84×5415) h14	1										2,55кг
			-01	(4×84×4215) h14		1									1,99кг
			-02	(4×84×3615) h14			1								1,7кг
			-03	(4×84×3015) h14				1							1,42кг

1.435.9-24.3 3100 Лист 5

Копировал [signature] формат А4

Инв.№ подл.	Подпись и дата	Взам.инв.№

Формат	Зона	Поз.	Обозначение	Наименование	Кол. на исполн. 1.435.9-24.3 3100-										Примеч.
					–	01	02	03							
Б4		28	1.435.9-24.3 3114	(8×38×5434) h14	2										2,28кг
			-01	(8×38×4234) h14		2									1,77кг
			-02	(8×38×3634) h14			2								1,52кг
			-03	(8×38×3034) h14				2							1,26кг
				Пластина											
				Лист Б-ПН-4, ГОСТ 19903-74*											
				ВСТ 3пс 2 ГОСТ 14637-79											
Б4		29	1.435.9-24.3 3115	(62×5370) h14; Rz 80	2										10,3кг
			-01	(62×4170) h14; Rz 80		2									8,06кг
				Теплоизоляция δ=75мм											
				ПСБ-С марки 25											
				ГОСТ 15588-70*											
Б4		30	1.435.9-24.3 3116	(1087×1658)-1	12										3,33кг
			-01	(937×1258)-1		12									2,18кг
			-02	(1128×1637)-1			6								3,4кг
			-03	(928×1337)-1				6							2,29кг

1.435.9-24.3 3100 Лист 6

Копировал [signature] формат А4

Инв.N подл.	Подпись и дата	Взам.инв.N

Формат	Зона	Поз.	Обозначение	Наименование	Кол. на исполн. 1.435.9-24.3 3100-										Примеч.
					–	01	02	03							
				Облицовка											
				фанера клееная											
				марки ФСФ сорт $\frac{В}{ВВ}$,											
				толщ. 6 ГОСТ 3916-69											
БЧ		31	1.435.9-24.3 3117	(2474×5374)-1; Rz200	3										55,9кг
			-01	(2174×4174)-1; Rz200		3									38,2кг
			-02	(3784×3574)-1; Rz200			1								56,9кг
			-03	(3184×2974)-1; Rz200				1							39,9кг
БЧ		32	1.435.9-24.3 3117-04	(2468×5374)-1; Rz200	1										55,8кг
			-05	(2168×4174)-1; Rz200		1									38,1кг
			-06	(3778×3574)-1; Rz200			1								56,8кг
			-07	(3178×2974)-1; Rz200				1							39,8кг
БЧ		33	1.435.9-24.3 3118	(50×88)h14; Rz200	9	7	6	5							0,01кг

1.435.9-24.3 3100 Лист 7

Копировал [подпись] Формат А4

Инв.N подл.	Подпись и дата	Взам.инв.№

Формат	Зона	Поз.	Обозначение	Наименование	Кол. на исполн. 1.435.9-24.3 3100-										Примеч.
					–	01	02	03							
				Стандартные изделия											
		34		Болт шестигранный											
				В6×14 ТУ36-2142-78	64	56	18	40							
				Болты ГОСТ 7798-70*											
		35		М4×20. 58. 016	27	21	18	15							
		36		М10×100. 58. 016	36	36	20	20							
		37		Винт М8×16. 58. 016											
				ГОСТ 17473-72*	52	40									
				Гайки ГОСТ 5915-70*											
		38		М4. 5. 016	27	21	18	15							
		39		М10. 5. 016	36	36	20	20							

1.435.9-24.3 3100 Лист 8

Копировал [подпись] Формат А4

20039-04 21

20

Инв. № подл	Подпись и дата	Взам. инв. №

Формат	Зона	Поз.	Обозначение	Наименование	Кол на исполн. 1.435.9-24.3 3100- —	01	02	03							Примеч.
				Шайбы ГОСТ 6402-70*											
		40		8.65 Г. 029	52	40									
		41		10.65 Г. 029	36	36	20	20							
				Шайбы ГОСТ 6958-78											
		42		4.01.05	54	42	36	30							
		43		6.01.05	64	56	48	40							
				Шурупы ГОСТ 1144-80*											
		44		1-4×20.016	64	56	48	40							
		45		1-6×45.016	414	332	211	178							
		46		1-8×50.016	4	4	4	4							

1.435.9-24.3 3100

Лист 9

Инв. № подл	Подпись и дата	Взам. инв. №

Формат	Зона	Поз.	Обозначение	Наименование	Кол. на исполн. 1.435.9-24.3 3100- —	01	02	03							Примеч.
				Материалы.											
		47		Клей №88-НП											
				ТУ38-105-268-79	22	22	18	18							кг.
		48		Клей КБ-3											
				(допускается											
				замена на клей											
				СП-2; ФР-12; ФГ-100)	9	8	7	6							кг.

1.435.9-24.3 3100

Лист 10

2003-04 22

Рис.1

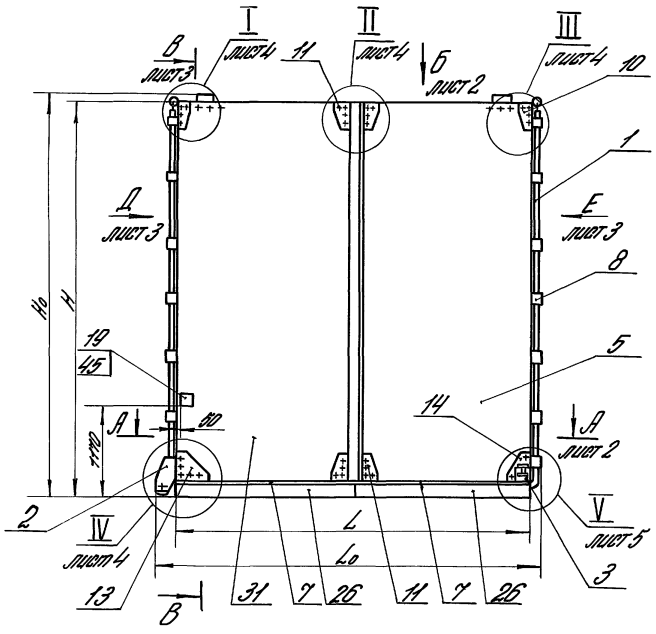

Рис.2
Остальное - см. рис.1

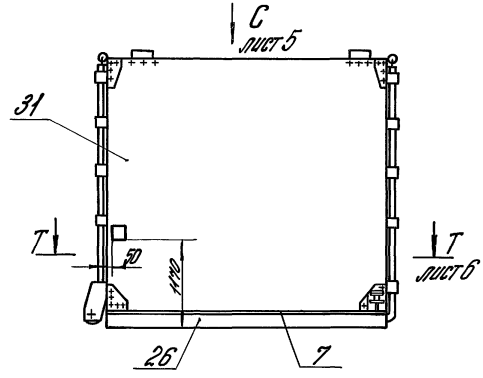

1. Облицовки (поз. 31, 32) приклеить к каркасу (поз. 4, 5, 6) с двух сторон по периметру водостойкими клеями типа КБ-3, СП-2, ФР-12, ФГ-100.
2. Толщина теплоизоляции 75 мм (поз. 30) набирается из плит толщиной 50 мм и 25 мм.
3*. Размеры для справок.
4. Неуказанные предельные отклонения размеров: H14; h14; $\pm\frac{IT14}{2}$.

Обозначение	Рис.	L, мм	L_0, мм	H, мм	H_0, мм	n	L_1, мм	n_1	n_2	n_3	n_4	Масса, кг
1.435.9-24.3 3100	1	5000	5102	5495	5535	7	4900	42	26	64	27	754
-01		4400	4502	4295	4335	5	3500	42	20	56	21	587
-02	2	3800	3902	3695	3735	4	2800	26	17	48	18	394
-03		3200	3302	3095	3135	3	2100	26	14	40	15	313

Разраб.	Лукашевич		
Провер.	Погорелов		
Н.конт.	Глебочкин		
Утв.	Погорелов		

1.435.9-24.3 3100 СБ

Полотно
Сборочный чертеж

Лит.	Масса	Масштаб
Р	См. табл.	1:50

Лист 1 | Листов 6

ЦНИИПРОМЗДАНИЙ

Инв.№ подл. | Подпись и дата | Взам. инв.№

Копировал: Юрчук

20039-04 23

Формат А3

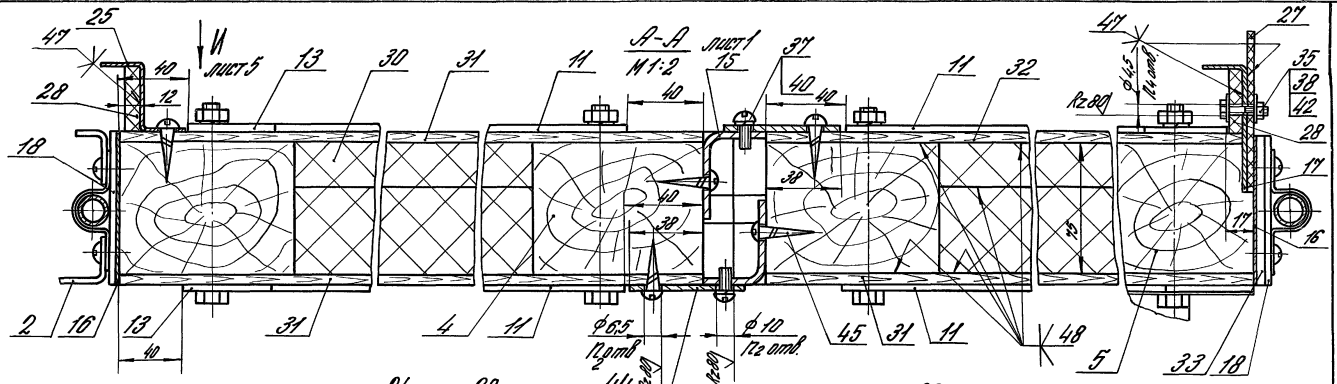
А-А
М1:2
лист1
Вид Б
М1:2
лист1
Г-Г
М1:1
лист5
Rz80
Ø6,5
2 отв.
Ø10
2 отв.
Ø4,5
4 отв.

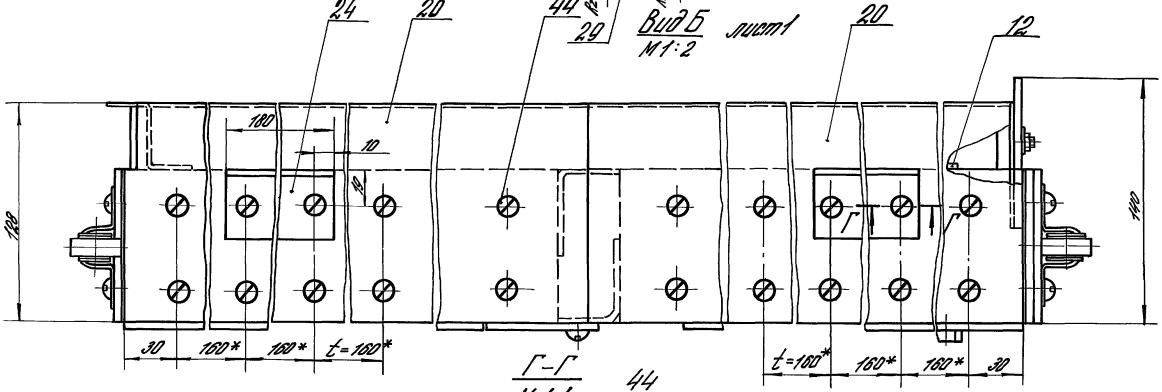
180
10
140
30
160*
160*
t=160*
t=160*
160*
160*
30

| | | |

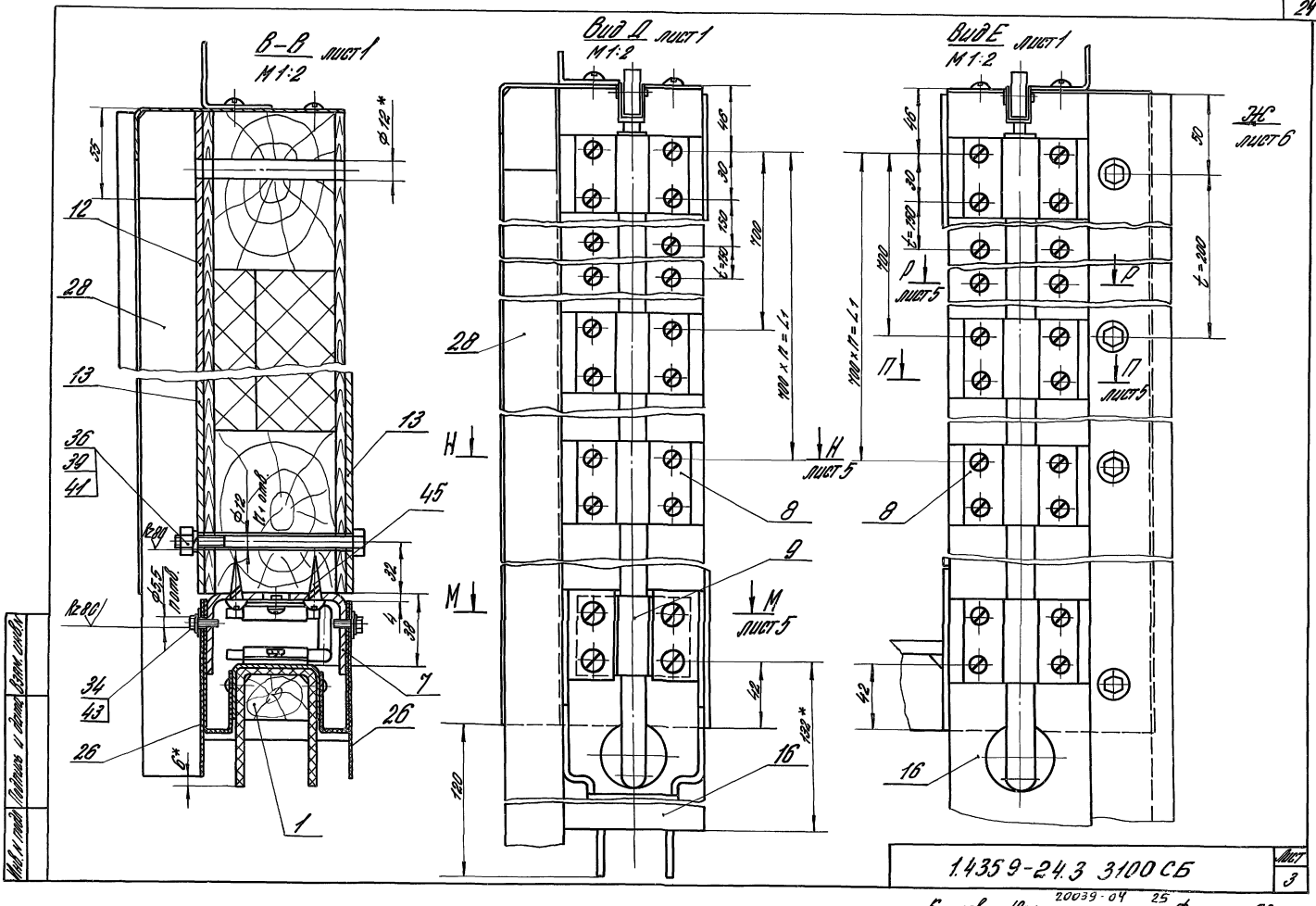

1.435 9-24.3 3100 СБ

Лист 3

Копировал: Юрчук 20039-04 25 Формат А3

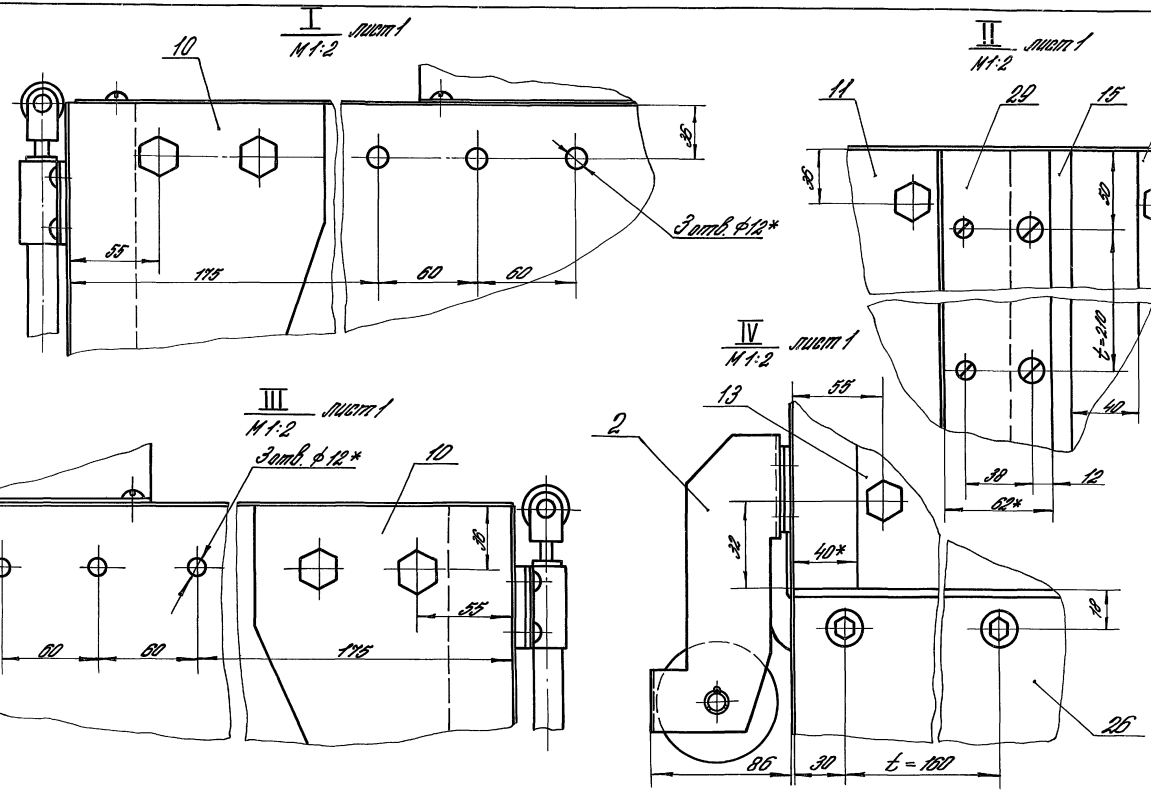

Инв.№ подл. | Подпись и дата | Взам.инв.№

1.435.9-24.3 3100 СБ		Лист 4

Копировал: Чернов 20039-04 26 Формат А3

Вид И повернуто лист 2
М 1:2

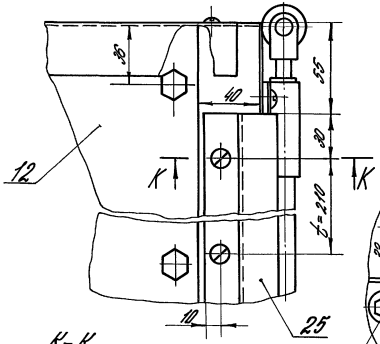

V лист 1
М 1:2

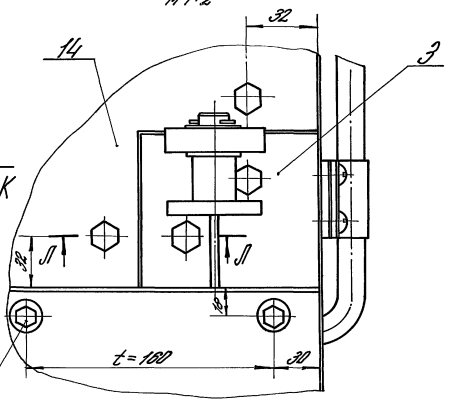

М-М лист 3
М 1:2

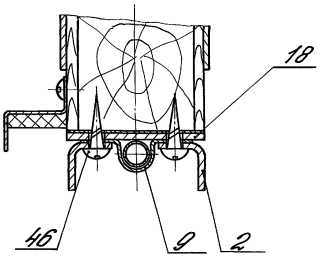

К-К
М 1:2

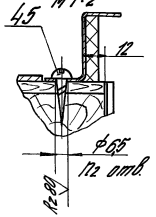

П-П лист 3
М 1:2

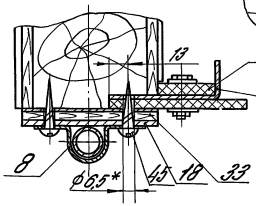

Л-Л
М 1:2

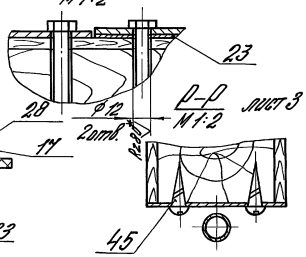

Р-Р лист 3
М 1:2

Н-Н лист 3
М 1:2

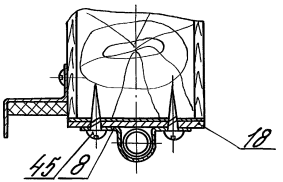

Инв. № подл. | Подпись и дата | Взам. инв. №

1.435.9-24.3 3100 СБ

Лист 5

Копировал: Ирина

Формат А3

Т-Т
М1:2
лист 1

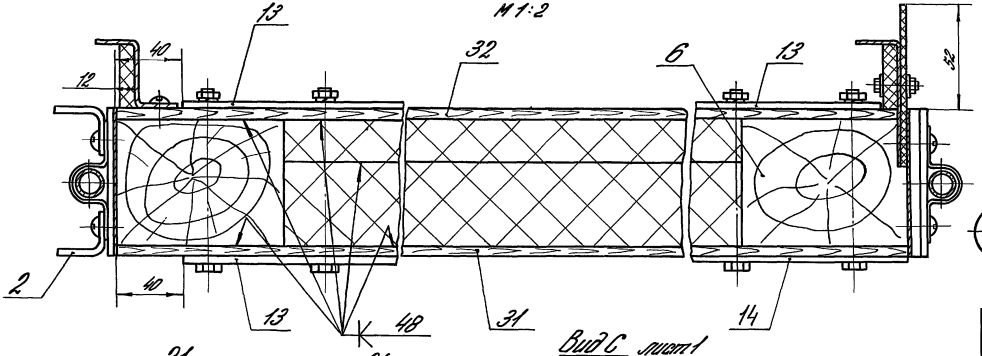

Вид С
М1:2
лист 1

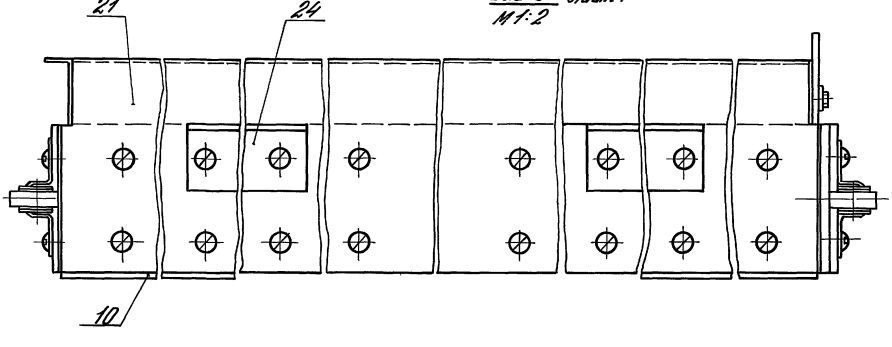

Вид Ас
М1:2
лист 3

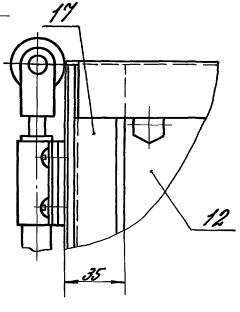

Инв.№ подл. | Подпись и дата | Взам. инв.№

1.435.9-24.3 3100 СБ

Лист 6

Копировал: Ирюк Формат А3

Инв. N подл.	Подпись и дата	Взам. инв. №

Формат	Зона	Поз.	Обозначение	Наименование	Кол. на исполн. 1435.9-24.3 3200-										Примеч.
					—	01	02	03	04	05					
				Документация											
*			1435.9-24.3 3200 СБ	Сборочный чертеж											А3, А4
				Детали											
А4		1	1.435.9-24.3 3201	Нагель	14	14	14	14	14	14					
				Брус											
				Пиломатериалы хвойных											
				пород 2й сорт											
				ГОСТ 8486-66**											
БЧ		2	1435.9-24.3 3202	(1237×100×75)-1; Rz200	4		4								6.95кг
			-01	(1087×100×75)-1; Rz200		4		4							6.1кг

			1.435.9-24.3 3200
Разраб.	Погорелов	подп.	Каркас.
Пров.	Лукашевич	"	
Н.контр.	Шерстнева	"	
Утв.	Погорелов	"	

Лит.	Лист	Листов
Р	1	2

ЦНИИПромзданий

Инв. N подл.	Подпись и дата	Взам. инв. №

Формат	Зона	Поз.	Обозначение.	Наименование.	Кол. на исполн. 1.435.9-24.3 3200-										Примеч.
					—	01	02	03	04	05					
БЧ		3	1.435.9-24.3 3202-02	(2474×100×75)-1; Rz200	2		2								13.9кг.
			-03	(2174×100×75)-1; Rz200		2		2							12.2кг.
БЧ		4	1.435.9-24.3 3202-04	(5374×100×75)-1; Rz200	3		3								30.22кг.
			-05	(4174×100×75)-1; Rz200		3		3							23.48кг
БЧ		5	1.435.9-24.3 3202-06	(1278×100×75)-1; Rz200					2						7.2кг
			-07	(1078×100×75)-1; Rz200						2					6.1кг.
БЧ		6	1.435.9-24.3 3202-08	(1228×100×75)-1; Rz200					1						6.9кг.
			-09	(1028×100×75)-1; Rz200						1					5.8кг.
БЧ		7	1.435.9-24.3 3202-10	(3574×100×75)-1; Rz200					4						20.1кг
			-11	(2974×100×75)-1; Rz200						4					16.7кг
БЧ		8	1.435.9-24.3 3202-12	(3784×100×75)-1; Rz200					2						21.3кг.
			-13	(3184×100×75)-1; Rz200						2					17.9кг.
				Материалы											
		9		Клей КБ-3											
				(Допускается замена на											
				клей СП-2; ФР-12; ФГ-100)	1.0	1.0	1.0	1.0	1.0	1.0					кг

1.435.9-24.3 3200	Лист 2

2003-04 29

Рис.1 и рис.2

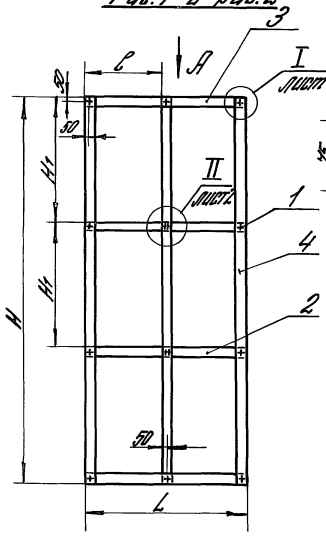

Вид А
М1:4
Рис. 1

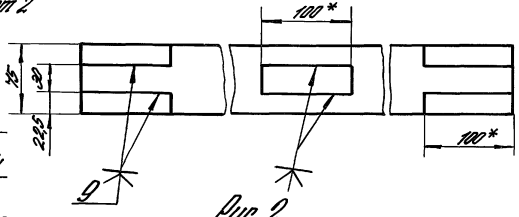

Рис. 2
Остальное – см. рис.1

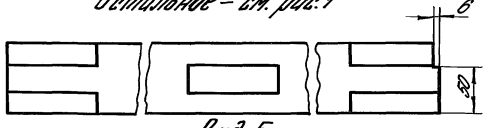

Вид Б
М1:4



Рис. 3
Остальное – см. рис.1 и рис.2

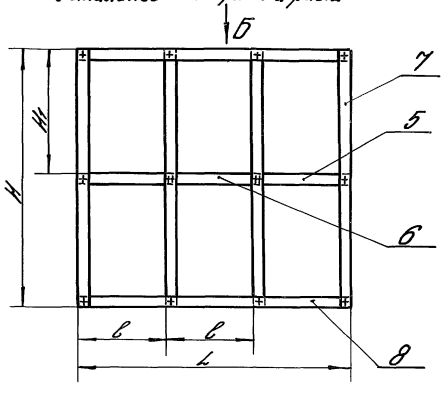

Обозначение	Рис.	H, мм	L, мм	H1, мм	l, мм	Масса, кг
1.435.9-24.3 3200	1	5374	2474	1758	1187	147,7
—01		4174	2174	1358	1037	120,7
—02	2	5374	2474	1758	1187	147,7
—03		4174	2174	1358	1037	120,6
—04	3	3574	3784	1737	1228	145,7
—05		2974	3184	1437	1028	122

1. Соединение элементов каркаса осуществлять водостойким клеем типа КБ-3, СП-2, ФР-12, ФГ-100, типы соединений – УК-1 и УС-3 по ГОСТ 9330-76*.
2* Размеры для справок.
3. Неуказанные предельные отклонения размеров: Н14; h14; $\pm\frac{ЗТ14}{2}$.

Разраб.	Погорелов		
Пров.	Лукашевич		
Н.контр.	Шерстнева		
Утв.	Погорелов		

1.435.9-24.3 3200 СБ

Каркас
Сборочный чертеж

Лит.	Масса	Масштаб
Р	См. табл.	1:50

Лист 1 | Листов 2

ЦНИИПРОМЗДАНИЙ

Инв.№ подл. | Подпись и дата | Взам. инв.№

20039-04 30

Копировал: Юрчук

Формат А3

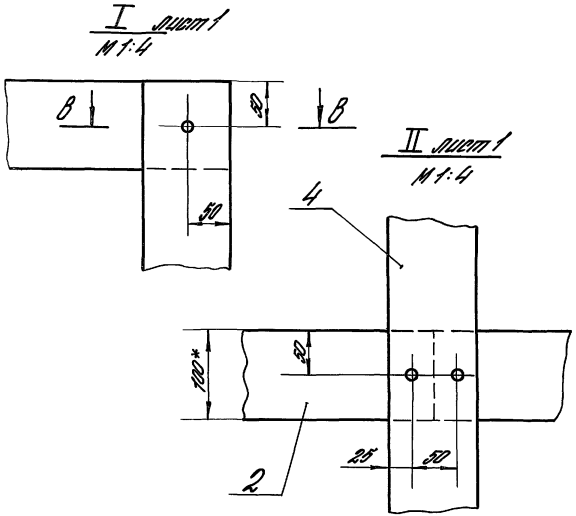

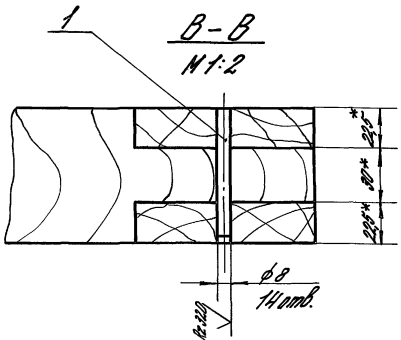

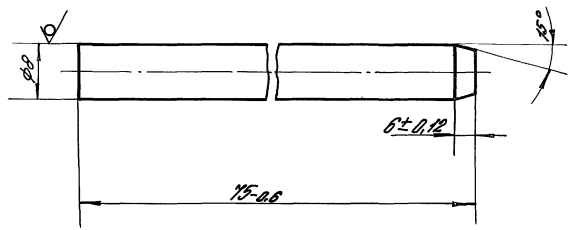

Rz 160 √(√)

*Размер для справок.

Разраб.	Погорелов			1.435.9-24.3 3201			
Провер.	Лукашевич			Нагель	Лит.	Масса	Масштаб
Н. контр.	Шерстнева				Р	0,03	2:1
Утв.	Погорелов				Лист	Листов 1	
				Круг В8 ГОСТ 2590-71* Ст.3 ГОСТ 535-79*	ЦНИИПРОМЗДАНИЙ		

20039-04 31

Инв. № подл. | Подпись и дата | Взам. инв. №

1.435.9-24.3 3200СБ | Лист 2

Копировал: Юрчук Формат А4

Копировал: Юрчук Формат А4

Инв.№ подл.	Подпись и дата	Взам. инв.№

Формат	Зона	Поз.	Обозначение	Наименование	Кол. на испол. 1.435.9-24.3 3300 –										Примеч.
					–	01	02	03							
				Документация											
А3			1.435.9-24.3 3300 СБ	Сборочный чертеж											
				Детали											
А4		1	1.435.9-24.4 0002	Скоба	2	2	3	3							См. Вып.4
А4		2	1.435.9-24.3 3301	Пластина	2	2	3	3							
А4		3	1.435.9-24.3 3302	Горизонт	2	2	3	3							
				Направляющая											
				Уголок 50×36×4 ГОСТ 8278-76* Б Электросталь 14-6*											
Б4		4	1.435.9-24.3 3303	L = 2495 h14; Rz 80	2										6.16 кг

| | | | | | | | | | | |

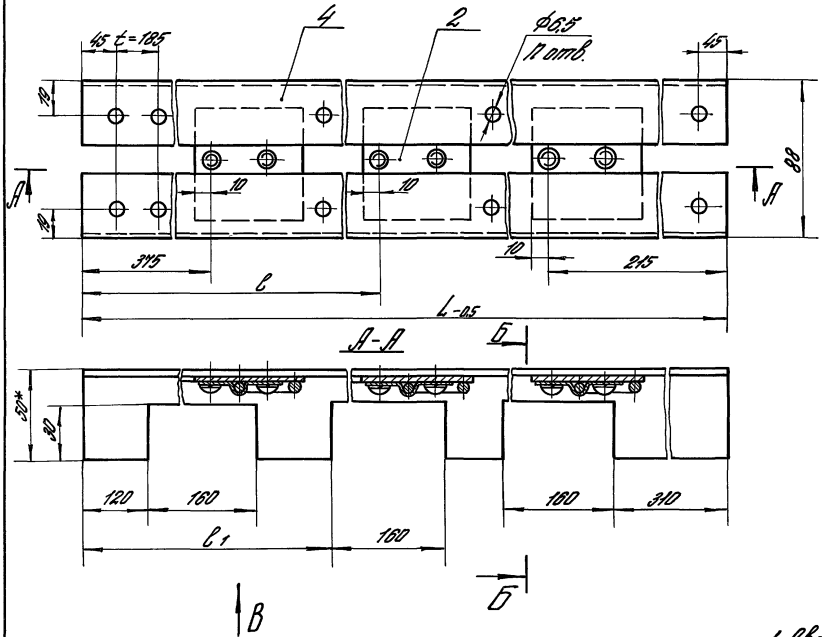

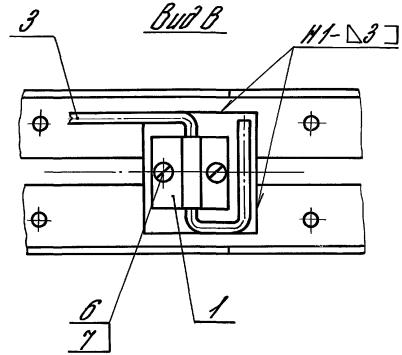

Обозначение	L, мм	l, мм	l1, мм	n	Масса, кг
1.435.9-24.3 3300	2495	—	—	28	12,8
—01	2195	—	—	26	11,33
—02	3790	1975	1720	42	19,45
—03	3190	1675	1420	36	16,83

1. Сварные швы по ГОСТ 5264-80. Обозначение сварного шва относится ко всем подобным свариваемым элементам.
2. * Размеры для справок.
3. Неуказанные предельные отклонения размеров: Н 14; h 14; $\pm\frac{IT14}{2}$.

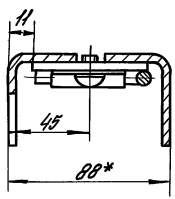

Разраб.	Лукашевич		
Провер.	Погорелов		
Н. контр.	Глебочкин		
Утв.	Погорелов		

1.435.9-24.3 3300 СБ

Корпус ограждения
Сборочный чертеж

Лит.	Масса	Масштаб
Р	См. табл.	1:2

Лист | Листов 1

ЦНИИПРОМЗДАНИЙ

Инв. № подл. | Подпись и дата | Взам. инв. №

Копировал: Юрчук 20039 04 33 Формат А3

Rz 80 (√)

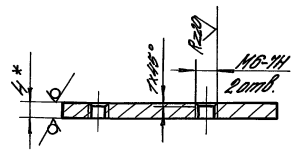

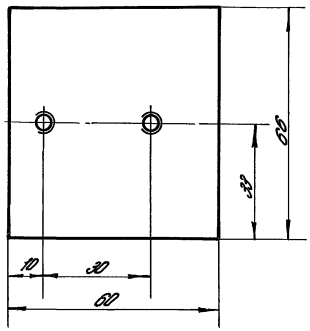

1.* Размер для справок.
2. Неуказанные предельные отклонения размеров: h 14; $\pm\frac{IT14}{2}$.

				1.435.9-24.3 3301		
				Пластина	Лит. Р	Масса 0,12	Масштаб 1:1
					Лист	Листов 1
Разраб.	Лукашевич			6-ПН-4 ГОСТ 19903-74* / Лист 8 СТ ЭПО 2 ГОСТ 14637-79	ЦНИИПРОМЗДАНИЙ	
Провер.	Погорелов					
Н. контр.	Горбонкин					
Утв.	Погорелов					

Инв. № подл. | Подпись и дата | Взам. инв. №

Копировал: Юрчук Формат А4

Rz 80 (√)

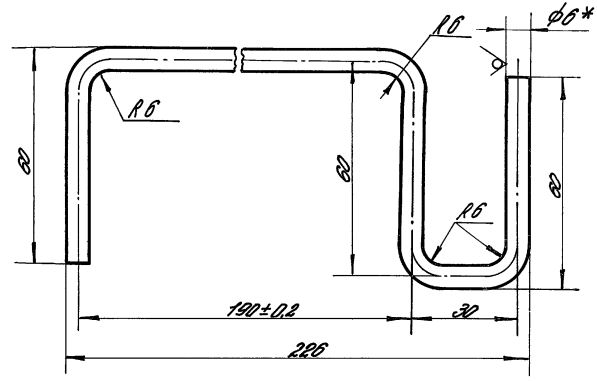

1.* Размер для справок.
2. Неуказанные предельные отклонения размеров: $\pm\frac{IT14}{2}$.

				1.435.9-24.3 3302		
				Торцион	Лит. Р	Масса 0,09	Масштаб 1:1
					Лист	Листов 1
Разраб.	Лукашевич			Проволока-6 ГОСТ 10111-81	ЦНИИПРОМЗДАНИЙ	
Провер.	Погорелов					
Н. контр.	Горбонкин					
Утв.	Погорелов					

Инв. № подл. | Подпись и дата | Взам. инв. №

Копировал: Юрчук 20039-04 34 Формат А4

Рис. 1

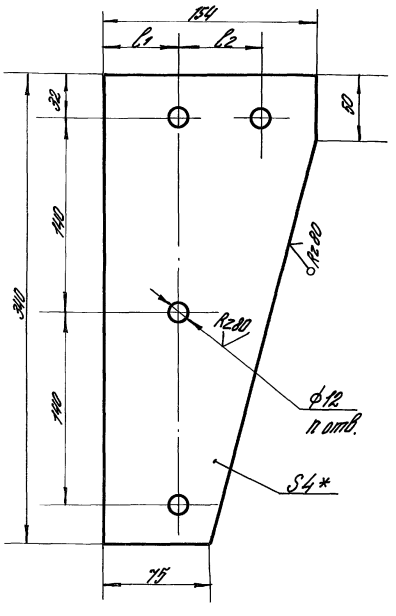

Рис. 2

Остальное – см. рис. 1

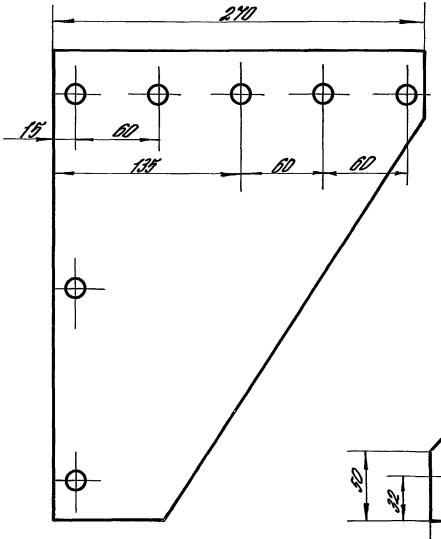

Рис. 3

Остальное – см. рис. 1

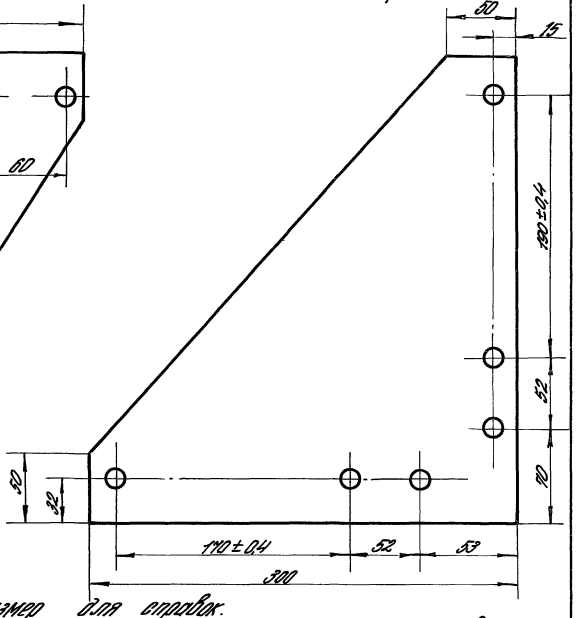

Обозначение	Рис.	l_1, мм	l_2, мм	n	Масса, кг
1.435.9-24.3 3101	1	55	60	4	1,28
-01		15	95	4	1,28
-02	2	—	—	7	2,0
-03	3	—	—	6	2,1

1.* Размер для справок.

2. Неуказанные предельные отклонения размеров: H14; h14; $\pm \frac{IT14}{2}$.

Разраб.	Погорелов		
Пров.	Лукашевич		
Н. контр.	Шерстнева		
Утв.	Погорелов		

1.435.9-24.3 3101

Ребро

Лит.	Масса	Масштаб
Р	См. табл.	1:2,5

Лист | Листов 1

Лист Б-ПН-4 ГОСТ 19903-74*
ВСт3пс2 ГОСТ 14637-79

ЦНИИПРОМЗДАНИЙ

20039-04 35

Копировал: Юрчук

Формат А3

Инв. № подл. | Подпись и дата | Взам. инв. №

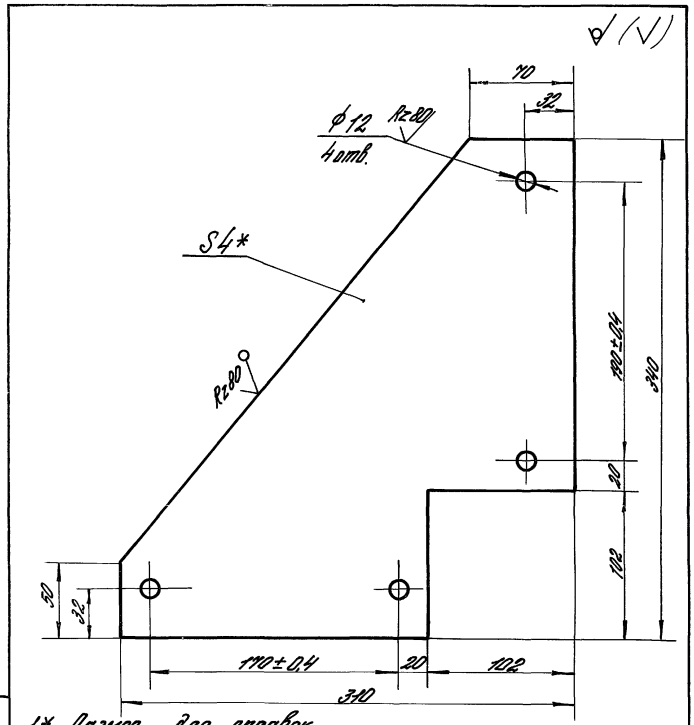

1.* Размер для справок.
2. Неуказанные предельные отклонения размеров: H14; h14; $\pm\frac{JT14}{2}$.

Инв. № подл.	Подпись и дата	Взам. инв. №		1.435.9-24.3 3102			
				Ребро	Лит	Масса	Масштаб
					Р	1,89	1:2,5
					Лист	Листов 1	
Разраб.	Погорелов			Лист Б-ПН-4 ГОСТ 19903-74* / ВСт.3пс2 ГОСТ 14637-79	ЦНИИПРОМЗДАНИЙ		
Пров.	Лукашевич						
Н. контр.	Шерстнева						
Утв.	Погорелов						

Копировал: Юрчук

Формат А4

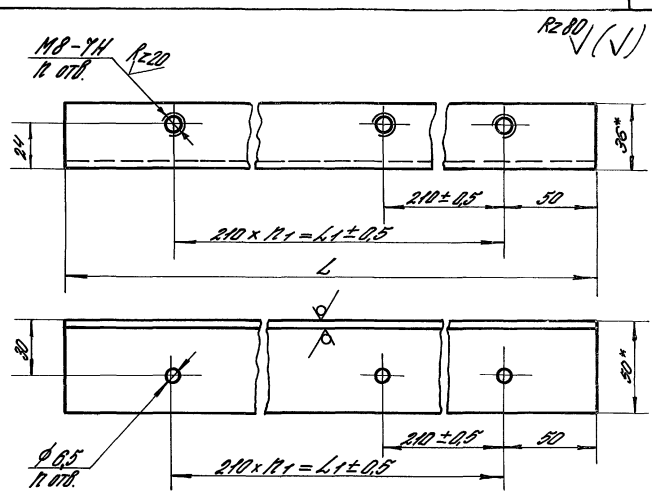

Обозначение	L, мм	n1	L1, мм	n	Масса, кг
1.435.9-24.3 3103	5370	25	5250	26	13
—01	4170	19	3990	20	10

1.* Размеры для справок.
2. Неуказанные предельные отклонения размеров: H14; h14; $\pm\frac{JT14}{2}$.

Инв. № подл.	Подпись и дата	Взам. инв. №		1.435.9-24.3 3103			
				Планка	Лит.	Масса	Масштаб
					Р	см. табл.	1:2
					Лист	Листов 1	
Разраб.	Погорелов			Уголок 50×36×4 ГОСТ 19772-74* / ВСт3кп2 ГОСТ 11474-76*	ЦНИИПРОМЗДАНИЙ		
Пров.	Лукашевич						
Н. контр.	Шерстнева						
Утв.	Погорелов						

20039-04 36

Копировал: Юрчук

Формат А4

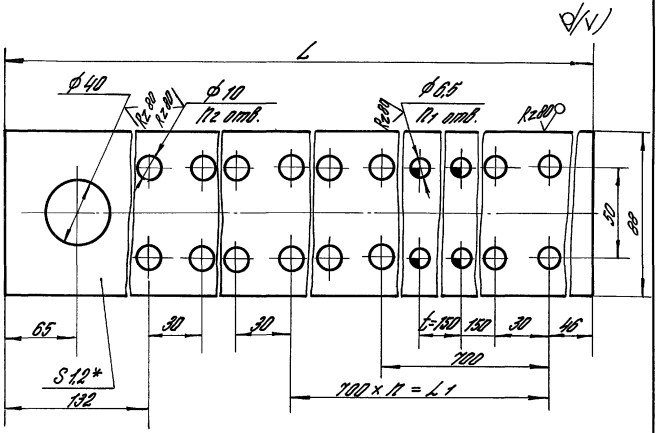

Обозначение	L, мм	n	L1, мм	n1	n2	Масса, кг
1.435.9-24.3 3104	5465	7	4900	44	36	4,45
—01	4265	5	3500	36	28	3,47
—02	3665	4	2800	30	24	2,98
—03	3065	3	2100	26	20	2,49

1* Размер для справок.
2. Неуказанные предельные отклонения размеров: H14; h14; $\pm\frac{JT14}{2}$.

Разраб.	Лукашевич		1.435.9-24.3. 3104			
Провер.	Погорелов		Пластина	Лит.	Масса	Масштаб
Н.контр.	Глебочкин			Р	См. табл.	1:2
Утв.	Погорелов			Лист	Листов 1	
			ОЦ Б-ПН-НО-1,2 ГОСТ 19904-74* / Ст3кп-ПК-МТ-УТ-2 ГОСТ 14918-80*	ЦНИИПРОМЗДАНИЙ		

Инв. № подл. | Подпись и дата | Взам. инв. №

Копировал: Юрчук

Формат А4

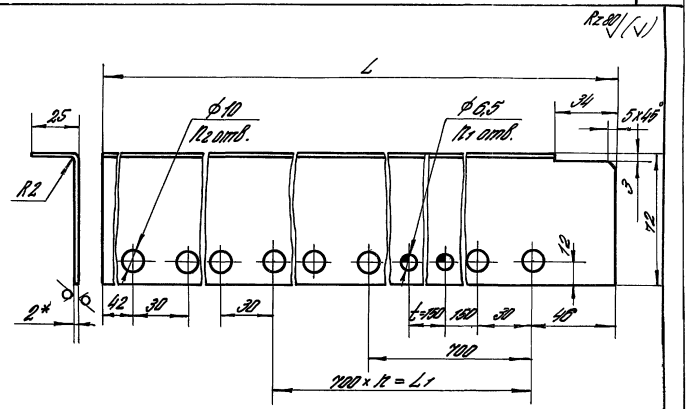

Обозначение	L, мм	n	L1, мм	n1	n2	Масса, кг
1.435.9-24.3 3105	5374	7	4900	22	18	7,76
—01	4174	5	3500	18	14	6,02
—02	3574	4	2800	15	12	5,16
—03	2974	3	2100	13	10	4,29

1* Размер для справок.
2. Неуказанные предельные отклонения размеров: H14; h14; $\pm\frac{JT14}{2}$.

Разраб.	Лукашевич		1.435.9-24.3 3105			
Провер.	Погорелов		Упор	Лит.	Масса	Масштаб
Н.конт.	Глебочкин			Р	См. табл.	1:2
Утв.	Погорелов			Лист	Листов 1	
			Лист Б-ПН-2 ГОСТ 19904-74* / 3-IV-8 Ст3пс ГОСТ 16523-70*	ЦНИИПРОМЗДАНИЙ		

Инв. № подл. | Подпись и дата | Взам. инв. №

20039-04 37

Копировал: Юрчук

Формат А4

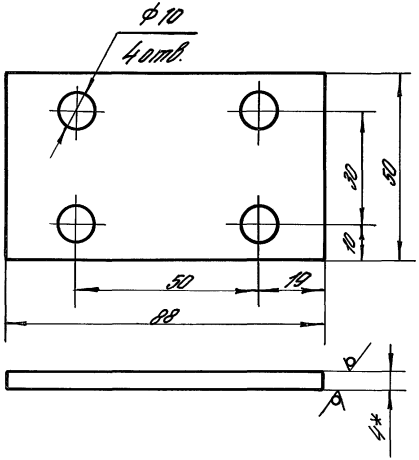

1.* Размер для справок.
2. Неуказанные предельные отклонения размеров: H14; h14; $\pm\frac{JT14}{2}$.

				1.435.9-24.3 3106			
				Пластина	Лит.	Масса	Масштаб
					Р	0,13	1:1
Разраб.	Лукашевич				Лист	Листов 1	
Провер.	Погорелов			Лист Б-ПН-4 ГОСТ 19903-74* / В Ст3 пс 2 ГОСТ 14637-79	ЦНИИПРОМЗДАНИЙ		
Н. конт.	Глебочкин						
Утв.	Погорелов						

Взам. инв. № | Подпись и дата | Инв. № подл.

Копировал: Юрчук

Формат А4

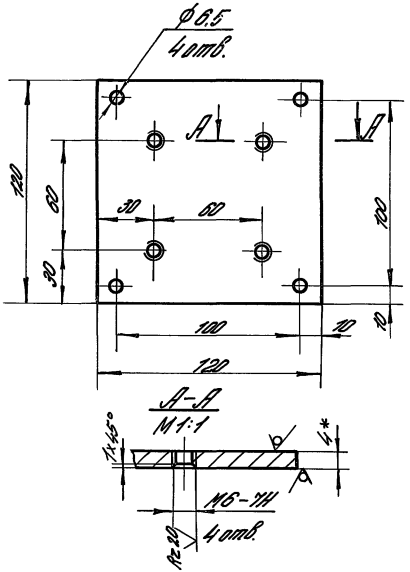

1.* Размер для справок.
2. Неуказанные предельные отклонения размеров: H14; h14; $\pm\frac{JT14}{2}$.

				1.435.9-24.3 3107			
				Накладка	Лит.	Масса	Масштаб
					Р	0,44	1:2
Разраб.	Лукашевич				Лист	Листов 1	
Провер.	Погорелов			Лист Б-ПН-4 ГОСТ 19903-74* / В Ст3 пс 2 ГОСТ 14637-79	ЦНИИПРОМЗДАНИЙ		
Н. контр.	Глебочкин						
Утв.	Погорелов						

Взам. инв. № | Подпись и дата | Инв. № подл.

20039-04 38

Копировал: Юрчук

Формат А4

Rz80 (√)

Рис. 1

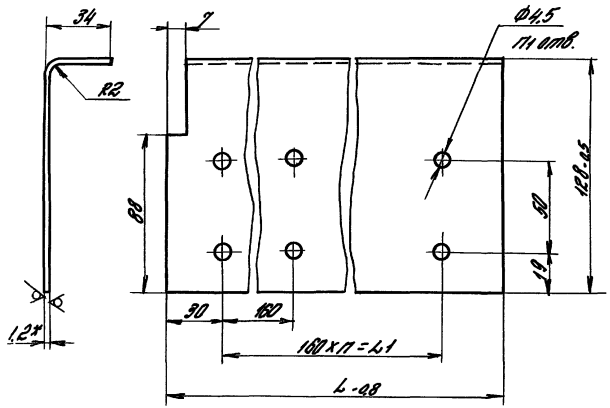

Рис. 2

Остальное - см. рис. 1.

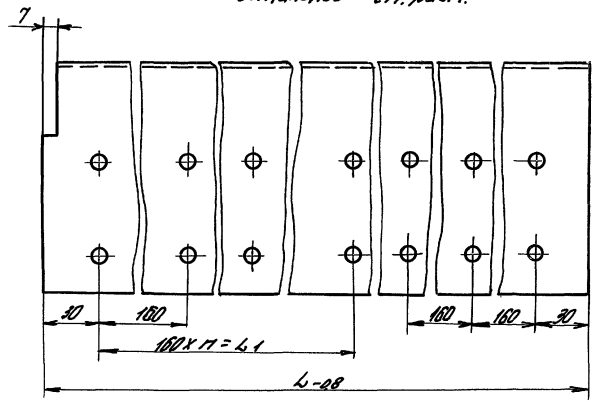

Обозначение	Рис.		L, мм	П	L1, мм	П1	Масса, кг
1.435.9-24.3 3108	1	изображено	2493	15	2400	32	3,64
-01		зеркальное отражение					
-02		изображено	2193	13	2080	28	3,2
-03		зеркальное отражение					
-04	2	—	3786	20	3200	48	5,5
-05		—	3186	16	2560	40	4,6

1. * Размер для справок.

2. Неуказанные предельные отклонения размеров: H14; h14; ± $\frac{IT14}{2}$.

Разраб.	Лукашевич			1.435.9-24.3 3108			
Провер.	Погорелов			Пластина	Лит.	Масса	Масштаб
Н.контр.	Глебочкин				Р	см. табл.	1:2
Утв.	Погорелов				Лист	Листов	
				ОЦ Б-ПН-НО-1.2ГОСТ19904-74* / Ст.3кп-ПК-МТ-УТ-2ГОСТ14918-80*	ЦНИИПРОМЗДАНИЙ		

Инв.№ подл. | Подпись и дата | Взам.инв.№

Копировал

20039-04

39

Формат А3

gost.e-ecolog.ru