ТИПОВЫЕ КОНСТРУКЦИИ, ИЗДЕЛИЯ И УЗЛЫ ЗДАНИЙ И СООРУЖЕНИЙ

Серия 1.435.9-24

ВОРОТА ОТКАТНЫЕ С ПОЛОТНОМ ИЗ РАЗЛИЧНЫХ МАТЕРИАЛОВ

Выпуск 1

ВОРОТА ИЗ ПАНЕЛИ ТИПА „СЭНДВИЧ"

РАБОЧИЕ ЧЕРТЕЖИ

20039-02

Отпускная цена
на момент реализации
указана
в счет- накладной

gost.e-ecolog.ru

ТИПОВЫЕ КОНСТРУКЦИИ, ИЗДЕЛИЯ И УЗЛЫ ЗДАНИЙ И СООРУЖЕНИЙ

Серия 1.435.9-24

ВОРОТА ОТКАТНЫЕ С ПОЛОТНОМ ИЗ РАЗЛИЧНЫХ МАТЕРИАЛОВ

Выпуск 1

ВОРОТА ИЗ ПАНЕЛИ ТИПА „СЭНДВИЧ"

РАБОЧИЕ ЧЕРТЕЖИ

РАЗРАБОТАНЫ:

ЦНИИПРОМЗДАНИЙ

Зам. директора института С.М. Гликин

Рук. отдела наружных ограждающих констр. Е.М. Смилянский

Гл. инж. проекта В.И. Погорелов

проектным институтом ГИПРОСПЕЦЛЕГКОНСТРУКЦИЯ

Гл. инженер В.И. Шилов

Зав. отделом СК-2 П.П. Кашкинов

/Гл. констр. ОСК-2 В.Н. Котеленец

УТВЕРЖДЕНЫ

Госстроем СССР

Постановление от 25.09.1984г. №168

Введены в действие с 01.01.1985г.

Обозначение	Наименование	Стр.
1.435.9-24.1 1000	Ворота из панели типа „Сэндвич"	3
1.435.9-24.1 1000 СБ	Ворота из панели типа „Сэндвич"	
	Сборочный чертеж	5
1.435.9-24.1 1000 Д1	Технические требования	9
1.435.9-24.1 1000 РМ	Ведомость расхода материалов	12
1.435.9-24.1 1000 ВП	Ведомость покупных изделий	14
1.435.9-24.1 1100	Полотно	17
1.435.9-24.1 1100 СБ	Полотно	
	Сборочный чертеж	21
1.435.9-24.1 1200	Каркас	26
1.435.9-24.1 1200 СБ	Каркас	
	Сборочный чертеж	28
1.435.9-24.1 1201	Стойка	33
1.435.9-24.1 1202	Перемычка	34
1.435.9-24.1 1203	Ребро	34
1.435.9-24.1 1204	Связь	35
1.435.9-24.1 1205	Направляющая	35
1.435.9-24.1 1300	Каркас	36
1.435.9-24.1 1300 СБ	Каркас	
	Сборочный чертеж	38

Обозначение	Наименование	Стр.
1.435.9-24.1 1301	Стойка	42
1.435.9-24.1 1302	Перемычка	43
1.435.9-24.1 1101	Пластина	44
1.435.9-24.1 1102	Торсион	44

Разраб.	Погорелов		
Пров.	Лукашевич		
Н. контр.	Глебочкин		
Утв.	Погорелов		1.III.84

1.435.9-24.1 0000

Содержание

Лит.	Лист	Листов
Р		1

ЦНИИПРОМЗДАНИИ

Инв. № подл. | Подп. и дата | Взам. инв. №

20039-02 3

Копировал

Формат А3

Инв. № подл. | Подпись и дата | Взам. инв. №

Формат	Зона	Поз.	Обозначение	Наименование	Кол. на изделие 1.435.9-24.1 1000- —	-01	-02	-03	Примеч.
				Документация					
А3			1.435.9-24.1 1000 СБ	Сборочный чертеж					
А3			1.435.9-24.1 1000 ДТ	Технические требования					
А3			1.435.9-24.1 1000 РМ	Ведомость расхода материалов					
А3			1.435.9-24.1 1000 ВП	Ведомость покупных изделий					
				Сборочные единицы					
А4		1	1.435.9-24.4 4000	Привод с монорельсом	1				см. Вып. 4
			-01	Привод с монорельсом		1			
			-02	Привод с монорельсом			1		
			-03	Привод с монорельсом				1	

| | | | | |

Инв.№ подл.	Подпись и дата	Взам. инв.№

Формат	Зона	Поз.	Обозначение	Наименование	Кол. на исполн. 1.435.9-24.1 1000 –										Примеч.
					–	01	02	03							
А4		7	1.435.9-24.1 1100	Полотно	1										
			-01	Полотно		1									
			-02	Полотно			1								
			-03	Полотно				1							
				Стандартные изделия											
		9		Болт М10×140.58.016											
				ГОСТ 7798-70*	6	6	6	6							
		10		Винт М6×12.58.016											
				ГОСТ 17473-72*	4	4	4	4							
		11		Гайка М10.5.016											
				ГОСТ 5915-70*	6	6	6	6							

Копировал формат А4

Инв.№ подл.	Подпись и дата	Взам. инв.№

Формат	Зона	Поз.	Обозначение	Наименование	Кол. на исполн. 1.435.9-24.1 1000 –										Примеч.
					–	01	02	03							
				Шайбы по ГОСТ 6402-70*											
		12		6.65Г.029	4	4	4	4							
		13		10.65Г.029	6	6	6	6							
		14		Шайба 10.01.06											
				ГОСТ 11371-78	6	6	6	6							
				Материалы											
		15		Проволока I-0,8											
				ГОСТ 9389-75	0,3	0,3	0,3	0,3							М

Копировал формат А4

20039-02 5

4

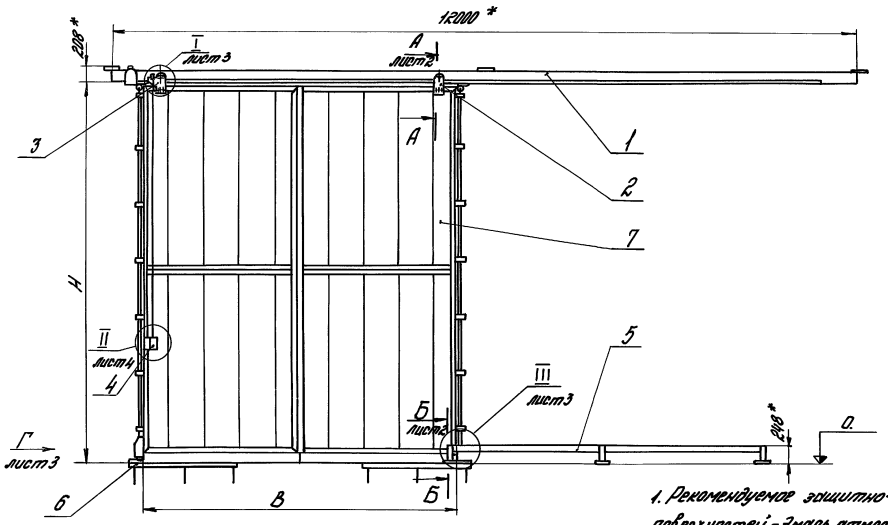

1. Рекомендуемое защитно-декоративное покрытие наружных поверхностей - Эмаль атмосферостойкая, типа ХВ-110 ГОСТ 18374-79.
2. Отрегулировать положение полотна (поз.7) относительно монорельса (поз.1) с помощью подвесок (поз.2,3) при монтаже.
3. Окончательно выставить, закрепить на монорельсе выключатели путевые конечные, клинья и натяжное устройство цепи.
4.* Размеры для справок.

Обозначение	Марка	В, мм	Н, мм	Масса, кг
1.435.9-24.1 1000	ВО-С-48×54	5000	5540	1274
-01	ВО-С-42×42	4400	4340	1038
-02	ВО-С-36×36	3800	3740	806
-03	ВО-С-30×30	3200	3140	883

5. Неуказанные предельные отклонения размеров $\pm \frac{JT14}{2}$.
6. В конструкции ворот использованы изобретения по ав. 796374 и заявке N 3363525/25-33.
7. Усилие переключения ручки (поз.4) не более 15 кгс.

Разраб.	Погорелов		
Пров.	Лукашевич		
Н. контр.	Глебочкин		
Утв.	Погорелов		1.III.84

1.435.9-24.1 1000 СБ

Ворота из панели типа „Сэндвич" Сборочный чертеж

Лит.	Масса	Масштаб
Р	См. табл.	1:50

Лист 1 Листов 4

ЦНИИПРОМЗДАНИЙ

Инв. № подл. | Подп. и дата | Взам. инв.

20039-02 6

Копировал Евдокимова

Формат А3

А-А лист1
М1:2

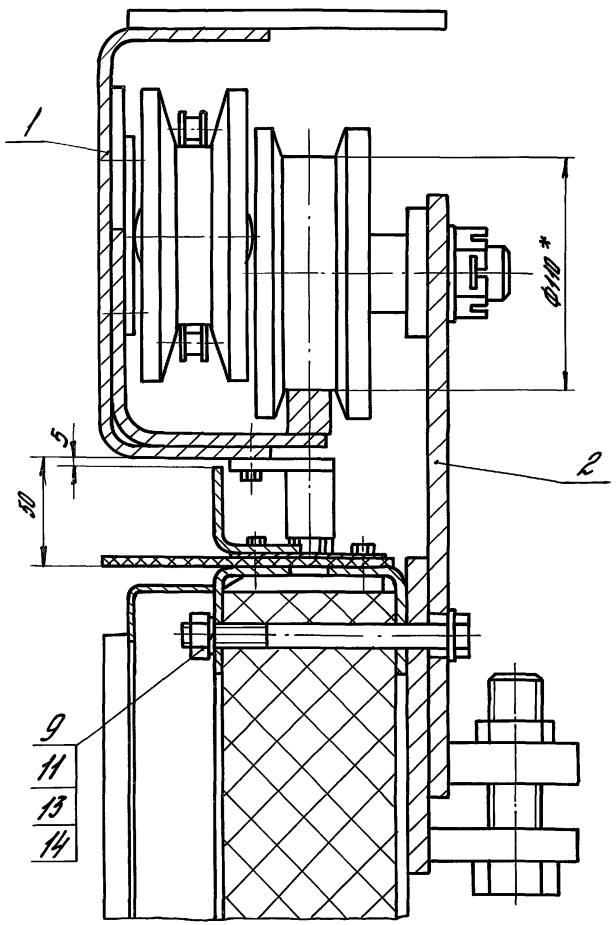

Б-Б лист1
М1:2

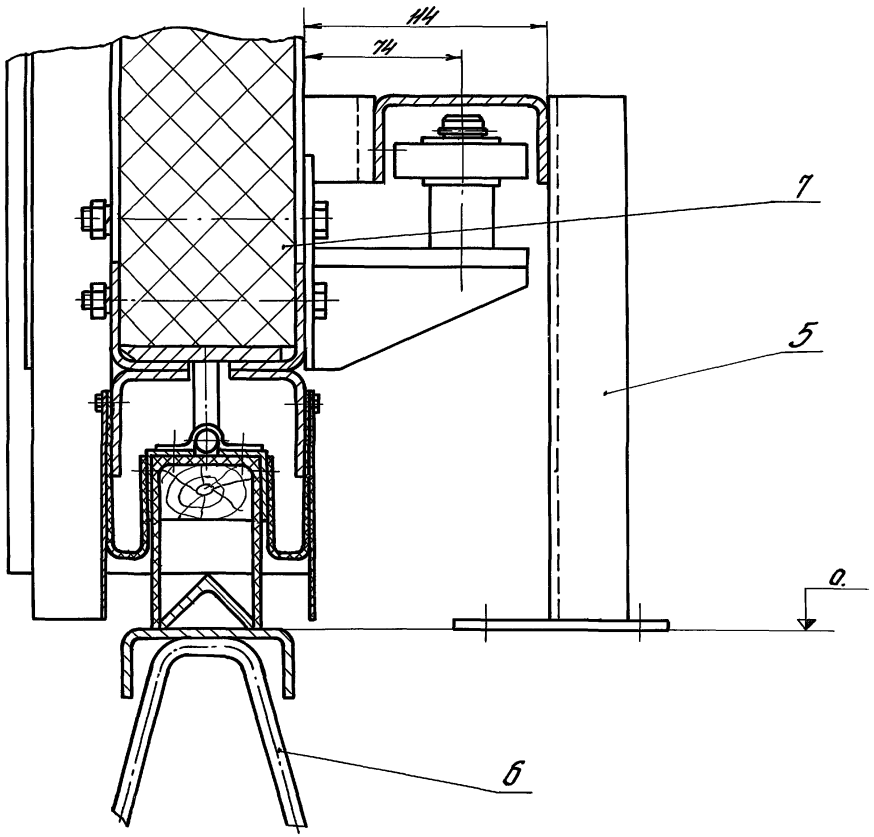

Инв.№ подл.	Подпись и дата	Взам.инв.№

1.435.9-24.1 1000 СБ

Лист 2

20039-02 7

Копировал Евдокимова Формат А3

Вид Г лист 1
М1:2

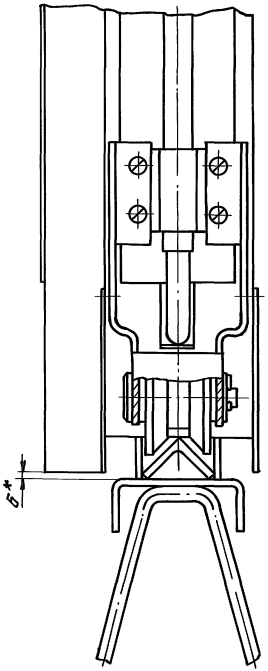

III лист 1
М1:2

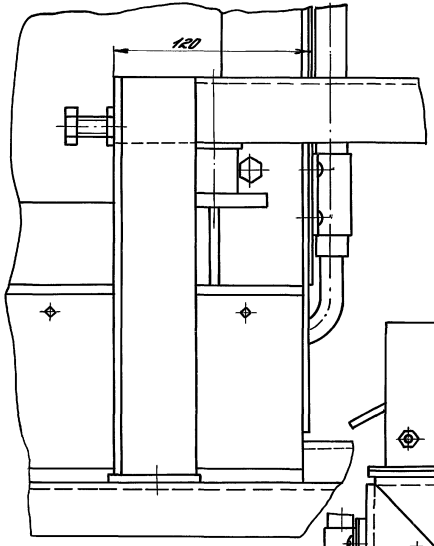

I лист 1
М1:2

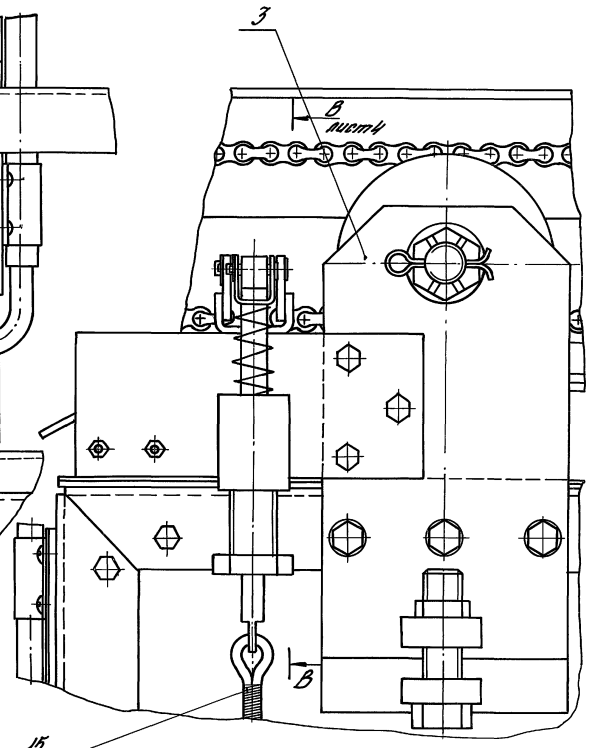

Инв.№ подл. | Подпись и дата | Взам.инв.№

1.435.9-24.1 1000 СБ

Лист 3

20039-02 8

Копировал Ефимова

Формат А3

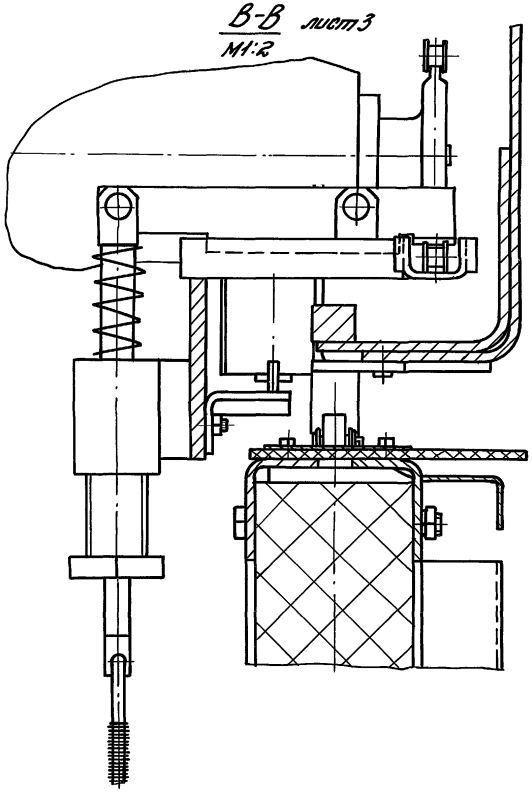

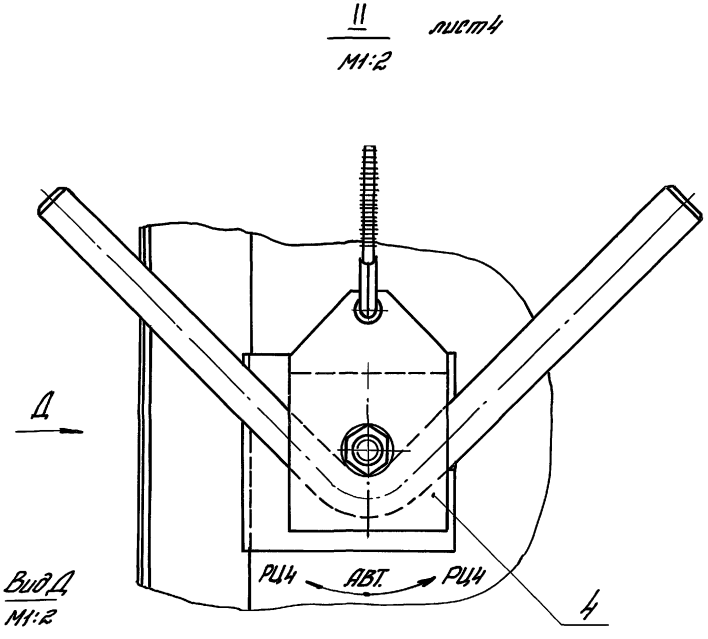

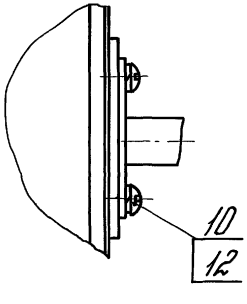

Инв.№ подл. | Подпись и дата | Взам. инв.№

1.435.9-24.1 1000 СБ	Лист 4

20039-02 9

Копировал Евдокимова Формат А3

1. Требования к конструкции.

1.1. Ворота откатные из панели типа „Сэндвич" должны изготавливаться по рабочим чертежам серии 1.435.9-24 в соответствии с настоящими техническими требованиями.

1.2. Полотно должно перемещаться по монорельсу свободно без заеданий, в конструкции ворот должно быть предусмотрено переключение с механизированного перемещения полотна на ручное.

1.3. Сопротивление теплопередаче полотна должно быть не менее 1,85 м^2·час °С/ккал.

1.4. Воздухопроницаемость ворот должна быть не более $C^н$=10 кг/м^2·час.

1.5. Все металлические поверхности должны иметь защитно-декоративное покрытие.

1.6. Конструкция ворот должна подвергаться следующим испытаниям.

- типовым - при подготовке производства или изменении конструкции ворот по утвержденной программе и методике испытаний, разработанной заводом-изготовителем;

- приемно-сдаточным - при серийном и массовом производстве по техническим требованиям

1.7. Завод-изготовитель должен изготовить и испытать опытные образцы ворот в точном соответствии с чертежами и техническими требованиями. Серийное или массовое производство ворот разрешается только после утверждения акта испытания опытных образцов с выводами, характеризующими качество изготовления и стабильность работы ворот.

2. Требования к материалам.

2.1. Качество материалов должно соответствовать требованиям государственных и отраслевых стандартов

				1.435.9-24.1 1000Д1			
Разраб.	Белова			Технические требования	Лит.	Лист	Листов
Пров.	Лукашевич				Р	1	3
Н. контр.	Глебочкин				ЦНИИПРОМЗДАНИЙ		
Утв.	Погорелов						

Инв. № подл. | Подпись и дата | Взам. инв. №

20039-02 10

Копировал

Формат А3

или технических условий. Соответствие применяемых материалов предъявляемым требованиям должно подтверждаться стандартами заводов-поставщиков, а при их отсутствии - данными испытаний заводской лаборатории.

3. Требования к деталям.

3.1. Заготовки из фасонного проката должны быть очищены от загрязнений, коррозии и окалины любым способом, не ухудшающим структуру металла и не понижающим прочность деталей.

3.2. В металлических деталях, имеющих механически обработанные поверхности, чистота обработки должна соответствовать классу чистоты, указанному в чертежах и выполняться в соответствии с ГОСТ 2789-73*.

Для деталей с чистотой обработки не указанной в чертежах, чистота поверхности должна быть не ниже Rz80 по ГОСТ 2789-73*.

Риски и царапины на поверхностях этих деталей не допускаются.

Острые кромки должны быть притуплены.

3.3. В деталях, изготовленных из пластмасс, не допускаются коробления, трещины, недопрессовки, вздутия, расслоения, пористость, сколы.

3.4. Неуказанные в чертежах предельные отклонения размеров: h14; H14; $\pm \frac{IT14}{2}$; СТ СЭВ 144-75.

3.5. Непрямолинейность линейных элементов должна быть не более 1 мм на длине 1 м и 2 мм на всей длине.

3.6. Технология изготовления деталей и сборочных единиц ворот должна обеспечить их взаимозаменяемость.

3.7. Детали, изготовленные из резины, не должны иметь вмятин, надрывов и более одной склейки по длине детали.

3.8. В деталях, изготовленных из дерева и фанеры не допускаются трещины, расслоения, коробления, зауленцы побитость и ломаность кромок.

3.9. Сварные швы должны быть ровной толщины, без перекосов, шлаковых и других дефектов.

Инв.№ подл. | Подпись и дата | Взам.инв.№

4. Требования к сборке.

4.1. Поступающие на сборку детали должны быть очищены от стружки и загрязнений, иметь клеймо ОТК и другие сопроводительные документы, удостоверяющие их качество.

Все детали из дерева должны быть обработаны антисептиками.

4.2. Сборка должна производиться на участке, оборудованном приспособлениями, обеспечивающими точность, указанную в чертежах.

4.3. При сборке деталей не допускается применение прокладок, клиньев и прочих компенсаторов, не предусмотренных чертежами.

4.4. Все резьбовые соединения должны быть затянуты до отказа без перекоса сопрягаемых деталей.

Все крепежные детали не должны иметь повреждений

4.5. Допускаемые отклонения габаритных размеров рамы ворот ± 5 мм; косоугольность проема ворот и полотна допускается в пределах поля допуска ($\pm \frac{IT14}{2}$) на линейные размеры по ГОСТ 14792-69*

Непрямолинейность полотна и монорельса не должна быть более 1,5 мм на первый метр длины плюс 0,5 мм на каждый последующий метр.

Неплоскостность полотна откатных ворот должна быть не более 3 мм.

4.6. Подшипники перед сборкой промыть в горячем минеральном масле или бензине, а после установки в узле смазать консистентной смазкой ЦИАТИМ-201 ГОСТ 6267-74*.

5. Требования к декоративно-защитным покрытиям.

5.1. Поверхности, подлежащие окраске, должны быть очищены от масел, ржавчины, грязи и влаги, обезжирены и огрунтованы. Марка грунтовки выбирается заводом-изготовителем.

5.2. Элементы ворот должны быть огрунтованы только после проверки качества изготовления.

5.3. Огрунтованные и окрашенные поверхности должны быть ровными, гладкими, без подтеков и не иметь отслоений.

6. Требования к транспортировке.

6.1. Ворота должны перевозиться к месту монтажа в разобранном виде любым видом транспорта в положении, исключающем механическое повреждение ворот, попадание на них влаги.

Инв. № подл. | Подпись и дата | Взам. инв. №

Таблица 1

Марка изделия	Код изделия	Наименование и код																							
		Мелкосортная сталь 093300, 095300								Среднесортная сталь 093200, 095200								Крупносортная сталь 093100, 095100							
		Расход, кг																							
		Квадрат от 10 до 19	Полоса B= от 12 до 45	L 32x20	L 32x32	Всего конструкционной стали	Ф от 8 до 19 NN 8,15	Итого	С учетом Kотх= 1,05	Квадрат от 20 до 30	Полоса B= от 50 до 56	L от 45x28 до 63x40	L 36x36 40x40 45x45	Всего конструкционной стали	Ф от 20 до 30	Итого	С учетом Kотх= 1,05	Квадрат от 32 до 120	Полоса B= от 60 до 200	L 70x45 и более	L 50x50 и более	Всего конструкционной стали	Ф от 32 до 250	Итого	С учетом Kотх= 1,05
ВО-С-48x54					6		2,81	8,81	9,25	31,36					1,0	32,36	33,98	1,75				9,45	4,08	15,28	16,05
ВО-С-42x42					4,8		2,81	7,61	7,99	27,6					1,0	28,6	30,0	1,75				9,45	4,08	15,28	16,05
ВО-С-36x36					3,9		2,09	5,99	6,29	23,83					1,0	24,83	26,1	1,75				9,45	4,08	15,28	16,05
ВО-С-30x30					2,6		1,73	4,33	4,55	20,06					1,0	21,06	22,1	1,75				9,45	4,08	15,28	16,05

Продолжение таблицы 1

Марка изделия	Код изделия	Наименование и код																			
		Тонколистовая сталь 097200, 097300						Толстолистовая сталь 097100				Листовая оцинкованная сталь 111100		Гнутые профили 112000						Трубы 130103	
		Расход, кг																			
		B= от 0,8 до 1,8	B от 1,9 до 3,9	рифл. δ=3	Волнистая	Итого	С учетом Kотх= 1,05	B=4 и более	Широкополосная универсальная	Итого	С учетом Kотх= 1,05	По серии	С учетом Kотх= 1,05	L 50x36x4 40x25x3 32x25x2	L 40x40x3 100x100x6	C от 32x25x3 до 200x80x5	Настил профилированный	Итого	С учетом Kотх= 1,05	по серии	С учетом Kотх= 1,05
ВО-С-48x54		327,9	2,85			330,75	347,3	76,8		76,8	80,64	5,12	5,38	272,88	86,3	197,41		556,59	584,4	9,1	9,56
ВО-С-42x42		229	2,51			231,51	243,1	68,63		68,63	72,06	4,04	4,25	225,9	75,7	192,41		494,01	518,7	7,06	7,41
ВО-С-36x36		172,1	2,46			174,56	183,3	45,61		45,61	47,9	3,53	3,7	125,76	65,0	186,41		377,17	396,1	6,02	6,32
ВО-С-30x30		121,13	2,46			123,59	129,8	43,21		43,21	45,37	2,97	3,12	105,46	54,34	181,41		341,21	358,3	4,94	5,19

Таблица 2

Марка изделия	Код изделия	Наименование и код					
		Резина-пластина 254311 0100		Войлок технический 816121		Пенополиуретан 224000	
		Расход, кг					
		по серии	С учетом Kотх= 1,05	по серии	С учетом Kотх= 1,05	по серии	С учетом Kотх= 1,05
ВО-С-48x54		26,71	28,05	0,002	0,002	130,02	136,52
ВО-С-42x42		22,36	23,48	0,002	0,002	88,62	93,05
ВО-С-36x36		19,22	20,18	0,002	0,002	64,59	67,82
ВО-С-30x30		16,17	16,99	0,002	0,002	44,77	47,0

Разраб.	Погорелов		
Провер.	Лукашевич		
Н. контр.	Глебочкин		
Утв.	Погорелов		

1.435.9-24.1 1000 РМ

Ведомость расхода материалов

Лит.	Лист	Листов
Р	1	2

ЦНИИПРОМЗДАНИЙ

Инв. № подл. | Подпись и дата | Взам. инв. №

20039-02 13

Копировал

Формат А3

Продолжение таблицы 2

Марка изделия	Код изделия	Наименование и код															
		Винипласт ВН 224621 0200		Лента ЭМ-1 257163 6238		Картон прокладочный 544332 1024		Текстолит конструкционный 225612		Пиломатериалы 533311		Проволока стальная углеродистая 122100		Эластосил 11-06 577540		Клей N88-НП 251311	
		Расход, кг															
		по серии	С учетом $K_{отх}$ = 1,05	по серии	С учетом $K_{отх}$ = 1,05	по серии	С учетом $K_{отх}$ = 1,05	по серии	С учетом $K_{отх}$ = 1,05	по серии	С учетом $K_{отх}$ = 1,05	по серии	С учетом $K_{отх}$ = 1,05	по серии	С учетом $K_{отх}$ = 1,05	по серии	С учетом $K_{отх}$ = 1,05
ВО-С-48х54						0,003	0,003	0,121	0,127	2,84	2,98	0,44	0,47	8,0	8,4	1,0	1,05
ВО-С-42х42						0,003	0,003	0,121	0,127	2,5	2,63	0,44	0,47	7,0	7,35	1,0	1,05
ВО-С-36х36						0,003	0,003	0,121	0,127	2,16	2,27	0,35	0,37	6,0	6,3	0,8	0,84
ВО-С-30х30						0,003	0,003	0,121	0,127	1,8	1,89	0,35	0,37	5,0	5,25	0,7	0,74

Инв. № подл. | Подпись и дата | Взам. инв. №

Номера строки	Наименование	Код ОКП	Обозначение документа на поставку	Поставщик	Кол. на исполн. 1.435.9-24.1 1000-						Примечание
					—	01	02	03			
1											
2	Электрооборудование										
3											
4	Выключатель путевой										
5	ВПК 2111У2			Электроаппаратный							
6				з-д г. Харьков	2	2	2	2			
7	Звено С-15, 875-2270										
8	Кабель КРПГ 3×2,5		ГОСТ 13568-75*		1	1	1	1			
9			ГОСТ 13497-77*	Камский кабельный							
10				з-д им. 50летия СССР	16,3	14,3	12,5	10,6			М
11											
12	Канат										
13	2,8-Г-I-С-Н-1568(160)										
14			ГОСТ 3062-80		4,3	3,1	2,5	1,9			М
15	Кольцо 2630										
16			ГОСТ 13940-80		1	1	1	1			
17	Металлорукав РЗЦ-Х										
18	Ф10										
19	Ф11				5,5	5	4,3	3,5			М
20	Ф25				5,3	4,3	4,0	3,6			М
21					36,3	34,3	32,5	30,6			М
22	Мотор-редуктор										
23	МЦ2С-63-45ЦУ3		ГОСТ 20721-75*								
24					1	1	1	1			
25	Оси		ГОСТ 9650-80								
26	6-10h12×32.20 Ц15										
27	6-10h12×50.20 Ц15				1	1	1	1			
28					1	1	1	1			

Взам. инв. №

Подпись и дата

Инв. № подл.

Разраб.	Лукашевич	
Провер.	Погорелов	
Н.конт.	Глебочкин	
Утв.	Погорелов	

1.435.9-24.1 1000 ВП

Ведомость покупных изделий

Лит	Лист	Листов
Р	1	3

ЦНИИПРОМЗДАНИЙ

Копировал: 20039-02 15

Формат А3

	Наименование	Код ОКП	Обозначение документа на поставку	Поставщик	Кол. на испран. 1435.9-24.1 1000— —	01	02	03			Примечание
1	Подшипник 206		ГОСТ 8338-75		5	5	5	5			
2	Провод с алюминиевой										
3	жилой и поливинилхлоридной										
4	изоляцией АПВ 1х2.5		ГОСТ 6323-79*		82	80	77	74			м
5	Шкаф управления		ТУ 16-536.042-76	Кокпекский электрораспре-							
6	ШУ 5401-03 02Б			делительный з-д г. Кокпе-							
7	Uсш цеп.=380В; Uупр.=220В			кти Алма-Атинской							
8	Номинальный ток 2А			з-д низковольтной							
9				аппаратуры	1	1	1	1			
10											
11	Цепь ПР-15.875-2270-1		ГОСТ 13568-75*		12.055	10.865	9.555	8.465			м
12											
13	Крепежные изделия										
14											
15	Болты	128200	ГОСТ 7798-70*								
16	М4х20.58.016				27	21	18	15			
17	М6х8.58.016				10	10	6	6			
18	М6х30.58.016				16	16	16	16			
19	М8х100.58.016				198	166	128	108			
20	М10х40.58.016				8	8	8	8			
21	М10х140.58.016				6	6	6	6			
22	М20х70.58.016				12	12	12	12			
23	Болт шестигранный 8Бх14	128400	ТУ 36-2142-78		172	144	128	104			
24	Винты	128401	ГОСТ 17473-80*								
25	М4х50.58.016				4	4	4	4			
26	М6х10.58.016				8	8	6	6			
27	М6х16.58.016				22	22	22	22			
28	М6х20.58.016				60	44	44	44			

Инв.№ подл. | Подпись и дата | Взам.инв.№

	Наименование	Код ОКП	Обозначение документа на поставку	Поставщик	Кол. на испол. 1.435.9-24.1 1000-						Примечание
					—	01	02	03			
1	Винт М8х25. 58. 016	128401	ГОСТ 17473-80*		58	44	4	4			
2											
3	Гайки	128 300	ГОСТ 5915-70*								
4	М4. 5. 016				31	25	22	19			
5	М6. 5. 016				11	11	11	11			
6	М8. 5. 016				200	168	130	110			
7	М10. 5. 016				10	10	10	10			
8	М20. 5. 016				12	12	12	12			
9	М24. 5. 016				2	2	2	2			
10											
11											
12	Гайка М24. 5. 016	128 300	ГОСТ 5919-73*		2	2	2	2			
13											
14	Шайбы	128 600	ГОСТ 6402-70*								
15	6. 65Г. 029				91	75	69	69			
16	8. 65Г. 029				258	212	134	114			
17	10. 65Г. 029				6	6	6	6			
18	20. 65Г. 029				12	12	12	12			
19											
20	Шайбы	128 600	ГОСТ 6958-78								
21	4. 01. 05				54	42	36	30			
22	6. 01. 05				64	56	48	40			
23											
24	Шайбы	128 600	ГОСТ 11371-78								
25	4-005				56	52	40	34			
26	10-005				6	6	6	6			
27	20-005				10	10	10	10			
28	24-005				2	2	2	2			
29											
30											

Инв. № подл. | Подпись и дата | Взам. инв. №

Инв.N подл.	Подпись и дата	Взам. инв.N

Формат	Зона	Поз.	Обозначение	Наименование	Кол. на исполн. 1.435.9-24.1 1100 –										Примеч.
					–	01	02	03							
				Документация											
А3			1.435.9-24.1 1100 СБ	Сборочный чертеж	X	X	X	X							
				Сборочные единицы											
А4		1	1.435.9-24.4 6000	Подвижное ограждение	1										См.вып.4
			-01	Подвижное ограждение		1									
			-02	Подвижное ограждение			1								
			-03	Подвижное ограждение				1							
А4		2	1.435.9-24.4 9000	Ролик	1	1	1	1							См.вып.4
А4		3	1.435.9-24.4 9100	Ролик	1	1	1	1							См.вып.4

Разраб.	Лукашевич		
Пров.	Погорелов		
Н.контр.	Глебочкин		
Утв.	Погорелов		

1.435.9-24.1 1100

Полотно

Лит	Лист	Листов
Р	1	8

ЦНИИПРОМЗДАНИЙ

Копировал формат А4

Инв.№ подл.	Подпись и дата	Взам. инв.N

Формат	Зона	Поз.	Обозначение	Наименование	Кол. на исполн. 1.435.9-24.1 1100 –										Примеч.
					–	01	02	03							
А4		4	1.435.9-24.1 1200	Каркас	1										
			-01	Каркас		1									
А4		5	1.435.9-24.1 1200-02	Каркас	1										
			-03	Каркас		1									
А4		6	1.435.9-24.1 1200-04	Каркас	1										
			-05	Каркас		1									
А4		7	1.435.9-24.1 1200-06	Каркас	1										
			-07	Каркас		1									
А4		8	1.435.9-24.1 1300	Каркас			1								
			-01	Каркас				1							
А4		9	1.435.9-24.1 1300-02	Каркас			1								
			-03	Каркас				1							
				Детали											
А4		12	1.435.9-24.4 0001	Скоба	15	11	11	11							См.вып.4
А4		13	1.435.9-24.4 0001-01	Скоба	1	1	1	1							См.вып.4

20039-02 18

1.435.9-24.1 1100

Лист 2

Копировал формат А4

Инв.N подл.	Подпись и дата	Взам.инв.N

Формат	Зона	Поз.	Обозначение	Наименование	Кол. на исполн. 1.435.9-24.1 1100 –										Примеч.
					–	01	02	03							
А4		14	1.435.9-24.4 0002	Скоба	4	4	3	3							Ст.Вып.4
А4		15	1.435.9-24.1 1101	Пластина	2										
			-01	Пластина		2									
			-02	Пластина			2								
			-03	Пластина				2							
А4		16	1.435.9-24.1 1102	Торсион	4	4	3	3							
				Полотно - панель											
				типа „Сэндвич"											
				1 ПТС L 1016.81-С0,8											
				ГОСТ 23486 - 79											
Б4		18	1.435.9-24.1 1103	(2454×2660) h14	4										112,6кГ
			-01	(2154×2060) h14		4									77,2кГ
			-02	(1870×3546) h14			2								115кГ
			-03	(1570×2946) h14				2							80кГ

1.435.9-24.1 1100 Лист 3

Копировал [подпись] формат А4

Инв.N подл.	Подпись и дата	Взам.инв.N

Формат	Зона	Поз.	Обозначение	Наименование	Кол. на исполн. 1.435.9-24.1 1100 –										Примеч.
					–	01	02	03							
				Прокладка											
				Пенополиуретан											
				по ТУ6-05-1473-76											
Б4		19	1.435.9-24.1 1104	(5×65×2660) h14	8										0,44кГ
			-01	(5×65×2060) h14		8									0,34кГ
			-02	(5×65×3546) h14			2								0,58кГ
			-03	(5×65×2946) h14				2							0,48кГ
				Пластина											
				ОЦ $\frac{Б-ПН-НО-0,6\ ГОСТ\ 19904-74*}{Ст3кп-ПК-МТ-УГ-2\ ГОСТ\ 14918-80*}$											
Б4		20	1.435.9-24.1 1105	(70×2495) h14; Rz 80	2										0,82кГ
			-01	(70×2195) h14; Rz 80		2									0,72кГ
			-02	(70×3790) h14; Rz 80			1								1,25кГ
			-03	(70×3190) h14; Rz 80				1							1,05кГ

1.435.9-24.1 1100 Лист 4

Копировал [подпись] формат А4

20039-02 19

18

Инв.№ подл.	Подпись и дата	Взам.инв.№

Формат	Зона	Поз.	Обозначение	Наименование	Кол. на исполн. 1.435.9-24.1 1100-										Примеч.
					–	01	02	03							
Б4		21	1.435.9-24.1 1106	Упор											
				Уголок 40×40×3 ГОСТ 19771-74* / Ст3кп2 ГОСТ 14474-76*											
				L=180 h14 : R230	2	2	2	2							0,3кг
				Уплотнение											
				Пластина I											
				лист. ТМКЩ-М-9,9											
				ГОСТ 7338-77*											
Б4		22	1.435.9-24.1 1107	(1,5×110×2495) h14	4										0,57кг
			-01	(1,5×110×2195) h14		4									0,5кг
			-02	(1,5×110×3790) h14			2								0,8кг
			-03	(1,5×110×3190) h14				2							0,73кг
Б4		23	1.435.9-24.1 1108	(4×88×5440) h14	1										2,6кг
			-01	(4×88×4240) h14		1									2,05кг
			-02	(4×88×3640) h14			1								1,76кг
			-03	(4×88×3040) h14				1							1,47кг

Инв.№ подл.	Подпись и дата	Взам.инв.№

Формат	Зона	Поз.	Обозначение	Наименование	Кол. на исполн. 1.435.9-24.1 1100-										Примеч.
					–	01	02	03							
Б4		24	1.435.9-24.1 1108-04	(4×150×5440) h14	1										4,59кг
			-05	(4×150×4240) h14		1									3,58кг
			-06	(4×150×3640) h14			1								3,07кг
			-07	(4×150×3040) h14				1							2,57кг
Б4		25	1.435.9-24.1 1108-08	(4×140×2495) h14	2										1,96кг
			-09	(4×140×2195) h14		2									1,72кг
			-10	(4×140×3790) h14			1								2,97кг
			11	(4×140×3190) h14				1							2,5кг
Б4		26	1.435.9-24.1 1109	(8×38×5432) h14	2										2,32кг
			-01	(8×38×4232) h14		2									1,82кг
			-02	(8×38×3632) h14			2								1,56кг
			-03	(8×38×3032) h14				2							1,3кг
				Стандартные изделия											
		28		Болт шестигранный М6×14 ТУ 36-2142-78	172	144	128	104							

Инв.№ подл. | Подпись и дата | Взам.инв.№

Формат	Зона	Поз.	Обозначение	Наименование	Кол. на испол. 1.435.9-24.1 1100-											Примеч.
					–	01	02	03								
				Болты ГОСТ 7798-70*												
		29		М4 х 20. 58. 016	27	21	18	15								
		30		М8 х 100. 58. 016	198	166	128	108								
				Винты ГОСТ 17473-72*												
		31		М6х10. 58. 016	8	8	6	6								
		32		М6х20. 58. 016	60	44	44	44								
		33		М8х25. 58. 016	58	44	4	4								
				Гайки ГОСТ 5915-70*												
		34		М4. 5. 016	27	21	18	15								
		35		М8. 5. 016	198	166	128	108								
				Шайбы ГОСТ 6402-70*												
		36		6. 65 Г 029	68	52	50	50								
		37		8. 65 Г 029	256	210	192	112								

1.435.9-24.1 1100 — Лист 7

Копировал Формат А4

Инв.№ подл. | Подпись и дата | Взам.инв.№

Формат	Зона	Поз.	Обозначение	Наименование	Кол. на испол. 1.435.9-24.1 1100-											Примеч.
					–	01	02	03								
				Шайбы ГОСТ 6958-78												
		38		4. 01. 05	54	42	36	30								
		39		6. 01. 05	64	56	48	40								
				Материалы												
		41		Клей N88 - НП												
				ТУ38-105-268-79	1	1	0,8	0,7								кг
		42		Герметик силиконовый												
				однокомпонентный												
				„эластосил – 1105"												
				ТУ 6-02-775-73	8	7	6	5								кг

20039-02 21

1.435.9-24.1 1100 — Лист 8

Копировал Формат А4

Рис. 1

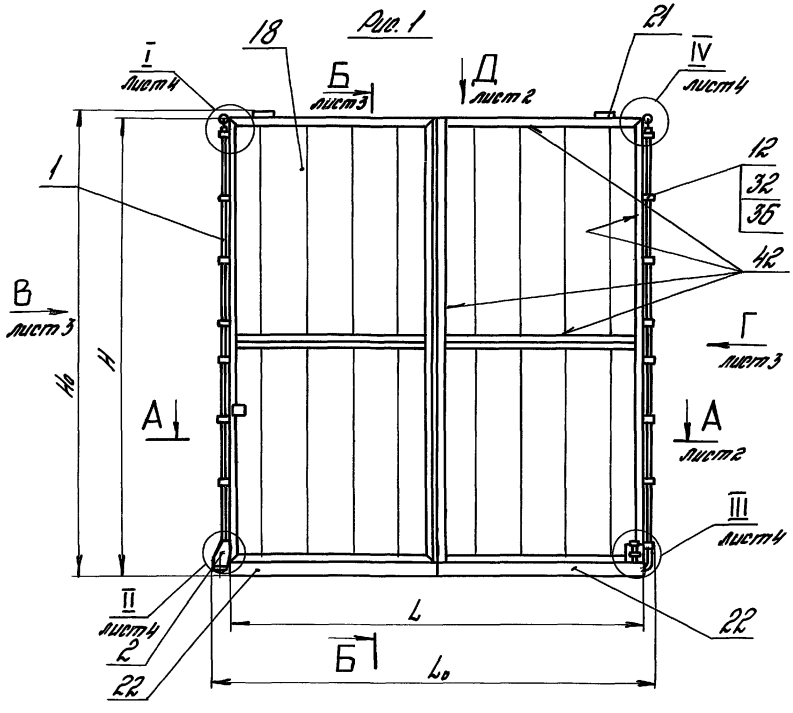

Рис. 2

Остальное - см. Рис. 1

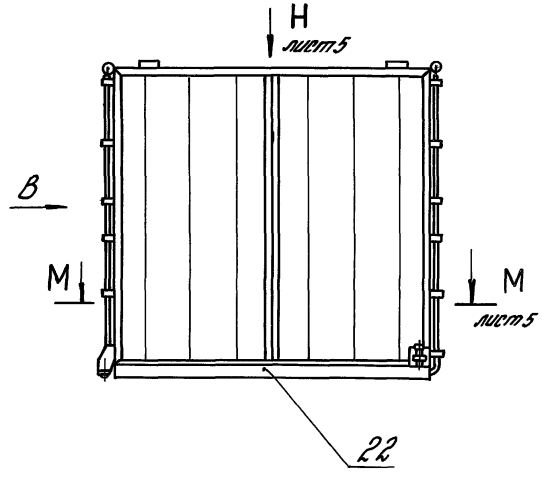

1.* Размеры для справок.

2. Неуказанные предельные отклонения размеров: $h14$; $\pm \frac{IT14}{2}$.

Обозначение	Рис.	L, мм	H, мм	L_o, мм	H_o, мм	H_1, мм	П	$П_1$	$П_2$	Масса, кг
1.435.9-24.1 1100	1	5000	5495	5102	5535	740	198	172	27	850
-01		4400	4295	4502	4335	780	166	144	21	636
-02	2	3800	3695	3902	3735	672	128	128	18	426
-03		3200	3095	3302	3135	690	108	104	15	325

Разраб.	Лукошевич		1.435.9-24.1 1100 СБ
Провер.	Погорелов		Полотно сборочный чертеж
Н.контр.	Гребочкин		Лит. Р; Масса См. табл.; Масштаб 1:50
Утв.	Погорелов		Лист 1; Листов 5
			ЦНИИПРОМЗДАНИЙ

Инв. № подл. | Подпись и дата | Взам. инв. №

Копировал: Евдокимова

Формат А3

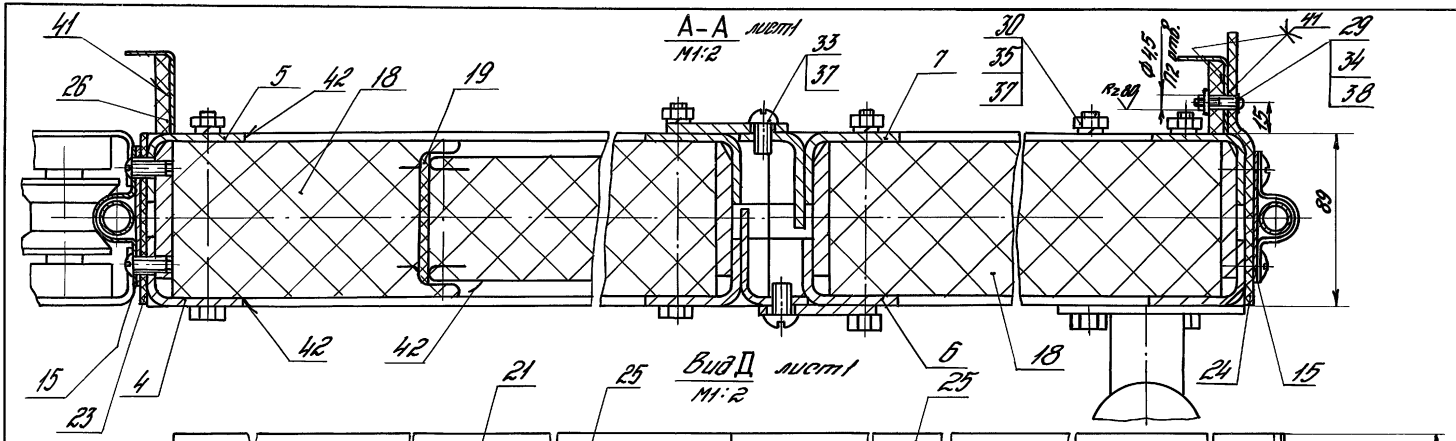

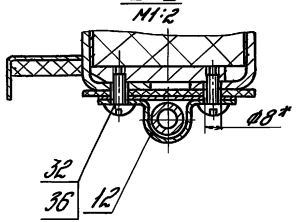

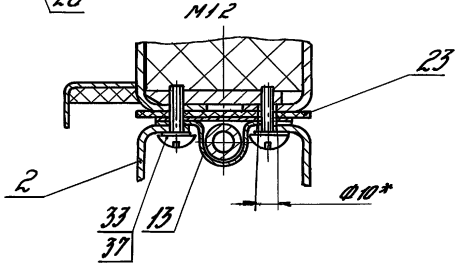

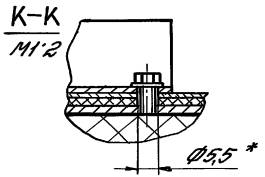

Инв.№ подл. | Подпись и дата | Взам.инв.№

	1.435.9-24.1 1100 СБ	Лист 2

20039-02 23

Копировал: Евдокимова Формат А3

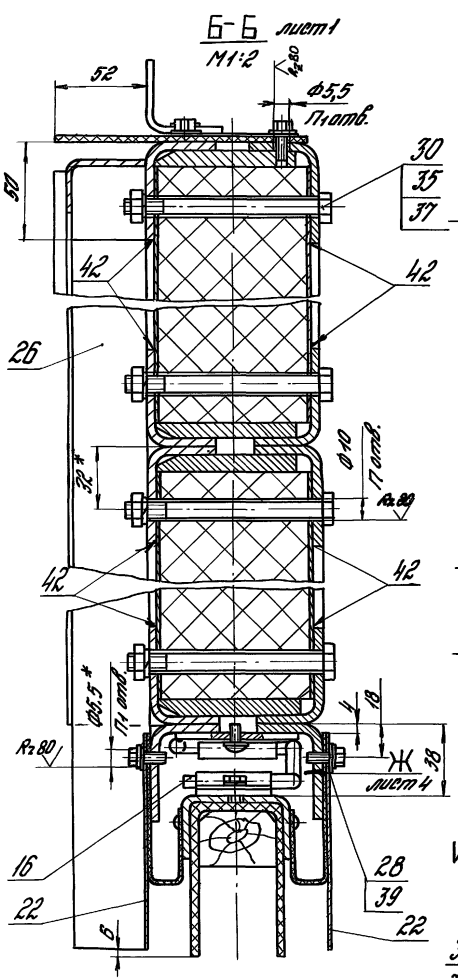

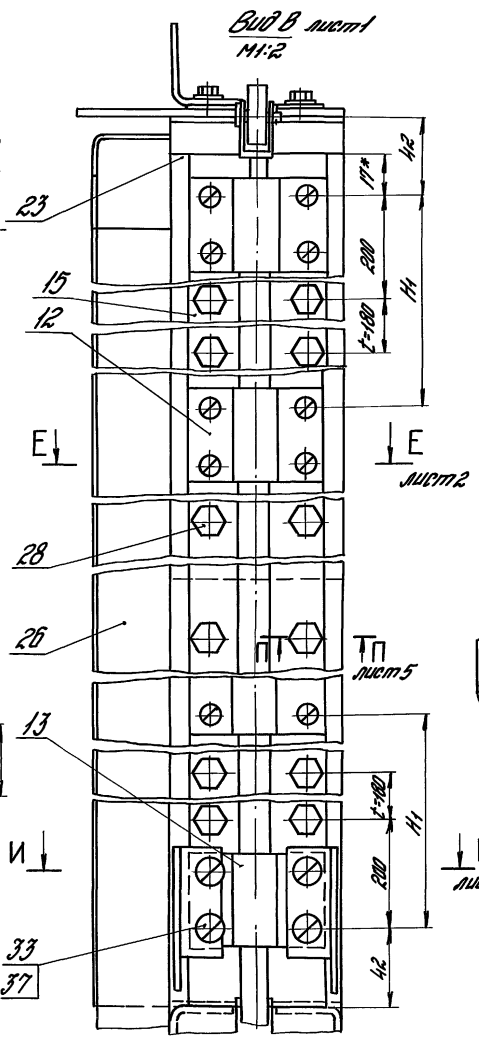

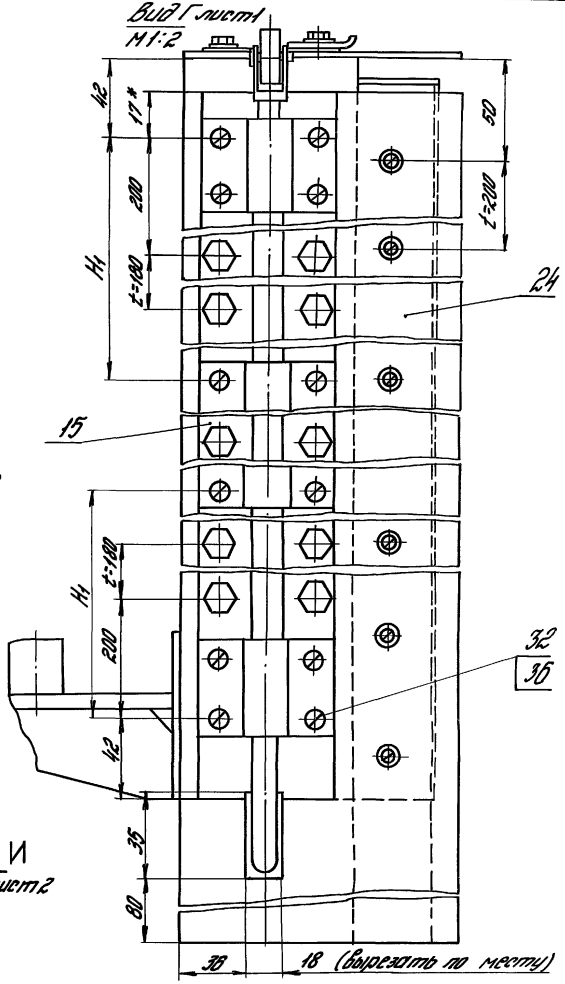

Инв.№ подл. | Подпись и дата | Взам.инв.№

1.435.9-24.1 1100 СБ

Лист 3

Копировал: Ефимова 20039-02 24 Формат А3

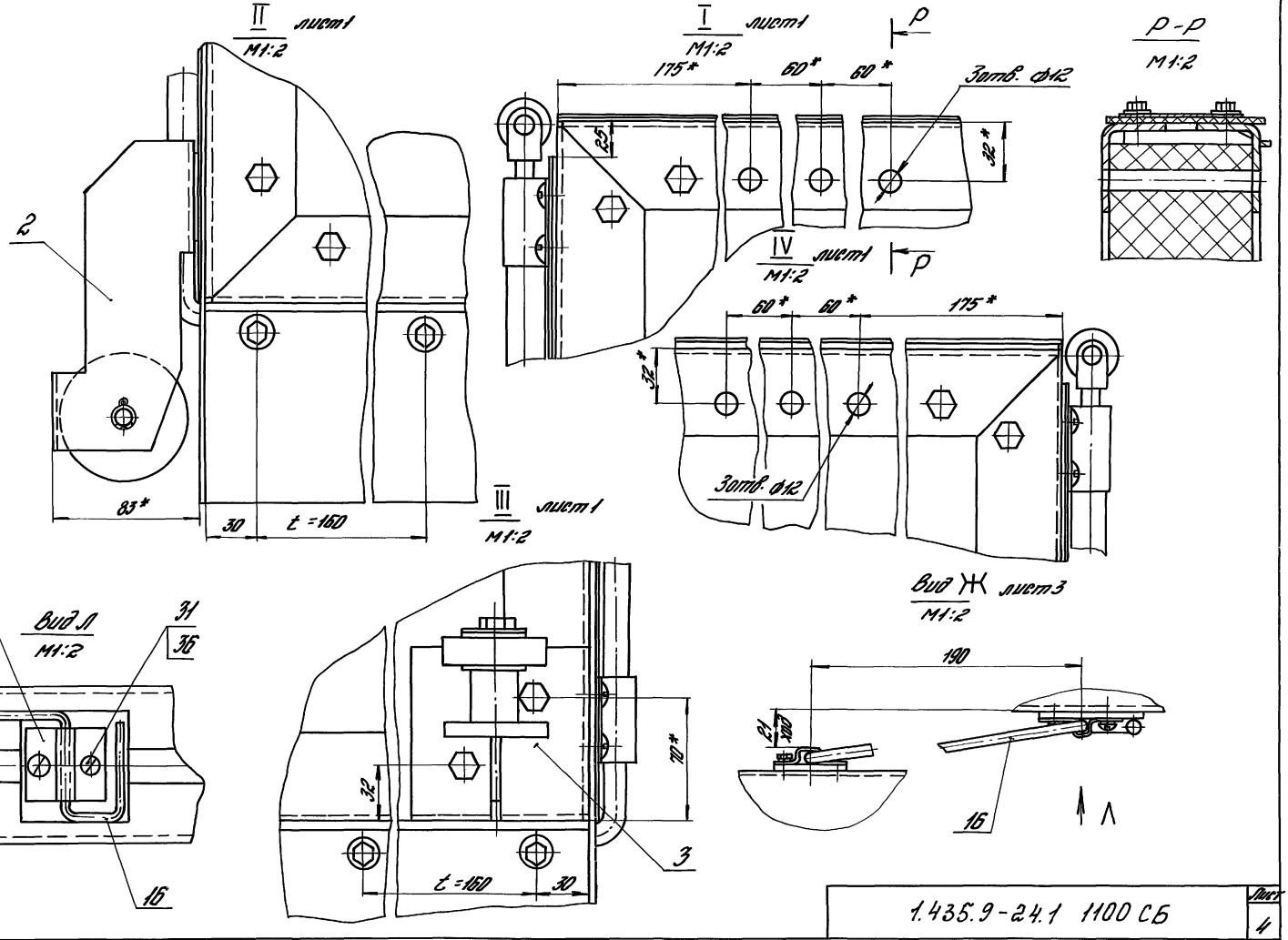

Инв.№ подл.	Подпись и дата	Взам.инв.№

1.435.9-24.1 1100 СБ

Лист 4

20039-02 25

Калуровал

Формат А3

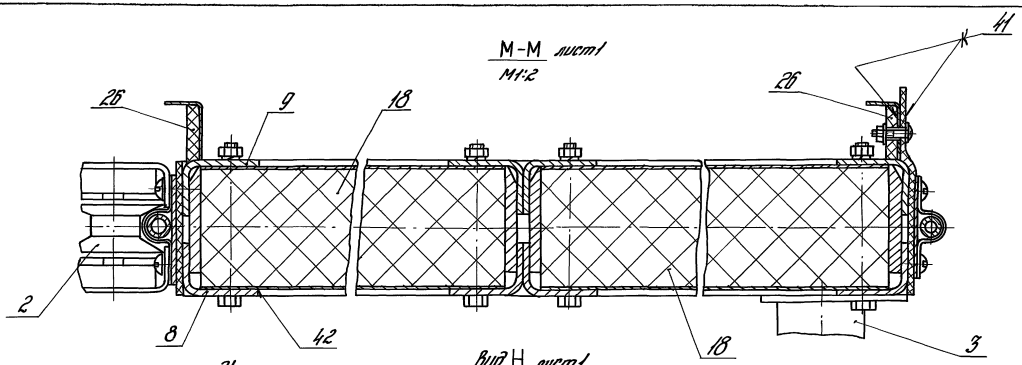

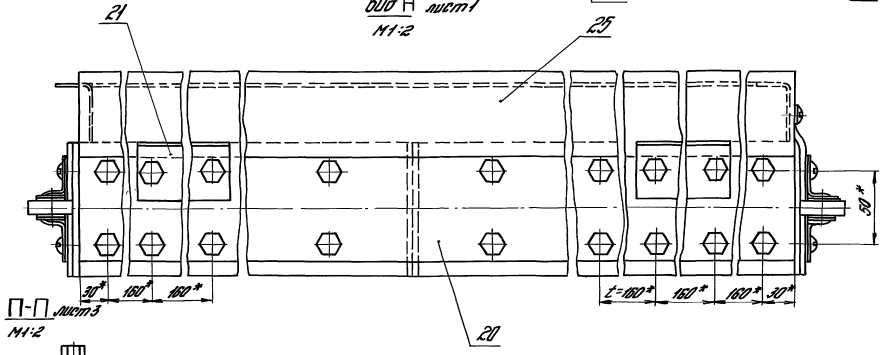

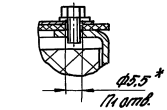

Инв.№ подл. | Подпись и дата | Взам.инв.№

1.435.9-24.1 1100 СБ		Лист 5

Копировал: Евтихиева 20039-02 26 Формат А3

Инв.N подл.	Подпись и дата	Взам. инв.N

Формат	Зона	Поз.	Обозначение	Наименование	Кол. на исполн. 1.435.9-24.1 1200 –										Примеч.
					–	01	02	03	04	05	06	07			
				Документация											
А3			1.435.9-24.1 1200 СБ	Сборочный чертеж	X	X	X	X	X	X	X	X			
				Детали											
А3		1	1.435.9-24.1 1201	Стойка	1						1				
			-01	Стойка		1						1			
			-02	Стойка			1		1						
			-03	Стойка				1		1					
А3		2	1.435.9-24.1 1201-04	Стойка	1						1				
			-05	Стойка		1						1			
			-06	Стойка			1		1						
			-07	Стойка				1		1					
А3		3	1.435.9-24.1 1201-08	Стойка	1		1		1		1				
			-09	Стойка		1		1		1		1			
А3		4	1.435.9-24.1 1201-10	Стойка	1		1		1		1				
			-11	Стойка		1		1		1		1			

				1.435.9-24.1 1200			
Разраб.	Погорелов			Каркас	Лит	Лист	Листов
Пров.	Лукашевич				Р	1	4
Н. контр.	Глебочкин				ЦНИИПРОМЗДАНИЙ		
Утв.	Погорелов						

Копировал формат А4

Инв.N подл.	Подпись и дата	Взам. инв.N

Формат	Зона	Поз.	Обозначение	Наименование	Кол. на исполн. 1.435.9-24.1 1200 –										Примеч.
					–	01	02	03	04	05	06	07			
А4		5	1.435.9-24.1 1202	Перемычка	1		1		1		1				
			-01	Перемычка		1		1		1		1			
А4		6	1.435.9-24.1 1202-02	Перемычка	1		1		1		1				
			-03	Перемычка		1		1		1		1			
А4		7	1.435.9-24.1 1203	Ребро	56	48			56	48					
А4		8	1.435.9-24.1 1204	Связь							1				
			-01	Связь								1			
А4		9	1.435.9-24.1 1204-04	Связь							1				
			-05	Связь								1			
А4		10	1.435.9-24.1 1205	Направляющая			1				1				
			-01	Направляющая				1				1			
				Направляющая											
				Уголок 50×36×4 ГОСТ 19772-74* / 8Ст3кп2 ГОСТ 11474-76*											
Б4		11	1.435.9-24.1 1206	L=2495 h14; Rz80	1				1						6.16кг
			-01	L=2195 h14; Rz80		1				1					5.42кг

1.435.9-24.1 1200	Лист 2

Копировал формат А4

20039-02 27

26

Инв.№ подл. | Подпись и дата | Взам. инв.№

Формат	Зона	Поз.	Обозначение	Наименование	Кол. на испол. 1.435.9-24.1 1200- —	01	02	03	04	05	06	07			Примеч.
Б4		12	1.435.9-24.1 1206-02	L = 6370 h14; Rz80	1					1					13,28кг
			-03	L = 4170 h14; Rz80		1					1				10,3кг
				Обвязь											
				Уголок 40×25×2,5 ГОСТ 19772-74*											
				Вст3кп2 ГОСТ 14474-76*											
Б4		13	1.435.24.1 1207	L=2480-1; Rz80			1								
			-01	L = 2180-1; Rz80				1							2,95кг
				L = 5320-1; Rz80			1								2,59кг
Б4		14	-03	L = 4120-1; Rz80				1							6,37кг
															4,95кг
				Полоса											
				Лист Б-ПН-4 ГОСТ 19903-74*											
				Вст3пс2 ГОСТ 14637-79											
Б4		15	1.435.9-24.1 1208	(66×5350) h14; Rz80			1								11,08кг
			-01	(66×4150) h14; Rz80				1							8,6кг
Б4		16	1.435.9-24.1 1208-02	(66×6370) h14; Rz80					1						14,13кг
			-03	(66×4170) h14; Rz80						1					8,64кг

1.435.9-24.1 1200 — Лист 3

Копировал — Формат А4

Инв.№ подл. | Подпись и дата | Взам. инв.№

Формат	Зона	Поз.	Обозначение	Наименование	Кол. на испол. 1.435.9-24.1 1200- —	01	02	03	04	05	06	07			Примеч.
Б4		17	1.435.9-24.1 1208-04	(60×65) h14; Rz80	2	2			2	2					0,12кг
Б4		18	1.435.9-24.1 1208-05	(100×105) h14; Rz80	1	1									0,33кг

1.435.9-24.1 1200 — Лист 4

Копировал — Формат А4

2003-0-28

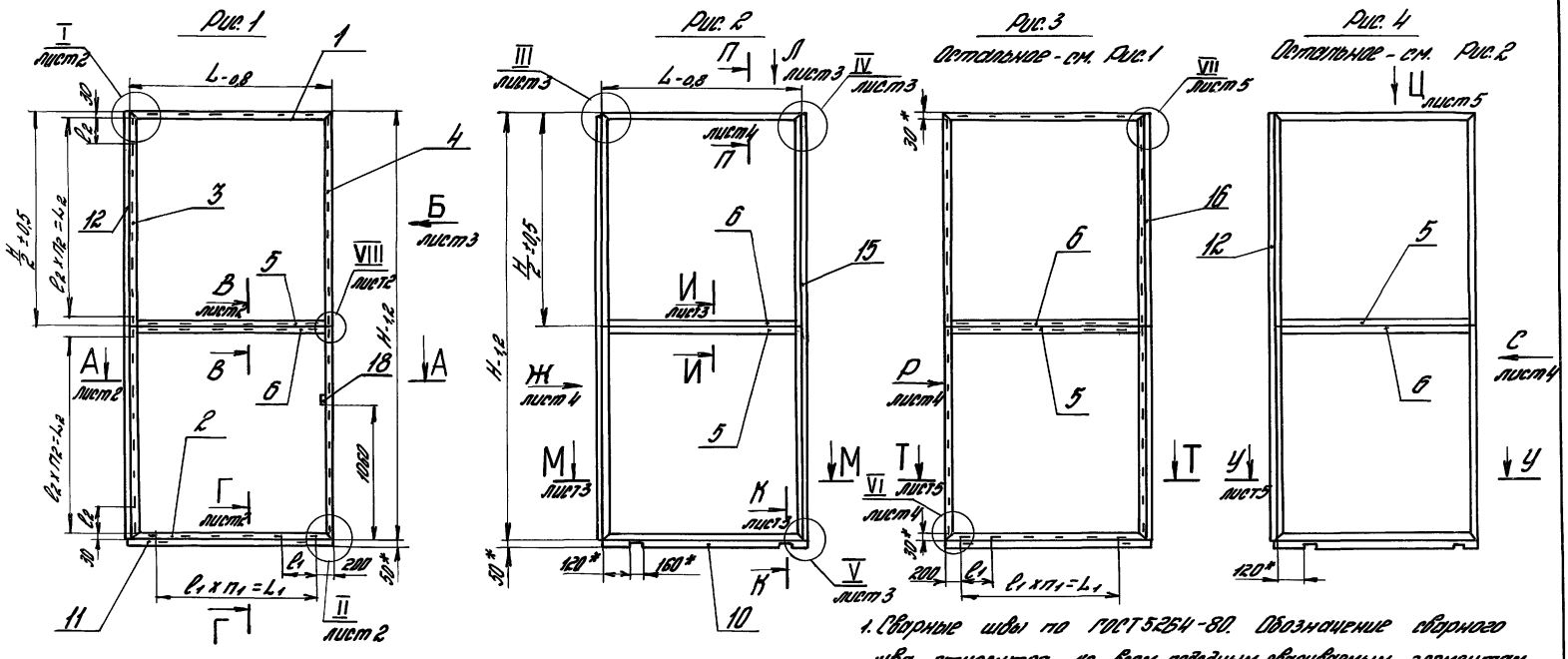

1. Сварные швы по ГОСТ 5264-80. Обозначение сварного шва относится ко всем пододным свариваемым элементам
2. Обработку по размерам в квадратных скобках производить совместно с сопрягаемыми узлами по докум. 1.435.9-24.1 1100СБ.
3.* Размеры для справок.
4. Неуказанные предельные отклонения размеров: H14; h14; $\pm\frac{IT14}{2}$.

Обозначение	Рис.	L_1, мм	H_1, мм	l_1, мм	$П_1$	L_1, мм	l_2, мм	$П_2$	L_2, мм	$П_3$	$П_4$	L_3, мм	$П_5$	Масса, кг
1.435.9-24.1 1200	1	2478	5370	400	5	2000	370	7	2590	26	3	2220	28	79,64
-01		2178	4170	350	5	1750	390	5	1950	20	2	1560	20	65,94
-02	2	2478	5370	—	—	—	370	—	—	26	3	2220	14	74,65
-03		2178	4170	—	—	—	390	—	—	20	2	1560	10	61,28
-04	3	2478	5370	400	5	2000	370	7	2590	26	3	2220	32	77,18
-05		2178	4170	350	5	1750	390	5	1950	20	2	1560	24	63,95
-06	4	2478	5370	—	—	—	370	—	—	26	3	2220	16	76,7
-07		2178	4170	—	—	—	390	—	—	20	2	1560	12	62,8

Разраб.	Погорелов		
Пров.	Лукашевич		
Н.контр.	Глебочкин		
Утв.	Погорелов		

1.435.9-24.1 1200 СБ

Каркас
Сборочный чертеж

Лит.	Масса	Масштаб
Р	см. табл.	1:50

Лист 1 Листов 5

ЦНИИПРОМЗДАНИЙ

Инв. № подл. | Подпись и дата | Взам. инв. №

Копировал Евдокимова

20039-02 29

Формат А3

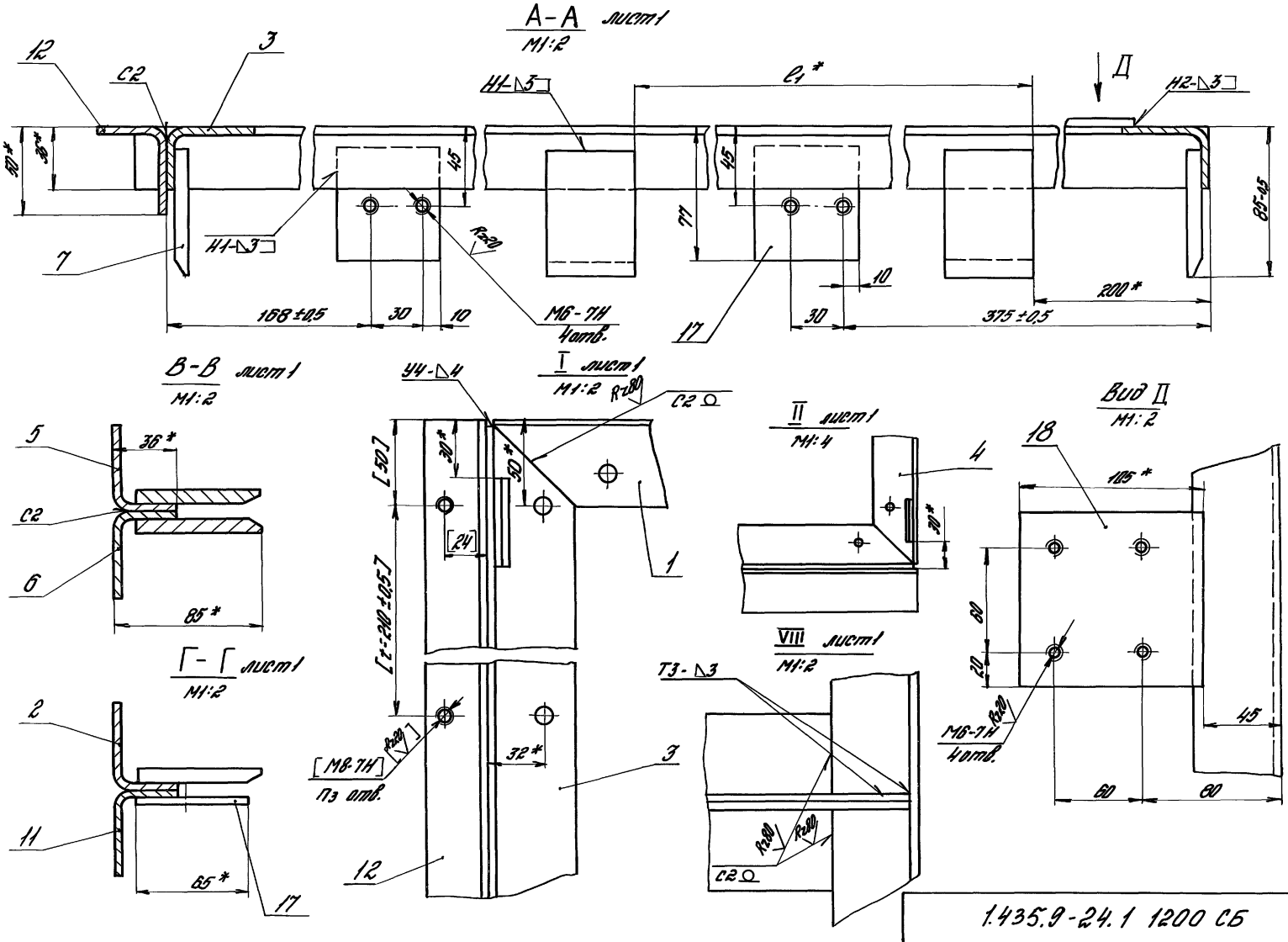

Инв. № подл.	Подп. и дата	Взам. инв. №

1.435.9-24.1 1200 СБ

Лист 2

20039-02 30

Копировал: Евдокимова Формат А3

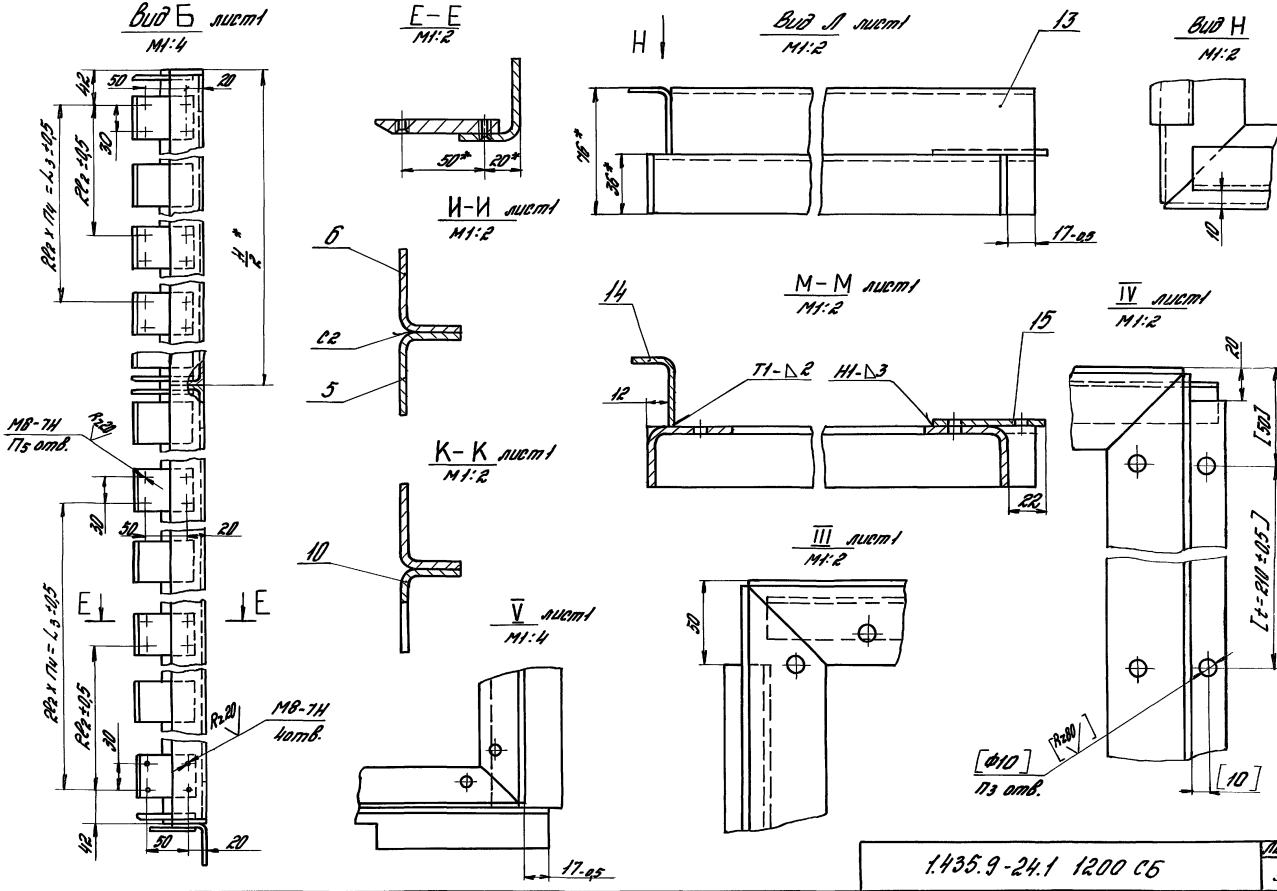

1.435.9-24.1 1200 СБ

Лист 3

Копировал Евдокимова Формат А3

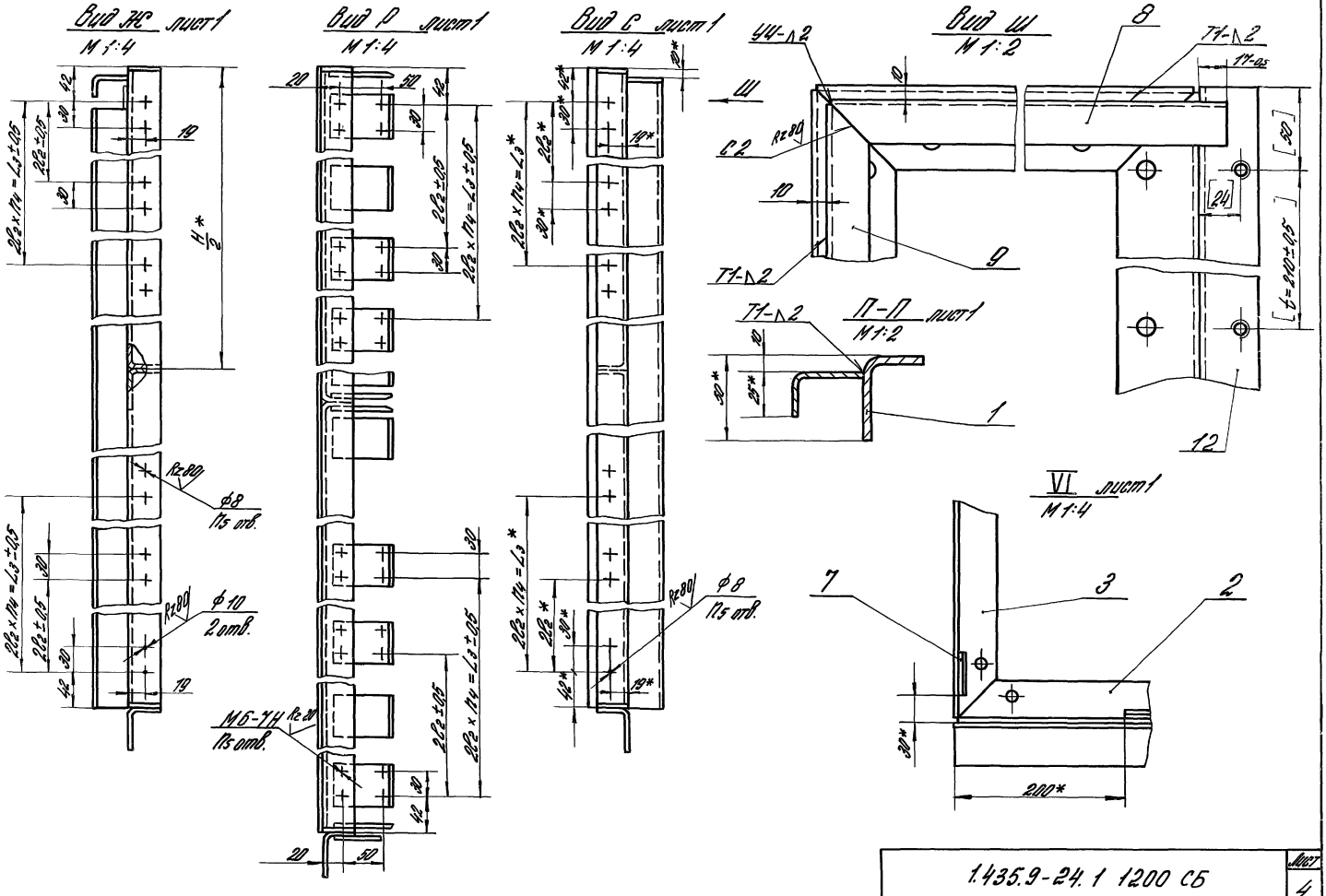

Инв. № подл.	Подпись и дата	Взам. инв. №		

1.435.9-24.1 1200 СБ

Лист 4

Копировал: Юрик 20039-02 32 Формат А3

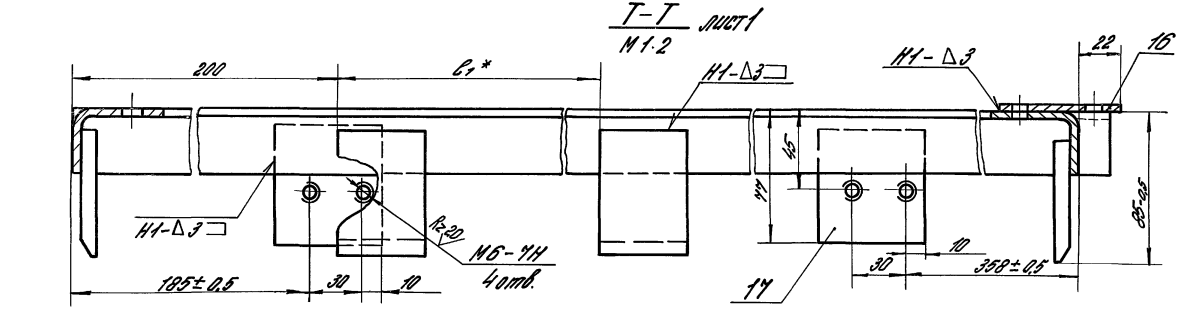

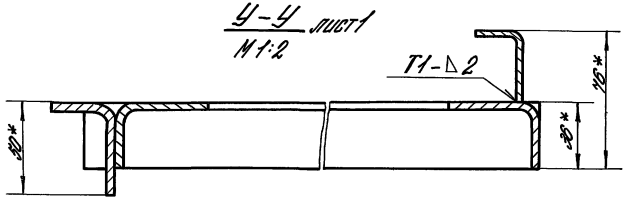

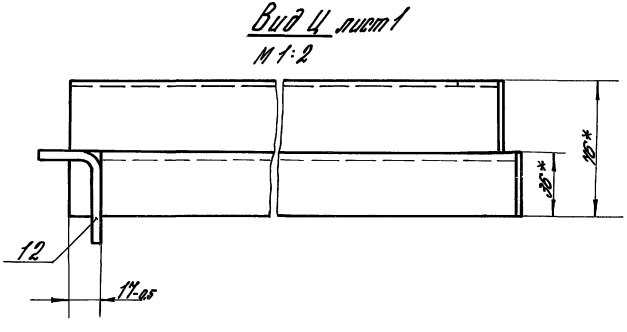

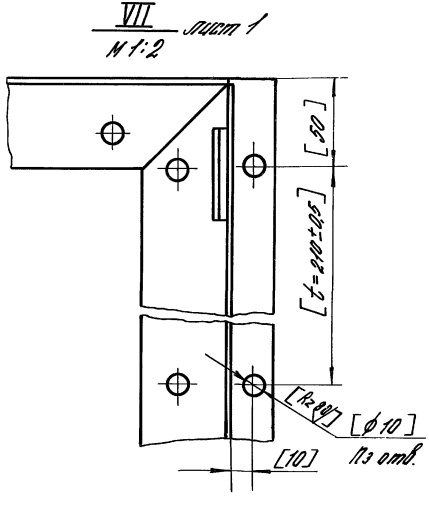

Инв.№ подл. | Подпись и дата | Взам.инв.№ | Инв.№ дубл. | Подпись и дата

1.435.9-24.1 1200 СБ

Лист 5

Копировал: Юрчук Формат А3

Рис. 1

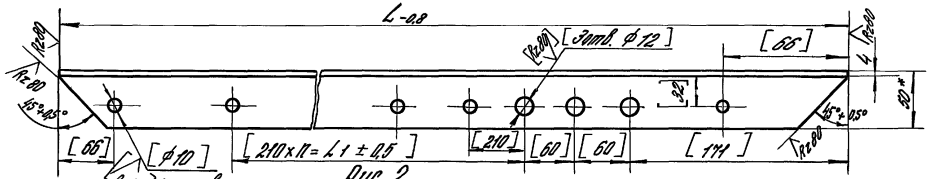

Рис. 2

Остальное см. рис.1.



Рис. 3

Остальное см. рис.1

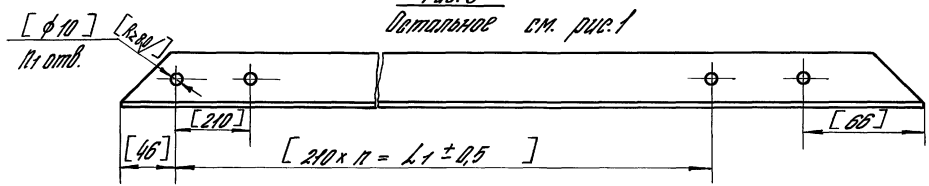

Обозначение		Рис.	L_1, мм	L_1, мм	n	n_1	Масса, кг
1.435.9-24.1 1201	Изображено	1	2470	1890	9	11	5,8
-01			2170	1680	8	10	5,1
-02	Зеркальное отражение		2470	1890	9	11	5,8
-03			2170	1680	8	10	5,1
-04	Изображено	2	2470	1890	9	12	5,85
-05			2170	1680	8	11	5,15
-06	Зеркальное отражение		2470	1890	9	12	5,85
-07			2170	1680	8	11	5,15
-08	Изображено	3	5362	5040	24	26	12,9
-09			4162	3780	18	20	10,1
-10	Зеркальное отражение		5362	5040	24	26	12,9
-11			4162	3780	18	20	10,1

1. Обработку по размерам в квадратных скобках производить при сборке по докум. 1.435.9-24.1 1100 СБ
2*. Размер для справок.
3. Неуказанные предельные отклонения размеров: $H14; \pm \frac{JT14}{2}$.

Разраб.	Лукашевич		1.435.9-24.1 1201	
Провер.	Погорелов		Стойка	Лит. Р; Масса см. табл.; Масштаб 1:4
Н. конт.	Глебоскин			Лист; Листов 1
Утв.	Погорелов		Уголок 50×36×4 ГОСТ 19772-74* / В Ст 3 кп 2 ГОСТ 11474-76*	ЦНИИПРОМЗДАНИЙ

Инв. № подл. | Подпись и дата | Взам. инв. №

Копировал: Юрчук 20039-02 34 Формат А3

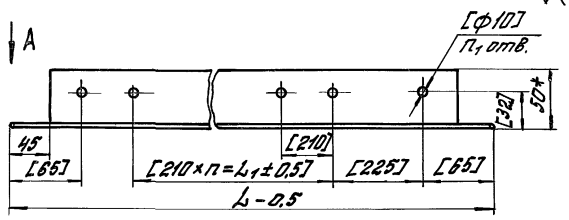

Вид А
М1:2

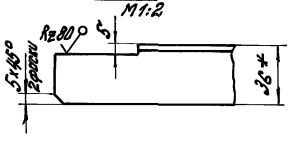

Обозначение		L_2, мм	L_1, мм	n	n_1	Масса, кг
1.435.9-24.1 1202		2468	1890	9	12	5,5
-01	изображено	2168	1680	8	11	4,8
-02	зеркальное	2468	1890	9	12	5,5
-03	отражение	2168	1680	8	11	4,8

1. Обработку по размерам в квадратных скобках производить при сборке по докум 1.435.9-24.1 1100СБ
2. * Размер для справок.
3. Неуказанные предельные отклонения размеров: Н14; $\pm\frac{JT14}{2}$.

				1.435.9-24.1 1202			
				Перемычка	Лит.	Масса	Масштаб
					Р	См. табл.	1:4
Разраб.	Лукашевич				Лист	Листов 1	
Пров.	Погорелов			Уголок 50×36×4 ГОСТ 19772-74* / В Ст3 кп 2 ГОСТ 11474-76*	ЦНИИПРОМЗДАНИЙ		
Н.конт.	Глебочкин						
Утв.	Погорелов						

Инв. № подл. | Подпись и дата | Взам. инв. №

Копировал: [signature]

Формат А4

Rz80 (✓)

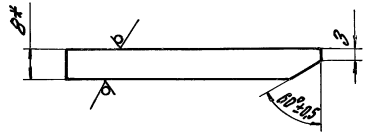

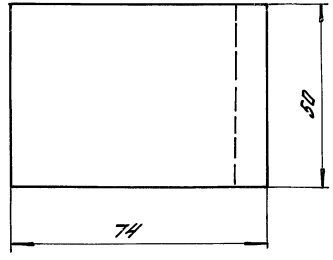

1. * Размер для справок.
2. Неуказанные предельные отклонения размеров: $\pm\frac{JT14}{2}$.

				1.435.9-24.1 1203			
				Ребро	Лит.	Масса	Масштаб
					Р	0,2	1:1
Разраб.	Лукашевич				Лист	Листов 1	
Провер.	Погорелов			Лист Б-ПН-8 ГОСТ 19903-74* / В Ст3 пс2 ГОСТ 14637-79	ЦНИИПРОМЗДАНИЙ		
Н.конт.	Глебочкин						
Утв.	Погорелов						

Инв. № подл. | Подпись и дата | Взам. инв. №

Копировал: [signature]

Формат А4

Рис.1

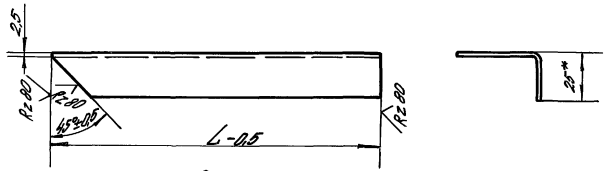

Рис.2

Остальное см. рис 1.



Обозначение	Рис.	L, мм	Масса, кг
1.435.9-24.1 1204	1	2482	2,9
—01		2182	2,5
—02		3763	4,4
—03		3163	3,7
—04	2	5357	6,3
—05		4157	4,9
—06		3557	4,2
—07		2957	3,5

1.* Размер для справок.

2. Неуказанные предельные отклонения размеров: $\frac{JT14}{2}$.

Разраб.	Лукашевич			1.435.9-24.1 1204			
Провер.	Погорелов			Связь	Лит.	Масса	Масштаб
Н. конт.	Глебочкин				Р	см. табл.	1:2
Утв.	Погорелов			Уголок $\frac{40\times25\times2,5\ ГОСТ\ 19772-74^*}{8\ Ст3\ кп2\ ГОСТ\ 11474-76^*}$	Лист	Листов 1	
					ЦНИИПРОМЗДАНИЙ		

Инв. № подл. | Подпись и дата | Взам. инв. №

Копировал: Юрчук

Формат А4

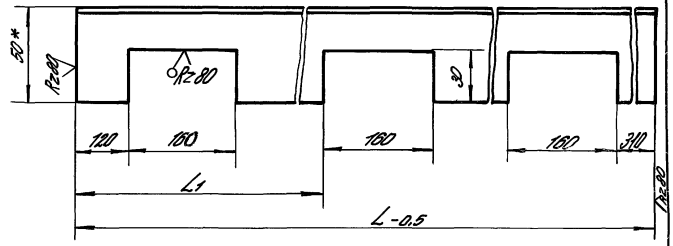

Обозначение	L, мм	L1, мм	Масса, кг
1.435.9-24.1 1205	2495	—	5,8
—01	2195	—	5,1
—02	3790	1720	8,85
—03	3190	1420	7,35

1* Размер для справок

2. Неуказанные предельные отклонения размеров: $\pm\frac{JT14}{2}$

Разраб.	Лукашевич			1.435.9-24.1 1205			
Провер.	Погорелов			Направляющая	Лит.	Масса	Масшт.
Н. конт.	Глебочкин				Р	см. табл.	1:2
Утв.	Погорелов			Уголок $\frac{50\times36\times4\ ГОСТ\ 19772-74^*}{8\ Ст3\ кп2\ ГОСТ\ 11474-76^*}$	Лист	Листов 1	
					ЦНИИПРОМЗДАНИЙ		

Инв. № подл. | Подпись и дата | Взам. инв. №

Копировал: Юрчук

Формат А4

Инв.N подл.	Подпись и дата	Взам. инв.N

Формат	Зона	Поз.	Обозначение	Наименование	Кол. на испол. 1.435.9-24.1 1300-										Примеч.
					–	01	02	03							
				Документация											
А3			1.435.9-24.1 1300 СБ	Сборочный чертеж	X	X	X	X							
				Детали											
А4		1	1.435.9-24.1 1203	Ребро	68	56									
А4		2	1.435.9-24.1 1204-02	Связь			1								
			-03	Связь				1							
А4		3	1.435.9-24.1 1204-06	Связь			1								
			-07	Связь				1							

				1.435.9-24.1 1300	
Разраб.	Лукашевич			Каркас	Лит. Р / Лист 1 / Листов 4
Пров.	Погорелов				ЦНИИПРОМЗДАНИЙ
Н.контр.	Шеретнева				
Утв.	Погорелов				

Копировал — Формат А4

Инв.N подл.	Подпись и дата	Взам. инв.N

Формат	Зона	Поз.	Обозначение	Наименование	Кол. на испол. 1.435.9-24.1 1300-										Примеч.
					–	01	02	03							
А4		4	1.435.9-24.1-1205-02	Направляющая			1								
			-03	Направляющая				1							
А3		5	1.435.9-24.1 1301	Стойка	1										
			-01	Стойка		1									
			-02	Стойка			1								
			-03	Стойка				1							
А3		6	1.435.9-24.1 1301-04	Стойка	1										
			-05	Стойка		1									
			-06	Стойка			1								
			-07	Стойка				1							
А3		7	1.435.9-24.1 1301-08	Стойка	1										
			-09	Стойка		1									
А3		8	1.435.9-24.1 1301-10	Стойка			1								
			-11	Стойка				1							

1.435.9-24.1 1300		Лист 2

Копировал — Формат А4

Инв.№ подл.	Подпись и дата	Взам.инв.№

Формат	Зона	Поз.	Обозначение	Наименование	Кол. на исполн. 1.435.9-24.1 1300-										Примеч.
					–	01	02	03							
А3		11	1.435.9-24.1 1302	Перемычка	1		1								
			-01	Перемычка		1		1							
А3		12	1.435.9-24.1 1302-02	Перемычка	1		1								
			-03	Перемычка		1		1							
				Направляющая											
				Уголок 50×36×4 ГОСТ 19772-74*											
				ВСт3кп2 ГОСТ 11474-76*											
Б4		13	1.435.9-24.1 1303	L =3790 h14; Rz80	1										9,36кг
			-01	L =3190 h14; Rz80		1									7,87кг

1.435.9-24.1 1300

Лист 3

Копировал [подпись] формат А4

Инв.№ подл.	Подпись и дата	Взам.инв.№

Формат	Зона	Поз.	Обозначение	Наименование	Кол. на исполн. 1.435.9-24.1 1300-										Примеч.
					–	01	02	03							
				Связь											
				Уголок 40×25×2,5 ГОСТ 19772-74*											
				ВСт3кп2 ГОСТ 11474-76*											
Б4		14	1.435.9-24.1 1304	L =3520-1 h14; Rz80			1								4,2кг
			-01	L =2920-1 h14; Rz80				1							3,5кг
				Накладка											
				Лист Б-ПН-4 ГОСТ 19903-74*											
				ВСт3пс2 ГОСТ 14637-79											
Б4		15	1.435.9-24.1 1305	(60×65) h14; Rz80	3	3									0,12кг
Б4		16	1.435.9-24.1 1306	(100×105) h14; Rz80	1	1									0,33кг

20039-02 38

1.435.9-24.1 1300

Лист 4

Копировал [подпись]

Рис.1

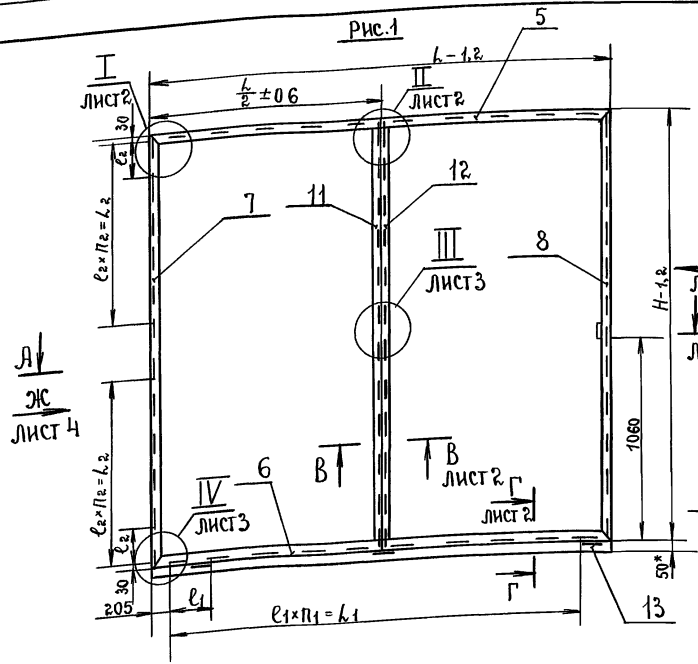

Обозначение	Рис.	l_1 мм	H_1 мм	e_{1_1} мм	n_1	l_{1_1} мм	e_{2_1} мм	n_2	l_{2_1} мм	l_{3_1} мм	Масса кг
1.435.9-24.1 1300	1	3790	3570	370	9	3330	336	5	1680	1600	66.95
—01		3100	2970	390	7	2730	345	4	1380	1300	55.96
—02	2	3790	3570	—	—	—	336	—	—	—	65.1
—03		3190	2970	—	—	—	345	—	—	—	54.5

1. Сварные швы по ГОСТ 5264-80. Обозначение сварного шва относится ко всем подобным свариваемым элементам.
2. Обработку по размерам в квадратных скобках производить совместно с сопрягаемыми узлами по докум. 1.435.9-24.1 1100сб
3*. Размеры для справок.
4. Неуказанные предельные отклонения размеров: H14; h14; $\pm \frac{JT14}{2}$

Разраб.	Лукашевич	подп.
Провер.	Погорелов	»
Н.конт.	Глебочкин	»
Утв.	Погорелов	»

1.435.9-24.1 1300 сб

Каркас. Сборочный чертеж.

Лит.	Масса	Масштаб
Р	см табл.	1:25

Лист 1 Листов 4

ЦНИИПРОМЗДАНИЙ

Инв. № подл. | Подпись и дата | Взам. инв. №

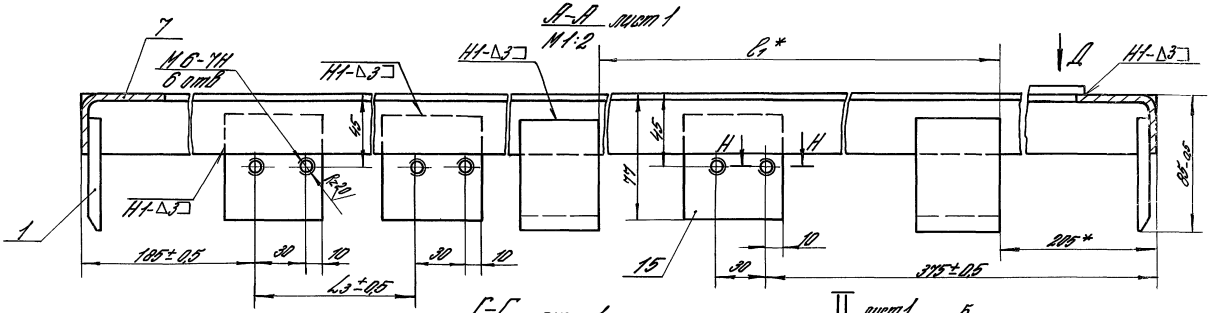

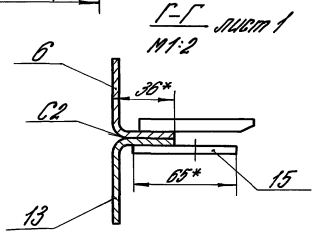

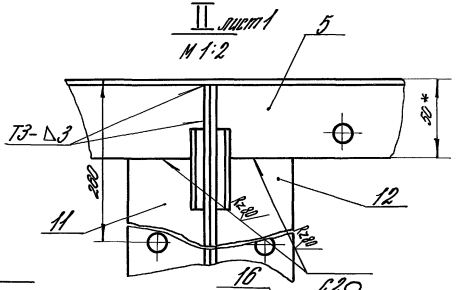

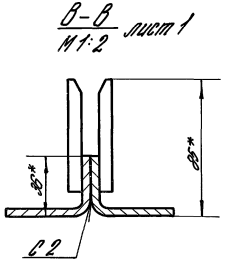

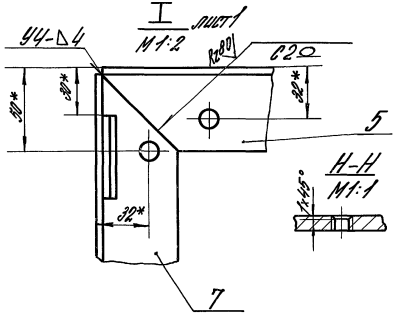

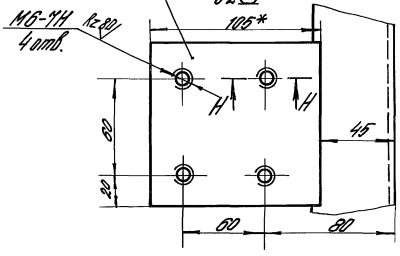

		1.435.9-24.1 1300 СБ	Лист 2

20039-02 40

Копировал: Юрин Формат А3

III
М1:2 лист 1

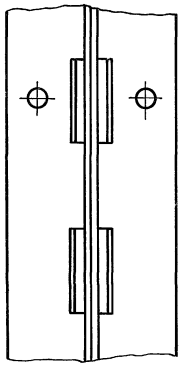

IV
М1:2 лист 1

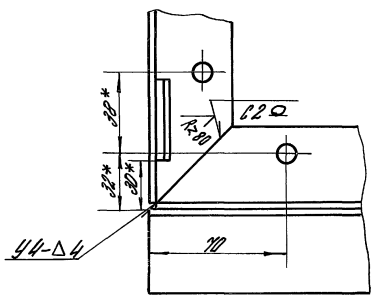

К-К лист 1
М1:2

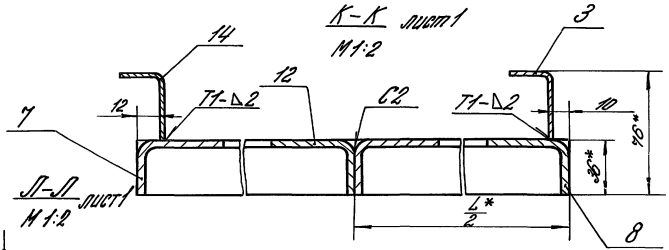

Л-Л лист 1
М1:2

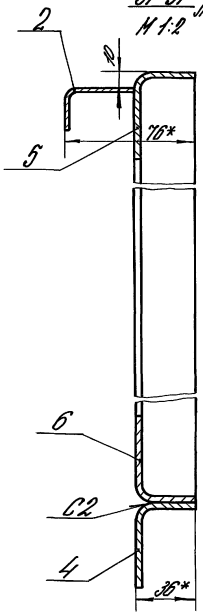

V
М1:2 лист 1

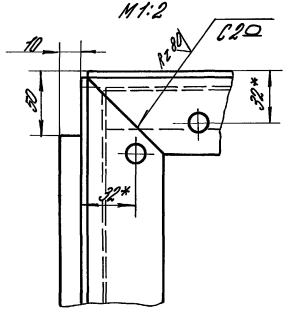

Вид М
М1:2 лист 1

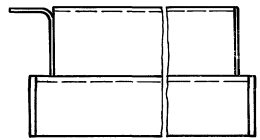

Вид И
М1:2

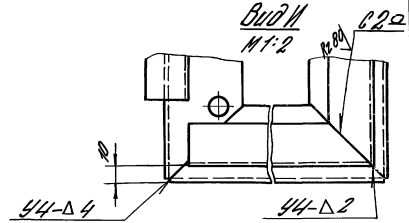

	1.435.9-24.1 1300 СБ	Лист 3

20039-02 41

Копировал: Юрков Формат А3

Инв. № подл. | Подпись и дата | Взам. инв. №

Вид Е
м 1:4 лист 1

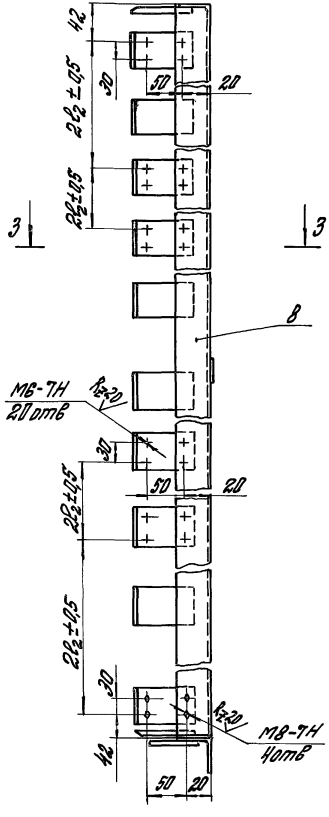

Вид Ж
м 1:4 лист 1

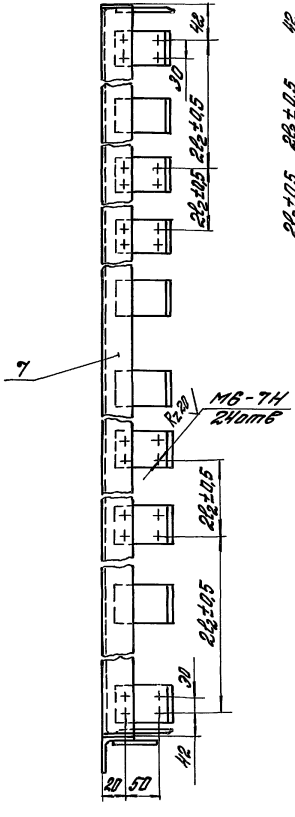

Вид Р
м 1:4 лист 1

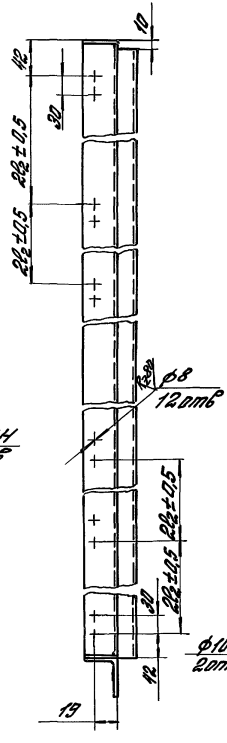

Вид Т
м 1:4 лист 1

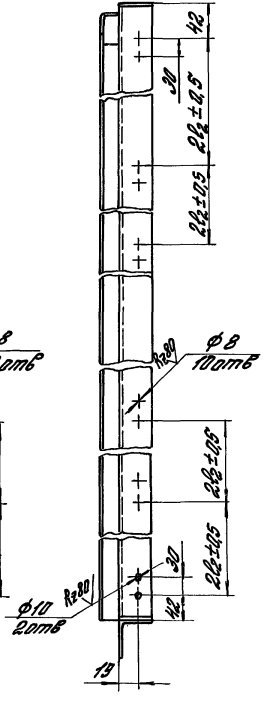

3-3
м 1:2

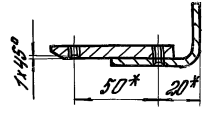

Инв.№ подл. | Подпись и дата | Взам. инв.№

1.435.9-24.1 1300 СБ

Лист 4

Копировал: 20039-02

Формат А3

Рис.1

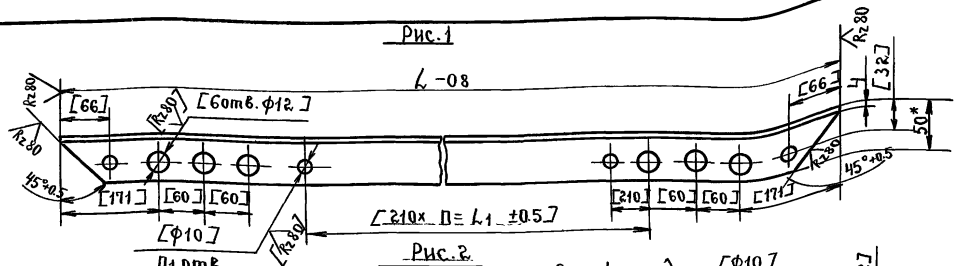

Рис.2

Остальное см. Рис.1

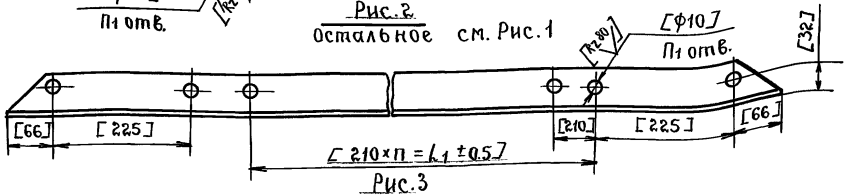

Рис.3

Остальное см. Рис.2

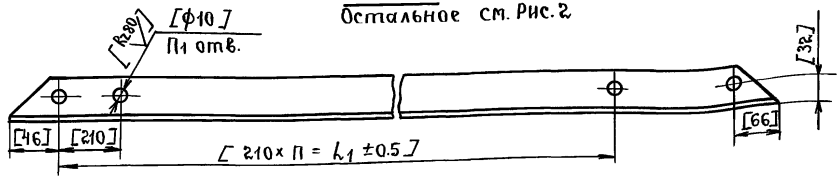

Обозначение.		Рис.	L, мм.	L1, мм.	П	П1	Масса, кг
1.435.9-24.1 1301	изображено	1	3782	2940	14	16	9
-01			3182	2520	12	14	7.5
-02	зеркальное отражение		3782	2940	14	16	9
-03			3182	2520	12	14	7.5
-04	изображено	2	3782	2940	14	17	9
-05			3182	2520	12	15	7.5
-06	зеркальное отражение		3782	2940	14	17	9
-07			3182	2520	12	15	7.5
-08	изображено	3	3562	3360	16	18	8.5
-09			2962	2730	13	15	7
-10	зеркальное отражение		3562	3360	16	18	8.5
-11			2962	2730	13	15	7

1. Обработку по размерам в квадратных скобках производить при сборке по докум. 1.435.9-24.1 1100 СБ
2*. Размер для справок.
3. Неуказанные предельные отклонения размеров: H14; $\pm \frac{IT14}{2}$.

Разраб.	Лукашевич	подп.	
Пров.	Погорелов	"	
Н.контр.	Шерстнева	"	
Утв.	Погорелов	"	

1.435.9 – 24.1 1301

Стойка.

Лит.	Масса	Масштаб
Р	см табл.	1:4

Лист | Листов 1

Уголок 50×36×4 ГОСТ 19772-74* / Вст.3кп2 ГОСТ 11474-76*

ЦНИИПРОМЗДАНИЙ

Инв. №подл. | Подпись и дата | Взам. инв. №

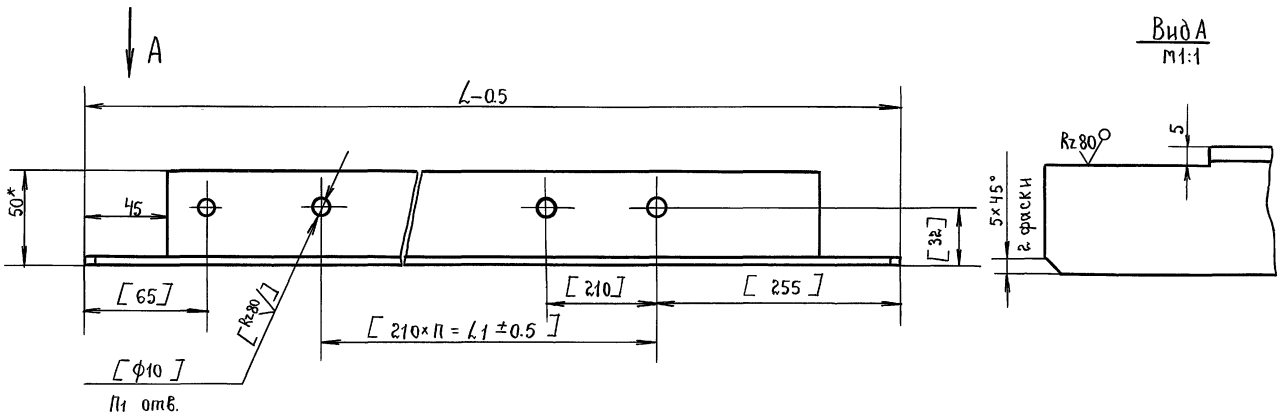

1 Обработку по размерам в квадратных скобках производить при сборке по докум 1.435.9-24.1 1100СБ.

2* Размер для справок.

3. Неуказанные предельные отклонения размеров: $H14; \pm \frac{JT14}{2}$

Обозначение		L, мм.	L1, мм.	П	П1	Масса, кг
1.435.9-24.1 1302	Изображено	3560	3150	15	17	8.4
– 01		2960	2520	12	14	7.1
– 02	Зеркальное отражение.	3560	3150	15	17	8.4
– 03		2960	2520	12	14	7.1

Разраб	Лукашевич	подп.	
Провер	Погорелов	»	
Н.контр	Шерстнева	»	
Утв.	Погорелов	»	

1.435.9-24.1 1302

Перемычка.

Лит	Масса	Масштаб
Р	см табл.	1:2

Лист | Листов 1

Уголок 50×36×4 ГОСТ 19772-74* Ст3 кп2 ГОСТ 11474-76*

ЦНИИПРОМЗДАНИЙ.

20039-02 44

Инв.№подл. | Подпись и дата | Взам.инв.№

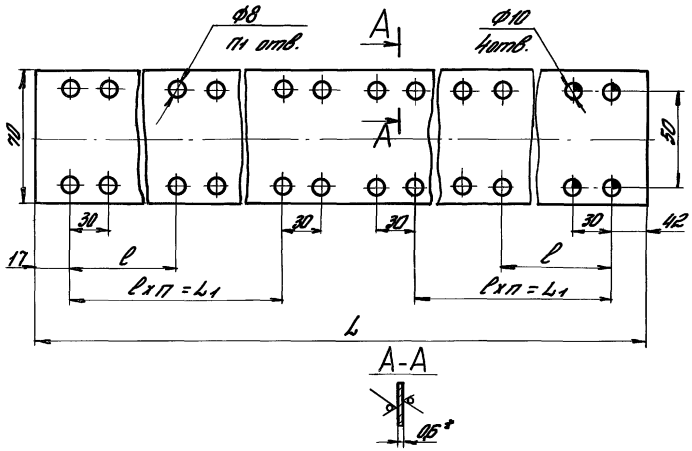

Обозначение	L, мм	L1, мм	l, мм	П	П1	Масса, кг
1.435.9-24.1 1101	5345	2220	740	3	28	1,74
-01	4145	1560	780	2	20	1,3
-02	3545	1344	672	2	20	1,14
-03	2945	1380	690	2	20	0,96

1. Размер для справок.
2. Неуказанные предельные отклонения размеров: Н14, $\pm \frac{JT14}{2}$.

Разраб.	Лукашевич			1.435.9-24.1 1101			
Пров.	Погорелов			Пластина	Лит.	Масса	Масштаб
Н.контр.	Глебочкин				Р	См. табл.	1:2
Утв.	Погорелов				Лист	Листов 1	
				ОЦ Б-ПН-НО-0,6ГОСТ19904-74* / Ст.3кп-ПК-МТ-УТ-2ГОСТ14918-80	ЦНИИПРОМЗДАНИЙ		

Инв. № подл. | Подп. и дата | Взам. инв. №

Копировал

Формат А4

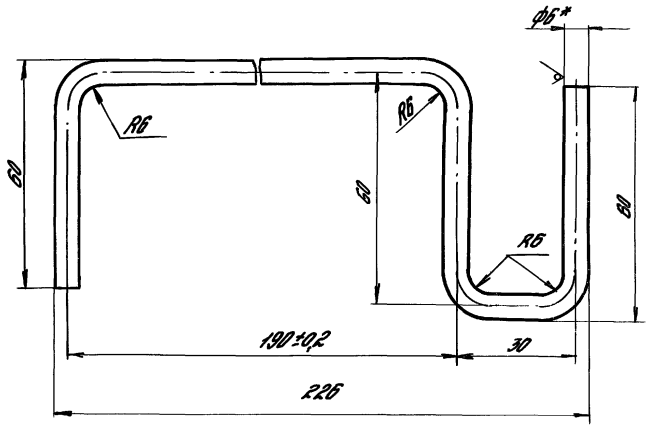

1.* Размер для справок.
2. Неуказанные предельные отклонения размеров $\pm \frac{JT14}{2}$.

Разраб.	Лукашевич			1.435.9-24.1 1102			
Пров.	Погорелов			Торсион	Лит.	Масса	Масштаб
Н.контр.	Глебочкин				Р	0,09	1:1
Утв.	Погорелов				Лист	Листов 1	
				Проволока-6 ГОСТ 1071-81	ЦНИИПРОМЗДАНИЙ		

Инв. № подл. | Подпись и дата | Взам. инв. №

Копировал Евдокимова

Формат А4

gost.e-ecolog.ru