ТИПОВЫЕ КОНСТРУКЦИИ, ИЗДЕЛИЯ И УЗЛЫ ЗДАНИЙ И СООРУЖЕНИЙ

СЕРИЯ 1.435.3-22

ВОРОТА ОТКАТНЫЕ С ПРИМЕНЕНИЕМ ГНУТЫХ ПРОФИЛЕЙ ИЗ ТОНКОЛИСТОВОЙ СТАЛИ С РУЧНЫМ ОТКРЫВАНИЕМ

Выпуск I

Рабочие чертежи

РАЗРАБОТАНО

ЭКБ ВПО "Союзстройконструкция"

Зам.директора Л.А.Фейгель

Главный конструктор проекта Ю.А.Неизвестнов

ЦНИИпромзданий

Зам.директора С.М.Гликин

Руководитель отдела НОК Г.М.Смилянский

Главный специалист 10.6.82 В.И.Глебочкин

УТВЕРЖДЕНЫ ГОССТРОЕМ СССР

Протокол № 63 от I3 августа I982 года

Инв.№ подл. | Подпись и дата | Взам.инв.№

gost.e-ecolog.ru

Содержание

Обозначение	Наименование	Стр.
14353-221 ТУ 07.00.00.00 ТО	Техническое описание	4
14353-221 ТУ 07.00.00.00	Ворота откатные	6
14353-221 ТУ 07.00.00.00 СБ	Ворота откатные Сборочный чертеж	8
14353-221 ТУ 07.01.01.00.00	Полотно	12
14353-221 ТУ 07.01.01.00.00 СБ	Полотно Сборочный чертеж	14
14353-221 ТУ 07.01.01.01.00	Рама	16
14353-221 ТУ 07.01.01.01.00 СБ	Рама. Сборочный чертеж	17
14353-221 **ТУ 07.01.01.01.07**	Уголок 3.232	19
14353-221 ТУ 07.01.01.01.01	Стойка	20
14353-221 ТУ 07.01.01.01.02	Импост	21
14353-221 ТУ 07.01.01.01.03	Импост	22
14353-221 ТУ 07.01.01.01.04	Направляющая	23
14353-221 ТУ 07.01.01.01.05	Болт	24
14353-221 ТУ 07.01.01.01.06	Планка	
14353-221 ТУ 07.01.01.02.00	Панель	25
14353-221 ТУ 07.01.01.02.00 СБ	Панель Сборочный чертеж	26
14353-221 ТУ 07.01.01.02.01	Обшивка	27
14353-221 ТУ 07.01.01.02.02	Ребро	28
14353-221 ТУ 07.01.01.02.03	Ребро	28
14353-221 ТУ 07.01.01.03.00	Стержень	29
14353-221 ТУ 07.01.01.03.00 СБ	Стержень Сборочный чертеж	29
14353-221 ТУ 07.01.01.03.01	Стержень	30
14353-221 ТУ 07.01.01.03.02	Ручка	30
14353-221 **ТУ 07.01.01.00.10**	Вкладыш 3.233	31
14353-221 ТУ 07.01.01.00.01	Обрамление	32
14353-221 ТУ 07.01.01.00.02	Обрамление	32
14353-221 ТУ 07.01.01.00.03	Обрамление	33
14353-22[illegible] ТУ 07.01.01.00.04	Обрамление	34
1435[illegible]-221 ТУ 07.01.01.00.05	Прокладка	35
353-221 ТУ 07.01.01.00.06	Вкладыш	35
14353-221 ТУ 07.01.01.00.08	Скоба	36
14353-221 ТУ 07.01.01.00.09	Уголок	36
14353-221 ТУ 07.01.02.00.00	Стойка	37
14353-221 ТУ 07.01.02.00.00 СБ	Стойка. Сборочный чертеж	37
14353-221 ТУ 07.01.02.00.01	Плита	38
14353-221 ТУ 07.01.03.00.00	Башмак	38
14353-221 ТУ 07.01.03.00.00 СБ	Башмак Сборочный чертеж	39
14353-221 ТУ 07.01.03.01.00	Башмак	40
14353-221 ТУ 07.01.03.01.00 СБ	Башмак. Сборочный чертеж	40
14353-[illegible] ТУ [illegible].03.01.01	Основание	41
14353-[illegible] ТУ 07.01.03.01.02	Упор	41
14353-221 ТУ 07.01.03.00.01	Основание	42
14353-221 ТУ 07.01.04.00.00	Башмак	42
14353-221 ТУ 07.01.04.00.00 СБ	Башмак Сборочный чертеж	43
14353-221 ТУ 07.01.04.01.00	Башмак	44
14353-221 ТУ 07.01.04.01.00 СБ	Башмак Сборочный чертеж	44
14353-221 ТУ 07.01.04.01.01	Основание	45
14353-221 ТУ 07.01.04.00.01	Основание	46
14353-221 ТУ 07.01.05.00.00	Упор	46
14353-221 ТУ 07.01.05.00.00 СБ	Упор. Сборочный чертеж	47
14353-221 ТУ 07.01.05.01.00	Кронштейн	48
14353-221 ТУ 07.01.05.01.00 СБ	Кронштейн Сборочный чертеж	48
14353-221 ТУ 07.01.05.01.01	Косынка	49
14353-221 ТУ 07.01.05.01.02	Уголок	49
14353-221 ТУ 07.01.05.00.01	Планка	50
14353-221 ТУ 07.01.05.00.02	Пластина	50
14353-221 ТУ 07.01.06.00.00	Каретка	51
14353-221 ТУ 07.01.06.00.00 СБ	Каретка. Сборочный чертеж	52
14353-221 ТУ 07.01.06.01.00	Стойка	53
14353-221 ТУ 07.01.06.01.00 СБ	Стойка. Сборочный чертеж	54
14353-221 ТУ 07.01.06.01.01	Стойка	55
14353-221 ТУ 07.01.06.02.00	Кронштейн	55

Взам. инв. №

Подп. и дата

Инв. № подл.

Обозначение	Наименование	Стр.
1.435.3-22.1 ТЭ.07.06.02.00 СБ	Кронштейн. Сборочный чертеж	56
1.435.3-22.1 ТЭ.07.06.02.01	Уголок	57
1.435.3-22.1 ТЭ.07.06.02.02	Косынка	57
1.435.3-22.1 ТЭ.07.06.00.01	Ролик	58
1.435.3-22.1 ТЭ.07.06.00.02	Коромысло	59
1.435.3-22.1 ТЭ.07.06.00.03	Болт	59
1.435.3-22.1 ТЭ.07.06.00.04	Болт	60
1.435.3-22.1 ТЭ.07.06.00.05	Втулка	60
1.435.3-22.1 ТЭ.07.07.00.00	Механизм винтовой	61
1.435.3-22.1 ТЭ.07.07.00.00 СБ	Механизм винтовой. Сборочный чертеж	61
1.435.3-22.1 ТЭ.07.07.01.00	Корпус	62
1.435.3-22.1 ТЭ.07.07.01.00 СБ	Корпус. Сборочный чертеж	62
1.435.3-22.1 ТЭ.07.07.01.01	Плита	63
1.435.3-22.1 ТЭ.07.07.01.02	Бобышка	63
1.435.3-22.1 ТЭ.07.07.02.00	Рукоятка	64
1.435.3-22.1 ТЭ.07.07.02.00 СБ	Рукоятка. Сборочный чертеж	64
1.435.3-22.1 ТЭ.07.07.11.00	Рычаг	65
1.435.3-22.1 ТЭ.07.07.11.00 СБ	Рычаг. Сборочный чертеж	65
1.435.3-22.1 ТЭ.07.07.11.01	Втулка	66
1.435.3-22.1 ТЭ.07.07.11.02	Рычаг	66
1.435.3-22.1 ТЭ.07.07.02.01	Ручка	67
1.435.3-22.1 ТЭ.07.07.00.01	Винт	67
1.435.3-22.1 ТЭ.07.08.00.00	Колёсоотбойник	68
1.435.3-22.1 ТЭ.07.08.00.00 СБ	Колёсоотбойник. Сборочный чертеж	68
1.435.3-22.1 ТЭ.07.08.00.01	Кожух	69
1.435.3-22.1 ТЭ.07.08.00.02	Бампер	69
1.435.3-22.1 ТЭ.07.00.00.01	Кронштейн	70
1.435.3-22.1 ТЭ.07.00.00.02	Ограничитель	70
1.435.3-22.1 ТЭ.07.00.00.03	Монорельс	71
1.435.3-22.1 ТЭ.07.00.00.04	Болт фундаментный	72
1.435.3-22.1 ТЭ.07.00.00.05	Болт фундаментный	72

Обозначение	Наименование	Стр.

Инв.№ подл. | Подп. и дата | Взам. инв.№

I. ВВЕДЕНИЕ

I.I. Настоящая работа выполнена по плану типового проектирования Госстроя СССР на I982 год, раздел II, пункт 4.5.I.3. Типовая серия "Ворота откатные с применением гнутых профилей из тонколистовой стали с ручным открыванием" состоит из 2-х выпусков:

Выпуск 0 - Материалы для проектирования

Выпуск I - Рабочие чертежи

В настоящем выпуске разработаны рабочие чертежи ворот.

2. КОНСТРУКЦИЯ

2.I. Ворота разработаны следующих типоразмеров:

ВО 30 х 30 - ворота откатные для проема с размерами по ширине 3000 мм, по высоте - 3000 мм.

ВО 36 х 36 - ворота откатные для проема с размерами по ширине 3600 мм, по высоте - 3600 мм.

ВО 42 х 42 - ворота откатные для проема с размерами по ширине 4200 мм, по высоте - 4200 мм.

ВО 48 х 54 - ворота откатные для проема с размерами по ширине 4800 мм , по высоте - 5400 мм.

2.2. Ворота разработаны с одним полотном с верхней подвеской без привода. Ворота устанавливаются с наружной стороны здания. Полотно навешено на две каретки, которые катятся по монорельсу. Монорельс посредством кронштейнов крепится к балке козырька, прикрепленной к колоннам здания.

Уплотнение вверху и внизу полотна осуществляется за счет опускания полотна на I0 мм. Полотно ворот заполняется трехслойными панелями. Панели облицованы снаружи профилированным оцинкованным листом толщиной 0,8 мм. Заполняются панели минераловатными плитами марки 200 ГОСТ 22950-78.

Рама полотна выполнена из унифицированных холодногнутых замкнутых профилей, изготовляемых из оцинкованной рулонной стали толщиной I,5 мм. Применяемая рулонная сталь нормальной точности прокатки Б, высокой плоскостности ПВ, с обрезной кромкой О, марки Ст3кп, под окраску ПК, без узора кристаллизации МТ, с уменьшенной разнотолщинностью УР, ГОСТ I49I8-80.*

Уплотнение зазора между стеной и полотном ворот осуществляется с помощью специальных резиновых профилей из озоно-светоморозостойкой резины марки 26-404 ОСТ 38.05.I70-78 или марки 26-82 ТУ 38.I05.259-78, предназначенных для эксплуатации в климатических зонах с температурными интервалами от минус 50 °С до плюс 70° С.

Покрытие наружных поверхностей профилей - эмаль МЛ-I2 ГОСТ 9754-76*, цвет по образцу-эталону предприятия-изготовителя.

3. ТЕХНИЧЕСКИЕ ТРЕБОВАНИЯ

3.I. Неуказанные предельные отклонения размеров: отверстий НI4, валов I4, остальных $\pm \frac{ITI4}{2}$.

3.2. Неперпендикулярность сторон полотна ворот не должна быть более I мм на I м длины.

3.3. Допускаемые отклонения от размеров не должны быть более ± I мм на длине до I м с добавлением ± 0,5 мм на каждый последующий метр.

				1.435.3-22.1 79.07.00.00.00 ТО			
Зав отд	Исаков	[signature]	01.06.82	Ворота откатные Техническое описание	Стадия	Лист	Листов
Н контр.	Орлова	[signature]	02.06.82		Р	1	2
Зай зав отд	Кочергин	[signature]	01.06.82		ЭКБ ВПО „Союзстройконструкция		
Рук брис	Овечкин	[signature]	01.06.82				
Инж	Жуйкова	[signature]	01.06.82				

Инв. № подл | Подп и дата | Взам. инв.

3.4. Предельные отклонения размеров рамы ворот не должны быть более ± 3 мм на всей длине.

3.5. Неплоскостность полотна и поверхности рамы ворот не должна быть более I мм на I м длины и 3 мм на всей длине.

3.6. Прогиб горизонтальных и вертикальных элементов ворот под воздействием ветровой нагрузки не должен превышать I/200.

3.7. При производстве ворот используются:

профили стальные 2.40I, 2.402, 2.403, 2.4I5, 2.602, 2.604,2.606;

профили резиновые 2.909, 2.9I0, 2.9I2;

профиль пластмассовый 2.905;

винт I-4,2xI3; винт 3-4,2x9,5; винт 3-4,2xI3;

деталь 3.252

изготовляемые на Первоуральском заводе комплектных металлических конструкций по нормалям завода.

4. МАРКИРОВКА

Маркировка наносится водостойкой краской по трафарету. Размер шрифта по ГОСТ 2930-62.**

При маркировании наносится условное обозначение ворот и штамп ОТК предприятия-изготовителя.

5. УПАКОВКА

Упаковка ворот производится по чертежам предприятия-изготовителя. Упаковка должна обеспечить сохранность изделий и механизацию погрузочно-разгрузочных работ.

6. ТРАНСПОРТИРОВАНИЕ И ХРАНЕНИЕ

Ворота размерами 4,8 м x 5,4 м, 4,2 м x 4,2 м должны транспортироваться в разобранном виде узлами в горизонтальном положении и в таком же положении храниться в упаковке или на специальных подкладках в закрытых складах.

Ворота других размеров поставляются в собранном виде.

7. ОБОЗНАЧЕНИЕ ДОКУМЕНТОВ

7.I. Структура обозначения документов следующая:

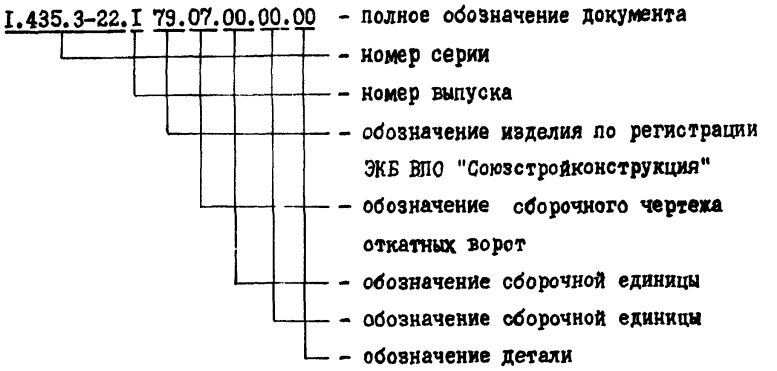

Инв № подл	Подп и дата	Взам инв №

Формат	Зона	Поз.	Обозначение	Наименование	Кол на исполн 1435 3 22 1 79 07 00 00 00										Примечание
					–	01	02	03							
				Документация											
А3			1.435.3-22.1 79.07.00.00.00 СБ	Сборочный чертеж	X	X	X	X							
				Сборочные единицы											
А4		1	1.435.3-22.1 79.07.01.00.00	Полотно	1										
			-01	Полотно		1									
			-02	Полотно			1								
			-03	Полотно				1							
А4		2	1435.3-22.1 79.07.02.00.00	Стойка	1	1	1	1							

Зав отд	Исаков	[signature]	01.06.82
Н контр	Орлова	[signature]	02.06.82
Зам зав отд	Кочергин	[signature]	01.06.82
Рук бриг	Овечкин	[signature]	31.05.82
Инж	Исакович	[signature]	12.05.82

1.435.3-22.1 79.07.00.00.00

Ворота откатные

Стадия	Лист	Листов
П	1	4

ЭКБ ВПО "Союзстройконструкция"

Копировал

Формат А4

Инв № подл	Подп и дата	Взам инв №

Формат	Зона	Поз	Обозначение	Наименование	Кол на исполн 1.435.3-22.1 79.07.00.00.00										Примечание
					–	01	02	03							
А4		3	1435.3-22.1 79.07.03.00.00	Башмак	1	1	1	1							
А4		4	1.435.3-22.1 79.07.04.00.00	Башмак	1	1	1	1							
А4		5	1.435.3-22.1 79.07.05.00.00	Упор	2	2	2	2							
А4		6	1435.3-22.1 79.07.06.00.00	Каретка	2	2	2	2							
А4		7	1435.3-22.1 79.07.07.00.00	Механизм винтовой	2	2	2	2							
А4		8	1.435.3-22.1 79.07.08.00.00	Колесоотбойник	4	4	4	4							
				Детали											
А4		10	1435.3-22.1 79.07.00.00.01	Кронштейн	9	10	12	13							
А4		11	1.435.3-22.1 79.07.00.00.02	Ограничитель	2	2	2	2							
А3		12	1.435.3-22.1 79.07.00.00.03	Монорельс	1										
			-01	Монорельс		1									
			-02	Монорельс			1								
			-03	Монорельс				1							
А4		13	1.435.3-22.1 79.07.00.00.04	Болт фундаментный	2	2	2	2							
А4		14	1.435.3-22.1 79.07.00.00.05	Болт фундаментный	16	16	16	16							

1.435.3-22.1 79.07.00.00.00

Лист 2

Копировал

Формат А4

18419-02 7

Формат	Зона	Поз	Обозначение	Наименование	Кол. на исполн. 1.435.3-22.1 79.07.00.00.00 –	01	02	03	Примечание
				Стандартные изделия					
		20		Болт М10×30.56.099 ГОСТ 7798-70*	4	4	4	4	
		21		Болт М12×35.56.099 ГОСТ 7798-70*	20	22	26	28	
		22		Гайка М10.5.099 ГОСТ 5915-70*	4	4	4	4	
		23		Гайка М12.5.099 ГОСТ 5915-70*	17	18	20	21	

Инв. № подл | Подп. и дата | Взам. инв. №

Формат	Зона	Поз	Обозначение	Наименование	Кол. на исполн. 1.435.3-22.1 79.07.00.00.00 –	01	02	03	Примечание
		24		Гайка М24.5.099 ГОСТ 5915-70*	32	32	32	32	
		25		Шайба 10.65Г.099 ГОСТ 6402-70*	4	4	4	4	
		26		Шайба 12.65Г.099 ГОСТ 6402-70*	22	24	28	30	
		27		Штифт 8.пб×20 ГОСТ 3128-70*	5	5	6	7	

№ 419-02 8

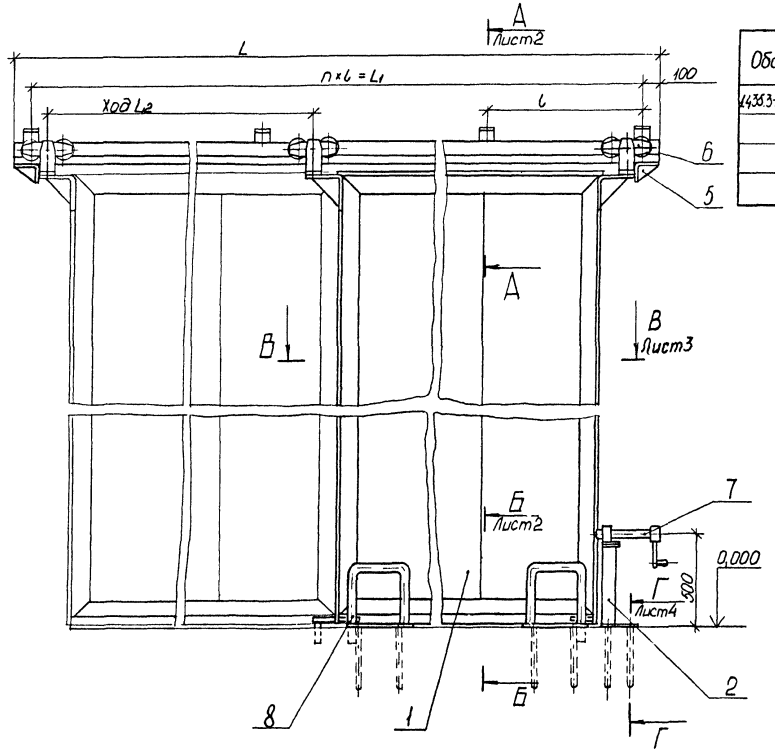

Обозначение	Тип	L, мм	L1, мм	L2, мм	L3*, мм	L4*, мм	L5*, мм	l, мм	H, мм	H1, мм	H2, мм	n	Масса, кг
1.435.3-22.1 79.07.00.00.00	18030×30	6160	6560	3000	3000	2960	3104	815	3302	2980	3000	8	640
-01	18036×36	7940	7740	3600	3600	3560	3704	860	3902	3580	3600	9	830
-02	18042×42	9110	8940	4200	4200	4160	4304	810	4502	4180	4200	11	1085
-03	18048×54	10400	10200	4800	4800	4760	4904	850	5102	5380	5400	12	1410

1. *Размеры для справок.
2. Неуказанные предельные отклонения размеров: валов h14, остальных ± IT14/2.
3. Отклонение от горизонтали монорельса поз. 12 не более 1°.
4. Упор поз. 5 установить на монорельс поз. 12 по месту на монтаже, обеспечив полное открывание ворот.
5. Штифт поз. 26 установить на кронштейне поз. 10 и монорельсе поз. 12 с шагом через один кронштейн поз. 10.

				1.435.3-22.1 79.07.00.00.00 СБ		
				Ворота откатные	Стадия: Р	Масса: см. табл.	Масштаб: 1:20
Зав. отд.	Исаков		11.06.82	Сборочный чертеж	Лист 1	Листов 4	
Н. контр.	Орлова		02.06.82				
Зам. зав. отд.	Кочергин		04.06.82		ЭКБ ВПО "Союзстройконструкция"		
Рук. бриг.	Овечкин		31.05.82				
Инж.	Исакович		13.05.82				

Инв. № подл. | Подп. и дата | Взам. инв. №

А — А
М1:2,5 лист1

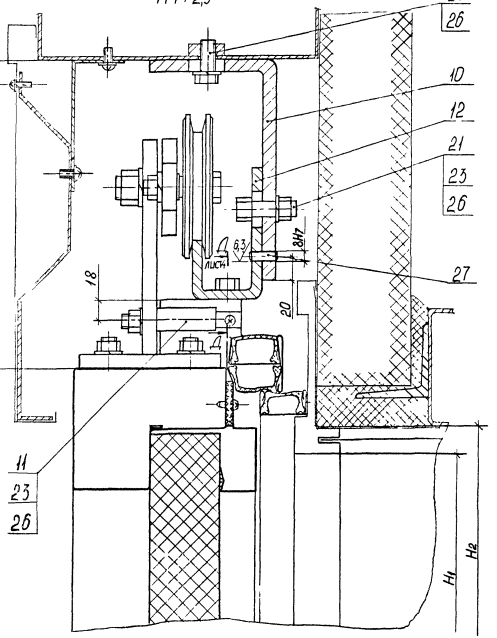

Б — Б
М1:2,5 лист1

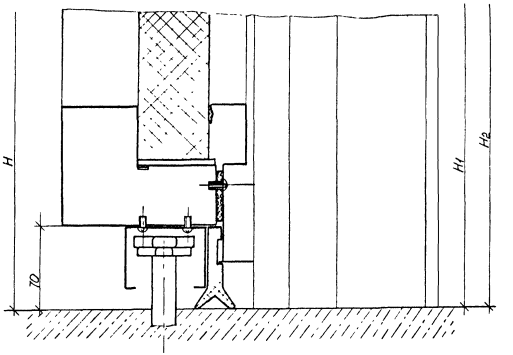

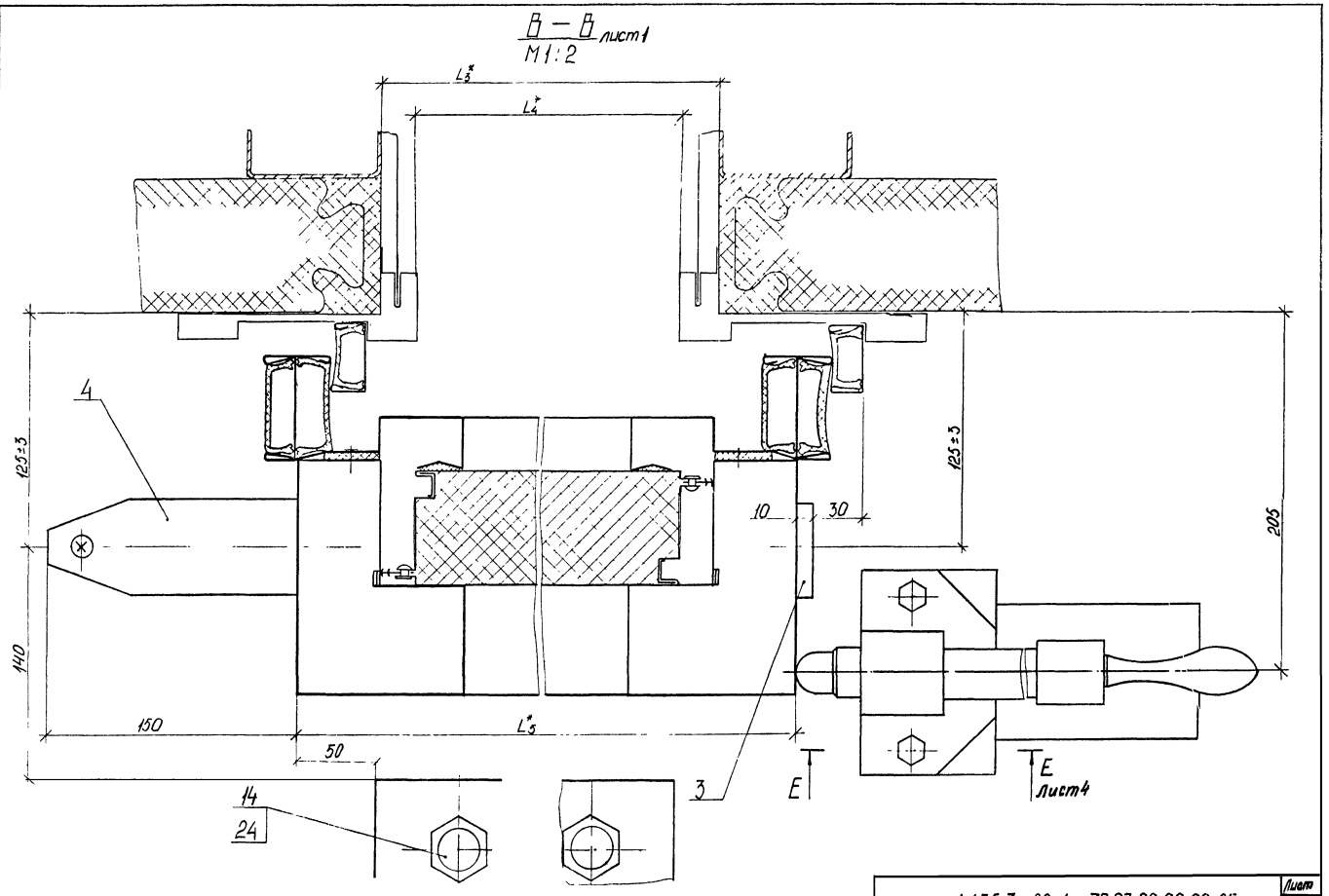

Инв.№ подл. | Подп. и дата | Взам. инв.№

Г — Г
М 1:2 лист1

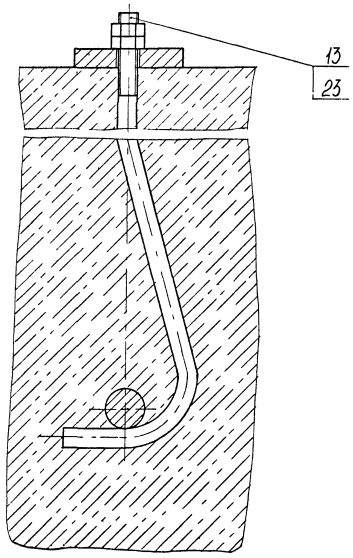

Д — Д
М 1 1 лист2

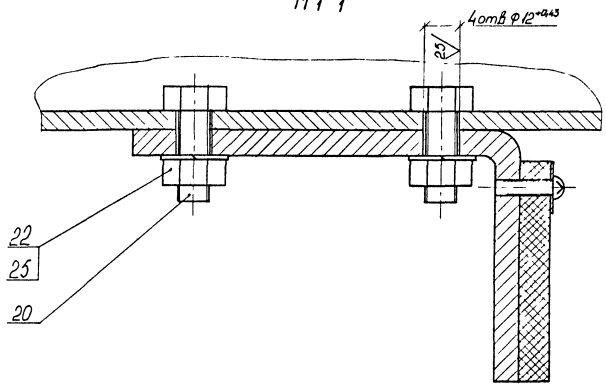

Е — Е
М 1 1 лист4

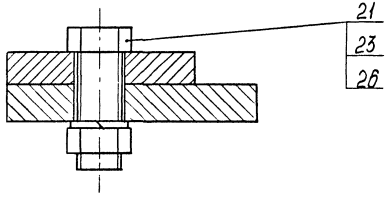

Инв N подл	Подп. и дата	Взам инв N

Формат	Зона	Поз	Обозначение	Наименование	Кол на исполн 1435 3-22.1 79 07.01 00.00 –										Примеч
					–	01	02	03							
				Документация											
А3			1435.3-22.1 79.07.01.00.00 СБ	Сборочный чертеж	X	X	X	X							
				Сборочные единицы											
А4		1	1435 3-22.1 79.07.01.01.00	Рама	1										
			-01	Рама		1									
			-02	Рама			1								
			-03	Рама				1							
А4		2	1435.3-22.1 79.07.01.02.00	Панель	5										
			-01	Панель		6									
			-02	Панель			7								
			-03	Панель				8							

				1.435.3-22.1 79.07 01 00.00			
Зав.отд	Исаков	[signature]	010582	Полотно	Стадия	Лист	Листов
Н.контр	Орлова		0256.82		Р	1	4
Зам.зав.отд	Кочергин	[signature]	010582		ЭКБ ВПО „Союзстройконструкция"		
Рук.бриг.	Овечкин	[signature]	310582				
Инж	Поскотина	[signature]	270582				

Копировал Формат А4

Инв N подл	Подп. и дата	Взам инв N

Формат	Зона	Поз	Обозначение	Наименование	Кол на исполн 1435 3-22.1 79.07 01 00 00 –										Примеч
					–	01	02	02							
А4		3	1.435.3-22.1 79.07.01.03.00	Стержень	1	1	1	1							
				Детали											
		5	1.435.3-22.1 79.07.01.00.10	Вкладыш 3.233	4	4	4	4							
А4		6	1435.3-22.1 79 07.01.00.01	Обрамление	1										
			-01	Обрамление		1									
			-02	Обрамление			1								
			-03	Обрамление				1							
А4		7	1.435.3-22.1 79.07.01.00.02	Обрамление	1										
			-01	Обрамление		1									
			-02	Обрамление			1								
			-03	Обрамление				1							
А3		8	1435.3-22.1 79.07.01.00.03	Обрамление	1										
			-01	Обрамление		1									
			-02	Обрамление			1								
			-03	Обрамление				1							
А3		9	1435.3-22.1 79.07.01.00.04	Обрамление	1										
			-01	Обрамление		1									

1.435 3-22.1 79 07 01.00 00	Лист 2

Копировал Формат А4

Инв. N подл. | Подп. и дата | Взам. инв. N

Формат	Зона	Поз.	Обозначение	Наименование	Кол. на испол. 14353-221 79.07.01.00.00 –				Примеч.
					–	01	02	03	
	9		14353-221 79.07.01.00.04 -02	Обрамление			1		
			-03	Обрамление				1	
А4	10		14353-221 79.07.01.00.05	Прокладка	2				
			-01	Прокладка		2			
			-02	Прокладка			2		
			-03	Прокладка				2	
	11		-04	Прокладка	2				
			-05	Прокладка		2			
			-06	Прокладка			2		
			-07	Прокладка				2	
А4	12		14353-221 79.07.01.00.06	Вкладыш	7	8	9	9	
				Подкладка					
				Пластина 1.лист.ТМКЦ-					
				п.-99 ГОСТ 7338-77*					
Б4	13		1.435.3-22.1 79.07.01.00.07	Подкладка 5мм*65мм*3004мм	1				
			-01	Подкладка 5мм*65мм*3604мм		1			
			-02	Подкладка 5мм*65мм*4204мм			1		
			-03	Подкладка 5мм*65мм*4804мм				1	
А4	14		1.435.3-22.1 79.07.01.00.08	Скоба	2	2	2	2	

	1.435.3-22.1 79.07.01.00.00	Лист 3

Копировал | Формат А4

Инв. N подл. | Подп. и дата | Взам. инв. N

Формат	Зона	Поз.	Обозначение	Наименование	Кол. на испол. 14353-221 79.07.01.00.00				Примеч.
					–	01	02	03	
А4		15	14353-22.1 79.07.01.00.09	Уголок	1	1	1	1	
				Стандартные изделия					
		20		Винт 3-4.2х9.5	10	10	10	10	см. п.3.7 технического описания
		21		Винт 3-4.2х13	24	28	32	38	см. п.3.7 технического описания
				Материалы					
		25		Герметик УТ-31 ГОСТ 13489-79	0.7	1	1.5	2	кг
		26		Профиль резиновый 2-909	18.5	22.1	25.7	31.7	м, см. п.3.7 технического описания
		27		Профиль резиновый 2-910	3.15	3.75	4.35	4.95	м, см. п.3.7 технического описания

	1.435.3-221 79.07.01.00.00	Лист 4

Формат А4

20-6146-74

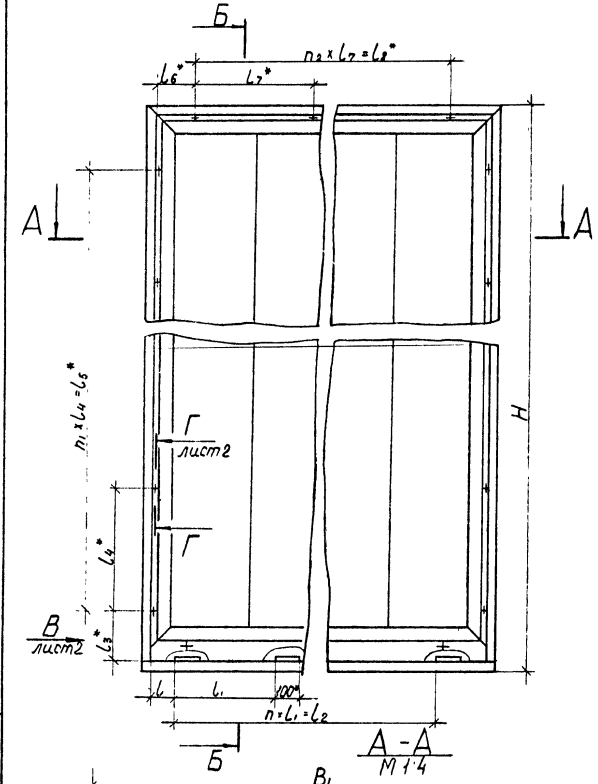

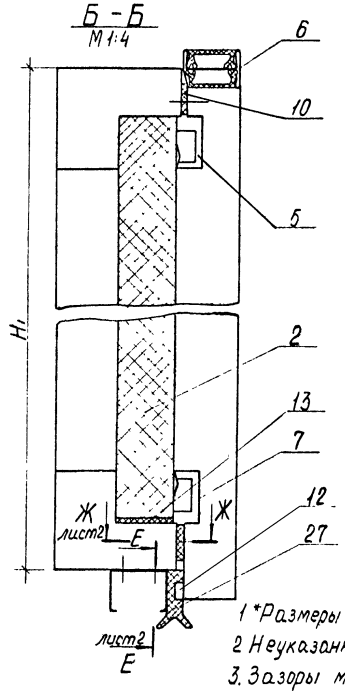

Размеры в мм

Обозначение	B	B₁	H	H₁	l	l₁	l₂	l₃*
1.435.3-22.1 79.07.01.00.00	3144	3104	3072	2982	112	480	2880	246
-01	3744	3704	3672	3582	86	500	3500	261
-02	4344	4304	4272	4182	136	500	4000	261
-03	4944	4904	5472	5382	136	575	4600	246

Продолжение

Обозначение	l₄*	l₅*	l₆*	l₇*	l₈*	n	n₁*	n₂*	n₃*	Масса,кг
1.435.3-22.1 79.07.01.00.00	510	2550	227	530	2650	6	5	5	24	457,56
-01	520	3120	232	540	3240	7	6	6	28	624,77
-02	530	3710	227	550	3850	8	7	7	32	818,59
-03	550	4950	212	560	4480	8	9	8	38	1167,43

1 *Размеры для справок

2 Неуказанные предельные отклонения размеров ±IT14/2

3. Зазоры между рамой поз.1 и панелью поз 2 заполнить герметиком марки УТ-31 ГОСТ 13489-79 поз 25.

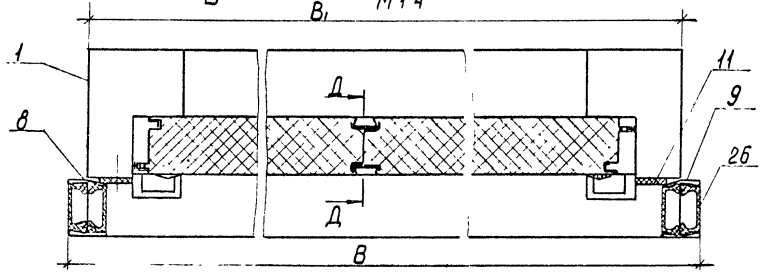

Зав.отд	Исаков		01.05.82
Н.контр.	Орлова		01.05.82
Зам.завот	Кочергин		01.05.82
Рук.брег	Овечкин		31.05.82
Инж.	Поскотина		27.05.82

1.435.3-22 1 79.07.01.00.00

Полотно
Сборочный чертеж

Стадия	Масса	Масштаб
Р	см табл	1:15
Лист 1	Листов 2	

ЭКБ ВПО „Союзстройконструкция"

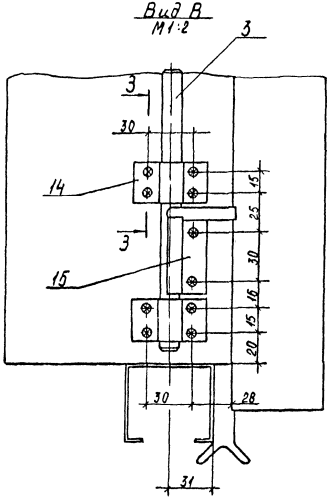

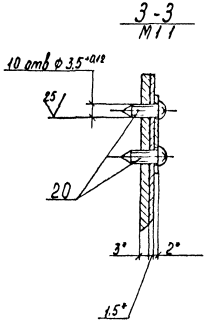

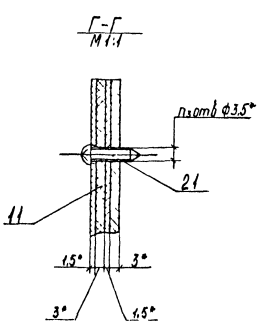

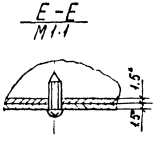

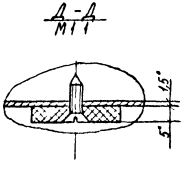

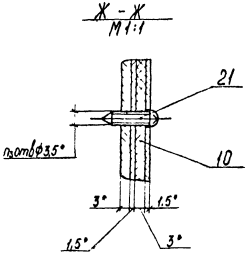

Инв. № подл. | Подп. и дата | Взам. инв. №

Формат	Зона	Поз.	Обозначение	Наименование	Кол на исполн. 1.435.3-22.1 79.07.01.01.00 –				Примеч
					–	01	02	03	
				Документация					
А3			1.435.3-22.1 79.07.01.01.00СБ	Сборочный чертеж					
				Детали					
А3		1	1.435.3-22.1 79.07.01.01.07	Уголок 3.232	4	4	4	4	
А3		2	1.435.3-22.1 79.07.01.01.01	Стойка	2				
			-01	Стойка		2			
			-02	Стойка			2		
			-03	Стойка				2	
А3		3	1.435.3-22.1 79.07.01.01.02	Импост	1				
			-01	Импост		1			
			-02	Импост			1		

				1.435.3-22.1 79.07.01.01.00			
Зав.отд	Исаков	[signature]	01.06.82	Рама	Стадия	Лист	Листов
Н.контр	Орлова	[signature]	01.06.82		Р	1	2
Зам.зав.отд	Кочергин	[signature]	01.06.82		ЭКБ ВПО „Союзстройконструкция"		
Рук.бриг	Овечкин	[signature]	31.05.82				
Инж	Поскотина	[signature]	27.05.82				

Копировал

Формат А4

Инв N подл	Подп и дата	Взам инв N

Формат	Зона	Поз.	Обозначение	Наименование	Кол на исполн. 1.435.3-22.1 79.07.01.01.00 –				Примеч.
					–	01	02	03	
		3	-03	Импост				1	
А3		4	1.435.3-22.1 79.07.01.01.03	Импост	1				
			-01	Импост		1			
			-02	Импост			1		
			-03	Импост				1	
А3		5	1.435.3-22.1 79.07.01.01.04	Направляющая	1				
			-01	Направляющая		1			
			-02	Направляющая			1		
			-03	Направляющая				1	
А4		6	1.435.3-22.1 79.07.01.01.05	Болт	4	4	4	4	
А4		7	1.435.3-22.1 79.07.01.01.06	Планка	10	12	14	16	
				Стандартные изделия					
		10		Болт М12×25.099 ГОСТ 7798-70*	36	36	36	36	
		11		Винт 1-4,2×13	10	12	14	18	см п.3.7 технического описания
		12		Винт 3-4,2×13	12	14	16	18	

1.435.3-22.1 79.07.01.01.00	Лист
	2

Копировал

Формат А4

18419-02 17

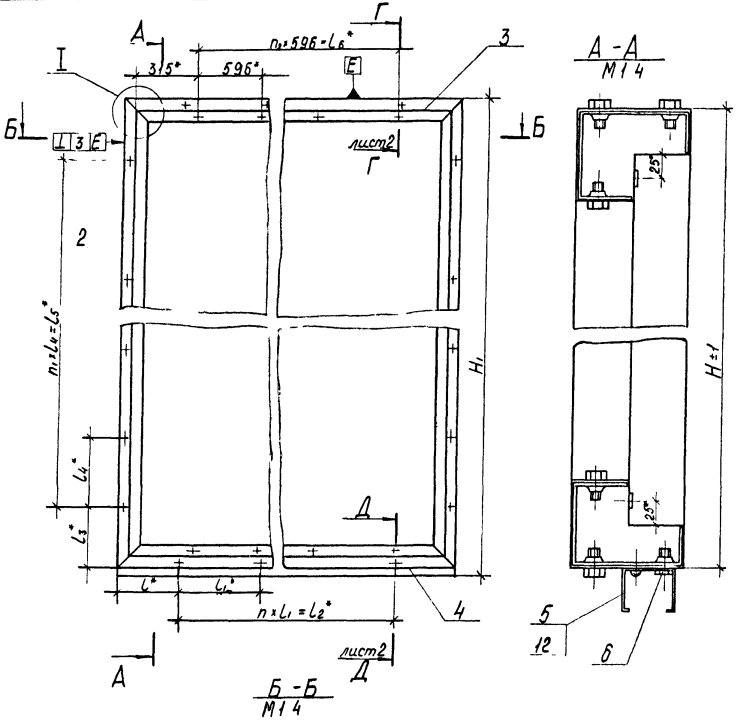

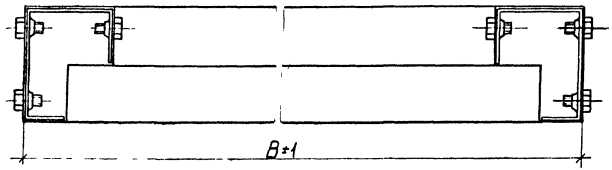

Размеры в мм

Обозначение	B	H	H₁	L*	L₁*	L₂*	L₃*	L₄*	L₅*
1435 3-22 1 79 07.01.01.00	3104	2982	3032	227	530	2650	216	510	2550
-01	3704	3582	3632	232	540	3240	231	520	3120
-02	4304	4182	4232	227	550	3850	231	530	3710
-03	4904	5382	5432	212	560	4480	216	550	4950

Продолжение

Обозначение	L₆*	n*	n₁*	n₂*	n₃*	Масса, кг
1435 3 221 79.07.01.01.00	2384	5	5	4	24	84.17
-01	2980	6	6	5	28	98.75
-02	3576	7	7	6	32	113.54
-03	4172	8	9	7	38	135.12

1 * Размеры для справок

2 Неплоскостность поверхности Ж в местах стыков сопрягаемых деталей поз 2,3 не более 0,3 мм

3 Сборку рамы выполнить совместно с кронштейном черт 79 07 06 02.00.

Зав отд	Исаков			
Н контр	Орлова			
Зам завотд	Кочергин			
Рук бриг	Овечкин			
Инж	Поскотина			

1.435 3-22 1 79 07.01 01 00 СБ

Рама
Сборочный чертеж

Стадия	Масса	Масштаб
Р	см. табл.	1:15
Лист 1	Листов 2	

ЭКБ ВПО „Союзстройконструкция"

Инв. № подл. | Подп. и дата | Взам. инв. №

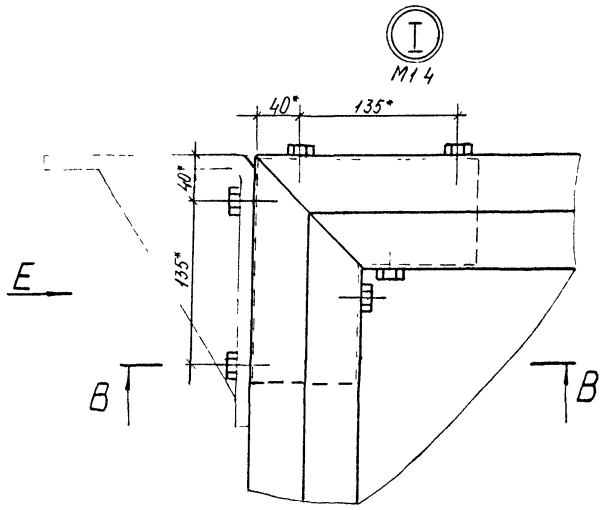
I
М14
40*
135*
40*
135*
E
B
B

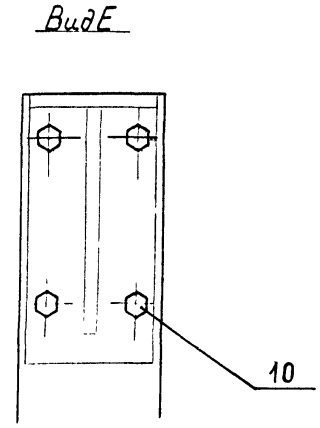
Вид Е
10

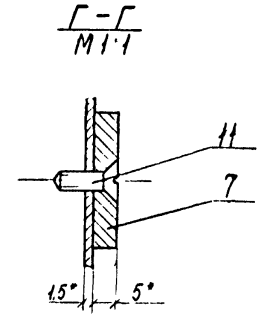
Г - Г
М1:1
11
7
1,5*
5*

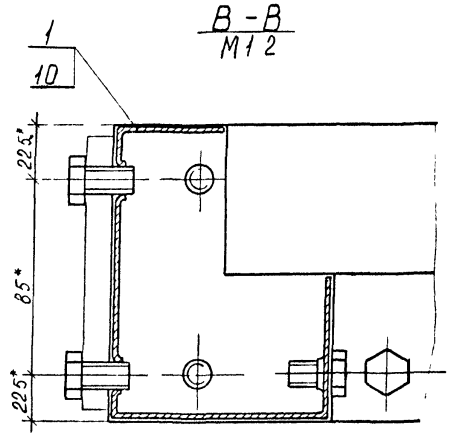
1
10
В - В
М12
22,5*
85*
22,5*

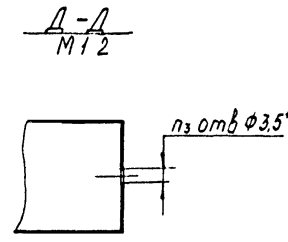
Д - Д
М12
n3 отв Ф3,5*

9(V)

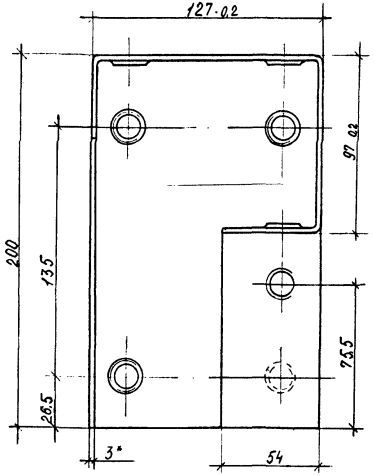

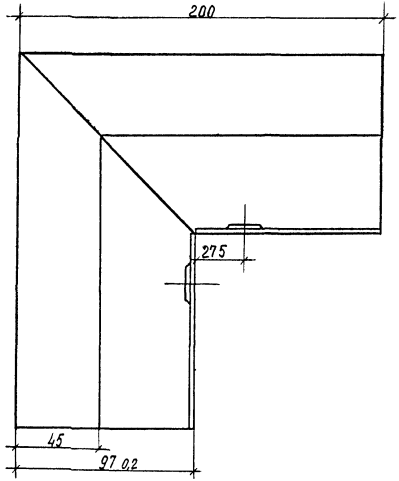

1.* Размер для справок

2. Неуказанные предельные отклонения размеров: валов h7, остальных IT14/2

3. Покрытие: эмаль МЛ-12, цвет по эталону, ГОСТ 9754-76* II-ХЛ1.

				1.435.3-22.1 79.07.01.01.07		
Зав.отд.	Исаков		1.04.82	Уголок 3.232	Стадия: Р	Масса: 2,33	Масштаб: 1:2
Н.контр.	Орлова		10.05.82		Лист	Листов 1
Зам.завотд.	Кочергин		10.05.82			
Рук.бриг.	Овечкин		31.05.82	Лист 63 ГОСТ 19903-74* Ст3 ГОСТ 16523-70*	ЭКБ ВПО „Союзстройконструкция"	
Инж.	Лоскутина		31.05.82			

Инв.№ подл. | Подп. и дата | Взам.инв.№

25/(V)

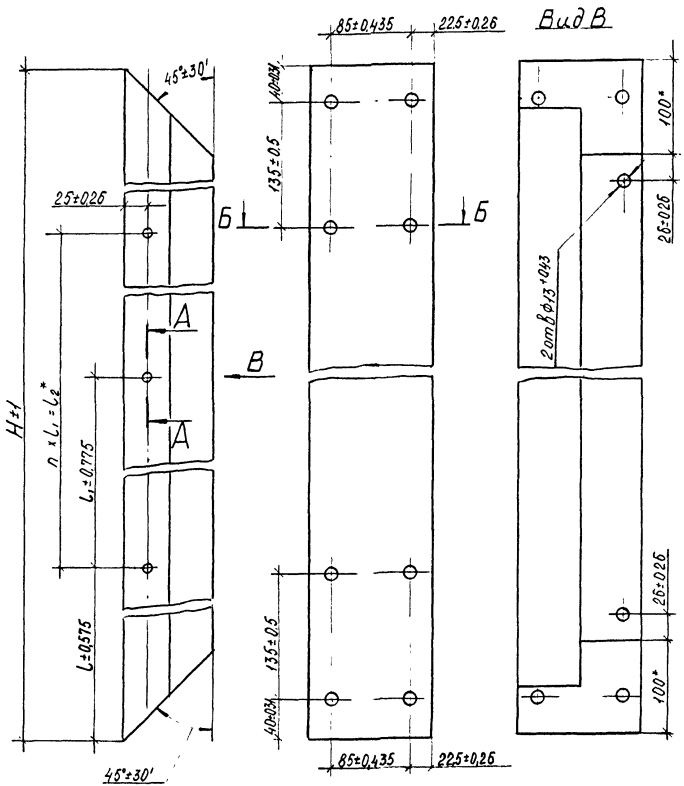

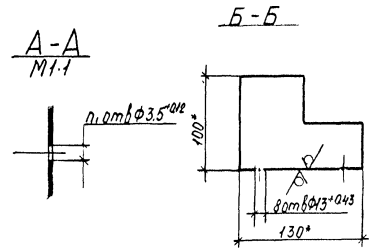

Размеры в мм

Обозначение	H	L	L_1	L_2	n	n_1	Масса кг
1435.3-22.1 79.07.01.01.01	2982	211	530	2650	5	6	16.8
-01	3582	216	540	3240	6	7	20.2
-02	4182	211	560	3850	7	8	23.6
-03	5382	236	560	5000	10	11	30.4

1. * Размеры для справок
2. Покрытие наружной поверхности: эмаль МЛ-12, цвет по эталону, ГОСТ 9754-76, IV-ХЛ1.

Зав отд	Исаков		01.04.82
Н контр	Орлова		02.04.82
Зам зав отд	Кочергин		01.04.82
Рук бриг	Овечкин		31.05.82
Инж	Поскотина		19.05.82

1.435.3-22.1 79.07.01.01.01

Стойка

Стадия	Масса	Масштаб
Р	см табл	1:2
Лист	Листов 1	

2.401

ЭКБ ВПО „Союзстройконструкция"

Инв. № подл. | Подп. и дата | Взам. инв. №

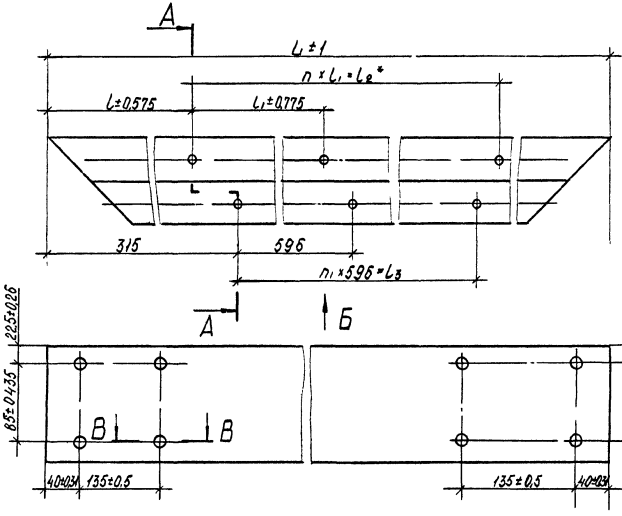

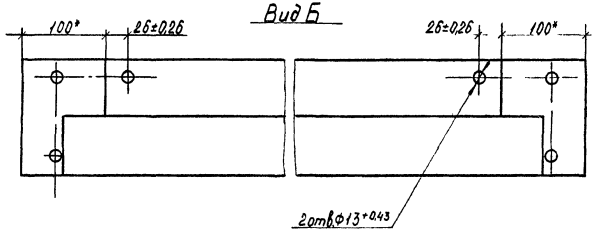

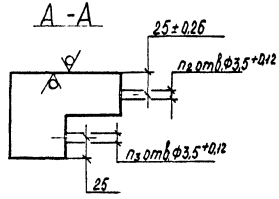

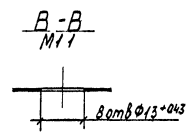

25 (V)

Размеры в мм

Обозначение	L	l	l_1	l_2	l_3	n	n_1	n_2	n_3	Масса, кг
14353-22.1 79.07.01.01.02	3104	222	540	2700	2384	5	4	6	5	17,5
-01	3704	222	550	3300	2980	6	5	7	6	20,8
-02	4304	212	560	3920	3576	7	6	8	7	24,2
-03	4904	232	560	4480	4172	8	7	9	8	27,6

1.* Размеры для справок
2 Неуказанные предельные отклонения размеров: ± IT14/2
3 Покрытие наружной поверхности: эмаль МЛ-12, цвет по эталону, ГОСТ 9754-76* IV-ХЛ1.

				1.435 3-22.1 79.07.01.01.02	
				Стадия	Масса	Масштаб
Зав. отд.	Исаков		04.82	Мпост	Р	см. табл.	1:2
Н. контр.	Орлова		07.86.82				
Зам. зав. отд.	Кочергин		07.08.82		Лист	Листов 1
Рук. бриг.	Овечкин		31.05.82	2.401	ЗКБ ВПО „Союзстроиконструкция"	
Инж.	Поскотина		00.08.82			

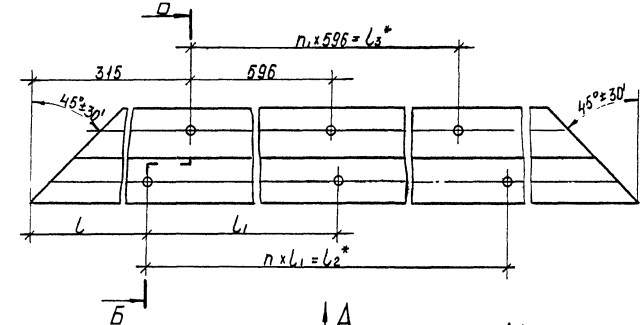

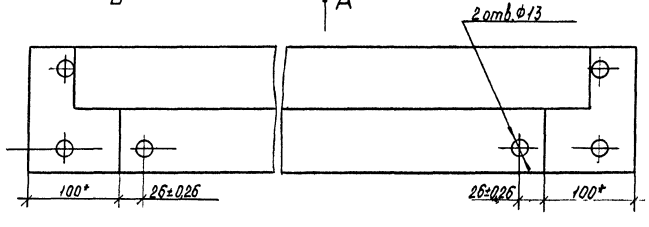

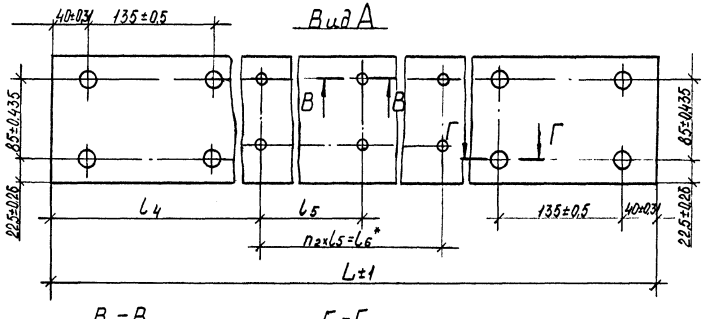

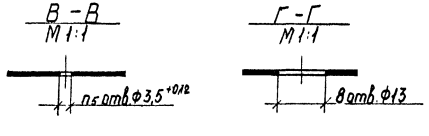

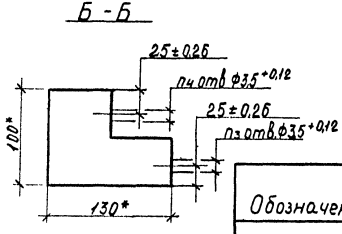

25/(▽)

Размеры в мм

Обозначение	L	l	l_1	l_2	l_3
1.435.3-22.1 79.07.01.01.03	3104	222	540	2700	2384
-01	3704	222	550	3300	2980
-02	4304	212	560	3920	3576
-03	4904	232	560	4480	4172

Продолжение

Обозначение	l_4	l_5	l_6	n	n_1	n_2	n_3	n_4	n_5	Масса, кг
1.435.3-22.1 79.07.01.01.03	227	530	2650	5	4	5	6	5	6	17,4
-01	232	540	3240	6	5	6	7	6	7	20,7
-02	227	550	3850	7	6	7	8	7	8	24,1
-03	212	560	4480	10	7	8	11	8	9	27,5

1. * Размеры для справок.
2. Покрытие наружной поверхности: эмаль МЛ-12, цвет по эталону, ГОСТ 9754-76, $\frac{*}{IV}$-ХЛ1.

Зав.отд.	Исаков			1.435.3-22.1 79.07.01.01.03	
Н.контр.	Орлова			Импост	Стадия: Р; Масса: см. табл.; Масштаб: 1:4
Зам.зав.отд.	Кочергин				Лист; Листов 1
Рук.бриг.	Овечкин			2.401	ЭКБ ВПО Союзстройконструкция*

Копировал 18419-02 23 Формат А3

Инв.№подл. | Подп. и дата | Взам.инв.№

25 V/(V)

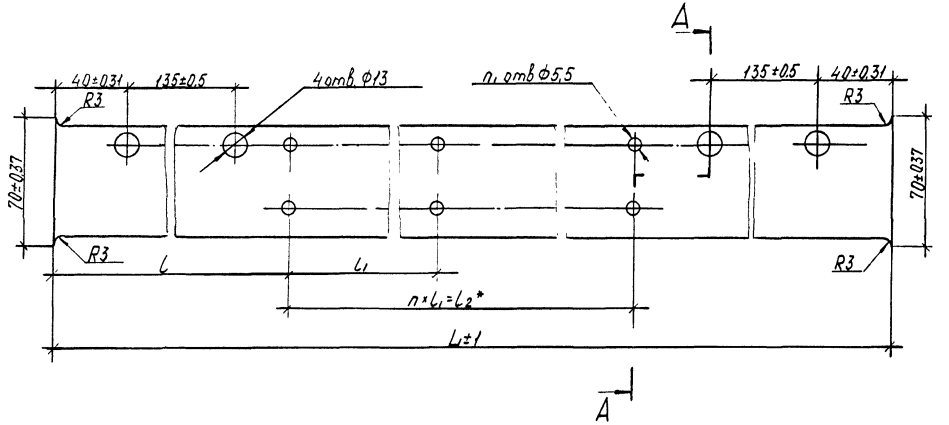

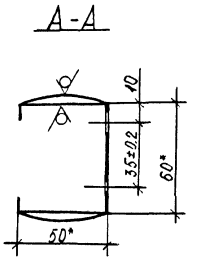

Размеры в мм

Обозначение	L	l	l1	l2	n	n1	Масса кг
1.435.3-22.1 79.07.01.01.04	3104	227	530	2650	5	12	6.10
-01	3704	232	540	3240	6	14	7.28
-02	4304	227	550	3850	7	16	8.47
-03	4904	212	560	4480	8	18	9.65

1* Размеры для справок

2. Покрытие наружной поверхности: эмаль МЛ-12, цвет по эталону, ГОСТ 9754-76, IV-ХЛ1.

				1.435.3-22.1 79.07.01.01.04		
Зав.отд	Исаков		01.05.82	Направляющая	Стадия	Масса	Масштаб
Н.контр	Орлова		01.05.82		Р	см. табл	1:2
Зам.зав.отд	Кочергин		01.05.82		Лист	Листов 1
Рук.бриг	Овечкин		01.05.82	2.415	ЭКБ ВПО "Союзстройконструкция"	
Инж.	Поскотина		20.05.82			

Инв.№ подл. | Подп. и дата | Взам.инв.№

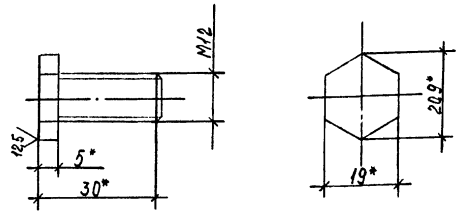

*Размеры для справок

				1.435.3-22.1 79.07.01.01 05		
				Болт	Стадия: Р	Масса: 0.03	Масштаб: 1:1
					Лист	Листов 1
Зав.отд.	Исаков		11.06.82	Заготовка Болт М12×25.58.099 ГОСТ 7796-70*	ЭКБ ВПО „Союзстройконструкция"	
Н.контр.	Орлова		12.05.82			
Зам.зав.отд	Кочергин		12.05.82			
Рук.бриг.	Овечкин		31.05.82			
Инж.	Поскотина		26.05.82			

Подп. и дата | Взам.инв.№ | Инв.№подл.

Копировал Формат А4

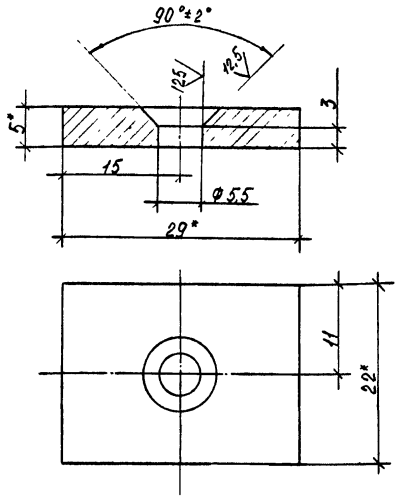

1. *Размеры для справок
2. Неуказанные предельные отклонения размеров: отверстий H14, остальных ±IT14/2.

				1.435.3-22.1 79.07.01.01 06		
				Планка	Стадия: Р	Масса: 0.04	Масштаб: 2:1
					Лист	Листов 1
Зав.отд	Исаков		11.06.82	Заготовка 3.252	ЭКБ ВПО „Союзстройконструкция"	
Н.контр	Орлова		12.05.82			
Зам.зав.отд	Кочергин		31.05.82			
Рук.бриг	Овечкин		31.05.82			
Инж.	Поскотина		26.05.82			

Подп. и дата | Взам.инв.№ | Инв.№подл.

Копировал 18419-02 25 Формат А4

Формат	Зона	Поз.	Обозначение	Наименование	Кол.на исполн. 1.435 3-22.1 79 07.01 02 00-										Примеч
					–	01	02	03							
				Документация											
А3			1.435.3-22.1 79.07.01.02.00СБ	Сборочный чертеж	X	X	X	X							
				Детали											
А3		1	1.435.3-22.1 79.07.01.02.01	Обшивка	2										
			-01	Обшивка		2									
			-02	Обшивка			2								
			-03	Обшивка				2							
А4		2	1.435.3-22.1 79.07.01.02.02	Ребро	2										
			-01	Ребро		2									
			-02	Ребро			2								
			-03	Ребро				2							

				1.435.3-22.1 79.07.01.02.00			
Зав.отд.	Исаков	[signature]	01.06.82	Панель	Стадия	Лист	Листов
Н.контр	Орлова	[signature]	02.06.82		Р	1	2
Зам.зав.отд.	Кочергин	[signature]	01.06.82		ЭКБ ВПО „Союзстройконструкция"		
Рук.бриг.	Овечкин	[signature]	31.05.82				
Инж	Поскотина	[signature]	07.05.82				

Копировал Формат А4

Инв.N подл.	Подп. и дата	Взам.инв.N

Формат	Зона	Поз.	Обозначение	Наименование	Кол.на исполн. 1.435.3-22.1 79.07.01.02.00-										Примеч
					–	01	02	03							
А4		3	1.435.3-22.1 79.07.01.02.03	Ребро	1										
			-01	Ребро		1									
			-02	Ребро			1								
			-03	Ребро				1							
				Стандартные изделия											
		5		Заклепка ЗК-10	28	32	36	44							
				ТУ 67-16-21-81											
				Материал											
		8		П200-1000 500.60	1,77	2,06	2,42	3,14							м²
				ГОСТ 9573-82											
		9		Профиль резиновый	5,74	6,94	8,14	10,54							м, см.п.3.7 технического описания
				2-912											

1.435 3-22.1 79.07.01.02.00	Лист	2

Копировал Формат А4

18419-02 26

25

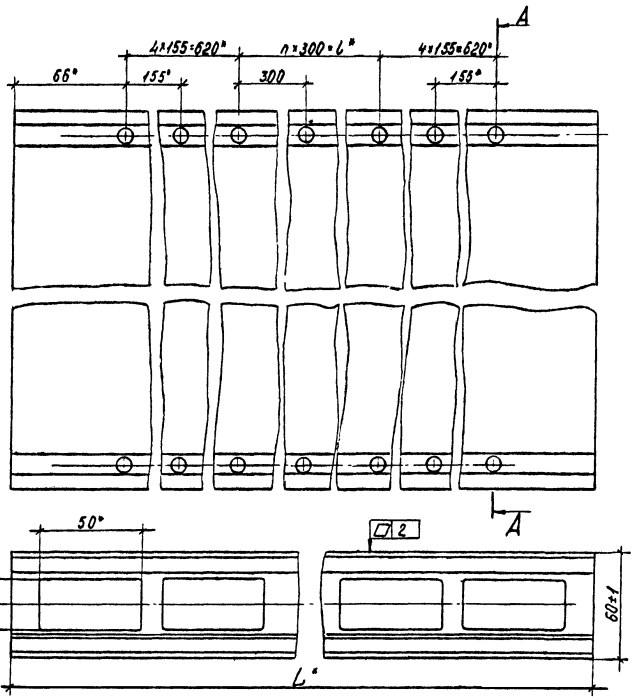

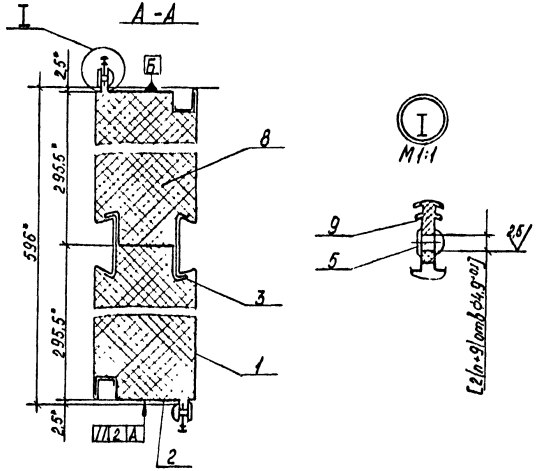

1.* Размеры для справок.

2. Обработку по размерам в квадратных скобках в деталях поз. 2 и поз 9 производить по размерам дет. поз. 1.

Обозначение	L, мм	l, мм	n	Масса, кг
1435.3-22.1 79.07.01.02.00	2872	1500	5	64.60
-01	3472	2100	7	77.50
-02	4072	2700	9	9050
-03	5272	3900	13	11740

Зав.отд.	Исаков	[signature]	01.06.82
Н.контр.	Полова	[signature]	02.06.82
Зам.зав.отд.	Кочергин	[signature]	01.06.82
Рук.бриг.	Овечкин	[signature]	31.05.82
Инж.	Поскотина	[signature]	07.05.82

1.435.3-22.1 79.07.01.02.00СБ

Панель
Сборочный чертеж

Стадия	Масса	Масштаб
Р	см. табл	1:2

Лист | Листов 1

ЭКБ ВПО „Союзстройконструкция"

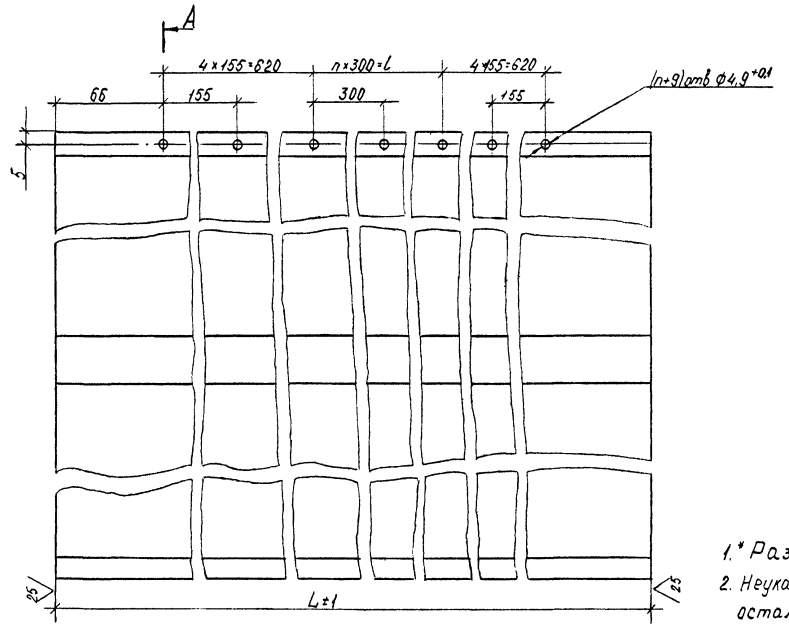

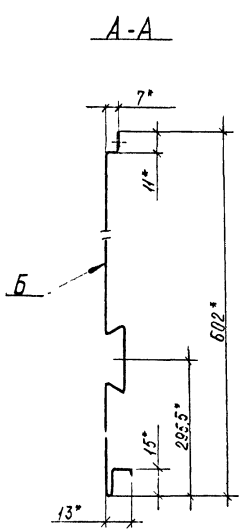

1.* Размеры для справок

2. Неуказанные предельные отклонения размеров валов h14, остальных ± IT14/2

3. Покрытие поверхности Б эмалью МЛ-12, цвет по эталону ГОСТ 9754-76, IV-Х Л1

Обозначение	L, мм	l, мм	n	Масса, кг
1.435.3-22.1 79.07.01.02 01	2872	1500	5	18,33
-01	3472	2100	7	22,20
-02	4072	2700	9	26,04
-03	5272	3900	13	33,72

Зав.отд.	Исаков			01.06.82	1.435.3-22.1 79.07.01.02 01
Н.контр.	Орлова			07.06.82	Обшивка
Зам.зав.отд.	Кочергин			01.06.82	Стадия: Р; Масса: см. табл; Масштаб: 1:2
Рук.бриг.	Озечкин			31.05.82	Лист; Листов 1
Инж.	Поскотина			10.05.82	2.602 — ЭКБ ВПО «Союзстройконструкция»

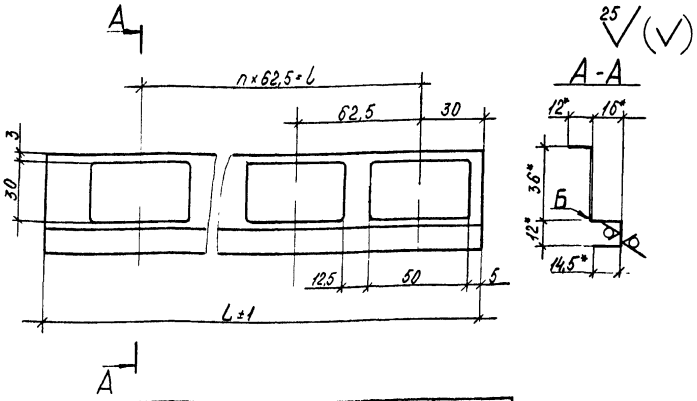

Обозначение	L, мм	l, мм	n	Масса, кг
1.435.3-22.1 79.07.01.02.02	2872	2812,5	45	1,23
-01	3472	3375	54	1,49
-02	4072	4000	64	1,75
-03	5272	5187,5	83	2,26

1 * Размеры для справок

2 Неуказанные предельные отклонения размеров: отверстий Н14, валов h14, остальных ± $\frac{IT14}{2}$.

3 Покрытие поверхности Б эталь МЛ-12, цвет по эталону ГОСТ 9754-76*, IV-ХЛ1.

Зав отд	Исаков	[signature]	01.06.82	1.435.3-22.1 79.07.01.02.02			
Н. контр	Орлова	[signature]	02.06.82	Ребро	Стадия	Масса	Масштаб
Зам зав отд	Кочергин	[signature]	01.06.82		Р	ст. табл	1:2
Рук бриг	Овечкин	[signature]	31.05.82		Лист	Листов 1	
Инж	Поскотина	[signature]	10.05.82	2. 604	ЭКБ ВПО „Союзстройконструкция"		

Инв. № подл. | Подп. и дата | Взам. инв. №

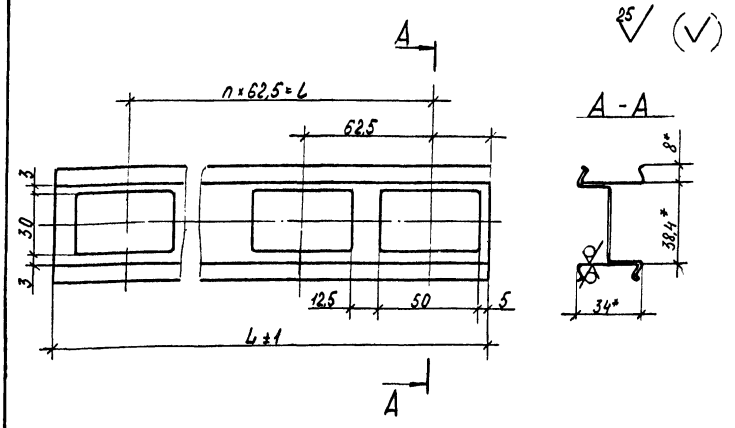

Обозначение	L, мм	l, мм	n	Масса, кг
1.435.3-22.1 79.07.01.02.03	2872	2812,5	45	3,78
-01	3472	3375	54	4,58
-02	4072	4000	64	5,37
-03	5272	5187,5	83	6,95

1. * Размеры для справок

2. Неуказанные предельные отклонения размеров: отверстий Н14, валов h14, остальных ± $\frac{IT14}{2}$.

Зав отд	Исаков	[signature]	01.06.82	1.435.3-22.1 79.07.01.02.03			
Н. контр	Орлова	[signature]	02.06.82	Ребро	Стадия	Масса	Масштаб
Зам зав отд	Кочергин	[signature]	01.06.82		Р	ст табл.	1:2
Рук бриг	Овечкин	[signature]	31.05.82		Лист	Листов 1	
Инж	Поскотина	[signature]	10.05.82	2. 606	ЭКБ ВПО „Союзстройконструкция"		

Инв. № подл. | Подп. и дата | Взам. инв. №

Формат	Зона	Поз	Обозначение	Наименование	Кол	Прим
				Документация		
А4			1.435.3-22.1 79.07.01.03.00СБ	Сборочный чертеж		
				Детали		
А4		1	1.435.3-22.1 79.07.01.03.01	Стержень	1	
А4		2	1.435.3-22.1 79.07.01.03.02	Ручка	1	

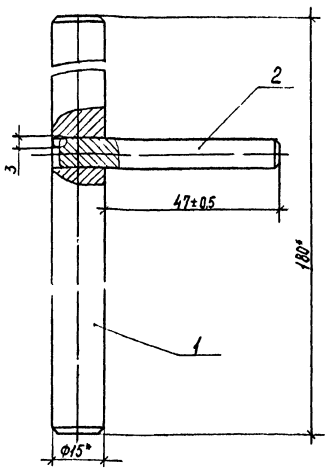

1.* Размеры для справок
2. Сварка ручная дуговая.

Зав.отд.	Исаков		01.06.82	1.435.3-22.1 79.07.01.03.00
Н.контр.	Орлова		02.06.82	Стержень
Зам.зав.отд.	Кочергин		01.06.82	Стадия: Р. Лист: Листов: 1
Рук.бриг.	Овечкин		31.05.82	ЭКБ ВПО „Союзстройконструкция"
Инж.	Поскотина		27.05.82	

Взам инв N | Подп. и дата | Инв. N подл.

Зав.отд.	Исаков		01.06.82	1.435.3-22.1 79.07.01.03.00СБ
Н.контр.	Орлова		02.06.82	Стержень Сборочный чертеж
Зам.зав.отд.	Кочергин		01.06.82	Стадия: Р Масса: 0,25 Масштаб: 1:1
Рук.бриг.	Овечкин		31.05.82	Лист Листов 1
Инж.	Поскотина		27.05.82	ЭКБ ВПО „Союзстройконструкция"

Копировал 18419-02 30 Формат А4

25 V (V)

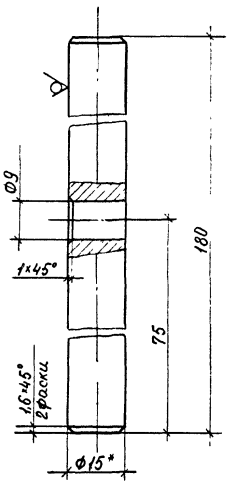

1 * Размеры для справок.
2 Неуказанные предельные отклонения размеров: отверстия H14, вала h14, остальных $\pm \frac{IT14}{2}$
3. Покрытие: Ц 18 ГОСТ 9.073-77.

Зав. отд.	Исаков		01.04.82	1.435.3-22.1 79.07.01.03.01		
Н. контр.	Орлова		02.04.82	Стержень	Стадия: Р; Масса: 0,23; Масштаб: 1:1	
Зам. завотд.	Кочергин		01.04.82		Лист; Листов 1	
Рук. бриг.	Овечкин		31.05.82	Круг В15 ГОСТ 2590-71* / Ст3 ГОСТ 535-79	ЭКБ ВПО „Союзстройконструкция"	
Инж.	Поскотина		27.05.82			

Взам. инв. №
Подп. и дата
Инв. № подл.

25 V (V)

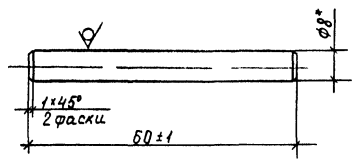

1.* Размер для справок
2. Покрытие: Ц 18 ГОСТ 9.073-77.

Зав. отд.	Исаков		01.04.82	1.435.3-22 1 79.07.01.03.02		
Н. контр.	Орлова		02.04.82	Ручка	Стадия: Р; Масса: 0,02; Масштаб: 1:1	
Зам. завотд.	Кочергин		01.04.82		Лист; Листов 1	
Рук. бриг.	Овечкин		31.05.82	Круг В8 ГОСТ 2590-71* / Ст3 ГОСТ 535-79	ЭКБ ВПО „Союзстройконструкция"	
Инж.	Поскотина		27.05.82			

Взам. инв. №
Подп. и дата
Инв. № подл.

3.2

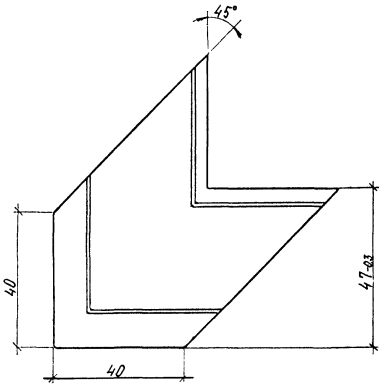

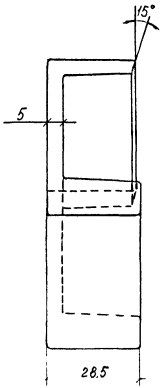

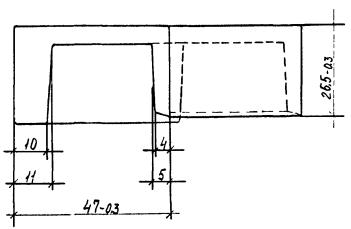

1. Неуказанные предельные отклонения размеров: отверстий H14, валов h14, остальных $\pm \frac{IT14}{2}$.
2. Неуказанные радиусы 1мм
3. Облой не допускается.

				1.435.3-22.1 79.07.01.00.10	
				Вкладыш 3.233	Стадия: Р; Масса: 0.048; Масштаб: 1:1
					Лист; Листов 1
Зав.отд.	Исаков		01.06.82	Полипропилен 04П10/040 ТУ 6-05-1105-78	ЭКБ ВПО „Союзстройконструкция"
Н.контр.	Орлова		01.06.82		
Зам.зав.лаб.	Кочергин		01.06.82		
Рук.бриг.	Овечкин		31.05.82		
Инж.	Пискотина		31.05.82		

Копировал 18419-02 32 Формат А3

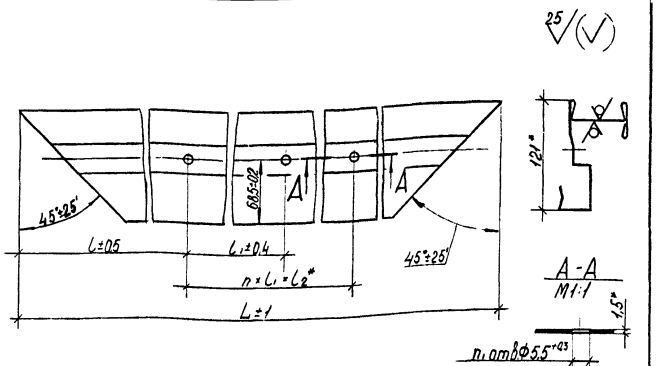

Размеры в мм

Обозначение	L	l	l_1	l_2	n	n_1	Масса, кг
1.435.3-22.1 79.07.01.00.01	3144	247	530	2650	5	6	11,50
-01	3744	252	540	3240	6	7	14,00
-02	4344	247	550	3850	7	8	16,30
-03	4944	232	560	4480	8	9	18,60

1 * Размеры для справок.

2. Покрытие поверхности: эмаль МЛ-12, цвет по эталону ГОСТ 9754-76*, IV, ХЛ1.

Зав.отд	Исаков			1.435.3-22.1 79.07.01.00.01		
Н.контр	Орлова					
Зам.завотд	Кочергин			Обрамление	Стадия: Р	Масса: см. табл.	Масштаб: 1:4
Рук.бриг	Овечкин				Лист	Листов 1
Инж.	Пескотина			2.402	ЭКБ ВПО „Союзстройконструкция"	

Инв.№ подл. | Подп. и дата | Взам.инв.№

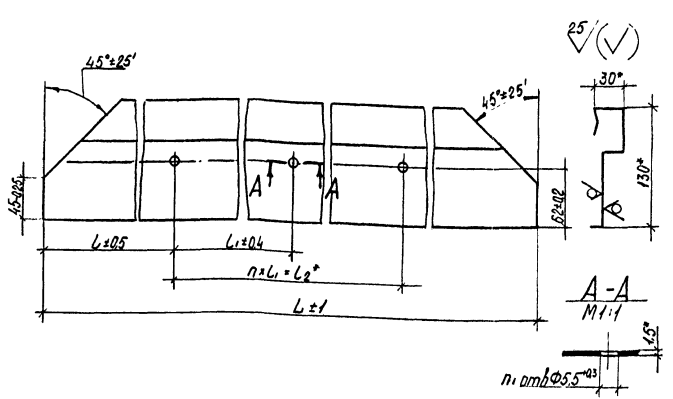

Размеры в мм

Обозначение	L	l	l_1	l_2	n	n_1	Масса, кг
1.435.3-22.1 79.07.01.00.02	3072	191	530	2650	5	6	7,30
-01	3672	196	540	3240	6	7	8,70
-02	4272	191	550	3850	7	8	10,20
-03	4872	176	560	4480	8	9	16,65

1 * Размеры для справок

2. Покрытие поверхности: эмаль МЛ-12, цвет по эталону, ГОСТ 9754-76*, IV, ХЛ1.

Зав.отд	Исаков			1.435.3-22.1 79.07.01.00.02		
Н.контр	Орлова					
Зам.завотд	Кочергин			Обрамление	Стадия: Р	Масса: см. табл.	Масштаб: 1:4
Рук.бриг	Овечкин				Лист	Листов 1
Инж.	Пескотина			2.403	ЭКБ ВПО „Союзстройконструкция"	

Инв.№ подл. | Подп. и дата | Взам.инв.№

25/(V)

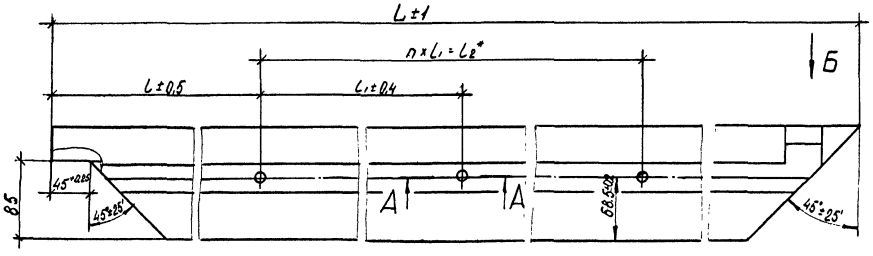

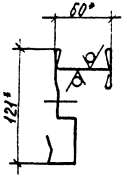

А-А
М1:1

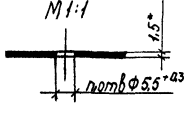

Вид Б

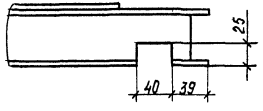

Размеры в мм

Обозначение	L	l	l_1	l_2	n	n_1	Масса кг
1435.3-22.1 79.07.01.00.03	3032	246	510	2550	5	6	11.40
-01	3632	261	520	3120	6	7	13.60
-02	4232	261	530	3710	7	8	15.90
-03	5432	246	550	4950	9	10	20.50

1.* Размеры для справок.
2. Неуказанные предельные отклонения размеров $\pm \frac{IT14}{2}$.
3. Покрытие поверхности: эмаль МЛ-12, цвет по эталону, ГОСТ 9754-76*, IV, ХЛ1.

Завотд.	Исаков		01.01.82	1.435.3-22.1 79.07.01.00.03	
Н.контр.	Орлова		01.01.82	Обрамление	Стадия: Р; Масса: см табл.; Масштаб: 1:4
Зотдела	Кочергин		01.01.82		Лист; Листов 1
Рук.бриг.	Овечкин		31.05.82	2.402	ЭКБ ВПО „Союзстроймонтаж"
Инж.	Поскотина		25.01.82		

Копировал 18419-02 34 Формат А3

25/(V)

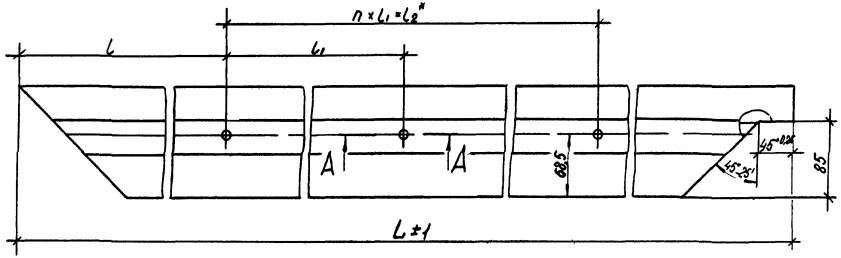

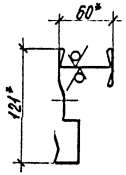

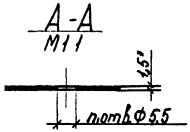

Размеры в мм

Обозначение	L	l	l₁	l₂	n	n₁	Масса, кг
1435.3-22.1 79.07.01.0004	3032	236	510	2650	5	6	11,45
-01	3632	251	520	3120	6	7	13,65
-02	4232	251	530	3710	7	8	15,95
-03	5432	236	550	4850	9	10	20,55

1.* Размеры для справок
2. Неуказанные предельные отклонения размеров ± IT14/2.
3. Покрытие поверхности: эмаль МЛ-12, цвет по эталону, ГОСТ 9754-76, IV*, ХЛ1.

Взам.инв.№

				1.435.3-22.1 79.07.01 0004	
Зав.отд.	Исаков		01.06.82	Обрамление	Стадия: Р; Масса: см. табл.; Масштаб: 1:4
Н.контр.	Орлова		01.06.82		Лист; Листов 1
Зам.зав.отд.	Кочергин		01.06.82	2.402	ЭКБ ВПО "Союзстройконструкция"
Рук.бриг.	Овечкин		31.05.82		
Инж.	Поскотина		25.05.82		

25 (V)

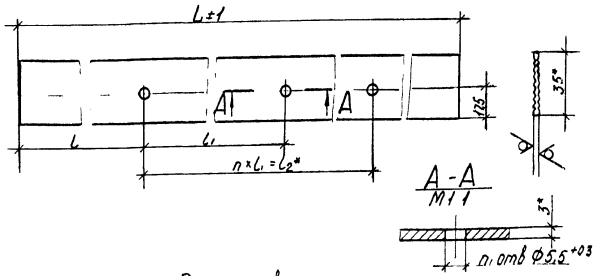

Размеры в мм

Обозначение	L	l	l₁	l₂	n	n₁	Масса кг
1.435.3-22.1 79.07.01.00.05	3017	183	530	2650	5	6	0,43
-01	3617	188	540	3240	6	7	0,52
-02	4217	183	550	3850	7	8	0,60
-03	4817	168	560	4480	8	9	0,68
-04	2982	208	510	2550	5	6	0,43
-05	3582	223	520	3120	6	7	0,51
-06	4182	223	530	3710	7	8	0,60
-07	5382	208	550	4950	9	10	0,78

*Размеры для справок

Зав.отд	Исаков		01.06.82	1.435.3-22.1 79.07.01.00.05			
Н.контр	Орлова		02.06.82	Прокладка	Стадия	Масса	Масштаб
Зам.зав.от	Кочергин		01.06.82		Р	ст. табл.	1:2
Рук.бриг	Овечкин		31.05.82		Лист	Листов 1	
Инж.	Поскотина		26.05.82	2 905	ЭКБ ВПО „Союзстройконструкция"		

Взам.инв.№ | Подп. и дата | Инв.№ подл.

3,2 (V)

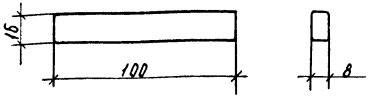

1. Радиусы скруглений 2мм
2. Неуказанные предельные отклонения размеров валов h14, остальных ± IT14/2

Зав.отд	Исаков		01.06.82	1.435.3-22.1 79.07.01.00.06			
Н.контр	Орлова		02.06.82	Вкладыш	Стадия	Масса	Масштаб
Зам.зав.от	Кочергин		01.06.82		Р	0,040	1:2
Рук.бриг	Овечкин		31.05.82		Лист	Листов 1	
Инж.	Поскотина		26.05.82	Полиэтилен 20408-007 сорт 1 ГОСТ 16338-77	ЭКБ ВПО „Союзстройконструкция"		

25 √ (√)

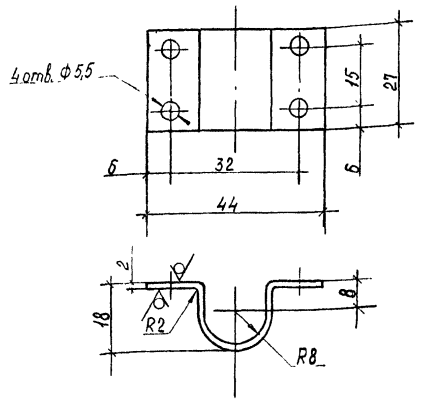

1.* Размеры для справок
2. Неуказанные предельные отклонения размеров: отверстий Н14, валов h14, остальных ± $\frac{IT14}{2}$
3. Покрытие: Ц 18 ГОСТ 9.073-77.

Зав отд	Исаков	[signature]	01.06.82	1.435.3-22.1 79.07.01.00.08			
Н. контр	Орлова	[signature]	02.06.82	Скоба	Стадия	Масса	Масштаб
					Р	0,02	1:1
Зам зав отд	Кочергин	[signature]	01.06.82		Лист	Листов 1	
Рук бриг	Овечкин	[signature]	31.05.82	Лист Б2 ГОСТ 19903-74* Ст3 ГОСТ 16523-70*	ЭКБ ВПО „Союзстройконструкция"		
Инж	Поскотина	[signature]	28.05.82				

Инв № подл. | Подп и дата | Взам инв №

25 √ (√)

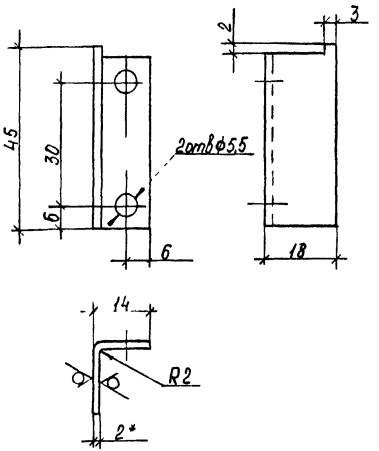

1* Размеры для справок.
2. Неуказанные предельные отклонения размеров: отверстий Н14, валов h14, остальных ± $\frac{IT14}{2}$.
3. Покрытие: Ц18 ГОСТ 9073-77.

Зав отд	Исаков	[signature]	01.06.82	1.435.3-22.1 79.07.01.00.09			
Н контр	Орлова	[signature]	02.06.82	Уголок	Стадия	Масса	Масштаб
					Р	0,020	1:1
Зам зав отд	Кочергин	[signature]	01.06.82		Лист	Листов 1	
Рук бриг	Овечкин	[signature]	31.05.82	Лист Б2 ГОСТ 19903-74* Ст3 ГОСТ 16523-70*	ЭКБ ВПО „Союзстройконструкция"		
Инж	Поскотина	[signature]	28.05.82				

Инв № подл. | Подп и дата | Взам инв №

Формат	Зона	Поз.	Обозначение	Наименование	Кол.	Прим.
				Документация		
А4			1.435.3-22.1 79.07.02.00.00 СБ	Сборочный чертеж		
				Детали		
А4		1	1.435.3-22.1 79.07.02.00.01	Плита	1	
Б4		2	1.435.3-22.1 79.07.02.00.02	Плита	1	0,9 кг
				Лист Б12 ГОСТ 19903-74* / Ст3 ГОСТ 14637-79, 80мм × 120мм		
Б4		3	1.435.3-22.1 79.07.02.00.03	Стойка	1	2,5 кг
				Швеллер 70×80×50×4 ГОСТ 8281-80 / Ст3 ГОСТ 11474-76*		
				L = 426 мм		

Зав. отд	Исаков			1.435.3-22.1 79.07.02.00.00		
Н. контр.	Орлова			Стойка	Стадия	Лист	Листов
Зам. завотд	Говергин				Р		1
Рук. бриг.	Овечкин			Стойка	ЭКБ ВПО „Союзстройконструкция"	
Инж.	Жучкова					

Инв. № подл. | Подп. и дата | Взам. инв. №

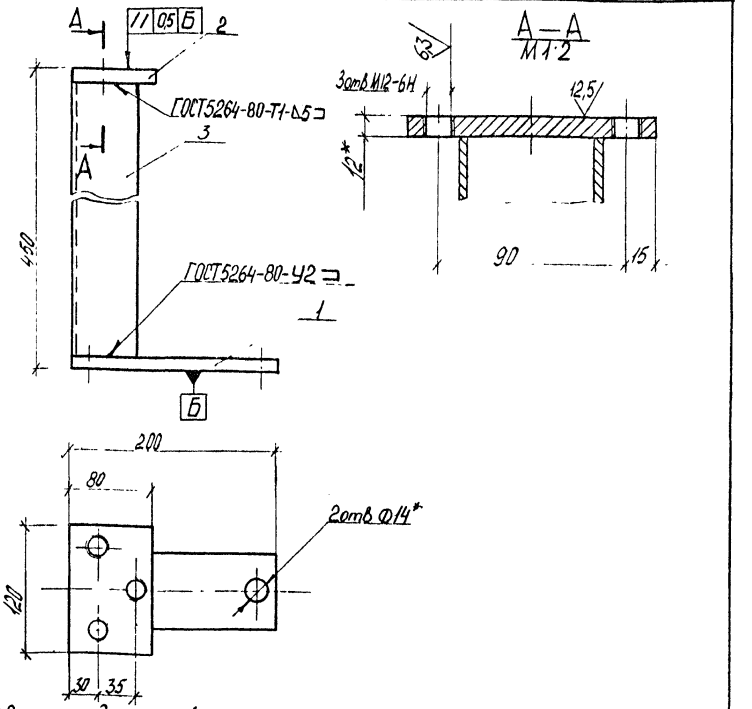

1. * Размеры для справок.
2. Неуказанные предельные отклонения размеров: отверстий H14, валов h14, остальных ± IT14/2.
3. Покрытие поверхности: эмаль МЛ-12, цвет по эталону, ГОСТ 9754-76, IV ХЛ1

Зав. отд	Исаков			1.435.3-22.1 79.07.02.00.00 СБ		
Н. контр.	Орлова			Стойка сборочный чертеж	Стадия	Масса	Масштаб
Зам. завотд	Говергин				Р	4,8	1:2
Рук. бриг.	Овечкин				Лист	Листов 1
Инж.	Жучкова				ЭКБ ВПО „Союзстройконструкция"	

12,5

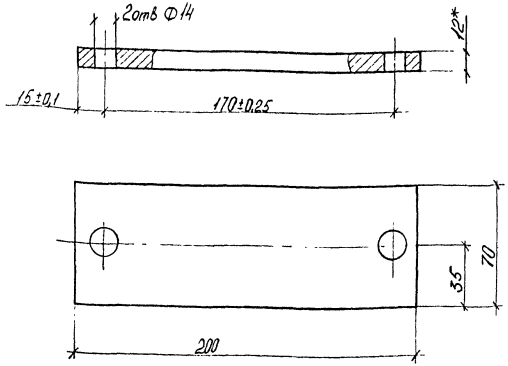

1.* Размер для справок
2. Неуказанные предельные отклонения размеров отверстий H14, валов h14.

Инв. № подл.	Подп. и дата	Взам. инв. №

Зав. отд.	Исаков		
Н. контр.	Орлова		
Зам. зав. отд.	Кочергин		
Рук. фирм	Овечкин		
Инж.	Жуцикова		

1.435.3-22.1 79.07.02.00.01

Плита

Стадия	Масса	Масштаб
Р	1,4	1:2
Лист	Листов 1	

Лист Б12 ГОСТ 19903-74*
Ст 3 ГОСТ 14637-79

ЭКБ ВПО «Союзтрансконструкция»

Копировал Формат А4

Формат	Зона	Поз.	Обозначение	Наименование	Кол.	Примеч.
				Документация		
А3			1.435.3-22.1 79.07.03.00.00 СБ	Сборочный чертеж		
				Сборочные единицы		
А4		1	1.435.3-22.1 79.07.03.01.00	Башмак	1	
				Детали		
А4		2	1.435.3-221 79.07.03.00.01	Основание	1	
				Стандартные изделия		
		4		Винт В2М16-6g×16.48.016 ГОСТ 17474-80	3	

Инв. № подл.	Подп. и дата	Взам. инв. №

Зав. отд.	Исаков		
Н. контр.	Орлова		
Зам. зав. отд.	Кочергин		
Рук. фирм	Овечкин		
Инж.	Жуцикова		

1.435.3-22.1 79.07.03.00.00

Башмак

Стадия	Лист	Листов
Р	1	

ЭКБ ВПО «Союзтрансконструкция»

Копировал 18419-02 39 Формат А4

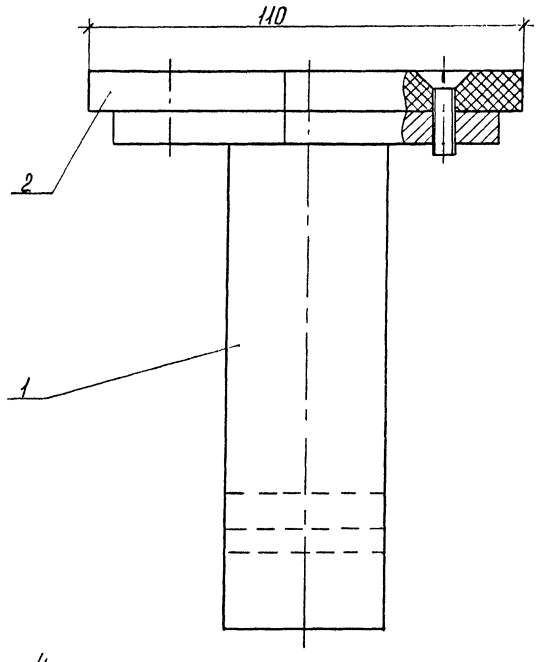

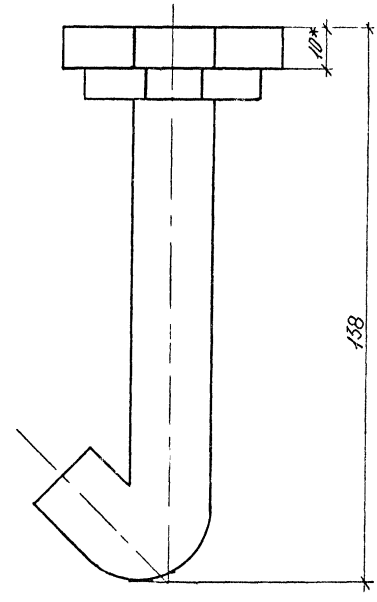

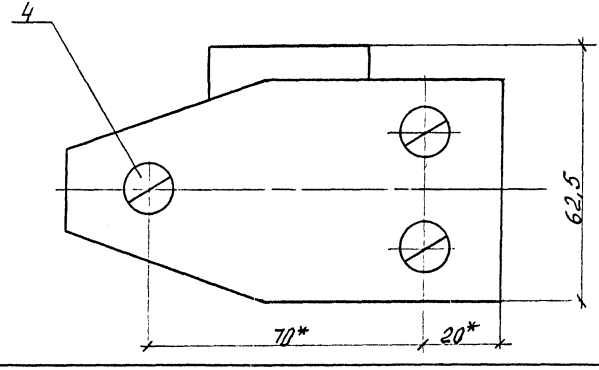

1 * Размеры для справок
2. Неуказанные предельные отклонения размеров валов h14

				1.435.3-22.1 79.07.03.00.00 СБ			
Зав отд	Исаков		01.12.82	Башмак сборочный чертеж	Стадия	Масса	Масштаб
Н контр	Орлова		01.12.82		Р	1,2	1:1
Зам зав отд	Кочергин		01.12.82		Лист	Листов 1	
Рук фил	Овешкин		31.12.82		ЭКБ ВПО „Союзстройконструкция"		
Инж	Жучкова		31.12.82				

Копировал 18419-02 40 Формат А4

Формат	Зона	Поз.	Обозначение	Наименование	Кол.	Примеч.
				Документация		
А4			1.435.3-22.1 79.07.03.01.00 СБ	Сборочный чертеж		
				Детали		
А4		1	1.435.3-22.1 79.07.03.01.01	Основание	1	
А4		2	1.435.3-22.1 79.07.03.01.02	Анкер	1	

Инв. № подл. | Подп. и дата | Взам. инв. №

Зав. отд.	Исаков			
Н. контр.	Орлова			
Зам. зав. отд.	Кочергин			
Рук. бриг.	Овечкин			
Инж.	Жучкова			

1.435.3-22.1 79.07.03.01.00

Башмак

Стадия	Лист	Листов
Р		1

ЭКБ ВПО „Союзстройконструкция"

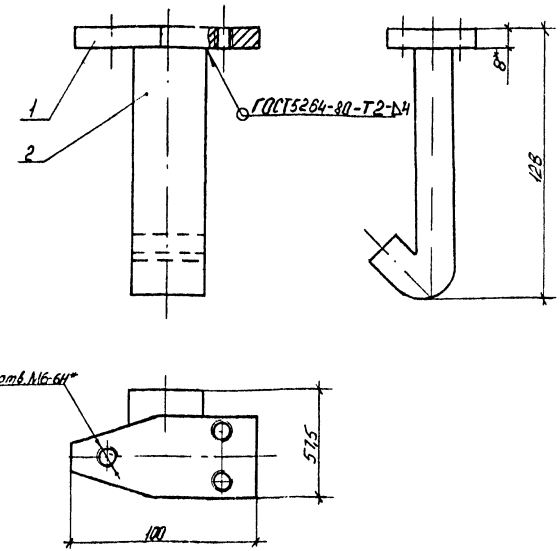

1 *Размеры для справок.
2. Неуказанные предельные отклонения размеров валов – h14
3. Покрытие поверхности: эмаль НЛ-12, цвет по эталону, ГОСТ 9754-76,* IV, Х11.

Инв. № подл. | Подп. и дата | Взам. инв. №

Зав. отд.	Исаков			
Н. контр.	Орлова			
Зам. зав. отд.	Кочергин			
Рук. бриг.	Овечкин			
Инж.	Жучкова			

1.435.3-22.1 79.07.03.01.00 СБ

Башмак
сборочный чертеж

Стадия	Масса	Масштаб
Р	1,1	1:2
Лист	Листов 1	

ЭКБ ВПО „Союзстройконструкция"

12,5

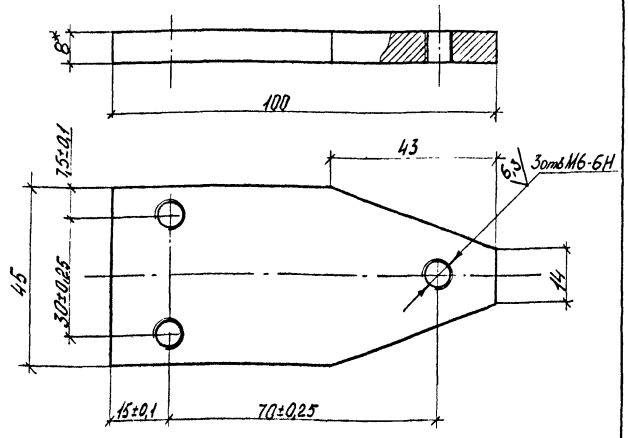

1. * Размер для справок
2. Неуказанные радиусы скруглений 0,5
3. Неуказанные предельные отклонения размеров валов h14, остальных $\pm\frac{IT14}{2}$

				1.435.3-22.1 79.01.03.01.01		
Зав.отд.	Исаков			Основание	Стадия: Р	Масса: 0,25	Масштаб: 1:1
Н.контр.	Орлова				Лист	Листов 1
Зам.зав.отд.	Кочергин			Лист Б8 ГОСТ 10903-74* Ст 3 ГОСТ 14637-79	ЭКБ ВПО „Союзстройконструкция"	
Рук.бриг.	Овечкин					
Инж.	Жукова					

Инв.№ подл. | Подп. и дата | Взам.инв.№

25

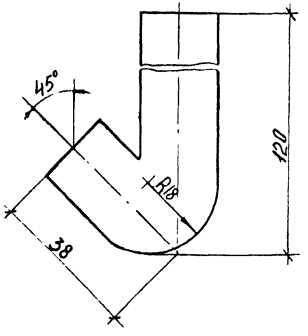

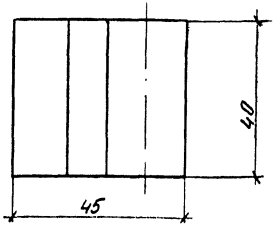

Неуказанные предельные отклонения размеров $\pm\frac{IT14}{2}$

				1.435.3-22.1 79.01.03.01.02		
Зав.отд.	Исаков			Анкер	Стадия: Р	Масса: 0,8	Масштаб: 1:1
Н.контр.	Орлова				Лист	Листов 1
Зам.зав.отд.	Кочергин			Полоса 20×40 ГОСТ 103-76 / 0,8-1-а-Т ГОСТ 535-79	ЭКБ ВПО „Союзстройконструкция"	
Рук.бриг.	Овечкин					
Инж.	Жукова					

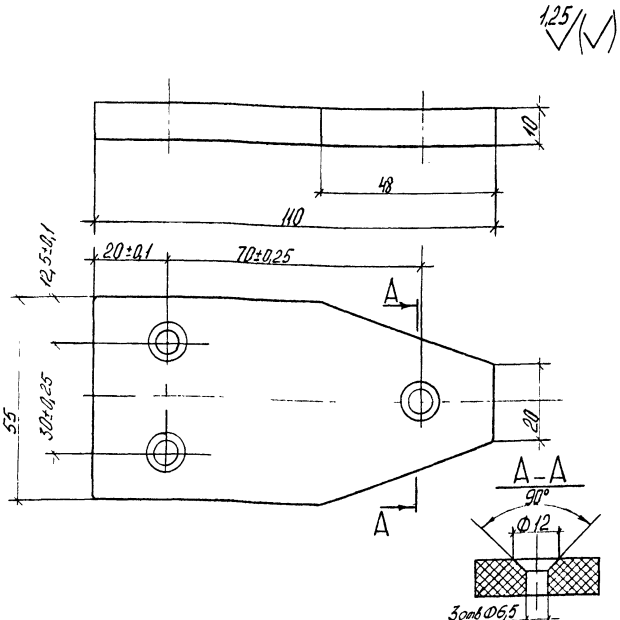

1. Неуказанные радиусы скруглений 0,5 мм.
2. Неуказанные предельные отклонения размеров отверстий H14, валов h14, остальных $\pm \frac{IT14}{2}$

Зав отд.	Исаков			1.435.3-22.1 79.07.03.00 01			
Н. контр	Орлова			Основание	Стадия	Масса	Масштаб
Зам. зав отд.	Кочергин				Р	0,06	1:1
Рук. бриг.	Овечкин				Лист	Листов 1	
Инж.	Жучкова			Текстолит ПТК-1-10ГОСТ 5-78	ЭКБ ВПО „Союзстройконструкция"		

Инв № подл. | Подп. и дата | Взам. инв. №

Копировал

Формат А4

42

Формат	Зона	Поз	Обозначение	Наименование	Кол.	Примеч.
				Документация		
А3			1.435.3-22.1 79.07.04.00.00 СБ	Сборочный чертеж		
				Сборочные единицы		
А4		1	1.435.3-22.1 79.07.04.01.00	Башмак	1	
				Детали		
А4		3	1.435.3-22.1 79.07.04.00.01	Основание	1	
				Стандартные изделия		
		5		Винт В2 М6-6g×16.48.016 ГОСТ 17474-80	4	

Зав отд	Исаков			1.435.3-22.1 79.07.04.00.00			
Н. контр	Орлова			Башмак	Стадия	Лист	Листов
Зам. зав отд.	Кочергин				Р		1
Рук. бриг.	Овечкин				ЭКБ ВПО „Союзстройконструкция"		
Инж.	Жучкова						

Инв № подл. | Подп. и дата | Взам. инв. №

Формат А4

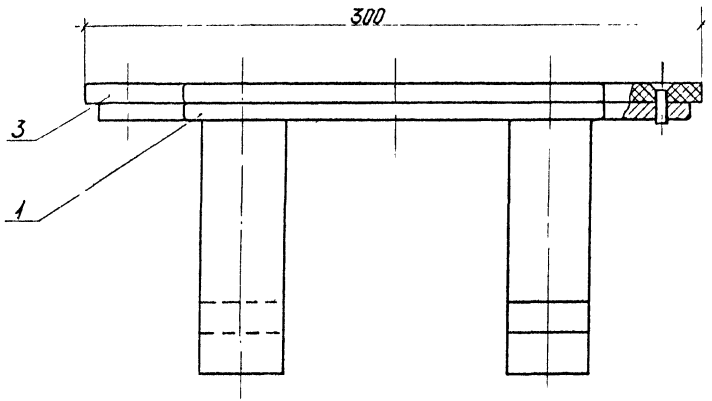

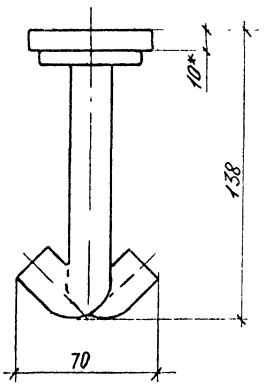

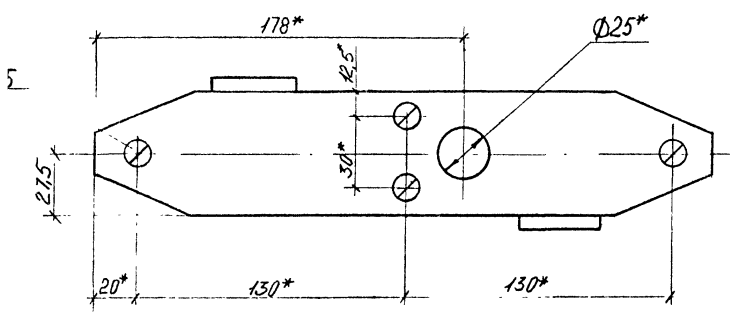

1.* Размеры для справок
2. Неуказанные предельные отклонения размеров валов h14, остальных $\pm \frac{IT14}{2}$

				1.4353-22.1 79.01.04 00.00 СБ			
Зав.отд	Ишаков			Башмак сборочный чертеж	Стадия	Масса	Масштаб
Н.контр.	Орлова				Р	2,3	1:1
Зам.зав.отд	Кочергин				Лист	Листов 1	
Рук.бри	Овечкин				ЭКБ ВПО «Союзстройконструкция»		
Инж	Жучкова						

Копировал 18419-02 44 Формат А3

Формат	Зона	Поз.	Обозначение	Наименование	Кол.	Примеч.
				Документация		
А4			1.435.3-22.1 79.07.04.01.00 СБ	Сборочный чертеж		
				Детали		
А4		1	1.435.3-22.1 79.07.03.01.02	Анкер	2	
А3		2	1.435.3-22.1 79.07.04.01.01	Основание	1	

Инв. № подл. | Подп. и дата | Взам. инв. №

Зав. отд.	Исаков			
Н. контр.	Орлова			
Зам. зав. отд.	Кочергин			
Рук. бриг.	Овечкин			
Инж.	Жучкова			

1.435.3-22.1 79.07.04.01.00

Башмак

Стадия	Лист	Листов
Р		1

ЭКБ ВПО «Союзстройконструкция»

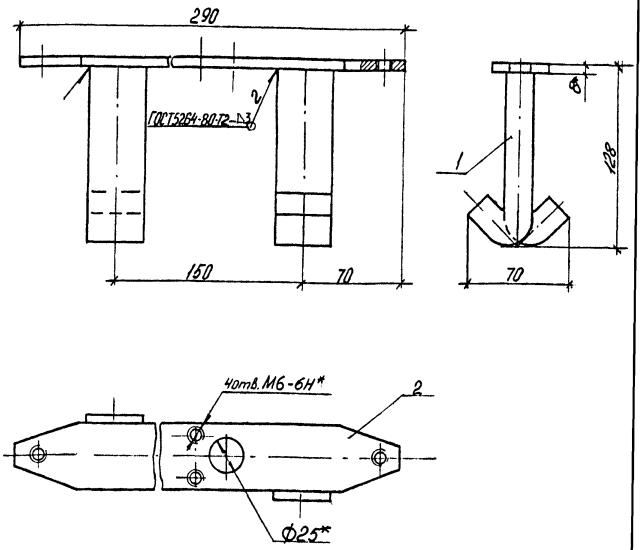

1.* Размеры для справок
2. Неуказанные предельные отклонения размеров валов $h\,14$, остальных $\pm \frac{IT14}{2}$
3. Покрытие поверхности: эмаль МЛ-12, цвет по эталону, ГОСТ 9754-76*, V, ХЛ1.

Инв. № подл. | Подп. и дата | Взам. инв. №

Зав. отд.	Исаков			
Н. контр.	Орлова			
Зам. зав. отд.	Кочергин			
Рук. бриг.	Овечкин			
Инж.	Жучкова			

1.435.3-22.1 79.07.04.01.00 СБ

Башмак
Сборочный чертеж

Стадия	Масса	Масштаб
Р	2,1	1:2,5
Лист	Листов 1	

ЭКБ ВПО «Союзстройконструкция»

12,5

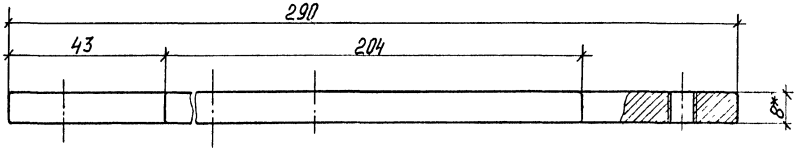

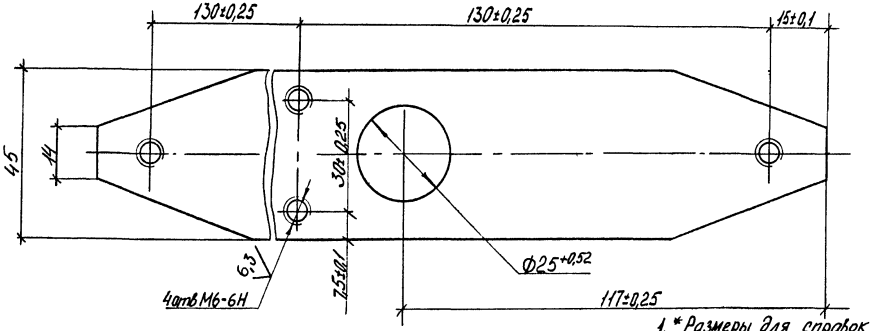

1. * Размеры для справок
2. Неуказанные предельные отклонения размеров валов h 14, остальных $\pm \frac{IT14}{2}$
3. Неуказанные радиусы 1,5 мм

				1435.3-22.1 19.07.04.01 01.			
				Основание	Стадия	Масса	Масштаб
					Р	0,5	1:1
Зав отд	Исаков				Лист	Листов 1	
Н контр	Орлова						
Зам зав отд	Кочергин			Лист Б8 ГОСТ 19903-74* Ст3 ГОСТ 14637-79	ЭКБ ВПО «Союзпроаконструкция»		
Рук бриг	Овечкин						
Инж	Жучкова						

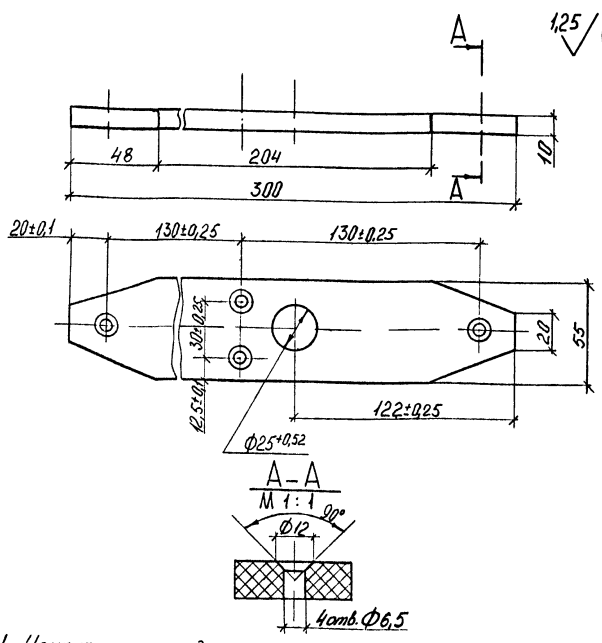

1. Неуказанные радиусы скруглений 0,5 мм
2. Неуказанные предельные отклонения размеров отверстий H14, валов h14, остальных $\pm \frac{IT14}{2}$.

Зав. отд.	Исаков	[signature]	01.06.82	1.435.3-22.1 79.07.04.00.01			
Н. контр.	Орлова	[signature]	02.06.82	Основание	Стадия	Масса	Масштаб
Зам. зав. отд.	Кочергин	[signature]	01.06.82		Р	0,15	1:2
Рук. бриг.	Овечкин	[signature]	31.05.82	Текстолит ПТК-1-10 ГОСТ 5-78	Лист	Листов 1	
Инж.	Жучкова	[signature]	21.05.82		ЭКБ ВПО „Союзстройконструкция"		

Инв. № подл. | Подп. и дата | Взам. инв. №

Копировал Формат А4

Формат	Зона	Поз.	Обозначение	Наименование	Кол.	Примеч.
				Документация		
А3			1.435.3-22.1 79.07.05.00.00 СБ	Сборочный чертеж		
				Сборочные единицы		
А4		1	1.435.3-22.1 79.07.05.01.00	Кронштейн	1	
				Детали		
А4		3	1.435.3-22.1 79.07.05.00.01	Планка	1	
А4		4	1.435.3-22.1 79.07.05.00.02	Пластина	1	
				Стандартные изделия		
		6		Винт В2. М5-6д×16.58.099 ГОСТ 17473-80	3	

Зав. отд.	Исаков	[signature]	01.06.82	1.435.3-22.1 79.07.05.00.00			
Н. контр.	Орлова	[signature]	02.06.82	Упор	Стадия	Лист	Листов
Зам. зав. отд.	Кочергин	[signature]	01.06.82		Р		1
Рук. бриг.	Овечкин	[signature]	31.05.82		ЭКБ ВПО „Союзстройконструкция"		
Инж.	Жучкова	[signature]	21.05.82				

Инв. № подл. | Подп. и дата | Взам. инв. №

Копировал 18419-02 47 Формат А4

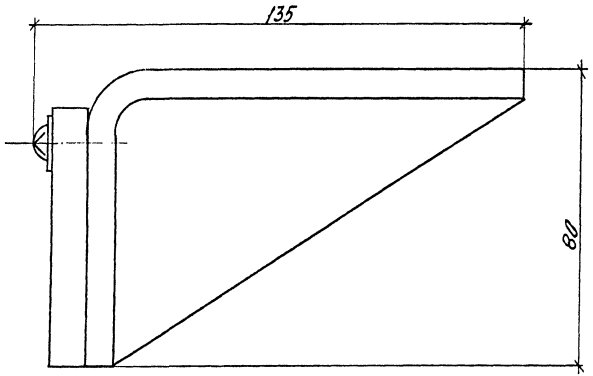

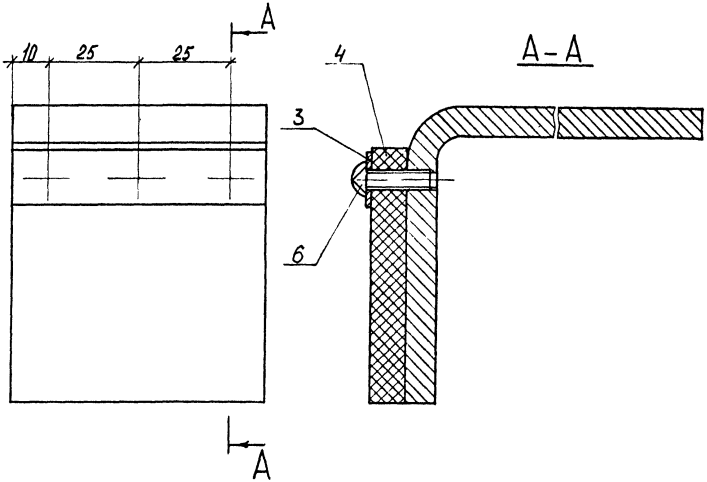

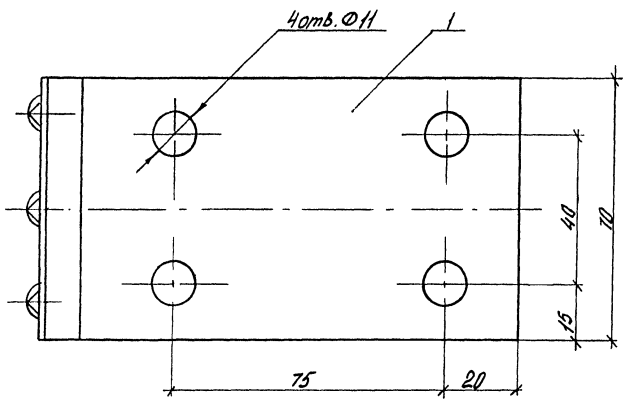

1. Размеры для справок.
2. Неуказанные предельные отклонения размеров валов h14, остальных $\pm \frac{IT14}{2}$

				1.435.3-22.1 79.07.05.00.00 СБ		
Зав. отд.	Исаков			Упор сборочный чертеж	Стадия	Масса	Масштаб
Н. контр.	Орлова				Р	1,5	1:1
Зам. зав. отд	Кочергин				Лист	Листов 1
Рук. бриг	Овсянкин				УКБ ВПО Союзстройконструкция	
Инж.	Жучкова					

Формат	Зона	Поз	Обозначение	Наименование	Кол	Примеч
				Документация		
А4			1435.3-22.1 79.07.05.01.00 СБ	Сборочный чертеж		
				Детали		
А4		1	1435.3-22.1 79.07.05.01.01	Косынка	1	
А4		2	1435.3-22.1 79.07.05.01.02	Уголок	1	

Зав.отд	Исаков		01.05.82	1.435.3-22.1 79.07.05.01.00	
Н.контр	Орлова		01.05.82	Кронштейн	Стадия: Р; Лист: ; Листов: 1
Зам.зав.отд	Кочергин		01.05.82		
Рук.бриг	Овсянкин		24.05.82		ЭКБ ВПО «Союзстройконструкция»
Инж	Жукова		24.05.82		

Копировал Формат А4

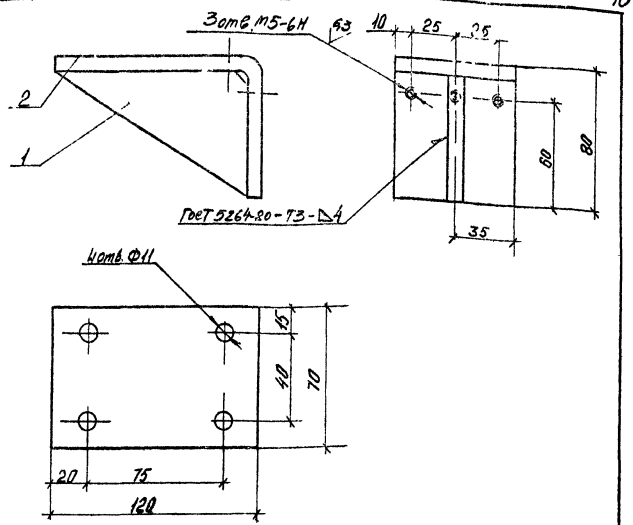

1. Неуказанные предельные отклонения размеров отверстий H14, валов h14, остальных $\pm \frac{IT14}{2}$
2. Покрытие наружной поверхности: эмаль МЛ-12, цвет по эталону, ГОСТ 9754-76*, IV, Хл1

Инв.№ подл. | Подп. и дата | Взам.инв.№

Зав.отд	Исаков		01.05.82	1.435.3-22.1 79.07.05.01.00 СБ	
Н.контр	Орлова		01.05.82	Кронштейн сборочный чертеж	Стадия: Р; Масса: 1,3; Масштаб: 1:2
Зам.зав.отд	Кочергин		01.05.82		Лист: ; Листов: 1
Рук.бриг	Овсянкин		24.05.82		ЭКБ ВПО «Союзстройконструкция»
Инж	Жукова		24.05.82		

Копировал 18419-03 49 Формат А4

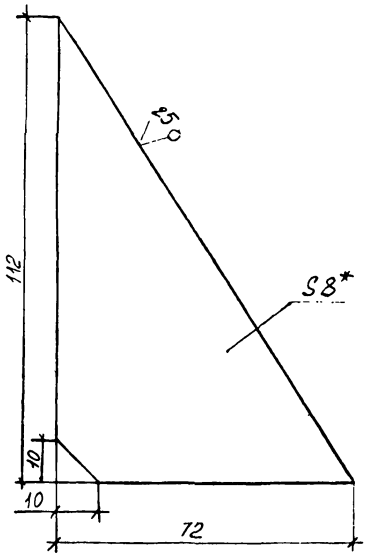

1.* Размер для справок.
2. Неуказанные предельные отклонения размеров валов h14, остальных ± IT14/2

				1.435.3-22.1 79.07.05.01.01		
Зав. отд.	Исаков			Косынка	Стадия: Р	Масса: 0,25	Масштаб: 1:1
Н. контр.	Орлова				Лист	Листов 1
Зон. зав. отд.	Ковергин			Лист Б8 ГОСТ 19903-74* Ст3 ГОСТ 14637-79	ЭКБ ВПО „Союзстройконструкция"	
Рук. бриг.	Овечкин					
Инж.	Хчикова					

Копировал

Формат А4

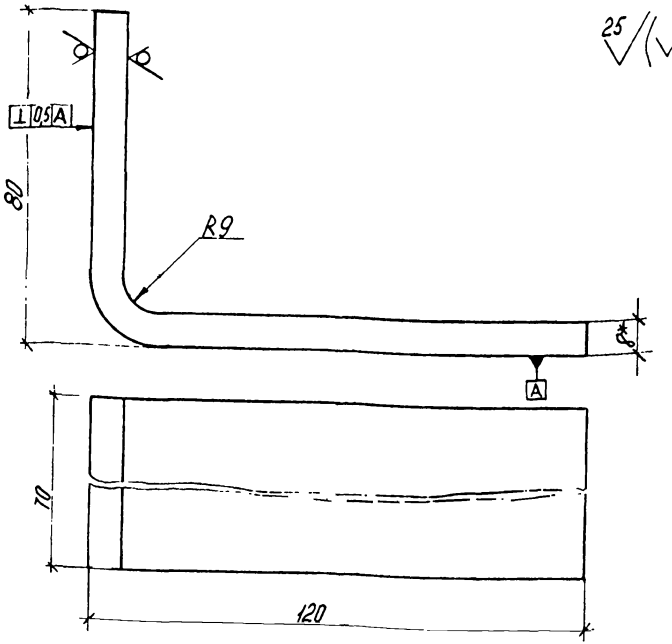

1.* Размер для справок
2. Неуказанные предельные отклонения размеров валов h14, остальных ± IT14/2.

				1.435.3-22.1 79.07.05.01.02		
Зав. отд.	Исаков			Уголок	Стадия: Р	Масса: 0,9	Масштаб: 1:1
Н. контр.	Орлова				Лист	Листов 1
Зон. зав. отд.	Ковергин			Лист Б8 ГОСТ 19903-74* Ст3 ГОСТ 14637-79	ЭКБ ВПО „Союзстройконструкция"	
Рук. бриг.	Овечкин					
Инж.	Хчикова					

Копировал

Инв. № подл. | Подп. и дата | Взам. инв. №

Формат А4

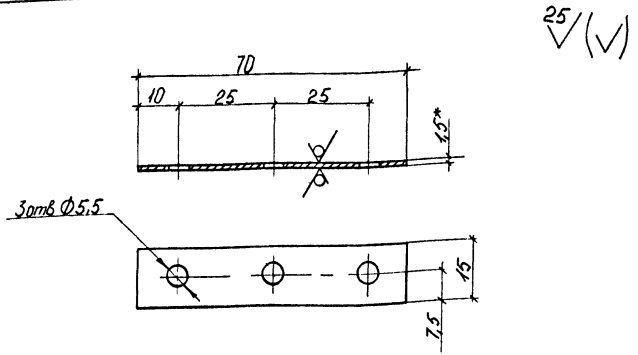

1. *Размер для справок
2. Неуказанные предельные отклонения размеров: отверстий Н14, валов h14, остальных $\pm\frac{IT14}{2}$.
3. Покрытие наружной поверхности: эмаль МЛ-12, цвет по эталону ГОСТ 9754-76*, IV, ХЛ1.

				1.435.3-22.1 79.07.05.00.01			
Зав отд.	Исаков		01.06.82	Планка	Стадия	Масса	Масштаб
Н. контр.	Орлова		02.06.82		Р	0,1	1:1
Зам. завотд.	Кочергин		01.06.82		Лист	Листов 1	
Рук. фриг.	Овечкин		31.05.82	Лист Б1,5 ГОСТ 19904-74* Ст3 ГОСТ 16523-70*	ЭКБ ВПО „Союзстройконструкция"		
Инж.	Жучкова		19.05.82				

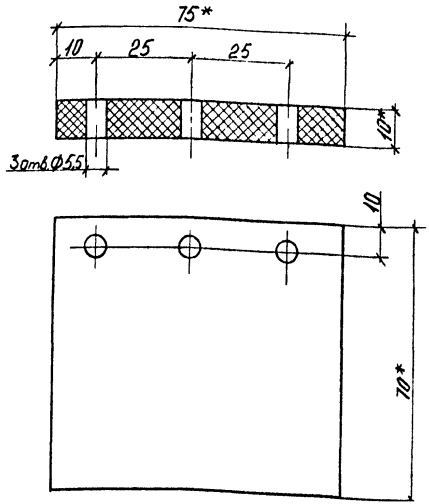

1. *Размеры для справок
2. Неуказанные предельные отклонения размеров отверстий Н14, валов h14, остальных $\pm\frac{IT14}{2}$

				1.435.3-22.1 79.07.05.00.02			
Зав. отд.	Исаков		01.06.82	Пластина	Стадия	Масса	Масштаб
Н. контр.	Орлова		02.06.82		Р	0,09	1:1
Зам. завотд.	Кочергин		01.06.82		Лист	Листов 1	
Рук. фриг.	Овечкин		31.05.82	Пластина I, лист, ТМКЩ-П1-10×70×75-9.9 ГОСТ 7338-77*	ЭКБ ВПО „Союзстройконструкция"		
Инж.	Жучкова		19.05.82				

Взам. инв. №

Подп. и дата

Инв. № подл.

Формат	Зона	Поз	Обозначение	Наименование	Кол	Примеч
				Документация		
*)			14353-221 79 07 06 00 00 СБ	Сборочный чертеж		*) А3, А4
				Сборочные единицы		
А3		1	14353 221 79 07 06 01 00	Стойка	1	
А3		2	14353-221 79 07 06 02 00	Кронштейн	1	
				Детали		
А3		5	14353 221 79 07 06 00 01	Ролик	2	
А4		6	14353-221 79 07 06 00 02	Коромысло	1	
А4		7	14353-221 79 07 06 00 03	Болт	1	
А4		8	14353-221 79 07 06 00 04	Болт	2	
А4		9	14353 221 79 07 06 00 05	Втулка	1	
				Стандартные изделия		
		13		Кольцо 1А40	2	
				ГОСТ 13941-80		

14353-221 79 07 06 00 00

Исполн.	[illegible]		01.06.82
Орлова	[illegible]		02.06.82
Конкл.	[illegible]		1.06.82
Н.Б.			[illegible]
Жукова	[illegible]		1.06.82

Каретка

Стадия	Лист	Листов
Р	1	2

ЧКБ ВПО „Союзстройконструкция"

Формат	Зона	Поз	Обозначение	Наименование	Кол	Примеч
		14		Подшипник 160203	2	
				ГОСТ 8882-75		
		15		Болт М12×45 56 099	4	
				ГОСТ 7798-70*		
		16		Гайка М12 5 099 ГОСТ 5915-70*	6	
		17		Гайка М20 5 099 ГОСТ 5915-70*	1	
		18		Шайба 12 65Г 02 099	6	
				ГОСТ 6402-70*		
		19		Шайба 1 12 02 099	2	
				ГОСТ 9649-78		

Взам. инв. №

Подп. и дата

Инв. № подл.

14353 221 79 07 06 00 00

Лист 2

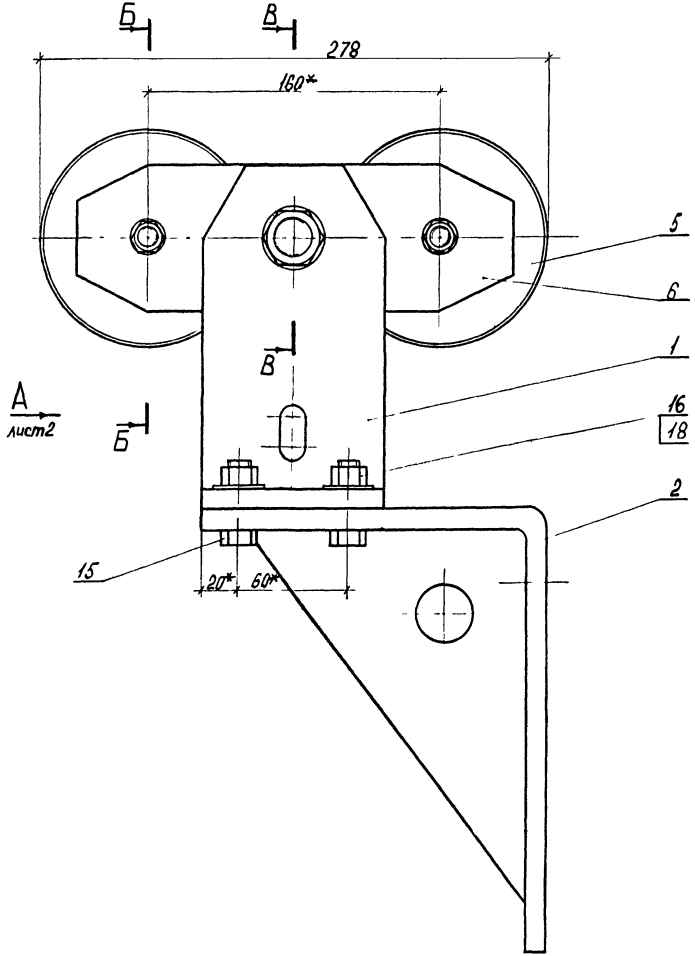

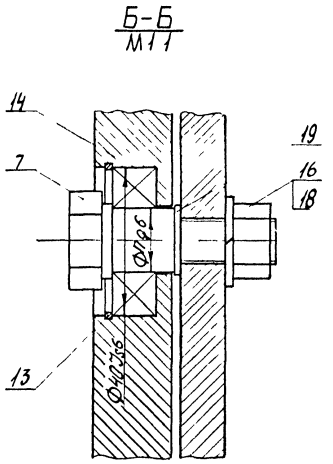

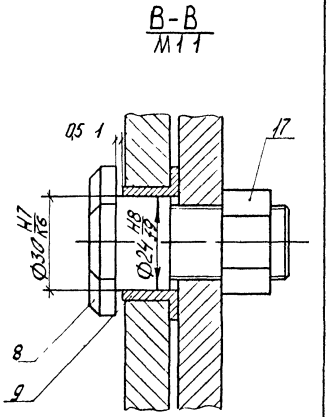

1* Размеры для справок

2 Кронштеин поз 2 собрать совместно с рамой чертеж 1435.3-22 1 79 07 01 01 00

3 Неуказанные предельные отклонения размеров отверстий Н14, валов h14, остальных ± $\frac{IT14}{2}$

				1435.3-22 1 79 07 06 00 00 СБ			
				Каретка сборочный чертеж	Стадия	Масса	Масштаб
					Р	14,5	1:2
Зав отд	Исаков				Лист 1	Листов 2	
Н контр	Орлова		02.06.82				
Зам зав отд	Кочергин		01.06.87				
Рук брие	Овечкин		11.05.82		ЭКБ ВПИ „Союзстройконструкция"		
Инж	Жучкова		11.05.82				

Инв № подл | Подп и дата | Взам инв №

Вид А
лист 1

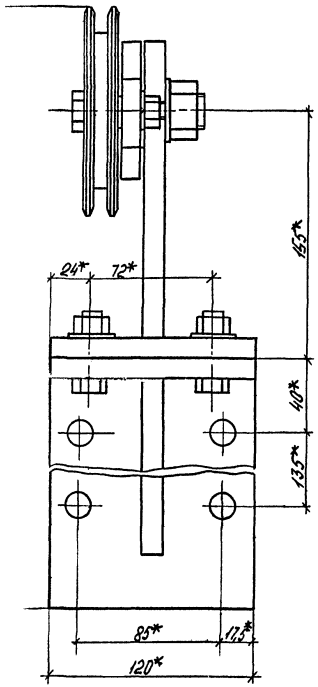

Формат	Зона	Поз	Обозначение	Наименование	Кол.	Примеч.
				Документация		
А3			1.435.3-22.1 79.07.06.01.00 СБ	Сборочный чертеж		
				Детали		
А4		1	1.435.3-22.1 79.07.06.01.01	Стойка	1	
Б4		2	1.435.3-22.1 79.07.06.01.02	Основание Лист $\frac{\text{В12 ГОСТ 19903-74*}}{\text{Ст3 ГОСТ 14637-79}}$ 100-0,87 мм × 120-0,87 мм	1	1,2 кг

Инв. № подл. | Подп. и дата | Взам. инв. №

Зав. отд.	Исаков			1.435.3-22.1 79.07.06.01.00	
Н. контр.	Орлова			Стойка	Стадия: Р; Лист; Листов: 1
Зам. зав. отд.	Кочергин				ЭКБ ВПО «Сельэлектроконструкция»
Ук. бриг.	Овеикин				
Инж.	Жичкова				

1.435.3-22.1 79.07.06.00.00 СБ

Лист 2

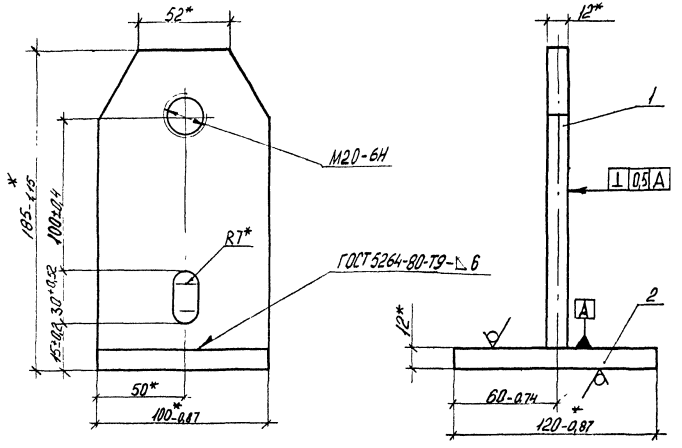

1. *Размеры для справок.
2. Покрытие наружной поверхности: эмаль МЛ-12, цвет по эталону, ГОСТ 9754-76* IV, ХЛ1

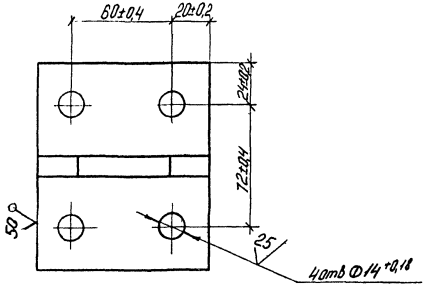

Зав. отд.	Исаков			1.435.3-22.1 79.07.06.ОВ.ОС5			
Н. контр.	Орлова			Стойка сборочный чертеж	Стадия	Масса	Масштаб
Зам. нач.	Кочергин				Р	2,8	1:2
Рук. бриг.	Овечкин				Лист	Листов 1	
Инж.	Жучкова				ЭКБ ВПО «Стальстройконструкция»		

Копировал 18419-02 55 Формат А3

Инв. № подл. | Подп. и дата | Взам. инв. №

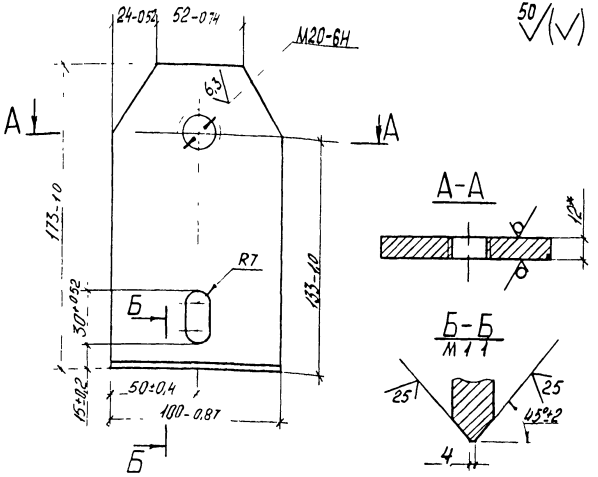

1* Размер для справок

2 Неуказанные предельные отклонения размеров $\pm \frac{IT14}{2}$

Зав отд	Исаков			1.435.3-22.1 79 07 06 01.01
Н контр	Орлова			Стойка
Зам зав отд	Кочергин			
Рук брис	Овечкин			
Инж	Жучкова			

Стадия	Масса	Масштаб
Р	1,6	1.2
Лист	Листов 1	

Лист Б12 ГОСТ 19903-74* / Ст3 ГОСТ 14637-79

ЭКБ ВПО „Союзстройконструкция"

Формат	Зона	Поз	Обозначение	Наименование	Кол.	Примеч
				Документация		
А3			1.435.3-22.1 79.07.06 02.00 СБ	Сборочный чертеж		
				Детали		
А4		1	1.435.3-22.1 79 07 06 02 01	Уголок	1	
А4		2	1.435.3-22.1 79.07.06.02 02	Косынка	1	

Взам инв №

Подп и дата

Инв № подл

Зав отд	Исаков			1.435.3-22.1 79.07.06 02 00
Н контр	Орлова			Кронштейн
Зам зав отд	Кочергин			
Рук брис	Овечкин			
Инж	Жучкова			

Стадия	Лист	Листов
Р		1

ЭКБ ВПО „Союзстройконструкция"

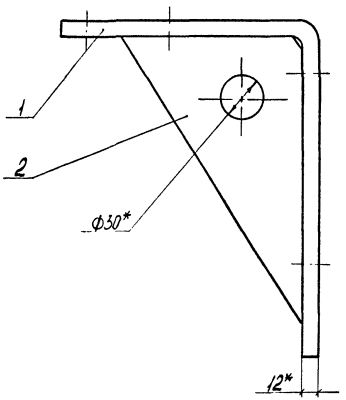

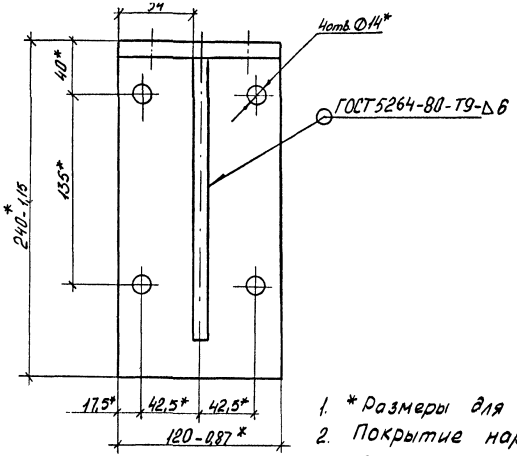

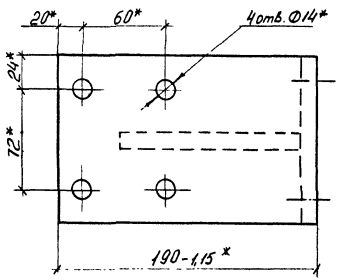

1. * Размеры для справок.
2. Покрытие наружной поверхности: эмаль МЛ-12, цвет по эталону, ГОСТ 9754-76* IV, ХЛ1.

				1.4353-22.1 79.07.06.02.00 СБ			
				Кронштейн сборочный чертеж	Стадия	Масса	Масштаб
					Р	6,1	1:2,5
Зав.отд.	Исаков		04.82		Лист	Листов 1	
Н.контр.	Орлова		12.05.82				
Зам.зав.отд.	Кочергин		01.06.82		ЭКБ ВПО «Сельхозстройконструкция»		
Рук.бриг.	Овечкин		31.05.82				
Инж.	Жучкова		12.05.82				

Инв.№ подл. | Подп. и дата | Взам.инв.№

50 V (V)

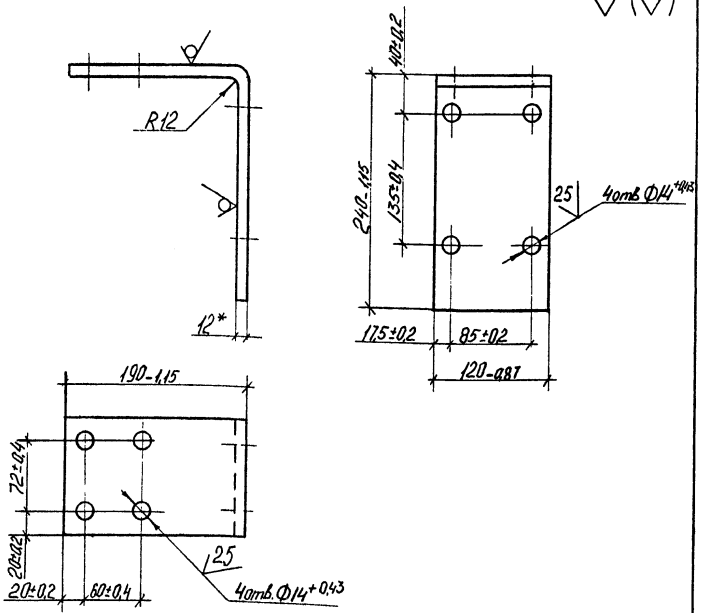

1. *Размер для справок.
2. Неуказанные предельные отклонения размеров ± IT14/2.

				1.435.3-22.1 79.07.06.02.01			
Зав.отд.	Исаков			Уголок	Стадия	Масса	Масштаб
Н.контр.	Орлова				Р	4,8	1:4
Зам.зав.отд.	Кочергин				Лист	Листов 1	
Рук.бриг.	Обейкин			Лист Б12 ГОСТ 19903-74* / Ст3 ГОСТ 14637-79	ЭКБ ВПО „Союзстройконструкция"		
Инж.	Жукова						

25 V (V)

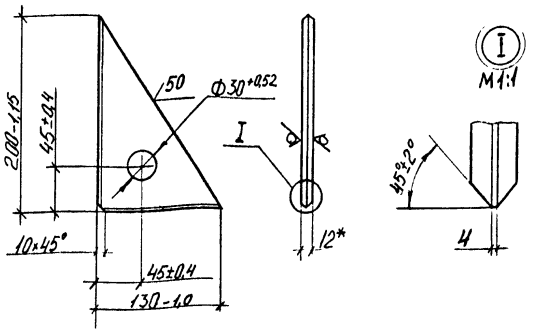

* Размер для справок

				1.435.3-22.1 79.07.06.02.02			
Зав.отд.	Исаков			Косынка	Стадия	Масса	Масштаб
Н.контр.	Орлова				Р	1,3	1:4
Зам.зав.отд.	Кочергин				Лист	Листов 1	
Рук.бриг.	Обейкин			Лист Б12 ГОСТ 19903-74* / Ст3 ГОСТ 14637-79	ЭКБ ВПО „Союзстройконструкция"		
Инж.	Жукова						

Инв. № подл. | Подп. и дата | Взам. инв. №

12,5 (√)

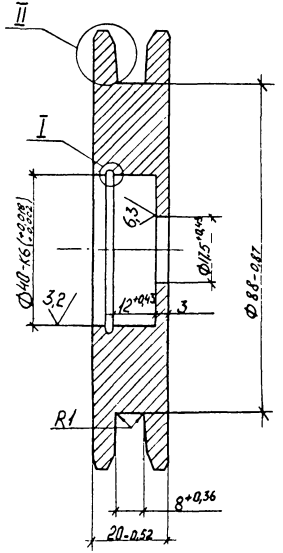

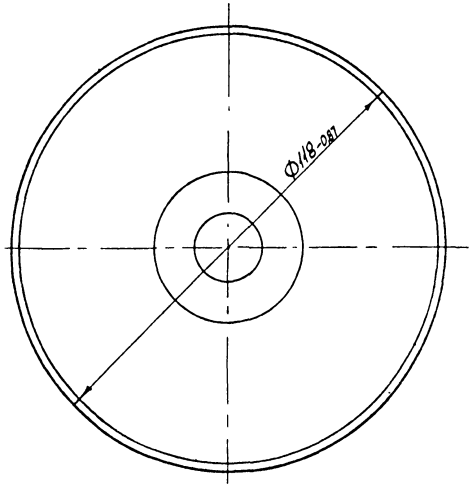

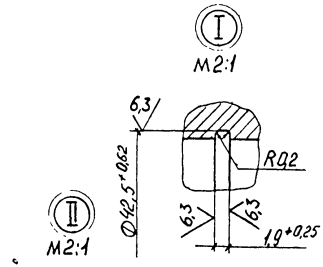

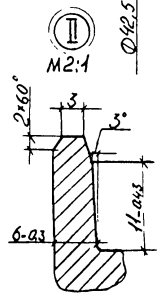

1 HRC э 48..55

2 Неуказанные предельные отклонения размеров $\pm \frac{IT14}{2}$

3. Покрытие наружной поверхности: Ц12 по ГОСТ 9.073-77

				1.435.3-22.1 79.07.06.00.01		
				Ролик	Стадия: Р; Масса: 14; Масштаб: 1:1	
					Лист	Листов 1
Зав.отд	Исаков			Круг В120 ГОСТ 2590-71* / 45 ГОСТ 1050-74**	ЭКБ ВПО "Союзэлектроконтрикция"	
Н.контр	Орлова					
Зам.зав.отд	Конерин					
Рук.бриг	Овечкин					
Инж	Жукова					

Инв.№ подл. | Подп. и дата | Инв.№ дубл.

50 √(√)

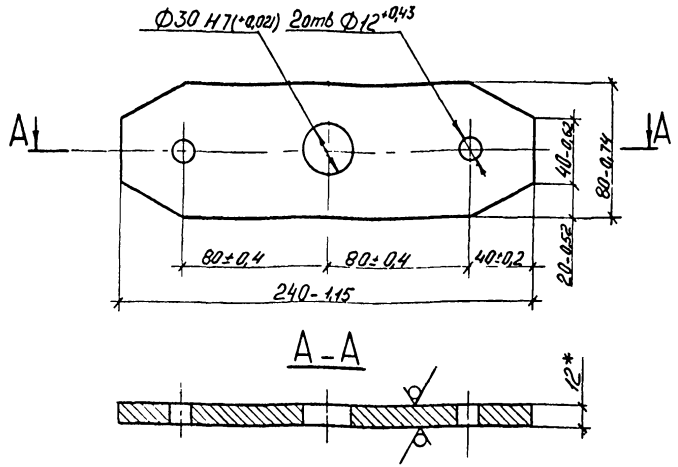

1. *Размер для справок
2. Покрытие наружной поверхности: эмаль МЛ-12, цвет по эталону ГОСТ 9754-76* IV, ХЛ1.

				1.435.3-22.1 79.07.06.00.02			
Зав отд	Исаков			Коромысло	Стадия	Масса	Масштаб
Н контр	Орлова				Р	1,6	1:2,5
Зам зав отд	Кочергин				Лист	Листов 1	
Рук бриг	Овечкин			Лист Б12 ГОСТ 19903-74* Ст3 ГОСТ 14637-79	9КБ ВПО „Союзстройконструкция"		
Инж.	Жучкова						

Копировал

Формат А4

Неуказанные предельные отклонения размеров валов h14, остальных ± IT14/2

25 √(√)

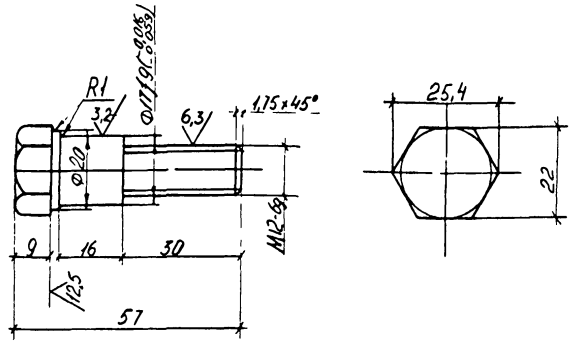

				79.07.06.00.03			
Зав отд	Исаков			Болт	Стадия	Масса	Масштаб
Н контр	Орлова				Р	0,1	1:1
Зам зав отд	Кочергин				Лист	Листов 1	
Рук бриг	Овечкин			Шестигранник 22-5 ГОСТ 8560-78 / 35 ГОСТ 1051-73*	9КБ ВПО „Союзстройконструкция"		
Инж	Жучкова						

Копировал

Формат А4

Инв № подл. | Подп. и дата | Взам. инв. №

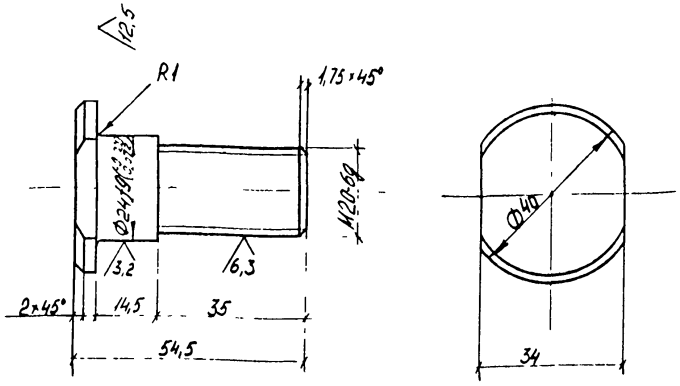

Неуказанные предельные отклонения размеров валов h14, остальных $\pm \frac{IT14}{2}$

Зав отд	Исаков				
Н контр	Орлова				
Зам зав отд	Кочергин				
Рук бриг	Овечкин				
Инж	Жукова				

1435.3-22.1 79.0706 00.04

Болт	Стадия	Масса	Масштаб
	Р	0,2	1:1
	Лист	Листов 1	
Круг В42 ГОСТ 2590-71* 35 ГОСТ 1050-74**	ЭКБ ВПО «Союзстройконструкция»		

Инв. № подл. | Подп. и дата | Взам. инв. №

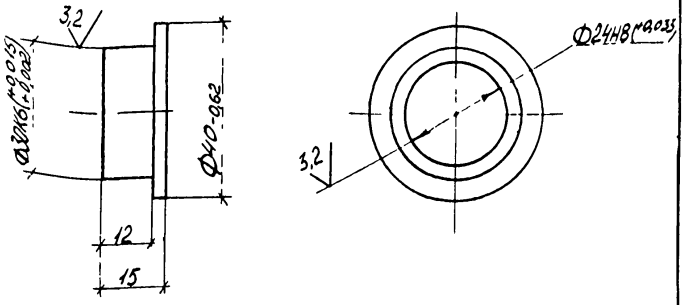

Неуказанные предельные отклонения размеров валов h14

Зав отд	Исаков				
Н контр	Орлова				
Зам зав отд	Кочергин				
Рук бриг	Овечкин				
Инж	Жукова				

1.435.3-22.1 790706 00.05

Втулка	Стадия	Масса	Масштаб
	Р	0,05	1:1
	Лист	Листов 1	
Пруток БрАМц9-2т-кр-40Н ГОСТ 1628-78	ЭКБ ВПО «Союзстройконструкция»		

Инв. № подл. | Подп. и дата | Взам. инв. №

Формат	Зона	Поз	Обозначение	Наименование	Кол.	Примечание
				Документация		
А4			1.435.3-22.1 79.07.07.00 00СБ	Сборочный чертеж		
				Сборочные единицы		
А4		1	1.435.3-22.1 79.07.07.01.00	Корпус	1	
А4		2	1.435.3-22.1 79.07.07.02.00	Рукоятка	1	
				Детали		
А4		3	1.435.3-22.1 79.07.07.00.01	Винт	1	

Зав.отд	Исаков	[подпись]	01.06.82
Н.контр.	Орлова	[подпись]	02.06.82
Зам.зав.отд	Кочергин	[подпись]	01.06.82
Рук.бриг	Овечкин	[подпись]	31.05.82
Инж	Исакович	[подпись]	18.05.82

1.435.3-22.1 79.07.07.00.00

Механизм винтовой

Стадия	Лист	Листов
Р		1

ЭКБ ВПО "Союзстройконструкция"

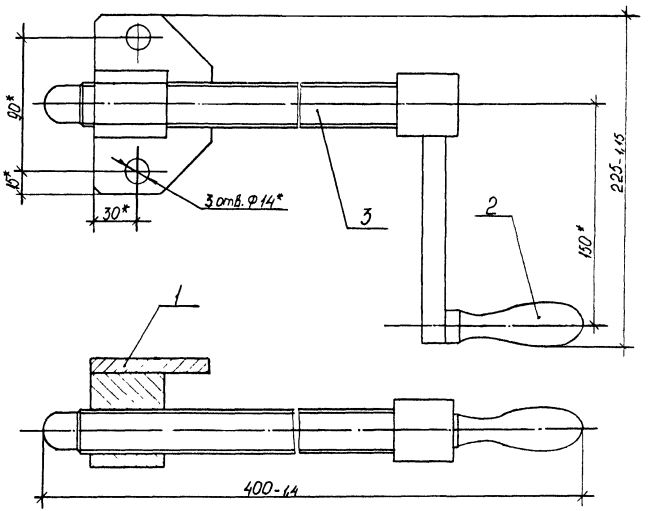

* Размеры для справок.

Взам.инв.№

Подп. и дата

Инв.№ подл.

Зав.отд	Исаков	[подпись]	01.06.82
Н.контр	Орлова	[подпись]	02.06.82
Зам.зав.отд	Кочергин	[подпись]	01.06.82
Рук.бриг	Овечкин	[подпись]	31.05.82
Инж	Исакович	[подпись]	18.05.82

1.435.3-22.1 79.07.07.00.00 СБ

Механизм винтовой

Сборочный чертеж

Стадия	Масса	Масштаб
Р	2,5	1:2,5

Лист | Листов 1

ЭКБ ВПО "Союзстройконструкция"

Формат	Зона	Поз.	Обозначение	Наименование	Кол.	Примечание
				Документация		
А4			1435.3-22.1 79.07.07.01.00СБ	Сборочный чертеж		
				Детали		
А4		1	1435.3-22.1 79.07.07.01.01	Плита	1	
А4		2	1.435.3-22.1 79.07.07.01.02	Бобышка	1	

Зав.отд	Исаков		01.05.82
Н.контр	Орлова		01.05.82
Зам.зав.отд	Кочергин		01.05.82
Рук.бриг	Овечкин		01.05.82
Инж	Исакович		01.05.82

1.435.3-22.1 79.07.07.01.00

Корпус

Стадия	Лист	Листов
Р		1

ЭКБ ВПО "Союзстройконструкция"

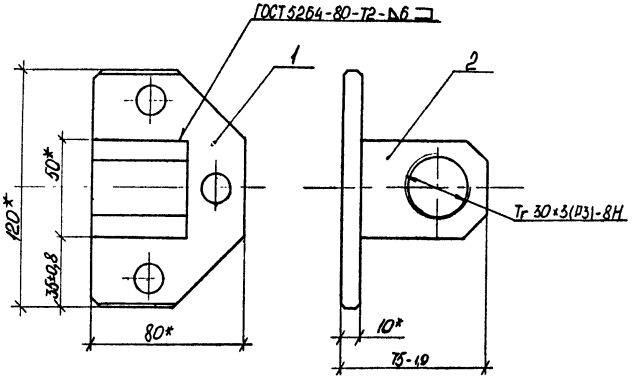

Инв.№ подл. | Подп. и дата | Взам.инв.№

Зав.отд	Исаков		01.05.82
Н.контр	Орлова		01.05.82
Зам.зав.отд	Кочергин		01.05.82
Рук.бриг	Овечкин		01.05.82
Инж	Исакович		01.05.82

1.435.3-22.1 79.07.07.01.00СБ

Корпус

Сборочный чертеж

Стадия	Масса	Масштаб
Р	1,39	1:2
Лист	Листов 1	

ЭКБ ВПО "Союзстройконструкция"

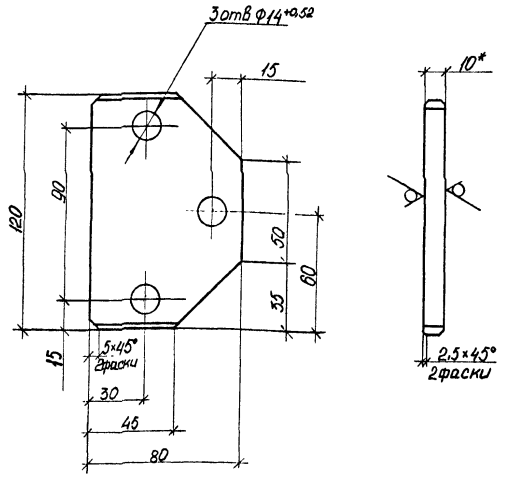

1 * Размер для справок.
2 Неуказанные предельные отклонения размеров: валов h14, остальных $\pm \frac{IT14}{2}$

				1435.3-221 79.07.07.01.01			
Зав.отд	Исаков		01.01.82	Плита	Стадия	Масса	Масштаб
Н.контр	Орлова				Р	0,61	1:2
Зам.зав.отд	Кочергин		01.01.82		Лист	Листов 1	
Рук.бриг.	Овечкин		31.05.82	Лист В12 ГОСТ 19903-74* Ст3 ГОСТ 14637-79	ЭКБ ВПО "Союзстройконструкция"		
Инж	Исаковин		01.06.82				

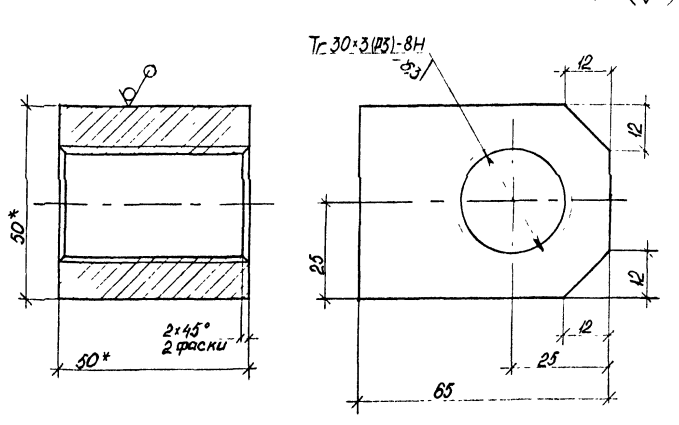

1. * Размеры для справок.
2. Неуказанные предельные отклонения размеров валов h14, остальных $\pm \frac{IT14}{2}$.

				1435.3-22.1 79.07.07.01.02			
Зав.отд	Исаков		01.01.82	Бобышка	Стадия	Масса	Масштаб
Н.контр	Орлова				Р	0,78	1:1
Зам.зав.отд	Кочергин		01.01.82		Лист	Листов 1	
Рук.бриг.	Овечкин		31.05.82	Квадрат В 50 ГОСТ 2591-71* Ст3 ГОСТ 535-79	ЭКБ ВПО "Союзстройконструкция"		
Инж	Исаковин		01.06.82				

Инв.№ подл. | Подп. и дата | Взам.инв.№

Формат	Зона	Поз	Обозначение	Наименование	Кол	Примечание
				Документация		
А4			1.4353-22.1 79.01.07 02.00 СБ	Сборочный чертеж		
				Сборочные единицы		
А4		1	1435 3-22.1 79 07 07.11 00	Рычаг	1	
				Детали		
А4		2	1435 3-22.1 79 07 07 02. 01	Ручка	1	

Зав. отд	Исаков		01.04.82	1.4353-22.1 79.07.07.02.00
Н. контр.	Орлова		21.05.82	Рукоятка
Зам. зав. отд	Кочергин		21.05.82	Стадия: Р; Лист: ; Листов: 1
Рук. бриг	Овечкин		25.05.82	ЭКБ ВПО "Союзстройконструкция"
Инж	Исакович		25.05.82	

Инв. № подл. | Подп. и дата | Взам. инв. №

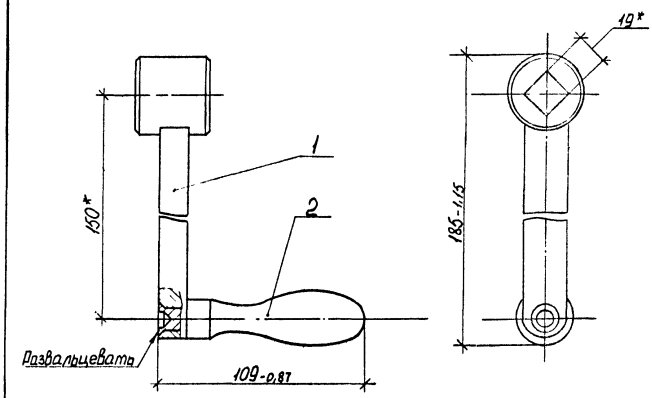

* Размер для справок.

Зав. отд	Исаков		01.04.82	1.4353-22.1 79.07.07.02.00 СБ
Н. контр.	Орлова		21.05.82	Рукоятка. Сборочный чертеж
Зам. зав. отд	Кочергин		21.05.82	Стадия: Р; Масса: 1,06; Масштаб: 1:1
Рук. бриг	Овечкин		25.05.82	Лист: ; Листов: 1
Инж	Исакович		25.05.82	ЭКБ ВПО "Союзстройконструкция"

Инв. № подл. | Подп. и дата | Взам. инв. №

Формат	Зона	Поз	Обозначение	Наименование	Кол.	Примеч.
				Документация		
А4			1.435.3-22.1 79 07.07.11.00 СБ	Сборочный чертеж		
				Детали		
А4		1	1.435.3-22.1 79.07.07.11.01	Втулка	1	
А4		2	1.435.3-22.1 79.07.07.11.02	Рычаг	1	

1.435.3-22.1 79.07.07.11.00

Зав отд	Исаков	[подпись]	01.06.82
Н. контр.	Орлова	[подпись]	02.06.82
Зам зав отд	Кочергин	[подпись]	01.06.82
Рук бриг	Овечкин	[подпись]	31.05.82
Инж	Жучкова	[подпись]	25.05.82

Рычаг

Стадия	Лист	Листов
Р		1

ЭКБ ВПО „Союзстройконструкция"

Копировал

Формат А4

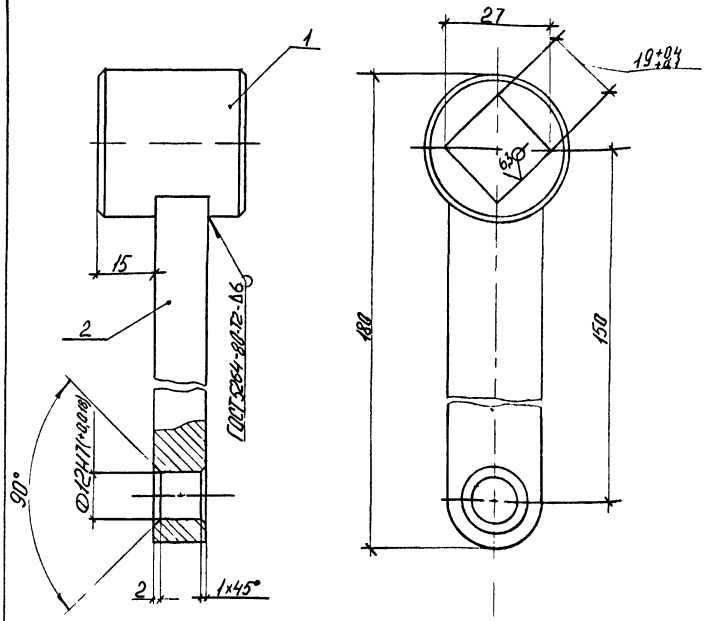

1. Неуказанные предельные отклонения размеров $\pm \frac{IT14}{2}$
2. Покрытие наружной поверхности: эмаль МЛ12, цвет по эталону, ГОСТ 9754-76* IV, ХЛ1

Инв № подл	Подп и дата	Взам инв №

1.435.3-22.1 79 07 07.11.00 СБ

Зав отд.	Исаков	[подпись]	01.06.82
Н. контр.	Орлова	[подпись]	02.06.82
Зам зав отд	Кочергин	[подпись]	01.06.82
Рук бриг	Овечкин	[подпись]	31.05.82
Инж.	Жучкова	[подпись]	25.05.82

Рычаг сборочный чертеж

Стадия	Масса	Масштаб
Р	0,6	1:1

Лист	Листов 1

ЭКБ ВПО „Союзстройконструкция"

Копировал

Формат А4

12,5

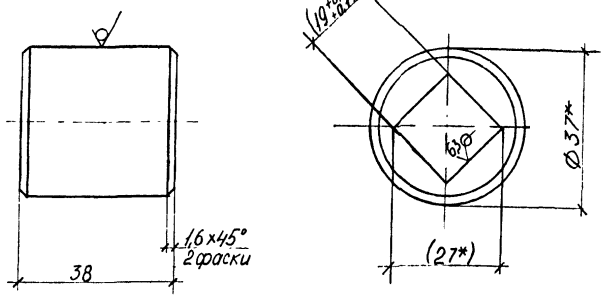

1. Размеры в скобках - после сварки.
2. * Размеры для справок.
3. Острые кромки скруглить R 0,5 мм.
4. Неуказанные предельные отклонения размеров: отверстий H14, валов - h14, остальных - ± IT14/2.

Зав. отд.	Исаков			1.435.3-22.1 79.07.07.11.01			
Н. контр.	Орлова			Втулка	Стадия	Масса	Масштаб
Зам. зав. отд.	Кочергин				Р	0,21	1:1
Рук. бриг.	Овечкин				Лист	Листов 1	
Инж.	Жучкова			Круг В37 ГОСТ 2590-71* / Ст3 ГОСТ 535-79	ЭКБ ВПО „Союзстройконструкция"		

Инв. № подл. | Подп. и дата | Взам. инв. №

12,5

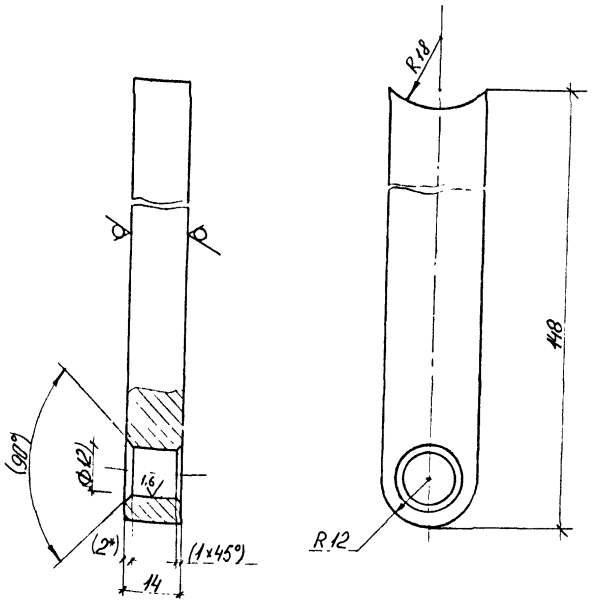

1. Размеры в скобках - после сварки.
2. Неуказанные предельные отклонения размеров: отверстий - H14, валов - h14, остальных - ± IT14/2.

Зав. отд.	Исаков			1.435.3-22.1 79 07 07.11.02			
Н. контр.	Орлова			Рычаг	Стадия	Масса	Масштаб
Зам. зав. отд.	Кочергин				Р	0,36	1:1
Рук. бриг.	Овечкин				Лист	Листов 1	
Инж.	Жучкова			Лист Б14 ГОСТ 19903-74* / Ст3 ГОСТ 14637-79	ЭКБ ВПО „Союзстройконструкция"		

Инв. № подл. | Подп. и дата | Взам. инв. №

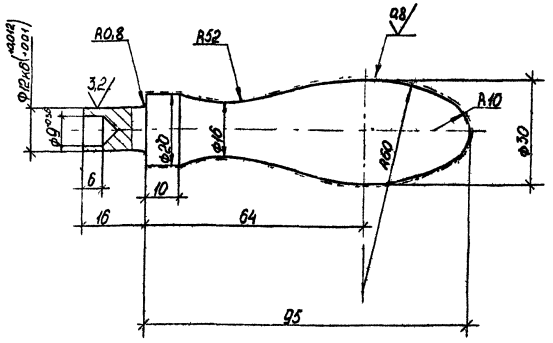

1 Неуказанные предельные отклонения размеров валов h14, остальных $\pm \frac{IT14}{2}$.
2 Покрытие Х 18 по ГОСТ 9 073-77.

				1.4353-221 79 07.07.02 01			
				Ручка	Стадия	Масса	Масштаб
					Р	0,46	1:1
Зав.отд	Исаков				Лист	Листов 1	
Н.контр	Орлова						
Зам.зав.отд	Кочергин						
Рук.бриг	Овечкин			Сталь 35 ГОСТ 1050-74**	ЭКБ ВПО "Союзстройконструкция"		

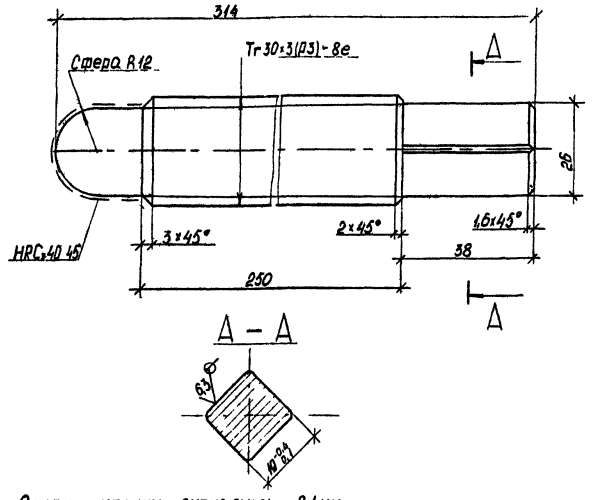

1. Острые кромки скруглить R1мм.
2. Неуказанные предельные отклонения размеров валов h14, остальных $\pm \frac{IT14}{2}$
3. Покрытие : Ц 18 по ГОСТ 9 073-77.

				1.4353-221 79 07 07 00.01			
				Винт	Стадия	Масса	Масштаб
					Р-	1,44	1:1
Зав.отд	Исаков				Лист	Листов 1	
Н.контр	Орлова						
Зам.зав.отд	Кочергин						
Рук.бриг	Овечкин			Сталь 45 ГОСТ 1050-74**	ЭКБ ВПО "Союзстройконструкция"		
Инж	Исакович						

Инв № подл | Подп и дата | Взам инв №

Формат	Зона	Поз	Обозначение	Наименование	Кол	Примечание
				Документация		
А4			79.07.08.00.00СБ	Сборочный чертеж		
				Детали		
А4		1	79.07.08.00.01	Кожух	1	
А4		2	79.07.08.00.02	Бампер	2	
Б4		3	79.07.08.00.03	Плита	1	16,4 кг
				Лист Б10 ГОСТ 19903-74* Ст3 ГОСТ 14637-79		
				360мм × 400мм		

Инв. № подл. | Подп. и дата | Взам. инв. №

Зав. отд.	Исаков			1.435.3-22.1 79.07.08.00.00
Н. контр.	Орлова			
Зам. зав. отд.	Кочергин			Колесоотбойник
Рук. бриг.	Овечкин			Стадия: Р; Лист; Листов: 1
Инж.	Исаковин			ЭКБ ВПО Союзстальконструкция

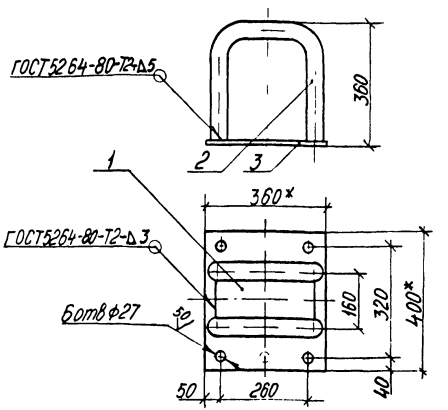

1. * Размеры для справок
2. Неуказанные предельные отклонения размеров, отверстий H14, валов h14, остальных $\pm \frac{IT14}{2}$.
3. Покрытие поверхности эмаль МЛ-12, цвет по эталону, ГОСТ 9754-76*, IV, Хл1.

Инв. № подл. | Подп. и дата | Взам. инв. №

Зав. отд.	Исаков			1.435.3-22.1 79.07.08.00.00СБ
Н. контр.	Орлова			
Зам. зав. отд.	Кочергин			Колесоотбойник
Рук. бриг.	Овечкин			Сборочный чертеж
Инж.	Исаковин			Стадия: Р; Масса: 25; Масштаб: 1:10; Лист; Листов: 1
				ЭКБ ВПО Союзстальконструкция

20 V (V)

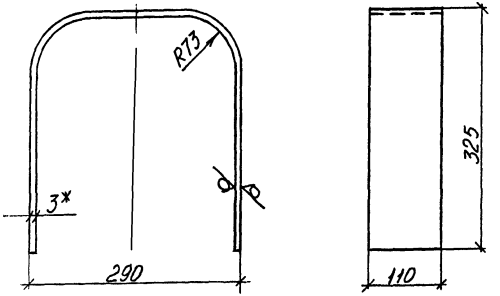

1. * Размер для справок.
2. Предельные отклонения размеров отверстий H14, валов h14, остальных $\pm \frac{IT14}{2}$.

Зав.отд	Исаков			1.435.3-22.1 79.07.08.00.01		
Н.контр	Орлова			Кожух	Стадия: Р	Масса: 2,4	Масштаб: 1:5
Зам.зав.отд	Кочергин				Лист	Листов 1
Рук.бриг	Овечкин			Лист Б3 ГОСТ 19903-74* Ст3 ГОСТ 16523-10*	ЭКБ ВПО "Союзстройконструкция"	
Инж.	Исаковыч					

Инв.№подл. | Подп. и дата | Взам.инв.№

V (V)

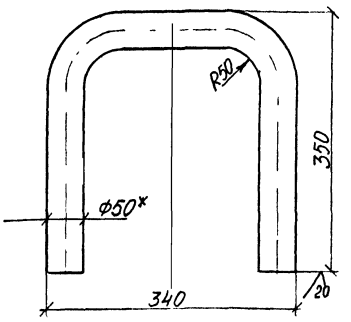

1. * Размер для справок.
2. Предельные отклонения размеров отверстий H14, валов h14, остальных $\pm \frac{IT14}{2}$.

Зав.отд	Исаков			1.435.3-22.1 79.07.08.00.02		
Н.контр	Орлова			Бампер	Стадия: Р	Масса: 5,6	Масштаб: 1:5
Зам.зав.отд	Кочергин				Лист	Листов 1
Рук.бриг	Овечкин			Труба 50×5 ГОСТ 8732-78 20 ГОСТ 8733-74*	ЭКБ ВПО "Союзстройконструкция"	
Инж.	Исаковыч					

25

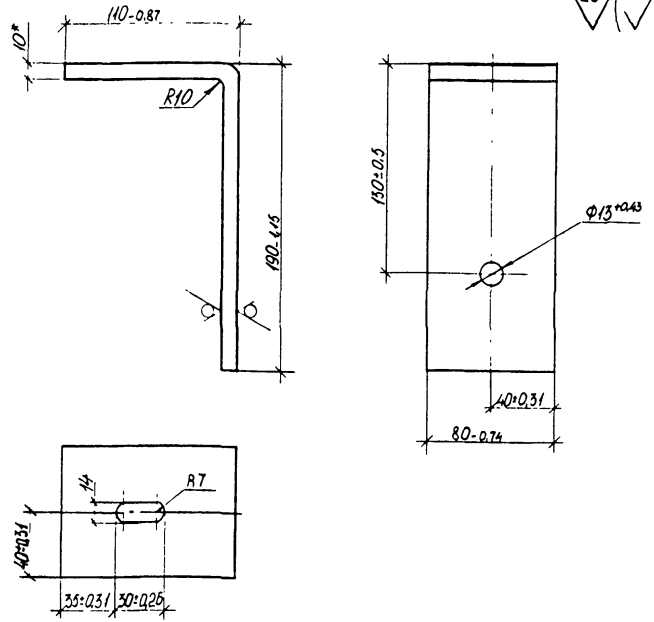

1. * Размер для справок.
2. Покрытие наружной поверхности: эмаль МЛ-12, цвет по эталону, ГОСТ 9754-76*, IV, ХЛ1.

					1.435.3-22.1 79.07.00.00.01		
					Кронштейн	Стадия: Р; Масса: 1,88; Масштаб: 1:2,5	
						Лист; Листов 1	
Зав.отд	Исаков				Лист Б10 ГОСТ 19903-74* Ст 3 ГОСТ 14637-79	ЭКБ ВПО «Союзстройконструкция»	
Н.контр	Орлова						
Зам.зав.отд	Кочергин						
Рук.бриг.	Овечкин						
Инж.	Исакович						

Взам. инв. № | Подп. и дата | Инв. № подл.

25

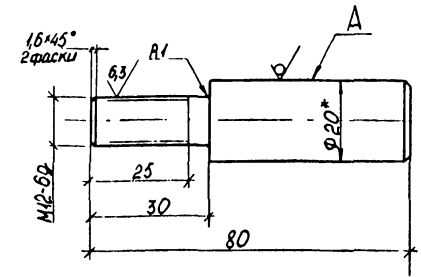

1. * Размер для справок.
2. Неуказанные предельные отклонения размеров: валов h14, остальных ±IT14/2.
3. Покрытие поверхности А: эмаль МЛ-12, цвет по эталону, ГОСТ 9754-76*, V, ХЛ-1.

					1.435.3-22.1 79.07.00.00.02		
					Ограничитель	Стадия: Р; Масса: 0,16; Масштаб: 1:1	
						Лист; Листов 1	
Зав.отд	Исаков				Круг 20-5 ГОСТ 7417-75 Сталь 35 ГОСТ 1051-73*	ЭКБ ВПО «Союзстройконструкция»	
Н.контр	Орлова						
Зам.зав.отд	Кочергин						
Рук.бриг.	Овечкин						
Инж.	Исакович						

Взам. инв. № | Подп. и дата | Инв. № подл.

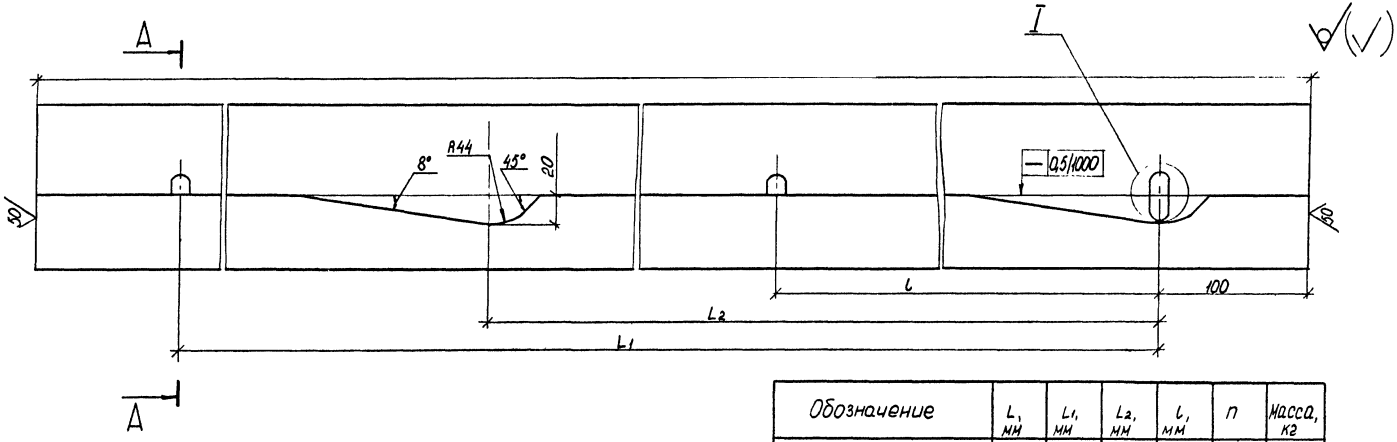

Обозначение	L_1, мм	L_1, мм	L_2, мм	l, мм	n	Масса, кг
1.435.3-22.1 ТУ.07.00.00.03	6760	6560	3384	815	8	69
-01	7940	7740	3984	860	9	88
-02	9110	8910	4584	810	11	102
-03	10400	10200	5184	850	12	115

1. *Размер для справок.
2. Неуказанные предельные отклонения размеров отверстий H14, валов h14, остальных $\pm\frac{IT14}{2}$.
3. Покрытые поверхности: эмаль МЛ-12, цвет по эталону, ГОСТ 9754-76*, IУ, ХЛ1.

А–А
М1:2

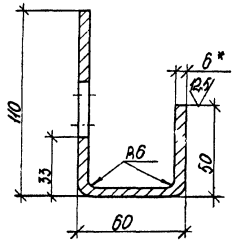

I
М1:1

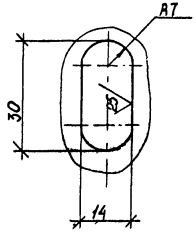

					1.435.3-22.1 ТУ.07.00.00.03	
Зав.отд.	Исаков			Монорельс	Стадия: Р	Масса: см. табл.	Масштаб: 1:2,5
Н.контр.	Орлова				Лист	Листов 1	
Зам.завотд.	Кочергин						
Рук.бриг.	Овечкин			Лист Б6 ГОСТ 19903-74* Ст3 ГОСТ 14637-79	ЭКБ ВПО «Союзстройконструкция»	
Инж.	Исакович					

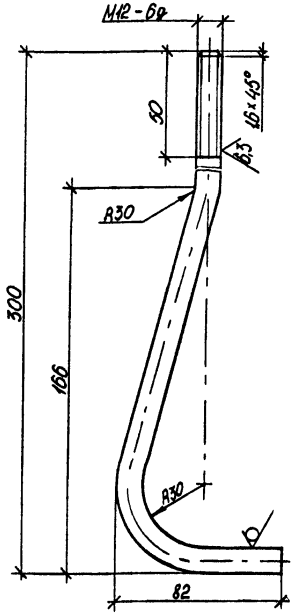

1. Неуказанные предельные отклонения размеров: валов h14, остальных $\pm\frac{IT14}{2}$.
2. Покрытие резьбовой части – Хим. Окс. по ГОСТ 9.073-77.

				1.435.3-22.1 79.07.00.00.04			
				Болт фундаментный	Стадия	Масса	Масштаб
					Р	0,35	1:2
					Лист	Листов 1	
				Круг В12 ГОСТ 2590-71* Ст3 ГОСТ 535-79	ЭКБ ВПО "Союзстройконструкция"		
	...ов		01.06.82				
Н.контр	Орлова		02.06.82				
Зам.зав.отд	Кочергин		01.06.82				
Рук. бриг.	Овечкин		31.05.82				
Инж.	Исакович		02.06.82				

Взам.инв.№ | Подп. и дата | Инв.№ подл.

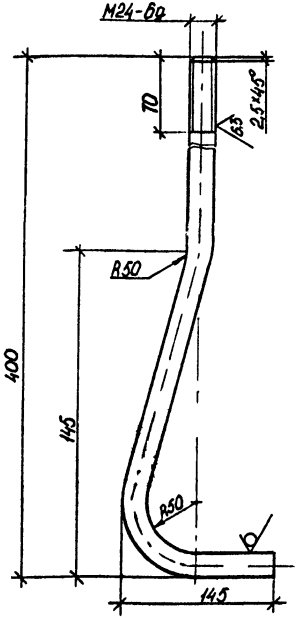

1. Неуказанные предельные отклонения размеров: валов h14, остальных $\pm\frac{IT14}{2}$.
2. Покрытие резьбовой части – Хим. Окс. по ГОСТ 9.073-77.

				1.435.3-22.1 79.07.00.00.05			
				Болт фундаментный	Стадия	Масса	Масштаб
					Р	1,94	1:4
					Лист	Листов 1	
				Круг В12 ГОСТ 2590-71* Ст3 ГОСТ 535-79	ЭКБ ВПО "Союзстройконструкция"		
Зав.отд.	Исаков		01.06.82				
Н.контр	Орлова		02.06.82				
Зам.зав.отд	Кочергин		01.06.82				
Рук. бриг	Овечкин		31.05.82				
Инж	Исакович		31.05.82				

Взам.инв.№ | Подп. и дата | Инв.№ подл.

gost.e-ecolog.ru