СЕРИЯ 1.435.3-22

ВОРОТА ОТКАТНЫЕ С ПРИМЕНЕНИЕМ ГНУТЫХ ПРОФИЛЕЙ ИЗ ТОНКОЛИСТОВОЙ СТАЛИ С РУЧНЫМ ОТКРЫВАНИЕМ

ВЫПУСК 0

МАТЕРИАЛЫ ДЛЯ ПРОЕКТИРОВАНИЯ

18419-01
ЦЕНА 2-09

gost.e-ecolog.ru

ЦЕНТРАЛЬНЫЙ ИНСТИТУТ ТИПОВОГО ПРОЕКТИРОВАНИЯ
ГОССТРОЯ СССР

Москва, А-445, Смольная ул., 22

Сдано в печать IV 1983 года

Заказ № 9637 Тираж 1400 экз.

СЕРИЯ 1.435.3-22

ВОРОТА ОТКАТНЫЕ С ПРИМЕНЕНИЕМ ГНУТЫХ ПРОФИЛЕЙ ИЗ ТОНКОЛИСТОВОЙ СТАЛИ С РУЧНЫМ ОТКРЫВАНИЕМ

ВЫПУСК 0

МАТЕРИАЛЫ ДЛЯ ПРОЕКТИРОВАНИЯ

РАЗРАБОТАНЫ:
ЦНИИПРОМЗДАНИЙ
Зам. директора института,
рук. комплексной темы
С.М. Гликин
Зам. директора института
Н.Н. Ким
Рук. отдела НОК
Г.И. Синявский
Рук. отдела унификации и типизации зданий
Ю.С. Муравьев
Главный специалист
В.И. Глебочкин
Главный специалист
А.А. Топорков
Рук. группы архитекторов
Н.Т. Гузеева
Руководитель группы
Н.Б. Шеретнева.
ЭКБ ВПО "Союзстройконструкция"
Зам. директора
Л.Д. Фейгель
Зав. конструкторским отделом №4
А.М. Исаков

Утверждены Госстроем СССР
Протокол от 15 августа 1982 г. №63.

Обозначение	Наименование	Стр.
1.435.3-22.0 000	Содержание	2
1.435.3-22.0 000 ПЗ	Пояснительная записка	5
1.435.3-22.0 010	Схема расположения ворот в стенах из металлических трехслойных панелей.	26
1.435.3-22.0 020	Схема установки балки козырька в стенах из металлических трехслойных панелей	33
1.435.3-22.0 030	Схема фахверка в стене из металлических трехслойных панелей на участке расположения ворот.	35
1.435.3-22.0 040	Схема расположения ворот в стенах из железобетонных панелей.	37
1.435.3-22.0 050	Схема установки балки козырька в стенах из железобетонных панелей.	43
1.435.3-22.0 060	Схема расположения ворот в кирпичных стенах.	45
1.435.3-22.0 070	Схема установки балки козырька в кирпичных стенах	51
1.435.3-22.0 080	Узел 1	52
1.435.3-22.0 090	Узел 2	53
1.435.3-22.0 100	Узел 3	54
1.435.3-22.0 110	Узел 4	55

1.435.3-22.0 000

Гл. спец. Любимкин
Рук. гр. Гусева
Рук. гр. Шерстнева
Инж. Власова

Содержание

Стадия	Лист	Листов
Р	1	3

ЦНИИПРОМЗДАНИЙ

Обозначение	Наименование	Стр.
1.435.3-22.0 120	Узел 5	56
1.435.3-22.0 130	Узел 6	57
1.435.3-22.0 140	Узел 7	58
1.435.3-22.0 150	Узел 8	59
1.435.3-22.0 160	Узел 9	60
1.435.3-22.0 170	Узел 10	63
1.435.3-22.0 180	Узел 11	64
1.435.3-22.0 190	Узел 12	66
1.435.3-22.0 200	Узел 13	67
1.435.3-22.0 210	Узел 14	68
1.435.3-22.0 220	Узел 15	69
1.435.3-22.0 230	Узел 16	70
1.435.3-22.0 240	Узел 17	71
1.435.3-22.0 250	Узел 18	72
1.435.3-22.0 260	Узел 19	73
1.435.3-22.0 270	Узел 20	74
1.435.3-22.0 280	Узел 21	75
1.435.3-22.0 290	Узел 22	76
1.435.3-22.0 300	Узел 23	78
1.435.3-22.0 310	Узел 24	79
1.435.3-22.0 320	Узел 25	80
1.435.3-22.0 330	Узел 26; 27	81
1.435.3-22.0 340	Узел 28	82
1.435.3-22.0 350 СБ	Балка козырька БК Сборочный чертёж	83
1.435.3-22.0 360	Профиль крепежный ЭК1, ЭК2; ЭК3	85
1.435.3-22.0 370	Опора ЭК4; ЭК5; ЭК6	86
1.435.3-22.0 380	Элемент крепёжный ЭК7	87

Обозначение	Наименование	Стр.
1.435.3-22.0 390СБ	Элемент крепежный ЭК7	
	Сборочный чертеж	88
1.435.3-22.0 400	Элемент крепежный ЭК8	89
1.435.3-22.0 400СБ	Элемент крепежный ЭК9	
	Сборочный чертеж	90
1.435.3-22.0 410	Элемент крепежный ЭК10... ЭК13	91
1.435.3-22.0 410СБ	Элемент крепежный ЭК10... ЭК13	
	Сборочный чертёж	92
1.435.3-22.0 411	Шпильки А1... А4	93
1.435.3-22.0 420	Элемент угловой ЭК14	94
1.435.3-22.0 430СБ	Элемент закладной ЭК15	
	Сборочный чертеж	95
1.435.3-22.0 440СБ	Элемент закладной ЭК16	96
	Сборочный чертеж	97
1.435.3-22.0 450	Костыль ЭК17	98
1.435.3-22.0 460	Кронштейн ЭК18	99
1.435.3-22.0 470	Элемент закладной ЭК19	100
1.435.3-22.0 480	Наличник ПП1	101
1.435.3-22.0 490	Наличник ПП2	102
1.435.3-22.0 500	Наличник ПП3	103
1.435.3-22.0 510	Притвор ПП4	104
1.435.3-22.0 520	Притвор ПП5	105
1.435.3-22.0 530	Профиль ПП6	106
1.435.3-22.0 540	Нащельник ПП7; ПП8	107
1.435.3-22.0 550	Слив ПП9	108
1.435.3-22.0 560	Нащельник ПП11; ПП12	

Техническая документация на ворота состоит:

Выпуск 0. Материалы для проектирования

Выпуск 1. Рабочие чертежи

1. Назначение и область применения

Ворота предназначены в качестве ограждения проемов для проезда безрельсового и рельсового транспорта и устанавливаются в наружных стенах помещений с категориями производств „В", „Г" и „Д", возводимых в районах с расчетной температурой наружного воздуха наиболее холодной пятидневки до минус 40°С в I–IV районах СССР по скоростному напору ветра.

Ворота не разрешается применять в зданиях с агрессивной средой и в качестве противопожарных.

2. Технические данные.

Тип ворот – откатные с открыванием полотна в левую сторону при въезде в здание.

Способ открывания – ручной.

		1.435.3-22.0 ООО ПЗ	
Гл. спец.	Глебочкин	6.12.82	
ГИП	Погорелов		Пояснительная записка
Рук. пр.	Гузеева		
Рук. гр.	Шерстнева		
Инж.	Власова		

Стадия	Лист	Листов
Р	1	21

ЦНИИПРОМЗДАНИЙ

Номенклатура ворот представлена в таблице

Обозначение чертежа	Марка ворот	Масса ворот, кГ	Расход металла, кГ на 1м² проема ворот
1.435.3-22.1 79.07.00.00.00	ВО 30×30	640	61
1.435.3-22.1 79.07.00.00.00-01	ВО 36×36	830	54
1.435.3-22.1 79.07.00.00.00-02	ВО 42×42	1065	50
1.435.3-22.1 79.07.00.00.00-03	ВО 48×54	1410	45

Марка ворот включает: обозначение ворот – В; тип ворот – откатные – О и координационные размеры ширины и высоты проема ворот в дециметрах

3. Описание изделия и его составных частей

3.1. Конструкция ворот

Ворота включают следующие элементы:

- полотно;
- монорельс;
- обрамление проема из двух стоек и импоста;
- механизм винтовой;
- элементы уплотнения притворов.

Полотно ворот устанавливается с наружной стороны стены здания и состоит из каркаса в виде трубчатого прямоугольного профиля и установленных в нем трехслойных панелей, состыкованных в вертикальной плоскости. Облицовка панелей выполнена из профилированных листов шириной 300, 600, 1000мм, заполнение панелей – плита

из минваты марки 200 толщиной 60мм по ГОСТ 22950-78.

На полотне стонтированы две каретки с роликами, посредством которых осуществляется крепление и движение полотна по монорельсу.

Для ограничения движения полотна монорельс снабжен упорами, установленными с обеих сторон проема ворот, и устройствами, обеспечивающими фиксацию полотна в открытом положении.

Форма пути, по которому происходит качение роликов, предусматривает подъем полотна перед открыванием ворот.

Фиксация низа полотна осуществляется посредством неподвижно закрепленных на фундаменте башмаков, взаимодействующих с направляющей, прикрепленной к низу полотна.

Монорельс посредством кронштейнов крепится к балке козырька, прикрепленной к колоннам здания.

Для уплотнения притворов по периметру полотна установлено обрамление, в котором крепятся резиновые профили, образующие притвор с обрамлением проема.

Подъем полотна при открывании ворот осуществляется винтовым механизмом, установленным на фундаменте.

В конструкции ворот предусмотрено устройство, исключающее выход роликов из зацепления с монорельсом при перемещении полотна.

Защитно-декоративное покрытие поверхностей конструктивных элементов ворот производится атмосферо-стойкой эмалью МЛ-12 по ГОСТ 9754-76* или другими лакокрасочными материалами, имеющими защитные и физико-механические свойства не ниже указанной марки эмали.

Цвет покрытия ворот определяется архитектором при привязке ворот к конкретному проекту.

3.2. Принцип работы

Перед открыванием ворот винтовым механизмом осуществляют подъем полотна путем перемещения его по наклонной части пути монорельса, а затем вручную перемещают полотно по монорельсу до наезда его на упор, закрывание полотна осуществляют в обратной последовательности.

4. Комплект поставки

Комплект поставки ворот приведен в таблице

Обозначение	Наименование	Ед. изм.	Кол. на ворота	Примеч.
1.435.3-22.1 79.07.01.00.00	Полотно	шт.	1	
1.435.3-22.1 79.07.02.00.00	Стойка	шт.	1	
1.435.3-22.1 79.07.03.00.00	Башмак	шт.	1	
1.435.3-22.1 79.07.04.00.00	Башмак	шт.	1	
1.435.3-22.1 79.07.05.00.00	Упор	шт.	2	
1.435.3-22.1 79.07.06.00.00	Каретка	шт.	2	
1.435.3-22.1 79.07.07.00.00	Механизм винтовой	шт.	1	
1.435.3-22.1 79.07.08.00.00	Колесоотбойник	шт.	4	
1.435.3-22.1 79.07.00.00.01	Кронштейн	шт.	13	Количество для ворот разм. 4,8×5,4
1.435.3-22.1 79.07.00.00.02	Ограничитель	шт.	2	
1.435.3-22.1 79.07.00.00.03	Монорельс	шт.	1	
1.435.3-22.1 79.07.00.00.04	Болт фундаментный	шт.	2	
1.435.3-22.1 79.07.00.00.05	Болт фундаментный	шт.	16	

Комплект поставки деталей узлов сопряжения ворот в зависимости от типа стены принимается согласно спецификациям:

для стен из металлических трехслойных панелей
- по докум. 1.435.3-22.0 010 на листах 3... 7
- по докум. 1.435.3-22.0 020 на листе 2
- по докум. 1.435.3-22.0 030 на листе 2

для стен из железобетонных панелей
- по докум. 1.435.3-22.0 040 на листах 3... 6
- по докум. 1.435.3-22.0 050 на листе 2

для стен из кирпича
- по докум. 1.435.3-22.0 060 на листах 3... 6

по докум. 1.435.3-22.0 070

Полотно ворот размеров 4,2×4,2 и 4,8×5,4 разрешается поставлять в разобранном виде согласно спецификации 1.435.3-22.1 ТМ.07.01.00.00

Комплектующие изделия должны поставляться совместно с крепежными деталями.

5. Указания по монтажу

5.1. Подготовка к монтажу

Место на объекте для подготовки к монтажу должно быть защищено от атмосферных воздействий и пыли, достаточно освещено, иметь столы и подставки для распаковки и расконсервации узлов, инструмент и обтирочные материалы, деревянные и другие мягкие подкладки и распорки, защищающие от повреждений обработанные и окрашенные поверхности узлов и деталей ворот при производстве монтажных работ.

Распаковку отдельных составных элементов ворот следует производить с соблюдением мер предосторожности, исключающих механические повреждения конструкций.

Необходимо произвести внешний осмотр и проверить комплектность изделия в соответствии с комплектом поставки ворот.

Перед монтажом следует расконсервировать покрытые смазкой сборочные единицы ворот и проверить соответствие сборочных единиц ворот техническим требованиям, обратив особое внимание на отсутствие

Инв. № подл. | Подпись и дата | Взам. инв. №

деформации в полотне и монорельсе после перевозки их к месту монтажа, ознакомиться с документами о согласовании допущенных отклонений от проекта. По результатам проверки составить акт.

При соответствии ворот технической документации, изделие принимается для монтажа.

Монтаж ворот следует производить методами, обеспечивающими безопасность ведения монтажных работ.

Проезд средств транспорта и проход людей через проем ворот во время монтажа запрещается.

При наличии тепловоздушных завес расположение их у ворот должно обеспечивать свободный доступ к воротам.

5.2. Последовательность монтажа.

Наименование этапа	Перечень работ
Установка фундамента	Произвести разбивку и заливку фундамента под фиксирующие башмаки, стойку винтового механизма и колесоотбойники.
Установка балки козырька	Закрепить балку козырька посредством крепежных элементов к колонном здания.

Наименование этапа	Перечень работ
Установка элементов сопряжения ворот со стенами	Установку элементов сопряжения производить в зависимости от типа стены по чертежам: 1.435.3-22.0 010, 1.435.3-22.0 040, 1.435.3-22.0 060;
Установка монорельса	1. Прикрепить болтами М12×35 кронштейны черт. 1.435.3-22.179.01.00.0000 к балке козырька. 2. Установить на кронштейнах монорельс черт. 1.435.3-22.179.07.00.0003 зафиксировав его положение штифтами, затем прикрепить его к кронштейнам болтами М12×35.
Установка полотна	1. Закрепить на кронштейнах полотна посредством болтов М12×35 каретки с роликами черт. 1.435.3-22.179.07.06.0000 2. Навесить каретки с полотном на монорельс. 3. Установить ограничители черт. 1.435.3-22.179.07.00.0002 ограничивающие перемещение полотна в вертикальной плоскости.

Наименование этапа	Перечень работ
	4. Установить упоры черт 1.435.3-22/1 9.007.05.00.00 ограничивающие перемещение полотна при его открывании и закрывании, отрегулировав при этом усилие прижатия резиновых профилей притворов

5.3. Опробование, обкатка, сдача в эксплуатацию.

Опробование ворот производится после окончания всех монтажных работ и внешнего их осмотра.

Перед опробованием ворот произвести заправку смазкой ЦИАТИМ-203 ГОСТ 8773-73* шарнирных соединений и трущихся поверхностей.

При осмотре проверить:

а) правильность установки монорельса и надежность его крепления.

б) правильность установки кареток полотна и надежность зацепления роликов с монорельсом;

в) правильность установки упоров и усилие прижатия резиновых профилей полотна и обрешетки, образующих притвор;

г) правильность установки винтового механизма;

д) качество окраски.

При опробовании ворот необходимо обеспечить:

а) при открывании - полное освобождение проема ворот и фиксацию створок полотна в открытом положении, при закры-

вании - полное перекрытие проема и надежность уплотнения притворов;

б) плавный и легкий подъем полотна винтовым механизмом при его открывании;

в) легкое и плавное без заеданий движение полотна при открывании и закрывании.

При отсутствии отклонений в работе всех движущихся элементов в процессе опробования ворот, должна быть проведена их обкатка на количество не менее 100 циклов, которая должна показать стабильность работы ворот, качество их изготовления и монтажа.

Все работы должны производиться с соблюдением правил техники безопасности.

Ворота, испытание которых прошло удовлетворительно, предъявляются приемочной комиссии для ознакомления:

а) с проектной и эксплуатационной документацией;

б) приемочно-сдаточным актом монтажной организации, в котором должны быть отражены условия и результаты

опробования и обкатки ворот, заключение лиц, проводивших испытание ворот на объекте монтажа;

в) с документами о согласовании допущенных отступлений от проекта, если они имеются.

Приемочная комиссия, при наличии гарантий завода-изготовителя и монтажной организации по обеспечению основных технических данных и стабильности работы ворот, составляет акт с выводами и решением о вводе, предъявленных к приемке ворот, во временную или постоянную эксплуатацию. На основании подписанного акта заполняются соответствующие разделы паспорта (формуляра).

6. Указания по эксплуатации

6.1. Техническое обслуживание

Для обеспечения надежности и долговечности работы ворот необходимо соблюдать правила их эксплуатации, которые предусматривают их регулярное техническое обслуживание специалистами, ответственными за их эксплуатацию.

Эксплуатация ворот должна производить-

ся с соблюдением правил техники безопасности, представленных в инструкции, утвержденной в установленном порядке и находящейся на видном месте вблизи ворот.

Техническое обслуживание сводится к двум видам:

1. Ежедневное обслуживание
2. Сезонное (весеннее, осеннее) обслуживание

В ежедневное обслуживание входит:

а) смазка всех шарнирных и трущихся соединений;

б) проверка состояния уплотнений;

в) проверка легкости открывания ворот.

В сезонное обслуживание входит:

а) технический осмотр всех узлов, проверка их действия, а также всего изделия в целом;

б) переход на зимнюю (летнюю) смазку.

Для обеспечения своевременного проведения технического обслуживания изделия необходимо регулярно пополнять комплекты ЗИП и материалов.

Во время эксплуатации ворот должен вестись учет технического обслуживания, видов ремонта, условий работы, смазки, неисправностей при эксплуатации, результатов проверки проверяющими лицами, особых замечаний по эксплуатации и аварийным случаям.

Инв. № подл. | Подп. и дата | Взам. инв. №

С целью установления пригодности ворот для дальнейшего их использования по истечении определенного срока эксплуатации и проведения технического обслуживания необходимо проверить техническое состояние ворот.

Основные виды проверки узлов, всего изделия в целом и технических требований к ним приведены в таблице.

Что проверяется	Технические требования.
Полотно ворот и монорельс	Проверить отсутствие деформаций в створках полотна и монорельсе, надежность зацепления роликов с монорельсом.
Состояние крепежных элементов	Все крепежные элементы неподвижных разъемочных соединений и шарниров должны иметь нормальную затяжку и стопора.
Состояние уплотняющих элементов	Отсутствие механических повреждений, надежность крепления и плотность их прилегания.
Состояние лакокрасочных покрытий	Покрытие ворот должно быть прочным, без отслоивания. Неокрашенные места деталей из черных металлов, не имеющих антикоррозийных покрытий, не допускаются.
Места смазки	Проверить наличие смазки в трущихся соединениях.

Инв. № подл. | Подпись и дата | Взам. инв. №

После проверки технического состояния узлов произвести проверку технического состояния ворот в целом.

Результаты проверки изделия или его составных частей проверяющими лицами фиксируются в паспорте (формуляре).

6.2. Свидетельство о приемке ворот.

После приемки ворот должно быть заполнено свидетельство о приемке, подписанное лицами, ответственными за соответствие ворот конструкторской документации.

Свидетельство о приемке

_____ _____ заводской номер _____
(Наименование изделия) (обозначение)

соответствуют стандарту (техническим условиям) _____

_____ и признаны годными для
(номер стандарта или технических условий) эксплуатации

Дата выпуска _____

М.П. Подпись лиц, ответственных за приемку

Инв. № подл. | Подпись и дата | Взам. инв. №

6.3. Гарантийные обязательства

Срок гарантии ворот при соблюдении правил эксплуатации определяется в два года с момента ввода ворот в эксплуатацию.

6.4. Сведения о рекламациях.

В случае выхода из строя узлов ворот до истечения гарантийного срока заказчик предъявляет претензии заводу-изготовителю на основании актов, составленных представителями заказчика и утвержденными в установленном порядке.

В случае выхода из строя покупных комплектующих узлов и изделий до истечения их гарантийного срока, рекламации заказчика адресуются поставщикам этих узлов и изделий.

Инв.№ подл. | Подпись и дата | Взам.инв.№

7. Архитектурно-строитель ная часть.

7.1 Конструкция ворот обеспечивает возможность их установки в стенах зданий, выполненных из кирпича, железобетонных и трехслойных панелей.

Узлы сопряжения ворот и стены имеют единое для всех типов стен решение. Уплотнение зазора между стеной и полотном ворот осуществляется с помощью специальных резиновых профилей. По периметру проема ворот крепится обрамление из металлических профилей с уплотнительной резиной. Полотно ворот также имеет металлический профиль с уплотнительной резиной.

Во всех стенах проем для ворот имеет ширину и высоту кратную 600мм и равен: 3,0 х 3,0м; 3,6 х 3,6м; 4,2 х 4,2м; 4,8 х 5,4м.

7.2. Несущей частью ворот является балка козырька, к которой крепится монорельс ворот. Балка козырька разработана универсальной для всех типов стен. Крепление её осуществляется с помощью крепежных элементов к колоннам здания. В зданиях со стальными колоннами крепежные элементы привариваются непосредственно к колонне, в зданиях с железобетонными колоннами – к специальным закладным деталям в наружной грани колонны.

Такие закладные детали в колоннах на

заданных отметках должны быть предусмотрены в чертежах конкретного проекта.

7.3 Стена на участке, занимаемом воротами, решается в типовых конструкциях.

Цоколь в зоне двух шестиметровых шагов выполняется из кирпича, наружная грань которого ставится заподлицо с металлическими панелями. Кирпичная кладка должна иметь наружную штукатурку с декоративным покрытием в соответствии с декоративным покрытием железобетонных панелей цоколя, что определяется в конкретном проекте.

В стенах из железобетонных панелей участок стены в зоне двух шестиметровых шагов выполняется из типовых простенков и панелей, имеющих типовое крепление.

7.4. Узлы установки ворот и сопряжения их со стенами разработаны применительно к следующим проектным материалам:

– „Ограждающие конструкции производственных зданий, изготовление которых предусмотрено на Первоуральском заводе комплектных металлоконструкций Минтяжстроя СССР. Прогоны и фахверк," шифр 144–78.

– „Стены одноэтажных промышленных зданий из металлических трехслойных панелей с утеплителем из пенополиуретана," серия 1.432.2-17;

– „Стеновые панели отапливаемых производственных зданий с шагом колонн 6,0 м", серия 1.432-14/80;

– „Монтажные узлы панельных стен отапливаемых одноэтажных зданий с железобетонным каркасом", серия 2.432-1.

7.5 Изделия комплектующие для участков стен с воротами: металлические профили обрамления притвора, некоторые элементы крепления приняты по Нормали Первоуральского завода; балка козырька, сливы, изделия крепежные разработаны в данном выпуске.

Номенклатура изделий, использованных в данной работе, приведена в таблице 1 на листах 19...21.

Погонажные изделия, болты, гайки и шайбы должны иметь покрытие, принятое на Первоуральском заводе.

Крепежные детали, выходящие на фасад, должны иметь цинковое покрытие по рекомендациям, указанным в серии 1.432-14/80.

7.6 Расход изделий и материалов по узлам дан по каждую схему расположения ворот и схему установки балки козырька в стенах из металлических трехслойных панелей, из железобетонных панелей и из кирпича.

7.7. На схемах расположения ворот замаркированы узлы, которые разработаны в этом же выпуске. Под полкой линии-выноски с порядковым номером узла указан номер листа, где помещен узел, без указания номера серии и выпуска.

Номенклатура фасонных и крепежных изделий



Обозначение	Марка по Нормали Первоуправ. за ввода	Марка	Эскиз	Длина мм	Масса кг	Примеч.
1.435.3-22.0 480	2-405	ПП1.30		3235	8.28	
-01		ПП1.36		3835	9.89	
-02		ПП1.42		4435	11.48	
-03		ПП1.48		5035	13.12	
1.435.3-22.0 490		ПП2.30		3118	8.17	
-01		ПП2.36		3718	9.77	
-02		ПП2.42		4318	11.37	
-03		ПП2.54		5518	14.60	
1.435.3-22.0 500		ПП3.30		3118	8.17	
-01		ПП3.36		3718	9.77	
-02		ПП3.42		4318	11.37	
-03		ПП3.54		5518	14.60	
1.435.3-22.0 510	2-406	ПП4.30		3115	2.60	
-01		ПП4.36		3715	3.10	
-02		ПП4.42		4315	3.61	
-03		ПП4.48		4915	4.11	
1.435.3-22.0 520		ПП5.30		3058	2.56	
-01		ПП5.36		3658	3.06	
-02		ПП5.42		4258	3.56	
-03		ПП5.54		5458	4.57	
1.435.3-22.0 530	—	ПП6.30		3000	5.66	
-01	—	ПП6.36		3600	6.80	
-02	—	ПП6.42		4200	7.92	
-03	—	ПП6.54		5400	10.20	
1.435.3-22.0 540	—	ПП7.30		2990	3.74	
-01	—	ПП7.36		3590	4.49	
-02	—	ПП7.42		4190	5.25	





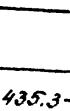

Инв. N подл. | Подпись и дата | Взам. инв. N

1.435.3-22.0 000ПЗ

Лист 19

18419-01 24

Обозначение	Марки по Нормалям предприятия-завода	Марка	Эскиз	Длина мм	Масса кг	Примеч.
1.435.3-22.0 360	По типу	ЭК1			0.17	d = 100
-01	3-236...	ЭК2			0.20	d = 140
-02	...3-240	ЭК3			0.14	d = 60
1.435.3-22.0 370	—	ЭК4	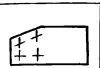		13.5	
-01	—	ЭК5			14.9	
-02	—	ЭК6			16.3	
1.435.3-22.0 380	По типу	ЭК7.1			2.63	
-01	2-516	ЭК7.2			2.83	
1.435.3-22.0 390	—	ЭК8			13.1	
1.435.3-22.0 400	—	ЭК9	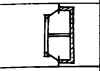		37.19	
1.435.3-22.0 410	—	ЭК10		150	0.75	
-01	—	ЭК11		160	0.83	
-02	—	ЭК12	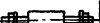	180	0.99	
-03	—	ЭК13		200	1.15	
	—					
1.435.3-22.0 420	—	ЭК14			0.302	
1.435.3-22.0 430	—	ЭК15	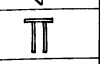		1.01	
1.435.3-22.0 440	—	ЭК16			2.39	
1.435.3-22.0 450	—	ЭК17	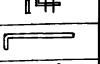		0.14	
1.435.3-22.0 460	—	ЭК18			1.13	
1.435.3-22.0 470	—	ЭК19			0.16	
1.435.3-22.0 350	—	БК	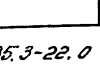	5980	167.3	
6.4	2-909	—	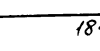			

Обозначение	Мат. а по нормали Первоурал. з-да	Марка элемента	Эскиз	Длина, мм	Масса, кг	Примеч.
1.435.3-22.0.540-03	—	ПП7.48		4790	6.00	
-04	—	ПП7.54		6390	6.74	
-05	—	ПП8.30		2990	4.70	
-06	—	ПП8.36		3590	5.65	
-07	—	ПП8.42		4.190	6.60	
-08	—	ПП8.48		4790	7.54	
-09	—	ПП8.54		5390	8.48	
1.435.3-22.0 550	—	ПП9		4060	17.24	
-01	—	ПП10		4060	17,24	
1.435.3-22.0 560	2-302	ПП11		260	0.13	
-01		ПП12		260	0.13	
Б.Ч.	2-302	ПП13.60		6000	3.00	
Б.Ч.		ПП13.15		1450	0.73	
Б.Ч.		ПП13.12		1150	0.58	
Б.Ч.		ПП13.09		850	0.43	
Б.Ч.		ПП13.06		550	0.28	
Б.Ч.	2-301	ПП14.06		550	0.26	
Б.Ч.		ПП14.09		850	0.41	
Б.Ч.		ПП14.12		1150	0.55	
Б.Ч.		ПП14.15		1450	0.70	
Б.Ч.	2-007	ПП15.06		600	0.47	
Б.Ч.		ПП15.09		900	0.70	
Б.Ч.		ПП15.12		1200	0.94	
Б.Ч.		ПП15.15		1500	1.17	

Инв. № подл. | Подпись и дата | Взам. инв. №

1.435.3-22.0.000 ПЗ

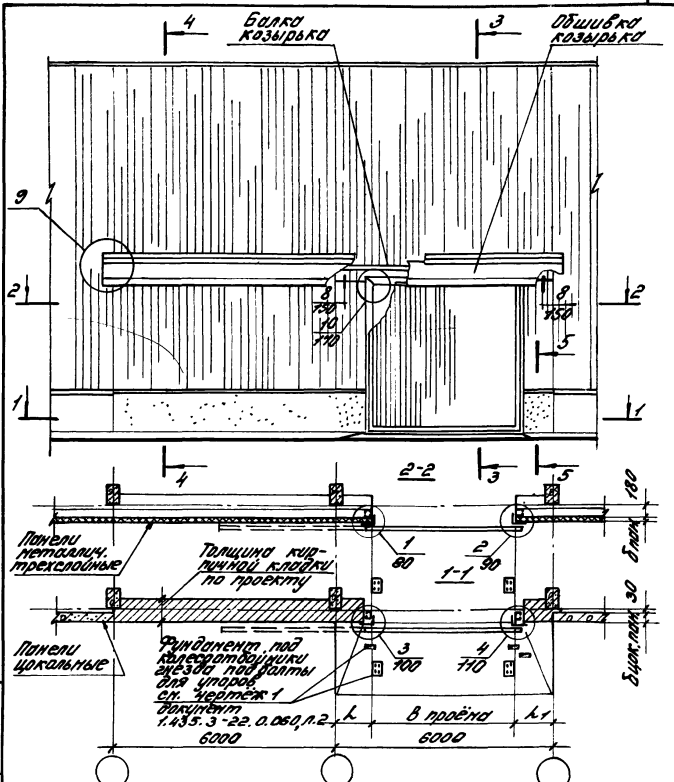

1.435.3-22.0 010

Схема расположения ворот в стенах из металлических трехслойных панелей

Стадия	Лист	Листов
Р	1	7

ЦНИИПРОМЗДАНИЙ

Рук. отд. Муровьев
Рук. гр. Гузеева
Инж. Власова

Инв. № подл. | Подп. и дата | Взам. инв. №

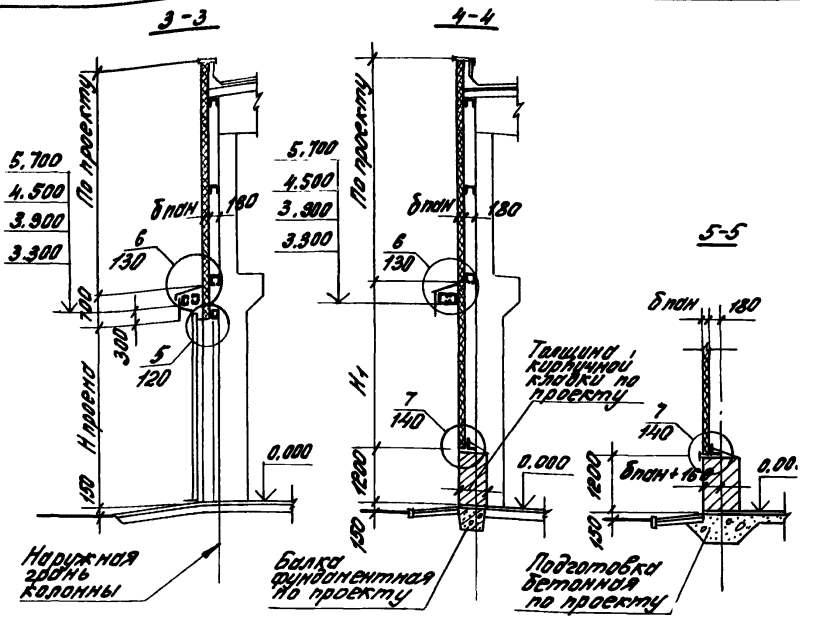

Обозначение	δпол мм	B проем мм	H проем мм	L мм	H1 мм
1.435.3-22.0 010	50;61,6	3000	3000	1500	2500
-01	50;61,6	3600	3600	1200	3100
-02	50;61,6	4200	4200	900	3700
-03	50;61,6	4800	5400	600	4900
-04	80;81,6;100	3000	3000	1500	2500
-05	80;81,6;100	3600	3600	1200	3100
-06	80;81,6;100	4200	4200	900	3700
-07	80;81,6;100	4800	5400	600	4900

Инв.№ подл. | Подпись и дата | Взам.инв.№

Марка, поз.	Обозначение	Наименование	Кол. на исп. 1.435.3-22.0 010								Масса ед. кг	Примечание
			–	01	02	03	04	05	06	07		
		Детали										
1	1.435.3-22.0 490	Наличник ПП2.30	1				1				6,17	
	-01	Наличник ПП2.36		1				1			9,77	
	-02	Наличник ПП2.42			1				1		11,37	
	-03	Наличник ПП2.54				1				1	14,60	
2	1.435.3-22.0 520	Притвор ПП5.30	2					2			2,56	
	-01	Притвор ПП5.36		2					2		3,06	
	-02	Притвор ПП5.42			2					2	3,56	
	-03	Притвор ПП5.54				2				2	4,57	
3	1.435.3-22.0 540	Нащельник ПП7.30	3								3,74	
	-01	Нащельник ПП7.36		3							4,49	
	-02	Нащельник ПП7.42			3						5,25	
	-03	Нащельник ПП7.48				1					6,00	
	-04	Нащельник ПП7.54				2					6,74	
	-05	Нащельник ПП8.30					3				4,8	
	-06	Нащельник ПП8.36						3			5,85	
	-07	Нащельник ПП8.42							3		6,60	

Инв. N подл.	Подпись и дата	Взам. инв. №

Марка, поз.	Обозначение	Наименование	Кол. на исп. 1.435.3-22.0 010									Масса ед. кг	Примечание
			—	01	02	03	04	05	06	07			
3	1.435.3-22.0 540-08	Нащельник ПП8.48								1		7,54	
	-09	Нащельник ПП8.54								2		8,48	
4	1.435.3-22.0 360	Профиль крепежный ЭК1	33	39	45	55						0,17	
	-01	Профиль крепежный ЭН-2					33	39	45	55		0,20	
5	1.435.3-22.0 500	Наличник ПП3.30	1				1					8,17	
	-01	Наличник ПП3.36		1				1				9,77	
	-02	Наличник ПП3.42			1				1			11,37	
	-03	Наличник ПП3.48				1				1		14,60	
6	1.435.3-22.0 510	Притвор ПП4.30	1				1					2,60	
	-01	Притвор ПП4.36		1				1				3,10	
	-02	Притвор ПП4.42			1				1			3,61	
	-03	Притвор ПП4.48				1				1		4,11	
7	1.435.3-22.0 480	Наличник ПП1.30	1				1					8,28	
	-01	Наличник ПП1.36		1				1				9,89	
	-02	Наличник ПП1.42			1				1			11,48	
	-03	Наличник ПП1.48				1				1		13,12	
8	1.435.3-22.0 550	Слив ПП9	3	3	3	3	3	3	3	3		17,24	

1.435.3-22.0 010

Лист 4

18419-01 30

Марка, поз.	Обозначение	Наименование	Кол. на исп. 1.435.3-22.0 010								Масса ед., кг	Примечание
			–	01	02	03	04	05	06	07		
9	1.435.3-22.0 450	Костыль ЭК 17	21	21	21	21	21	21	21	21	0,14	
10	1.435.3-22.0 460	Кронштейн ЭК18	21	21	21	21	21	21	21	21	1,13	
11	6.4.	Лист $\frac{5-ПЛ-2\,Ах\,МТ\,ГОСТ\,19903-74*}{Ст\,3\,ГОСТ\,103-76*}$	12	12	12	12	12	12	12	12	0,63	
12	6.4.	Уголок $\frac{100\times63\times7\,МТ\,ГОСТ\,8278-76*}{Ст\,3\,кп\,ГОСТ\,380-71*}$ L=0,50									0,05	
13		Слив ПП 13.60	1	1	1	1	1	1	1	1	3,00	
		Слив ПП 13.15	2				2				0,73	
		Слив ПП 13.12		2				2			0,58	
		Слив ПП 13.09			2				2		0,43	
		Слив ПП 13.06	4	4	4	6	4	4	4	6	0,28	
		Марку 2-302 Нормаль Первоуральского 3-да										
14		Нощельник ПП15.06	2	2	2	4	2	2	2	4	0,47	
		Нощельник ПП 15.09			2					2	0,70	
		Нощельник ПП15.12		2					2		0,94	
		Нощельник ПП15.15	2					2			1,17	
		Марку 2-007 Нормаль Первоуральского 3-да										
15		Нощельник ПП14.06	2	2	2	4	2	2	2	4	0,26	
		Нощельник ПП14.09			2				2		0,41	

Марка, поз.	Обозначение	Наименование	Кол. на исп. 1.435.3-22.0 010									Масса ед.кг	Примечание
			–	01	02	03	04	05	06	07			
15		Нащельник ПП14.12		2				2				0,55	
		Нащельник ПП14.15	2				2					0,70	
		Марка 2-007 Нормаль Первоуральского з-ва											
16	1.435.3-22.0 380	Скоба ЭК7,1	1	1	1	1	1	1	1	1	1	2,63	
	01	Скоба ЭК7,2	1	1	1	1	1	1	1	1	1	2,63	
17	1.435.3-22.0 420	Элемент угловой ЭК14	9	9	9	9	9	9	9	9	9	0,302	
18	1.435.3-22.0 560	Нащельник ПП11	1	1	1	1	1	1	1	1	1	0,13	
	-01	Нащельник ПП12	1	1	1	1	1	1	1	1	1	0,13	
		Стандартные изделия											
39		Заклепка комбинирова ОСТ 3413-017-78	90	100	110	150	90	100	110	150			
36		Винт самонарезающий	250	270	290	360	250	270	290	360			
		4,8х19 исп.3 Нормаль Первоуральского завода											
37		Шуруп А4х40 ГОСТ 1145-80	40	40	40	40	40	40	40	40			
38		Болт 114х20 ГОСТ 7798-70*	75	80	90	100	75	80	90	100			
		с гайкой М4 ГОСТ 5915-70*	75	80	90	100	75	80	90	100			
		с шайбой М4 ГОСТ 11371-78	150	160	180	200	150	160	180	200			

3419-01 32

Марка, поз.	Обозначение	Наименование	Кол. на исп. 1.435.3-22.0 010 —	01	02	03	04	05	06	07	Масса ед., кг	Примечание
39		Болт М10х2(С-по проекту) ГОСТ7798-70*	4	4	4	4	4	4	4	4		
		с гайкой М10 ГОСТ5915-70*	4	4	4	4	4	4	4	4		
		с шайбой 10 ГОСТ11371-78	8	8	8	8	8	8	8	8		
40		Гровель ТУ 14-4-794-77	20	20	20	20	20	20	20	20		
41		Болт М16х50 ГОСТ 7798-70*	4	4	4	4	4	4	4	4		
		с гайкой М16 ГОСТ5915-70*	4	4	4	4	4	4	4	4		
		с шайбой 16 ГОСТ11371-78	8	8	8	8	8	8	8	8		
		Материалы										
45		Пенополиуретан ППУ-3М-1 ТУ 6-05-1413-78	0,018	0,021	0,025	0,030	0,027	0,032	0,037	0,045		м³
46		Мастика 51-47-37 ТУ 36-1055094-76	0,004	0,004	0,005	0,005	0,004	0,004	0,005	0,005		м³
47		Лента уплотнительная ТУ 36-1057-76	9,0	10,8	12,5	15,0	9,0	10,8	12,5	15,0		м
48		Профиль резиновый 2-909	9,0	10,8	12,5	15,0	9,0	10,8	12,5	15,0		м
		Контроль приборостроительного завода										
49		Профиль перфорированный ГОСТ 24.045-80	2,0	12,0	12,0	12,0	12,0	12,0	12,0	12,0		м
50		Брусок сух. 100х8 пан ГОСТ 8486-66**	2,4	2,4	2,4	2,4	2,4	2,4	2,4	2,4		м
51		Профиль резиновый 2-902	7,2	6,0	4,8	4,8	7,2	6,0	4,8	4,8		м
		Контроль приборостроительного завода										

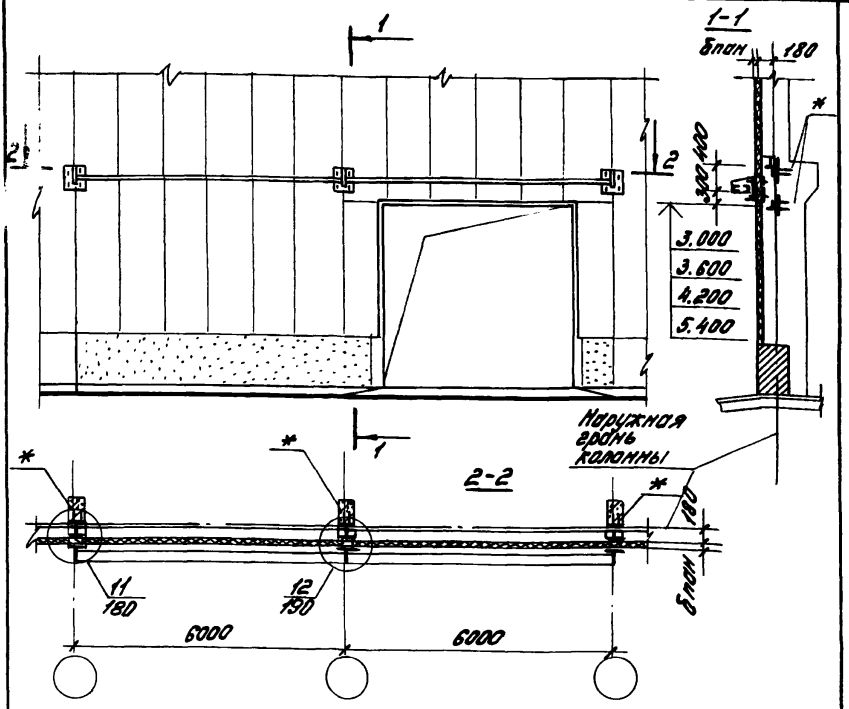

Обозначение	δ пан, мм
1.435.3-22. 0 020	50
-01	61,6
-02	80; 81,6
-03	100

* Элемент закладной по типу закладного элемента в железобетонных колоннах

		1.435.3-22.0 020	
Рук. отд.	Муравьёв	Схема установки балки козырька в стенах из металлических трехслойных панелей	Стадия: Р; Лист: 1; Листов: 2
Гл. спец.	Топорков		
Рук. гр.	Гузеева		ЦНИИПРОМЗДАНИЙ
Инж.	Власова		

Инв.№ подл.	Подпись и дата	Взам.инв.№

Марка, поз.	Обозначение	Наименование	Кол. на изд. 1.435.3-22.0 020										Масса ед.кг	Приме-чание
			—	01	02	03								
		Детали												
19	1.435.3-22.0 390	Элемент крепежный ЭК9	3	3	3	3							12,1	
20	1.435.3-22.0 400	Элемент крепежный ЭК9	3	3	3	3							37,19	
21	1.435.3-22.0 410	Элемент крепежный ЭК10	12										0,75	
	-01	Элемент крепежный ЭК11		12									0,89	
	-02	Элемент крепежный ЭК12			12								0,99	
	-03	Элемент крепежный ЭК13				12							1,15	
22	1.435.3-22.0 350	Балка козырька БК	2	2	2	2							187,3	
		Стандартные изделия												
41		Болт М16х58 ГОСТ 7798-70*	32	32	32	32								
		с гайкой М16 ГОСТ 5915-70*	32	32	32	32								
		с шайбой М16 ГОСТ 11371-78	64	64	64	64								

18419-01 35

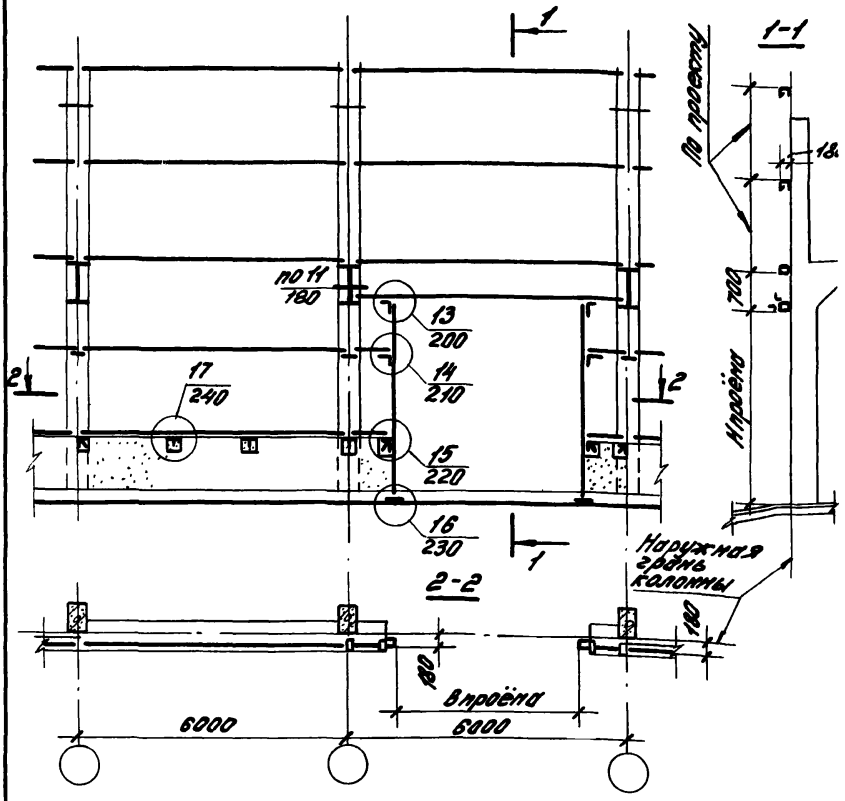

Обозначение	Впроёме мм	Проёме мм
1.435.3-22.0 030	3000	3000
	3600	3600
-01	4200	4200
	4800	5400

Инв. № подл. | Подпись и дата | Взам. инв. №

1.435.3-22.0 030

Нач. отд.	Муровцев	
Гл. спец.	Гончарова	
Рук. гр.	Гузеева	
Инж.	Власова	

Схема ворот в стене из металлических трехслойных панелей на участке расположения ворот

Стадия	Лист	Листов
Р	1	2

ЦНИИПРОМЗДАНИЙ

Марка, поз.	Обозначение	Наименование	Кол. на исп. 1.435.3-22.0 030 —	Кол. на исп. 1.435.3-22.0 030 01	Масса ед. кг	Примечание
		Детали				
10	1.435.3-22.0 460	Кронштейн ЭК18	2	4	1,13	
23	1.435.3-22.0 440	Элемент закладной ЭК16	4	4	2,39	
24	6.4	Полоса $\frac{5\times80\times120\ ГОСТ\ 103-76}{Ст3кп2\ ГОСТ\ 380-71*}$	4	4	0,45	
26	1.435.3-22.0 430	Элемент закладной ЭК15	2	2	1,01	
		Стандартные изделия				
38		Болт М14х120 ГОСТ 7798-70*	4	12		
		Гайка М14 ГОСТ 5915-70*	4	12		
		Шайба 14 ГОСТ 11371-78	8	24		

18419-01 37

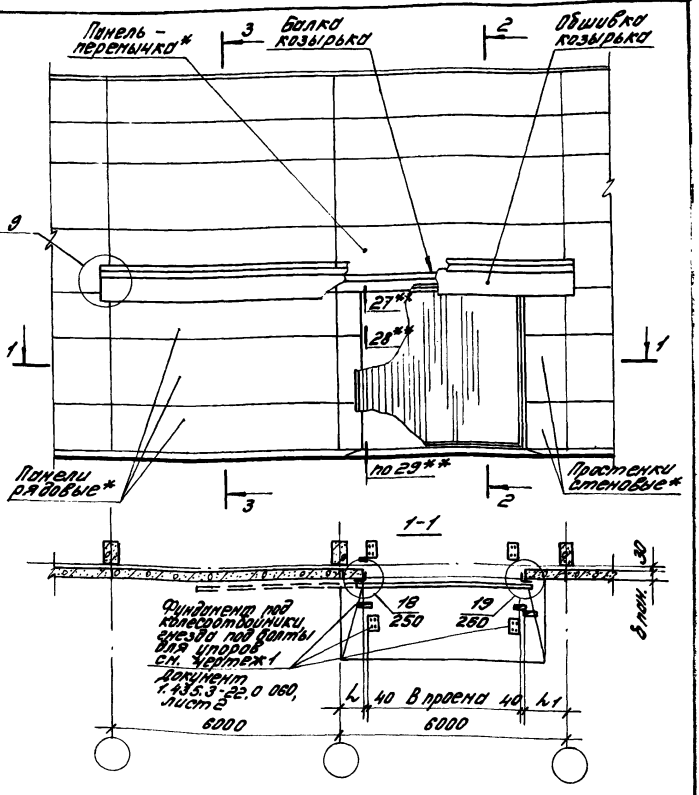

Инв. № подл. | Подпись и дата | Взам. инв. №			
Рук. отд. Муравьев Рук. гр. Гузеева Инж. Власова	1.435.3-22.0 040		
	Схема расположения ворот в стенах из железобетонных панелей	Стадия: Р; Лист: 1; Листов: 6	ЦНИИПРОМЗДАНИЙ

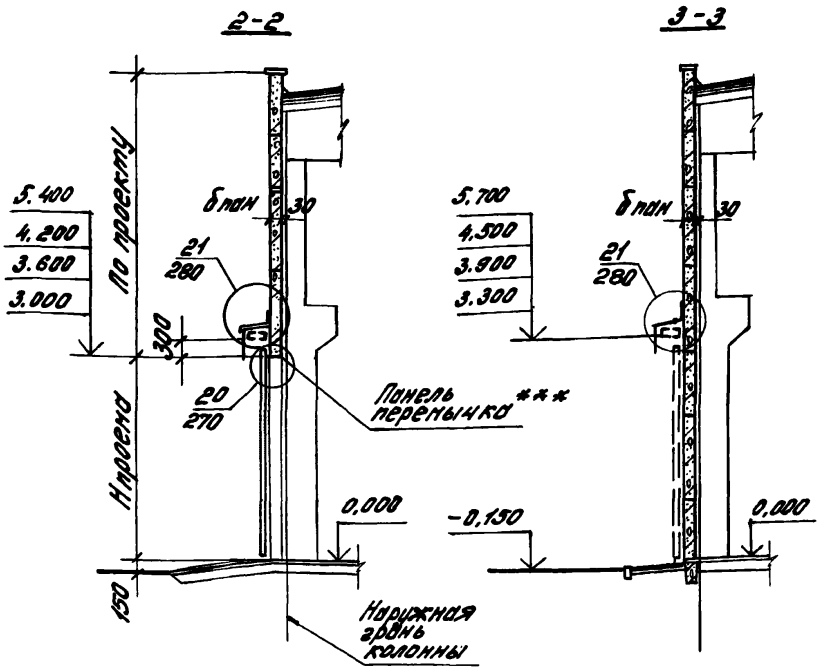

1. * Панель-перемычки, рядовые панели, простенки подбираются в конкретном проекте.
2. ** Узлы даны по серии 2.432-1 вып. 1.
3. *** В панели-перемычке предусмотреть закладные элементы - 10х100х100 с шагом 600 (см. узел 20).

Обозначение	B проема мм	H проема мм	l_1 мм	l_1 мм
1.435.3-22.0 040	3000	3000	1500	1500
-01	3000	3600	1200	1200
-02	4200	4200	600	1200
-03	4800	5400	600	600

Инв.№ подл.	Подпись и дата	Взам.инв.

Марка, поз.	Обозначение	Наименование	Кол. на исп. 1.435.3-22.0 040									Масса ед.кг	Приме-чание
			—	01	02	03							
		Детали											
1	1.435.3-22.0 490	Наличник ПП2.30	1									8,17	
		Наличник ПП2.36		1								9,77	
		Наличник ПП2.42			1							11,37	
		Наличник ПП2.54				1						14,60	
2	1.435.3-22.0 520	Притвор ПП5.30	2									2,66	
	-01	Притвор ПП5.36		2								3,06	
	-02	Притвор ПП5.42			2							3,66	
	-03	Притвор ПП5.54				2						4,57	
27	1.435.3-22.0 360-02	Профиль крепежный ЗЛ3	33	39	45	55						0,14	
28	1.435.3-22.0 530	Профиль ПП6.30	2									5,56	
	-01	Профиль ПП6.36		2								6,80	
	-02	Профиль ПП6.42			2							7,92	
	-03	Профиль ПП6.54				2						10,20	
5	1.435.3-22.0 500	Наличник ПП3.30	1									8,17	
	-01	Наличник ПП3.36		1								9,77	
	-02	Наличник ПП3.42			1							11,37	
	-03	Наличник ПП3.54				1						14,60	

7819-01 40

Инв.№ подл.	Подпись и дата	Взам.инв.№

Марка, поз.	Обозначение	Наименование	Кол. на исп. 1.435.3-22.0 040									Масса ед.кг	Приме-чание
			–	01	02	03							
6	1.435.3-22.0 510	Притвор ПП4.30	1									2,60	
	-01	Притвор ПП4.36		1								3,10	
	-02	Притвор ПП4.42			1							3,61	
	-03	Притвор ПП4.48				1						4,11	
7	1.435.3-22.0 480	Наличник ПП1.30	1									8,28	
	-01	Наличник ПП1.36		1								9,89	
	-02	Наличник ПП1.42			1							11,48	
	-03	Наличник ПП1.48				1						13,12	
8	1.435.3-22.0 550	Слив ПП9	3	3	3	3						17,24	
9	1.435.3-22.0 450	Костыль ЗК17	21	21	21	21						0,14	
10	1.435.3-22.0 460	Кронштейн ЗК18	23	23	23	23						1,13	
11	Б.4.	Лист Б-ПР-2.0 ГОСТ 19903-74 / ВСТ3ПС5 ГОСТ 14637-79	12	12	12	12						0,63	
12		Слив ПП12.06	4	4	4	4						0,28	
		Марка 2-301 Нормаль Первоуральского 3-86											
14		Ящельник ПП15.06	2	2	2	2						0,47	
		Марка 2-007 Нормаль Первоуральского 3-86											
16	1.435.3-22.0 380	Скоба ЗК7.1	1	1	1	1						2,53	
	-01	Скоба ЗК7.2	1	1	1	1						2,63	

Инв. № подл.	Подпись и дата	Взам. инв. №

Марка, поз.	Обозначение	Наименование	Кол. на изд. 1.435.3-22.0 040 —	01	02	03						Масса ед., кг	Примечание
16	1.435.3-22.0 420	Элемент угловой эк 14	9	9	9	9						0,302	
18	1.435.3-22.0 560	Нащельник Н11	2	2	2	2						0,13	
		Стандартные изделия											
35		Закладка комбинированная ОСТ 3419-017-78	2	20	20	20							
36		Винт сотонарезающий 4,8×19 ИСП. 3 Нормаль Первоуральского З-да	210	230	240	270							
38		Болт М14×20 ГОСТ 7798-70*	47	51	55	63							
		с гайкой М14 ГОСТ 5915-70*	47	51	55	63							
		с шайбой 14 ГОСТ 11371-78	94	102	110	126							
40		Дюбель ТУ 14-4-794-77	130	145	160	280							
		Материалы											
		Пенополиуретан ПОУ-ЭМ-1 ТУ 6-05-1473-76	0,018	0,022	0,025	0,030							м³
		Мастика 51-УТ-37 ТУ 38-105507-76	0,0001	0,0001	0,0001	0,0001							
		Лента тиоколовая ТУ 38-10574-75	9,0	10,8	12,6	15,0							м³

Инв. № подл.	Подпись и дата	Взам. инв. №

Марка, поз.	Обозначение	Наименование	Код на исп. 1.435.3-22.0 040										Масса ед., кг	Примечание
			–	01	02	03								
48		Профиль резиновый 2-909	9,0	10,8	12,6	15,0								м
		Нормаль первоуральского 3-90												
49		Лист профильный	12,0	12,0	12,0	12,0								м
		ГОСТ 24045-80												
51		Профиль резиновый 2-902	1,2	1,2	1,2	1,2								м
		Нормаль первоуральского 3-90												

18419-01 43

1.435.3-22.0 048

Лист 6

42

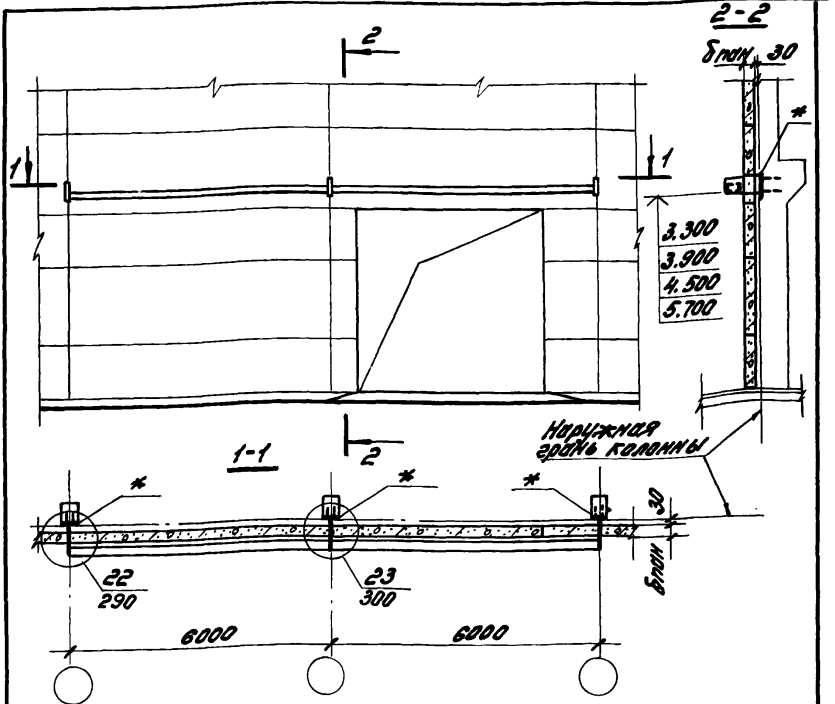

* Элемент закладной по типу закладного элемента в железобетонных колоннах для опорного столика заложить в колонне на указанных отметках

Обозначение	δпан, мм
1.435.3-22.0 050	200
-01	250
-02	300

1.435.3-22.0 050

Рук. отд.	Куровская	
Гл. спец.	Топоркова	Топоркова
Рук. гр.	Гузеева	
Инж.	Власова	

Схема установки балки козырька в стенах из железобетонных панелей

Стадия	Лист	Листов
Р	1	2

ЦНИИПРОМЗДАНИЙ

Инв. № подл. | Подпись и дата | Взам. инв. №

Марка, поз.	Обозначение	Наименование	кол. на исп. 1.435.3-22.0 050									Масса ед, кг	Примечание
			–	01	02								
		Детали											
22	1.435.3-22.0 350	Балка козырька 6К	2	2	2							167,3	
29	1.435.3-22.0 370	Опора ЭК 4	3									13,5	
	-01	Опора ЭК 5		3								14,9	
	-02	Опора ЭК 6			3							16,3	
		Стандартные изделия											
41		Болт М16х50 ГОСТ 7798-70*	6	6	6								
		с гайкой М16 ГОСТ 5915-70*	6	6	6								
		с шайбой М16 ГОСТ 11371-78	12	12	12								
		Материалы											
45		пенополиуретан ППУ-ЭМ-1											
		ТУ6-05-1473-76	0,001	0,001	0,001								м³
46		Мастика 51-УТ-37											
		ТУ 38-105507-76	0,0001	0,0001	0,0001								м³
52		гернитовая прокладка ф 40 ГОСТ 5.1011-71	6,0	6,0	6,0								м

18419-01 45

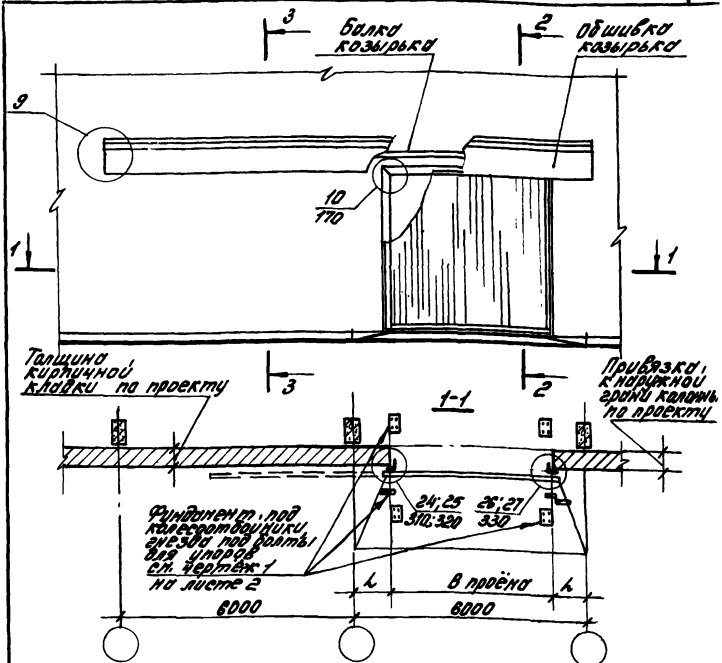

Обозначение		В проёме мм	Н проёма мм	l мм
1.435.3-22.0	060	3000	3800	По проекту
	-01	3600	3600	
	-02	4200	4200	
	-03	4800	5400	

Инв.№ подл. | Подпись и дата | Взам.инв.№

Рук. отд.	Муровцев	
Рук. гр.	Гусева	
Инж.	Алексеев	

1.435.3-22.0 060

Схема расположения ворот в кирпичных стенах

Стадия	Лист	Листов
Р	1	5

ЦНИИПРОМЗДАНИЙ

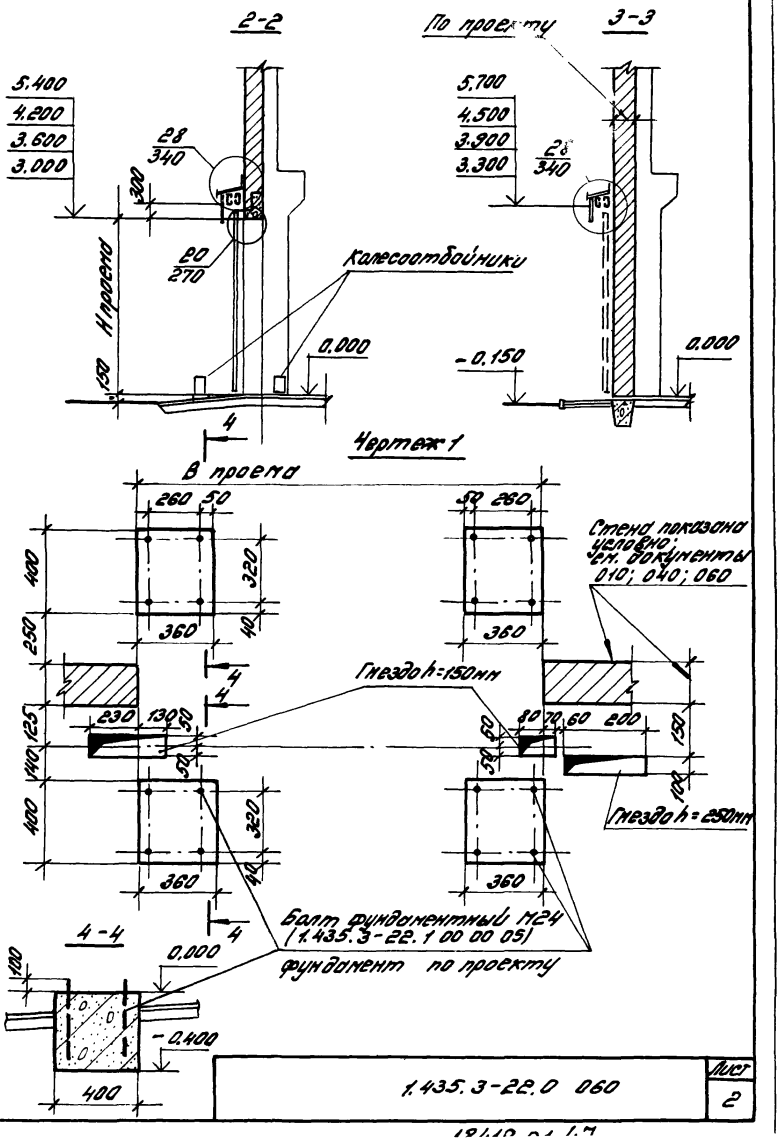

Стены показаны условно; см. документы 010; 040; 060

	1.435.3-22.0 060	Лист 2

Марка, поз.	Обозначение	Наименование	Кол. на исп. 1.435.3-22.0 Об.									Масса ед. кг	Примечание
			—	01	02	03							
		Детали											
1	1.435.3-22.0 490	Наличник ПП2.30	1									8,17	
	-01	Наличник ПП2.36		1								9,77	
	-02	Наличник ПП2.42			1							11,37	
	-03	Наличник ПП2.54				1						14,60	
2	1.435.3-22.0 520	Притвор ПП5.30	2									2,56	
	-01	Притвор ПП5.36		2								3,06	
	-02	Притвор ПП5.42			2							3,56	
	-03	Притвор ПП5.54				2						4,57	
5	1.435.3-22.0 500	Наличник ПП3.30	1									8,17	
	-01	Наличник ПП3.36		1								9,77	
	-02	Наличник ПП3.42			1							11,37	
	-03	Наличник ПП3.54				1						14,60	
6	1.435.3-22.0 510	Притвор ПП4.30	1									2,60	
	-01	Притвор ПП4.36		1								3,10	
	-02	Притвор ПП4.42			1							3,61	
	-03	Притвор ПП4.48				1						4,11	
7	1.435.3-22.0 480	Наличник ПП1.30	1									2,28	
	-01	Наличник ПП1.36		1								2,89	

Инв.№ подл.	Подпись и дата	Взам.инв.№

Марка, поз.	Обозначение	Наименование	Кол. на исп. 1.435.3-22.0 060									Масса ед.кг	Примечание
			–	01	02	03							
7	1.435.3-22.0 480-02	Наличник ПП1.42			1							11,42	
	-03	Наличник ПП1.54				1						13,12	
9	1.435.3-22.0 450	Костыль ЭК17	21	21	21	21						0,14	
10	1.435.3-22.0 460	Кронштейн ЭК18	23	23	23	23						1,13	
13		Слив ПП13.86	4	4	4	4						0,28	
		Марка 2-302 Нормаль Первоуральского З-да											
18	1.435.3-22.0 560	Нащельник ПП11	2	2	2	2						0,13	
14		Нащельник ПП15.86	2	2	2	2						0,47	
		Марка 2-007 Нормаль Первоуральского З-да											
16	1.435.3-22.0 380	Скоба ЭК7.1	1	1	1	1						2,63	
	-01	Скоба ЭК7.2	1	1	1	1						2,63	
17	1.435.3-22.0 420	Элемент угловой ЭК14	9	9	9	9						0,302	
27	1.435.3-22.0 360-02	Профиль крепежный ЭК3	33	39	45	56						0,14	
31	1.435.3-22.0 560-01	Слив ПП10	2	2	2	2						17,24	
30	1.435.3-22.0 470	Элемент заклад ной ЭК19	12	14	16	20						0,16	
		Стеклоарматные изделия											
35		Заклепка комбинирое.	20	20	20	20							
		ОСТ 3413-017-78											

Марка, поз.	Обозначение	Наименование	Кол. на исп. 1.435.3-22.0 060 —	01	02	03						Масса ед. кг	Примечание
36		Винт самонарезающий	40	40	40	40							
		исп. 3; 4,8×19 Нормаль первоуральского 3-90											
37		Шуруп А4×40 ГОСТ 11473-80	220	250	300	370							
38		Болт М4×20 ГОСТ 7798-70*	54	60	66	76							
		с гайкой М4 ГОСТ 5915-70*	54	60	66	76							
		с шайбой М4 ГОСТ 11371-78	108	120	132	152							
40		Дюбель ТУ 14-4-794-77	77	91	105	131							
41		Болт М16×50 ГОСТ 7798-70*	4	4	4	4							
		с гайкой М16 ГОСТ 5915-70*	4	4	4	4							
		с шайбой М16 ГОСТ 11371-78	8	8	8	8							
42		Гвоздь 3×100 ГОСТ 4028-63*	20	20	20	20							
		Материалы											
45		Пенополиуретан ППУ-3М-1											
		ТУ6-05-1473-76	0,018	0,021	0,025	0,030							м³
47		Лента тиоколовая ТУ38-105774-75	9,0	10,8	12,6	15,0							м
48		Профиль резиновый 2-909	9,0	10,8	12,6	15,0							м
		Нормаль Первоуральского 306090											

1.435.3-22.0 060

Лист 5

18419-01 ЭО

Инв. № подл.	Подпись и дата	Взам. инв. №

Марка, поз.	Обозначение	Наименование	Кол. на исп. 1.435.3-22.0 080									Масса ед, кг	Примечание
			—	01	02	03							
49		Профиль гофрированный											
		ГОСТ 24045-80	12,0	12,0	12,0	12,0							м
53		Антисептированный брус сеч. 130 x 130											
		ГОСТ 8486-66**	6,0	7,2	8,4	10,8							м
54		Антисептированный брус сеч. 220x85x140											
		ГОСТ 8486-66**	20	20	20	20							шт.
55		Антисептированная доска сеч. 40x130	12,0	12,0	12,0	12,0							м

1.435.3-22.0 068

Лист 2

18419-01 51

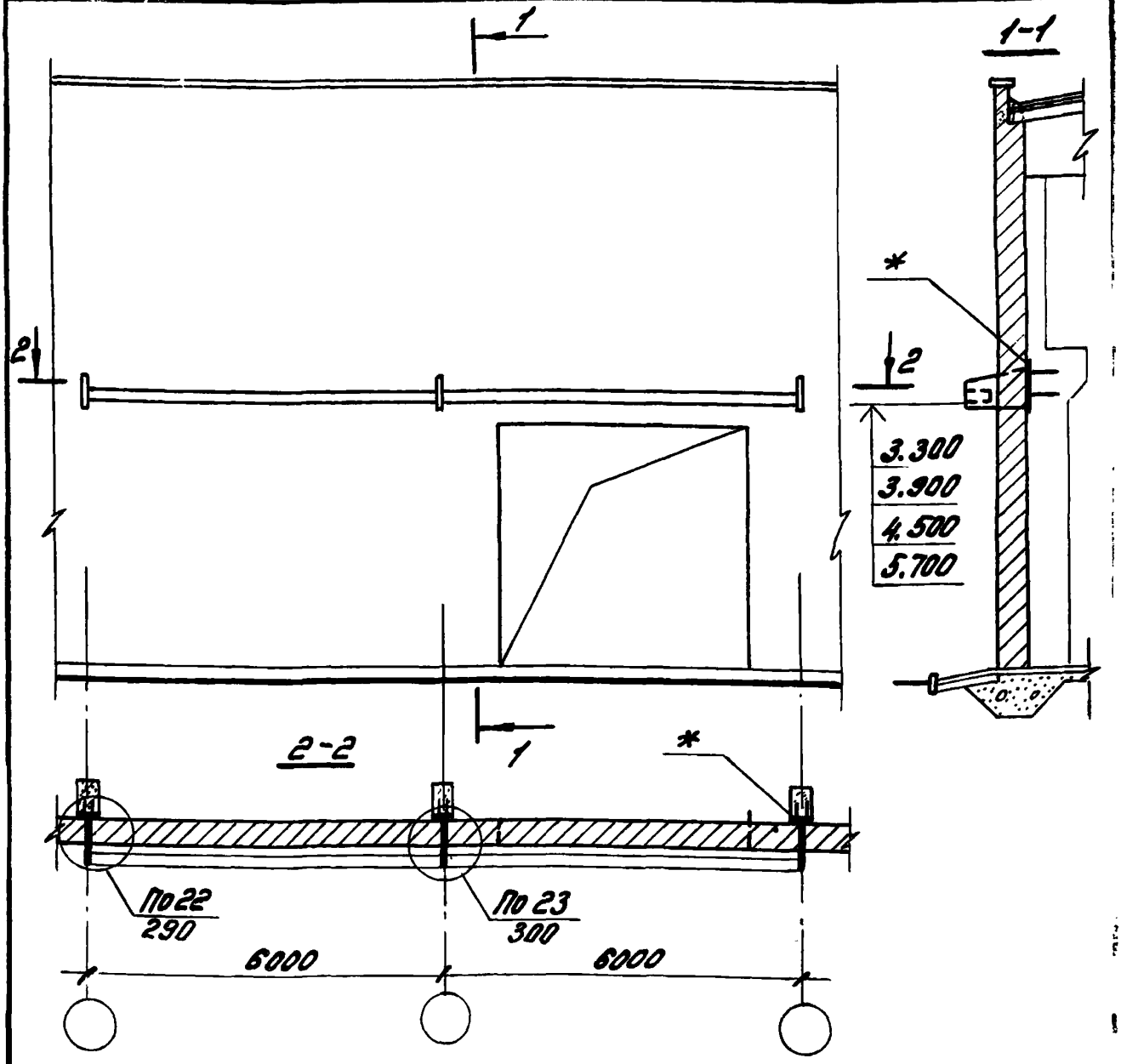

* Элемент закладной по типу закладного элемента в железобетонных колоннах для опорного столика заложить в колонне на указанных отметках.

Рук. отд.	Муравьев		
Гл. спец.	Топорков	Топорков	
Рук. гр. ар.	Гизеева		
Инж.	Власова		

1.435.3-22.0 070

Схема установки балки козырька в кирпичных стенах

Стадия	Лист	Листов
Р		1

ЦНИИПРОМЗДАНИЙ

Инв. № подл. | Подпись и дата | Взам. инв. №

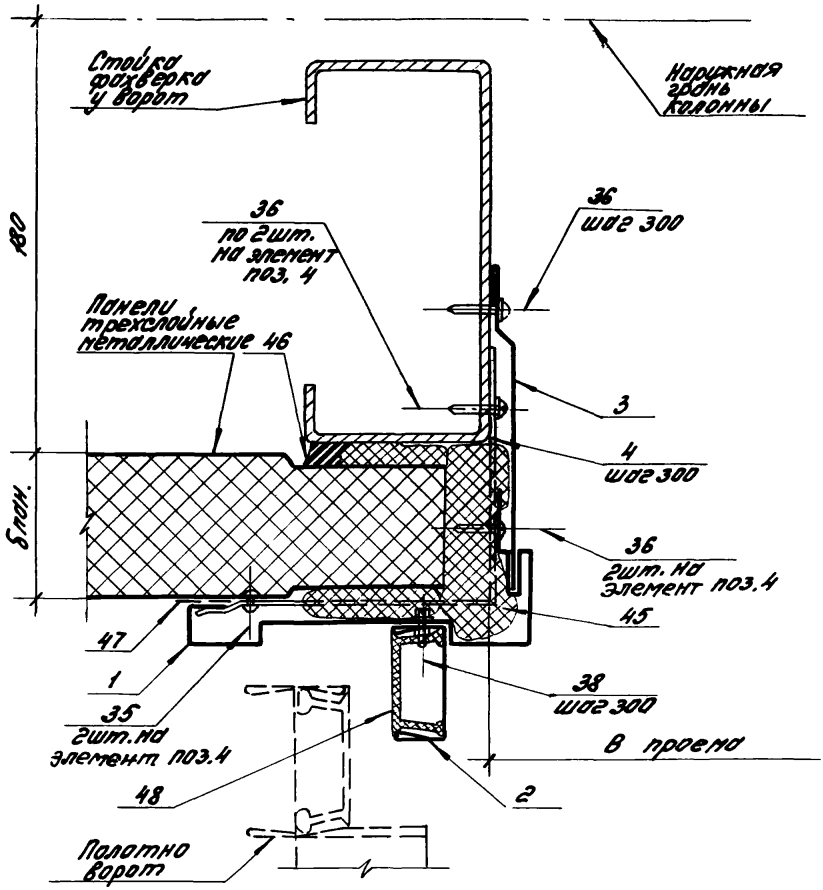

				1.435.3-22.0 080	
				Узел 1	Стадия: Р; Лист: ; Листов: 1
Гл. спец.	Муровьев				ЦНИИПРОМЗДАНИЙ
Нач. гр.	Кузеева				
Нач.	Власова				

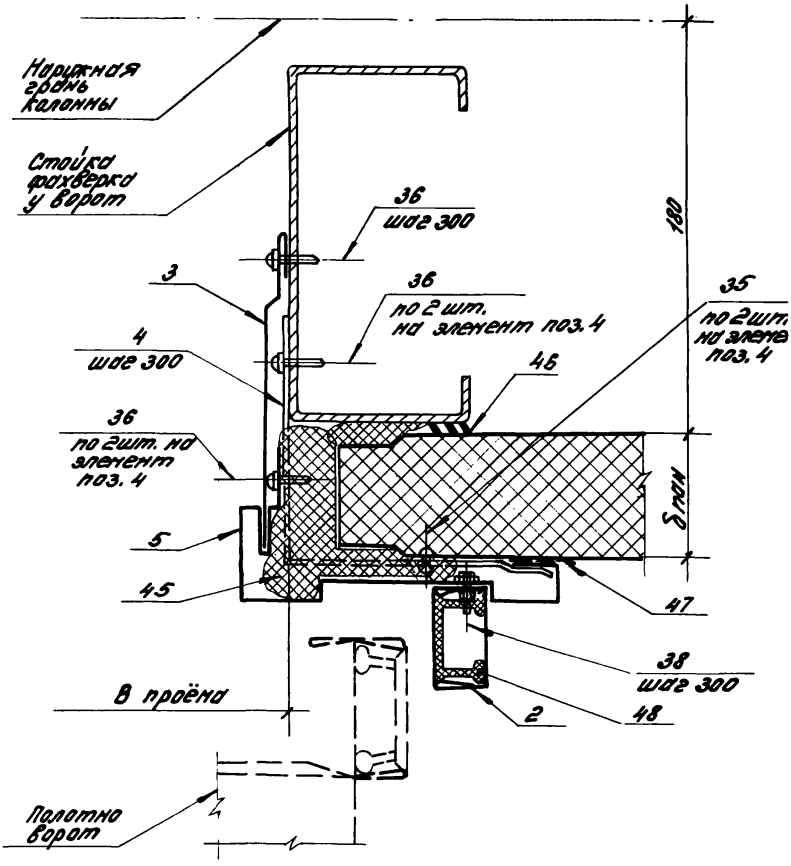

Инв. № подл. | Подпись и дата | Взам. инв. №

Рук. отд.	Муравьев		
Рук. гр.	Гузеева		
Инж.	Власова		

1.435.3-22.0 090

Узел 2

Стадия	Лист	Листов
Р		1

ЦНИИПРОМЗДАНИЙ

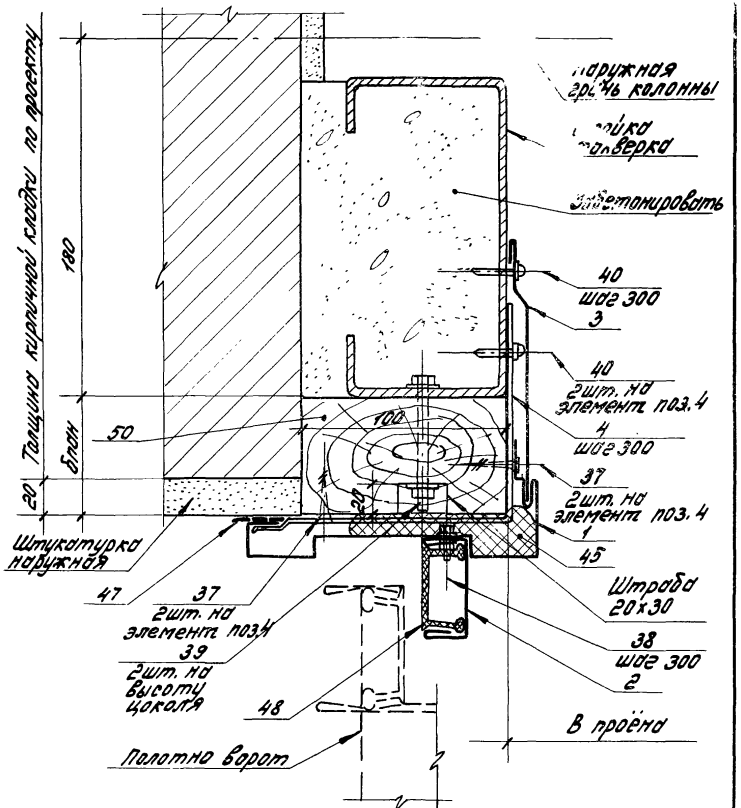

			1.435.3-22.0 100		
Рук. отд.	Муровьёв		Узел 3	Стадия: Р	Лист	Листов: 1
Рук. гр.	Гузеева			ЦНИИПРОМЗДАНИЙ		
Инж.	Власова					

18419-01 55

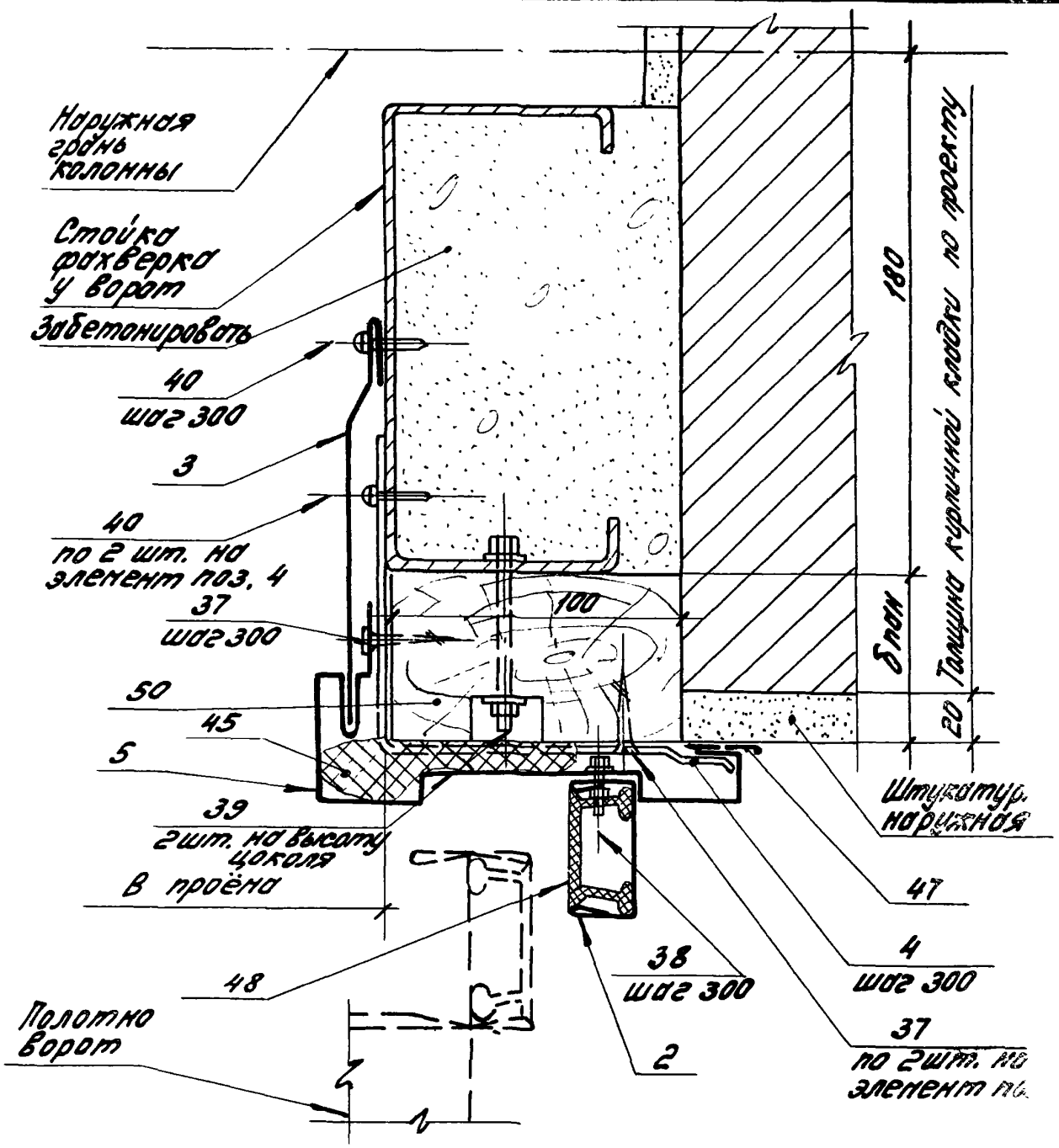

Инв.№ подл.	Подпись и дата	Взам.инв.№

Рук. отд.	Куравьёв		
Рук. гр.	Гузеева		
Инж.	Власова		

1.435.3-22.0 110

Узел 4

Стадия	Лист	Листов
Р		1

ЦНИИПРОМЗДАН

18419-01 56

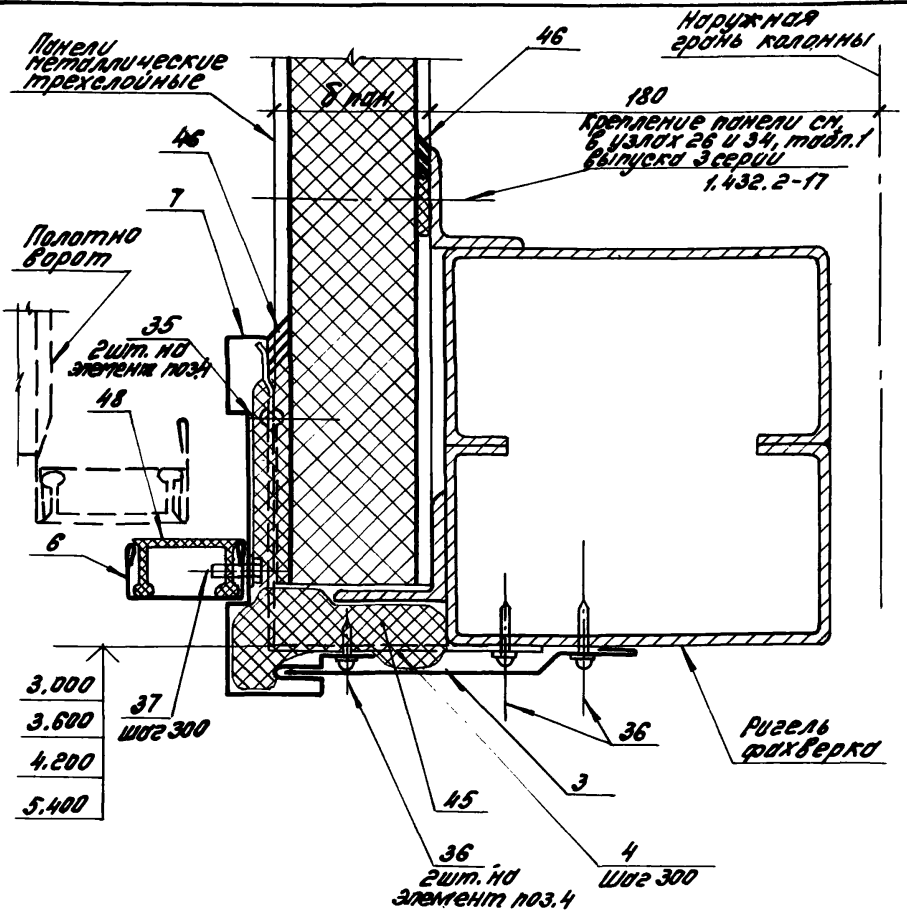

				1.435.3-22.0 120			
Рук. отд.	Муравьев			Узел 5	Стадия	Лист	Листов
Рук. гр.	Гузеева				Р		1
Инж.	Власова				ЦНИИПРОМЗДАНИЙ		

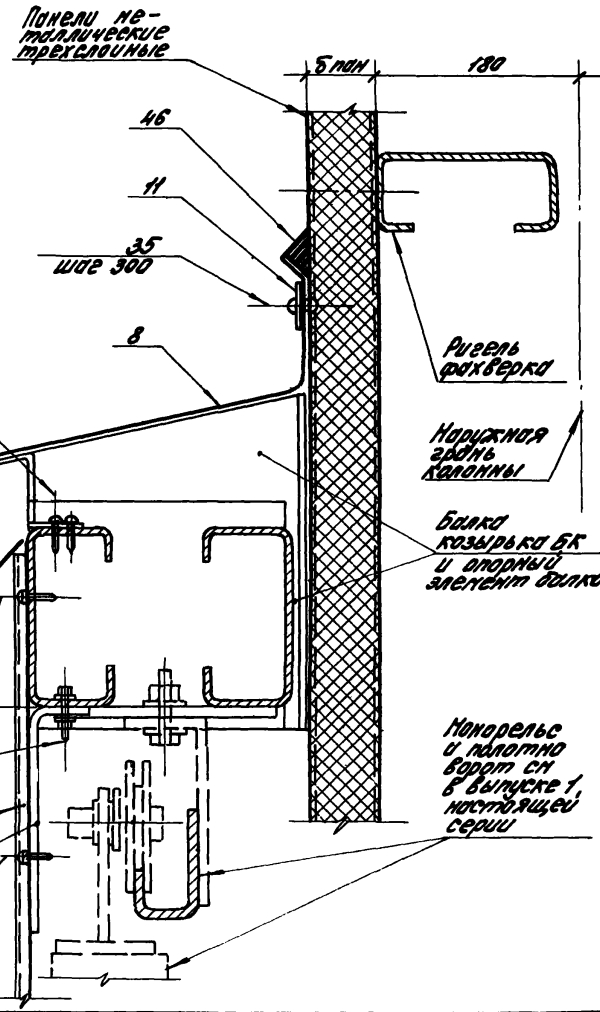

Инв. № подл. | Подпись и дата | Взам. инв. №

1.435.5 - 22.0130

Рук. отд.	Куровьев		
Рук. гр.	Гузеев		
Инж.	Власова		

Узел 6

Стадия	Лист	Листов
Р		1

ЦНИИПРОМЗДАНИЙ

18419-01 58

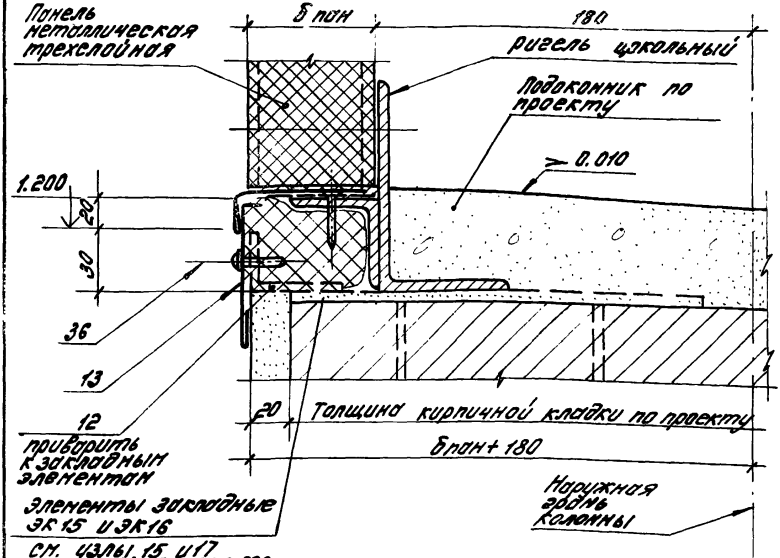

				1.435.3-22.0 140		
Рук. отд.	Муравьев			Узел 7	Стадия	Лист	Листов
Рук. гр.	Гузеева				Р		1
Инж.	Власова						

ЦНИИПРОМЗДАНИЙ

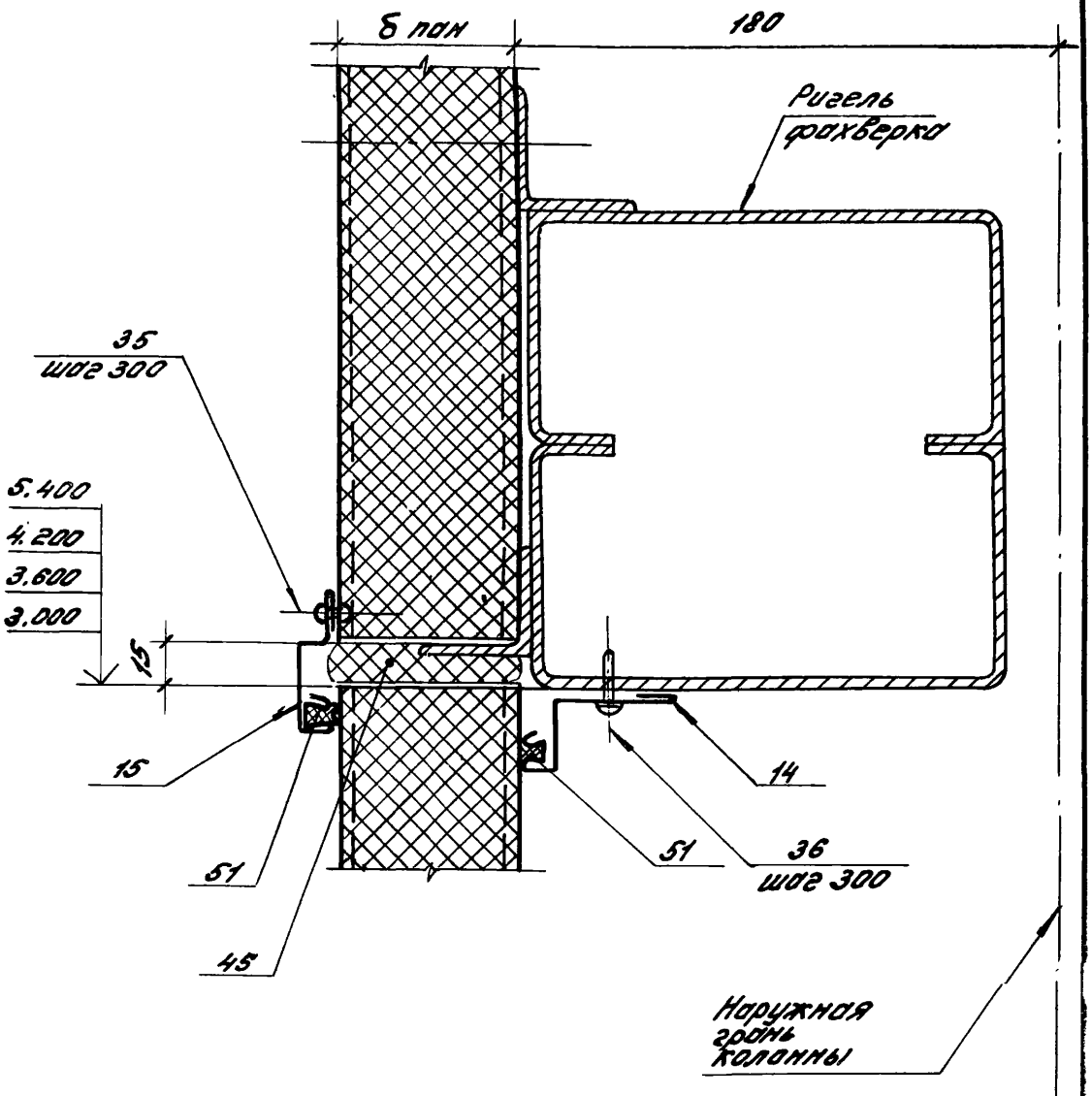

1.435.3-22.0 150

Рук. отд.	Муравьев		
Рук. гр.	Гузеева		
Инж.	[illegible]		

Узел 8

Стадия	Лист	Листов
Р		1

ЦНИИПРОМЗДАНИЙ

Инв. № подл. | Подпись и дата | Взам. инв. №

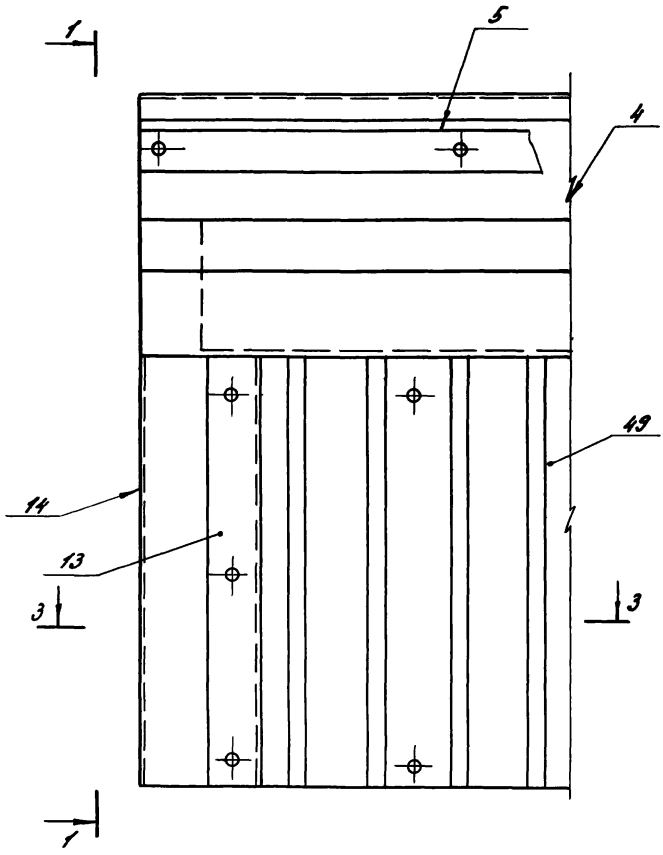

		122-82.0 160	
Рук. отд.	Муравьев	Узел 9	Стадия: Р; Лист: 1; Листов: 3
Рук. гр. об.	Гузеева		ЦНИИПРОМЗДАНИЙ
Инж.	Власова		

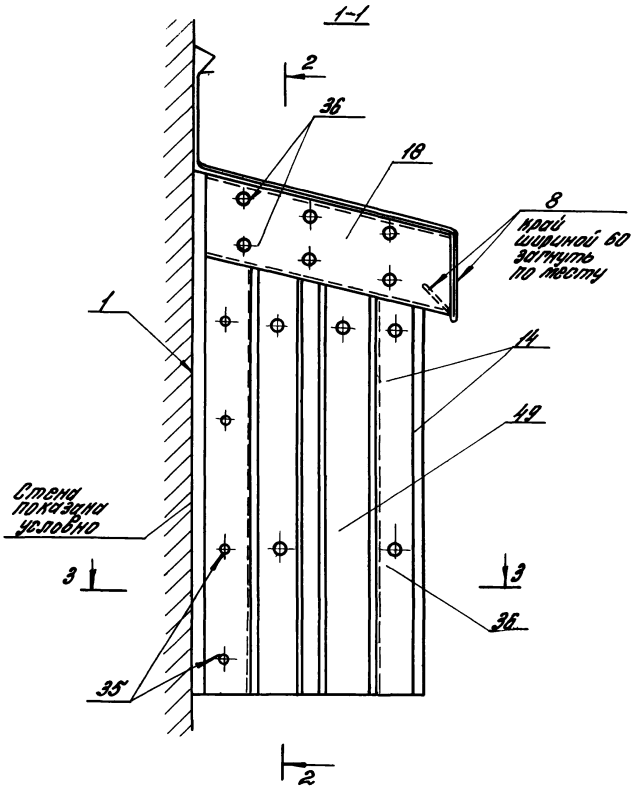
1-1
2
36
18
8
край шириной 60 загнуть по месту
1
14
49
Стена показана условно
3
3
36
35
2

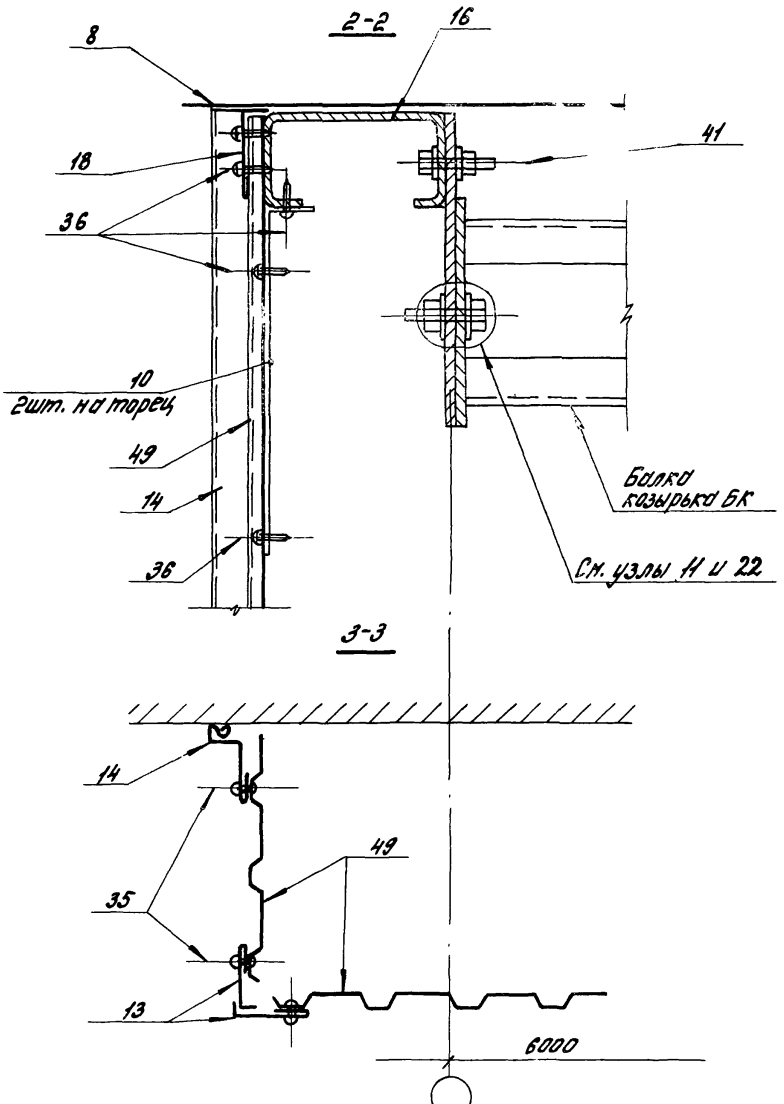

122-82.0 160	Лист 3

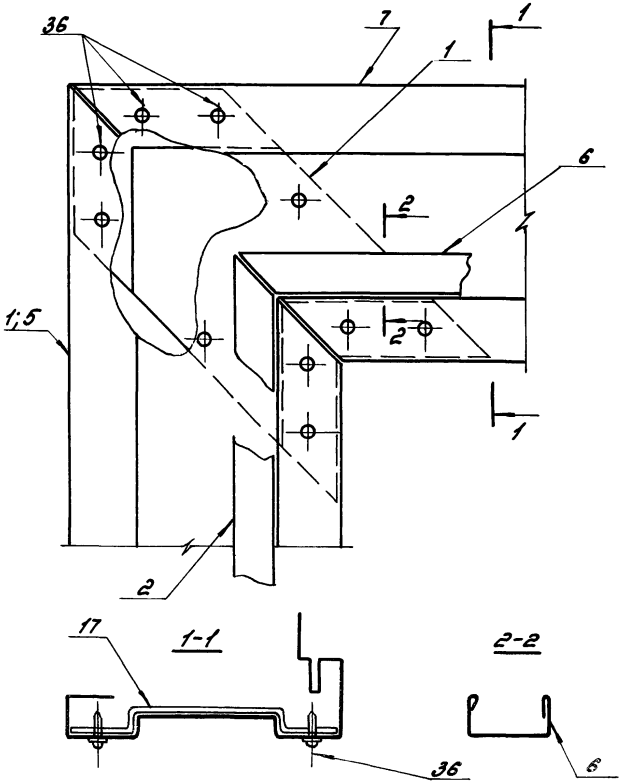

Примыкающая стена условно не показана

				1.435.3-22.0 170	
Инв.№ подл.	Подпись и дата	Взам.инв.№			
Рук. отд. Муровцев Рук. сект. Гусеева Инж. Власова				Узел 10	Стадия: Р; Лист; Листов ЦНИИПРОМЗДАНИЙ

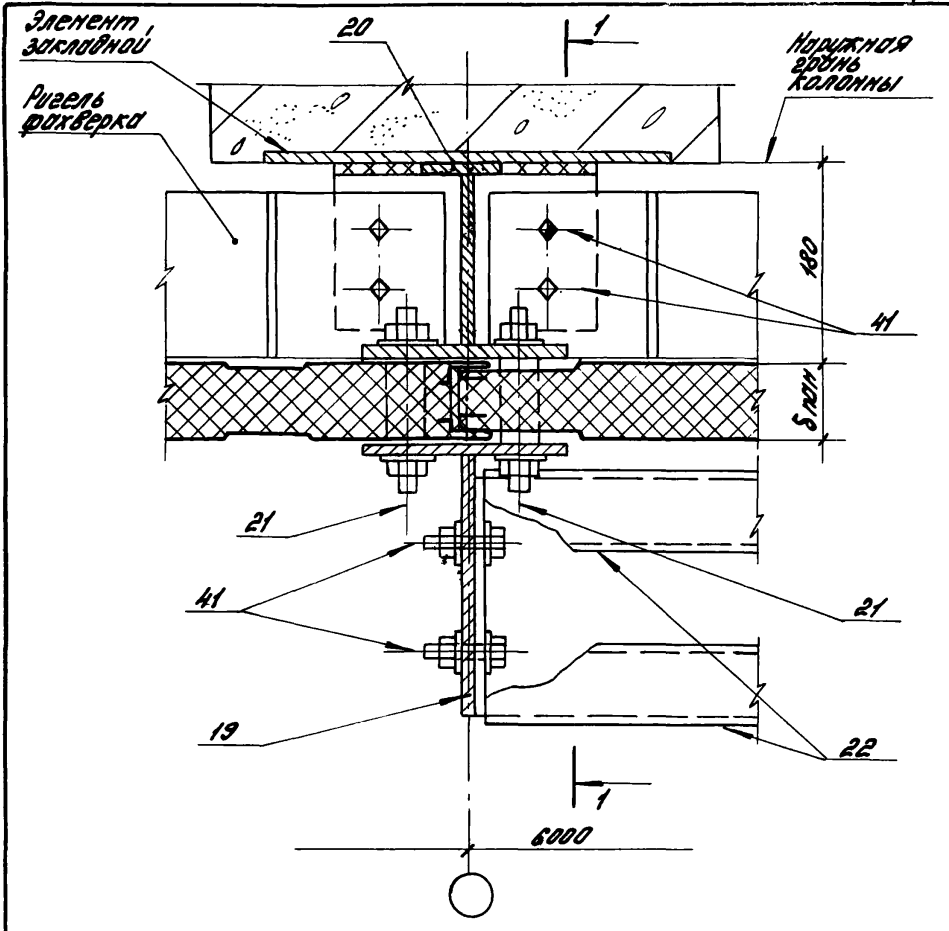

122-82.0 180

Рук. отд.	Муравьев	
Гл. спец.	Топорков	Топорков
Рук. гр.	Гузеева	
Инж.	Алексеева	

Узел 11

Стадия	Лист	Листов
Р	1	2

ЦНИИПРОМЗДАНИЙ

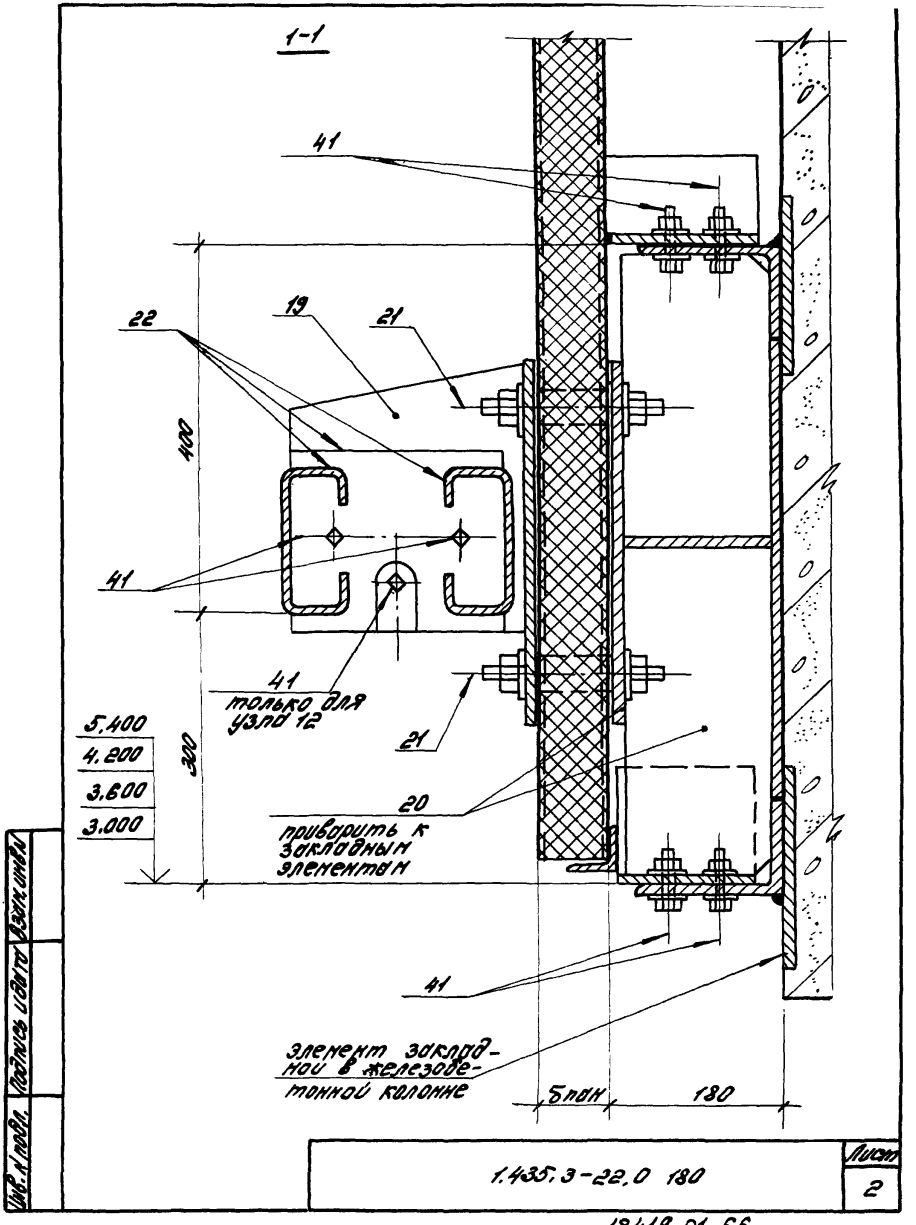

Инв.№ подл. | Подпись и дата | Взам.инв.№

1.435.3-22.0 180

Лист 2

18419-01 66

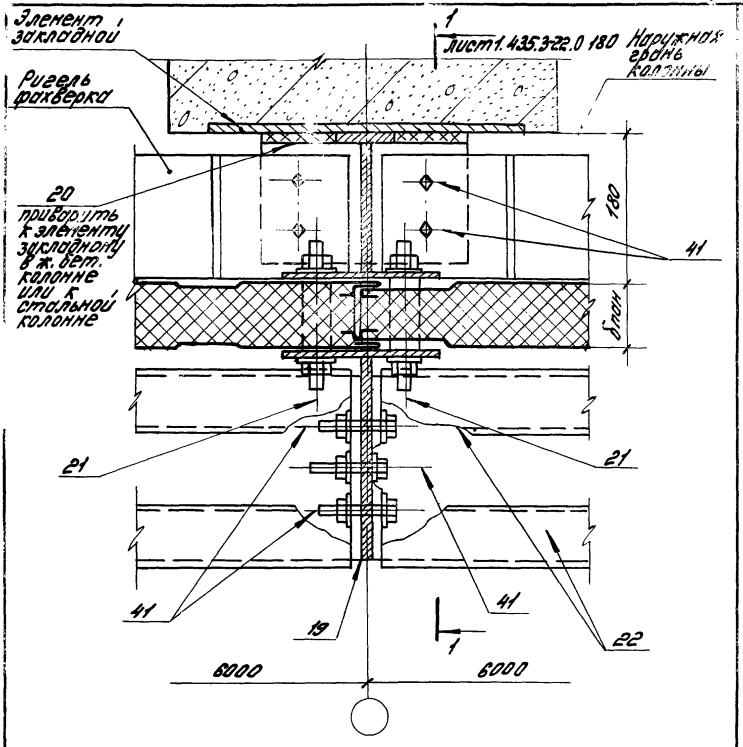

				1.435.3-22.0 190
Рук. отд.	Муравьев			Стадия: Р; Лист; Листов: 1
Гл. спец.	Топорков	Топорков		Узел 12
Рук. гр. ар.	Гузеева			
Инж.	Власова			ЦНИИПРОМЗДАНИЙ

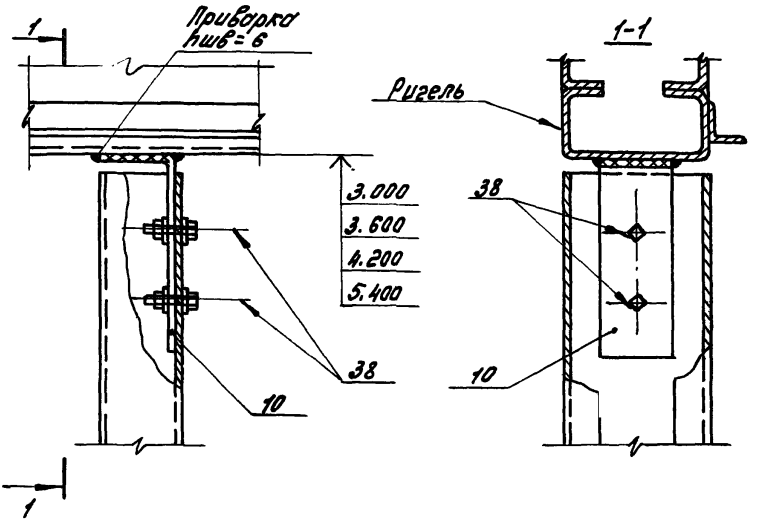

1.435.3-22.0 200

Рук.отд.	Муравьёв		Стадия	Лист	Листов
Гл.спец.	Токарков	Токарков	Р		1
Рук.гр.пр.	Гузеева				
Инж.	Елисеев				

Узел 13

ЦНИИПРОМЗДАНИЙ

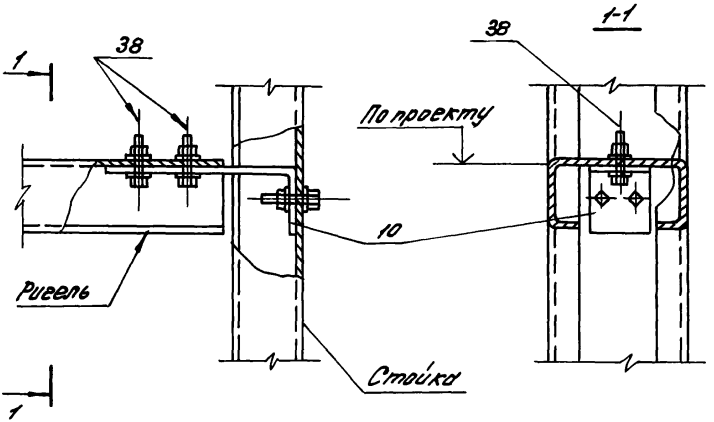

				1.435.3-22.0 210		
Рук.отд	Муравьёв			Узел 14	Стадия	Лист	Листов
Гл.спец.	Доронов	Доронов			Р		1
Рук.гр.ф.	Гузеева				ЦНИИПРОМЗДАНИЙ	
Инж.	Власова					

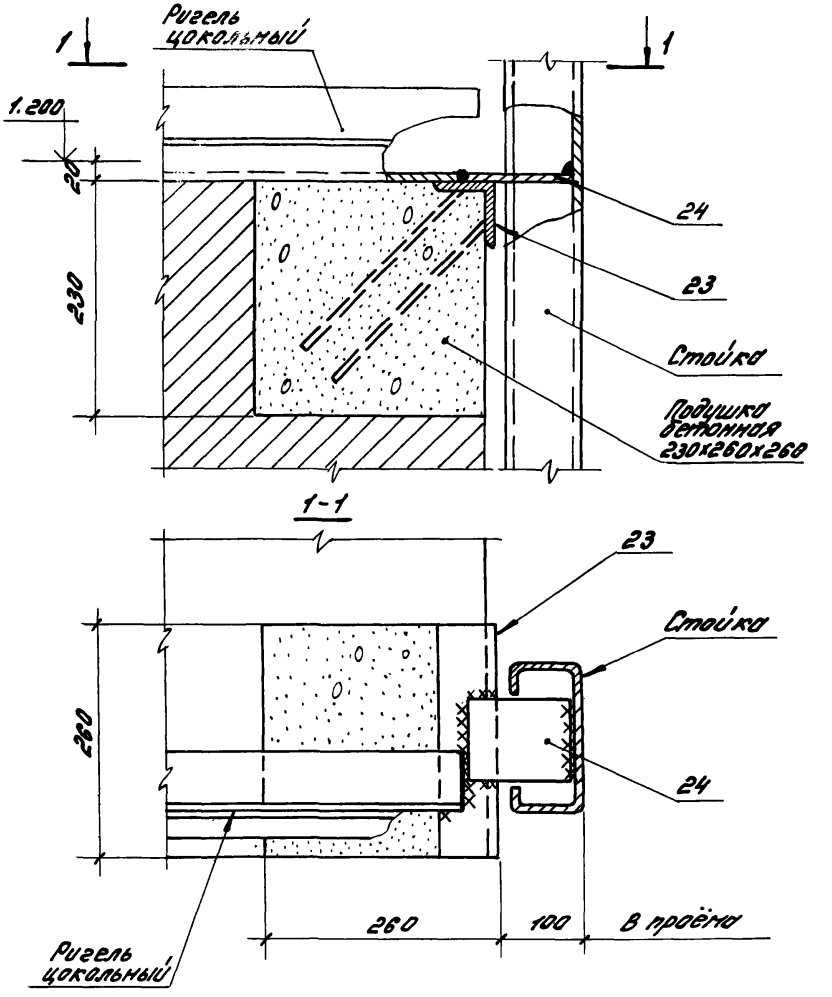

				1.435.3-22.0 220		
Рук. отд.	Муравьев			Узел 15	Стадия	Лист	Листов
Гл. спец.	Топорков				Р		1
Рук. гр.	Гузеева				ЦНИИПРОМЗДАНИЙ		
Инж.	Власова						

Инв. № подл. | Подпись и дата | Взам. инв. №

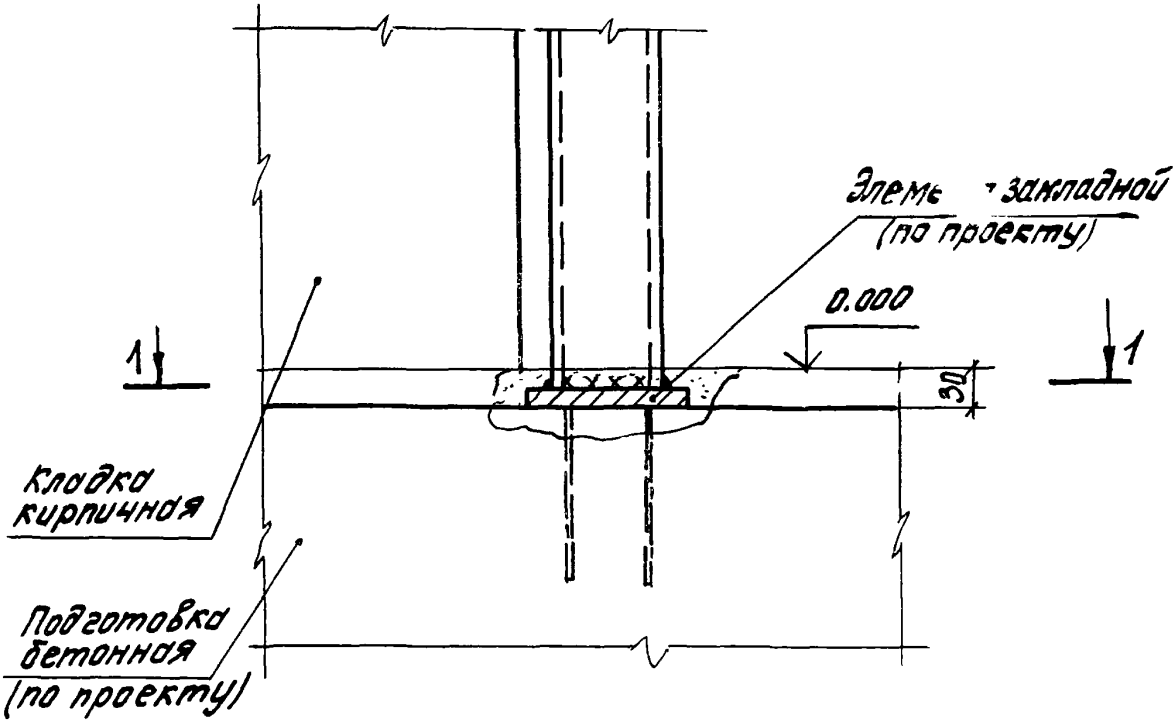

1-1

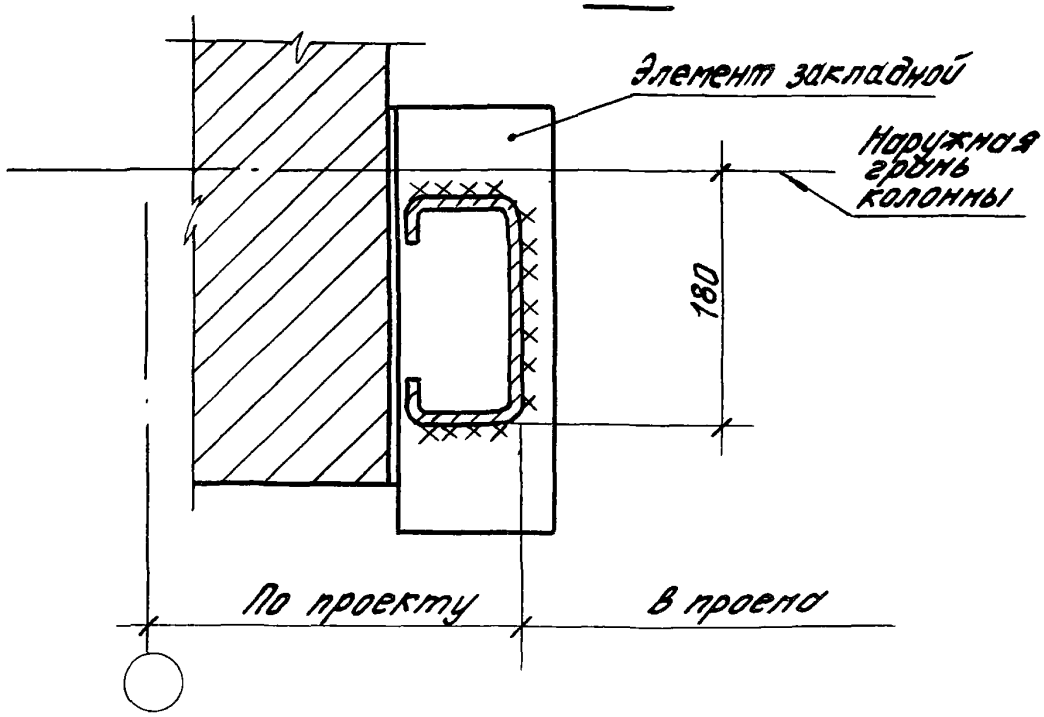

			1.435.3-22.0 230		
Рук. отд	Муравьев		Узел 16	Стадия	Лист	Листов
Гл.спец.	Топорков	Топорков		Р		1
Рук. гр. оф	Гузеева			ЦНИИПРОМЗДАНИЙ	
Инж.	Власова				

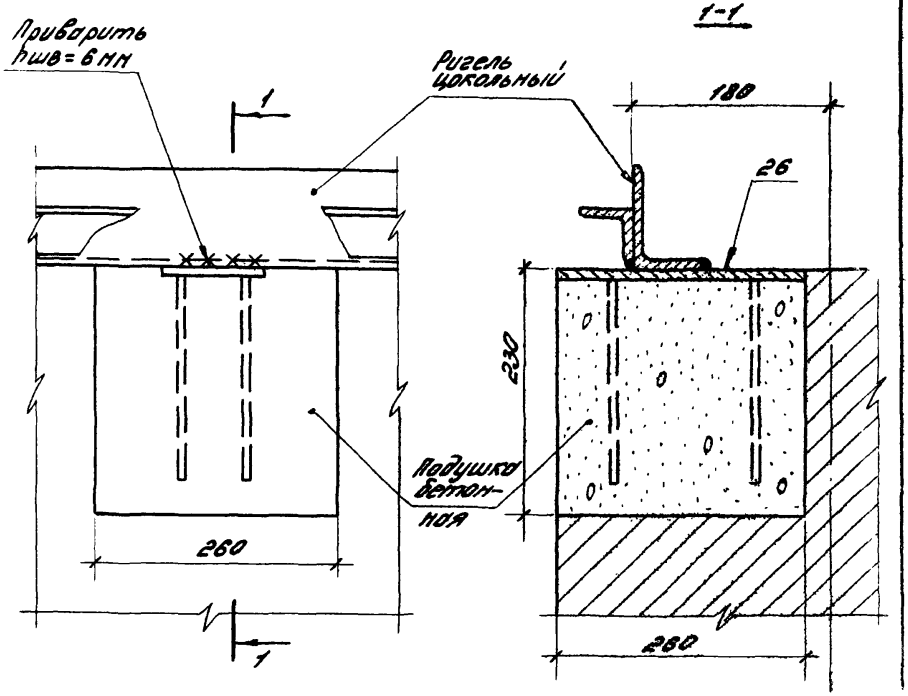

				1.435.3-22.0 240
Рук.отд.	Муравьев			Узел 17
Гл.спец.	Топорков	Топорков		
Рук.гр.ар.	Гузеева			
Инж.	Власова			

Стадия	Лист	Листов
Р		1

ЦНИИПРОМЗДАНИ

18419-01 72

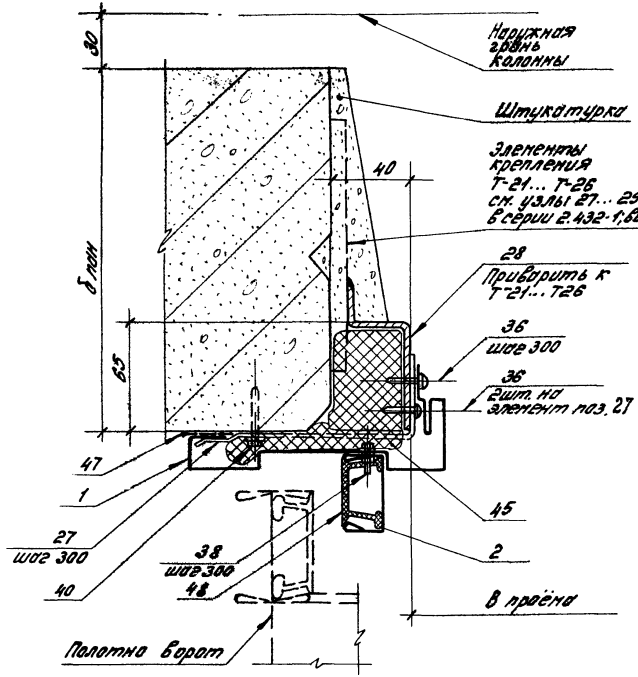

Инв. № подл. | Подпись и дата | Взам. инв. №

		1.435.3-22.0 250	
Рук. отд.	Муравьев	Узел 18	Стадия Р; Лист; Листов 1
Рук. гр.	Гусеева		ЦНИИПРОМЗДАНИЙ
Инж.	Власова		

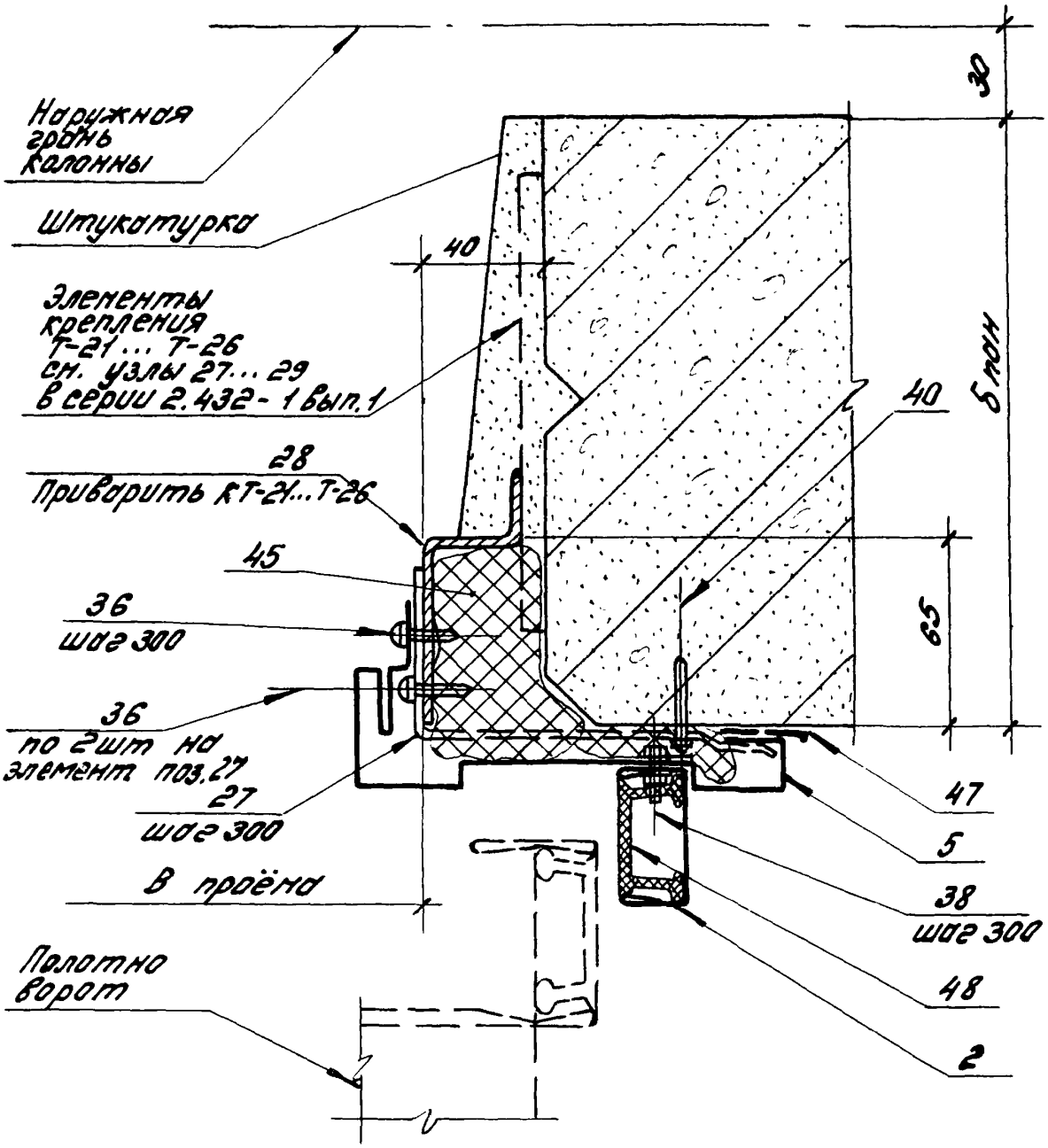

Инв.№ подл. | Подпись и дата | Взам. инв.№

Рук. отд	Муравьёв		
Рук. гр. ар.	Гузеева		
Инж.	Власова		

1.435.2 - 22.0 260

Узел 19

Стадия	Лист	Листов
Р		1

ЦНИИПРОМЗДАНИЙ

18419-01 74

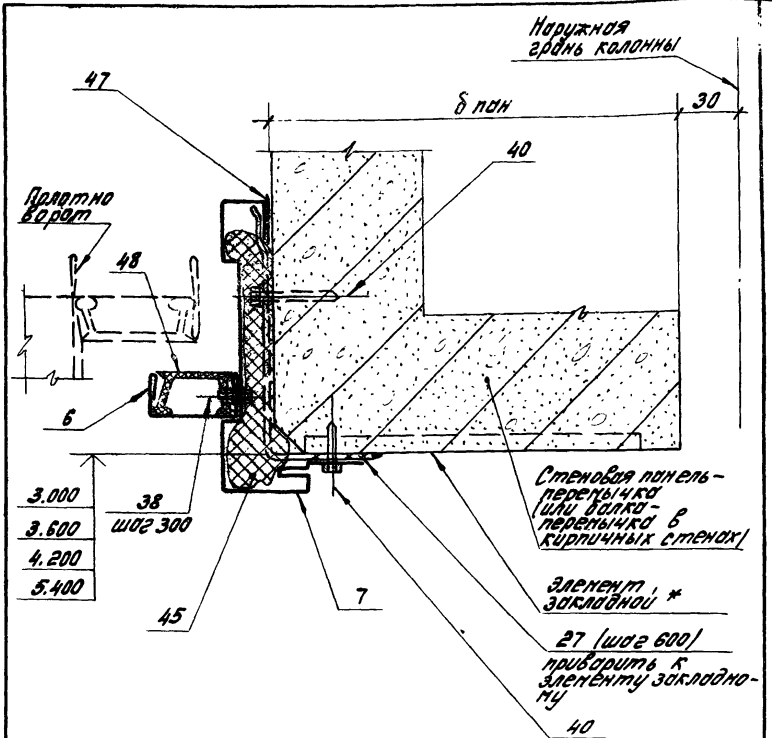

* Предусмотреть закладные элементы - 10×100×100 с шагом 600 в панели стеновой или в перемычке железобетонной.

				1.435.2-22.0 270			
Рук. отд.	Муравьёв			Узел 20	Стадия	Лист	Листов
Рук. гр.	Тузеева				Р		1
Инж.	Власова				ЦНИИПРОМЗДАНИЙ		

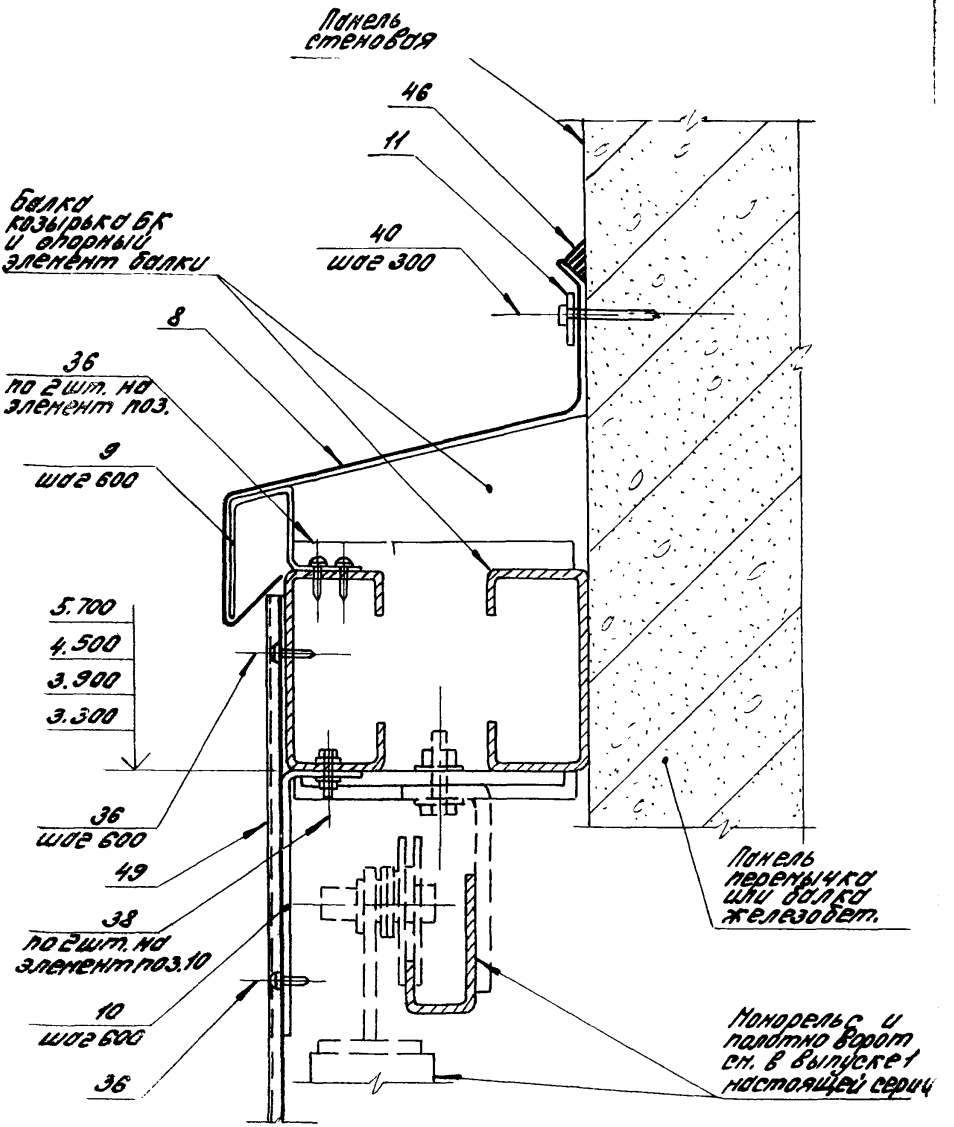

Инв. № подл.	Подпись и дата	Взам. инв. №		1.435.3-22.0 280			
			Рук. отд. Муравьев	Узел 21	Стадия	Лист	Листов
			Рук. гр. ар. Кузеева		Р		1
			Инж. Вла...		...ПРОМЗДАНИЙ		

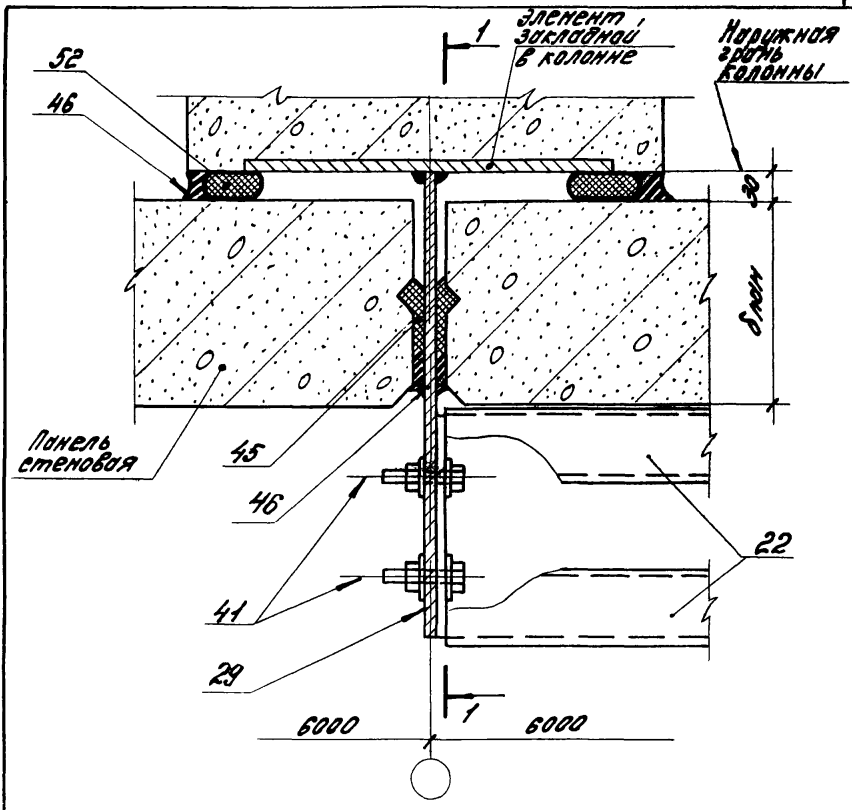

Рук. отд.	Муровьёв		
Гл. спец.	Топорков	Топорков	
Рук. гр.	Гузеева		
Инж.	Власова		

1.435.3-22.0 290

Узел 22

Стадия	Лист	Листов
Р	1	2

ЦНИИПРОМЗДАНИЙ

1-1

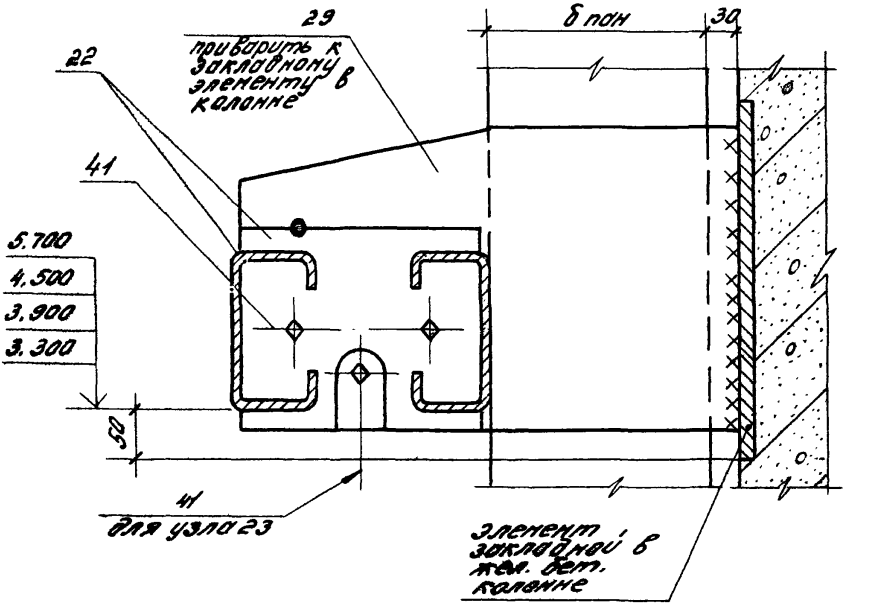
29
приварить к закладному элементу в колонне
δ пон
30
22
41
5.700
4.500
3.900
3.300
50
41
для узла 23
Элемент закладной в жел. бет. колонне

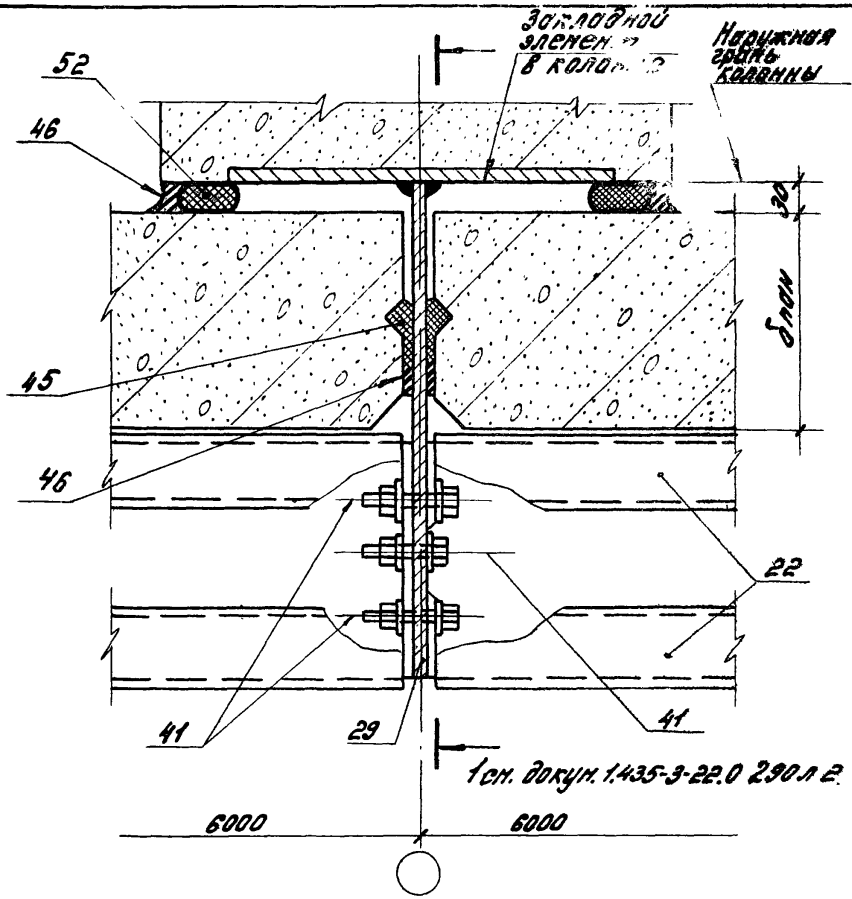

Закладной элемент ... в колонне

Наружная грань колонны

1 см. докум. 1.435-3-22.0 290 л 2.

				1.435.3-22.0 300		
Рук. отд.	Муравьев			Узел 23	Стадия	Лист	Листов
Гл. спец.	Топорков	Топорков			Р		1
Рук. гр.	Гузеева				ЦНИИПРОМЗДАНИЙ		
Инж.	Власова						

18419-01 79

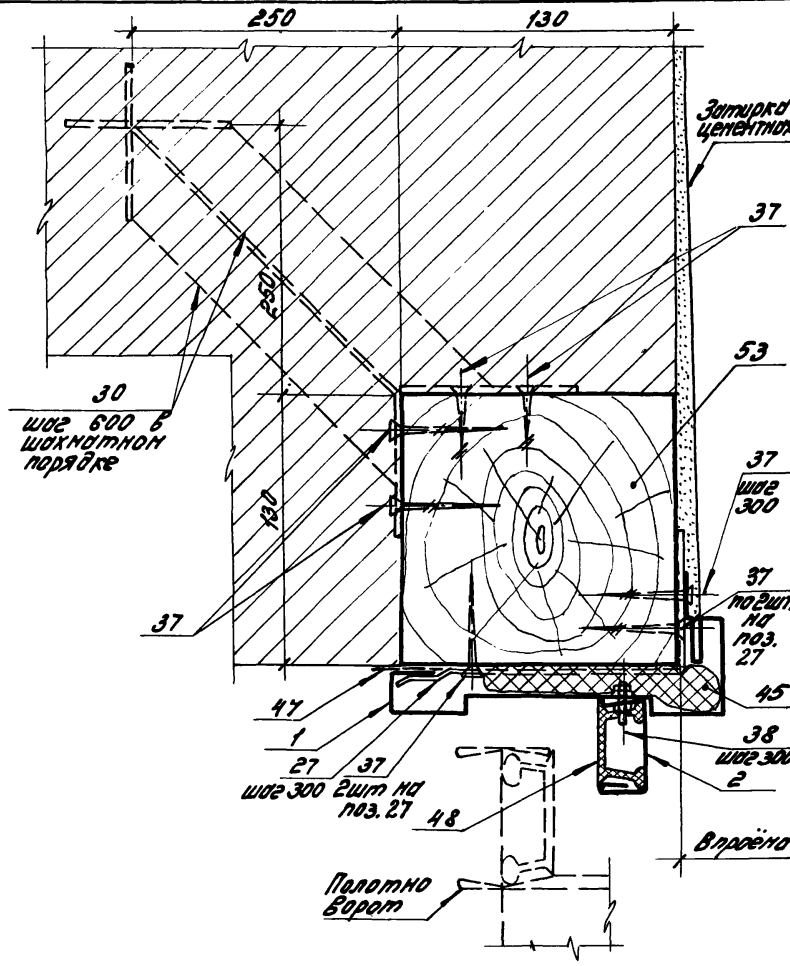

1.435.3 - 22.0 310

Узел 24

Стадия	Лист	Листов
Р		1

ЦНИИПРОМЗДАНИЙ

Рук. отд.	Муровьёв	
Рук. гр.	Кузеева	
Инж.	Власова	

18419-01 80

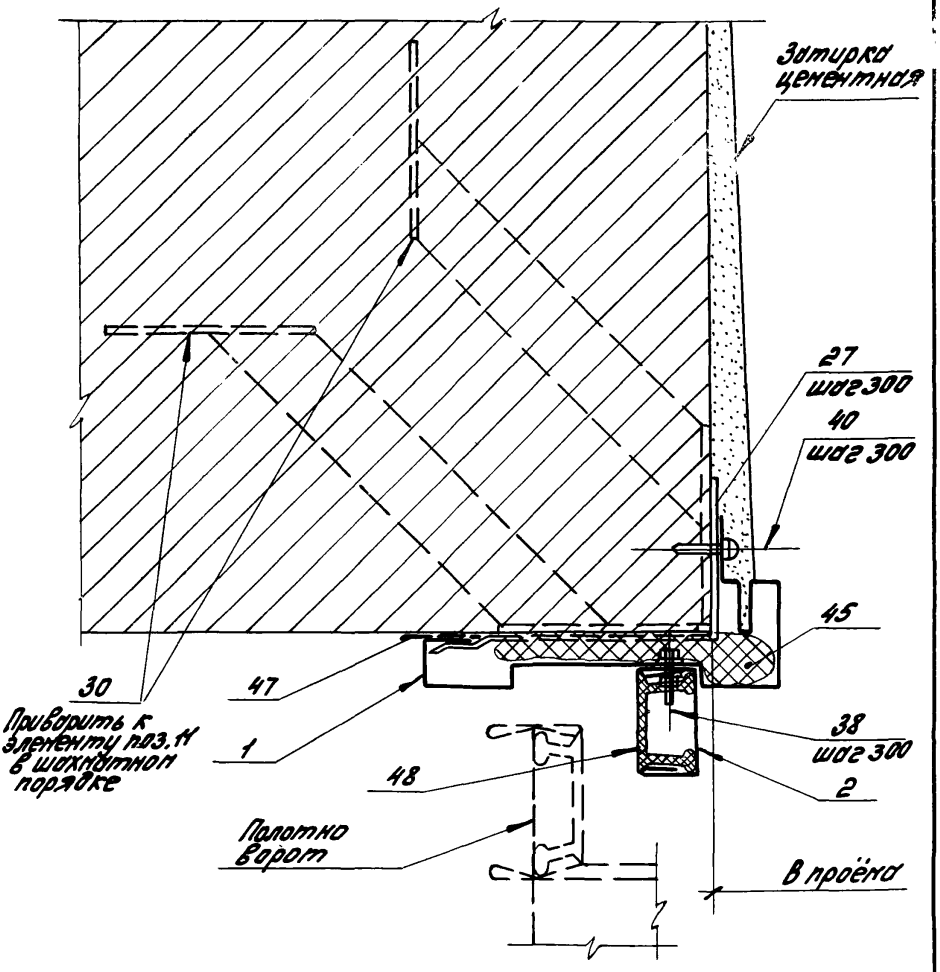

1.435.3 - 22.0 320

Узел 25

Стадия	Лист	Листов
Р		1

Инж.	Муравьёв	
Инж.	Гузеева	
	Власова	

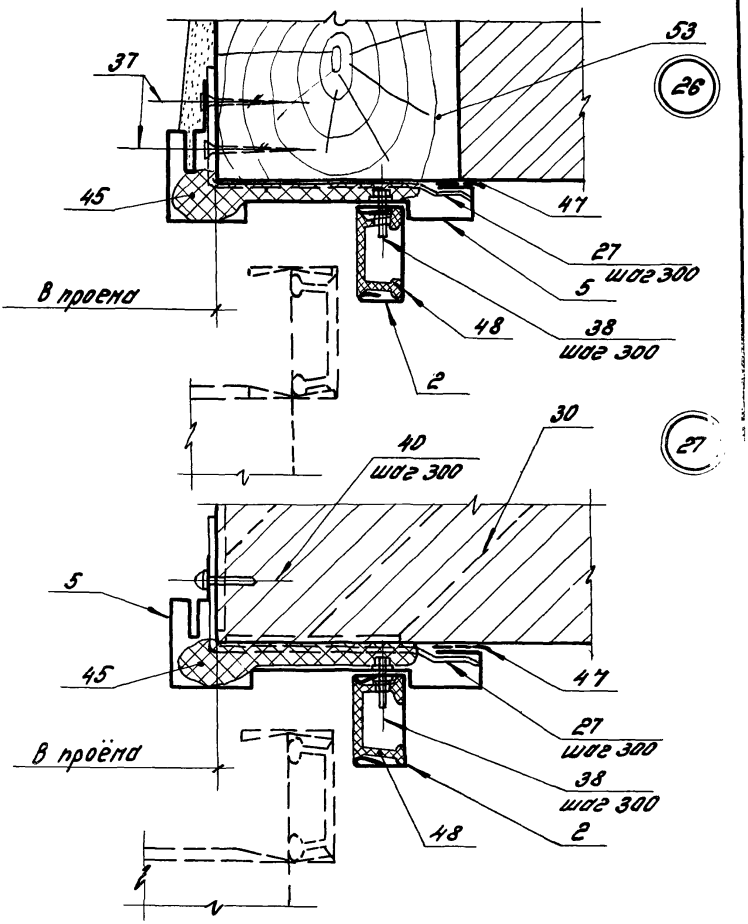

Инв.№ подл.	Подпись и дата	Взам. инв.№			

			1.435.3-22.0 330		
Рук. отд. Муравьёв Рук. гр. Гузеева Инж. Власова			Узлы 26; 27	Стадия: Р	Лист:	Листов: 1
				ЦНИИПРОМЗДАНИЙ		

18419-01 82

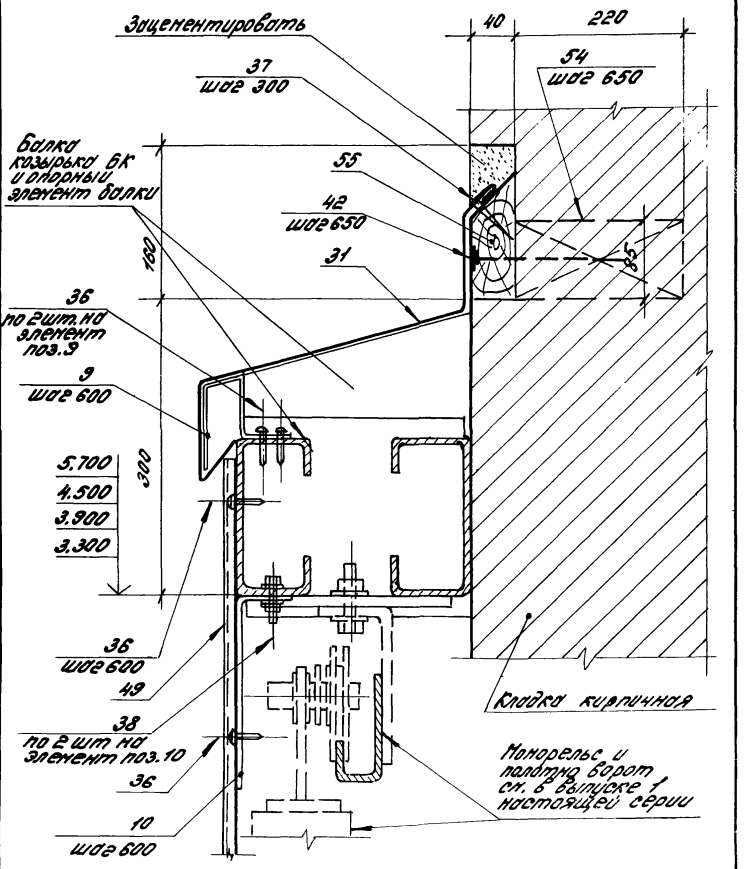

				1.435.3-22.0 340	
Рук. отд.	Муравьев			Узел 28	Стадия: Р; Лист; Листов: 1
Рук. гр. пр.	Кузеева				ЦНИИПРОМЗДАНИЙ
Инж.	Власова				

Инв. № подл. | Подпись и дата | Взам. инв. №

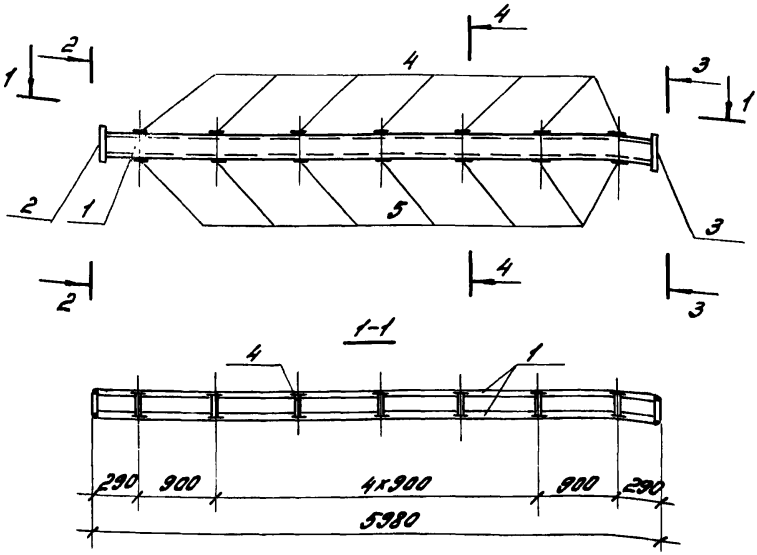

		Поз.	Обозначение	Наименование	Кол.	Примеч.
				Детали		
1		Б.4	1.435.3-22.0 351	Марка 2-516 h=5970		
				Нормаль Первоуральского завода	2	127,0 кг
2		Б.4	1.435.3-22.0 352	Полоса 6x200x240 ГОСТ 103-76 ВСТ3КП2 ГОСТ 380-71*	1	2,3 кг
3		Б.4	1.435.3-22.0 353	Полоса 6x200x240 ГОСТ 103-76 ВСТ3КП2 ГОСТ 380-71*	1	2,3 кг
4		Б.4	1.435.3-22.0 354	Полоса 6x150x240 ГОСТ 103-76 ВСТ3КП2 ГОСТ 380-71*	7	11,9 кг
5		Б.4	1.435.3-22.0 354	Полоса 12x150x240 ГОСТ 103-76 ВСТ3КП5 ГОСТ 380-71*	7	23,8 кг

1.435.3-22.0 350 СБ

Балка козырька БК
Сборочный чертёж

Стадия	Масса	Масштаб
Р	167,3	1:1

Лист 1 Листов 2

Рук. отд.	Муравьев	
Гл. спец.	Топорков	Топорков
Рук. гр.	Гузеева	
Инж.	Власова	

ЦНИИПРОМЗДАНИ

Инв. № подл. | Подпись и дата | Взамен инв.

18419-01 84

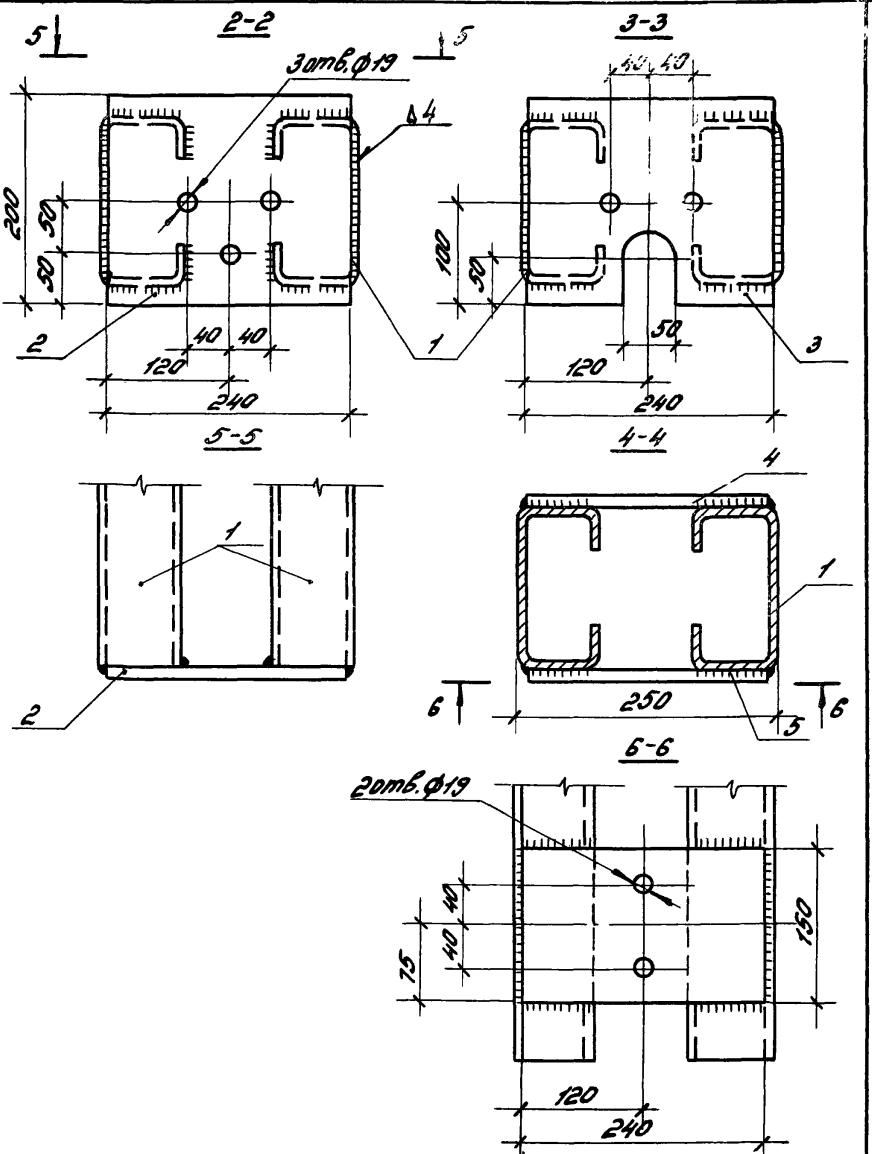

1.435.3-22.0 350 СБ

Лист 2

18419-01 85

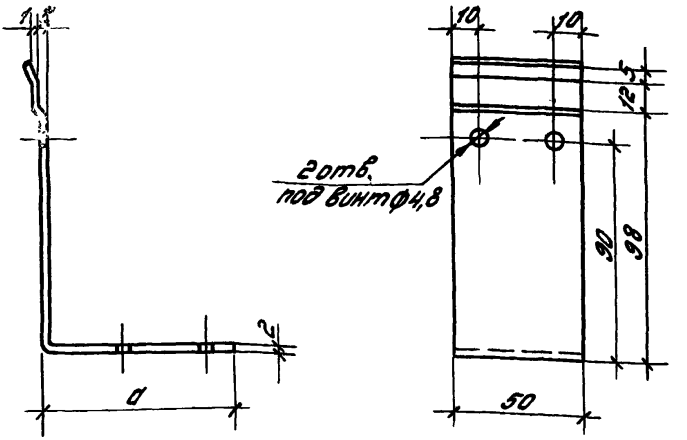

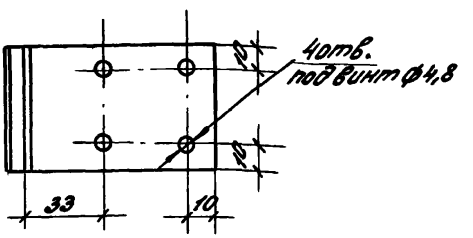

Обозначение	Марка	d, мм	Масса, кг
1.435.3-22.0 360	ЭК1	100	0,17
-01	ЭК2	140	0,20
-02	ЭК3	60	0,14

Инв. № подл. | Подпись и дата | Взам. инв.

1.435.3-22.0 360

Профиль крепежный ЭК1; ЭК2; ЭК3

Стадия	Масса	Масштаб
Р	сп. таб.	1:2
Лист	Листов	

Лист В-2,0 ГОСТ 19903-74*
ВСт.3 ГОСТ 16523-70

ЦНИИПРОМЗДАНИЙ

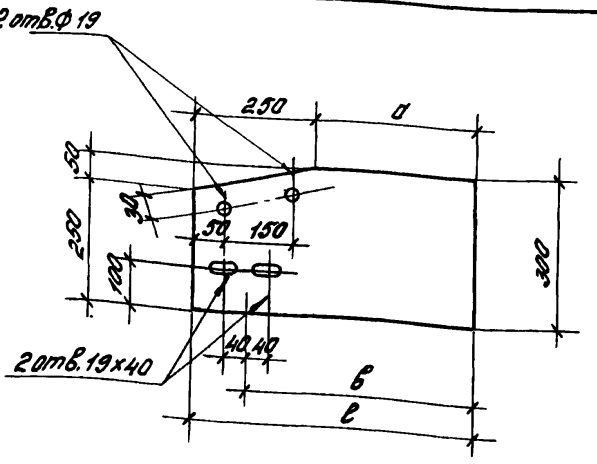

Обозначение	Марка	a, мм	в, мм	l, мм	Масса, кг
1.435.3-22.0 370	ЭК4	230	370	480	13,5
-01	ЭК5	280	420	530	14,9
-02	ЭК6	330	470	1580	16,3

Рук. отд.	Муравьев		
Гл. спец.	Топорков	Топорков	
Рук. гр.	Гузеева		
Инж.	Власова		

1.435.3-22.0 370

Опора
ЭК4; ЭК5; ЭК6

Стадия	Масса	Масштаб
Р	см. табл.	1:10

Лист | Листов 1

Полоса 12×300×l ГОСТ 103-76
ВСТ3 СП5 ГОСТ 380-71*

ЦНИИПРОМЗДАНИЙ

ЭК 7.1 - 1.435.3-22.0 380

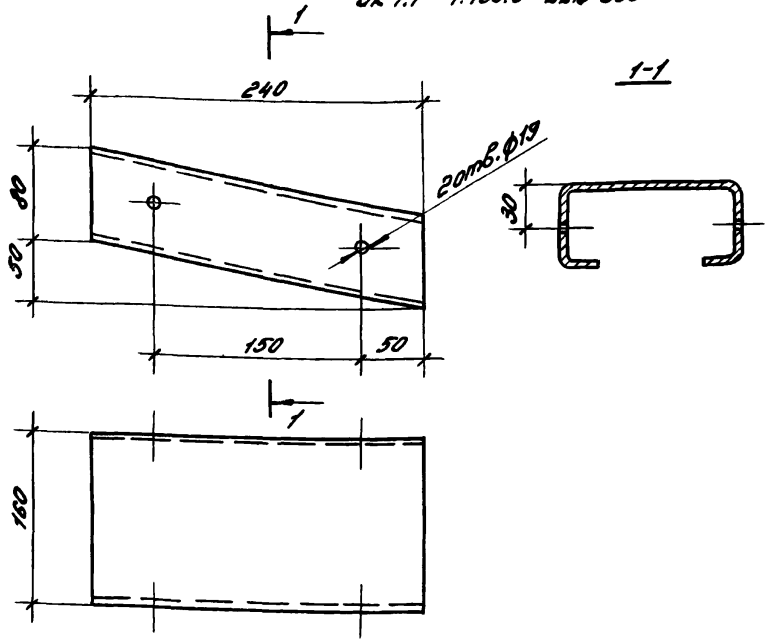

ЭК 7.2 - 1.435.3-22.0 380-01 - зеркальное отражение

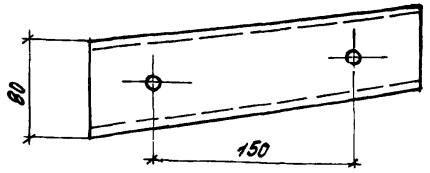

Инв.№подл.	Подпись и дата	Взам.инв.№	

Рук.отд.	Куравьев		
Гл.спец.	Топорков	Топорков	
Рук.гр.	Гузеева		
Инж.	Власова		

1.435.3-22.0 380

Элемент крепежный ЭК 7.1; ЭК 7.2

Стадия	Масса	Масштаб
Р	2,63	1:4
Лист	Листов 1	

2-516

ЦНИИПРОМЗДАНИЙ

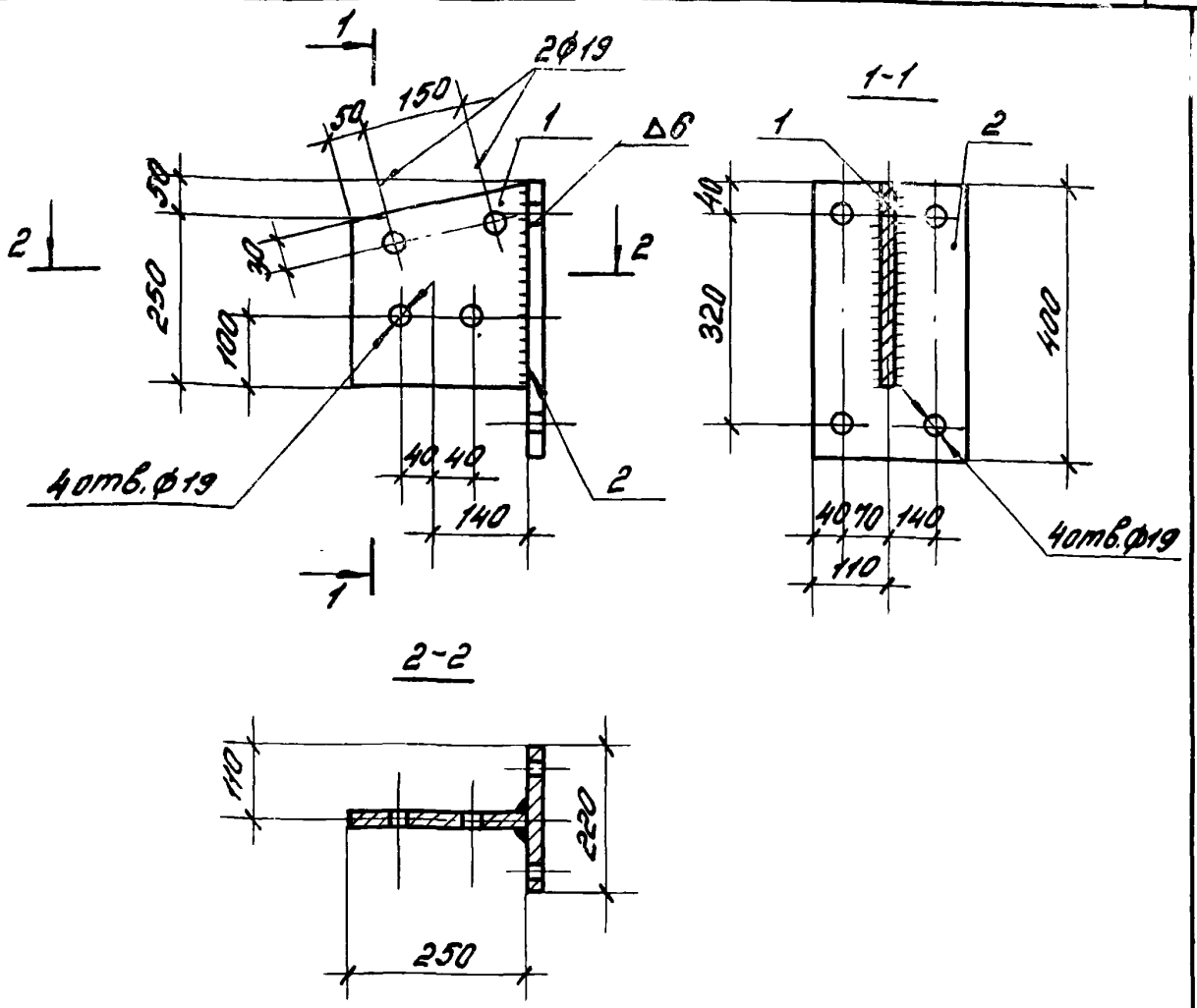

Поз.	Зона	Форм.	Обозначение	Наименование	Кол.	Примеч.
				Детали		
1		Б.4.	1.435.3-22.0 391	Полоса 12х300х250 ГОСТ 103-76 / Ст3кп5 ГОСТ 380-71*	1	4,8 кг
2		Б.4.	1.435.3-22.0 392	Полоса 12х220х400 ГОСТ 103-76 / Ст3кп5 ГОСТ 380-71*	1	8,3 кг

1.435.3-22.0 390 СБ

Элемент крепежный ЭК8
Сборочный чертёж

Стадия	Масса	Масштаб
Р	13,1	1:10

Рук. отд. Муравьев
Гл. спец. Топорков Топорков
Гузеева
Власова

Инв. № подл. | Подпись и дата | Взам. инв. №

Поз.	Зона	Формат	Обозначение	Наименование	Кол.	Примеч.
				Детали		
1		Б.4.	1.435.3-22.0 401	Уголок 160×100×10 ГОСТ 8510-72* / СТ3КП ГОСТ 535-79 ℓ=281	2	11,1 кг
2		Б.4.	1.435.3-22.0 402	Полоса 160×12 ГОСТ 103-76 / ВСТ3КП5 ГОСТ 380-71* ℓ=690	1	12,5 кг
3		Б.4.	1.435.3-22.0 403	Полоса 220×12 ГОСТ 103-76 / ВСТ3КП5 ГОСТ 380-71* ℓ=400	1	8,3 кг
4		Б.4	1.435.3-22.0 404	Полоса 50×10 ГОСТ 103-76 / ВСТ3КП2 ГОСТ 380-71* ℓ=164	2	1,29 кг
5		Б.4	1.435.3-22.0 405	Полоса 100×10 ГОСТ 103-76 / ВСТ3КП2 ГОСТ 380-71* ℓ=510	1	4,00 кг

Взам. инв. №

Подпись и дата

Инв. № подл.

1.435.3-22.0 400

Рук. отд.	Муравьев	
Гл. спец.	Топорков	Топорк
Рук. гр.	Гузеева	
Инж.	Власова	

Элемент крепежный ЭК9

Стадия	Лист	Листов
Р		1

ЦНИИПРОМЗДАНИ

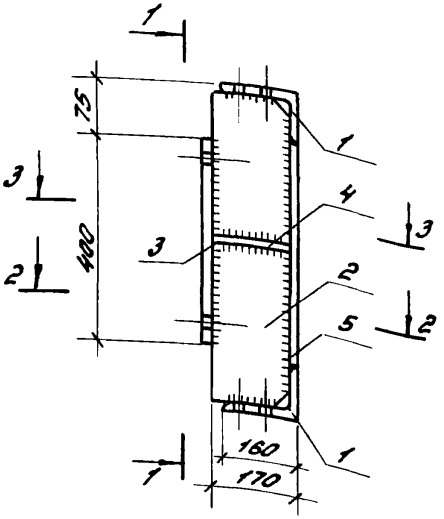

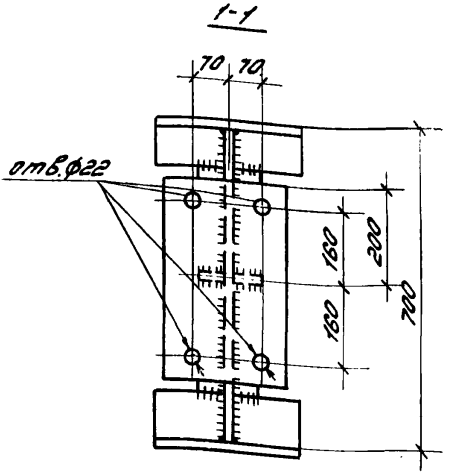

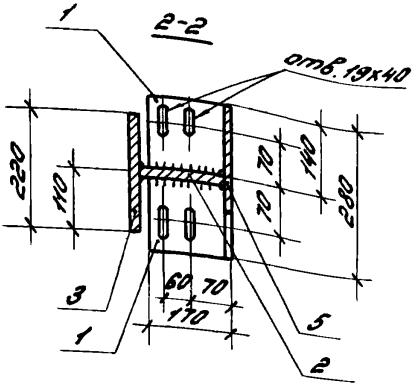

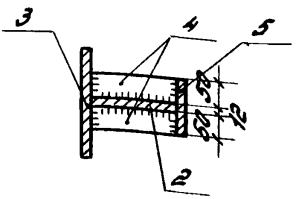

Инв.№подл. | Подпись и дата | Взам.инв.№

Рук. отд.	Муровцев		
Гл. спец.	Топорков	Топорков	
Рук. гр.	Кузеева		
Инж.	Власова		

1.435.3-22.0 400 СБ

Элемент крепежный ЭК9
Сборочный чертёж

Стадия	Масса	Масштаб
Р	37,19	1:10
Лист	Листов 1	

ЦНИИПРОМЗДАНИЙ

Инв. № подл.	Подпись и дата	Взам. инв. №

Формат	Зона	Поз.	Обозначение	Наименование	Кол. на испол. 1.435.3-22.0 410 —	01	02	03	Примеч.
				Документация					
А4			1.435.3-22.0 410	Сборочный чертёж	×	×	×	×	
				Детали					
А4		1	1.435.3-22.0 411	Шпилька А1	1				
		1	-01	Шпилька А2		1			
		1	-02	Шпилька А3			1		
		1	-03	Шпилька А4				1	
		1							
Б.4		2		Гайка М20 ГОСТ 5915-70*	2	2	2	2	Оцинков.
Б.4		3		Шайба М20 ГОСТ 11371-78	2	2	2	2	Оцинков.

Марка	01	02	03
ЭК10	ЭК11	ЭК12	ЭК13

Рук. отд.	Муравьев	
Гл. спец.	Топорков	Топорков
Рук. гр.	Гусева	
Инж.	Волкова	

1.435.3-22.0 410

Элемент крепежный ЭК10 ... ЭК13

Стадия	Лист	Листов
Р		1

ЦНИИПРОМЗДАНИЙ

СО 10-01781

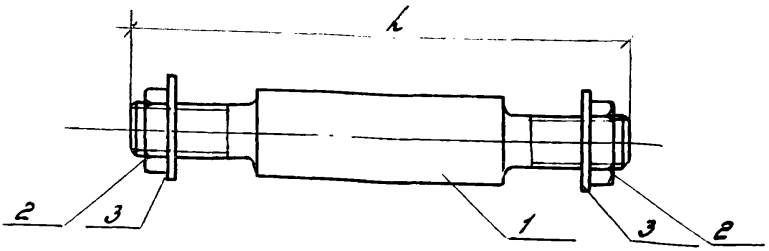

Обозначение	Марка	l, мм	Масса, кг	Примеч.
1.435.3-22.0 410	ЭК10	150	0,75	δп = 50
-01	ЭК11	160	0,83	δп = 61,6
-02	ЭК12	180	0,99	δп = 80;81,6
-03	ЭК13	200	1,15	δп = 100

		1.435.3-22.0 410 СБ	
		Элемент крепежный ЭК10... ЭК13 Сборочный чертёж	Стадия: Р; Масса: см. табл.; Масштаб: 1:2; Лист; Листов 1
Рук. отд.	Муравьев		ЦНИИПРОМЗДАНИЙ
Рук. гр.	Кузеева		
Инж.	Власова		

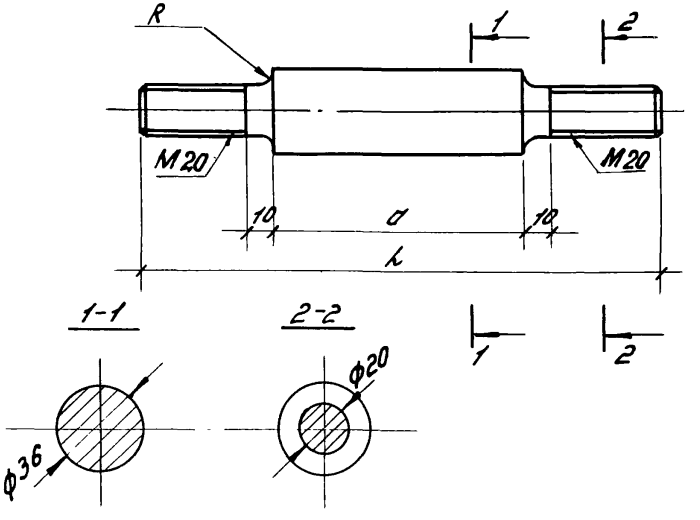

Обозначение	Марка	l, мм	d, мм	Масса, кг
1.435.3-22.0 411	А1	150	50	0,65
-01	А2	160	60	0,73
-02	А3	180	80	0,89
-03	А4	200	100	1,05

1.435.3-22.0 411

Шпилька А1... А4

Стадия	Масса	Масштаб
Р	см. табл.	1:2
Лист	Листов 1	

Круг В36 ГОСТ 2590-71*
Ст3 ГОСТ 535-79

ЦНИИПРОМЗДАНИЙ

Нач. отд. Журавлев
Гл. спец. Топорков
Рук. гр. Зуйкова
Инж.

Инв. № подл. | Подпись и дата | Взам. инв. №

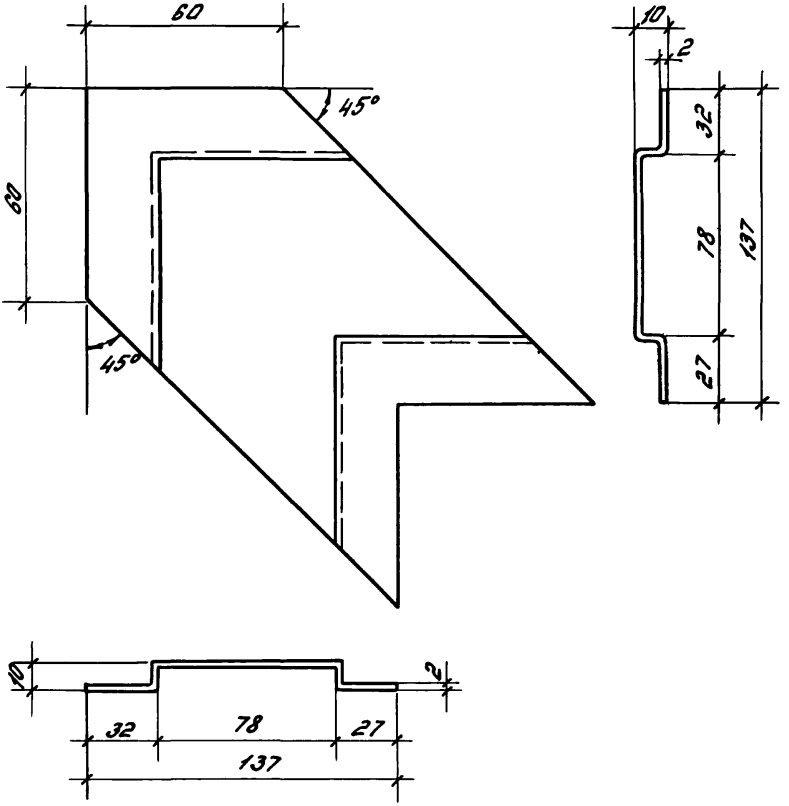

				1.435.3-22.0 420		
Рук. отд.	Муравьев			Элемент угловой ЭК14	Стадия	Масса	Масштаб
Гл. спец.	Топорков	Топорков			Р	0,302	1:2
Рук. гр.	Гузеева				Лист	Листов 1	
Инж.	Власова			Лист В-2.0 ГОСТ 19903-74* ВСт3 ГОСТ 16523-70*	ЦНИИПРОМЗДАНИЙ		

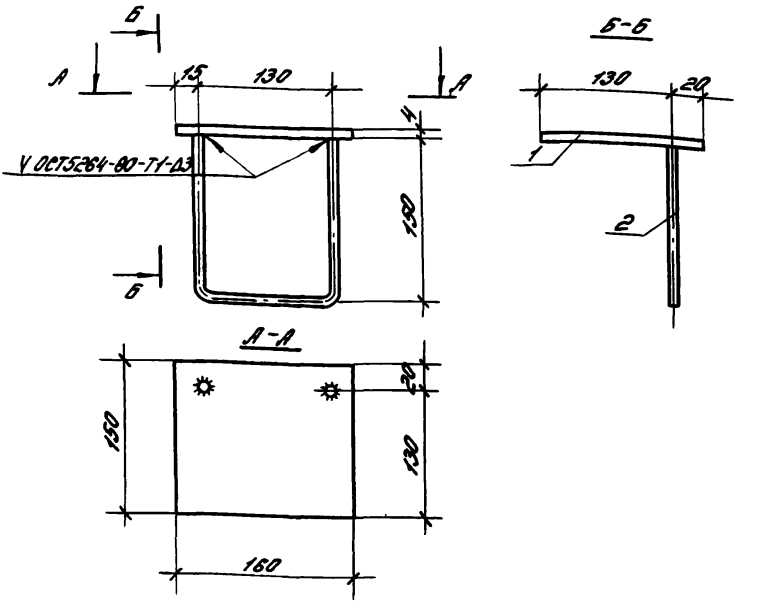

Формат	Поз.	Обозначение	Наименование	Кол.	Примечан.
			Детали		
Б.4	1	1.435.3-22.0 431	Полоса 4х150х160 ГОСТ 19903-74* / Ст3сп5 ГОСТ 380-71*	1	0,754 кг
Б.4	2	1.435.3-22.0 432	Круг 10х430 ГОСТ 2590-71* / Ст3 ГОСТ 535-79	1	0,255 кг

Инв.№ подл. | Подпись и дата | Взам.инв.№

	1.435.3-22.0 430 СБ	
Элемент закладной ЭК15 Сборочный чертёж	Стадия: Р	Масса: 1,01
		Масштаб: 1:1
	Лист	Листов 1
Рук.отд Муравьев Рук.гр. Гузеева Инж. Власова	ЦНИИПРОМЗДАНИЙ	

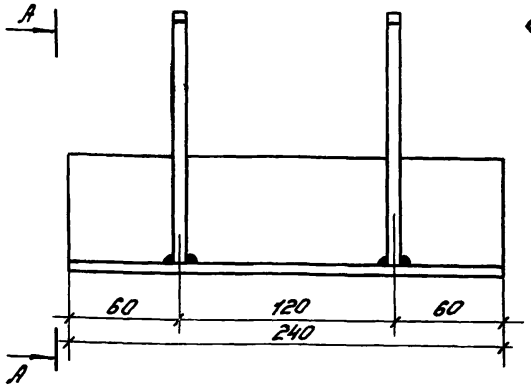

Сварку производить электродами Э42 под слоем флюса
Толщина сварных швов $h_{шв} = 5$ мм

Марка	Поз.	Обозначение	Наименование	Кол.	Примечан.
			Детали		
Б.4	1	1.435.3-22.0 441	Уголок $\frac{63\times63\times5\ ГОСТ\ 8509-72^*}{Ст3сп\ ГОСТ\ 535-79\ l=240}$	1	1,155 кг
Б.4	2	1.435.3-22.0 441	Круг $\frac{10\times200\ ГОСТ\ 2590-71^*}{Ст3\ ГОСТ\ 535-79}$	2	1,234 кг

Рук. отд.	Муравьев		1.435.3-22.0 440 СБ
Рук. гр.	Гузеева		
Инж.	Власова		Элемент закладной ЭК16 Сборочный чертёж

Стадия	Масса	Масштаб
Р	2,39	1:4
Лист	Листов 1	

ЦНИИПРОМЗДАНИЙ

Инв. № подл. | Подпись и дата | Взам. инв. №

18419-01 ЭТ

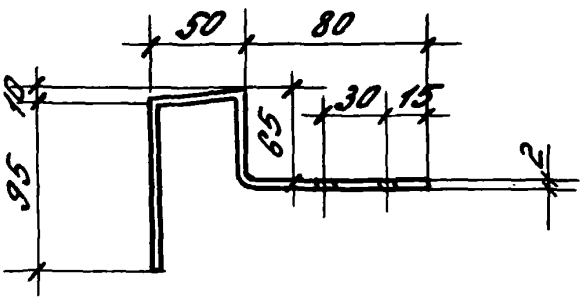

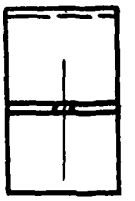

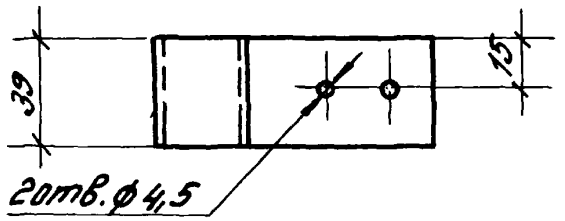

Инв.№подл. | Подпись и дата | Взам.инв.№

Рук.отд	Муравьев		
Гл.спец.	Топорков	Топорков	
Рук.гр.	Гузеева		
Инж.	Власова		

1.435.3-22.0 450

Костыль ЭК17

Стадия	Масса	Масш.
Р	0,14	1:2
Лист	Листов 1	

Лист Б-ПН-2,0 ГОСТ 19903-74*
4-Ш-Н10кп ГОСТ 16523-70*

ЦНИИПРОМЗДАНИЙ

18419-01 98

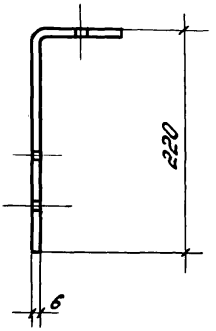

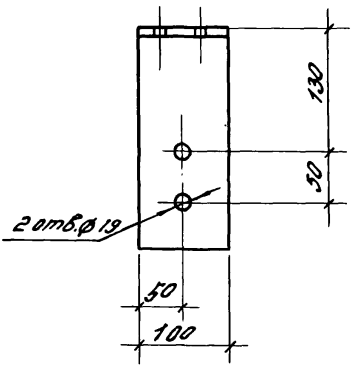

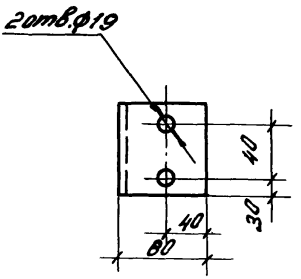

Инв.№ подл.	Подпись и дата	Взам.инв.№	

Рук. отд	Муровьев	
Гл. спец	Топорков	Топорков
Рук. гр.	Гузеева	
Инж.	Власова	

1.435.3-22.0.460

Кронштейн ЗК18

Стадия	Масса	Масштаб
Р	1,13	1:4
Лист	Листов 1	

Полоса $\frac{Б\text{-}6\times80\times300\ ГОСТ\ 103\text{-}76}{Ст3кп\ ГОСТ\ 535\text{-}79}$

ЦНИИПРОМЗДАНИЙ

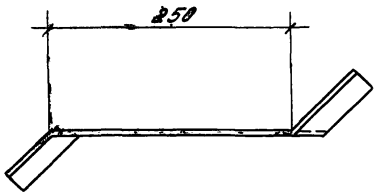

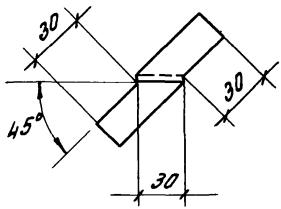

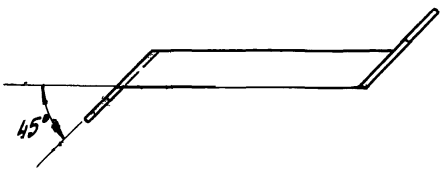

Инв. № подл. | Подпись и дата | Взам. инв. №

				1.435.3-22.0 470		
Рук. отд.	Муравьев		Элемент закладной ЗК19	Стадия	Масса	Масштаб
Рук. гр.	Кузеева			Р	0,16	1:4
Инж.	Власова			Лист	Листов 1	
			Лист В-2к30х330 ГОСТ 19903-74* ВСТ3 ГОСТ 16523-70*	ЦНИПРОМЗДАНИЙ		

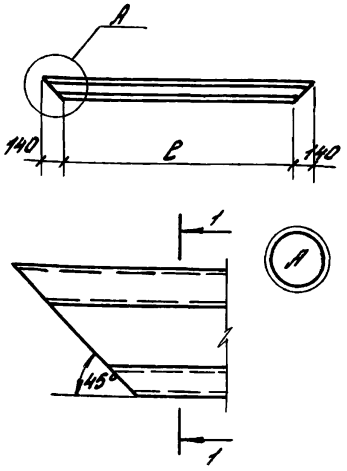

Обозначение	Марка	ℓ мм	Масса кг	Приме-чание
1.435.3-22.0 480	ПП1.30	2955	3235	8,28
-01	ПП1.36	3555	3835	9,89
-02	ПП1.42	4155	4435	11,48
-03	ПП1.48	4755	5035	13,12

		1.435.3-22.0 480	
Рук. отд.	Муровцев	Ведомость выборки	
Рук. гр.	Гузеева		
Инж.	Власова		
		Стадия: Р	Масса: см. тоб.
		Масштаб: 1:5	
		2-405	Лист
			Листов 1
		ЦНИИПРОМЗДАНИЙ	

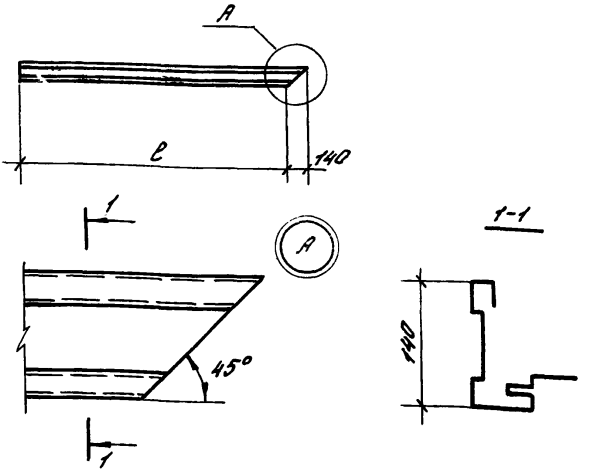

Обозначение	Марка	l мм	Длина мм	Масса кг
1.435.3-22.0 490	ПП2.30	2978	3118	8,17
-01	ПП2.36	3578	3718	9,77
-02	ПП2.42	4178	4318	11,37
-03	ПП2.54	5378	5518	14,60

Рук. отд.	Муравьев		
Рук. гр.	Гузеева		
Инж.	Власова		

1.435.3-22.0 490

Наличник ПП2

Стадия	Масса	Масштаб
Р	см. таб.	1:5

Лист | Листов 1

2-405

ЦНИИПРОМЗДАНИЙ

Инв. № подл. | Подпись и дата | Взам. инв. №

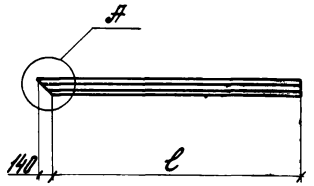

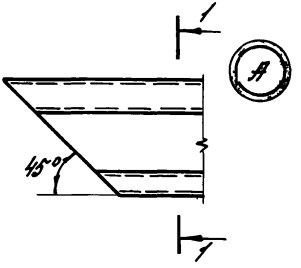

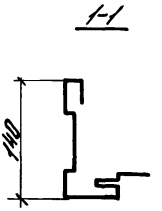

Обозначение	Марка	ℓ мм	Длина мм	Масса кг
1.435.3-22.0 500	ПП3.30	2978	3118	8,17
-01	ПП3.36	3578	3718	9,77
-02	ПП3.42	4178	4318	11,37
-03	ПП3.54	5378	5518	14,60

		1.435.3-22.0 500	
Рук. отд.	Муравьев		
Рук. гр.	Гузеева	Наличник ПП3	Стадия: Р; Масса: см. табл.; Масштаб: 1:5
Инж.	Власова		Лист; Листов 1
		2-405	ЦНИИПРПМЗДАНИЙ

18419-01 103

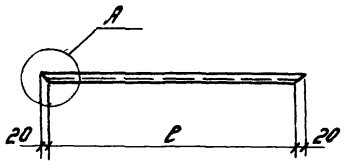

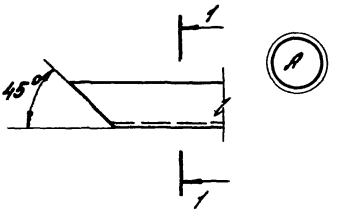

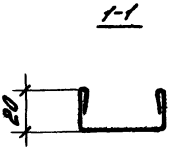

Обозначение	Марка	ℓ мм	Длина мм	Масса кг
1.435.3-22.0 510	ПП4.30	3075	3115	2,60
-01	ПП4.36	3675	3715	3,10
-02	ПП4.42	4275	4315	3,61
-03	ПП4.48	4875	4915	4,11

Инв.№подл. | Подпись и дата | Взам.инв.№

Рук. отд.	Муравьев		
Рук. гр.	Гузеева		
Инж.	Власова		

1.435.3-22.0 510

Притвор ПП4

Стадия	Масса	Масштаб
Р	см. таб.	1:2

Лист | Листов 1

2-406

ЦНИИПРОМЗДАНИЙ

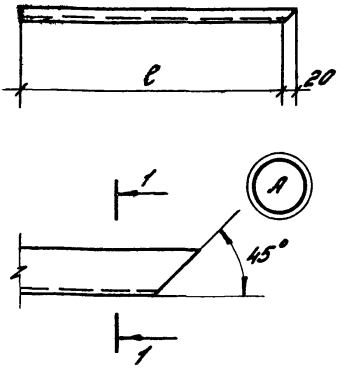

Обозначение	Марка	ℓ мм	Длина мм	Масса кг
1.435.3-22.0 520	ПП5.30	3038	3058	2,56
-01	ПП5.36	3638	3658	3,06
-02	ПП5.42	4238	4258	3,56
-03	ПП5.54	5438	5458	4,57

Инв. № подл. | Подп. и дата | Взам. инв. №

		1.435.3-22.0 520	
Рук. отд. Куровьев Рук. гр. Гузеева Инж. Власова	Притвор ПП5	Стадия: Р	Масса: см. тов.
		Масштаб: 1:2	
		Лист	Листов 1
	2-406	ЦНИИПРОМЗДАНИЙ	

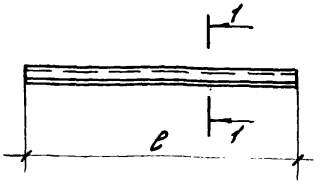

1-1

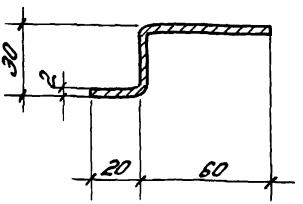

Обозначение	Марка	l мм	Масса кг
1.435.3-22.0 530	ПП6.30	3000	5,66
-01	ПП6.36	3600	6,80
-02	ПП6.42	4200	7,92
-03	ПП6.54	3400	10,20

Рук. отд.	Муравьев		
Рук. гр.	Гузеева		
Инж.	Власова		

1.435.3-22.0 530

Профиль ПП6

Стадия	Масса	Масш.
Р	см. таб.	1:2

Лист | Листов

Лист В-2,0 ГОСТ 19903-74*
ВСТ3 ГОСТ 16523-70*

ЦНИИПРОМЗДАН

Инв. № подл. | Подпись и дата | Взам. инв. №

18419-01 106

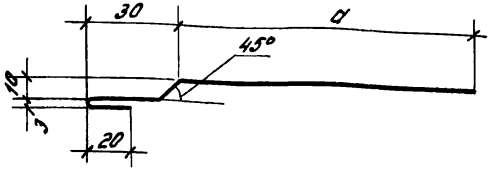

Обозначение	Марка	a, мм	Длина, мм	Масса, кг
1.435.3-22.0 540	ПП7.30	100	2990	3,74
-01	ПП7.36	100	3590	4,49
-02	ПП7.42	100	4190	5,25
-03	ПП7.48	100	4790	6,00
-04	ПП7.54	100	5390	6,74
-05	ПП8.30	140	2990	4,70
-06	ПП8.36	140	3590	5,65
-07	ПП8.42	140	4190	6,60
-08	ПП8.48	140	4790	7,54
-09	ПП8.54	140	5390	8,48

Инв. № подл. | Подпись и дата | Взам. инв. №

1.435.3-22.0 540

Нащельник ПП7; ПП8

Стадия	Масса	Масштаб
Р	См. табл.	1:2
Лист	Листов 1	

Рук. отд. Муровьев
Рук. гр. Гузеева
Инж. Власова

Лист ХЛ×1,0 ГОСТ 19903-74*
МСт3кп 1 ГОСТ 14918-80

ЦНИИПРОМЗДАНИЙ

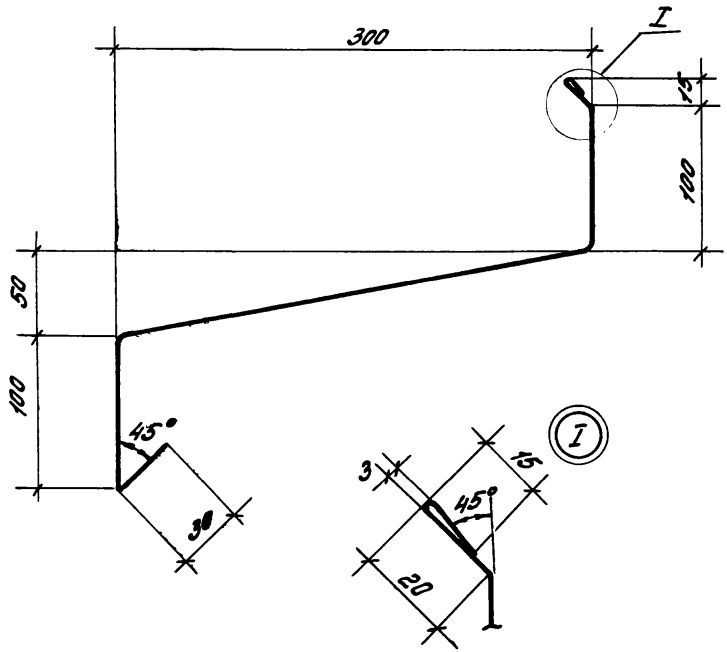

				1.435.3-22.0 550			
				Слив ПП 9	Стадия	Масса	Масштаб
					Р	17,24	1:3
Рук. отд.	Муравьев				Лист	Листов 1	
Рук. гр. ар.	Гузеева			Лист ХП-1,0х560х4060ГОСТ9903-74* МСТ3кп1ГОСТ14918-80	ЦНИИПРОМЗДАНИ		
Инж.	Власова						

Инв. № подл. | Подпись и дата | Взам. инв. №

ПП11 – 1.435.3-22.0.560

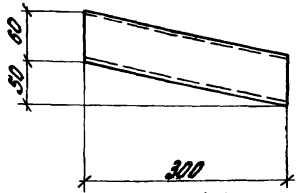

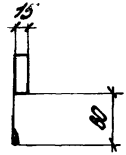

ПП12 – 1.435.3-22.0.560-ВЗ
зеркальное отражение

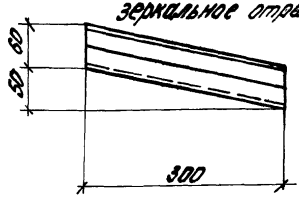



			1.435.3-22.0.560		
			Нащельники ПП11; ПП12	Стадия: Р	Масса: 0,13
				Масштаб: 1:5	
Рук.отд.	Муравьев			Лист	Листов 1
Рук.гр.	Гуревич		2-302	ЦНИИПРОМЗДАНИЙ	
Инж.	Благова				

gost.e-ecolog.ru