ТИПОВЫЕ КОНСТРУКЦИИ, ИЗДЕЛИЯ И УЗЛЫ ЗДАНИЙ И СООРУЖЕНИЙ

Серия 1.435.3-27

ВОРОТА ОТКАТНЫЕ С ПРИМЕНЕНИЕМ ГНУТЫХ ПРОФИЛЕЙ ИЗ ТОНКОЛИСТОВОЙ СТАЛИ С МЕХАНИЗИРОВАННЫМ ОТКРЫВАНИЕМ

Выпуск 3

КОМПЛЕКТУЮЩИЕ ИЗДЕЛИЯ ВОРОТ

РАБОЧИЕ ЧЕРТЕЖИ

20992-04
ЦЕНА

gost.e-ecolog.ru

ТИПОВЫЕ КОНСТРУКЦИИ, ИЗДЕЛИЯ И УЗЛЫ ЗДАНИЙ И СООРУЖЕНИЙ

Серия 1.435.3-27

ВОРОТА ОТКАТНЫЕ С ПРИМЕНЕНИЕМ ГНУТЫХ ПРОФИЛЕЙ ИЗ ТОНКОЛИСТОВОЙ СТАЛИ С МЕХАНИЗИРОВАННЫМ ОТКРЫВАНИЕМ

Выпуск 3
КОМПЛЕКТУЮЩИЕ ИЗДЕЛИЯ ВОРОТ

РАБОЧИЕ ЧЕРТЕЖИ

РАЗРАБОТАНЫ:

ЭКБ ВПО „СОЮЗСТРОЙКОНСТРУКЦИЯ"

Зам. директора Л.А.Фейгель

Главный конструктор проекта Ю.А.Неизвестнов

Заведующий отделом А.М.Исаков

ЦНИИПРОМЗДАНИЙ

Зам. директора института С.М.Гликин

Зав. отделом НОК Г.М.Смилянский

Гл. специалист В.И Глебочкин

Рук. группы И.В.Шерстнева

УТВЕРЖДЕНЫ

ГОССТРОЕМ СССР

Протокол от 21 июня 1985г. № АЧ-24

Обозначение	Наименование	Стр.
1.435.3-27.3 00.00.00 ЭЗ	Ворота. Схема электрическая принципиальная	5
1.435.3-27.3 00.00.00 ПЭ	Ворота. Перечень элементов	6
1.435.3-27.3 00.00.00 Э4	Ворота. Схема электрическая соединений	7
1.435.3-27.3 00.00.00 Э7	Ворота. Схема электрическая расположения	8
1.435.3-27.3 00.00.01	Кронштейн 3.234	10
1.435.3-27.3 00.00.02	Ограничитель	10
1.435.3-27.3 00.00.03	Монорельс	11
1.435.3-27.3 01.00.01	Обрамление	13
1.435.3-27.3 01.00.11	Вкладыш	13
1.435.3-27.3 01.01.00	Рама	14
1.435.3-27.3 01.01.00СБ	Рама. Сборочный чертеж	16
1.435.3-27.3 01.11.00	Кронштейн	18
1.435.3-27.3 01.11.00СБ	Кронштейн. Сборочный чертеж	18
1.435.3-27.3 01.11.01	Уголок	19
1.435.3-27.3 01.11.02	Косынка	19
1.435.3-27.3 01.01.01	Стойка	20
1.435.3-27.3 01.01.02	Импост	21
1.435.3-27.3 01.01.03	Импост	22
1.435.3-27.3 01.01.04	Направляющая	23

Инв. № подл. | Подп. и дата | Взам. инв. №

Зав. отд	Исаков		23.10.85
Н. контр.	Орлова		23.10.85
Зам. зав. отд.	Кочергин		23.10.85
Рук. бриг.	Овечкин		23.10.85
Инж.	Поскотина		22.10.85

1.435.3-27.3 00.00.00

Содержание

Стадия	Лист	Листов
Р	1	6

ЭКБ ВПО Союзстройконструкция

Копировал ПЖ- Формат А4

Обозначение	Наименование	Стр.
1.435.3-27.3 01.01.05	Уголок 3.232	24
1.435.3-27.3 01.03.00	Обрамление	25
1.435.3-27.3 01.03.01	Скоба	25
1.435.3-27.3 01.03.00СБ	Обрамление. Сборочный чертеж	26
1.435.3-27.3 01.04.00	Обрамление	27
1.435.3-27.3 01.04.00СБ	Обрамление. Сборочный чертеж	28
1.435.3-27.3 01.04.01	Обрамление	29
1.435.3-27.3 01.05.00	Обрамление	30
1.435.3-27.3 01.05.00СБ	Обрамление. Сборочный чертеж	31
1.435.3-27.3 01.05.01	Обрамление	32
1.435.3-27.3 02.00.00	Механизм выкатывания	33
1.435.3-27.3 01.03.02	Обрамление	34
1.435.3-27.3 02.00.00СБ	Механизм выкатывания. Сборочный чертеж	35
1.435.3-27.3 02.01.00	Толкатель	36
1.435.3-27.3 02.01.00СБ	Толкатель. Сборочный чертеж	36
1.435.3-27.3 02.11.00	Шток	37
1.435.3-27.3 02.11.00СБ	Шток. Сборочный чертеж	38
1.435.3-27.3 02.11.01	Штанга	38
1.435.3-27.3 02.11.02	Вилка	39
1.435.3-27.3 02.11.03	Скобка	39
1.435.3-27.3 02.01.01	Ось	40
1.435.3-27.3 02.02.00	Кронштейн	40
1.435.3-27.3 02.02.00СБ	Кронштейн. Сборочный чертеж	41
1.435.3-27.3 02.02.01	Ребро	42
1.435.3-27.3 02.02.02	Стержень	42
1.435.3-27.3 02.02.03	Опора	43
1.435.3-27.3 02.02.04	Направляющая	43
1.435.3-27.3 02.02.05	Уголок	44
1.435.3-27.3 02.02.06	Фланец	44

Инв. № подл. | Подп. и дата | Взам. инв. №

1.435.3-27.3 00.00.00 Лист 2

Копировал ПЖ- 20992-04 3 Формат А4

Обозначение	Наименование	Стр.
1.435.3-27.3 02.03.00	Кожух	45
1.435.3-27.3 02.03.00 СБ	Кожух. Сборочный чертеж	45
1.435.3-27.3 02.03.01	Стенка	46
1.435.3-27.3 02.03.02	Стенка	46
1.435.3-27.3 02.00.02	Ограничитель	47
1.435.3-27.3 02.00.03	Накладка	47
1.435.3-27.3 02.00.04	Пластина	48
1.435.3-27.3 02.00.05	Прижим	48
1.435.3-27.3 02.00.06	Цилиндр	49
1.435.3-27.3 02.00.07	Втулка	49
1.435.3-27.3 02.00.08	Стержень	50
1.435.3-27.3 02.00.09	Груз	50
1.435.3-27.3 03.00.00	Башмак	51
1.435.3-27.3 03.00.00 СБ	Башмак. Сборочный чертеж	51
1.435.3-27.3 03.01.00	Башмак	52
1.435.3-27.3 03.01.00 СБ	Башмак. Сборочный чертеж	52
1.435.3-27.3 03.00.01	Основание	53
1.435.3-27.3 04.00.00	Башмак	53
1.435.3-27.3 04.00.00 СБ	Башмак. Сборочный чертеж	54
1.435.3-27.3 04.01.00	Башмак	55
1.435.3-27.3 04.01.00 СБ	Башмак. Сборочный чертеж	55
1.435.3-27.3 04.01.01	Основание	56
1.435.3-27.3 04.00.01	Основание	57
1.435.3-27.3 05.00.00	Упор	57
1.435.3-27.3 05.00.00 СБ	Упор. Сборочный чертеж	58
1.435.3-27.3 05.01.00	Кронштейн	59
1.435.3-27.3 05.01.00 СБ	Кронштейн. Сборочный чертеж	59

Инв. № подл. | Подп. и дата | Взам. инв. №

Обозначение	Наименование	Стр.
1.435.3-27.3 05.01.01	Косынка	60
1.435.3-27.3 05.01.02	Уголок	60
1.435.3-27.3 05.00.01	Планка	61
1.435.3-27.3 05.00.02	Пластина	61
1.435.3-27.3 06.00.00	Каретка	62
1.435.3-27.3 06.00.00 СБ	Каретка. Сборочный чертеж	63
1.435.3-27.3 06.01.00	Кронштейн	65
1.435.3-27.3 06.01.00 СБ	Кронштейн. Сборочный чертеж	65
1.435.3-27.3 06.01.01	Ребро	66
1.435.3-27.3 06.01.02	Ухо	67
1.435.3-27.3 06.01.03	Уголок	67
1.435.3-27.3 06.02.00	Коромысло	68
1.435.3-27.3 06.02.00 СБ	Коромысло. Сборочный чертеж	68
1.435.3-27.3 06.02.01	Втулка	69
1.435.3-27.3 06.02.02	Щека	70
1.435.3-27.3 06.00.01	Ролик	70
1.435.3-27.3 06.00.02	Втулка	71
1.435.3-27.3 06.00.03	Втулка	71
1.435.3-27.3 06.00.04	Ось	72
1.435.3-27.3 06.00.05	Ось	72
1.435.3-27.3 07.00.00	Электропривод	73
1.435.3-27.3 07.00.00 СБ	Электропривод. Сборочный чертеж	75
1.435.3-27.3 07.01.00	Муфта кулачковая	78
1.435.3-27.3 07.01.00 СБ	Муфта кулачковая. Сборочный чертеж	79
1.435.3-27.3 07.01.01	Полумуфта	80
1.435.3-27.3 07.01.02	Полумуфта	81
1.435.3-27.3 07.01.03	Втулка	82
1.435.3-27.3 07.01.04	Пружина	83
1.435.3-27.3 07.01.05	Винт	83
1.435.3-27.3 07.01.06	Шайба	84

Инв. № подл. | Подп. и дата | Взам. инв. №

Обозначение		Наименование	Стр.
1.435.3-27.3	07.01.07	Втулка	84
1.435.3-27.3	07.01.08	Шайба	85
1.435.3-27.3	07.02.00	Рама	85
1.435.3-27.3	07.02.00СБ	Рама. Сборочный чертеж	86
1.435.3-27.3	07.02.10	Рама	86
1.435.3-27.3	07.02.10 СБ	Рама. Сборочный чертеж	87
1.435.3-27.3	07.02.11	Скоба	87
1.435.3-27.3	07.02.12	Планка	88
1.435.3-27.3	07.02.01	Камень	88
1.435.3-27.3	06.00.06	Шайба	89
1.435.3-27.3	07.03.00	Блок	89
1.435.3-27.3	07.03.00СБ	Блок. Сборочный чертеж	90
1.435.3-27.3	07.03.01	Кронштейн	90
1.435.3-27.3	07.03.02	Ролик	91
1.435.3-27.3	07.03.03	Ось	91
1.435.3-27.3	07.04.00	Механизм приводной	92
1.435.3-27.3	07.04.00СБ	Механизм приводной. Сборочный чертеж	93
1.435.3-27.3	07.04.10	Шарнир	94
1.435.3-27.3	07.04.11	Шайба	94
1.435.3-27.3	07.04.10 СБ	Шарнир. Сборочный чертеж	95
1.435.3-27.3	07.04.12	Ось	96
1.435.3-27.3	07.04.13	Пружина	96
1.435.3-27.3	07.04.20	Муфта	97
1.435.3-27.3	07.04.20СБ	Муфта. Сборочный чертеж	97
1.435.3-27.3	07.04.21	Полумуфта	98
1.435.3-27.3	07.04.22	Полумуфта	99
1.435.3-27.3	07.04.23	Втулка	99
1.435.3-27.3	07.04.24	Палец	100
1.435.3-27.3	07.04.25	Кольцо	100
1.435.3-27.3	07.04.30	Плита	101
1.435.3-27.3	07.04.31	Плита	101

Инв.№подл. | Подп. и дата | Взам.инв.№

Копировал ОМ - формат А4

Обозначение		Наименование	Стр.
1.435.3-27.3	07.04.30СБ	Плита. Сборочный чертеж	102
1.435.3-27.3	07.04.32	Ухо	103
1.435.3-27.3	07.04.33	Вилка	103
1.435.3-27.3	07.04.40	Кронштейн	104
1.435.3-27.3	07.04.41	Ухо	104
1.435.3-27.3	07.04.40СБ	Кронштейн. Сборочный чертеж	105
1.435.3-27.3	07.04.42	Косынка	106
1.435.3-27.3	07.04.43	Уголок	106
1.435.3-27.3	07.06.00	Комух	107
1.435.3-27.3	02.00.01	Блок	107
1.435.3-27.3	07.06.00СБ	Кожух. Сборочный чертеж	108
1.435.3-27.3	07.06.04	Обрамление	109
1.435.3-27.3	07.07.00	Рукоятка	109
1.435.3-27.3	07.07.00СБ	Рукоятка. Сборочный чертеж	110
1.435.3-27.3	07.07.01	Ручка	111
1.435.3-27.3	07.07.02	Ось	111
1.435.3-27.3	07.07.03	Планка	112
1.435.3-27.3	07.07.04	Винт	112
1.435.3-27.3	07.08.00	Рейка	113
1.435.3-27.3	07.08.00СБ	Рейка. Сборочный чертеж	114
1.435.3-27.3	07.08.10	Кронштейн	115
1.435.3-27.3	07.08.10СБ	Кронштейн. Сборочный чертеж	115
1.435.3-27.3	07.08.11	Пластина	116
1.435.3-27.3	07.08.12	Уголок	117
1.435.3-27.3	07.08.01	Рейка	118
1.435.3-27.3	07.00.01	Кронштейн	119
1.435.3-27.3	07.00.02	Упор	119
1.435.3-27.3	07.00.03	Планка	120
1.435.3-27.3	07.00.04	Планка	120
1.435.3-27.3	03.01.01	Основание	121
1.435.3-27.3	07.00.05	Ось	121

Инв.№подл. | Подп. и дата | Взам.инв.№

Копировал ОМ - формат А4

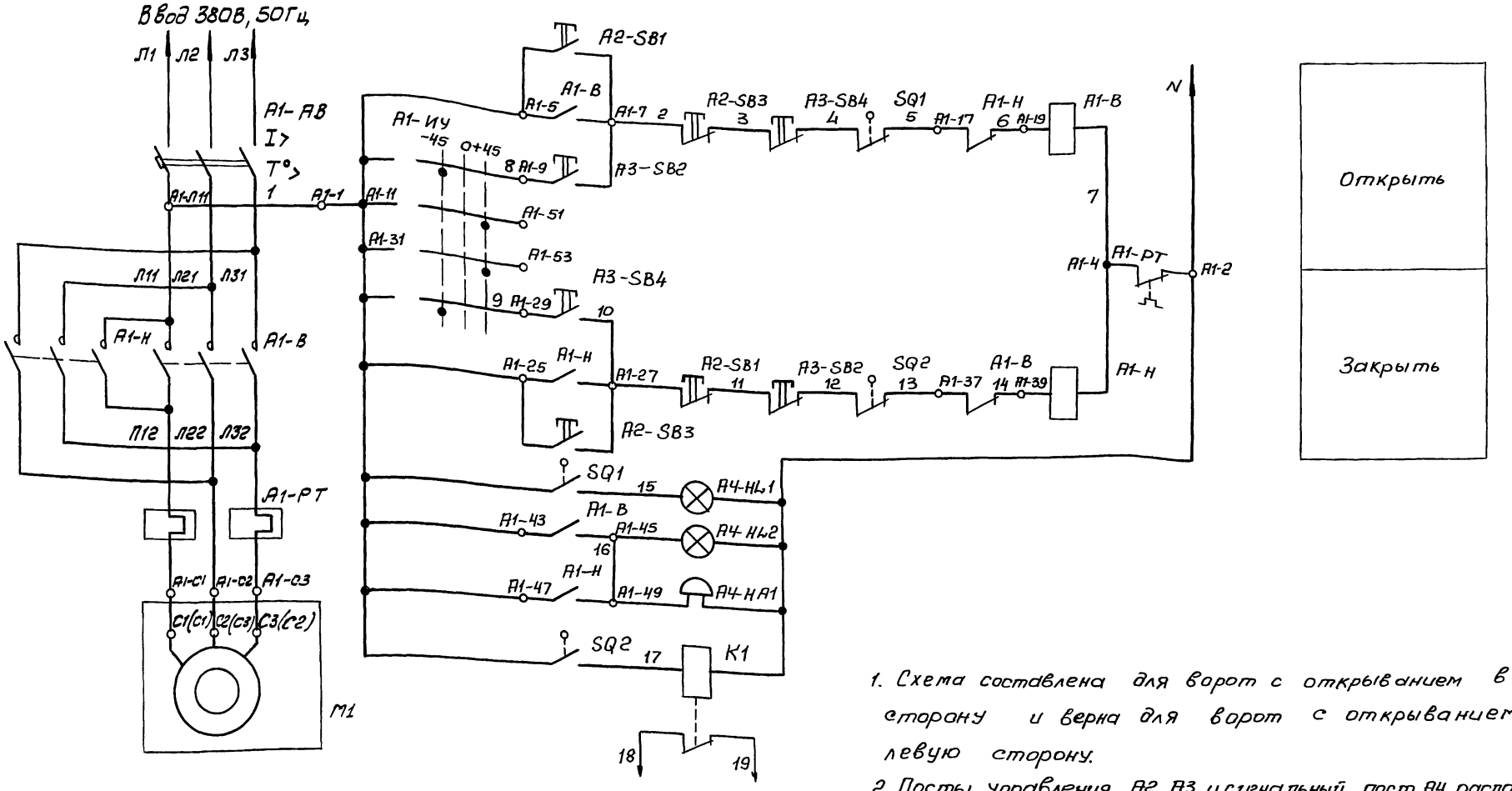

В схему управления воздушно-тепловой завесой

1. Схема составлена для ворот с открыванием в правую сторону и верна для ворот с открыванием в левую сторону.
2. Посты управления А2, А3 и сигнальный пост А4 расположены в непосредственной близости от ворот, пост А2 – внутри, пост А3 – снаружи.

Диаграмма работы конечных выключателей

Поз. Обозначение	Контакт	Положение ворот: Закрыто	Промежуточное	Открыто
SQ1				
SQ2				

Контакт замкнут

Контакт разомкнут

Зав.отд.	Печеркин		25.10.85
Н.контр.	Орлова		25.10.85
Рук.бриг.	Ронжин		25.10.85
Инж.	Вольтман		24.10.85

1.435.3-27.3 00.00.00Э3

Ворота.

Схема электрическая принципиальная

Стадия	Масса	Масштаб
Р		

Лист | Листов 1

ЭКБ ВПО "Союзстройконструкция"

Инв. № подл. | Подп. и дата | Взам. инв. №

Копировал 20992-04 6

Формат А3

Поз. Обозначение	Наименование	Кол.	Примечание
А1	Ящик управления ЯУ5412-03А2И	1	
	ТУ 16-536.042-76Е		
А2, А3	Пост кнопочный ПКЕ222-2У2; 3/4";	2	
	№ 1 -Ц, 4, 1з + 1р „Откр."		
	№ 2- Ц, 3, 1з + 1р, „Закр."		
	ТУ 16-642-006-80		
А4	Пост сигнальный	1	
	Пост сигнальный ПС-2У2, со звонком	1	Преломлятели
	громкого боя, ТУ16-535.194-75		HL1-зеленый, HL2-красный
	Лампа накаливания Б230-240-40	2	
	ГОСТ 2239-79		
К1	Реле РПУ-2-360203У3Б, 220В, 50Гц,	1	
	ТУ 16-523.331-78		
М1	Электродвигатель	1	см.1.435.3-27.3 00.00.00ЭЗ
SQ1, SQ2	Выключатель конечный	2	см.1.435.3-27.3 00.00.00ЭЗ

Зав. отд.	Печеркин	[signature]	25.10.85
Н. контр.	Орлова	[signature]	25.10.85
Рук. брит.	Ронжин	[signature]	25.10.85
Инж.	Вольтман	[signature]	24.10.85

1.435.3-27.3 00.00.00ПЭЗ

Ворота

Перечень элементов

Стадия	Лист	Листов
Р		1

ЭКБ ВПО „Союзстройконструкция"

Копировал [signature]

Формат А4

Взам. инв. № | Подп. и дата | Инв. № подл.

Взам. инв. № | Подп. и дата | Инв. № подл.

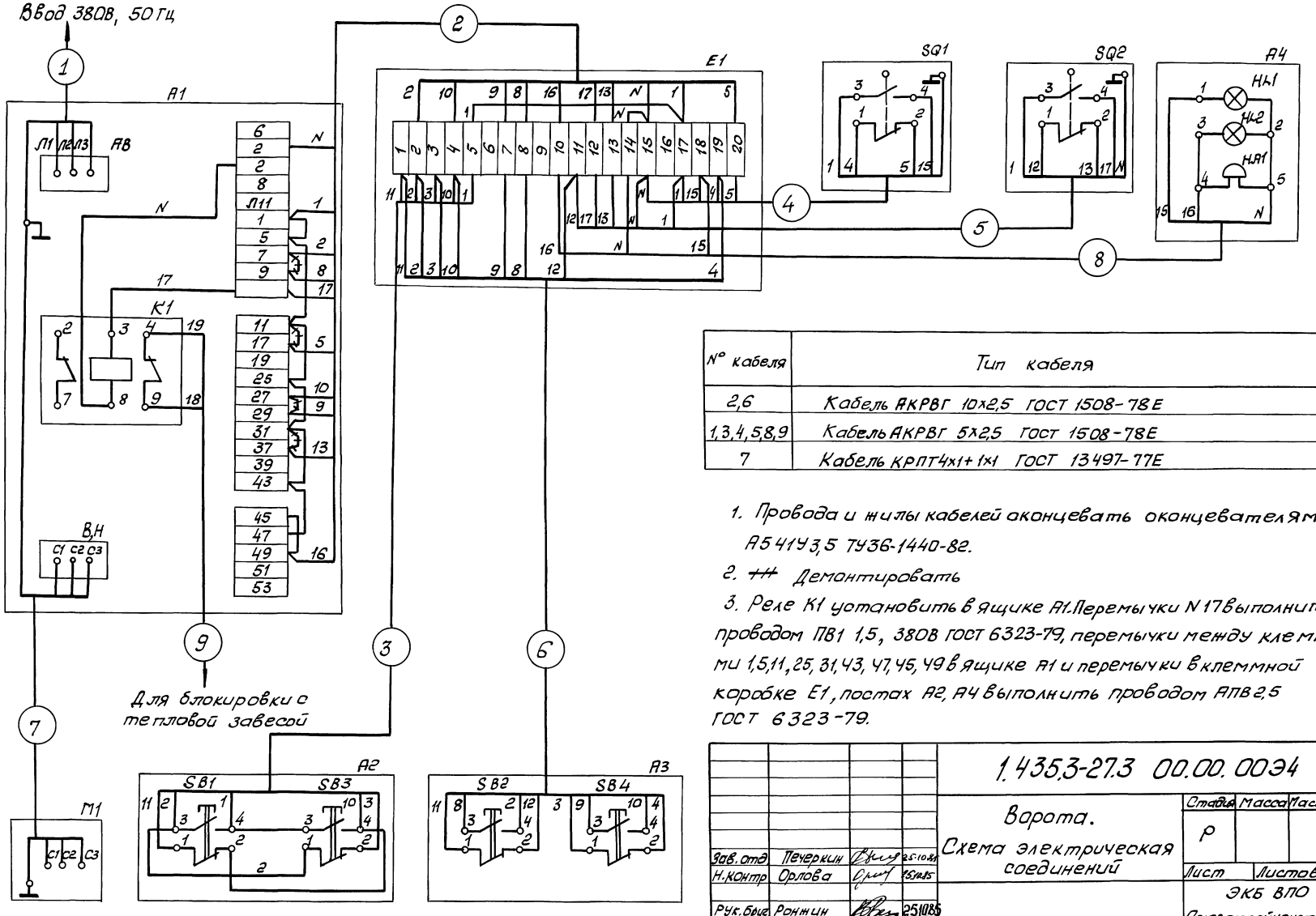

№ кабеля	Тип кабеля
2,6	Кабель АКРВГ 10х2,5 ГОСТ 1508-78Е
1,3,4,5,8,9	Кабель АКРВГ 5х2,5 ГОСТ 1508-78Е
7	Кабель КРПТ4х1+1х1 ГОСТ 13497-77Е

1. Провода и жилы кабелей оконцевать оконцевателями А5 41У3,5 ТУ36-1440-82.
2. ~~+++~~ Демонтировать
3. Реле К1 установить в ящике А1. Перемычки N 17 выполнить проводом ПВ1 1,5, 380В ГОСТ 6323-79, перемычки между клеммами 1,5,11,25,31,43,47,45,49 в ящике А1 и перемычки в клеммной коробке Е1, постах А2, А4 выполнить проводом АПВ 2,5 ГОСТ 6323-79.

Зав. отд	Печеркин		25.10.85
Н. контр.	Орлова		15.10.85
Рук. бриг.	Ронжин		25.10.85
Инж.	Вольтман		24.10.85

1.435.3-27.3 00.00.00Э4

Ворота.
Схема электрическая соединений

Стадия	Масса	Масштаб
Р		
Лист	Листов 1	

ЭКБ ВПО Союзстройконструкция

Копировал

20992-04 8

Формат А3

Инв. № подл. | Подп. и дата | Взам. инв. №

Рис. 1

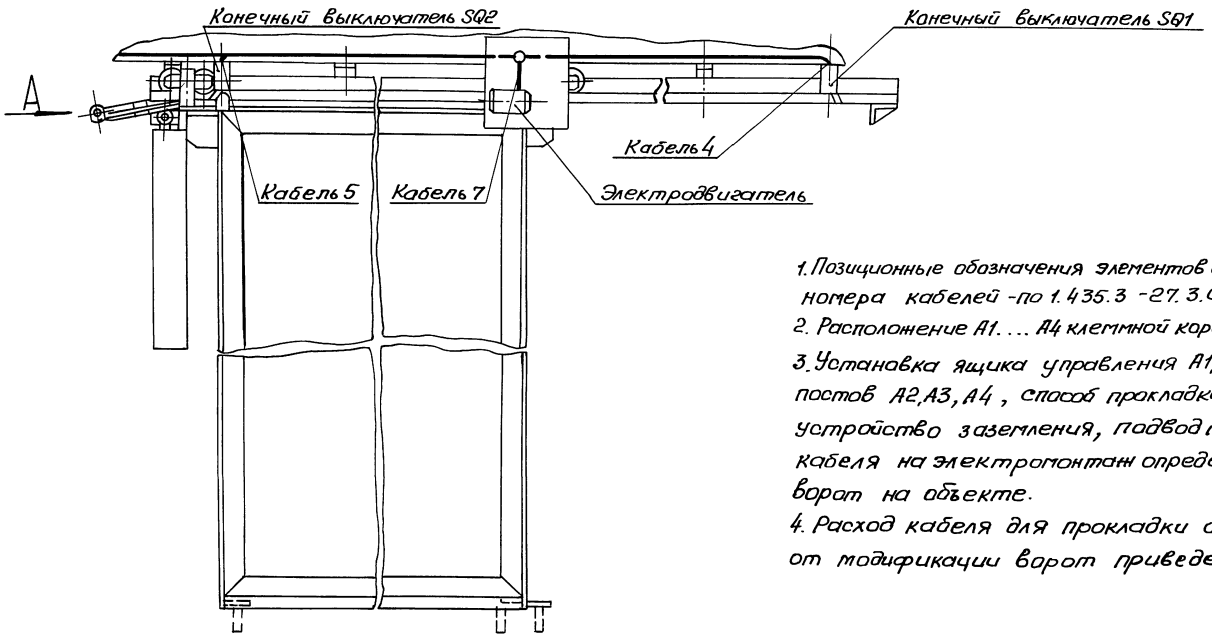

1. Позиционные обозначения элементов даны по схеме 1.435.3-27.3.000.00ПЭ3 номера кабелей - по 1.435.3 - 27.3.00.00.00Э4.
2. Расположение А1. ... А4 клеммной коробки Е1 условно.
3. Установка ящика управления А1, клеммной коробки Е1, постов А2, А3, А4, способ прокладки кабелей, проход через стену, устройство заземления, подвод питания к ящику А1, расход кабеля на электромонтаж определяется в проекте установки ворот на объекте.
4. Расход кабеля для прокладки от М1, SQ1, SQ2 в зависимости от модификации ворот приведен в таблице (лист 2).

				1.435.3-27.3 00.00.00Э7	
				Ворота. Схема электрическая расположения	Стадия: Р; Масса: ; Масштаб: 1:20
Зав. отд	Печеркин		25.10.85		Лист 1; Листов 2
Н. контр.	Орлова		25.10.85		
Рук. бриг.	Ронжин		25.10.85		ЭКБ ВПО Союзстройконструкция
Инж.	Вольтман		24.10.85		

Инв. № подл. | Подп. и дата | Взам. инв. №

Копировал — 20992-04 9 — Формат А3

Рис.2

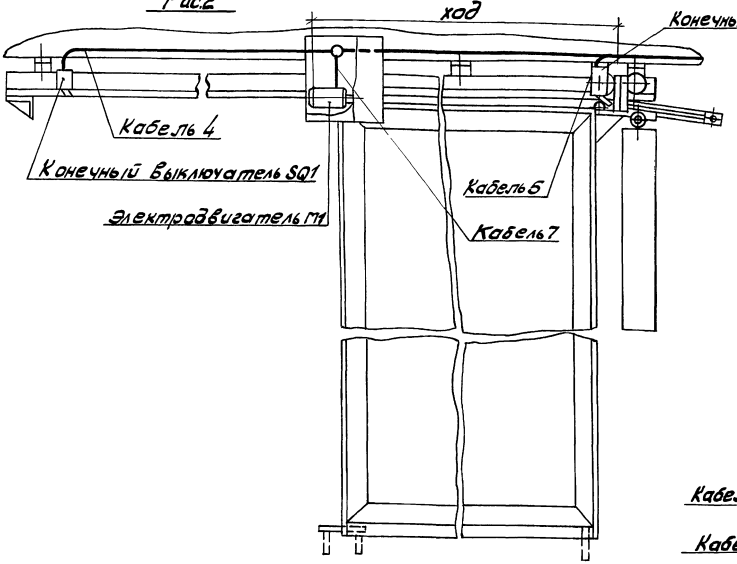

Вид А

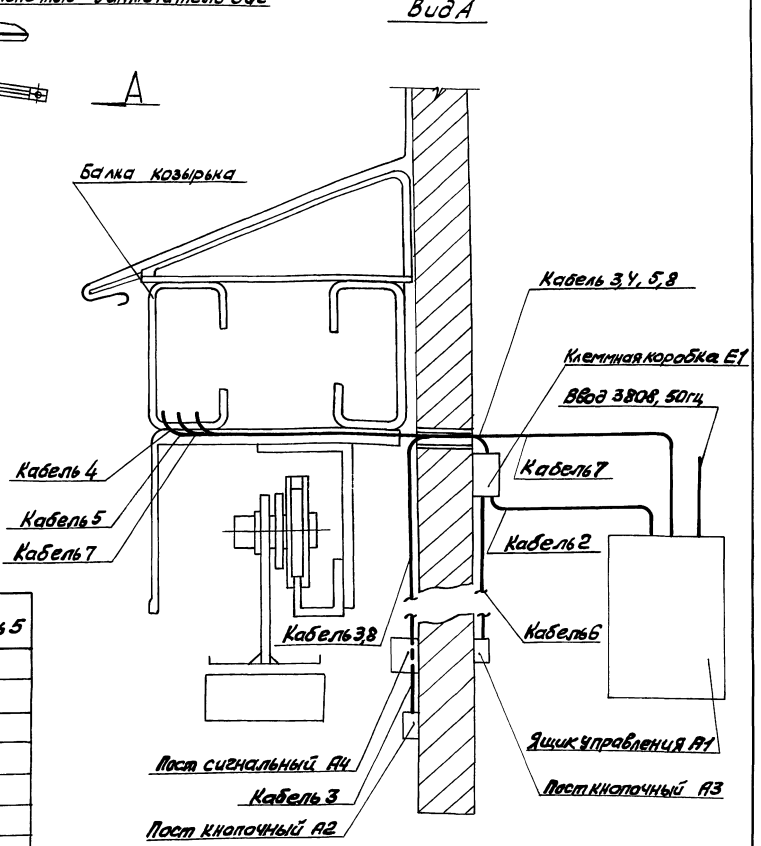

Расход кабеля, мм

Марка ворот	Рис.	Кабель 7	Кабель 4	Кабель 5
ВОМ30-30, ВОМ30-30Н	1	5300	7600	1600
ВОМ36-36, ВОМ36-36Н	1	6200	8800	1600
ВОМ42-42, ВОМ42-42Н	1	6900	10000	1600
ВОМ48-54, ВОМ 48-54 Н	1	7500	11200	1600
ВОМ30-30Л, ВОМ30-30ЛН	2	5300	7600	1600
ВОМ36-36Л, ВОМ36-36ЛН	2	6200	8800	1600
ВОМ42-42Л, ВОМ42-42ЛН	2	6900	10000	1600
ВОМ48-54Л, ВОМ48-54ЛН	2	7200	11200	1600

Инв.№ подл. | Подп. и дата | Взам.инв.№

25

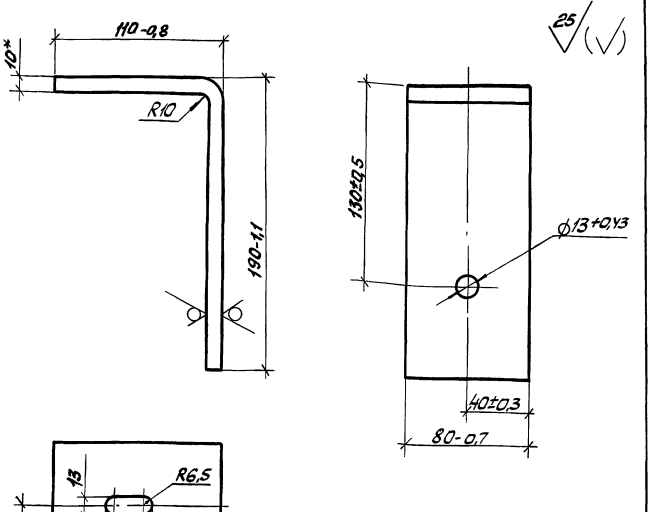

1.* Размер для справок.
2. Покрытие наружной поверхности: грунтовка ПЛ-0213. ТУ6-10-1935-84, IV-Хл1.

				1.435.3-27.3 00.00.01		
Зав. отд.	Исаков		25.10.85	Кронштейн 3.234	Стадия	Масса	Масштаб
Н. контр.	Орлова		25.10.85		Р	1,88	1:2,5
Зам. зав. отд.	Кочергин		25.10.85		Лист	Листов 1
Рук. бриг.	Овечкин		23.10.85	Лист Б10 ГОСТ 19903-74 / Ст3 ГОСТ 14637-79	ЭКБ ВПО Союзстройконструкция
Инж.	Исакович		22.10.85		

Копировал [illegible] Формат А4

25

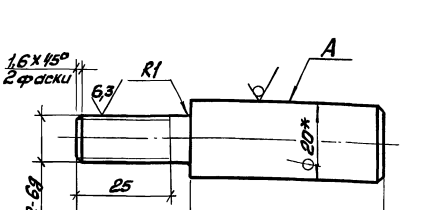

1.* Размер для справок.
2. Неуказанные предельные отклонения размеров: валов – t_2, остальных $\pm t_2/2$.
3. Покрытие поверхности А: грунтовка ПЛ-0213, ТУ6-10-1935-84, IV-Хл1.

				1.435.3-27.3 00.00.02		
Зав. отд.	Исаков		25.10.85	Ограничитель	Стадия	Масса	Масштаб
Н. контр.	Орлова		25.10.85		Р	0,16	1:1
Зам. зав. отд.	Кочергин		23.10.85		Лист	Листов 1
Рук. бриг.	Овечкин		23.10.85	Круг В25 ГОСТ 2590-71 / 35 ГОСТ 1050-74	ЭКБ ВПО Союзстройконструкция
Инж.	Исакович		22.10.85		

Копировал [illegible] 20992-04 11 Формат А4

Инв. № подл. | Подп. и дата | Взам. инв. №

Рис.1

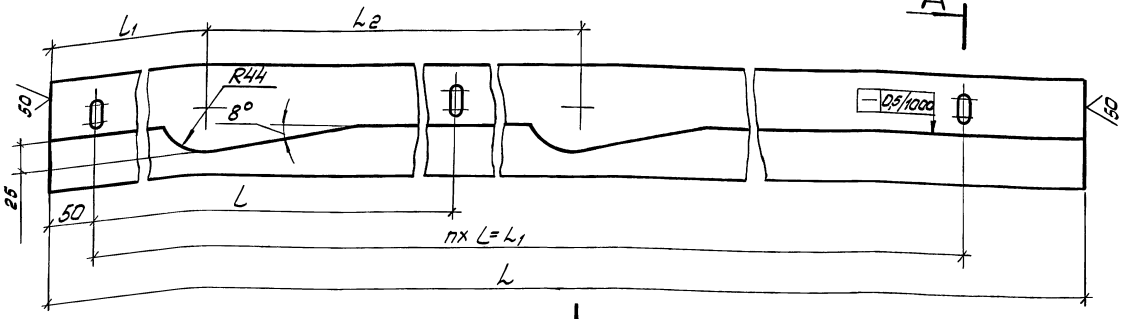

А–А
М 1:2

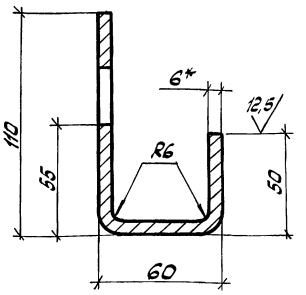

Рис.2

Остальное см. рис.1

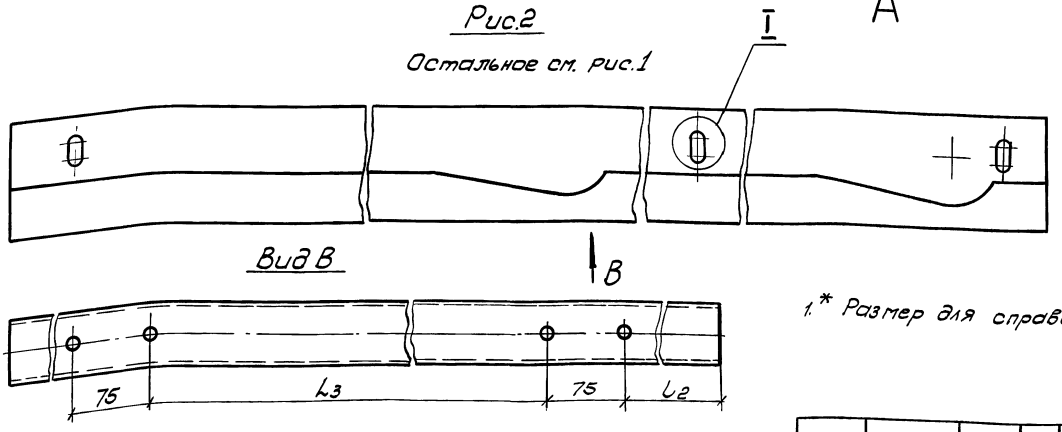

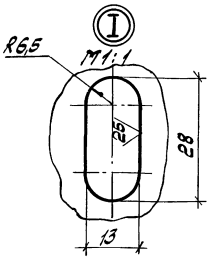

1.* Размер для справок.

2. Неуказанные предельные отклонения размеров: отверстий $+t_2$, валов $-t_2$, остальных $\pm t^2/2$.

3. Покрытие поверхности: грунтовка ПЛ-0213, ТУ6-10-1935-84, IV-Х.Л-1.

Таблицу исполнений см. лист2.

Зав.отд.	Исаков		23.10.85
Н.контр.	Орлова		23.10.85
Зам.зав.отд.	Кочергин		23.10.85
Рук.бриг.	Овечкин		23.10.85
Инж.	Пискотина		23.10.85

1.435.3-27.3 00.00.03

Монорельс

Стадия	Масса	Масштаб
Р	см. табл.	1:4
Лист 1	Листов 2	

Лист 66 ГОСТ 19903-74
Ст3 ГОСТ 14637-79

ЭКБ ВПО Союзстройконструкция

Копировал

20992-04 12

Формат А3

Инв.№подл. | Подп. и дата | Взам.инв.№

Вид Б лист 1

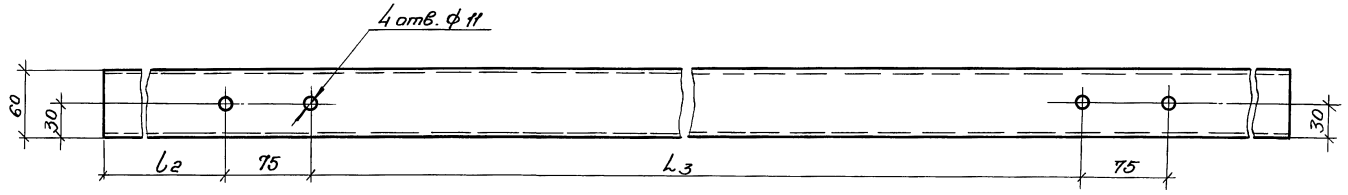

Размеры, мм

Обозначение	Рис.	L	L1	L2	L3	l	l1	l2	n	Масса, кг
1.435.3-27.3 00.00.03	1	7300	7200	3384	6632	600	418	331	12	67
-01	1	8050	7800	3984	7832	600	118	31	13	75
-02	1	9700	9600	4584	9032	300	418	331	32	90
-03	1	10450	10200	5184	10232	600	118	31	17	97
-04	2	7300	7200	3384	6632	600	418	331	12	67
-05	2	8050	7800	3984	7832	600	118	31	13	75
-06	2	9700	9600	4584	9032	300	418	331	32	90
-07	2	10450	10200	5184	10232	600	118	31	17	97

Инв. № подл. | Подп. и дата | Взам. инв. №

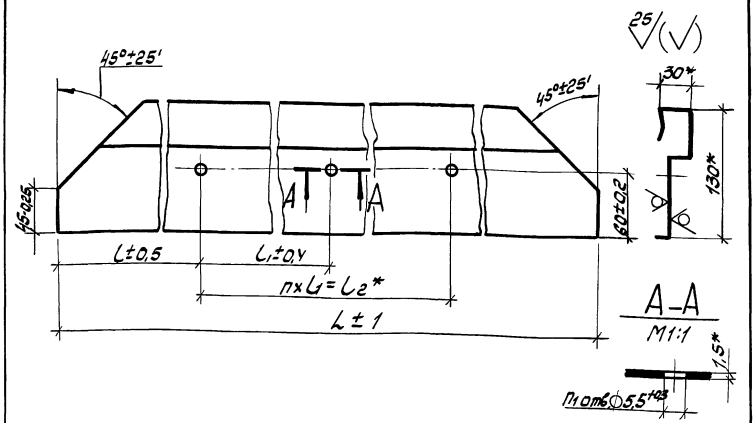

Размеры, мм.

Обозначение	L	l	l_1	l_2	n	n_1	Масса, кг
1.435.3-27.3.01.00.01	3072	196	536	2680	5	6	7,30
-01	3672	196	656	3280	5	6	8,70
-02	4272	196	480	3880	8	9	10,20
-03	4872	196	560	4480	8	9	16,65

1.* Размеры для справок.

2. Покрытие поверхности: грунтовка ЛЛ-0213, ТУ6-10-1935-84, IV-ХЛ1.

Зав. отд.	Исаков		23.10.85	1.435.3-27.3. 01.00.01
Н. контр.	Орлова		23.10.85	Обрамление
Зам. зав. отд.	Кочергин		23.10.85	2.403.04-1 1.5ТУ67-522-83 Ст3кп ГОСТ14918-80
Рук. сект.	Овечкин		23.10.85	
Инж.	Поскотина		23.10.85	

Стадия Р | Масса: см. табл. | Масштаб 1:4 | Лист | Листов 1

ЭКБ ВПО Союзстройконструкция

Копировал | Формат А4

Инв. № подл. | Подп. и дата | Взам. инв. №

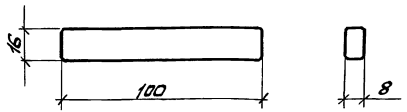

1. Радиусы скруглений 2мм.

2. Неуказанные предельные отклонения размеров: валов - t_2, остальных $\pm t_2/2$.

Зав. отд.	Исаков		23.10.85	1.435.3-27.3 01.00.11
Н. контр.	Орлова		23.10.85	Вкладыш
Зам. зав. отд.	Кочергин		23.10.85	Полиэтилен 20908-070, сорт 1 ГОСТ16338-77
Рук. сект.	Овечкин		23.10.85	
Инж.	Поскотина		23.10.85	

Стадия Р | Масса 0,013 | Масштаб 1:2 | Лист | Листов 1

ЭКБ ВПО Союзстройконструкция

Копировал | Формат А4

Инв. № подл. | Подп. и дата | Взам. инв. №

Инв. № подл.	Подп. и дата	Взам. инв. №

Формат	Зона	Поз.	Обозначение	Наименование	Кол. на исполн. 1.435.3-27.3 01.01.00- —	02	02	03	04	05	06	07			Примечание
				Документация											
А3			1.435.3-27.3 01.01.00СБ	Сборочный чертеж	X	X	X	X	X	X	X	X			
				Сборочные единицы											
А4		1	1.435.3-27.3 01.11.00	Кронштейн	2	2	2	2	2	2	2	2			
				Детали											
А3		3	1.435.3-27.3 01.01.01	Стойка	2				2						
			-01	Стойка		2				2					

				1.435.3-27.3 01.01.00			
Зав. отд.	Исаков	[signature]	23.10.85	Рама	Стадия	Лист	Листов
Н. контр.	Орлова	[signature]	24.10.85		Р	1	4
Зам. зав. отд.	Кочергин	[signature]	23.10.85		ЭКБ ВПО Союзстройконструкция		
Рук. бриг.	Овечкин	[signature]	23.10.85				
Инж.	Исакович	[signature]	23.10.85				

Копировал [signature] Формат А4

Инв. № подл.	Подп. и дата	Взам. инв. №

Формат	Зона	Поз.	Обозначение	Наименование	Кол. на исполн. 1.435.3-27.3 01.01.00- —	01	02	03	04	05	06	07			Примечание
А3		3	1.435.3-27.3 01.01.01 -02	Стойка			2				2				
			-03	Стойка				2				2			
А3		4	1.435.3-27.3 01.01.02	Импост	1				1						
			-01	Импост		1				1					
			-02	Импост			1				1				
			-03	Импост				1				1			
А3		5	1.435.3-27.3 01.01.03	Импост	1				1						
			-01	Импост		1				1					
			-02	Импост			1				1				
			-03	Импост				1				1			
А3		6	1.435.3-27.3 01.01.04	Направляющая	1										
			-01	Направляющая		1									
			-02	Направляющая			1								
			-03	Направляющая				1							
			-04	Направляющая					1						
			-05	Направляющая						1					
			-06	Направляющая							1				
			-07	Направляющая								1			
А3		7	1.435.3-27.3 01.01.05	Уголок 3.232	4	4	4	4	4	4	4	4			

1.435.3-27.3 01.01.00	Лист 2

Копировал [signature] Формат А4

20992-04 15

Инв. № подл.	Подп. и дата	Взам. инв. №

Формат	Зона	Поз.	Обозначение	Наименование	Кол. на исполн. 1.435.3-27.3 01.01.00- —	01	02	03	04	05	06	07			Примечание
				Стандартные изделия											
		9		Болт 3М12-8g х 25.56.099 ГОСТ 7796-70	4	4	4	4	4	4	4	4			
		10		Болт 3М12-8g х 25.56.099 ГОСТ 7798-70	36	36	36	36	36	36	36	36			
				Прочие изделия											
		11		Винт 3-4,2х13.49 ТУ 67-637-84	12	14	16	18	12	14	16	18			

1.435.3-27.3 01.01.00 Лист 3

Копировал Формат А4

Инв. № подл.	Подп. и дата	Взам. инв. №

Формат	Зона	Поз.	Обозначение	Наименование	Кол. на исполн. 1.435.3-27.3 01.01.00- —	01	02	03	04	05	06	07			Примечание
				Материалы											
		13		Проволока 2-О-С ГОСТ 3282-74	3,5	3,5	3,5	3,5	3,5	3,5	3,5	3,5			м

1.435.3-27.3 01.01.00 Лист 4

Копировал Формат А4

2692-04 16

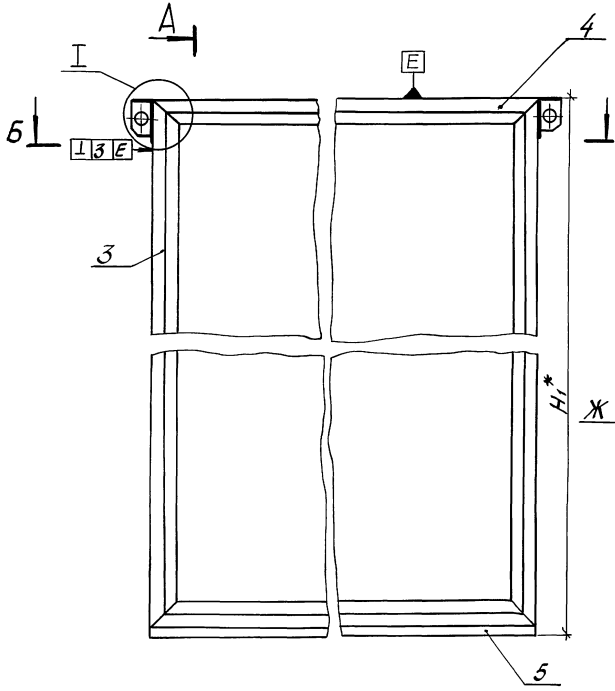

Рис. 1
М1:4

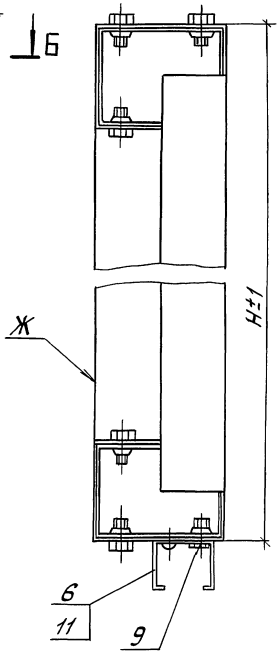

Рис. 2
М1:4

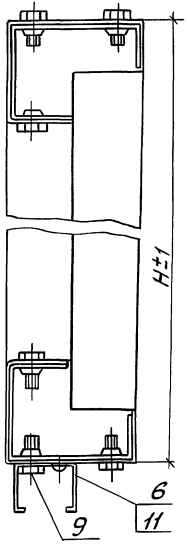

Б–Б
М1:4

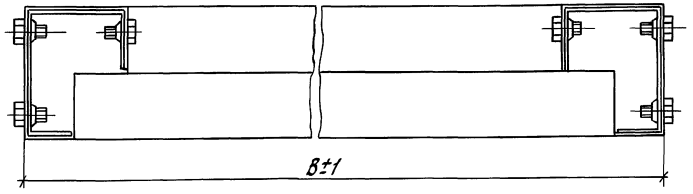

Обозначение	Рис. для сеч. А-А	В, мм	Н, мм	Н1,* мм.	Масса, кг
1.435.3-27.3 01.01.00	1	3104	2982	3032	100
-01	1	3704	3582	3632	115,2
-02	1	4304	4182	4232	130,8
-03	1	4904	5382	5432	153,4
-04	2	3104	2982	3032	100
-05	2	3704	3582	3632	115,2
-06	2	4304	4182	4232	130,8
-07	2	4904	5382	5432	153,4

1.* Размеры для справок.

2. Неплоскостность поверхности Ж местах стыков сопрягаемых деталей поз. 3,4 не более 0,3 мм.

Инв. № подл. | Подп. и дата | Взам. инв. №

Зав. отд.	Исаков		23.10.85
Н. контр.	Орлова		23.10.85
Гл. инж. пр.	Кочергин		23.10.85
Рук. бриг.	Овечкин		23.10.85
Инж.	Поскотина		23.10.85

1.435.3-27.3 01.01.000Б

Рама
Сборочный чертеж

Стадия	Масса	Масштаб
Р	См. табл.	1:15
Лист 1	Листов 2	

ЭКБ ВПО Союзстройконструкция

Копировал

Формат А3

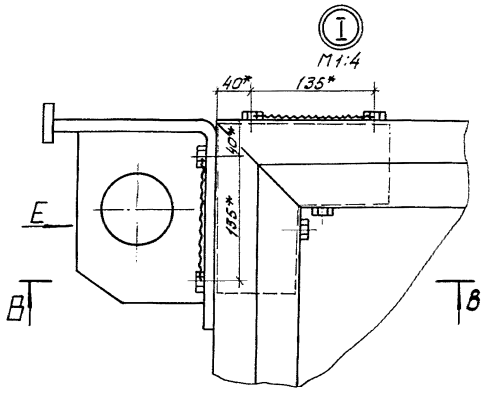

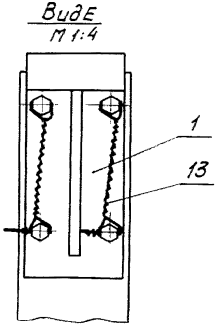

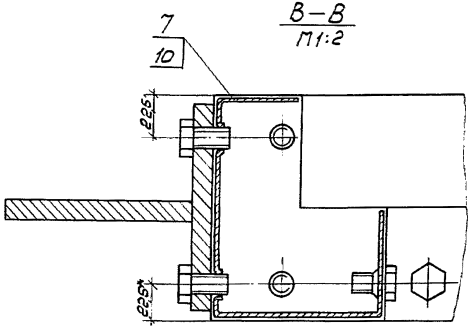

Инв. № подл. | Подп. и дата | Взам. инв. №

Формат	Зона	Поз.	Обозначение	Наименование	Кол.	Примечание
				Документация		
А4			1.435.3-27.3 01.11.00СБ	Сборочный чертеж		
				Детали		
А4		1.	1.435.3-27.3 01.11.01	Уголок	1	
А4		2	1.435.3-27.3 01.11.02	Косынка	1	
Б4		3	1.435.3-27.3 01.11.03	Упор	1	0,6 кг
				Лист-б 12 ГОСТ 19903-74 Ст3 ГОСТ 14637-79		
				50х120 мм		

Инв. № подл. | Подп. и дата | Взам. инв. №

Зав. отд.	Исаков		23.10.85
Н. контр.	Орлова		24.10.85
Зам. зав. отд.	Кочергин		23.10.85
Рук. бриг.	Овечкин		23.10.85
Инж.	Исакович		22.10.85

1.435.3-27.3 01.11.00

Кронштейн

Стадия	Лист	Листов
Р		1

ЭКБ ВПО Союзстройконструкция

Копировал

Формат А4

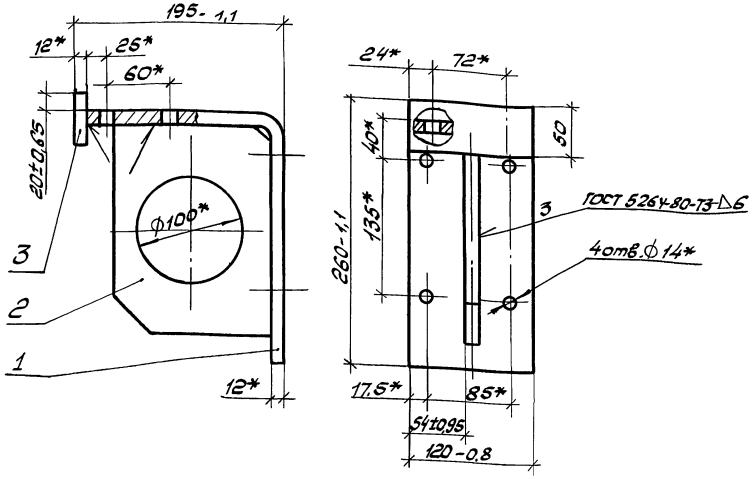

1.* Размер для справок.

2. Покрытие поверхности: грунтовка ПЛ-0213 ТУ6-10-1936-84, IV- ХЛ1.

Инв. № подл. | Подп. и дата | Взам. инв. №

Зав. отд.	Исаков		23.10.85
Н. контр.	Орлова		24.10.85
Зам. зав. отд.	Кочергин		23.10.85
Рук. бриг.	Овечкин		23.10.85
Инж.	Исакович		22.10.85

1.435.3-27.3 01.11.00СБ

Кронштейн. Сборочный чертеж

Стадия	Масса	Масштаб
Р	6,9	1:4
Лист	Листов 1	

ЭКБ ВПО Союзстройконструкция

Копировал

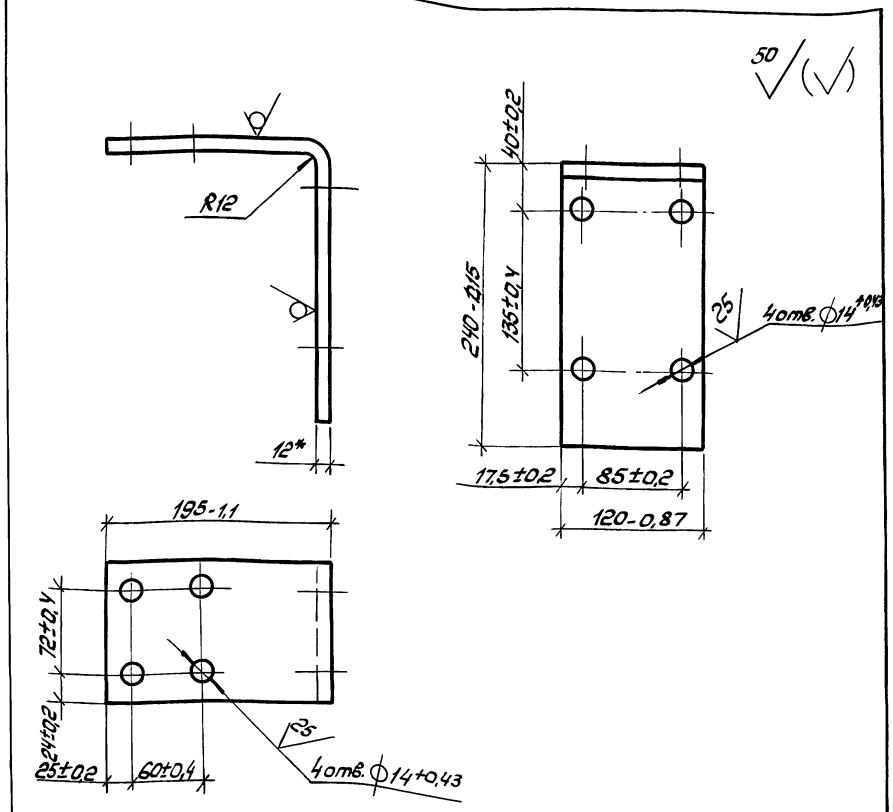

1.* Размер для справок.
2. Неуказанные предельные отклонения размеров ± t2/2.

				1.435.3-27.3 01.11.01		
Зав. отд.	Исаков		26.10.85	Уголок	Стадия: Р	Масса: 4,55	Масштаб: 1:4
Н. контр.	Орлова		25.10.85		Лист	Листов 1
Гл. зав. отд.	Кочергин		28.10.85	Лист: Б12 ГОСТ 19903-74 / Ст3 ГОСТ 14637-79	ЭКБ ВПО Союзстройконструкция
Рук. бриг.	Овечкин		23.10.85		
Инж.	Жучкова		22.10.85		

Копировал | Формат А4

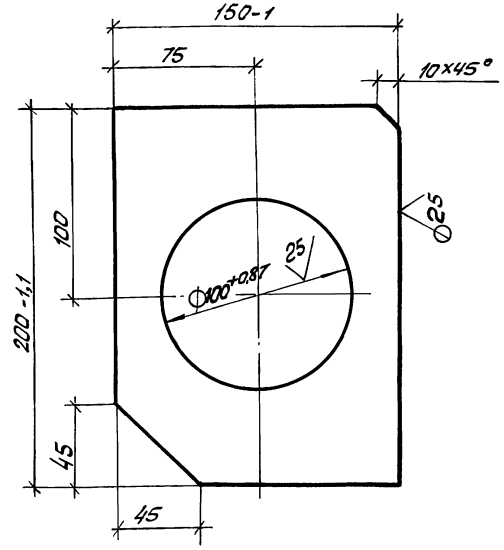

Неуказанные предельные отклонения размеров ± t2/2.

				1.435.3-27.3. 01.11.02		
Зав. отд.	Исаков		25.10.85	Косынка	Стадия: Р	Масса: 1,8	Масштаб: 1:4
Н. контр.	Орлова		25.10.85		Лист	Листов 1
Гл. зав. отд.	Кочергин		28.10.85	Лист: Б12 ГОСТ 19903-74 / Ст3 ГОСТ 14637-79	ЭКБ ВПО Союзстройконструкция
Рук. бриг.	Овечкин		28.10.85		
Инж.	Жучкова		22.10.85		

Копировал | 20992-04 20 | Формат А4

Инв. № подл. | Подп. и дата | Взам. инв. №

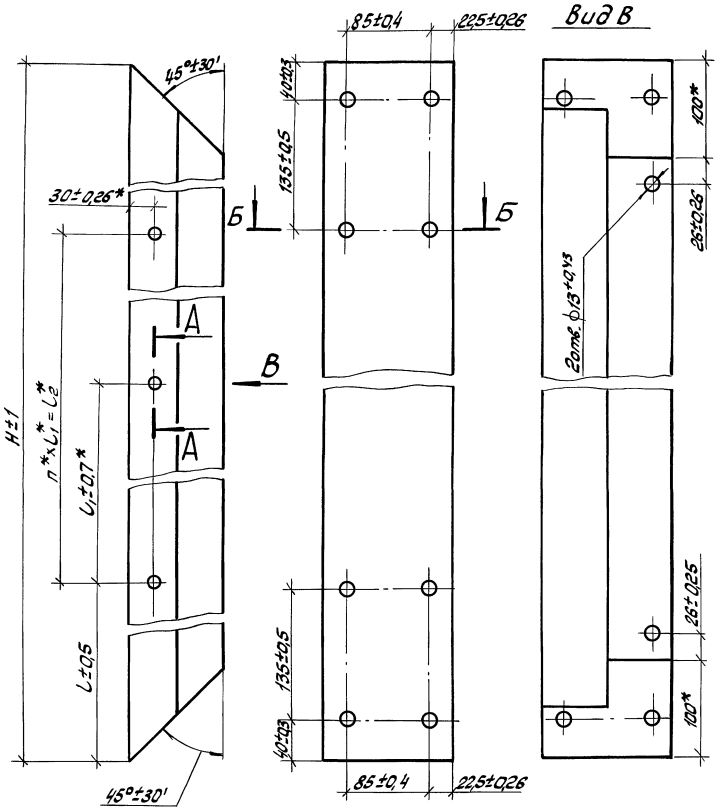

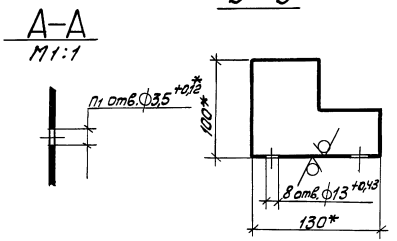

Размеры, мм.

Обозначение	H	l	l_1	l_2	n	n_1	Масса, кг.
1.435.3-27.3 01.01.01	2982	211	512	2560	5	6	17,2
-01	3582	211	632	3160	5	6	20,7
-02	4182	211	470	3760	8	9	24,4
-03	5382	211	620	4960	8	9	31,5

1.* Размеры для справок.
2. Покрытие наружной поверхности: грунтовка ПЛ-0213, ТУ6-10-1935-84, IV-ХЛ1.

				1.435.3-27.3 01.01.01			
				Стойка	Стадия	Масса	Масштаб
					Р	см. табл.	1:2
					Лист	Листов 1	
Зав.отд.	Исаков		23.10.85				
Н. контр.	Орлова		24.10.85				
Зам.зав.отд.	Кочергин		23.10.85				
Рук.бриг.	Овечкин		23.10.85	2.401.0Ц-П 1,5 ТУ67-522-83 / 08 ГОСТ14918-80	ЭКБ ВПО "Союзстройконструкция"		
Инж.	Поскотина		22.10.85				

20992-04 21

Копировал

Формат А3

Инв. № подл. | Подп. и дата | Взам. инв. №

25 (✓)

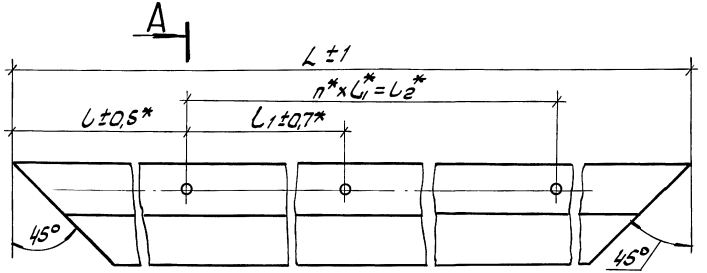

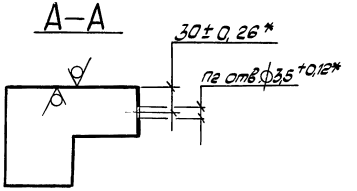

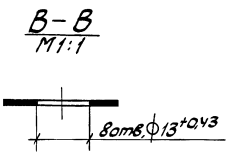

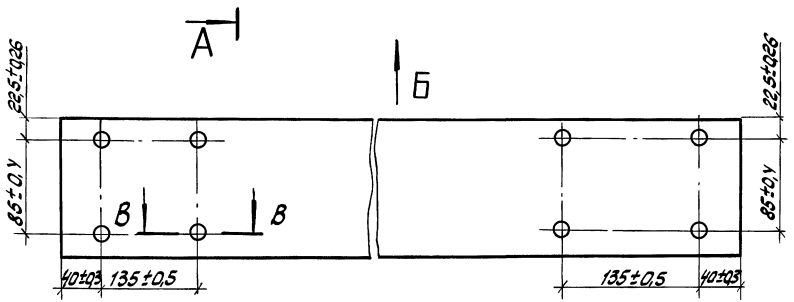

Размеры, мм.

Обозначение	L	l	l1	l2	n	n1	масса, кг
1.435.3-27.3-01.01.02	3104	212	536	2680	5	6	17,9
-01	3704	212	656	3280	5	6	21,5
-02	4304	212	480	3880	8	9	25,0
-03	4904	212	560	4480	8	9	28,6

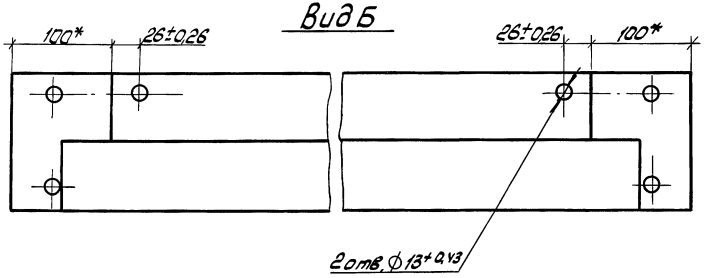

1.* Размеры для справок.
2. Неуказанные предельные отклонения размеров: ±t2/2.
3. Покрытие наружной поверхности: грунтовка ПЛ-0213, ТУ6-10-1935-84, IV-ХЛ1.

				1.435.3-27.3 01.01.02		
				Ипост	Стадия: Р	Масса: см. табл.	Масштаб: 1:2
					Лист	Листов 1
Зав.отд	Исаков		25.10.85			
Н.контр.	Орлова		25.10.85	2.401.04-П 1.5 ТУ67-522-83 ОВ ГОСТ 14918-80	ЭКБ ВПО Союзстройконструкция	
Зам.зав.отд	Коуренин		23.10.85			
Рук.бриг	Обечкин		23.10.85			
Инж.	Поскотина		22.10.85			

Копировал ОТД.

20992-04 22 Формат А3

Инв.№ подл. | Подп. и дата | Взам.инв.№

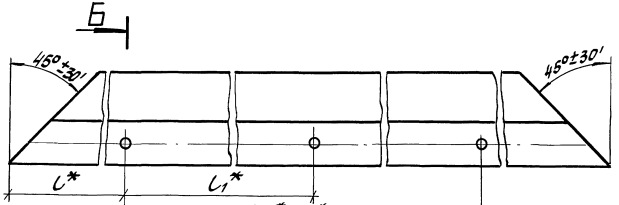

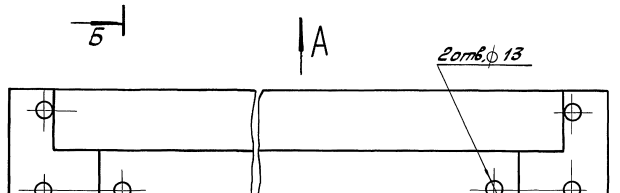

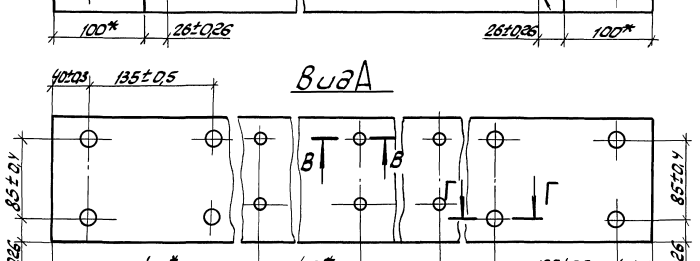

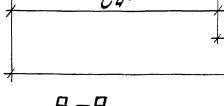

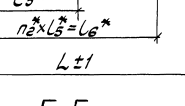

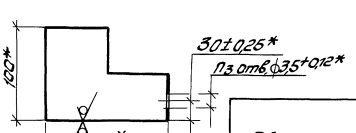

Размеры, мм

Обозначение	L	l	l1	l2
1.435.3-27.3 01.01.03	3104	212	536	2680
-01	3704	212	656	3280
-02	4304	212	480	3880
-03	4904	212	560	4480

Продолжение

Обозначение	l4	l5	l6	n	n1	n2	n3	Масса, кг
1.435.3-27.3 01.01.03	227	530	2650	5	6	5	6	17,9
-01	232	540	3240	6	7	6	7	21,5
-02	227	550	3850	7	8	7	8	25,0
-03	212	560	4480	10	9	8	11	28,6

1.* Размеры для справок.

2. Покрытие наружной поверхности: грунтовка ЛЛ-0213, ТУ6-10-1935-84, IV-Хл1.

				1.435.3-27.3 01.01.03		
				Ипост	Стадия: Р	Масса: см. табл.	Масштаб: 1:4
					Лист	Листов 1
Зав. отд.	Исаков		25.10.88			
Н. контр.	Орлова		25.10.88			
Зам. зав. отд.	Кочергин		25.10.88	2.401.01Ц-П 08	1.5 ТУ 67-522-83 ГОСТ 14918-80	ЭКБ ВПО "Союзстройконструкция"
Рук. бриг.	Обечкин		25.10.88			
Инж.	Поскотина		25.10.88			

Копировал

20992-04 23 Формат А3

Инв. № подл. | Подп. и дата | Взам. инв. №

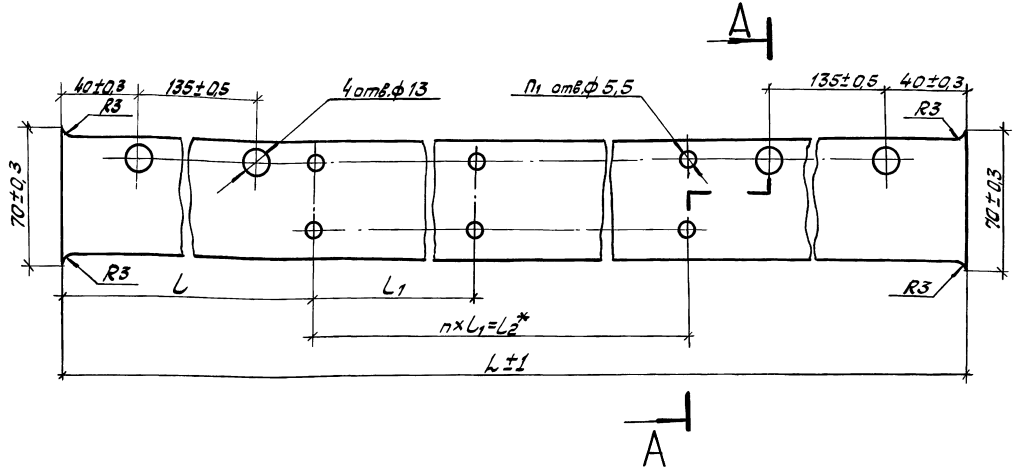

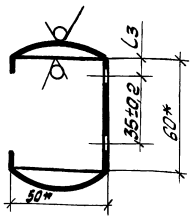

25 (√)

Размеры, мм.

Обозначение	L	l	L1	L2	L3	n	n1	Масса, кг
1.4353-27.3 01.01.04	3104	227	530	2660	11	5	12	6.10
-01	3704	232	540	3240	11	6	14	7,28
-02	4304	227	550	3850	11	7	16	8,47
-03	4904	212	560	4480	11	8	18	9,65
-04	3104	227	530	2650	16	5	12	6,10
-05	3704	232	540	3240	16	6	14	7,28
-06	4304	227	550	3850	16	7	16	8,47
-07	4904	212	560	4480	16	8	18	9,65

1.* Размеры для справок.
2. Покрытие наружной поверхности: грунтовка ПЛ-0213, ТУ6-10-1935-84, Ц-Х.01.

Инв.№ подл. | Подп. и дата | Взам.инв.№

Зав. отд.	Исаков			26.10.85
Н. контр.	Орлова			25.10.85
Гл. зав. отд.	Кочерешн			23.10.85
Рук. бриг.	Овечкин			23.10.85
Инж.	Поскотина			22.10.85

1.4353-27.3 01.01.04

Направляющая

Стадия	Масса	Масштаб
Р	см. табл.	1:2
Лист	Листов 1	

2.415.01-П 1,5 ТУ 67-522-83 Ст 08 ГОСТ 14918-80

ЭКБ ВПО "Союзстройконструкция"

Копировал ПУ — 20992-04 24 Формат А3

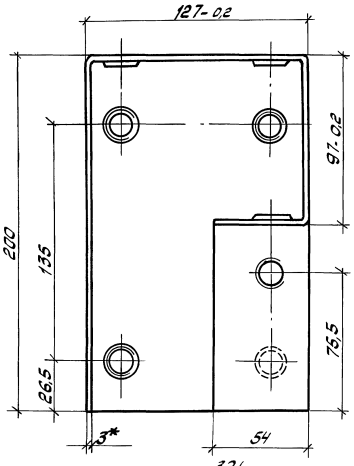

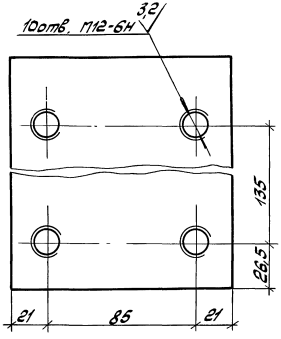

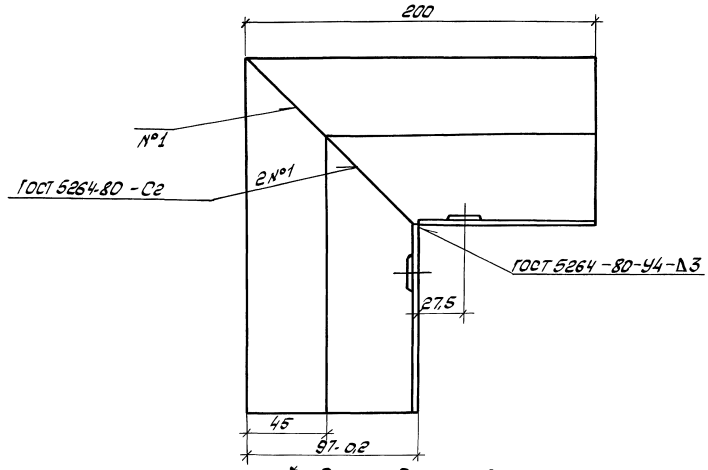

1.* Размер для справок.
2. Неуказанные предельные отклонения размеров: валов $-t_2$, остальных $\pm t_2/2$.
3. Неуказанные радиусы гибов 3 мм.
4. Покрытие поверхности: грунт ВМЛ-0143 ГОСТ 24595-81.

				1.435.3-27.3 01.01.05		
				Уголок 3.232	Стадия: Р; Масса: 2,33; Масштаб: 1:2	
Зав. отд.	Исаков		23.10.85		Лист	Листов 1
Н. контр.	Орлова		24.10.85			
Зам. завотд.	Кочергин		23.10.85	Лист Б3 ГОСТ 19903-74	ЭКБ ВПО Союзстройконструкция	
Рук. бриг.	Овечкин		23.10.85	Ст3 ГОСТ 16523-70		
Инж.	Лоскутова		22.10.85			

Инв. № подл. | Подп. и дата | Взам. инв. №

Копировал ПК-

Инв. № подл.	Подп. и дата	Взам. инв. №

Формат	Зона	Поз.	Обозначение	Наименование	Кол. на исполн. 1.435.3-27.3.01.03.00 —	01	02	03	Примечание
				Документация					
А3			1.435.3-27.3 01.03.00 СБ	Сборочный чертеж	X	X	X	X	
				Детали					
А4		1	1.435.3-27.3 01.03.01	Скоба	8	10	11	13	
А4		2	1.435.3-27.3 01.03.02	Обрамление	1				
			-01	Обрамление		1			
			-02	Обрамление			1		
			-03	Обрамление				1	

1.435.3-27.3 01.03.00

Зав. отд.	Исаков		23.10.85
Н. контр.	Орлова		24.10.85
Зам. зав. отд.	Коуергин		23.10.85
Рук. бриг.	Овечкин		23.10.85
Инж.	Исакович		22.10.85

Обрамление

Стадия	Лист	Листов
Р		1

ЭКБ ВПО Союзстройконструкция

Копировал

Формат А4

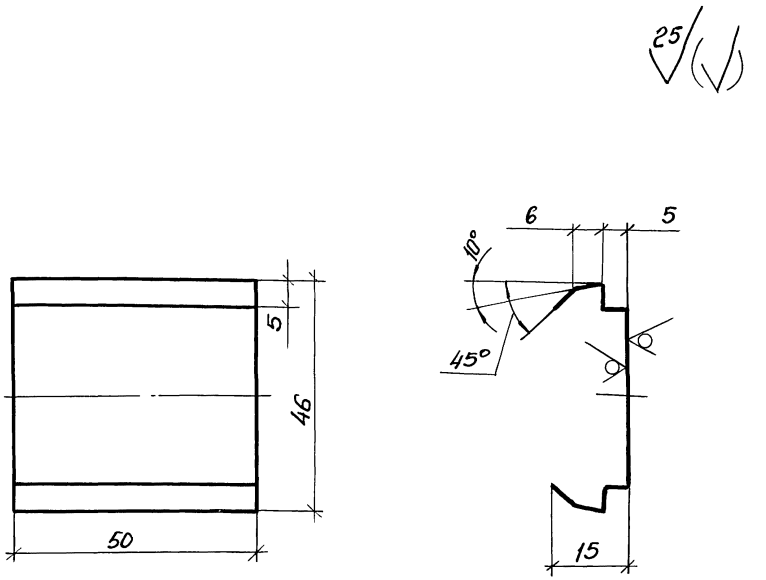

Радиусы сгибов R 0,6 мм.

Инв. № подл.	Подп. и дата	Взам. инв. №

Зав. отд.	Исаков		23.10.85
Н. контр.	Орлова		24.10.85
Зам. зав. отд.	Коуергин		23.10.85
Рук. бриг.	Овечкин		23.10.85
Инж.	Исакович		22.10.85

1.435.3-27.3 01.03.01

Скоба

Стадия	Масса	Масштаб
Р	0,009	1:1

Лист | Листов 1

ОЦ А-ПВ-0-0,6 ГОСТ 1990У-74 / 08-Г-МТУР2 ГОСТ 14918-80

ЭКБ ВПО Союзстройконструкция

Копировал 20992-04 26 Формат А4

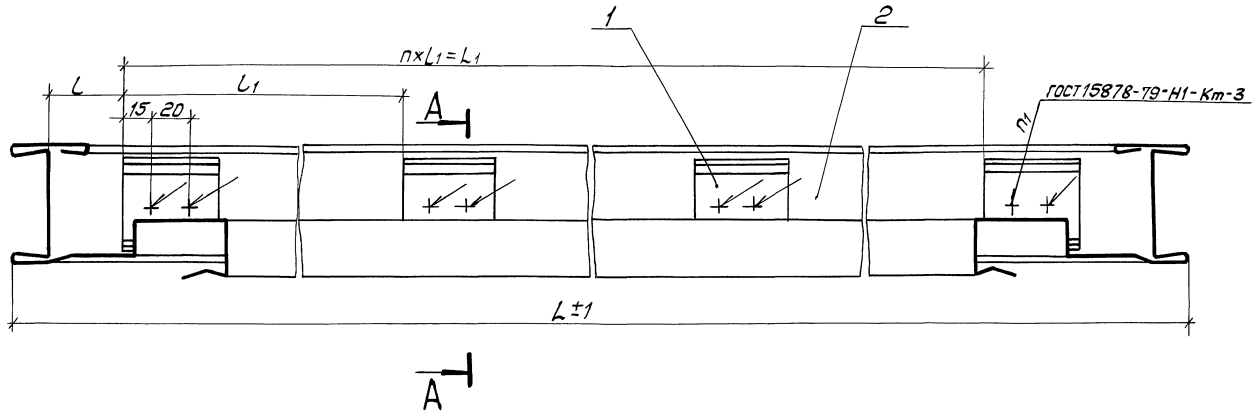

А—А

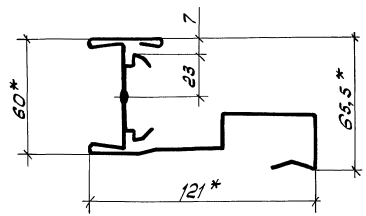

1.* Размеры для справок.
2. Предельные отклонения размеров ± t2 /2.
3. Покрытие поверхности: грунтовка ПЛ-0213 ТУ6-10-1935-84, IV-ХЛ1.

Обозначение	L, мм	L1, мм	l, мм	l1, мм	n	n1	Масса, кг
1.435.3-27.3 01.03.00	3144	2940	57	420	7	18	12,1
-01	3744	3555	49	395	9	20	14,5
-02	4344	4050	52	415	10	22	16,9
-03	4944	4750	57	395	12	26	19,3

Зав. отд	Исаков		23.10.85
Н. контр	Орлова		24.10.85
Зам. зав. отд	Кочергин		23.10.85
Рук. бриг	Овечкин		23.10.85
Инж.	Исакович		23.10.85

1.435.3-27.3 01.03.00СБ

Обрамление. Сборочный чертеж

Стадия	Масса	Масштаб
Р	см. табл.	1:2
Лист	Листов 1	

ЭКБ ВПО Союзстройконструкция

Инв. № подл. | Подп. и дата | Взам. инв. №

Копировал ОПУ-

Формат А3

Инв. № подл.	Подп. и дата	Взам. инв. №

Формат	Зона	Поз	Обозначение	Наименование	Кол. на испол. 1.435.3-27.3 01.04.00- —	01	02	03	04	05	06	07			Примечание
				Документация											
А3			1.435.3-27.3 01.04.00СБ	Сборочный чертеж	X	X	X	X	X	X	X	X			
				Детали											
А4		1	1.435.3-27.3 01.03.01	Скоба	8	10	11	14	8	10	11	14			
А3		2	1.435.3-27.3 01.04.01	Обрамление	1										
			-01	Обрамление		1									
			-02	Обрамление			1								
			-03	Обрамление				1							

Зав. отд.	Исаков		25.10.85
Н. контр.	Орлова		25.10.85
Зам. зав. отд.	Кочергин		23.10.85
Рук. бриг.	Авечкин		23.10.85
Инж.	Исакович		22.10.85

1.435.3-27.3 01.04.00

Обрамление

Стадия	Лист	Листов
Р	1	2

ЭКБ ВПО Союзстройконструкция

Копировал

Формат А4

Инв. № подл.	Подп. и дата	Взам. инв. №

Формат	Зона	Поз.	Обозначение	Наименование	Кол. на испол. 1.435.3-27.3 01.04.00- —	01	02	03	04	05	06	07			Примечание
А3		2	1.435.3-27.3 01.04.01-04	Обрамление					1						
			-05	Обрамление						1					
			-06	Обрамление							1				
			-07	Обрамление								1			

1.435.3-27.3 01.04.00

Лист 2

Копировал

Формат А4

20992-04 28

27

Рис. 1

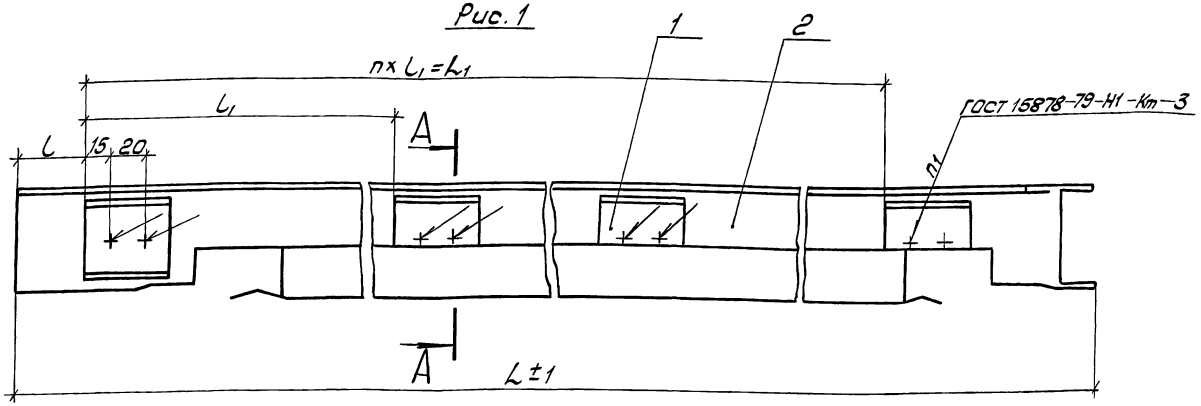

А–А
М1:2

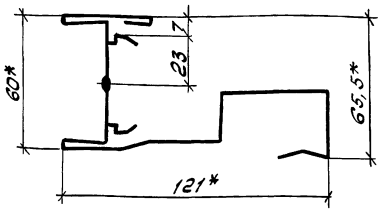

Б–Б
М1:2

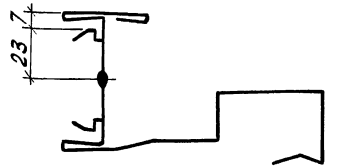

Рис. 2
Остальное - см. рис. 1

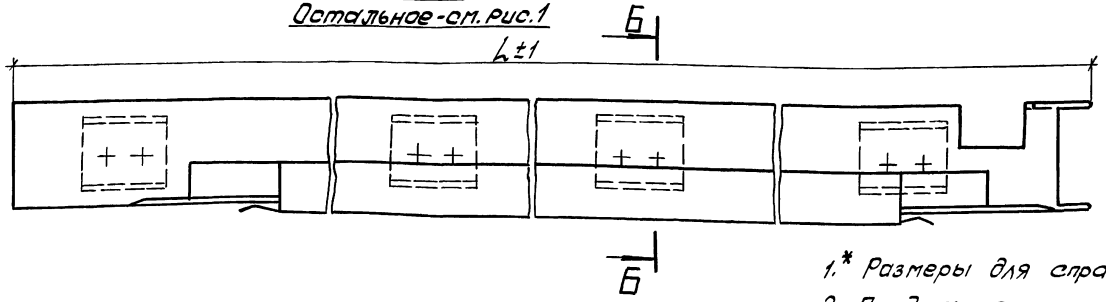

1.* Размеры для справок.

2. Предельные отклонения размеров $\pm t_2/2$.

3. Покрытие поверхности: грунтовка ПЛ-0213 ТУ6-10-1935-84, IV-Хл1.

Обозначение	Рис.	L, мм.	L1, мм	l, мм	l1, мм	n	n1	Масса, кг.
1.435.3-27.3 01.04.00	1	3062	2870	60	410	7	16	11,8
-01	1	3662	3465	60	385	9	20	14,2
-02	1	4262	4050	60	405	10	22	16,6
-03	1	5462	5265	50	406	13	28	21,4
-04	2	3062	2870	60	410	7	16	11,8
-05	2	3662	3465	60	385	9	20	14,2
-06	2	4262	4050	60	405	10	22	16,6
-07	2	5462	5265	50	405	13	28	21,4

Взам. инв. №
Подп. и дата
Инв. № подл.

Зав. отд.	Исаков		25.10.85
Н. контр.	Орлова		25.10.85
Гл. инж. пр.	Кочергин		23.10.85
Рук. бриг.	Овечкин		23.10.85
Инж.	Поскотина		22.10.85

1.435.3-27.3 01.04.00СБ

Обрамление. Сборочный чертеж

Стадия	Масса	Масштаб
Р	см. табл.	1:2,5
Лист	Листов 1	

ЭКБ ВТО "Союзстройконструкция"

Копировал

20992-04 29

Формат А3

25/V(√)

Рис.1

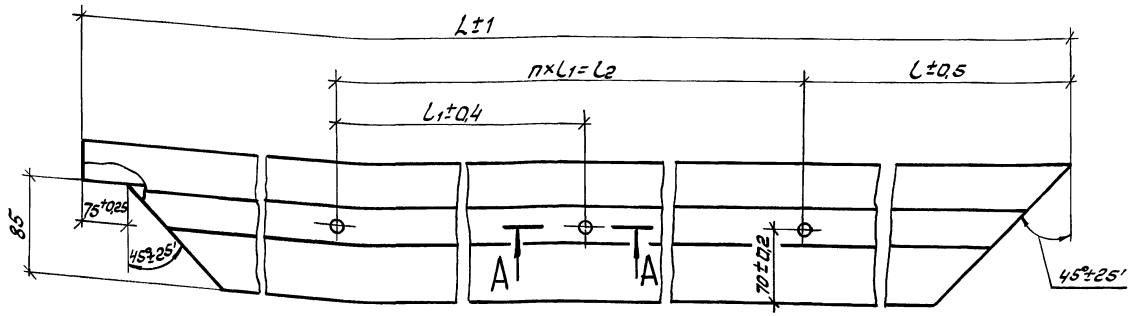

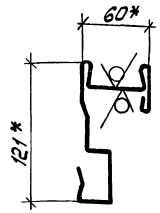

А — А
М1:1

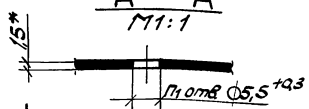

Вид Б

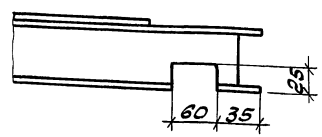

Рис.2

Остальное - см. рис.1

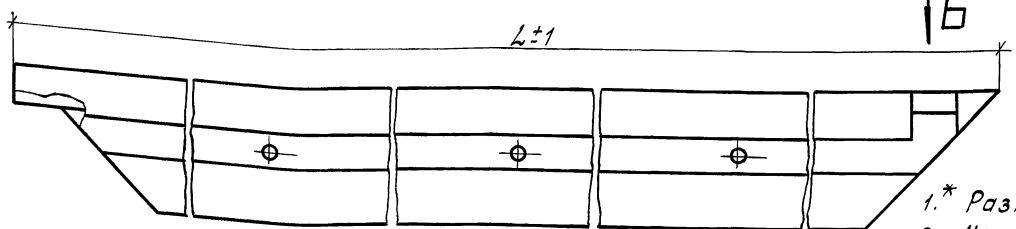

1.* Размеры для справок.

2. Неуказанные предельные отклонения размеров t2/2.

Обозначение	Рис.	L_1, мм	L, мм	L_1, мм	L_2, мм.	n	n_1	Масса кг
1.435.3-27.3 01.04.01	1	3062	231	512	2560	5	6	11,7
-01	1	3662	231	632	3160	5	6	14,1
-02	1	4262	231	470	3760	8	9	16,5
-03	1	5462	231	620	4960	8	9	21,3
-04	2	3062	231	512	2560	5	6	11,7
-05	2	3662	231	632	3160	5	6	14,1
-06	2	4262	231	470	3760	8	9	16,5
-07	2	5462	231	620	4960	8	9	21,3

Зав.отд.	Исаков		28.10.85
Н.контр.	Орлова		28.10.85
Зам.зав.отд.	Кочергин		28.10.85
Рук.бриг.	Овечкин		28.10.85
Инж.	Исакович		28.10.85

1.435.3-27.3 01.04.01

Обрамление

Стадия	Масса	Масштаб
Р	См. табл.	1:4
Лист	Листов 1	

2.402.01-П 1,5Т467-522-83 08 ГОСТ 14918-80

ЭКБ ВПО Союзстройконструкция

Инв. № подл. | Подп. и дата | Взам. инв. №

Копировал

20992-04 30

Формат А3

Инв. № подл.	Подп. и дата	Взам. инв. №

Формат	Зона	Поз.	Обозначение	Наименование	Кол. на испол. 1.435.3-27.3 01.05.00- —	01	02	03	04	05	06	07			Примечание
				Документация											
А3			1.435.3-27.3 01.05.00СБ	Сборочный чертеж											
				Детали											
А4		1	1.435.3-27.3 01.0301	Скоба	8	10	11	14	8	10	11	14			
А3		2	1.435.3-27.3 01.05.01	Обрамление	1										
			-01	Обрамление		1									
			-02	Обрамление			1								
			-03	Обрамление				1							
			-04	Обрамление					1						

Зав. отд.	Исаков		23.10.85
Н. контр.	Орлова		24.10.85
Зам. зав. отд.	Кочергин		23.10.85
Рук. бриг.	Овечкин		23.10.85
Инж.	Исакович		22.10.85

1.435.3-27.3 01.05.00

Обрамление

Стадия	Лист	Листов
Р	1	2

ЭКБ ВПО Союзстройконструкция

Копировал

Формат А4

Инв. № подл.	Подп. и дата	Взам. инв. №

Формат	Зона	Поз.	Обозначение	Наименование	Кол. на испол. 1.435.3-27.3 01.05.00- —	01	02	03	04	05	06	07			Примечание
А3		2	1.435.3-27.3 01.05.01-05	Обрамление						1					
			-06	Обрамление							1				
			-07	Обрамление								1			

1.435.3-27.3 01.05.00

Лист 2

Копировал

Формат А4

20992-04 31

Рис.1

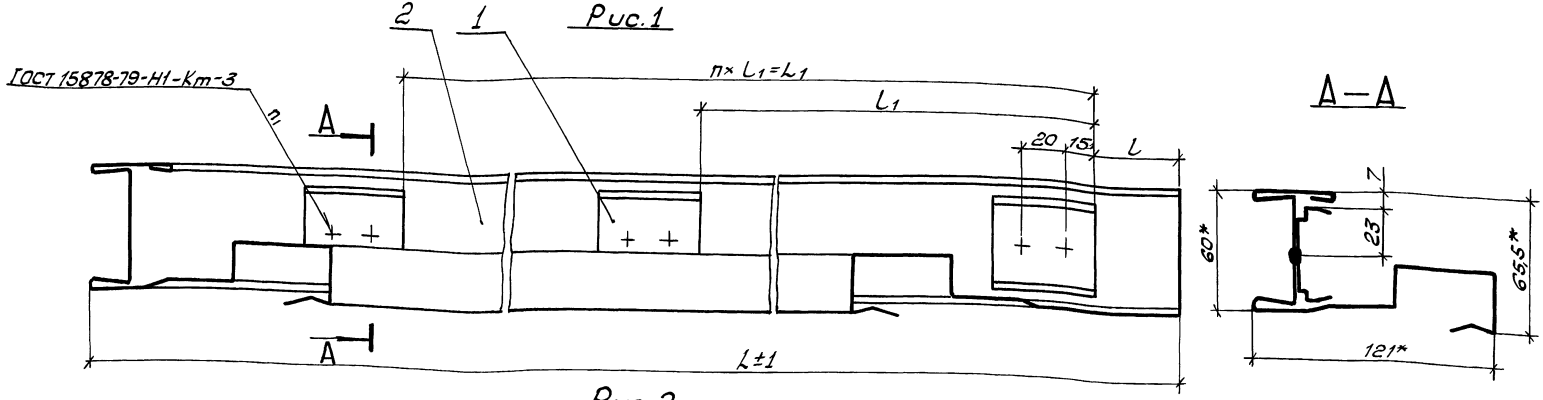

Рис 2

Остальное - см. рис. 1

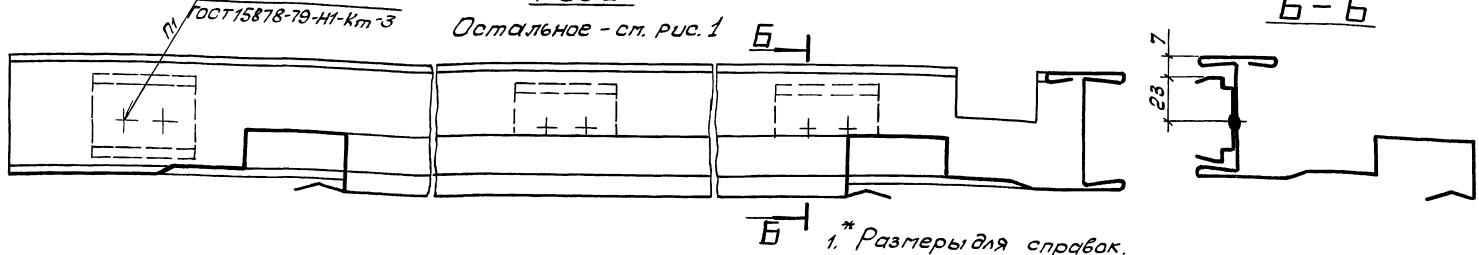

1. * Размеры для справок.
2. Предельные отклонения размеров ± t2/2.
3. Покрытие поверхности: грунтовка ПЛ-0213 ТУ6-10-1935-84, IV - ХЛ-1.

Обозначение	Рис.	L, мм	L1, мм	l, мм	l1, мм	n	n1	Масса, кг
1.435.3-27.3 01.05.00	1	3062	2870	60	410	7	16	11,8
-01	1	3662	3465	60	385	9	20	14,2
-02	1	4262	4060	60	405	10	22	16,6
-03	1	5462	5265	50	405	13	28	21,4
-04	2	3062	2870	60	410	7	16	11,8
-05	2	3662	3465	60	385	9	20	14,2
-06	2	4262	4060	60	405	10	22	16,6
-07	2	5462	5265	50	405	13	28	21,4

Инв. № подл. | Подп. и дата | Взам. инв. №

Зав.отд.	Исаков		23.10.85
Н. контр.	Орлова		23.10.85
Зам.зав.отд.	Кочергин		23.10.85
Рук. бриг.	Овечкин		23.10.85
Инж.	Исакович		23.10.85

1.4353-27.3 01.05.00 СБ

Обрамление.
Сборочный чертеж

Стадия	Масса	Масштаб
Р	см. табл.	1:2
Лист	Листов 1	

ЭКБ ВПО "Союзстройконструкция"

Копировал ОТК

20992-04 32

Формат А3

Рис. 1

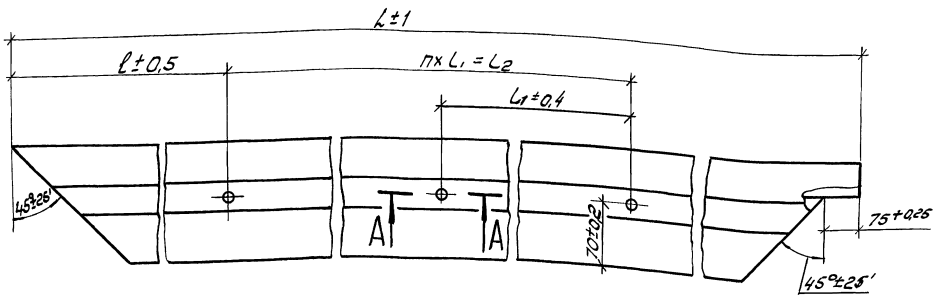

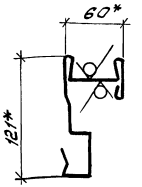

Рис. 2

Остальное - см. рис. 1

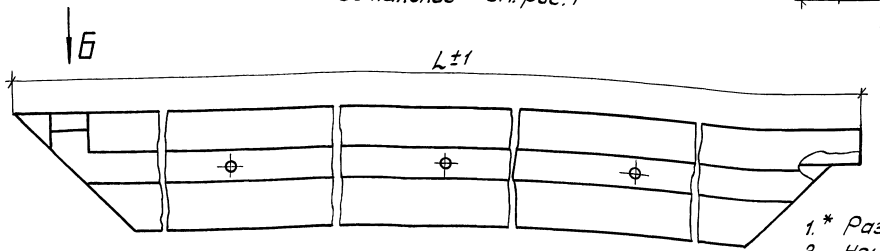

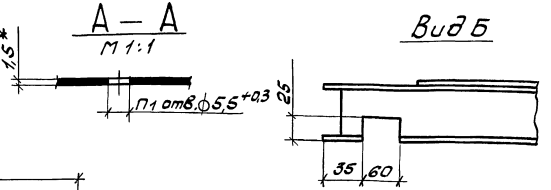

1.* Размеры для справок.

2. Неуказанные предельные отклонения размеров ±t₂/2.

Обозначение	Рис.	L, мм	l, мм	l₁, мм	L₂, мм	n	n₁	Масса, кг.
1.435.3-27.3 01.05.01	1	3062	231	512	2560	5	6	11,7
-01	1	3662	231	632	3160	5	6	14,1
-02	1	4262	231	470	3760	8	9	16,5
-03	1	5462	231	620	4960	8	9	21,3
-04	2	3062	231	512	2560	5	6	11,7
-05	2	3662	231	632	3160	5	6	14,1
-06	2	4262	231	470	3760	8	9	16,5
-07	2	5462	231	620	4960	8	9	21,3

Взам. инв. № | Подп. и дата | Инв. № подл.

Зав. отд.	Исаков		25.10.85
Н. контр.	Орлова		28.10.85
Эстадвата	Кочергин		31.10.85
Рук. бриг.	Овечкин		23.10.85
Инж.	Исаакович		22.10.85

1.435.3-27.3 01.05.01

Обрамление

Стадия	Масса	Масштаб
Р	см. табл.	1:4
Лист	Листов 1	

2.402.0Ц-П 1.5 ТУ67-522-83 08 ГОСТ 14918-80

ЭКБ ВПО Союзстройконструкция

Копировал

20992-04 33 Формат А3

Формат	Зона	Поз.	Обозначение	Наименование	Кол.	Примечание
				Документация		
А3			1.435.3-27.3 02.00.00СБ	Сборочный чертеж		
				Сборочные единицы		
А4		1	1.435.3-27.3 02.01.00	Толкатель	1	
А4		2	1.435.3-27.3 02.03.00	Конус	1	
				Детали		
А4		3	1.435.3-27.3 02.00.01	Блок	1	
А4		4	1.435.3-27.3 02.00.02	Ограничитель	1	
А4		5	1.435.3-27.3 02.00.03	Накладка	1	
А4		6	1.435.3-27.3 02.00.04	Пластина	1	
А4		7	1.435.3-27.3 02.00.05	Прижим	1	
А4		8	1.435.3-27.3 02.00.06	Цилиндр	1	
А4		9	1.435.3-27.3 02.00.07	Втулка	1	
А4		10	1.435.3-27.3 02.00.08	Стержень	1	
А4		11	1.435.3-27.3 02.00.09	Груз	5	

Инв. № подл. | Подп. и дата | Взам. инв. №

Зав. отд.	Исаков		23.10.85
Н. контр.	Орлова		23.10.85
Зот. зав. отд.	Кочергин		23.10.85
Рук. бриг.	Овечкин		23.10.85
Инж.	Исаковичу		23.10.85

1.435.3-27.3 02.00.00

Механизм выкатывания

Стадия	Лист	Листов
Р	1	3

ЭКБ ВПО Союзстройконструкций

Копировал

Формат А4

Формат	Зона	Поз.	Обозначение	Наименование	Кол.	Примечание
				Стандартные изделия		
		12		Болт М10-8g х 30.56.099 ГОСТ 7798-70	2	
		13		Винт М5-8g х 12.58.099 ГОСТ 1476-84	2	
		14		Винт В2 М5-6g х 16.58.099 ГОСТ 17473-80	11	
		15		Гайка М5-6Н.5.099 ГОСТ 5915-70	6	
		16		Гайка М8-6Н.5.099 ГОСТ 5915-70	2	
		17		Гайка М10-6Н.5.099 ГОСТ 5915-70	2	
		18		Шайба 5 65Г.099 ГОСТ 6402-70	3	
		19		Шайба 10 65Г 099 ГОСТ 6402-70	2	
		20		Шайба 20.02.099 ГОСТ 11371-78	1	
		21		Шплинт 4х32.001 ГОСТ 397-79	1	

Инв. № подл. | Подп. и дата | Взам. инв. №

1.435.3-27.3 02.00.00

Лист 2

Копировал

Формат А4

Формат	Зона	Поз.	Обозначение	Наименование	Кол.	Примечание
				Материалы		
				Канат 3,1-Г-В-Н-180 ГОСТ 3067-74	1,5	м
			Переменные данные	для исполнений:		
				1.435.3-27.3 02.00.00		
				Сборочные единицы		
А4		22	1.435.3-27.3 02.02.00	Кронштейн	1	
				1.435.3-27.3 02.00.00-01		
				Сборочные единицы		
А4		22	1.435.3-27.3 02.02.00-01	Кронштейн	1	

Взам. инв. №

Подп. и дата

Инв. № подл.

1.435.3-27.3 02.00.00 — Лист 3

Копировал

Формат А4

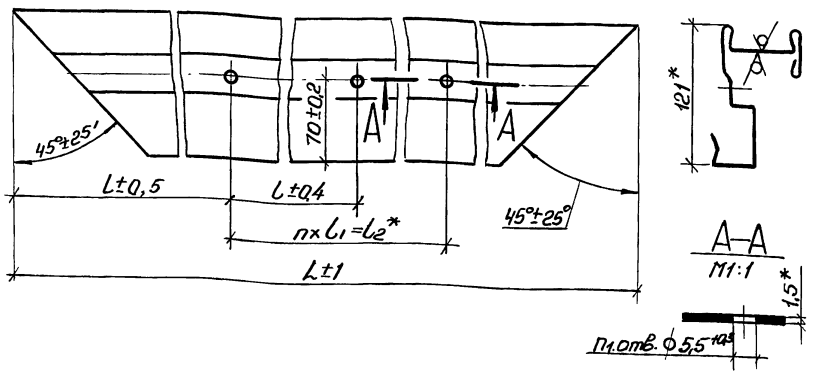

Размеры, мм

Обозначение	L	l	l1	l2	n	n1	Масса, кг
1.435.3-27.3 01.03.02	3144	232	536	2680	5	6	12,0
-01	3744	232	656	3280	5	6	14,1
-02	4344	232	480	3880	8	9	16,8
-03	4944	232	560	4480	8	9	19,2

1.* Размеры для справок

Взам. инв. №

Подп. и дата

Инв. № подл.

Зав. отд.	Исаков		25.10.85
Н. контр.	Орлова		25.10.85
Зам. завот.	Кочергин		23.10.85
Рук. брит.	Овечкин		23.10.85
Инж.	Поскотина		23.10.85

1.435.3-27.3 01.03.02

Обрамление

Стадия	Масса	Масштаб
Р	См. табл.	1:4
Лист	Листов 1	

2.402.0Ц-П 1.5 ТУ67-622-83 Ст.3кп ГОСТ 14918-80

ЭКБ ВПО Союзстройконструкция

20992-04 35

Копировал

Формат А4

1.435.3-27.3. 02.00.00 -изображено
1.435.3-27.3. 02.00.00-01- зеркальное отражение

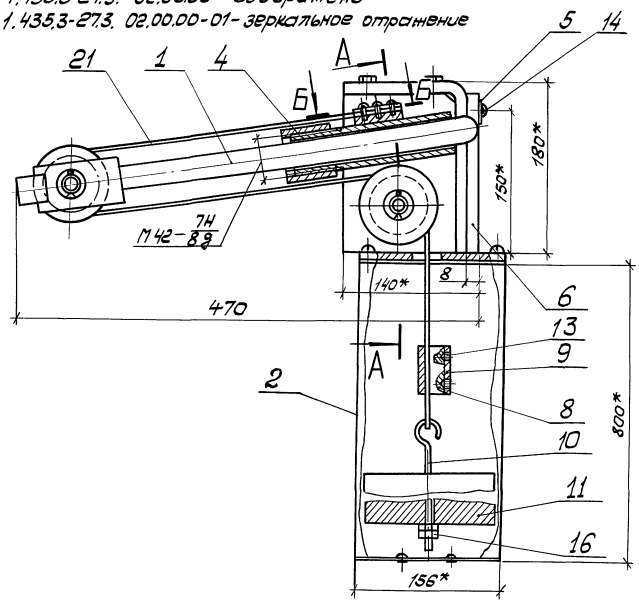

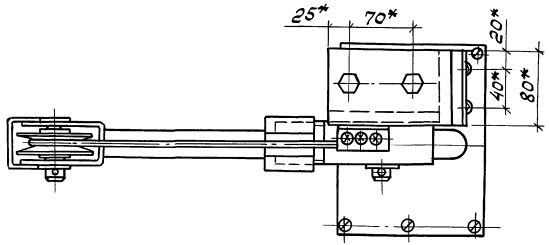

А—А
М1:2

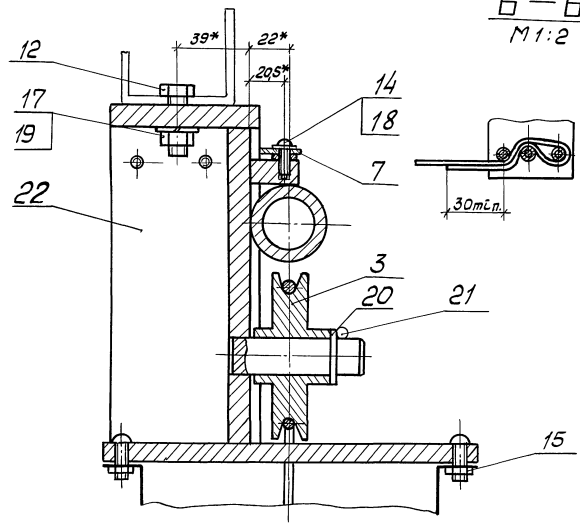

Б—Б повернуто
М1:2

* Размеры для справок.

				1.435.3-27.3 02.00.000Б		
				Механизм выкатывания. Сборочный чертеж	Стадия: Р	Масса: 40,15	Масштаб: 1:4
Зав.отд.	Исаков		25.10.85		Лист	Листов 1
Н. контр.	Орлова		25.10.85		ЭКБ ВПО "Союзстройконструкция"	
Зам.зав.отд.	Кочергин		25.10.85			
Рук.бри.	Овечкин		23.10.85			
Инж.	Исакович		23.10.85			

Копировал

20992-04 36

Формат А3

Инв.№ подл. | Подп. и дата | Взам.инв.№

Формат	Зона	Поз.	Обозначение	Наименование	Кол.	Примечание
				Документация		
А4			1.435.3-27.3 02.01.00СБ	Сборочный чертеж		
				Сборочные единицы		
А4		1	1.435.3-27.3 02.11.00	Шток	1	
				Детали		
А4		2	1.435.3-27.3 02.00.01	Блок	1	
А4		3	1.435.3-27.3 02.01.01	Ось	1	
				Стандартные изделия		
		4		Шайба 20.02.099	1	
				ГОСТ 11371-78		
		5		Шплинт 4х32-001	1	
				ГОСТ 397-79		

Взам. инв. №

Подп. и дата

Инв. № подл.

Зав. отд.	Исаков		24.10.85
Н. контр.	Орлова		24.10.85
Зам. зав. отд.	Кочергин		23.10.85
Рук. бриг.	Обечукин		23.10.85
Инж.	Исакович		24.10.85

1.435.3-27.3 02.01.00

Толкатель

Стадия	Лист	Листов
Р		1

ЭКБ ВПО Союзстройконструкция

Копировал

Формат А4

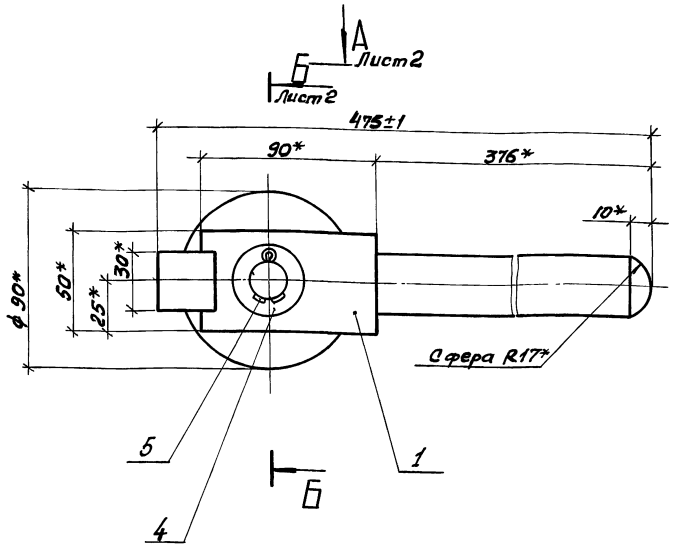

* Размеры для справок.

Взам. инв. №

Подп. и дата

Инв. № подл.

Зав. отд	Исаков		23.10.85
Н. контр.	Орлова		24.10.85
Зам. зав. отд.	Кочергин		23.10.85
Рук. бриг.	Обечукин		23.10.85
Инж.	Исакович		24.10.85

1.435.3-27.3 02.01.00СБ

Толкатель. Сборочный чертеж

Стадия	Масса	Масштаб
Р	3,3	1:2

Лист 1	Листов 2

ЭКБ ВПО Союзстройконструкция

Копировал

Формат А4

Вид А лист1

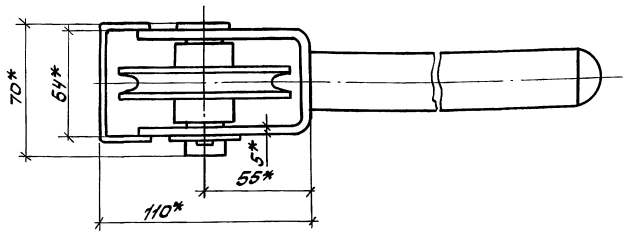

Б–Б лист1

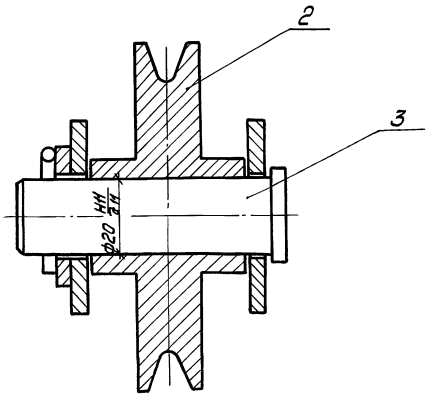

Инв. № подл.	Подп. и дата	Взам. инв. №

1.435.3-27.3 02.01.00СБ — Лист 2

Копировал ОПК — Формат А4

Формат	Зона	Поз.	Обозначение	Наименование	Кол.	Примечание
				Документация		
А4			1.435.3-27.3 02.11.00СБ	Сборочный чертеж		
				Детали		
А4		1	1.435.3-27.3 02.11.01	Штанга	1	
А4		2	1.435.3-27.3 02.11.02	Вилка	1	
А4		3	1.435.3-27.3 02.11.03	Скобка	1	

Инв. № подл.	Подп. и дата	Взам. инв. №

1.435-27.3 02.11.00

Зав. отд.	Исаков		23.10.85
Н. контр.	Орлова		24.10.85
Зам. зав. отд.	Кочергин		23.10.85
Рук. бриг.	Овечкин		23.10.85
Инж.	Исаковичу		22.10.85

Шток

Стадия	Лист	Листов
Р		1

ЭКБ ВПО Союзстройконструкция

Копировал ОПК — Формат А4

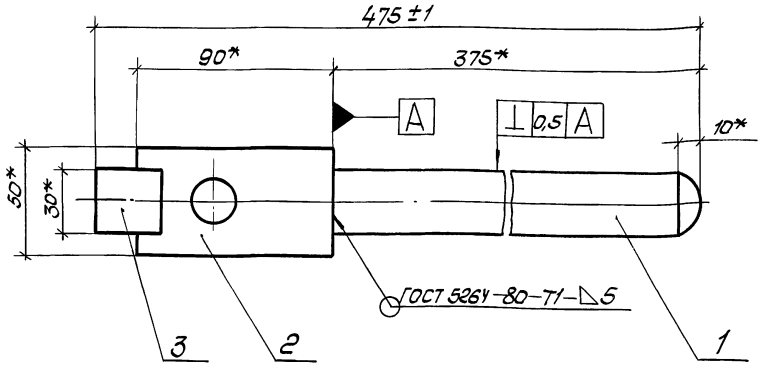

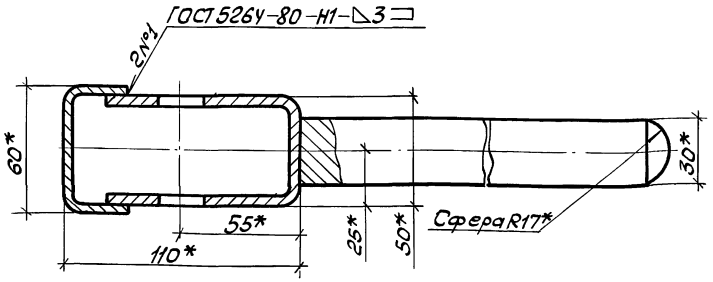

1.* Размеры для справок.
2. Покрытие: грунтовка ПЛ-0213, ТУ6-10-1935-84, IV-ХЛ1.

				1.435.3-27.3 02.11.00СБ		
Зав.отд.	Исаков		23.10.85	Шток.	Стадия	Масса	Масштаб
Н. контр.	Орлова		24.10.85	Сборочный чертеж	Р	2,6	1:2
Зам.зав.отд.	Коуергин		23.10.85		Лист	Листов 1
Рук. бриг.	Овечкин		23.10.85		ЭКБ ВПО Союзстройконструкция	
Инж.	Исаковичу		23.10.85			

Копировал

Формат А4

25 V(V)

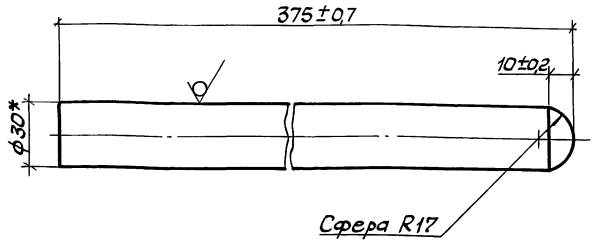

* Размер для справок.

				1.435.3-27.3 02.11.01		
Зав.отд.	Исаков		23.10.85	Штанга	Стадия	Масса	Масштаб
Н. контр.	Орлова		24.10.85		Р	2,1	1:2
Зам.зав.отд.	Качергин		23.10.85		Лист	Листов 1
Рук. бриг.	Овечкин		23.10.85	Круг В30 ГОСТ 2590-71 / Ст3 ГОСТ 535-79	ЭКБ ВПО Союзстройконструкция	
Инж.	Исаковичу		23.10.85			

Копировал

Формат А4

25

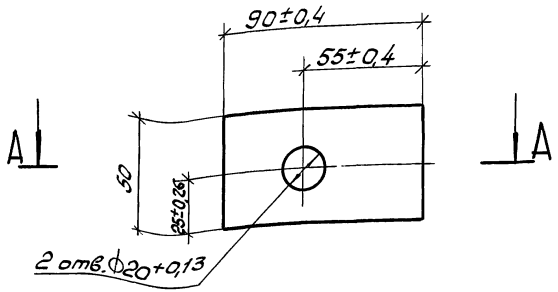

А — А

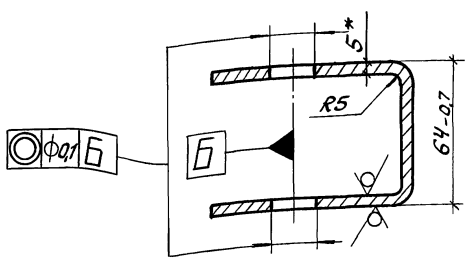

* Размер для справок.

Изм.	Кол.уч.	Лист	№ док.	Подп.	Дата	1.435.3-27.3 02.11.02	
Зав.отд.	Исаков				23.10.85	Вилка	Стадия: Р; Масса: 0,45; Масштаб: 1:2
Н.контр.	Орлова				24.10.85		Лист; Листов 1
Зам.зав.отд.	Кочергин				23.10.85	Лист Б5 ГОСТ 19903-74 / Ст3 ГОСТ 14637-79	ЭКБ ВПО Союзстройконструкция
Рук.бриг.	Овечукин				23.10.85		
Инж.	Исакович				23.10.85		

Копировал

Формат А4

25

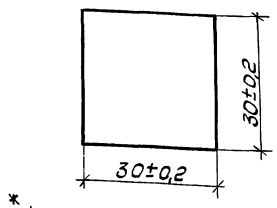

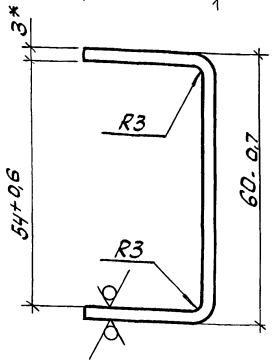

* Размер для справок.

Изм.	Кол.уч.	Лист	№ док.	Подп.	Дата	1.435.3-27.3 02.11.03	
Зав.отд.	Исаков				23.10.85	Скобка	Стадия: Р; Масса: 0,08; Масштаб: 1:1
Н.контр.	Орлова				24.10.85		Лист; Листов 1
Зам.зав.отд.	Кочергин				23.10.85	Лист Б3 ГОСТ 19903-74 / Ст3 ГОСТ 16523-70	ЭКБ ВПО Союзстройконструкция
Рук.бриг.	Овечукин				23.10.85		
Инж.	Исакович				23.10.85		

Копировал

Формат А4

25 (√)

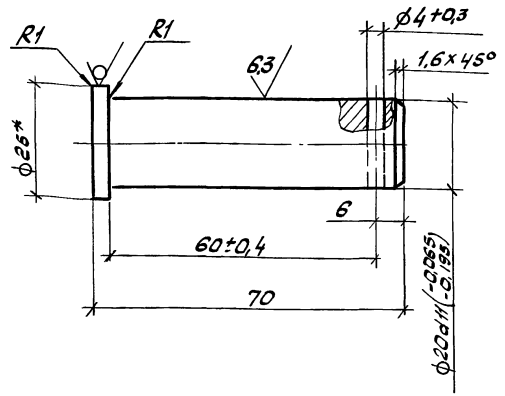

* Размер для справок.

Инв.№ подл.	Подп. и дата	Взам. инв.№

Зав.отд	Исаков		23.10.85
Н.контр	Орлова		24.10.85
Зам.зав.отд	Кочергин		23.10.85
Рук.бриг.	Овечкин		23.10.85
Инж.	Исакович		22.10.85

1.435.3-27.3 02.01.01

Ось

Стадия	Масса	Масштаб
Р	0,2	1:1
Лист	Листов 1	

Круг В25 ГОСТ 2590-71 / Ст3 ГОСТ 535-79

ЭКБ ВПО Союзстройконструкция

Копировал

Формат А4

Формат	Зона	Поз.	Обозначение	Наименование	Кол.	Примечание
				Документация		
А3			1.435.3-27.3 02.02.00СБ	Сборочный чертеж		
				Детали		
А4		1	1.435.3-27.3 02.02.01	Ребро	1	
А4		2	1.435.3-27.3 02.02.02	Стержень	1	
А4		3	1.435.3-27.3 02.02.03	Опора	1	
А4		4	1.435.3-27.3 02.02.04	Направляющая	1	
А4		6	1.435.3-27.3 02.02.06	Фланец	1	
			Переменные данные для исполнений:			
				1.435.3-27.3 02.02.00		
				Детали		
А4		5	1.435.3-27.3 02.02.05	Уголок	1	
				1.435.3-27.3 02.02.00-01		
				Детали		
А4		5	1.435.3-27.3 02.02.05-01	Уголок	1	

Инв.№ подл.	Подп. и дата	Взам. инв.№

Зав.отд.	Исаков		23.10.85
Н.контр	Орлова		24.10.85
Зам.зав.отд	Кочергин		23.10.85
Рук.бриг.	Овечкин		23.10.85
Инж.	Исакович		22.10.85

1.435.3-27.3 02.02.00

Кронштейн

Стадия	Лист	Листов
Р	1	2

ЭКБ ВПО Союзстройконструкция

Копировал

Формат А4

1.435.3-27.3 02.02.00 – изображено,
1.435.3-27.3 02.02.00-01- зеркальное отражение

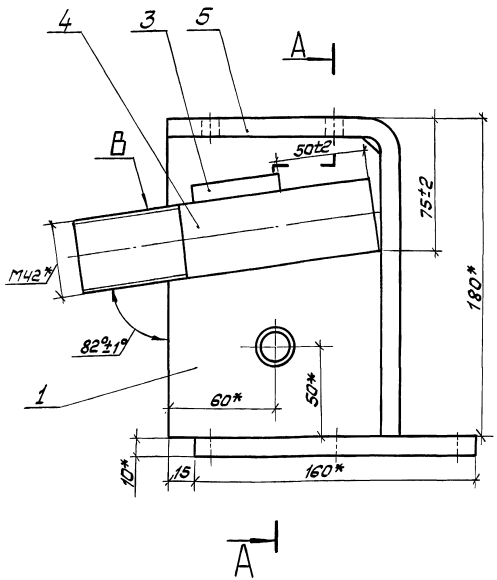

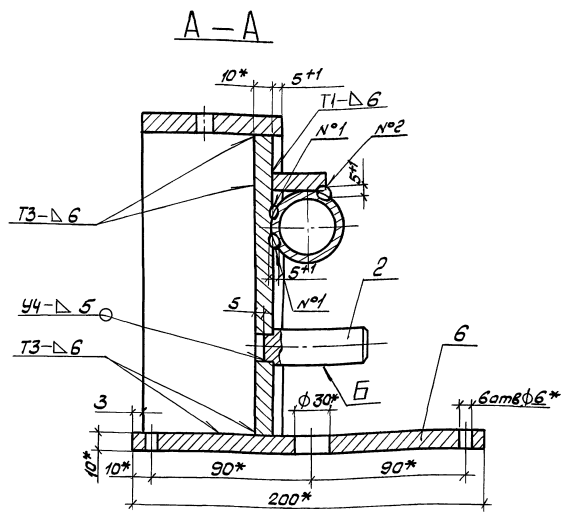

1. Сварка по ГОСТ 5264-80.
2. Швы №1 и №2 выполнить ручной дуговой сваркой по всей длине соприкосновения.

3.* Размеры для справок.

4. Покрытие поверхности, кроме поверхности Б и В, грунтовка ПЛ-0213 ТУ6-10-1935-84, IV-хл.

				1.435.3-27.3 02.02.00СБ			
				Кронштейн. Сборочный чертеж	Стадия	Масса	Масштаб
					Р	6,8	1:2
Зав.отд.	Исаков		23.10.85		Лист	Листов 1	
Н.Контр.	Орлова		23.10.85		ЭКБ ВПО "Союзстройконструкция"		
Зам.зав.отд.	Кочергин		23.10.85				
Рук.брит.	Овечкин		23.10.85				
Инж.	Исакович		23.10.85				

Инв. № подл. | Подп. и дата | Взам. инв. №

20992-04 42

Копировал [illegible]

Формат А3

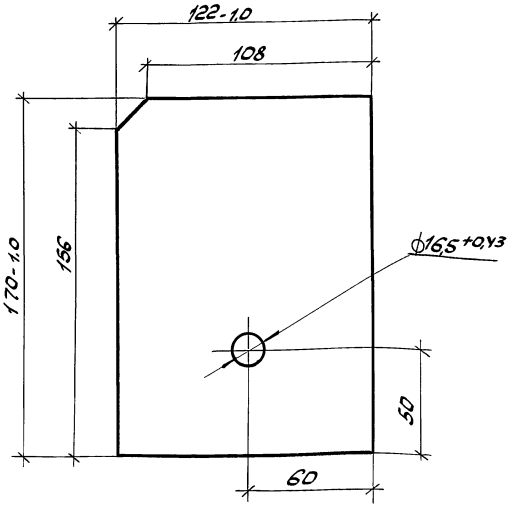

Неуказанные предельные отклонения размеров ±t2/2.

					1.435.3-27.3 02.02.01		
					Ребро	Стадия: Р; Масса: 1,6; Масштаб: 1:2	
						Лист; Листов 1	
Зав.отд.	Исаков			23.10.85	Лист Б10 ГОСТ 19903-74 / Ст3 ГОСТ 14637-79	ЭКБ ВПО Союзстройконструкция	
Н.контр.	Орлова			24.10.85			
Зам.завотд.	Коуергин			23.10.85			
Рук.бриг.	Овечкин			23.10.85			
Инж.	Исаковичу			22.10.85			

Взам.инв.№ | Подп. и дата | Инв.№ подл.

Копировал | Формат А4

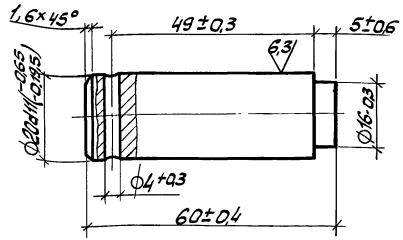

					1.435.3-27.3 02.02.02		
					Стержень	Стадия: Р; Масса: 0,1; Масштаб: 1:1	
						Лист; Листов 1	
Зав.отд.	Исаков			23.10.85	Круг В25 ГОСТ 2590-71 / Ст3 ГОСТ 535-79	ЭКБ ВПО Союзстройконструкция	
Н.контр.	Орлова			24.10.85			
Зам.завотд.	Коуергин			23.10.85			
Рук.бриг.	Овечкин			23.10.85			
Инж.	Исаковичу			22.10.85			

Взам.инв.№ | Подп. и дата | Инв.№ подл.

Копировал | Формат А4

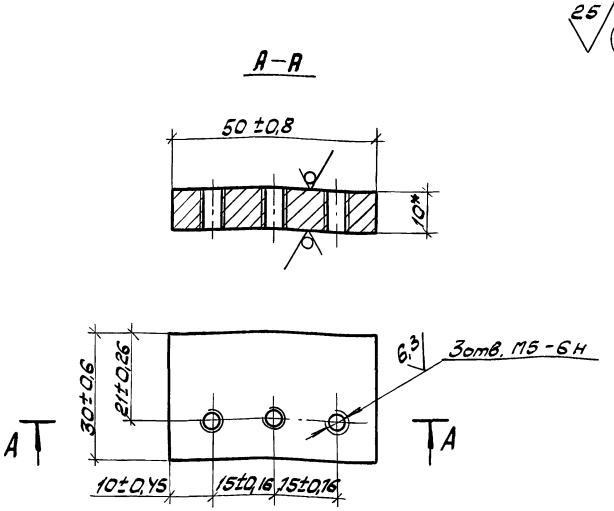

* Размер для справок

Зав. отд.	Исаков		25.10.85	1.435.3-27.3 02.02.03		
Н. контр.	Орлова		25.10.85	Опора	Стадия: Р	Масса: 0,12	Масштаб: 1:1
Зам. зав. отд.	Кочергин		25.10.85		Лист	Листов 1
Рук. бриг.	Овечкин		25.10.85	Б10 ГОСТ 19903-74 / Ст3 ГОСТ 14637-79	ЭКБ ВПО Союзстройконструкция
Инж.	Исакович		22.10.85		

Инв. № подл. | Подп. и дата | Взам. инв. №

Копировал | Формат А4

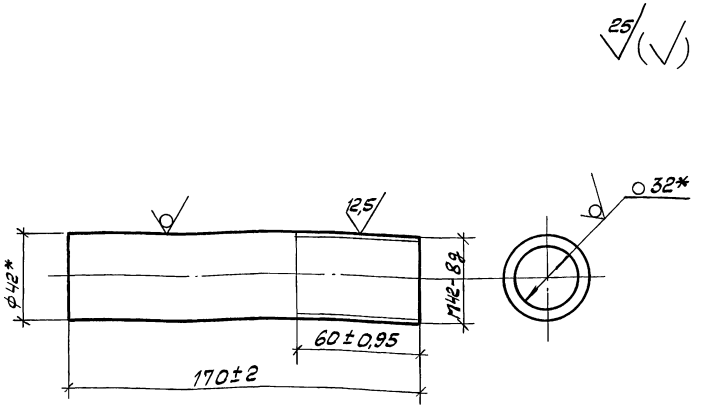

* Размеры для справок.

Зав. отд.	Исаков		25.10.85	1.435.3-27.3 02.02.04		
Н. контр.	Орлова		25.10.85	Направляющая	Стадия: Р	Масса: 0,78	Масштаб: 1:2
Зам. зав. отд.	Кочергин		25.10.85		Лист	Листов 1
Рук. бриг.	Овечкин		25.10.85	Труба 42х5 ГОСТ 8732-78 / БСт10 ГОСТ 8731-74	ЭКБ ВПО Союзстройконструкция
Инж.	Исакович		22.10.85		

Инв. № подл. | Подп. и дата | Взам. инв. №

Копировал | Формат А4

1.435.3-27.3 02.02.05 - изображено
1.435.3-27.3 02.02.05-01 — зеркальное отражение

12,5 (√)

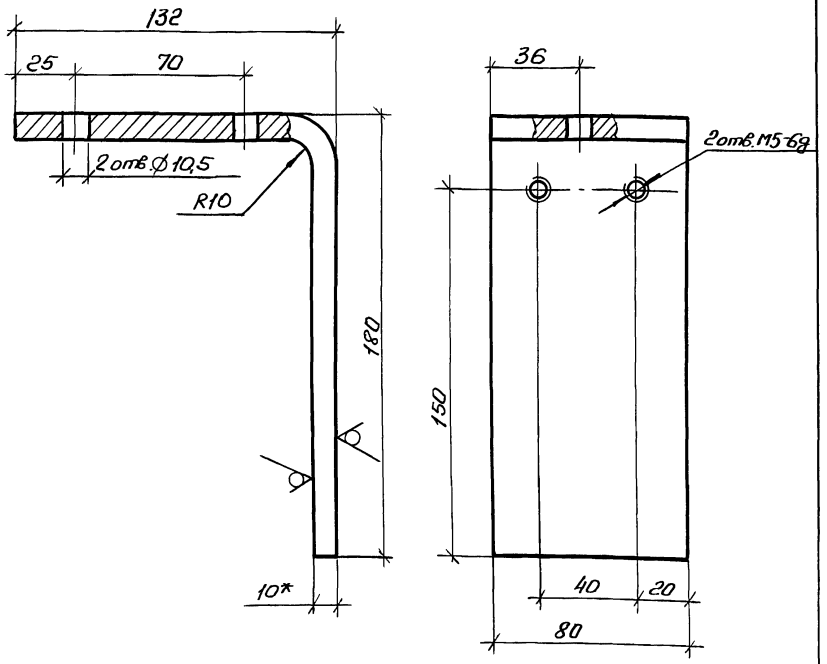

1.* Размер для справок.
2. Предельные отклонения размеров отверстий $+t_2$, остальных $\pm t_2/2$.

Зав. отд.	Исаков	[signature]	25.10.85	1.435.3-27.3 02.02.05			
Н. контр.	Орлова	[signature]	25.10.85	Уголок	Стадия	Масса	Масштаб
Зам. зав. отд.	Кочергин	[signature]	23.10.85		Р	1,9	1:2
Рук. бриг.	Овечкин	[signature]	23.10.85		Лист	Листов 1	
Инж.	Исакович	[signature]	22.10.85	Лист Б10 ГОСТ 19903-74 / Ст3 ГОСТ 14637-79	ЭКБ ВПО Союзстройконструкция		

Инв. № подл. | Подп. и дата | Взам. инв. №

Копировал [signature] Формат А4

25 (√)

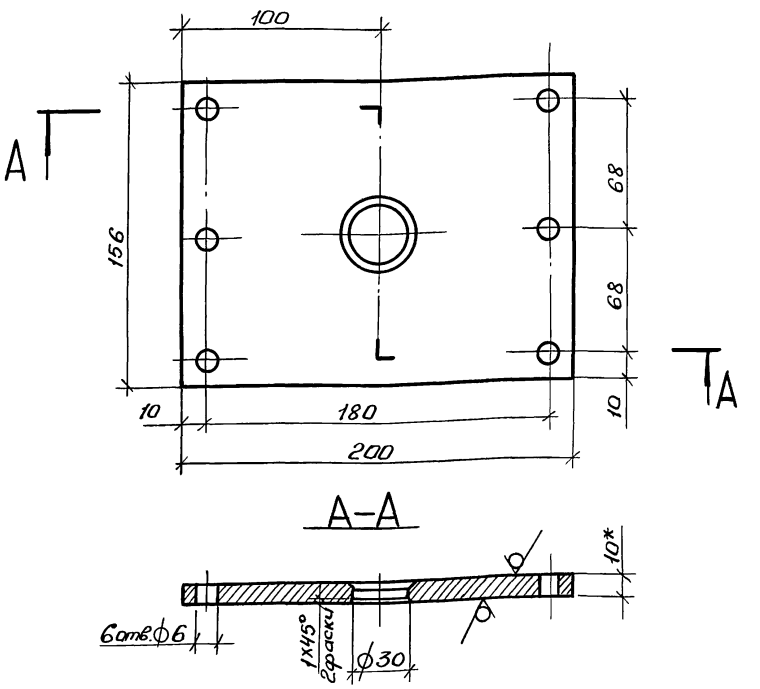

1.* Размеры для справок.
2. Предельные отклонения размеров: валов $-t_2$, отверстий $+t_2$, остальных $\pm t_2$.

Зав. отд.	Исаков	[signature]	25.10.85	1.435.3-27.3 02.02.06			
Н. контр.	Орлова	[signature]	25.10.85	Фланец	Стадия	Масса	Масштаб
Зам. зав. отд.	Кочергин	[signature]	23.10.85		Р	2,3	1:25
Рук. бриг.	Овечкин	[signature]	23.10.85		Лист	Листов 1	
Инж.	Поскотина	[signature]	22.10.85	Лист Б10 ГОСТ 19903-74 / Ст.3 ГОСТ 14637-79	ЭКБ ВПО Союзстройконструкция		

Инв. № подл. | Подп. и дата | Взам. инв. №

Копировал [signature] 20992-04 45 Формат А4

Формат	Зона	Поз.	Обозначение	Наименование	Кол.	Примечание
				Документация		
А4			1.435.3-27.3 02.03.00СБ	Сборочный чертеж		
				Детали		
А4		1	1.435.3-27.3 02.03.01	Стенка	1	
А4		2	1.435.3-27.3 02.03.02	Стенка	1	
Б4		3	1.435.3-27.3 02.03.03	Днище	1	
				Б10 ГОСТ 19903-74 Лист Ст3 ГОСТ 14637-79		
				156×156 мм		0,19кг
				Прочие изделия		
		5		Заклепка ЗК-10 ТУ67-16-21-81	12	

Инв. № подл. | Подп. и дата | Взам. инв. №

Зав. отд.	Исаков		23.10.85	1.435.3-27.3 02.03.00		
Н. контр.	Орлова		23.10.85	Кожух	Стадия: Р	Лист: —	Листов: 1
Зам. зав. отд.	Кочергин		23.10.85		ЭКБ ВПО Союзстройконструкция	
Рук. бриг.	Овечкин		23.10.85			
Инж.	Исакович		23.10.85			

Копировал

Формат А4

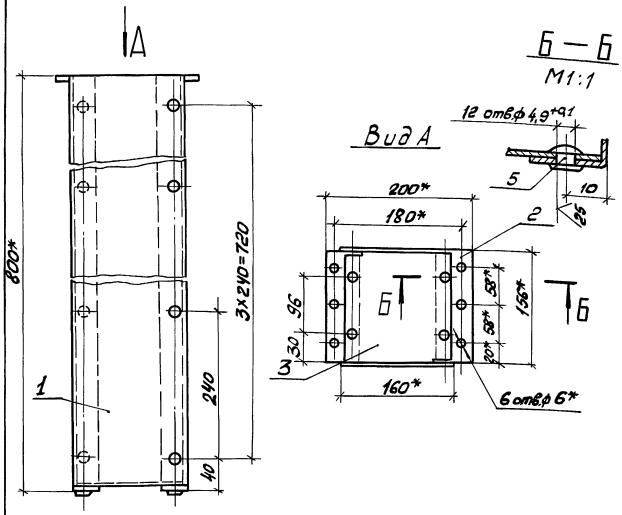

1. * Размеры для справок.
2. Неуказанные предельные отклонения размеров $\pm t_2/2$
3. Покрытие наружной поверхности: грунтовка ПЛ-0273 ТУ6-10-1935-84, IV-ХЛ1.

Инв. № подл. | Подп. и дата | Взам. инв. №

Зав. отд.	Исаков		23.10.85	1.435.3-27.3 02.03.00СБ		
Н. контр.	Орлова		23.10.85	Кожух. Сборочный чертеж	Стадия: Р	Масса: 5,0	Масштаб: 1:5
Зам. зав. отд.	Кочергин		23.10.85		Лист: —	Листов: 1
Рук. бриг.	Овечкин		23.10.85		ЭКБ ВПО Союзстройконструкция
Инж.	Поскотина		23.10.85		

Копировал

Формат А4

25 (√)

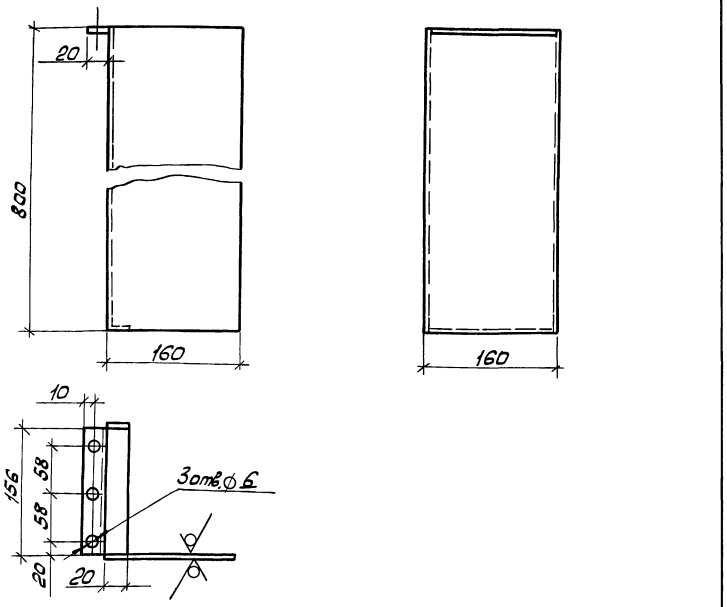

Предельные отклонения размеров: валов -t_2, отверстий +t_2, остальных $\pm t_2/2$.

				1.435.3-27.3 02.03.01			
				Стенка	Стадия: Р	Масса: 2,3	Масштаб: 1:5
Зав.отд.	Исаков		23.10.85		Лист	Листов 1	
Н.контр.	Орлова		24.10.85				
Зам.зав.отд.	Кочергин		23.10.85	А-ПВ-0-1,0 ГОСТ 19904-74	ЭКБ ВПО		
Рук.брие.	Овечкин		23.10.85	ОЦ 08 КП-Г-МТ-УР-2 ГОСТ 14918-80	Союзстройконструкция		
Инж.	Поскотина		24.10.85				

Инв.№ подл. | Подп. и дата | Взам. инв.№

Копировал

Формат А4

25 (√)

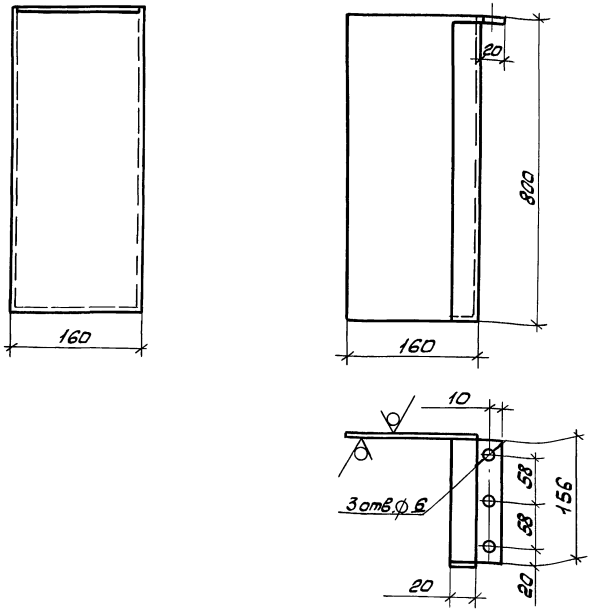

Предельные отклонения размеров: валов -t_2, отверстий +t_2, остальных $\pm t_2/2$.

				1.435.3-27.3 02.03.02			
				Стенка	Стадия: Р	Масса: 2,3	Масштаб: 1:5
Зав.отд.	Исаков		23.10.85		Лист	Листов 1	
Н.контр.	Орлова		24.10.85				
Зам.зав.отд.	Кочергин		23.10.85	А-ПВ-0-1,0 ГОСТ 19904-74	ЭКБ ВПО		
Рук.брие.	Овечкин		23.10.85	ОЦ 08 КП-Г-МТ-УР-2 ГОСТ 14918-80	Союзстройконструкция		
Инж.	Поскотина		24.10.85				

Инв.№ подл. | Подп. и дата | Взам. инв.№

Копировал

Формат А4

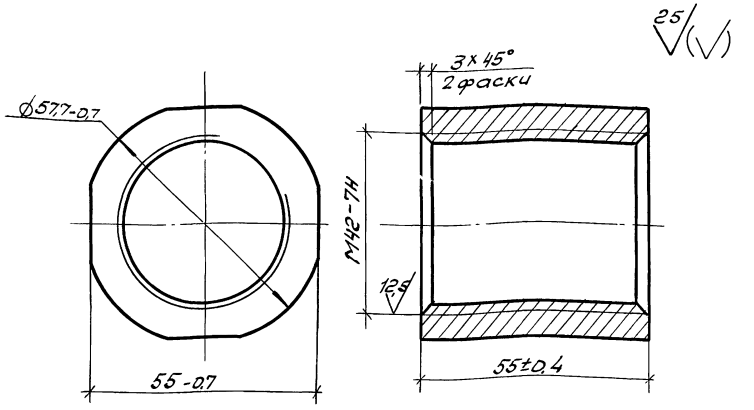

Зав.отд.	Исаков			
Н.контр.	Орлова			
Зам.зав.отд.	Кочергин			
Рук.бриг.	Овечкин			
Инж.	Исакович			

1.435.3-27.3 02.00.02

Ограничитель	Стадия	Масса	Масштаб
	Р	0,5	1:1
	Лист	Листов 1	
Ст 3 ГОСТ 380-71	ЭКБ ВПО Союзстройконструкция		

Копировал

Формат А4

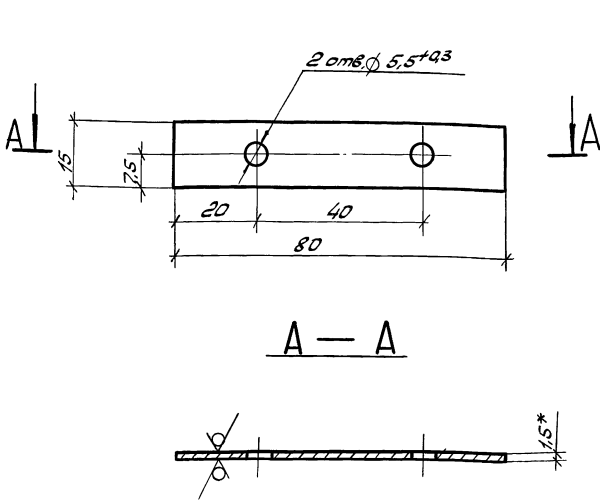

1.* Размер для справок.
2. Неуказанные предельные отклонения размеров валов h14, остальных ± t2/2.
3. Покрытие поверхности: грунтовка ПЛ-0213, ТУ6-10-1935-84, IV-ХЛ1.

Зав.отд.	Исаков			
Н.контр.	Орлова			
Зам.зав.отд.	Кочергин			
Рук.бриг.	Овечкин			
Инж.	Исакович			

1.435.3-27.3 02.00.03

Накладка	Стадия	Масса	Масштаб
	Р	0,014	1:1
	Лист	Листов 1	
Лист Б1.5 ГОСТ 19903-74 / Ст.3 ГОСТ 16523-70	ЭКБ ВПО Союзстройконструкция		

Копировал

Формат А4

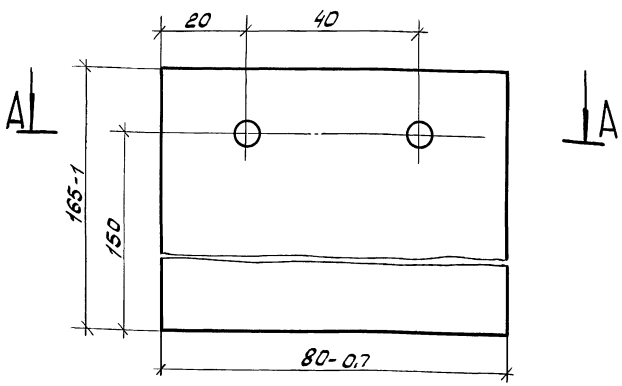

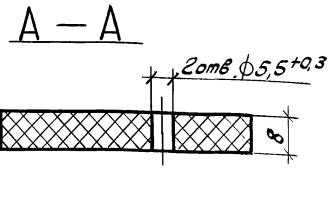

1.* Размер для справок.
2. Неуказанные предельные отклонения размеров ±t2/2.

Инв.№подл.	Подп. и дата	Взам.инв.№				
Зав.отд.	Исаков			1.435.3-27.3 02.00.04		
Н.контр.	Орлова			Пластина	Стадия: Р	Масса: 0,15	Масштаб: 1:1
Зам.зав.отд.	Кочергин				Лист	Листов 1
Рук.бриг.	Овечкин			Пластина I, лист, ТМКЩ - -П1-8×80×165-9,9 ГОСТ 7338-77	ЭКБ ВПО Союзстройконструкция
Инж.	Исакович				

Копировал

Формат А4

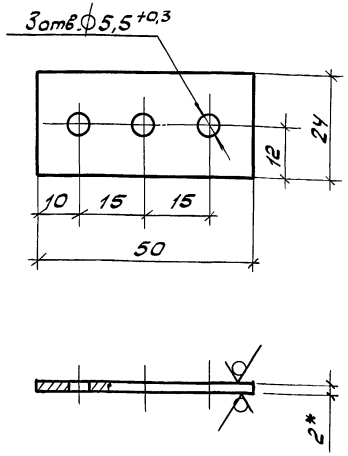

1.* Размер для справок.
2. Неуказанные предельные отклонения размеров ± t2/2.
3. Покрытие поверхности: грунтовка ПЛ-0213, ТУ6-10-1935-84, IV-ХЛ1.

Инв.№подл.	Подп. и дата	Взам.инв.№				
Зав.отд.	Исаков			1.435.3-27.3 02.00.05		
Н.контр.	Орлова			Приним	Стадия: Р	Масса: 0,01	Масштаб: 1:1
Зам.зав.отд.	Кочергин				Лист	Листов 1
Рук.бриг.	Овечкин			Лист Б1,5 ГОСТ 19903-74 Ст3 ГОСТ 16523-70	ЭКБ ВПО Союзстройконструкция"
Инж.	Исакович				

Копировал

Формат А4

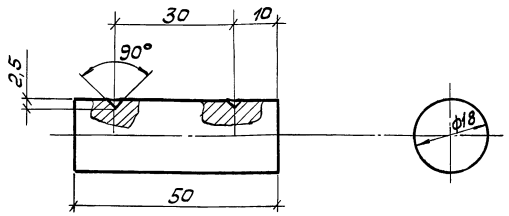

Неуказанные предельные отклонения размеров валов h14, остальных ± t2/2.

				1.435.3-27.3 02.00.06		
Зав.отд.	Исаков		23.10.85	Цилиндр	Стадия	Масса	Масштаб
Н.контр.	Орлова		23.10.85		Р	0,1	1:1
Зам.зав.отд.	Кочергин		23.10.85		Лист	Листов 1
Рук.бриг.	Овечкин		23.10.85	Ст3 ГОСТ 380-71	ЭКБ ВПО Союзстройконструкция
Инж.	Исакович		23.10.85		

Инв.№ подл. | Подп. и дата | Взам.инв.№

Копировал | Формат А4

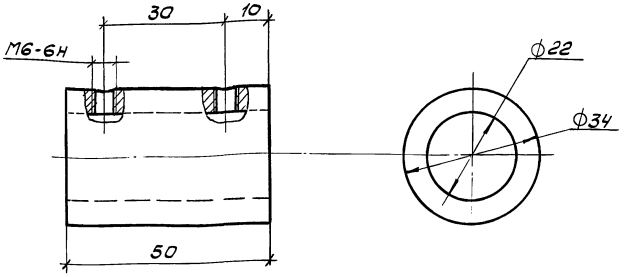

1. Неуказанные предельные отклонения размеров: отверстий H14, валов h14, остальных ± t2/2.
2. Покрытие наружной поверхности: грунтовка ПЛ-0213, ТУ6-10-1935-84, IV-ХЛ1.

				1.435.3-27.3 02.00.07		
Зав.отд.	Исаков		23.10.85	Втулка	Стадия	Масса	Масштаб
Н.контр.	Орлова		23.10.85		Р	0,2	1:1
Зам.зав.отд.	Кочергин		23.10.85		Лист	Листов 1
Рук.бриг.	Овечкин		23.10.85	Круг В36 ГОСТ 2590-71 / Ст3 ГОСТ 535-79	ЭКБ ВПО Союзстройконструкция
Инж.	Исакович		23.10.85		

20992-04 50

Инв.№ подл. | Подп. и дата | Взам.инв.№

Копировал | Формат А4

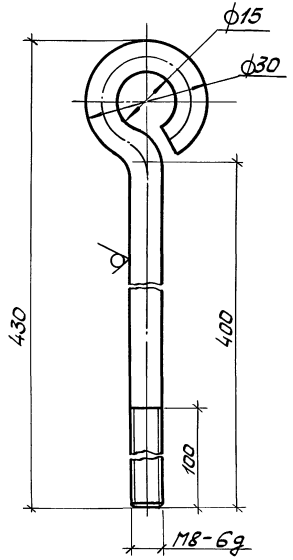

1. Неуказанные предельные отклонения размеров: валов -t_2, остальных $\pm t_2/2$.
2. Покрытие: Ц9 по ГОСТ 9.073-77*.

Зав.отд.	Исаков		23.10.85	1.435.3-27.3 02.00.08		
Н.контр.	Орлова		24.10.85	Стержень	Стадия: Р	Масса: 0,2	Масштаб: 1:1
Зам.зав.отд.	Кочергин		23.10.85		Лист	Листов 1
Рук.бриг.	Обечкин		23.10.85	Круг В8 ГОСТ 2590-71 / Ст3 ГОСТ 535-79	ЭКБ ВПО Союзстройконструкция
Инж.	Исакович		23.10.85		

Инв.№ подл. | Подп. и дата | Взам.инв.№

Копировал Пф-

Формат А4

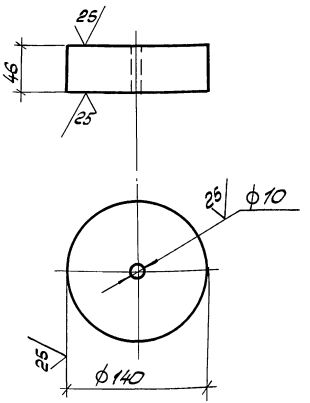

Предельные отклонения размеров $\pm t_2/2$.

Зав.отд.	Исаков		23.10.85	1.435.3-27.3 02.00.09		
Н. контр.	Орлова		24.10.85	Груз	Стадия: Р	Масса: 5,0	Масштаб: 1:4
Зам.зав.отд.	Кочергин		23.10.85		Лист	Листов 1
Рук.бриг.	Обечкин		23.10.85	Чугун СЧ21 ГОСТ 1412-79	ЭКБ ВПО Союзстройконструкция
Инж.	Исакович				

Инв.№ подл. | Подп. и дата | Взам.инв.№

Копировал Пф-

Формат А4

Формат	Зона	Поз.	Обозначение	Наименование	Кол.	Примечание
				Документация		
А4			1.435.3-27.3 03.00.00СБ	Сборочный чертеж		
				Сборочные единицы		
А4		1	1.435.3-27.3 03.01.00	Башмак	1	
				Детали		
А4		2	1.435.3-27.3 03.00.01	Основание	1	
				Стандартные изделия		
		3		Винт ВГМ6дх16.58.099 ГОСТ 17474-80	3	

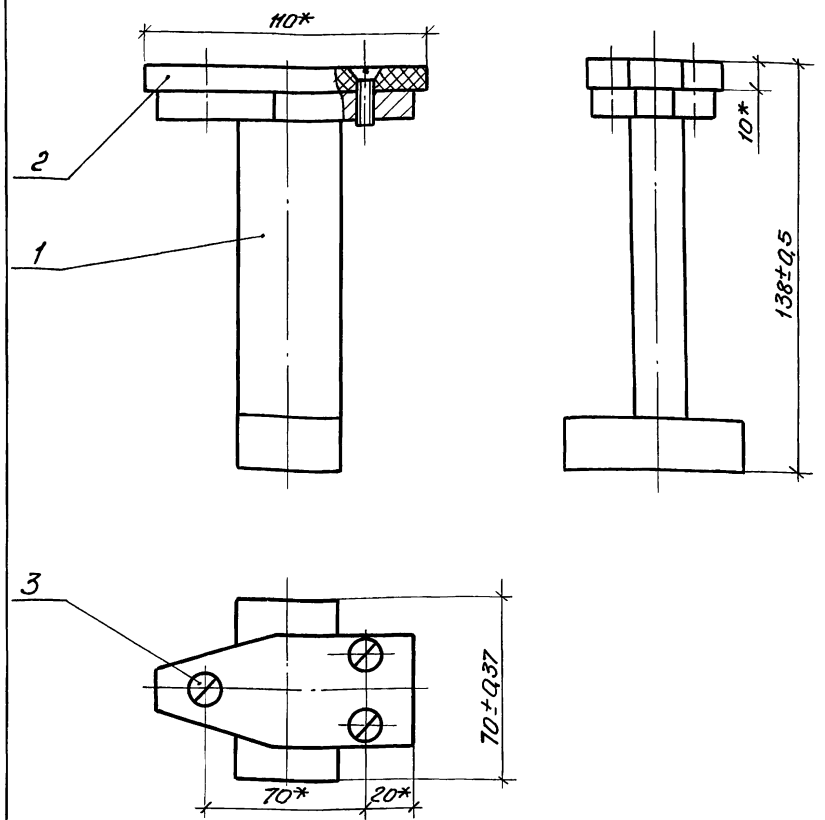

* Размеры для справок.

Зав. отд.	Исаков		23.10.85	1.435.3-27.3 03.00.00
Н. контр.	Орлова		24.10.85	
Зам. зав. отд.	Кочергин		23.10.85	Башмак
Рук. бриг.	Овечкин		23.10.85	
Инж.	Исакович		22.10.85	

Стадия	Лист	Листов
Р		1

ЭКБ ВПО Союзстройконструкция

Копировал

Формат А4

Зав. отд.	Исаков		23.10.85	1.435.3-27.3 03.00.00СБ
Н. контр.	Орлова		24.10.85	
Зам. зав. отд.	Кочергин		23.10.85	Башмак. Сборочный чертеж
Рук. бриг.	Овечкин		23.10.85	
Инж.	Исакович		22.10.85	

Стадия	Масса	Масштаб
Р	1,77	1:2
Лист	Листов 1	

ЭКБ ВПО Союзстройконструкция

Копировал

Формат А4

Формат	Зона	Поз	Обозначение	Наименование	Кол.	Примеч.
				Документация		
А4			1.435.3-27.3 03.01.00 СБ	Сборочный чертеж		
				Детали		
А4		1	1.435.3-27.3 03.01.01	Основание	1	
Б4		2	1.435.3-27.3 03.01.02	Стойка	1	0,63 кг
				Полоса 20×40 ГОСТ 103-76 / 0,8-1-а-Т ГОСТ 535-79		
				L = 100 мм		
Б4		3	1.435.3-27.3 03.01.03	Поперечина	1	0,44 кг
				Полоса 20×40 ГОСТ 103-76 / 0,8-1-а-Т ГОСТ 535-79		
				L = 70 мм		

Зав. отд.	Исаков		23.10.85	1.435.3-27.3 03.01.00		
Н. контр.	Орлова		23.10.85	Башмак	Стадия: Р	Лист: —	Листов: 1
Зам. зав. отд.	Кочергин		23.10.85		ЭКБ ВПО Союзстройконструкция	
Рук. бриг.	Овечкин		23.10.85			
Инж.	Жучкова		22.10.85			

Инв. № подл. | Подп. и дата | Взам. инв. №

Копировал | Формат А4

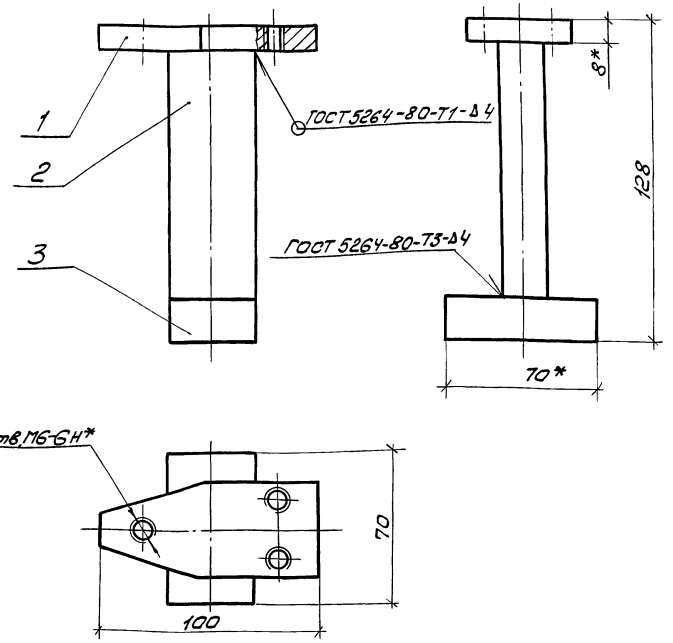

1.* Размеры для справок.
2. Неуказанные предельные отклонения размеров валов - t2.
3. Покрытие поверхности: грунтовка ПЛ-0213 ТУ6-10-1935-84, IV - ХЛ1.

Зав. отд.	Исаков		23.10.85	1.435.3-27.3 03.01.00 СБ		
Н. контр.	Орлова		23.10.85	Башмак. Сборочный чертеж	Стадия: Р	Масса: 1,32	Масштаб: 1:2
Зам. зав. отд.	Кочергин		23.10.85		Лист	Листов 1
Рук. бриг.	Овечкин		23.10.85		ЭКБ ВПО Союзстройконструкция	
Инж.	Жучкова		22.10.85			

Инв. № подл. | Подп. и дата | Взам. инв. №

Копировал | Формат А4

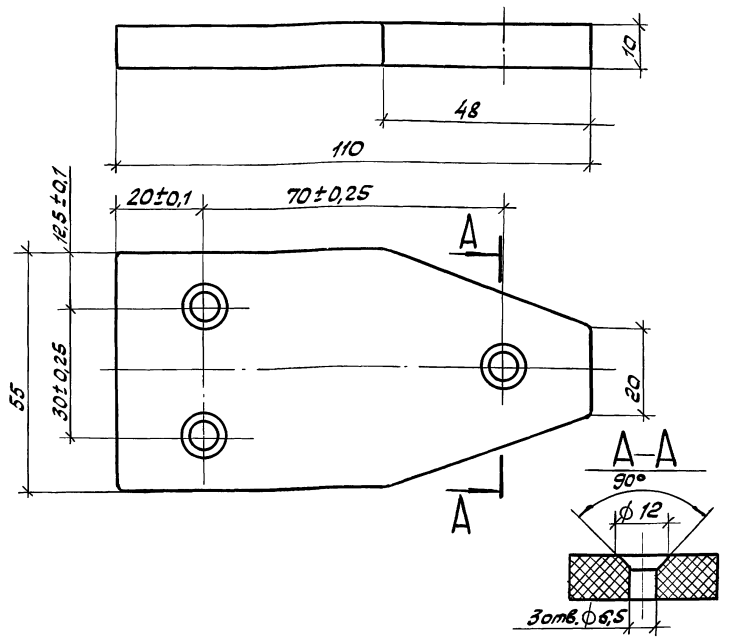

1. Неуказанные радиусы скруглений 0,5 мм.
2. Неуказанные предельные отклонения размеров отверстий $+t_2$, валов $-t_2$, остальных $\pm t_2/2$.

Инв. № подл.	Подп. и дата	Взам. инв. №

Зав. отд.	Исаков		25.10.85	1.435.3-27.3 03.00.01		
Н. контр.	Орлова		25.10.85	Основание	Стадия: Р; Масса: 0,4; Масштаб: 1:1	
Зам. зав. отд.	Кочергин		28.10.85		Лист; Листов 1	
Рук. бриг.	Овечкин		23.10.85	Текстолит ПТК-1-10 ГОСТ 5-78Б	ЭКБ ВПО "Союзстройконструкция"	
Инж.	Жучкова		22.10.85			

Копировал — Формат А4

Формат	Зона	Поз.	Обозначение	Наименование	Кол.	Примеч.
				Документация		
А3			1.435.3-27.3 ОУ.00.000Сб	Сборочный чертеж		
				Сборочные единицы		
А4		1	1.435.3-27.3 ОУ.01.00	Башмак	1	
				Детали		
А4		3	1.435.3-27.3 ОУ.00.01	Основание	1	
				Стандартные изделия		
		5		Винт В2 М6-6gх16.58.016 ГОСТ 17474-80	4	

Инв. № подл.	Подп. и дата	Взам. инв. №

Зав. отд.	Исаков		25.10.85	1.435.3-27.3 04.00.00		
Н. контр.	Орлова		25.10.85	Башмак	Стадия: Р; Лист; Листов 1	
Зам. зав. отд.	Кочергин		23.10.85		ЭКБ ВПО "Союзстройконструкция"	
Рук. бриг.	Овечкин		23.10.85			
Инж.	Жучкова		22.10.85			

Копировал — Формат А4

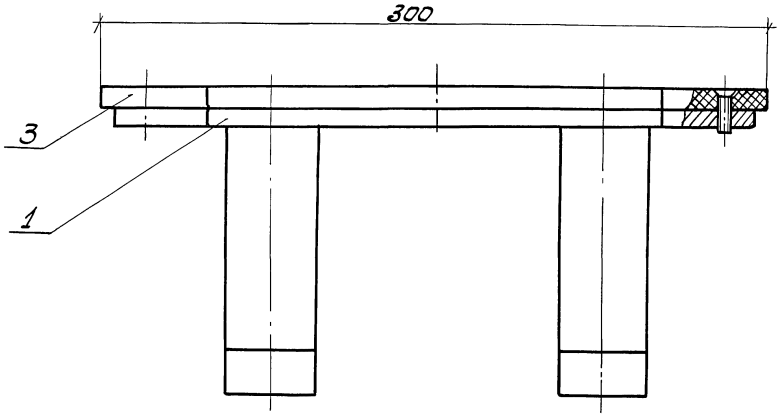

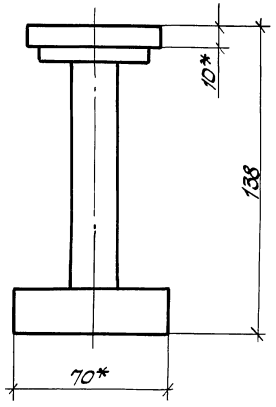

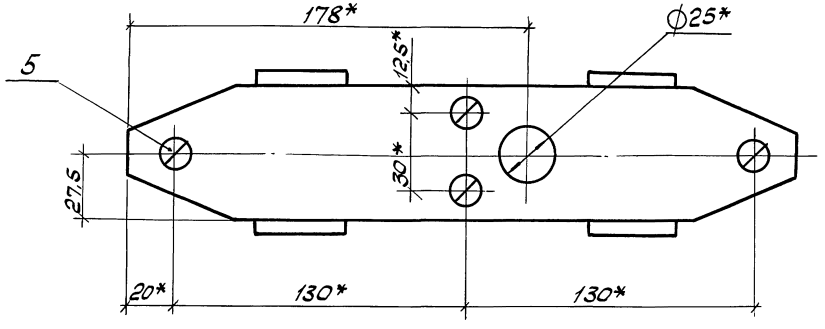

1. * Размеры для справок.
2. Неуказанные предельные отклонения размеров: валов - t_2, остальных $\pm t_2/2$.

				1.435.3-27.3 04.00.00СБ	
Зав.отд.	Исаков		23.10.85	Башмак. Оборочный чертеж	Стадия: Р; Масса: 2,6; Масштаб: 1:1
Н. контр.	Орлова		11.10.85		Лист; Листов 1
Зам.зав.отд.	Кочергин		23.10.85		ЭКБ ВПО Союзстройконструкция
Рук.бриг.	Овечкин		23.10.85		
Инж.	Жучкова		23.10.85		

Копировал

Инв.№подл. | Подп. и дата | Взам.инв.№

Формат	Зона	Поз.	Обозначение	Наименование	Кол.	Примеч.
				Документация		
А4			1.435.3-27.3 04.01.00СБ	Сборочный чертеж		
				Детали		
Б4		1	1.435.3-27.3 03.01.02	Стойка	2	0,63 кг
				Полоса 20×40 ГОСТ 103-76 / 08-1-а-Т ГОСТ 535-79		
				L = 100 мм		
Б4		2	1.435.3-27.3 03.01.03	Поперечина	2	0,44 кг
				Полоса 20×40 ГОСТ 103-76 / 08-1-а-Т ГОСТ 535-79		
				L = 70 мм		
А3		3	1.435.3-27.3 04.01.01	Основание	1	

Зав. отд	Исаков		23.10.85	1.435.3-27.3 04.01.00
Н. контр.	Орлова		23.10.85	
Зам. зав. отд	Кочергин		23.10.85	Башмак
Рук. бриг.	Овечкин		23.10.85	Стадия: Р; Лист; Листов: 1
Инж.	Жучкова		23.10.85	ЭКБ ВПО "Союзстройконструкция"

Копировал Формат А4

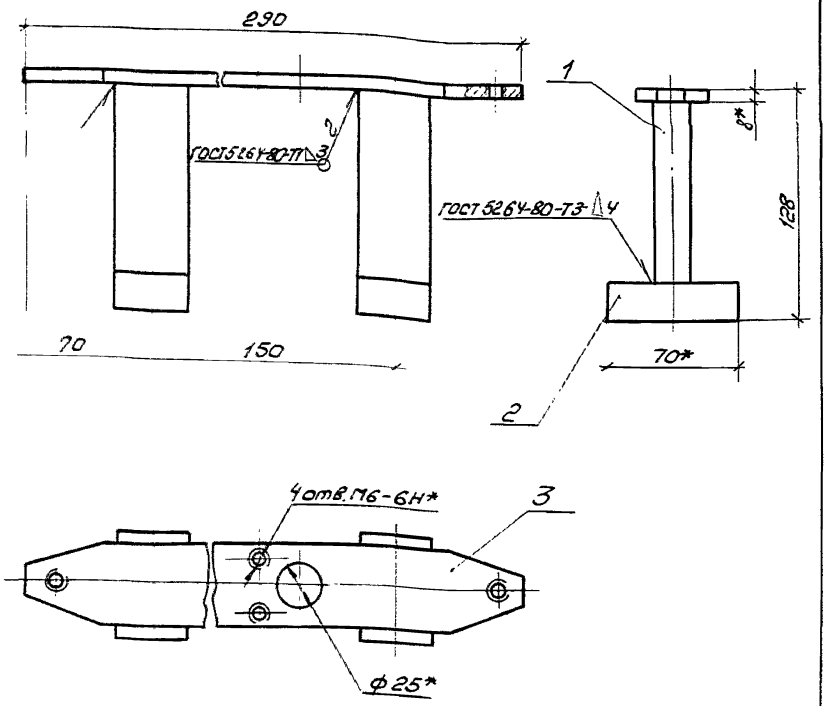

1.* Размеры для справок.
2. Неуказанные предельные отклонения размеров валов $\pm t_2$, остальных $\pm t_2/2$.
3. Покрытие поверхности: грунтовка ПЛ-0213, ТУ6-10-1935-84, IV-ХЛ1.

Зав. отд	Исаков		23.10.85	1.435.3-27.3 04.01.00СБ
Н. контр.	Орлова		23.10.85	
Зам. зав. отд	Кочергин		23.10.85	Башмак. Сборочный чертеж
Рук. бриг.	Овечкин		23.10.85	Стадия: Р; Масса: 2,4; Масштаб: 1:2,5
Инж.	Жучкова		23.10.85	Лист; Листов: 1
				ЭКБ ВПО Союзстройконструкций

Копировал Формат А4

12,5

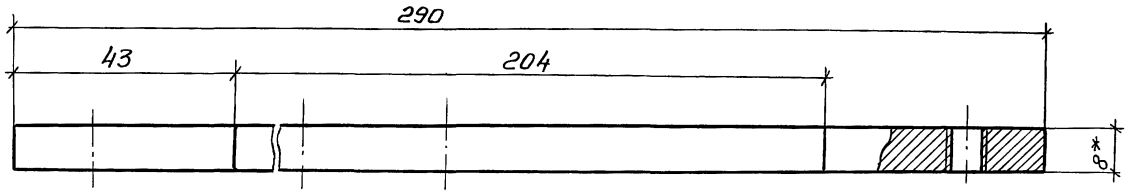

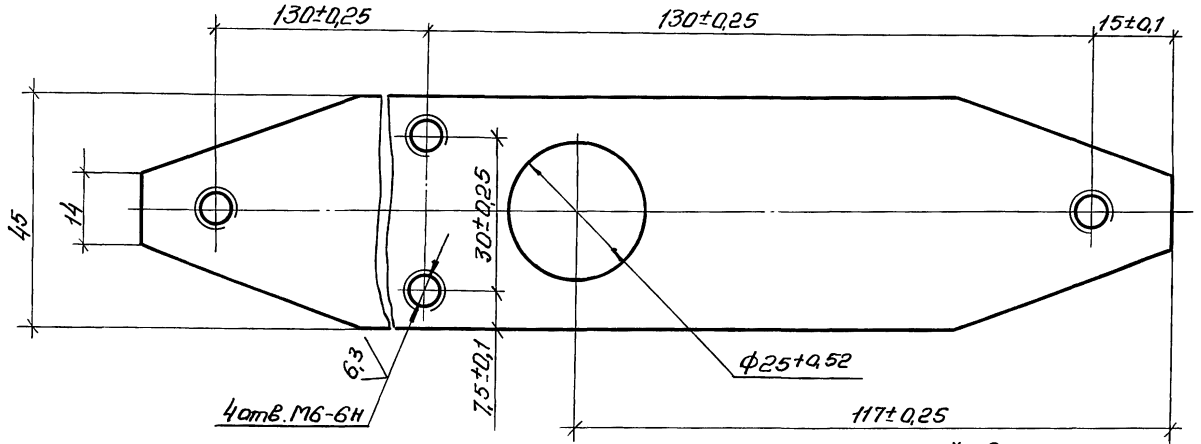

1.* Размеры для справок.
2. Неуказанные предельные отклонения размеров валов – t_2, остальных $\pm t_2/2$.
3. Неуказанные радиусы 1,5 мм.

				1.435.3-27.3 04.01.01			
				Основание	Стадия	Масса	Масштаб
					Р	0,6	1:1
Зав.отд.	Исаков		23.10.85		Лист	Листов 1	
Н.контр.	Орлова		23.10.85				
Гл.инж.отд.	Кочергин		23.10.85		ЭКБ ВПО Союзстройконструкция		
Рук.бриг.	Овечкин		23.10.85	Лист Б8 ГОСТ 19903-74 / Ст 3 ГОСТ 14637-79			
Инж.	Жучкова		23.10.85				

20992-04 57

Копировал

Формат А3

Инв.№подл. | Подп. и дата | Взам.инв.№

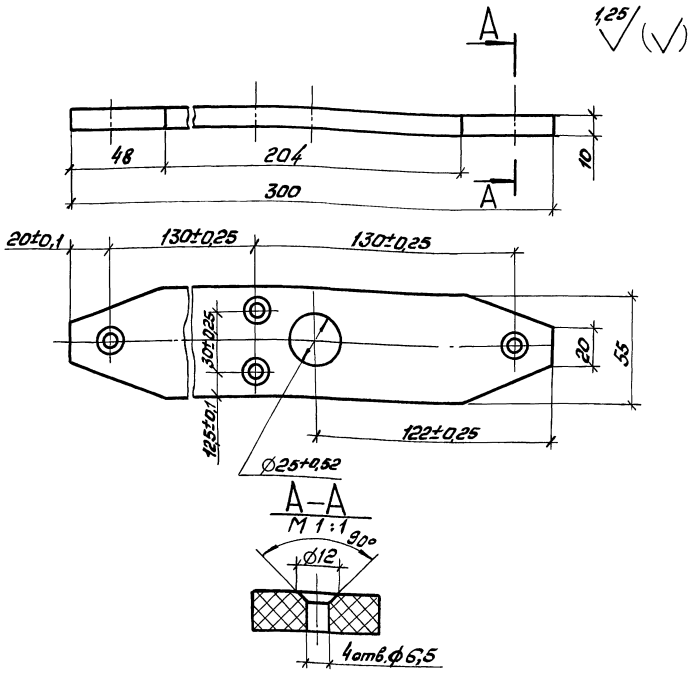

1. Неуказанные радиусы скруглений 0,5 мм.
2. Неуказанные предельные отклонения размеров: отверстий $\pm t_2$, валов $-t_2$, остальных $\pm t_2/2$.

Формат	Зона	Поз.	Обозначение	Наименование	Кол.	Примеч.
				Документация		
А3			1.435.3-27.3 05.00.00СБ	Сборочный чертеж		
				Сборочные единицы		
А4		1	1.435.3-27.3 05.01.00	Кронштейн	1	
				Детали		
А4		3	1.435.3-27.3 05.00.01	Планка	1	
А4		4	1.435.3-27.3 05.00.02	Пластина	1	
				Стандартные изделия		
		6		Винт В2.М5-6g×16.58.099 ГОСТ 17473-80	3	

Взам. инв. № | Подп. и дата | Инв. № подл.

Зав. отд.	Исаков		23.10.85
Н. контр.	Орлова		24.10.85
Зам. зав. отд.	Кочергин		23.10.85
Рук. бриг.	Овечкин		23.10.85
Инж.	Жучкова		23.10.85

1.435.3-27.3 04.00.01

Основание

Стадия	Масса	Масштаб
Р	0,15	1:2
Лист	Листов 1	

Текстолит ПТК-1-10 ГОСТ 5-78Е

ЭКБ ВПО Союзстройконструкция

Копировал

Формат А4

Зав. отд.	Исаков		23.10.85
Н. контр.	Орлова		24.10.85
Зам. зав. отд.	Кочергин		23.10.85
Рук. бриг.	Овечкин		23.10.85
Инж.	Жучкова		23.10.85

1.435.3-27.3 05.00.00

Упор

Стадия	Лист	Листов
Р		1

ЭКБ ВПО Союзстройконструкций

Копировал

Формат А4

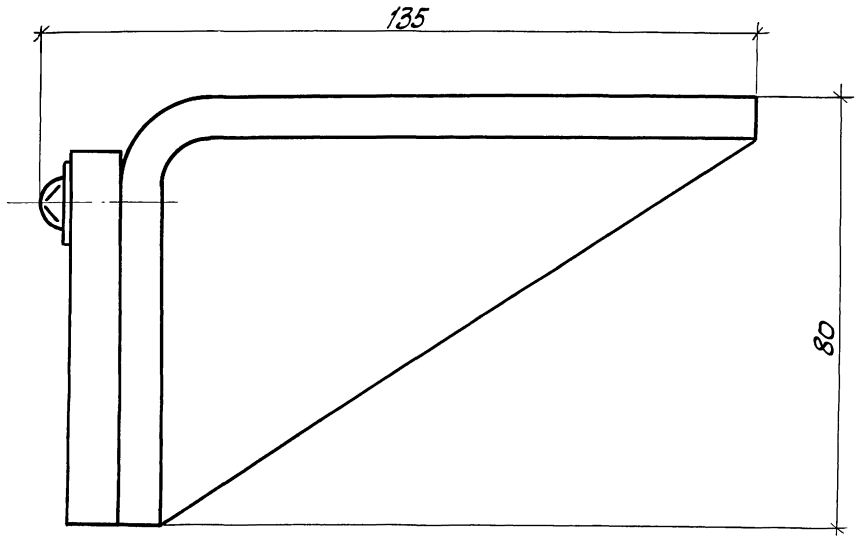

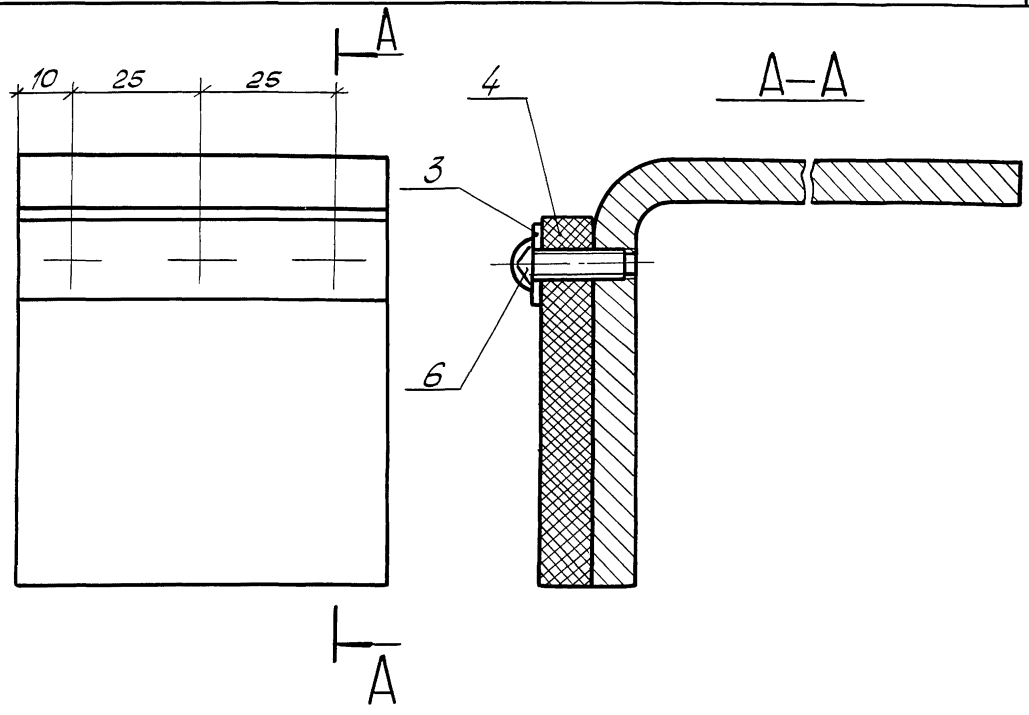

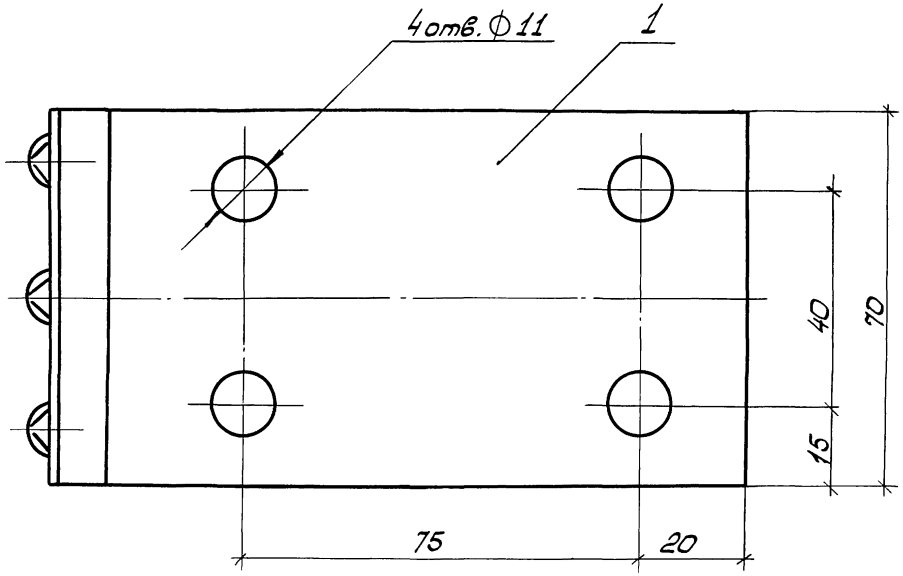

1. Размеры для справок.
2. Неуказанные предельные отклонения размеров валов - t_2, остальных $\pm t_2/2$.

				1.435.3-27.3 05.00.00СБ			
				Упор. Сборочный чертеж	Стадия	Масса	Масштаб
					Р	1,45	1:1
					Лист	Листов 1	
Зав. отд.	Исаков		23.10.85		ЭКБ ВПО Союзстройконструкция		
Н. контр.	Орлова		24.10.85				
Зам. зав. отд.	Кочергин		23.10.85				
Рук. бриг.	Овечкин		23.10.85				
Инж.	Жучкова		23.10.85				

Инв. № подл. | Подп. и дата | Взам. инв. №

Формат	Зона	Поз.	Обозначение	Наименование	Кол.	Примеч
				Документация		
А4			1.435.3-27.3 05.01.00СБ	Сборочный чертеж		
				Детали		
А4		1	1.435.3-27.3 05.01.01	Косынка	1	
А4		2	1.435.3-27.3 05.01.02	Уголок	1	

Зав. отд.	Исаков		23.10.85	1.435.3-27.3 05.01.00		
Н. контр.	Орлова		24.10.85			
Зам. зав. отд.	Кочергин		23.10.85	Кронштейн	Стадия: Р	Лист:	Листов: 1
Рук. бриг.	Овечкин		23.10.85		ЭКБ ВПО Союзстройконструкция	
Инж.	Жучкова		23.10.85			

Копировал Формат А4

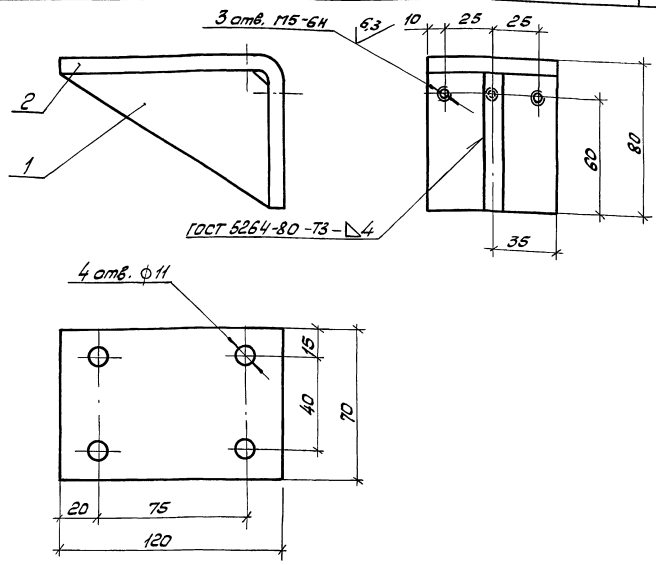

1. Неуказанные предельные отклонения размеров: отверстий $\pm t_2$, валов $-t_2$, остальных $\pm t_2/2$.
2. Покрытие наружной поверхности: грунтовка ПЛ-0213 ТУ6-10-1935-84, IV-ХЛ1.

Зав. отд.	Исаков		23.10.85	1.435.3-27.3 05.01.00СБ		
Н. контр.	Орлова		24.10.85			
Зам. зав. отд.	Кочергин		23.10.85	Кронштейн. Сборочный чертеж	Стадия: Р	Масса: 1,3	Масштаб: 1:2
Рук. бриг.	Овечкин		23.10.85		Лист:	Листов: 1
Инж.	Жучкова		23.10.85		ЭКБ ВПО Союзстройконструкция	

Копировал Формат А4

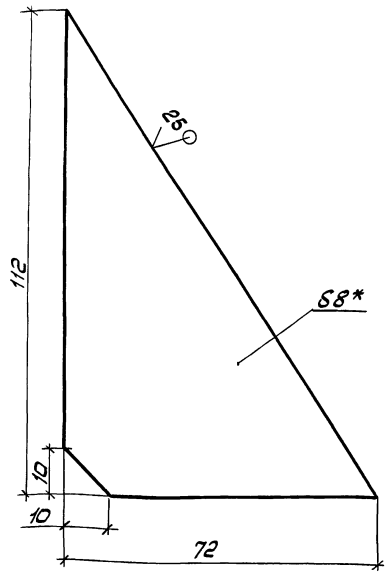

1.* Размер для справок.
2. Неуказанные предельные отклонения размеров: валов - t_2, остальных $\pm t_2/2$.

Зав.отд.	Исаков		25.10.85	1.435.3-27.3 05.01.01		
Н. контр.	Орлова		25.10.85	Косынка	Стадия: Р	Масса: 0,25	Масштаб: 1:1
Зам.завотд.	Кочергин		23.10.85		Лист	Листов 1
Рук. бриг.	Овечкин		23.10.85	68 ГОСТ 19903-74 / Ст3 ГОСТ 14637-79	ЭКБ ВПО Союзстройконструкция
Инж.	Жучкова		22.10.85		

Копировал | Формат А4

Инв. № подл. | Подп. и дата | Взам. инв. №

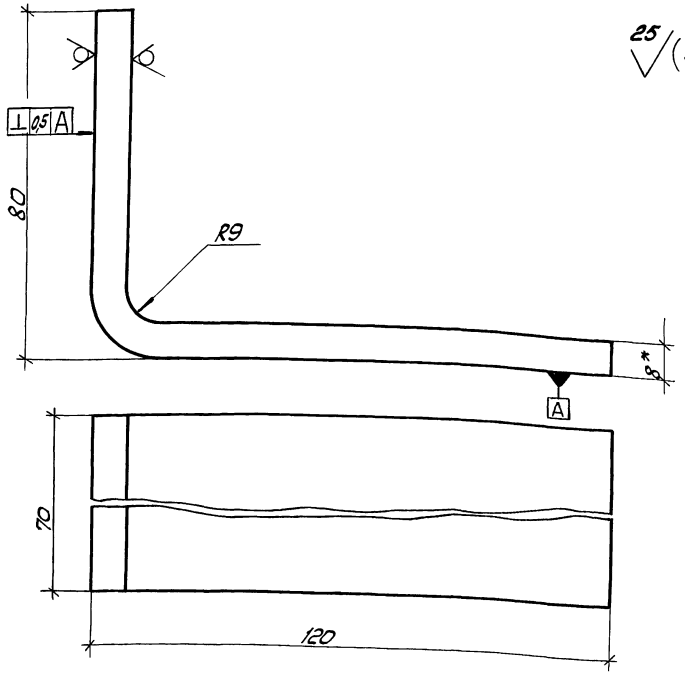

1.* Размер для справок.
2. Неуказанные предельные отклонения размеров валов - t_2, остальных $\pm t_2/2$.

Зав.отд.	Исаков		25.10.85	1.435.3-27.3 05.01.02		
Н.контр.	Орлова		25.10.85	Уголок	Стадия: Р	Масса: 0,9	Масштаб: 1:1
Зам.завотд.	Кочергин		23.10.85		Лист	Листов 1
Рук.бриг.	Овечкин		23.10.85	68 ГОСТ 19903-74 / Ст3 ГОСТ 14637-79	ЭКБ ВПО Союзстройконструкция
Инж.	Жучкова		22.10.85		

Копировал | 20992-04 61 | Формат А4

Инв. № подл. | Подп. и дата | Взам. инв. №

25 (√)

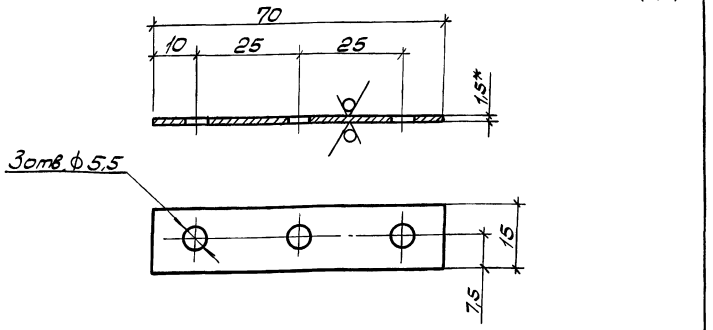

1. * Размер для справок.
2. Неуказанные предельные отклонения размеров: отверстий $+t_2$, валов $-t_2$, остальных $\pm t_2/2$.
3. Покрытие наружной поверхности: грунтовка ПЛ-0213, ТУ6-10-1935-84, IV-ХЛ1.

				1.435.3-27.3 05.00.01		
				Планка	Стадия: Р; Масса: 0,01; Масштаб: 1:1	
					Лист	Листов 1
Зав.отд.	Исаков		23.10.85	Лист Б1.5 ГОСТ 19904-74 / Ст3 ГОСТ 16523-70	ЭКБ ВПО Союзстройконструкция	
Н. контр.	Орлова		24.10.85			
Зам.зав.отд.	Кочергин		23.10.85			
Рук. бриг.	Овечкин		23.10.85			
Инж.	Жучкова		22.10.85			

Подп. и дата | Взам. инв. № | Инв. № подл.

Копировал | Формат А4

25 (√)

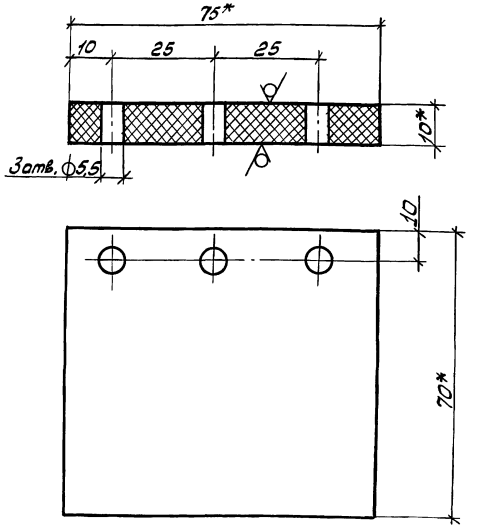

1. * Размеры для справок.
2. Неуказанные предельные отклонения размеров: отверстий $+t_2$, валов $-t_2$, остальных $\pm t_2/2$.

				1.435.3-27.3 05.00.02		
				Пластина	Стадия: Р; Масса: 0,09; Масштаб: 1:1	
					Лист	Листов 1
Зав.отд.	Исаков		23.10.85	Пластина I, лист ТМКЦ-Пл-10×70×75-9,9 ГОСТ 7338-77	ЭКБ ВПО Союзстройконструкция	
Н. контр.	Орлова		24.10.85			
Зам.зав.отд.	Кочергин		23.10.85			
Рук. бриг.	Овечкин		23.10.85			
Инж.	Жучкова		22.10.85			

Подп. и дата | Взам. инв. № | Инв. № подл.

Копировал | Формат А4

Формат	Зона	Поз.	Обозначение	Наименование	Кол.	Примечание
				Документация		
А3			1.435.3-27.3 06.00.000Сб	Сборочный чертеж		
				Сборочные единицы		
А4		1	1.435.3-27.3 06.01.00	Кронштейн	1	
А4		2	1.435.3-27.3 06.02.00	Коромысло	1	
				Детали		
А4		3	1.435.3-27.3 06.00.01	Ролик	2	
А4		4	1.435.3-27.3 06.00.02	Втулка	2	
А4		5	-01	Втулка	2	
А4		6	1.435.3-27.3 06.00.03	Втулка	1	
А4		7	1.435.3-27.3 06.00.04	Ось	2	
А4		8	1.435.3-27.3 06.00.05	Ось	1	
А4		9	1.435.3-27.3 06.00.06	Шайба	2	

Инв. № подл. | Подп. и дата | Взам. инв. №

Зав. отд.	Исаков		23.10.85
Н. контр.	Орлова		24.10.85
Зап. зав. отд.	Кочергин		23.10.85
Рук. бриг.	Овечкин		23.10.85
Инж.	Исаковичу		24.10.85

1.435.3-27.3 06.00.00

Каретка

Стадия	Лист	Листов
Р	1	2

ЭКБ ВПО Союзстройконструкция

Копировал

Формат А4

Формат	Зона	Поз.	Обозначение	Наименование	Кол.	Примечание
				Стандартные изделия		
		12		Кольцо 1.А40	2	
				ГОСТ 13941-68		
		13		Подшипник 60203	2	
				ГОСТ 7242-81		
		14		Болт М12-8g×45.56.099	4	
				ГОСТ 7798-70		
		15		Гайка М12-6Н.5.099	4	
				ГОСТ 5918-73		
		16		Шайба 18.01.119	2	
				ГОСТ 10450-78		
		17		Шайба 30.01.119	1	
				ГОСТ 10450-78		
		18		Шплинт 3,2×28-001	4	
				ГОСТ 397-79		
		19		Шплинт 4×25-001	2	
				ГОСТ 397-79		
		20		Шплинт 6,3×40-001	1	
				ГОСТ 397-79		

Инв. № подл. | Подп. и дата | Взам. инв. №

1.435.3-27.3 06.00.00 Лист 2

Копировал

Формат А4

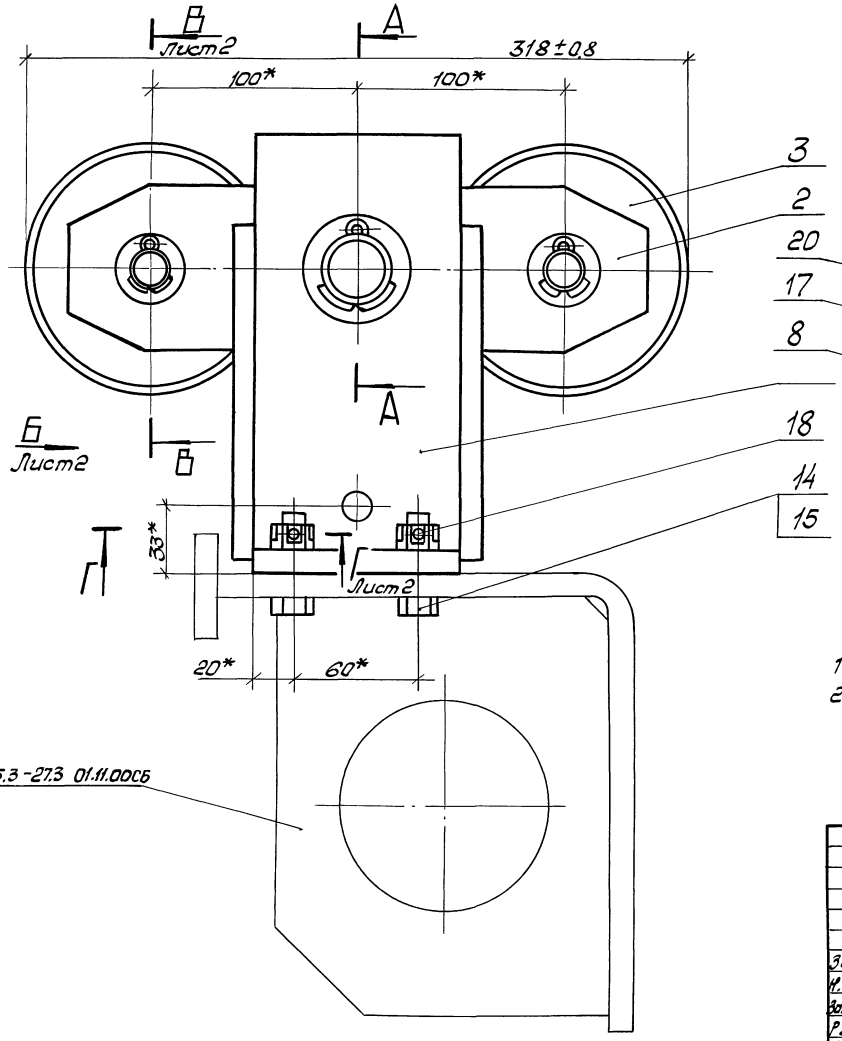

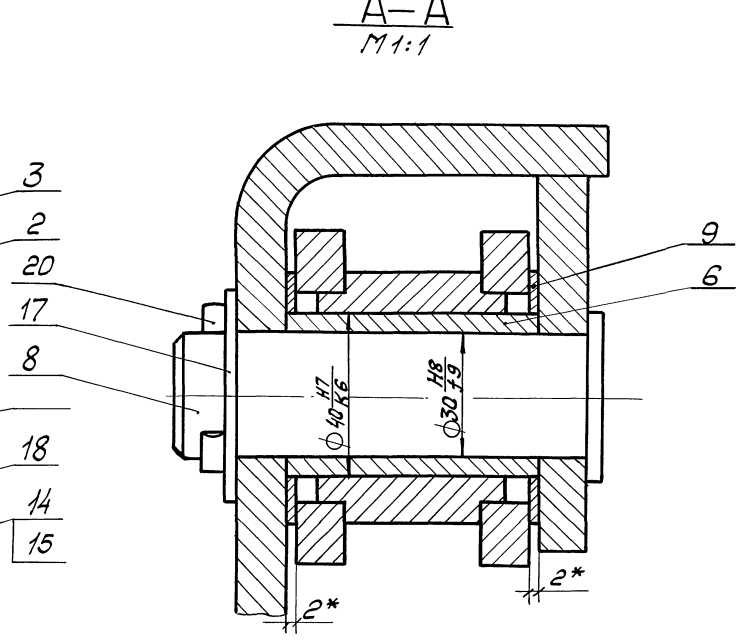

1. * Размеры для справок.
2. Смазка подшипников поз. 13 ЦИАТИМ-201 ГОСТ 6267-74.

				1.435.3-27.3 06.00.00СБ	
				Каретка. Сборочный чертеж	Стадия: Р; Масса: 14,0; Масштаб: 1:2
Зав.отд	Исаков		23.10.85		Лист 1 Листов 2
Н.контр	Орлова		23.10.85		
Зот.зав.отд	Качергин		23.10.85		ЭКБ ВПО "Союзстройконструкция"
Рук.бриг.	Овечкин		23.10.85		
Инж.	Исакович		22.10.85		

Инв. № подл. | Подп. и дата | Взам. инв. №

Копировал ОПА

20992-04 64

Формат А3

Вид Б лист1

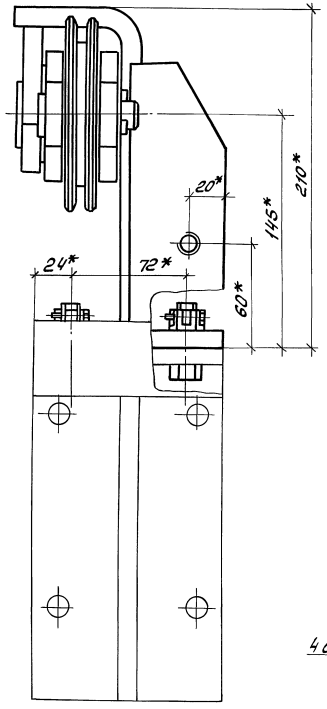

В — В лист1
М1:1

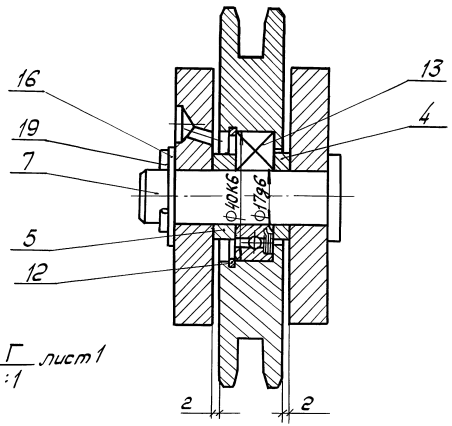

Г — Г лист1
М1:1

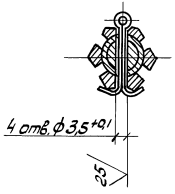

Инв. № подл.	Подп. и дата	Взам. инв. №

1.435.3-273.06.00.00СБ

Лист 2

Формат	Зона	Поз.	Обозначение	Наименование	Кол.	Примечание
				Документация		
А4			1.435.3-27.3. .06.01.00СБ	Сборочный чертеж		
				Детали		
А4		1	1.435.3-27.3 06.01.01	Ребро	2	
А4		2	1.435.3-27.3 06.01.02	Ухо	1	
А4		3	1.435.3-27.3 06.01.03	Уголок	1	
БЧ		4	1.435.3-27.3 06.01.04	Основание	1	1,1кг
				Лист $\frac{\text{В12 ГОСТ 19903-74}}{\text{Ст3 ГОСТ 14637-79}}$		
				100×120мм		

1.435.3-27.3 06.01.00

				Стадия	Лист	Листов
Зав.отд.	Исаков		24.10.85	Р		1
Н.контр.	Орлова		25.10.85	Кронштейн	ЭКБ ВПО Союзстройконструкция	
Зам.зав.отд.	Качергин		23.10.85			
Рук.бриг.	Овечкин		23.10.85			
Инж.	Исакович		22.10.85			

Копировал Формат А4

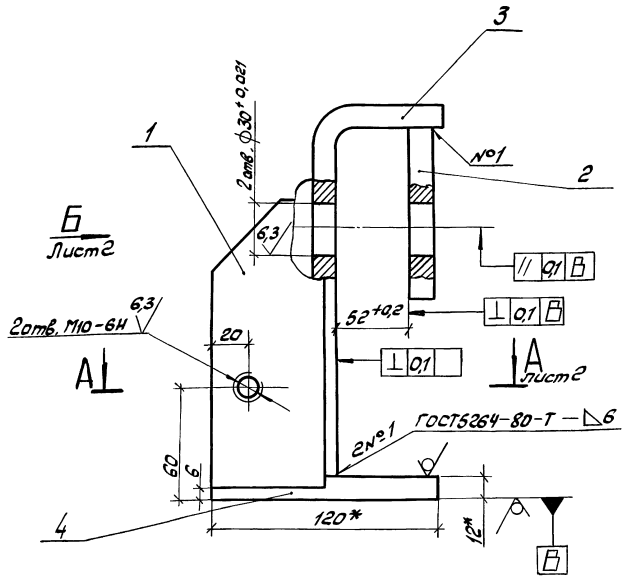

1.* Размеры для справок.
2. Неуказанные предельные отклонения размеров: валов $-t_2$, отверстий $+t_2$, остальных $\pm t_2/2$.
3. Покрытие поверхности: грунтовка ПЛ-0213 ТУ8-10-1935-84, IV-ХЛ1.

1.435.3-27.3 06.01.00СБ

				Стадия	Масса	Масштаб
Зав.отд.	Исаков		25.10.85	Р	5,5	1:2
Н.контр.	Орлова		25.10.85	Кронштейн. Сборочный чертеж	Лист 1	Листов 2
Зам.зав.отд.	Качергин		23.10.85		ЭКБ ВПО Союзстройконструкция	
Рук.бриг.	Овечкин		23.10.85			
Инж.	Исакович		22.10.85			

Копировал 20992-04 66 Формат А4

А—А лист1

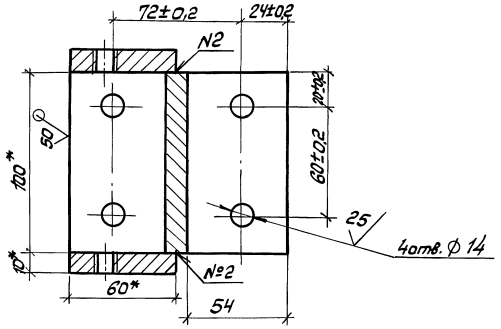

Вид Б лист1

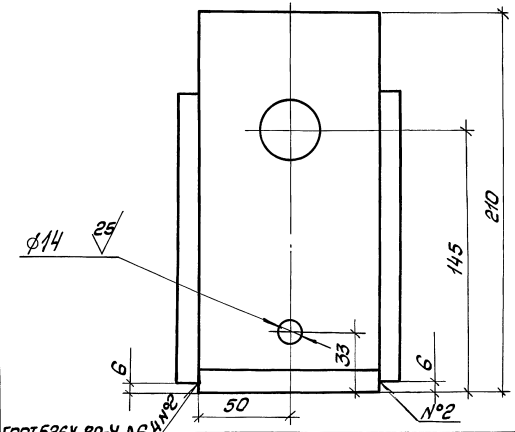

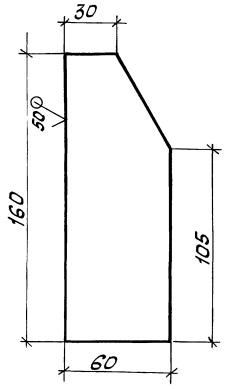

Неуказанные предельные отклонения размеров ±t2/2.

				1.435.3-273.06.01.01		
				Ребро	Стадия: Р; Масса: 0,6; Масштаб: 1:2	
Зав.отд.	Исаков		25.10.85		Лист	Листов 1
Н.контр.	Орлова		25.10.85			
Гл.инж.зав.	Кочергин		25.10.85	Б10 ГОСТ 19903-74	ЭКБ ВПО	
Рук.бриг.	Овечкин		25.10.85	Лист Ст3 ГОСТ 14637-79	Союзстройконструкций	
Инж.	Исакович		25.10.85			

Взам.инв.№ | Подп. и дата | Инв.№подл.

1.435.3-273 06.01.00СБ | Лист 2

Копировал | Формат А4

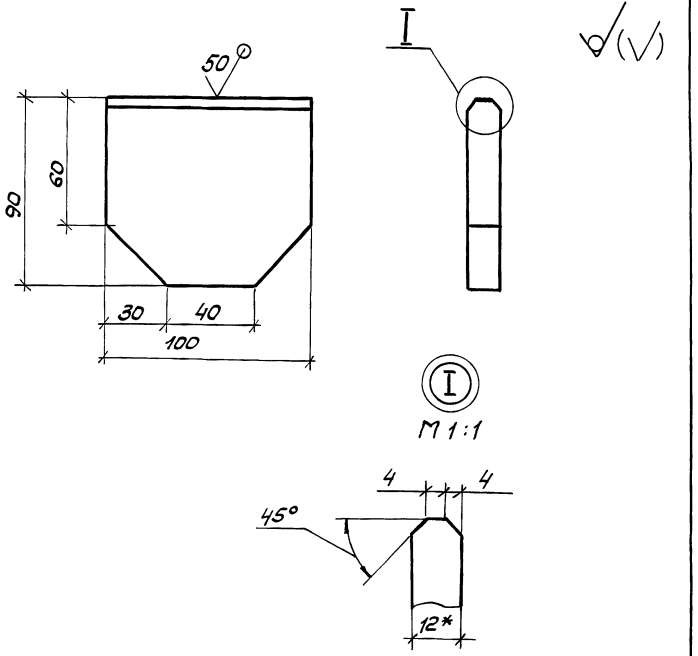

1.* Размер для справок.
2. Предельные отклонения размеров ± t2/2.

				1.435.3-27.3 06.01.02		
				Ухо	Стадия: Р	Масса: 0,67	Масштаб: 1:2
					Лист	Листов 1
Зав.отд.	Исаков		25.10.85	Б12 ГОСТ 19903-74 Ст3 ГОСТ 14637-79	ЭКБ ВПО Союзстройконструкция
Н. контр.	Орлова		23.10.85		
Зав.эам.отд.	Кочергин		23.10.85		
Рук. бриг.	Овечкин		23.10.85		
Инж.	Исакович		22.10.85		

Инв. № подл. | Подп. и дата | Взам. инв. №

Копировал | Формат А4

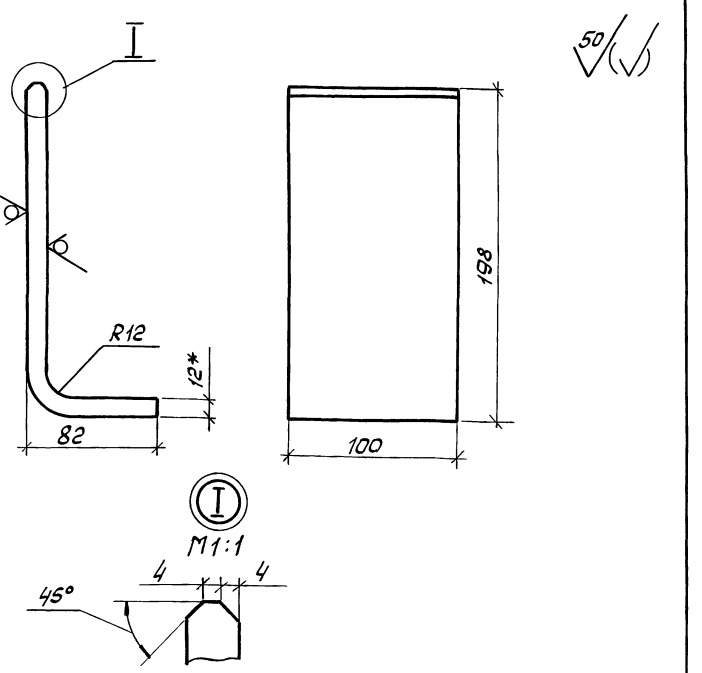

1.* Размер для справок.
2. Предельные отклонения размеров ± t2/2.

				1.435.3-27.3 06.01.03		
				Уголок	Стадия: Р	Масса: 2,5	Масштаб: 1:2,5
					Лист	Листов 1
Зав.отд.	Исаков		25.10.85	Б12 ГОСТ 19903-74 Ст3 ГОСТ 14637-79	ЭКБ ВПО Союзстройконструкция
Н. контр.	Орлова		25.10.85		
Зам.зав.отд.	Кочергин		23.10.85		
Рук. бриг.	Овечкин		23.10.85		
Инж.	Исакович		22.10.85		

Инв. № подл. | Подп. и дата | Взам. инв. №

Копировал | 20992-04 68 | Формат А4

Формат	Зона	Поз.	Обозначение	Наименование	Кол.	Примечание
				Документация		
А4			1.4353-27.3 06.02.00СБ	Сборочный чертеж		
				Детали		
А4		1	1.4353-27.3 06.02.01	Втулка	1	
А4		2	1.4353-27.3 06.02.02	Щека	2	

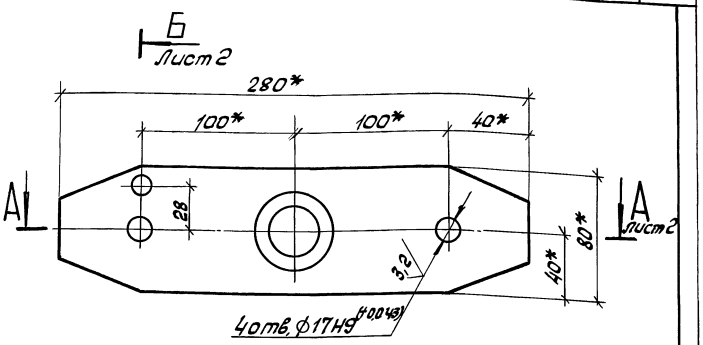

1. * Размеры для справок.
2. Неуказанные предельные отклонения размеров ±t2/2.
3. Покрытие наружной поверхности: грунтовка ПЛ-0213, ТУ6-10-1935-84, IV-ХЛ1.

Зав.отд.	Исаков		25.10.85	1.4353-27.3 06.02.00		
Н. контр.	Орлова		25.10.85			
Зам.зав.отд.	Кочергин		23.10.85	Коромысло	Стадия:	Лист: 1	Листов: 1
Рук. бриг.	Овечкин		23.10.85			
Инж.	Исаковичу		22.10.85		ЭКБ ВПО Союзстройконструкция	

Копировал Формат А4

				1.4353-27.3 06.02.00СБ			
Зав.отд.	Исаков		25.10.85	Коромысло. Сборочный чертеж	Стадия: Р	Масса: 4,05	Масштаб: 1:2,5
Н. контр.	Орлова		25.10.85				
Зам.зав.отд.	Кочергин		23.10.85		Лист 1	Листов 2	
Рук. бриг.	Овечкин		23.10.85		ЭКБ ВПО Союзстройконструкций		
Инж.	Исаковичу		22.10.85				

Копировал Формат А4

А — А лист1
М1:1

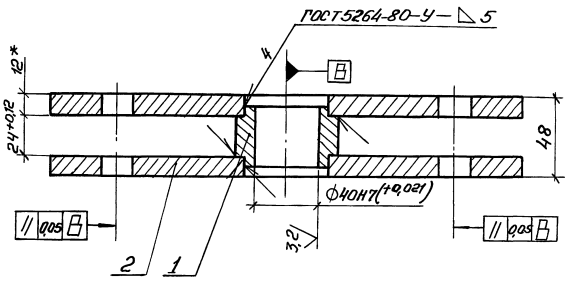

Б — Б лист1
М1:1

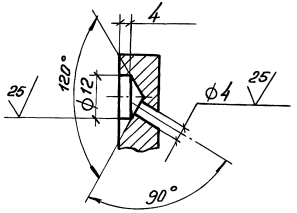

1.435.3-27.3 06.02.00СБ | Лист 2

Копировал | Формат А4

25

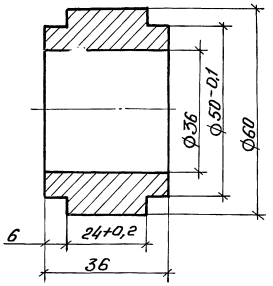

Неуказанные предельные отклонения размеров: отверстий $\pm t_2$, валов $-t_2$.

				1.435.3-27.3 06.02.01		
				Втулка	Стадия: Р; Масса: 0,43; Масштаб: 1:1	
Зав.отд.	Исаков		26.10.85		Лист	Листов 1
Н.контр.	Орлова		26.10.85			
Зам.зав.лаб.	Качергин		23.10.85	Сталь 20 ГОСТ1050-74	ЭКБ ВПО Союзстройконструкция	
Рук.бриг.	Овечкин		23.10.85			
Инж.	Исакович		22.10.85			

Инв.№ подл. | Подп. и дата | Взам.инв.№

20992-04 70

Копировал | Формат А4

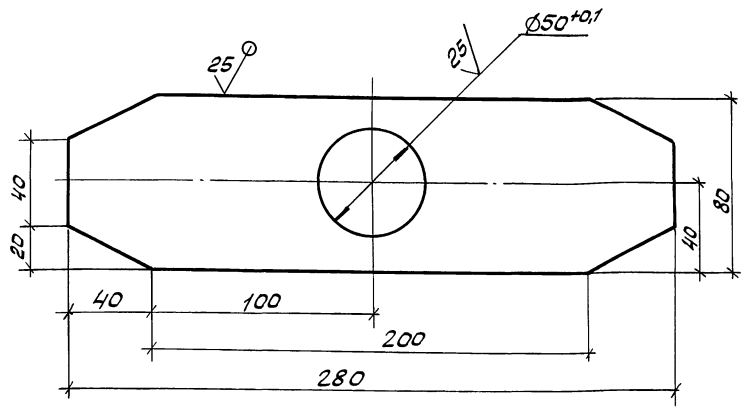

Неуказанные предельные отклонения размеров ± t2/2.

Зав. отд.	Исаков		25.10.85	1.435.3-27.3 06.02.02			
Н. контр.	Орлова		25.10.85	Щека	Стадия	Масса	Масштаб
Зам. зав. отд.	Кочергин		23.10.85		Р	1,8	1:2
Рук. бриг.	Овечкин		23.10.85	Лист В12 ГОСТ19903-74 Ст3 ГОСТ14637-79	Лист	Листов 1	
Инж.	Исаковин		22.10.85		ЭКБ ВПО Союзстройконструкция		

Копировал

Формат А4

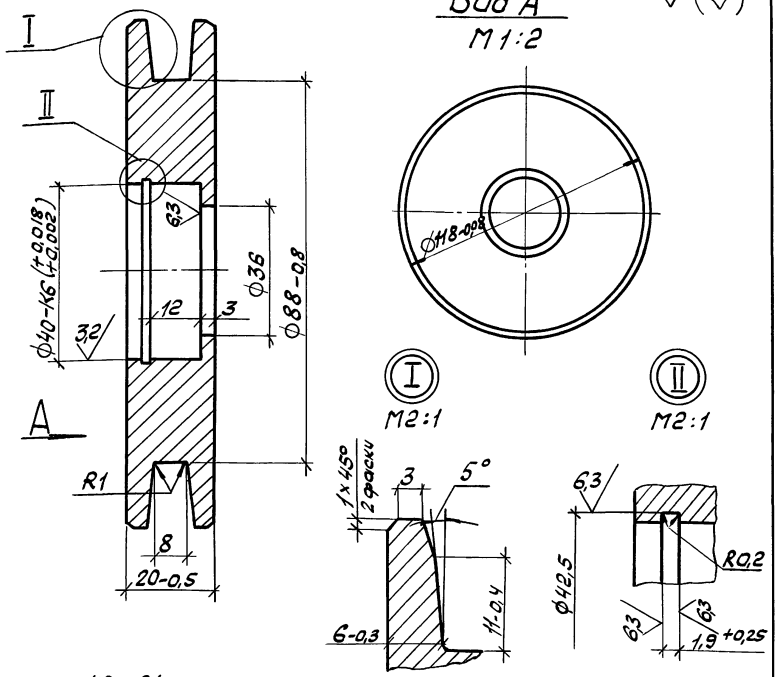

1. HRCэ 42...51
2. Неуказанные предельные отклонения размеров: отверстий ± t2, остальных ± t2/2.
3. Покрытие наружной поверхности: Ц12 по ГОСТ 9.073-77.

Зав. отд.	Исаков		25.10.85	1.435.3-27.3 06.00.01			
Н. контр.	Орлова		25.10.85	Ролик	Стадия	Масса	Масштаб
Зам. зав. отд.	Кочергин		23.10.85		Р	1,3	1:1
Рук. бриг.	Овечкин		23.10.85	Сталь 45 ГОСТ1050-74	Лист	Листов 1	
Инж.	Исаковин		22.10.85		ЭКБ ВПО Союзстройконструкция		

Копировал

Формат А4

12,5 (√)

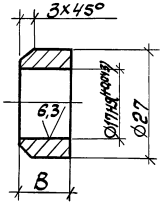

Обозначение	B, мм	Масса, кг.
1.435.3-27.3 06.00.02	5	0,014
-01	7	0,019

Неуказанные предельные отклонения размеров валов – tг.

Зав.отд.	Исаков		25.10.85	1.435.3-27.3 .06. 00.02			
Н.контр.	Орлова		25.10.85	Втулка	Стадия	Масса	Масштаб
Зам.зав.отд.	Кочергин		23.10.85		Р	см. табл.	—
Рук.бриг.	Овечкин		23.10.85		Лист	Листов 1	
Инж.	Исакович		22.10.85	Сталь 35 ГОСТ 1050-74	ЭКБ ВПО „Союзстройконструкция"		

Инв. № подл. | Подп. и дата | Взам. инв. №

Копировал [подпись] Формат А4

3,2

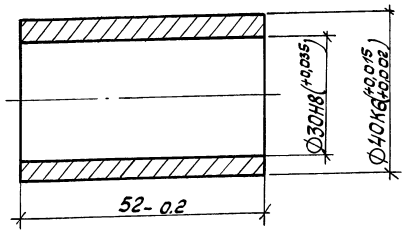

Зав.отд.	Исаков		25.10.85	1.435.3-27.3 06. 00.03			
Н.контр.	Орлова		25.10.85	Втулка	Стадия	Масса	Масштаб
Зам.зав.отд.	Кочергин		23.10.85		Р	0,21	1:1
Рук.бриг.	Овечкин		23.10.85		Лист	Листов 1	
Инж.	Исакович		22.10.85	Пруток Бр АМц9-2т-кр-40Н ГОСТ 1628-78	ЭКБ ВПО „Союзстройконструкция"		

Инв. № подл. | Подп. и дата | Взам. инв. №

Копировал [подпись] 20992-04 72 Формат А4

12,5

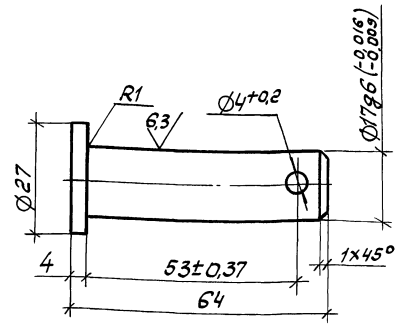

Неуказанные предельные отклонения валов- t2.

				1.435.3-27.3.06.00.04		
				Ось	Стадия: Р	Масса: 0,13	Масштаб: 1:1
					Лист	Листов 1
Зав.отд.	Исаков		25.10.85	Сталь 45 ГОСТ 1050-74	ЭКБ ВПО Союзстройконструкция	
Н.контр.	Орлова		23.10.85			
Зам.зав.отд	Кочергин		23.10.85			
Рук.бриг	Овечкин		23.10.85			
Инж.	Исакович		23.10.85			

Копировал

Формат А4

12,5

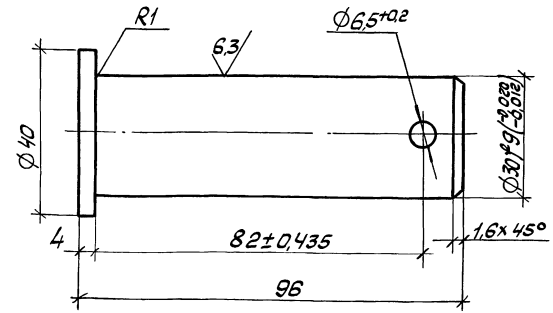

Неуказанные предельные отклонения валов – t2.

				1.435.3-27.3.06.00.05		
				Ось	Стадия: Р	Масса: 0,49	Масштаб: 1:1
					Лист	Листов 1
Зав.отд.	Исаков		25.10.85	Сталь 45 ГОСТ 1050-74	ЭКБ ВПО Союзстройконструкция	
Н.Контр.	Орлова		23.10.85			
Зам.зав.отд.	Кочергин		23.10.85			
Рук.бриг	Овечкин		23.10.85			
Инж.	Исакович		23.10.85			

Копировал

Формат А4

Инв.№ подл. | Подп. и дата | Взам. инв.№

Инв. № подл.	Подп. и дата	Взам. инв. №

Формат	Зона	Поз.	Обозначение	Наименование	Кол. на исполн. 1.435.3-27.3.07.00.00- —	01	02	03	04	05	06	07			Примечание
				Документация											
А3			1.435.3-27.3.07.00.00СБ	Сборочный чертеж	X	X	X	X	X	X	X	X			
				Сборочные единицы											
А4		1	1.435.3-27.3 07.01.00	Муфта кулачковая	1	1	1	1	1	1	1	1			
А4		2	1.435.3-27.3 07.02.00	Рама	1	1	1	1	1	1	1	1			
А4		3	1.435.3-27.3 07.03.00	Блок	1	1	1	1	1	1	1	1			
А3		4	1.435.3-27.3 07.04.00	Механизм приводной	1	1	1	1	1	1	1	1			
А3		6	1.435.3-27.3 07.06.00	Кожух	1	1	1	1	1	1	1	1			
А3		7	1.435.3-27.3 07.07.00	Рукоятка	1	1	1	1	1	1	1	1			

				1.435.3-27.3 07.00.00			
Зав. отд.	Исаков	[подпись]	25.10.85	Электропривод	Стадия	Лист	Листов
Н. контр.	Орлова	[подпись]	25.10.85		Р	1	4
Зам. зав. отд.	Кочергин	[подпись]	23.10.85		ЭКБ ВПО		
Рук. бриг.	Овечкин	[подпись]	23.10.85		„Союзстройконструкция"		
Инж.	Жучкова	[подпись]	22.10.85				

Копировал [подпись] Формат А4

Инв. № подл.	Подп. и дата	Взам. инв. №

Формат	Зона	Поз.	Обозначение	Наименование	Кол. на исполн. 1.435.3-27.3 07.00.00- —	01	02	03	04	05	06	07			Примечание
А3		8	1.435.3-27.3 07.08.00	Рейка	1				1						
			-01	Рейка		1				1					
			-02	Рейка			1				1				
			-03	Рейка				1				1			
				Детали											
А4		10	1.435.3-27.3 07.00.01	Кронштейн	2	2	2	2	2	2	2	2			
А4		11	1.435.3-27.3 07.00.02	Упор	2	2	2	2	2	2	2	2			
А4		12	1.435.3-27.3 07.00.03	Планка	2	2	2	2	2	2	2	2			
А4		13	1.435.3-27.3 07.00.04	Планка	2	2	2	2	2	2	2	2			
А4		14	1.435.3-27.3 07.00.05	Ось	1	1	1	1	1	1	1	1			

20992-04 74

1.435.3-27.3 07.00.00 Лист 2

Копировал [подпись] Формат А4

Инв. № подл. | Подп. и дата | Взам. инв. №

Формат	Зона	Поз.	Обозначение	Наименование	Кол. на исполн. 1.435.3-27.3 07.00.00- —	01	02	03	04	05	06	07			Примечание
				Стандартные изделия											
		17		Болт М10-8g×16.56.099 ГОСТ 7798-70	2	2	2	2	2	2	2	2			
		18		Болт М10-8g×25.56.099 ГОСТ 7798-70	3	3	3	3	3	3	3	3			
		19		Винт М4-8g×10.58.099 ГОСТ 17473-80	4	4	4	4	4	4	4	4			
		20		Винт 2М6-8g×16.58.099 ГОСТ 17473-80	4	4	4	4	4	4	4	4			
		21		Винт 2М6-8g×30.58.099 ГОСТ 17473-80	12	12	12	12	12	12	12	12			
		22		Шайба 10.65Г.029 ГОСТ 6402-70	3	3	3	3	3	3	3	3			
		23		Шайба 10.02.099 ГОСТ 6958-78	3	3	3	3	3	3	3	3			
		24		Шплинт 2,5×16 ГОСТ 397-79	1	1	1	1	1	1	1	1			

Копировал Формат А4

Инв. № подл. | Подп. и дата | Взам. инв. №

Формат	Зона	Поз.	Обозначение	Наименование	Кол. на исполн. 1.435.3-27.3 07.00.00- —	01	02	03	04	05	06	07			Примечание
				Прочие изделия											
		26		Путевой переключатель в конухе исп. 3, ступ. 1 тип. ВК300А ТУ.16. 526.351-79	2	2	2	2	2	2	2	2			
		27		Винт 3-4,2×13.Ц.9 ТУ67-637-84	24	26	28	30	24	26	28	30			
				Материалы											
		28		Канат 2-Г-В-Н-1568-(160) ГОСТ 3062-80	2,2	2,8	3,4	4,6	2,2	2,8	3,4	4,6			м

Копировал Формат А4

Рис.1

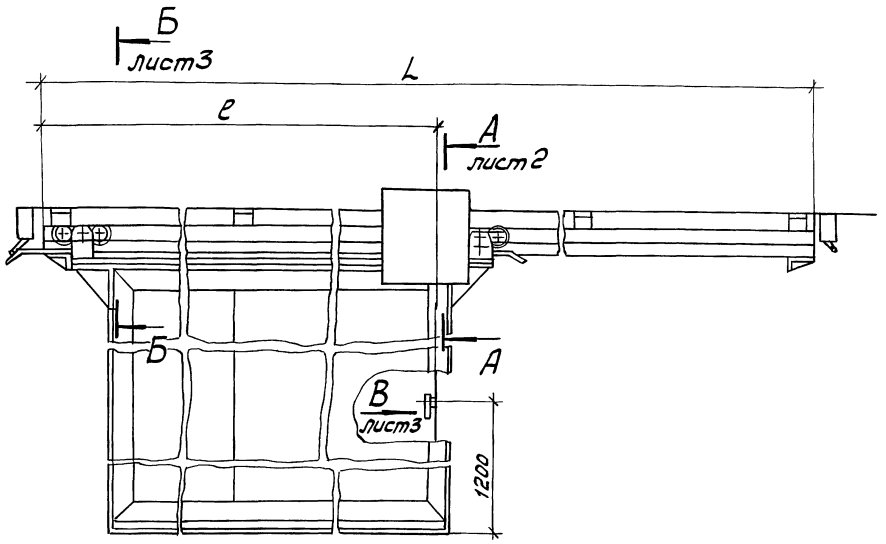

Обозначение	Рис.	Размеры, мм		Масса, кг
		L	ℓ	
1.435.3-27.3.07.00.00	1	6710	3385	133
-01	1	7940	3985	138
-02	1	9110	4585	144
-03	1	10400	5185	150
-04	2	6710	3385	133
-05	2	7940	3985	138
-06	2	9110	4585	144
-07	2	10400	5185	150

Рис.2

Остальное - см. рис.1

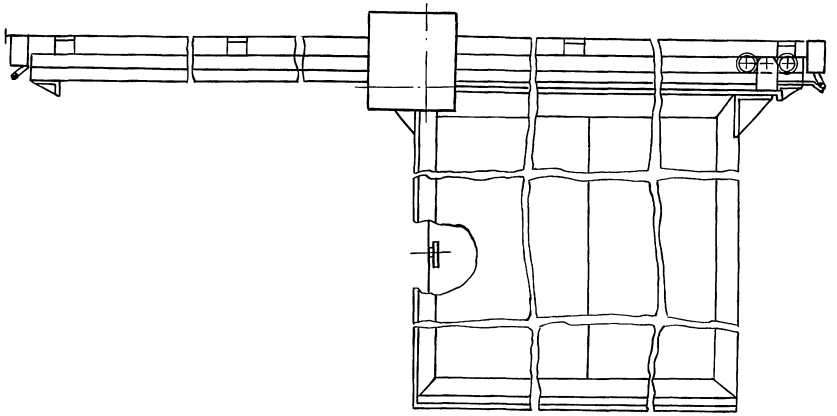

1.* Размеры для справок.

2. Неуказанные предельные отклонения размеров: отверстий t_2, валов - t_2, остальных $\pm t_2/2$.

3. Сопрягаемые поверхности блока поз.3, муфты кулачковой поз. 1, рейки поз. 8 покрыть смазкой ЦИАТИМ-201 ГОСТ 6267-74.

4. Путевой переключатель поз.26 установить на монтаже по месту.

Зав. отд.	Исаков		25.10.85
Н. контр.	Орлова		25.10.85
Зам. зав. отд.	Кочергин		23.10.85
Рук. бриг.	Овечкин		23.10.85
Инж.	Поскотина		22.10.85

1.435.3-27.3 07.00.00СБ

Электропривод. Сборочный чертеж

Стадия	Масса	Масштаб
Р	см. табл.	1:20
Лист 1	Листов 3	

ЭКБ ВПО "Союзстройконструкция"

Копировал

20992-04 76

Формат А3

Инв. № подл. | Подп. и дата | Взам. инв. №

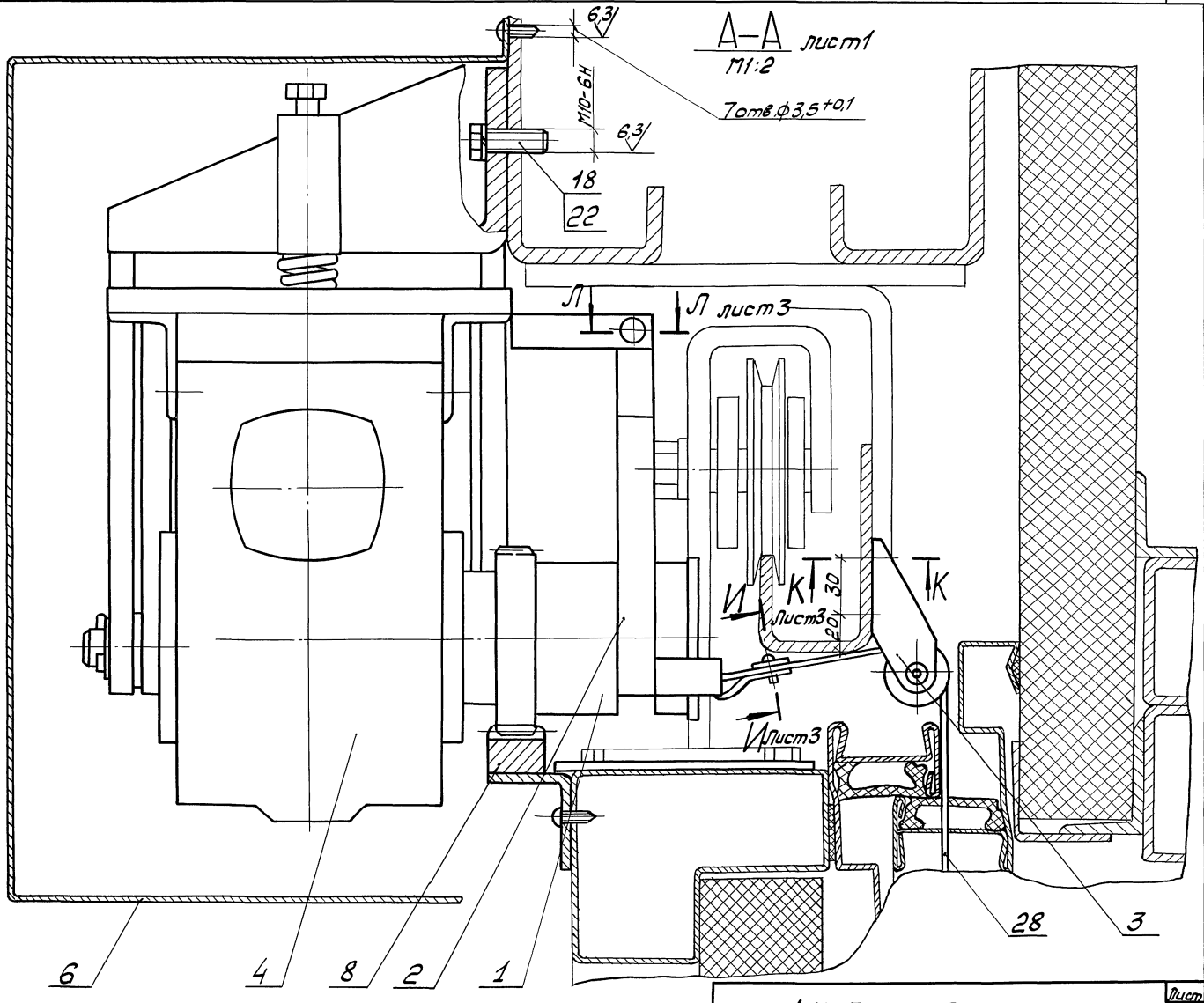

Инв.№ подл.	Подп. и дата	Взам.инв.№

1.435.3-27.307.00.00СБ

Лист 2

Копировал [signature] 20992-04 77 Формат А3

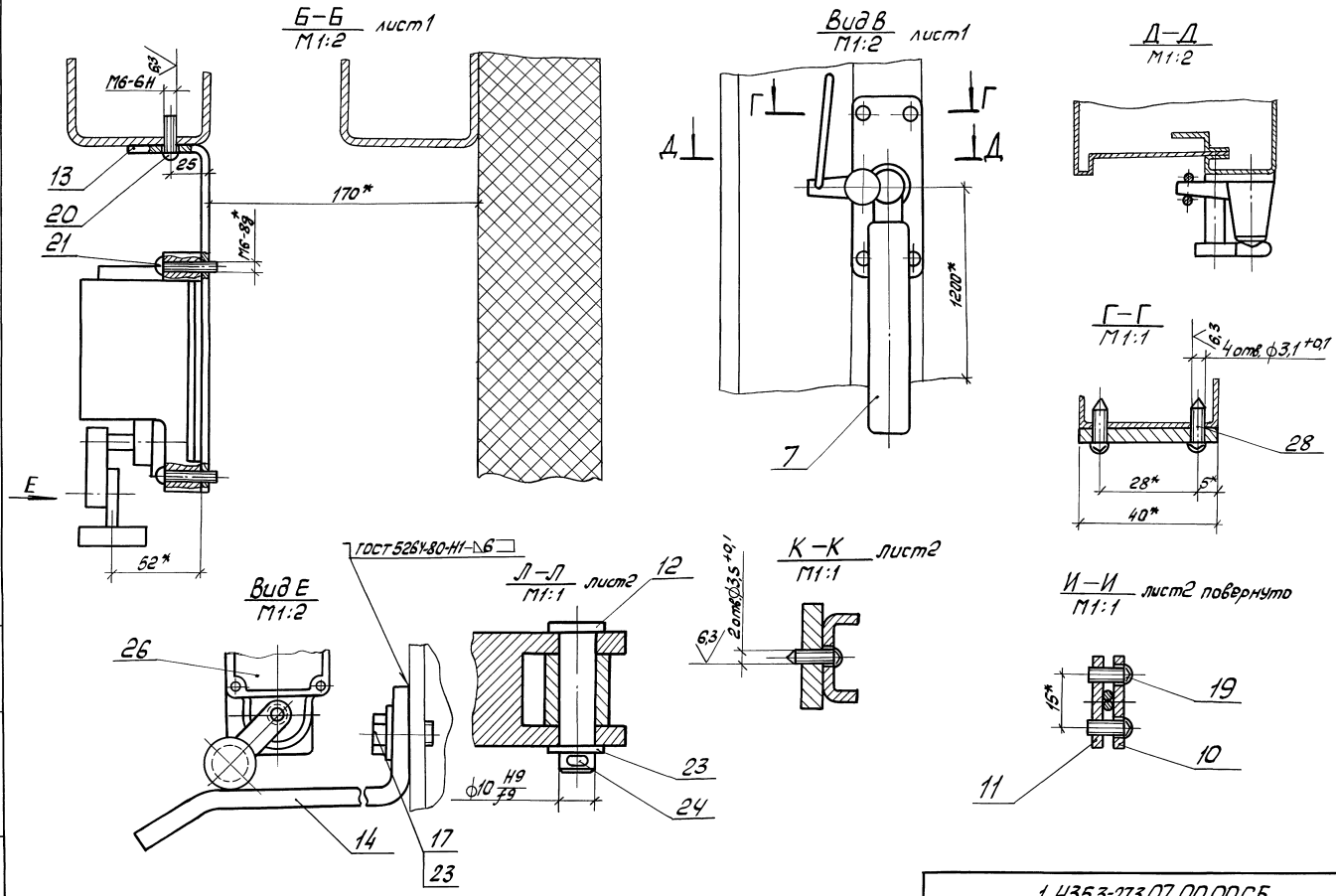

Инв. № подл. | Подп. и дата | Взам. инв. №

1.435.3-27.3.07.00.00СБ	Лист 3

Формат	Зона	Поз.	Обозначение	Наименование	Кол.	Примечание
				Документация		
А3			1.435.3-27.3 07.01.00 СБ	Сборочный чертеж	1	
				Детали		
А3		1	1.435.3-27.3 07.01.01	Полумуфта	1	
А3		2	1.435.3-27.3 07.01.02	Полумуфта	1	
А3		3	1.435.3-27.3 07.01.03	Втулка	1	
А4		4	1.435.3-27.3 07.01.04	Пружина	1	
А4		5	1.435.3-27.3 07.01.05	Винт	1	
А4		6	1.435.3-27.3 07.01.06	Шайба	1	
А4		7	1.435.3-27.3 07.01.07	Втулка	1	
А4		8	1.435.3-27.3 07.01.08	Шайба	1	
				Стандартные изделия		
		10		Гайка М10-6Н 099	1	
				ГОСТ 5915-70		
		11		Кольцо 1А40	1	
				ГОСТ 13940-68		

Взам. инв. №

Подп. и дата

Инв. № подл.

1.435.3-27.3 07.01.00

Зав. отд.	Исаков	[подпись]	25.10.85
Н. контр.	Орлова	[подпись]	25.10.85
Зам. зав. отд.	Кочергин	[подпись]	23.10.85
Рук. бриг.	Овечкин	[подпись]	23.10.85
Инж.	Жучкова	[подпись]	22.10.85

Муфта кулачковая

Стадия	Лист	Листов
Р	1	2

ЭКБ ВПО "Союзстройконструкция"

Копировал [подпись]

Формат А4

Формат	Зона	Поз.	Обозначение	Наименование	Кол.	Примечание
		12		Шпонка 12×8×45	2	
				ГОСТ 23360-78		
		13		Штифт 6т6×12	1	
				ГОСТ 3128-70		

Взам. инв. №

Подп. и дата

Инв. № подл.

1.435.3-27.3 07.01.00

Лист 2

Копировал [подпись] 20992-04 79

Формат А4

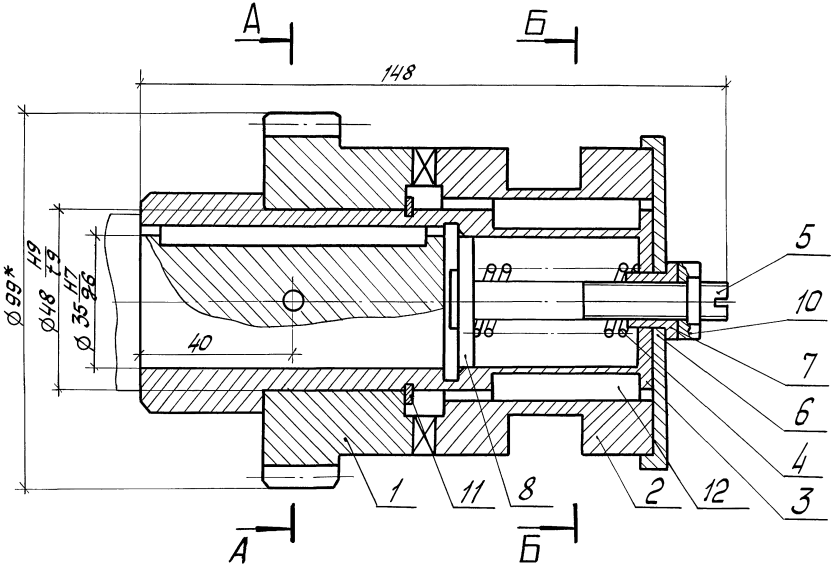

Б–Б

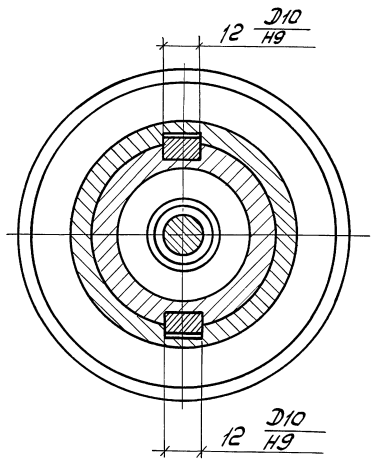

А–А

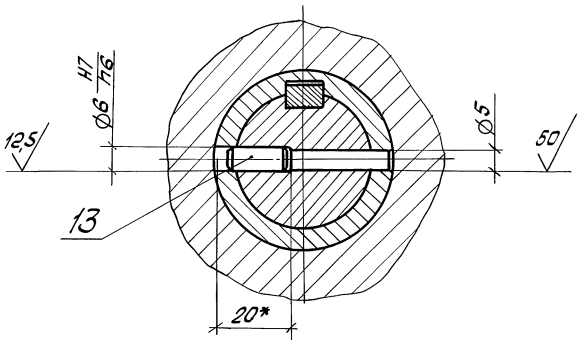

1.* Размеры для справок.
2. Неуказанные предельные отклонения размеров $\pm t_2/2$.

				1.4353-27.3 07.01. ООСБ		
				Муфта кулачковая. Сборочный чертеж	Стадия: Р; Масса: 4,1; Масштаб: 1:1	
Зав. отд.	Исаков		15.10.85		Лист	Листов 1
Н. контр.	Орлова		15.10.85		ЭКБ ВПО Союзстройконструкция	
Гл. зав. отд.	Коуергин		23.10.85			
Рук. бриг.	Овечкин		23.10.85			
Инж.	Жучкова		23.10.85			

Взам. инв. № | Подп. и дата | Инв. № подл.

Копировал | 20992-04 80 | Формат А3

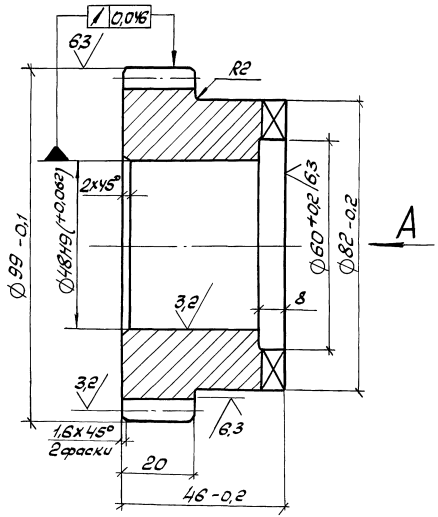

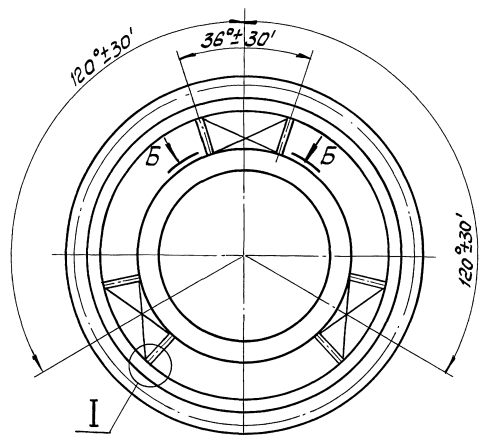

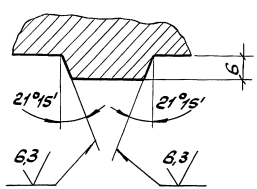

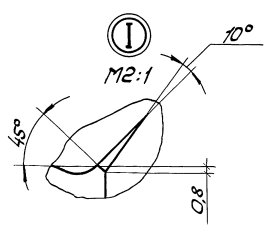

125 (V)

Модуль	m	3
Число зубьев	Z	31
Нормальный исходный контур	—	ГОСТ 13755-81
Коэффициент смещения	X	0
Степень точности		9-А ГОСТ 1643-81
Постоянная хорда зуба	$\bar{S}_c$	4,16
Высота до постоянной хорды	$\bar{h}_c$	2,24
Длина общей нормали	W	32,3
Делительный диаметр	d	93

1. HRCэ 42... 51.
2. Неуказанные радиусы 1,5 мм.
3. Неуказанные предельные отклонения размеров: отверстий $+t_{12}$, валов $-t_{12}$, остальных $\pm t_{12}/2$.

				1.435.3-27.3 07.01.01			
Зав. отд	Исаков		15.10.85	Полумуфта	Стадия	Масса	Масштаб
Н. контр.	Орлова		15.10.85		Р	1,57	1:1
Зам. зав. отд.	Кочергин		03.10.85		Лист	Листов 1	
Рук. отд.	Обечкин		03.10.85	Сталь 45 ГОСТ 1050-74	ЭКБ ВПО Союзстройконструкция		
Инж.	Жучкова		02.10.85				

Копировал — 20992-04 81 Формат А3

Инв. № подл. | Подп. и дата | Взам. инв. №

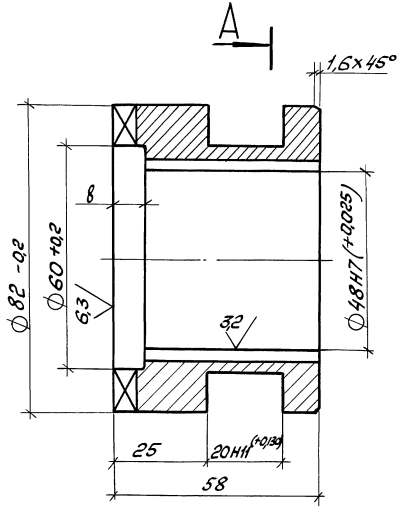

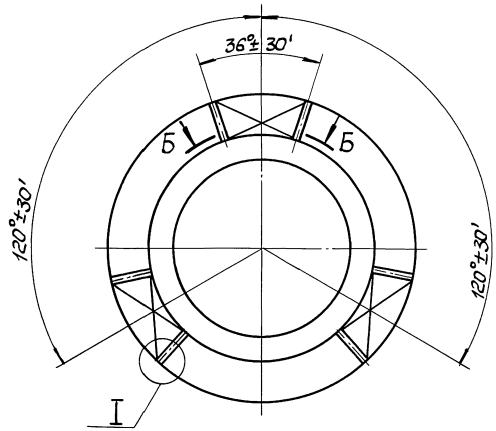

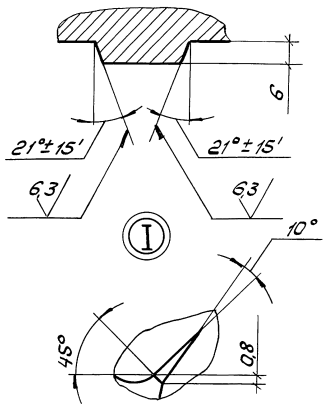

12,5

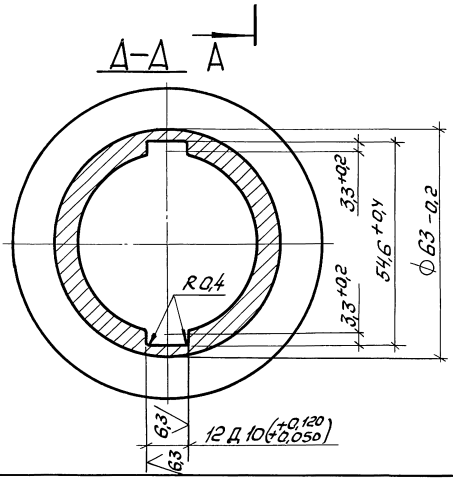

1. HRCэ 42...51
2. Неуказанные радиусы R1,5 мм.
3. Неуказанные предельные отклонения размеров отверстий $+t_2$, валов $-t_2$, остальных $\pm t_2/2$.

				1.435.3-27.3.07.01.02		
				Полумуфта	Стадия: Р; Масса: 1,18; Масштаб: 1:1	
					Лист	Листов 1
Зав. отд.	Исаков		25.10.85	Сталь 45 ГОСТ 1050-74	ЭКБ ВПО Союзстройконструкция	
Н. контр.	Орлова		25.10.85			
Зам. зав. отд.	Кочергин		23.10.85			
Рук. бриг.	Овечкин		23.10.85			
Инж.	Жучкова		22.10.85			

Копировал

Формат А3

Инв. № подл. | Подп. и дата | Взам. инв. №

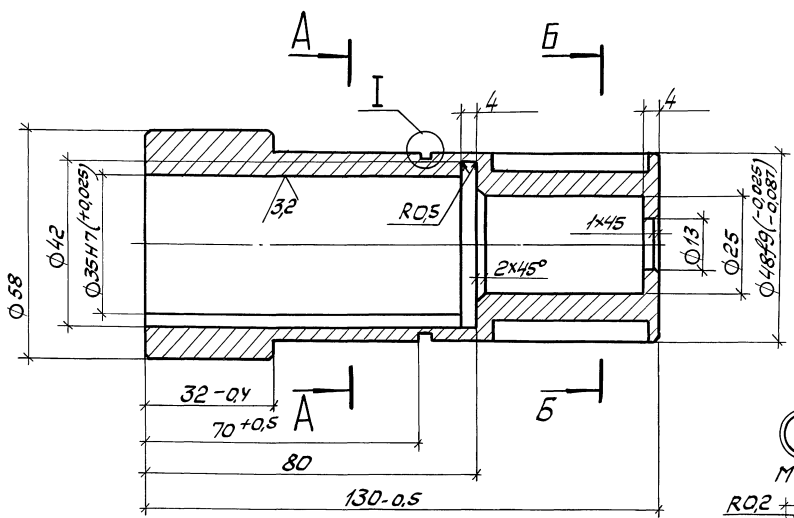

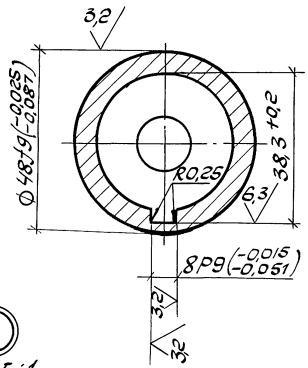

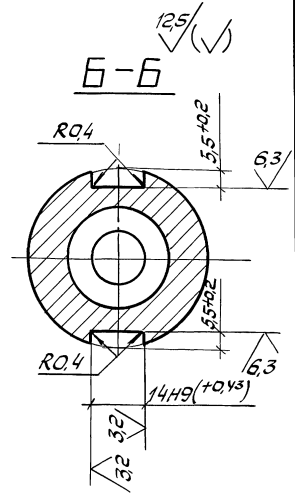

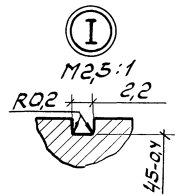

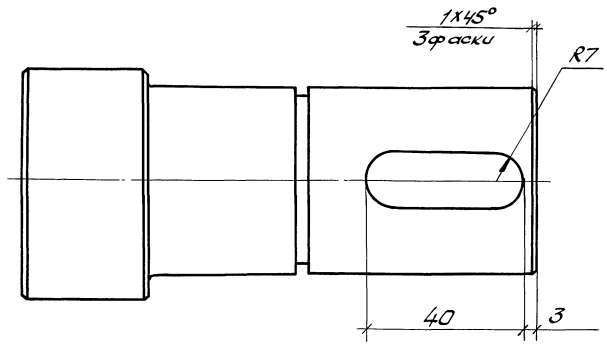

1. HRCэ 42... 51.
2. Неуказанные предельные отклонения размеров: отверстий $+t_2$, валов $-t_2$, остальных $\pm t_2/2$.

Зав. отд.	Исаков		25.10.83
Н. контр.	Орлова		25.10.83
Гл. зав. отд.	Кочергин		25.10.83
Рук. бриг.	Овечкин		25.10.83
Инж.	Жуковская		25.10.83

1.435.3-27.3 07.01.03

Втулка

Стадия	Масса	Масштаб
Р	1,25	1:1
Лист	Листов 1	

Круг Б-60 ГОСТ 2590-71 / 45-Б-Т ГОСТ 1050-74

ЭКБ ВПО Союзстройконструкция

Копировал

20992-04 83

Формат А3

Инв. № подл. | Подп. и дата | Взам. инв. №

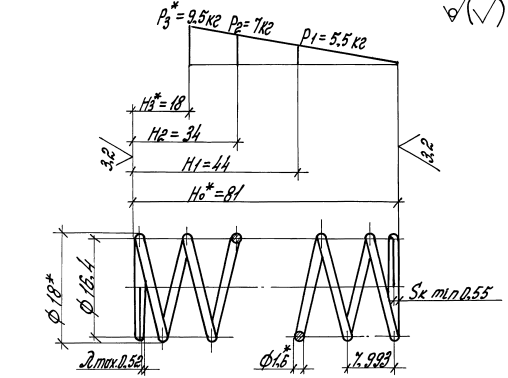

1. $G = 8 \cdot 10^{10}$ Па.
2. $\tau_3 = 5 \cdot 7 \cdot 10^7$ Па.
3. Длина развернутой пружины $L = 603$ мм.
4. Число рабочих витков $n = 10$
5. Число витков полное $n = 11,5$
6. Направление навивки любое.
7. Диаметр контрольного стержня $D_0 = 14,6$ мм.
8. Поджать и зошлифовать по 3/4 витка с каждой стороны.

Зав. отд.	Усаков			25.10.85	
Н. контр.	Орлова			25.10.85	
Отв. исп. отд.	Кочергина			25.10.85	
Рук. бриг.	Овечкин			25.10.85	
Инж.	Жукова			22.10.85	

1.435.3-27.3 ОТ. 01. 04

Пружина

Стадия	Масса	Масштаб
Р	0,015	2:1
Лист	Листов 1	

Проволока I–1,5 ГОСТ 9389-75

ЭКБ ВПО «Союзстройконструкция»

Формат А4

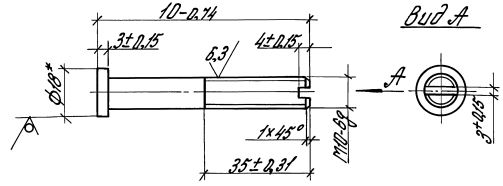

1.* Размер для справок.
2. Покрытие Ц.15 по ГОСТ 9.073-77

Зав. отд.	Усаков			25.10.85	
Н. контр.	Орлова			25.10.85	
Отв. исп. отд.	Кочергина			25.10.85	
Рук. бриг.	Овечкин			25.10.85	
Инж.	Жукова			22.10.85	

1.435.3-27.3 ОТ. 01. 05

Винт

Стадия	Масса	Масштаб
Р	0,04	1:1
Лист	Листов 1	

Круг Б18 ГОСТ 2590-71 Ст3 ГОСТ 535-79

ЭКБ ВПО «Союзстройконструкция»

Формат А4

Инв. № подл. | Подп. и дата | Взам. инв. №

12,5 (√)

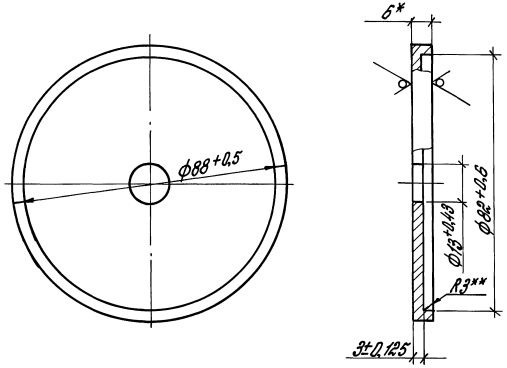

1.* Размер для справок.
2.** Размер обеспечивается инструментом.
3. Покрытие Ц15 по ГОСТ 9.073-77

Зав.отд.	Исаков		26.10.85	1.435.3-27.3 07.01.06			
Н.контр.	Орлова		26.10.85	Шайба	Стадия	Масса	Масштаб
Зам.зав.отд.	Кочергин		23.10.85		Р	0,16	1:1
Рук.бриг.	Овечкин		23.10.85		Лист	Листов 1	
Инж.	Жучкова		22.10.85	Лист Б6 ГОСТ 19903-74 / Ст3 ГОСТ 14637-79	ЭКБ ВПО „Союзстройконструкция"		

Инв.№ подл. | Подп. и дата | Взам.инв.№

Копировал [signature] формат А4

25 (√)

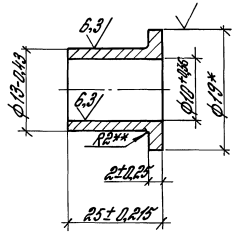

1.* Размер для справок.
2.** Размер обеспечивается инструментом.
3. Покрытие Ц15 по ГОСТ 9.073-77

Зав.отд.	Исаков		25.10.85	1.435.3-27.3 07.01.07			
Н.контр.	Орлова		25.10.85	Втулка	Стадия	Масса	Масштаб
Зам.зав.отд.	Кочергин		23.10.85		Р	0,009	2:1
Рук.бриг.	Овечкин		23.10.85		Лист	Листов 1	
Инж.	Жучкова		22.10.85	Круг Б19 ГОСТ 2590-71 / Ст3 ГОСТ 535-79	ЭКБ ВПО „Союзстройконструкция"		

Инв.№ подл. | Подп. и дата | Взам.инв.№

Копировал [signature] 20992-04 85 формат А4

25 √(√)

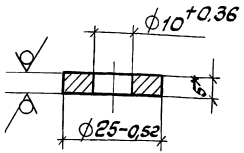

1.* Размер для справок.
2. Покрытие: Ц15 по ГОСТ 9.073-77.

Формат	Зона	Поз.	Обозначение	Наименование	Кол.	Примеч.
				Документация		
А4			1.435.3-27.3 07.02.00СБ	Сборочный чертеж		
				Сборочные единицы		
А4		1	1.435.3-27.3 07.02.10	Рама	1	
				Детали		
А4		2	1.435.3-27.3 07.02.01	Камень	2	
				Стандартные изделия		
		3		Штифт 10т6 х 25 ГОСТ 3128-70	2	

Инв. № подл. | Подп. и дата | Взам. инв. №

				1.435.3-27.3 07.01.08			
Зав. отд.	Исаков		25.10.85	Шайба	Стадия	Масса	Масштаб
Н. контр.	Орлова		25.10.85		Р	0,016	1:1
Зам. зав. отд.	Кочергин		23.10.85	55 ГОСТ 19903-74	Лист	Листов 1	
Рук. бриг.	Овечкин		22.10.85	Лист Ст3 ГОСТ 14637-79	ЭКБ ВПО Союзстройконструкция		
Инж.	Жучкова		22.10.85				

Копировал Ку- Формат А4

Инв. № подл. | Подп. и дата | Взам. инв. №

				1.435.3-27.3 07.02.00			
Зав. отд.	Исаков		25.10.85	Рама	Стадия	Лист	Листов
Н. контр.	Орлова		25.10.85		Р		1
Зам. зав. отд.	Кочергин		23.10.85		ЭКБ ВПО Союзстройконструкция		
Рук. бриг.	Овечкин		23.10.85				
Инж.	Жучкова		22.10.85				

Копировал Ку- 20992-04 86 Формат А4

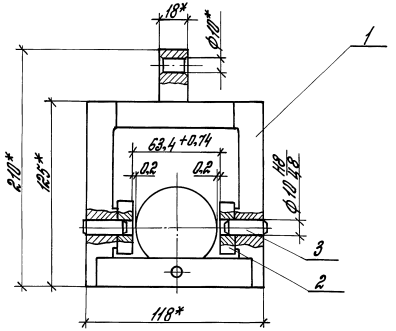

*Размер для справок.

Инв.№ подл.	Подп. и дата	Взам. инв.№

Зав.отд.	Исаков		25.10.85
Н.контр.	Орлова		25.10.85
Зам.зав.отд.	Кочергин		23.10.85
Рук.бриг.	Овечкин		23.10.85
Инж.	Жучкова		22.10.85

1.435.3-27.3 07.02.00 СБ

Рама.
Сборочный чертеж

Стадия	Масса	Масштаб
Р	1,12	1:2

Лист | Листов 1

ЭКБ ВПО „Союзстройконструкция"

формат А4

Формат	Зона	Поз.	Обозначение	Наименование	Кол.	Примеч.
				Документация		
А4			1.435.3-27.3 07.02.10 СБ	Сборочный чертеж		
				Детали		
А4		1	1.435.3-27.3 07.02.11	Скоба	1	
А4		2	1.435.3-27.3 07.02.12	Планка	1	
				Планка		
				Квадрат В18ГОСТ2591-71		
				Ст.3ГОСТ 535-79		
Б4		3	1.435.3-27.3 07.02.13	L = 125 мм	2	0,318 кг
Б4		4	1.435.3-27.3. 07.02.14	L = 85 мм	1	0,208 кг

Инв.№ подл.	Подп. и дата	Взам. инв.№

Зав.отд.	Исаков		25.10.85
Н.контр.	Орлова		25.10.85
Зам.зав.отд.	Кочергин		23.10.85
Рук.бр.	Овечкин		23.10.85
Инж.	Жучкова		22.10.85

1.435.3-27.3 07.02.10

Рама

Стадия	Лист	Листов
Р		1

ЭКБ ВПО „Союзстройконструкция"

20992-04 87

формат А4

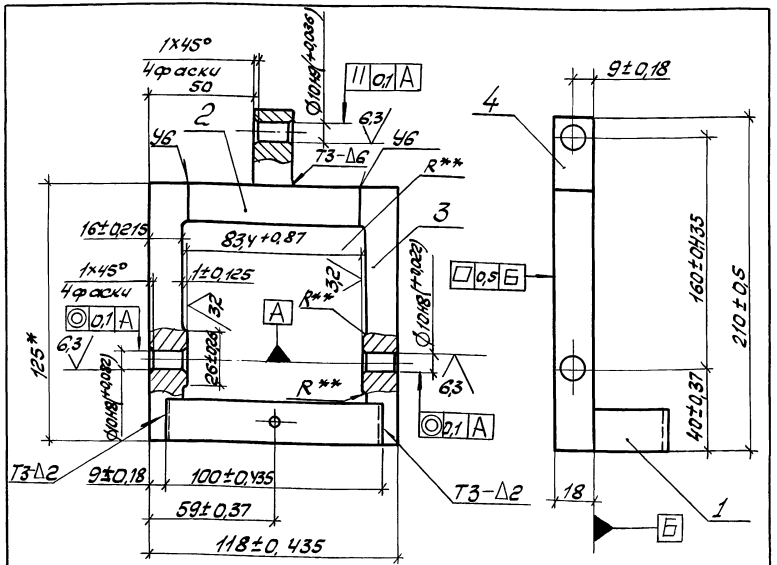

1. Сварные швы по ГОСТ 5264-80.
2. * Размеры для справок.
3. ** Размеры обеспечиваются инструментом.
4. Покрытие наружной поверхности: грунтовка ПЛ-0213. ТУ6-10-1935-84, IV-ХЛ1.

Зав.отд.	Исаков		25.10.85	1.435.3-273 07.02.10СБ		
Н.контр.	Орлова		25.10.85			
Зам.зав.отд.	Кочергин		23.10.85	Рама. Сборочный чертеж	Стадия: Р	Масса: 1,03	Масштаб: 1:2
Рук.бриг.	Овечкин		23.10.85		Лист	Листов 1
Инж.	Жучкова		22.10.85		ЭКБ ВПО Союзстройконструкция	

Копировал | Формат А4

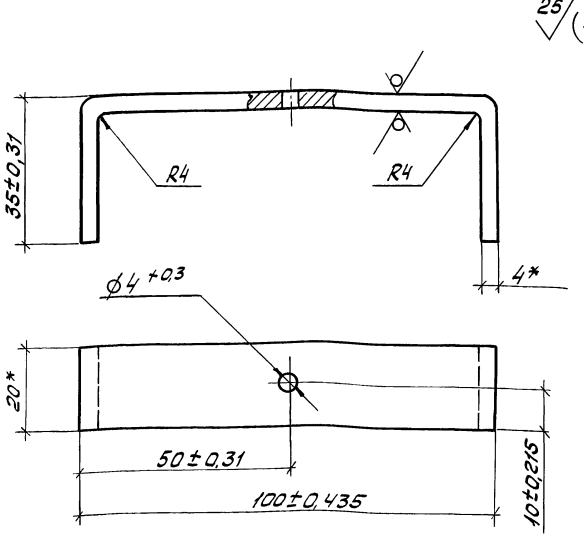

* Размеры для справок.

Зав.отд.	Исаков		25.10.85	1.435.3-273 07.02.11		
Н.контр.	Орлова		25.10.85			
Зам.зав.отд	Кочергин		23.10.85	Скоба	Стадия: Р	Масса: 0,107	Масштаб: 1:1
Рук.бриг.	Овечкин		23.10.85		Лист	Листов 1
Инж.	Жучкова		22.10.85	Полоса Б-2 4х20 ГОСТ 103-76 Ст3кп ГОСТ 535-79	ЭКБ ВПО Союзстройконструкция

Копировал | 20992-04 88 | Формат А4

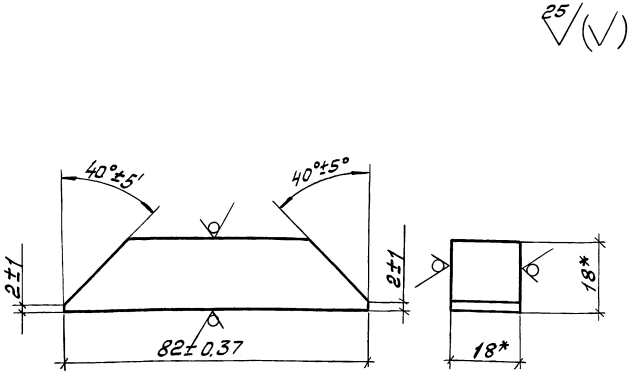

* Размеры для справок.

Зав.отд.	Исаков		25.10.85	1.435-273 07.02.12			
Н.контр.	Орлова		25.10.85	Планка	Стадия	Масса	Масштаб
Зам.зав.отд.	Кочергин		23.10.85		Р	0,20	1:1
Рук.бриг.	Овечкин		23.10.85	Квадрат В18 ГОСТ 2591-71	Лист	Листов 1	
Инж.	Жучкова		22.10.85	Ст3 ГОСТ 535-79	ЭКБ ВПО „Союзстройконструкция"		

Инв.№ подл. | Подп. и дата | Взам.инв.№

Копировал

Формат А4

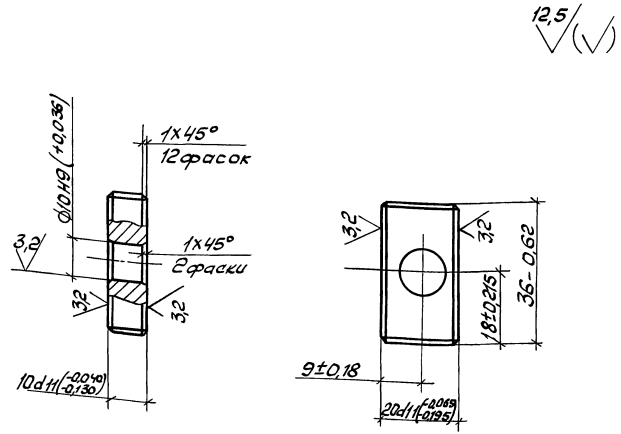

HRCэ 48

Зав.отд.	Исаков		25.10.85	1.435-273 07.02.01			
Н.контр.	Орлова		25.10.85	Камень	Стадия	Масса	Масштаб
Зам.зав.отд.	Кочергин		23.10.85		Р	0,04	1:1
Рук.бриг.	Овечкин		23.10.85	Пруток БРОФ 6,5-1,5-кв22 ГОСТ 6511-60	Лист	Листов 1	
Инж.	Жучкова		22.10.85		ЭКБ ВПО „Союзстройконструкция"		

Инв.№ подл. | Подп. и дата | Взам.инв.№

Копировал

20992-04 89

Формат А4

25 (√)

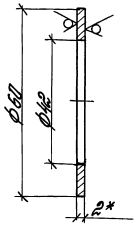

1.* Размер для справок.

2. Предельные отклонения размеров ±t2/2

Зав.отд.	Исаков	[signature]	25.10.85	1.435.3-27.3 06.00.06			
Н.контр.	Орлова	[signature]	25.10.85	Шайба	Стадия	Масса	Масштаб
Зам.зав.отд.	Кочергин	[signature]	25.10.85		Р	0,02	1:1
Рук.прие.	Овечкин	[signature]	23.10.85	Лист Б2 ГОСТ 19904-74 / Ст3 ГОСТ 16523-70	Лист	Листов 1	
Инж.	Поскотина	[signature]	22.10.85		ЭКБ ВПО „Союзстройконструкция"		

Инв.№ подл. | Подп. и дата | Взам.инв.№

формат А4

Формат	Зона	Поз.	Обозначение	Наименование	Кол.	Примечание
				Документация		
А4			1.435.3-27.3 07.03 00 СБ	Сборочный чертеж		
				Детали		
А4		1	1.435.3-27.3 07.03.01	Кронштейн	1	
А4		2	1.435.3-27.3 07.03.02	Ролик	1	
А4		3	1.435.3-27.3 07.03.03	Ось	1	
				Стандартные изделия		
		4		Шайба 1.602.099 ГОСТ 9649-78	1	
		5		Шплинт 1,6х20-001 ГОСТ 397-79	1	

Зав.отд.	Исаков	[signature]	25.10.85	1.435.3-27.3 07.03.00			
Н.контр.	Орлова	[signature]	25.10.85	Блок	Стадия	Лист	Листов
Зам.зав.отд.	Кочергин	[signature]	23.10.85		Р	1	
Рук.прие.	Овечкин	[signature]	23.10.85		ЭКБ ВПО „Союзстройконструкция"		
Инж.	Жучкова	[signature]	22.10.85				

Инв.№ подл. | Подп. и дата | Взам.инв.№

20992-04 90

формат А4

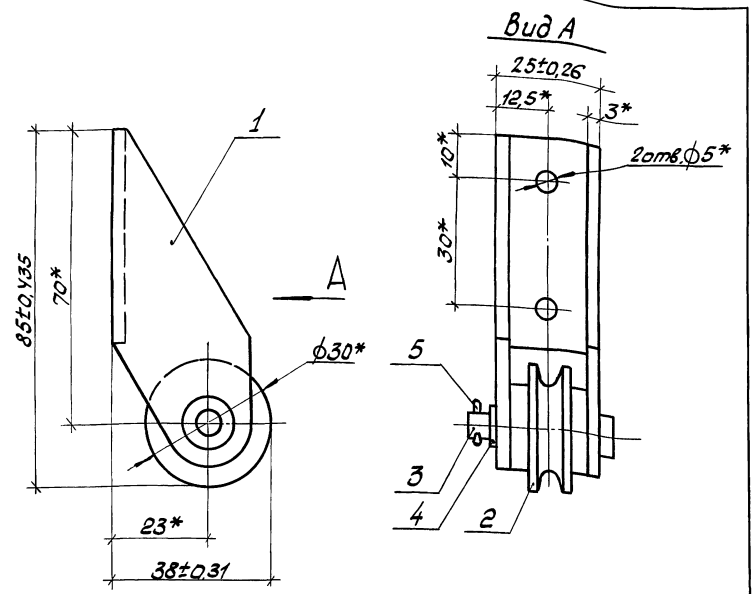

* Размеры для справок.

Зав.отд.	Исаков	[signature]	25.10.85	1.435.3-27.3 07.03.00СБ			
Н.контр.	Орлова	Орлова	25.10.85	Блок. Сборочный чертеж	Стадия	Масса	Масштаб
Зам.зав.отд.	Кочергин	[signature]	23.10.85		Р	0,3	1:1
Рук.бриг.	Овечкин	[signature]	23.10.85		Лист	Листов 1	
Инж.	Жучкова	[signature]	22.10.85		ЭКБ ВПО „Союзстройконструкция"		

Инв.№ подл. | Подп. и дата | Взам. инв.№

Копировал [signature]

Формат А4

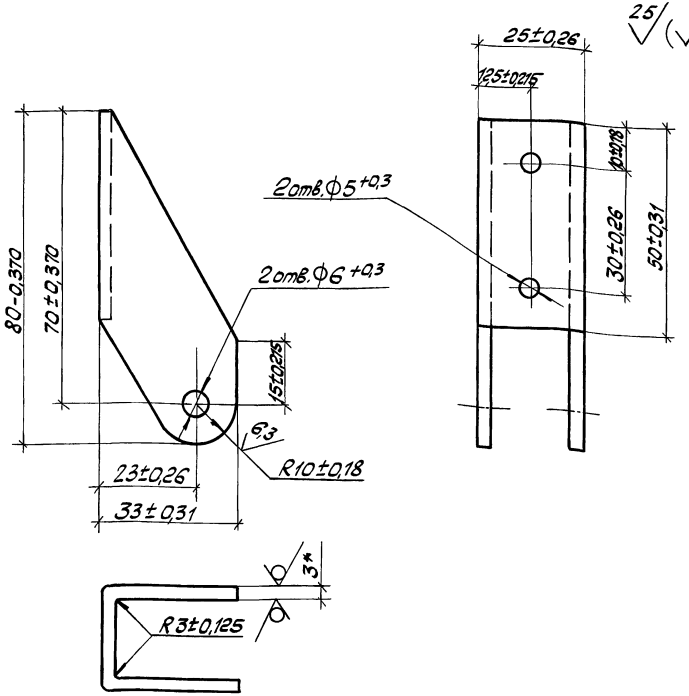

Покрытие наружной поверхности: грунтовка ПЛ-0213, ТУ6-10-1935-84, IV-ХЛ1.

Зав.отд.	Исаков	[signature]	25.10.85	1.435.3-27.3 07.03.01			
Н.контр.	Орлова	[signature]	25.10.85	Кронштейн	Стадия	Масса	Масштаб
Зам.зав.отд.	Кочергин	[signature]	23.10.85		Р	0,11	1:1
Рук.бриг.	Овечкин	[signature]	23.10.85		Лист	Листов 1	
Инж.	Жучкова	[signature]	22.10.85	Лист Б3 ГОСТ 19903-74 / Ст 3 ГОСТ 16523-70	ЭКБ ВПО „Союзстройконструкция"		

Инв.№ подл. | Подп. и дата | Взам. инв.№

Копировал [signature]

20992-04 91

Формат А4

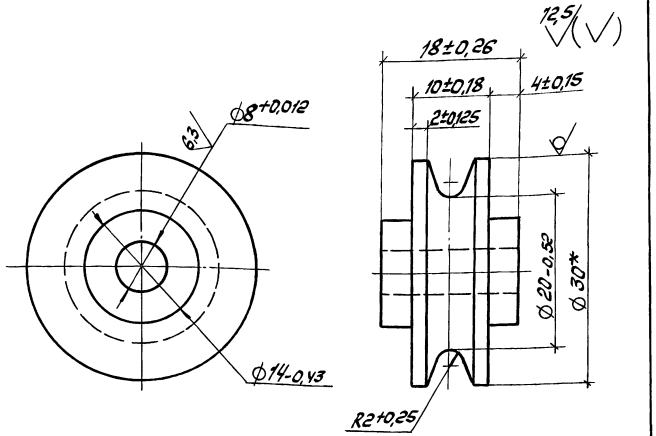

Покрытие Ц12 по ГОСТ 9.073-77

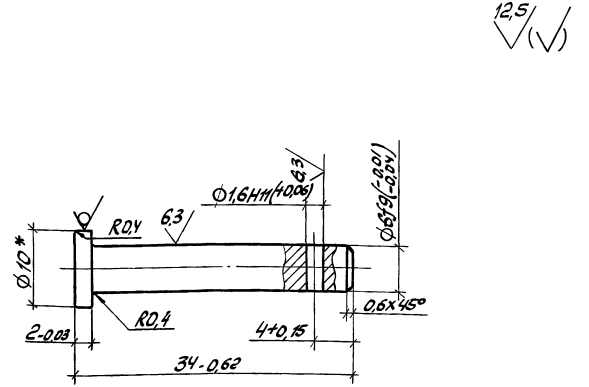

* Размер для справок

Зав.отд.	Исаков		25.10.85	1.435.3-27.3 07.03.02		
Н.контр.	Орлова		23.10.85	Ролик	Стадия: Р; Масса: 0,17; Масштаб: 2:1	
Зам.зав.отд.	Кочергин		23.10.85		Лист; Листов 1	
Рук.бриг.	Овечкин		23.10.85	Круг В30 ГОСТ 2590-71 / 45 ГОСТ 1050-74	ЭКБ ВПО Союзстройконструкция	
Инж.	Жучкова		22.10.85			

Копировал — Формат А4

Зав.отд.	Исаков		25.10.85	1.435.3-27.3 07.03.03		
Н.контр.	Орлова		23.10.85	Ось	Стадия: Р; Масса: 0,02; Масштаб: 2:1	
Зам.зав.отд.	Кочергин		23.10.85		Лист; Листов 1	
Рук.бриг.	Овечкин		23.10.85	Круг В10 ГОСТ 2590-71 / 35-2-Б ГОСТ 1050-74	ЭКБ ВПО Союзстройконструкция	
Инж.	Жучкова		22.10.85			

Копировал — 20992-04 92 — Формат А4

Инв.№ подл. | Подп. и дата | Взам.инв.№

Формат	Зона	Поз.	Обозначение	Наименование	Кол.	Примеч.
				Документация		
А3			1.435.3-27.3 07.04.00СБ	Сборочный чертеж		
				Сборочные единицы		
А4		1	1.435.3-27.3 07.04.10	Шарнир	1	
А4		2	1.435.3-27.3 07.04.20	Муфта	1	
				Стандартные изделия		
		3		Двигатель 4А80А4УЗ ГОСТ 19523-81Е	1	
		5		Болт М8х40.56.019 ГОСТ 7798-70	4	
		6		Болт М12х35.56.019 ГОСТ 7798-70	4	
		7		Гайка М8.5.019 ГОСТ 5915-70	4	

Инв. № подл. | Подп. и дата | Взам. инв. №

Зав. отд.	Исаков		25.10.85	1.435.3-27.3 07.04.00
Н. контр.	Орлова		25.10.85	
Зам. зав. отд.	Кочергин		25.10.85	Механизм приводной
Рук. бриг.	Обечкин		24.10.85	
Инж.	Нечукова		22.10.85	

Стадия	Лист	Листов
Р	1	2

ЭКБ ВПО Союзстройконструкция

Копировал [illegible] формат А4

Формат	Зона	Поз.	Обозначение	Наименование	Кол.	Примеч.
		8		Гайка М12.5.019 ГОСТ 5915-70	4	
		9		Шайба 8.65Г029 ГОСТ 6402-70	4	
		10		Шайба 12.65Г029 ГОСТ 6402-70	4	
				Прочие изделия		
				Редуктор 24-80-50-52-2-2 ТУ2-056-218-83	1	

Инв. № подл. | Подп. и дата | Взам. инв. №

1.435.3-27.3 07.04.00 Лист 2

Копировал [illegible] формат А4

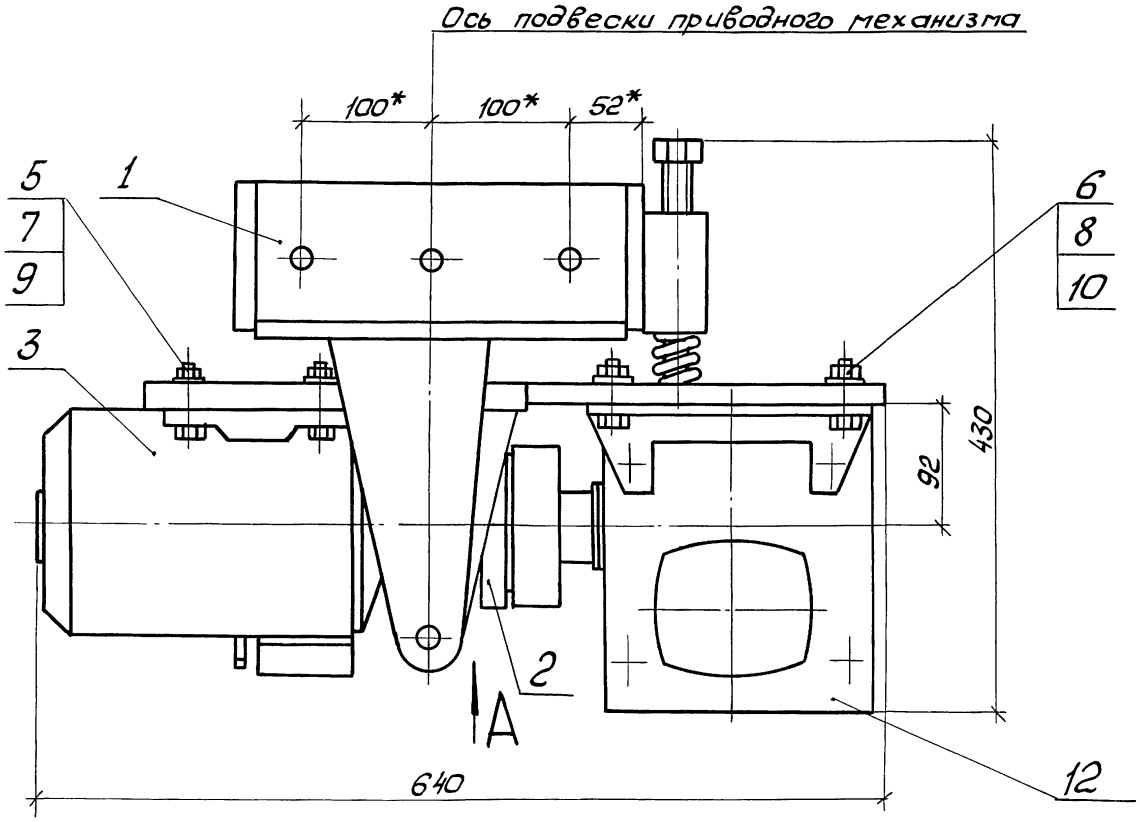

* Размеры для справок

Вид А

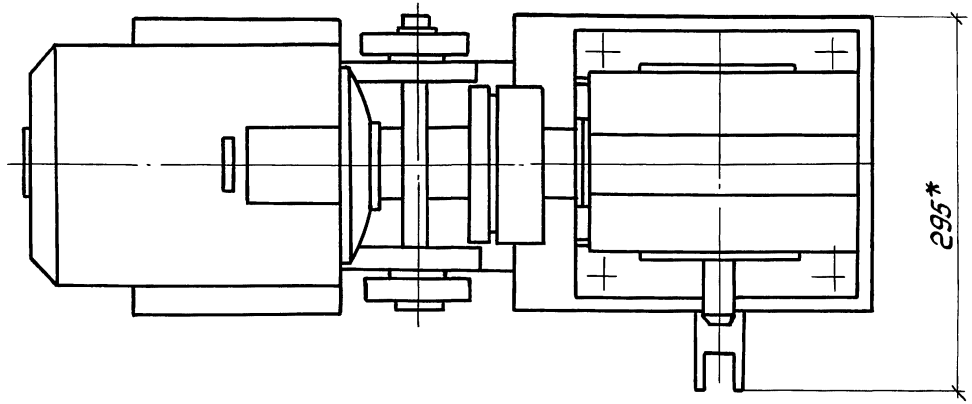

Зав.отд.	Исаков		25.10.85
Н.контр.	Орлова		25.10.85
Зам.зав.отд.	Коуергин		23.10.85
Рук.бриг.	Овечкин		23.10.85
Инж.	Жучкова		23.10.85

1.435.3-27.3 07.04.00 СБ

Механизм приводной. Сборочный чертеж

Стадия	Масса	Масштаб
Р	74	1:4
Лист	Листов 1	

ЭКБ ВПО Сокзстройконструкция

Инв. № подл. | Подп. и дата | Взам. инв. №

Копировал ТП- 20992-04 94 Формат А3

Формат	Зона	Поз.	Обозначение	Наименование	Кол.	Примечание
				Документация		
А3			1.435.3-27.3 07.04. 10СБ	Сборочный чертеж		
				Сборочные единицы		
А4		1	1.435.3-27.3 07.04. 30	Плита	1	
А4		2	1.435.3-27.3 07.04.40	Кронштейн	1	
				Детали		
А4		5	1.435.3-27.3 07.04.11	Шайба	1	
А4		6	1.435.3-27.3 07.04.12	Ось	1	
А4		7	1.435.3-27.3. 07.04.13	Пружина	1	
				Стандартные изделия		
		10		Болт М16-8g×80.68.099 ГОСТ 7798-70	1	
		11		Шайба 20.02.099 ГОСТ 11371-78	1	
		12		Шплинт 4×32-0.01 ГОСТ 397-79	1	

Взам. инв. № | Подп. и дата

Зав. отд.	Исаков			1.435.3-27.3 07.04.10
Н. контр.	Орлова			
Зам. зав. отд.	Кочергин			Шарнир
Рук. бриг.	Овечкин			
Инж.	Поскотина			

Стадия	Лист	Листов
Р	1	1

ЭКБ ВПО „Союзстройконструкция"

формат А4

12,5 √(√)

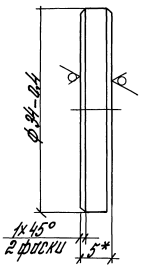

Взам. инв. № | Подп. и дата

Зав. отд.	Исаков		25.10.85	1.435.3-27.3 07.04. 11
Н. контр.	Орлова		25.10.85	
Зам. зав. отд.	Кочергин		23.10.85	Шайба
Рук. бриг.	Овечкин		23.10.85	
Инж.	Поскотина		22.10.85	

Стадия	Масса	Масштаб
Р	0,03	2:1

Лист | Листов 1

Лист Б ГОСТ 19903-74 / Ст3 ГОСТ 14637-79

ЭКБ ВПО „Союзстройконструкция"

20992-04 95

формат А4

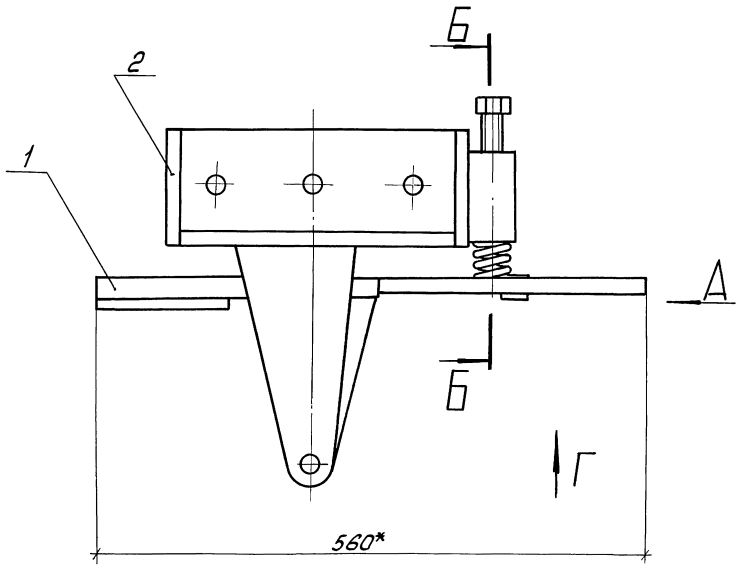

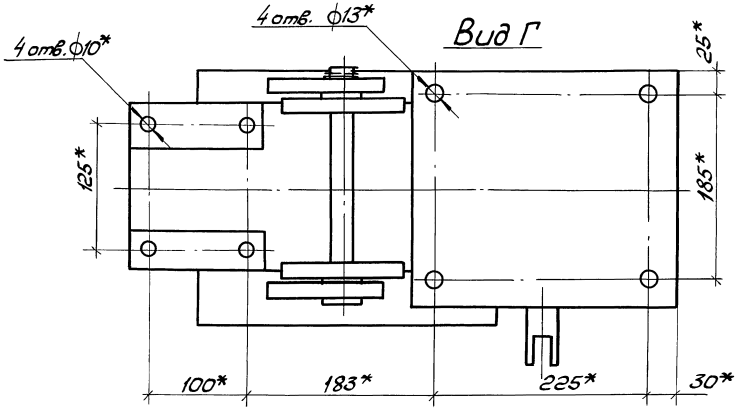

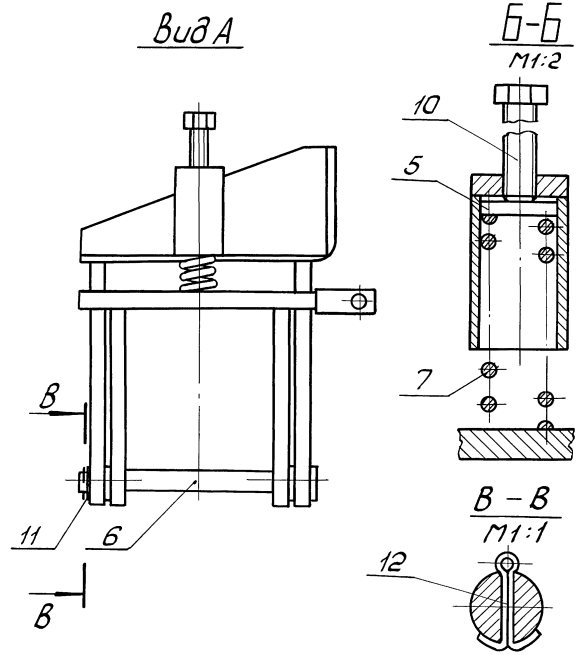

*Размеры для справок.

				1.435.3-27.3.07.04.10СБ			
				Шарнир. Сборочный чертеж	Стадия	Масса	Масштаб
Зав.отд.	Исаков	[signature]	25.10.85		Р		1:4
Н.контр.	Орлова	[signature]	25.10.85		Лист	Листов 1	
Зам.зав.отд.	Кочергин	[signature]	23.10.85		ЭКБ ВПО "Союзстройконструкция"		
Рук.бриг.	Овечкин	[signature]	23.10.85				
Инж.	Жучкова	[signature]	22.10.85				

Инв.№ подл. | Подп. и дата | Взам.инв.№

Копировал [signature] 20992-04 96

Формат А3

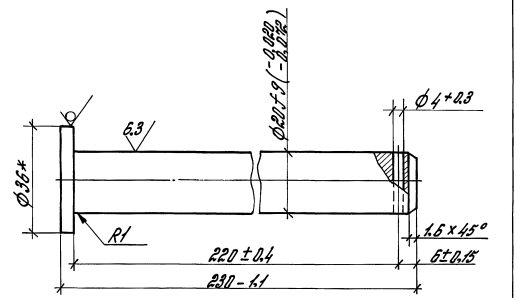

* Размер для справок

Зав.отд.	Исаков		25.10.85	1.435.3-27.3 07.04.12			
Н.контр.	Орлова		25.10.85	Ось	Стадия	Масса	Масштаб
Зам.зав.отд.	Кочергин		23.10.85		Р	0,46	1:1
Рук.бриг.	Овечкин		23.10.85	Круг В36 ГОСТ 2590-71 / 35-2-6 ГОСТ 1050-74	Лист	Листов 1	
Инж.	Мустаева		22.10.85		ЭКБ ВПО „Союзстройконструкция"		

Инв.№ подл. | Подп. и дата | Взам.инв.№

формат А4

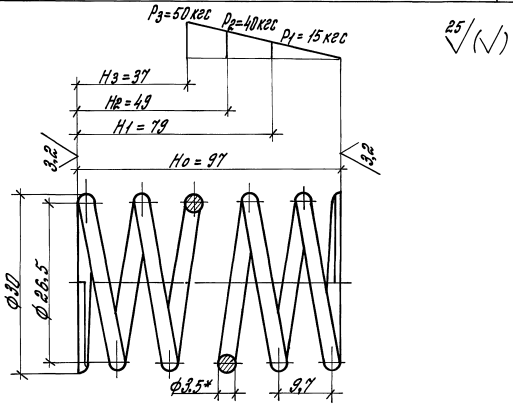

1. $G = 8 \cdot 10^{10}$ Па.
2. $\tau_3 = 57 \cdot 10^7$ Па.
3. Длина развернутой пружины $L = 933$ мм.
4. Число рабочих витков $n = 9,5$.
5. Число витков полное $n_1 = 11$
6. Направление навивки любое.
7. Диаметр контрольного стержня $Д_с = 22,8$ мм.
8. Поджать и зашлифовать по 3/4 витка с каждой стороны.

Зав.отд.	Исаков		25.10.85	1.435.3-27.3 07.04.13			
Н.контр.	Орлова		25.10.85	Пружина	Стадия	Масса	Масштаб
Зам.зав.отд.	Кочергин		23.10.85		Р	0,065	2:1
Рук.бриг.	Овечкин		23.10.85	Проволока 60С2А-I-3,5 ГОСТ 14963-78	Лист	Листов 1	
Инж.	Мустаева		22.10.85		ЭКБ ВПО „Союзстройконструкция"		

Инв.№ подл. | Подп. и дата | Взам.инв.№

формат А4

Формат	Зона	Поз.	Обозначение	Наименование	Кол.	Примеч.
				Документация		
А4			1.435.3-27.3. 07.04.20 СБ	Сборочный чертёж		
				Детали		
А4		1	1.435.3-27.3 07.04.21	Полумуфта	1	
А4		2	1.435.3-27.3 07.04.22	Полумуфта	1	
А4		3	1.435.3-27.3 07.04.23	Втулка	6	
А4		4	1.435.3-27.3 07.04.24	Палец	6	
А4		5	1.435.3-27.3 07.04.25	Кольцо	6	
				Стандартные изделия		
		6		Гайка М10-6Н.5 ГОСТ 2524-70	6	
		7		Шайба 10 65Г ГОСТ 6402-70	6	

Инв. № подл. | Подп. и дата | Взам. инв. №

Зав. отд.	Исаков		25.10.85
Н. контр.	Орлова		25.10.85
Зам. зав. отд.	Качергин		23.10.85
Рук. бриг.	Овечкин		23.10.85
Инж.	Мустаева		22.10.85

1.435.3-27.3 07.04.20

Муфта

Стадия	Лист	Листов
Р		1

ЭКБ ВПО Союзстройконструкция

Копировал | Формат А4

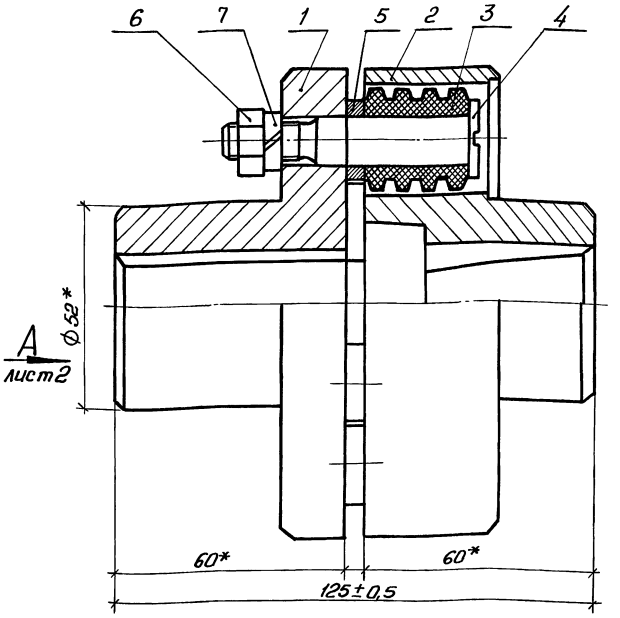

* Размеры для справок.

Инв. № подл. | Подп. и дата | Взам. инв. №

Зав. отд.	Исаков		25.10.85
Н. контр.	Орлова		25.10.85
Зам. зав. отд.	Качергин		23.10.85
Рук. бриг.	Овечкин		23.10.85
Инж.	Мустаева		22.10.85

1.435.3-27.3 07.04.20 СБ

Муфта. Сборочный чертеж

Стадия	Масса	Масштаб
Р		1:1

Лист 1	Листов 2

ЭКБ ВПО Союзстройконструкция

Копировал | Формат А4

Вид А
М1:1 лист1

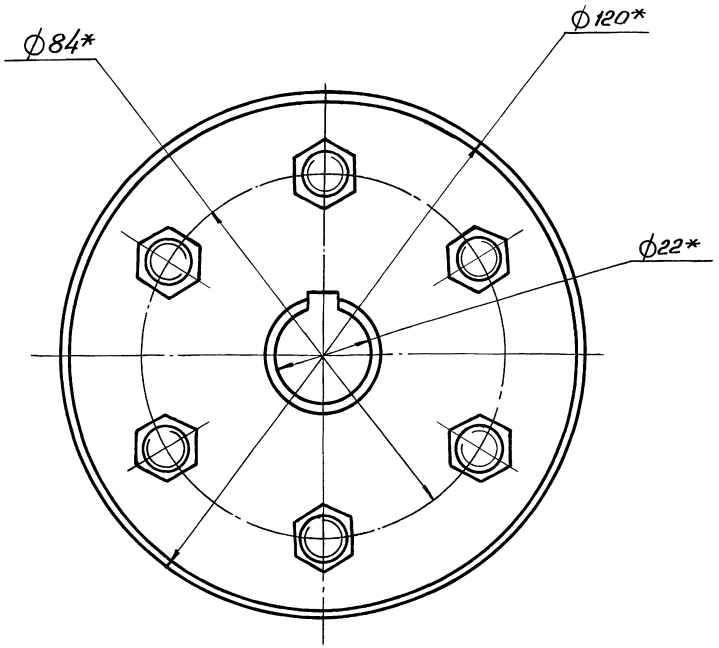

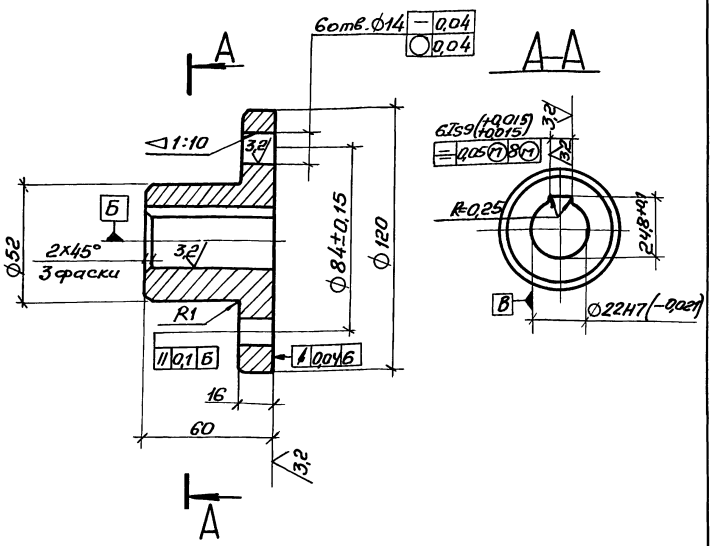

Неуказанные предельные отклонения размеров: валов $-t_2$, отверстий t_2, остальных $\pm t_2/2$.

Зав. отд.	Исаков		26.10.85	1.435.3-27.3 07.04.21			
Н.контр.	Орлова		25.10.85	Полумуфта	Стадия	Масса	Масштаб
Зам.зав.отд.	Кочергин		23.10.85		Р	2,27	1:2
Рук.бриг.	Овечкин		23.10.85	Лист Б65 ГОСТ 19903-74 / Ст3 ГОСТ 14637-79	Лист	Листов 1	
Инж.	Поскотина		22.10.85		ЭКБ ВПО „Союзстройконструкция"		

Инв. № подл. | Подп. и дата | Взам.инв. №

Копировал [signature] формат А4

20992-04 99

Инв. № подл. | Подп. и дата | Взам.инв. №

Копировал [signature] формат А4

12,5 (V)

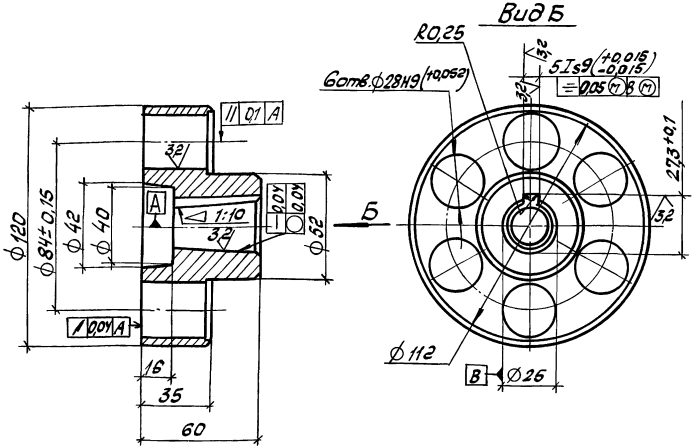

Неуказанные предельные отклонения размеров: валов - t_2, отверстий + t_2, остальных $\pm t_2/2$.

				1.435.3-273 07.04.27		
Зав.отд.	Исаков		25.10.85	Полумуфта	Стадия: Р	Масса: 2,2	Масштаб: 1:2
Н.контр.	Орлова		25.10.85		Лист	Листов 1
Зам.зав.отд.	Кочергин		28.10.85	Лист Б55 ГОСТ 19903-74 Ст3 ГОСТ 14637-79	ЭКБ ВПО Союзстройконструкция
Рук.бриг.	Овечкин		23.10.85		
Инж.	Поскотина		22.10.85		

Копировал

Формат А4

12,5

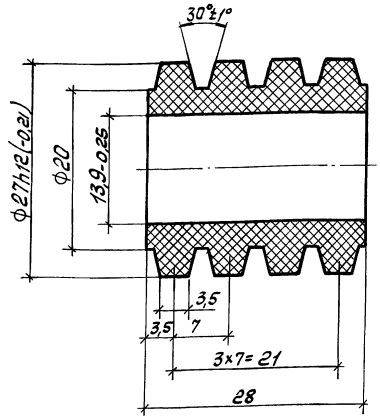

Неуказанные предельные отклонения размеров $\pm t_2/2$.

				1.435.3-273 07.04.23		
Зав.отд.	Исаков		25.10.85	Втулка	Стадия: Р	Масса: 0,015	Масштаб: 2:1
Н.контр.	Орлова		25.10.85		Лист	Листов 1
Зам.зав.отд.	Кочергин		28.10.85	Пластина I, лист, ТМКЩ-С-30-9,9 ГОСТ 7338-77	ЭКБ ВПО Союзстройконструкция
Рук.бриг.	Овечкин		23.10.85		
Инж.	Поскотина		22.10.85		

Копировал

Формат А4

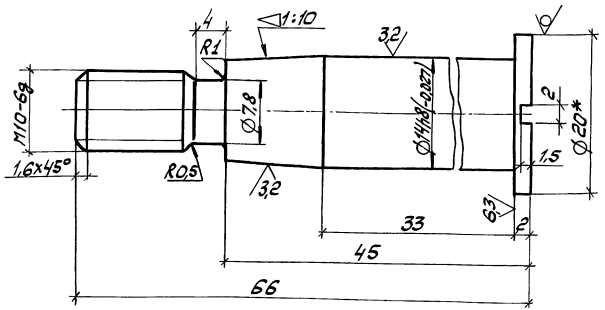

1.* Размер для справок.

2. Неуказанные предельные отклонения размеров ± t2/2.

				1.435.3-27.3 07.04.24		
Зав.отд	Исаков		25.10.85	Палец	Стадия: Р	Масса: 0,07	Масштаб: 2:1
Н.контр.	Орлова		25.10.85		Лист	Листов 1
Гл.зав.отд	Кочергин		23.10.85		ЭКБ ВПО Союзстройконструкция	
Рук.бриг.	Овечкин		23.10.85	Круг	В20 ГОСТ 2590-71 / 45-2-Б ГОСТ 1050-74	
Инж.	Поскотина		22.10.85			

Копировал

Формат А4

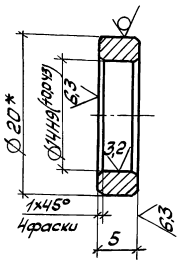

1.* Размер для справок.

2. Неуказанные предельные отклонения размеров ± t2/2.

				1.435.3-27.3 07.04.25		
Зав.отд	Исаков		25.10.85	Кольцо	Стадия: Р	Масса: 0,004	Масштаб: 2:1
Н.контр.	Орлова		25.10.85		Лист	Листов 1
Гл.зав.отд	Кочергин		23.10.85		ЭКБ ВПО Союзстройконструкция	
Рук.бриг.	Овечкин		23.10.85	Круг	В20 ГОСТ 2590-71 / Ст3 ГОСТ 535-79	
Инж.	Поскотина		22.10.85			

Копировал

Формат	Зона	Поз.	Обозначение	Наименование		Примеч.
				Документация		
А3			1.435.3-27.3 07.04.30СБ	Сборочный чертеж		
				Детали		
А4		1	1.435.3-27.3 07.04.31	Плита	1	
А4		2	1.435.3-27.3 07.04.32	Ухо	2	
А4		3	1.435.3-27.3 07.04.33	Вилка	1	
Б4		4	1.435.3-27.3 07.04.34	Бобышка	2	0,66 кг
				Лист Б14 ГОСТ 19903-74 Ст3 ГОСТ 14637-79		
				40х150 мм		

Инв. № подл. | Подп. и дата | Взам. инв. №

Зав. отд.	Исаков		23.10.85
Н. контр.	Орлова		24.10.85
Зам. завот.	Кочергин		23.10.85
Рук. бриг.	Овечкин		23.10.85
Инж.	Жучкова		11.10.85

1.435.3-27.3 07.04.30

Плита

Стадия	Лист	Листов
Р		1

ЭКБ ВПО Союзстройконструкция

Копировал

Формат А4

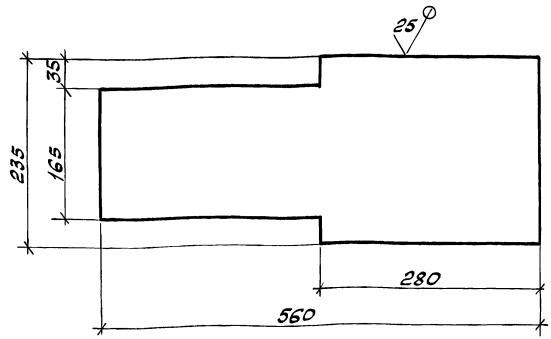

Предельные отклонения размеров: валов - t2, остальных ± t2/2.

Инв. № подл. | Подп. и дата | Взам. инв. №

Зав. отд.	Исаков		23.10.85
Н. контр.	Орлова		24.10.85
Зам. завот.	Кочергин		23.10.85
Рук. бриг.	Овечкин		23.10.85
Инж.	Жучкова		11.10.85

1.435.3-27.3 07.04.31

Плита

Стадия	Масса	Масштаб
Р	14	1:5
Лист	Листов 1	

Лист Б16 ГОСТ 19903-74
Ст3 ГОСТ 14637-79

ЭКБ ВПО Союзстройконструкция

Копировал

Формат А4

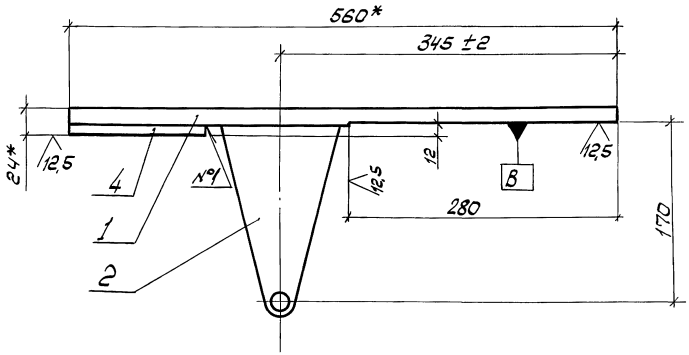

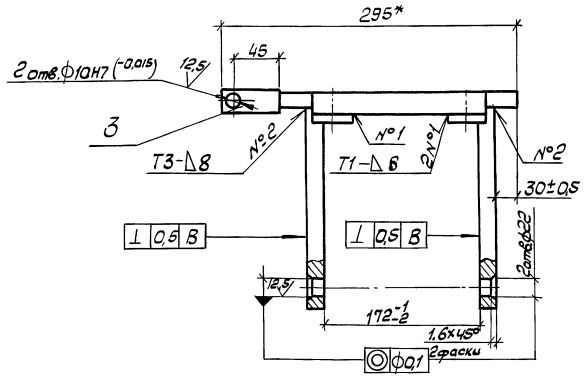

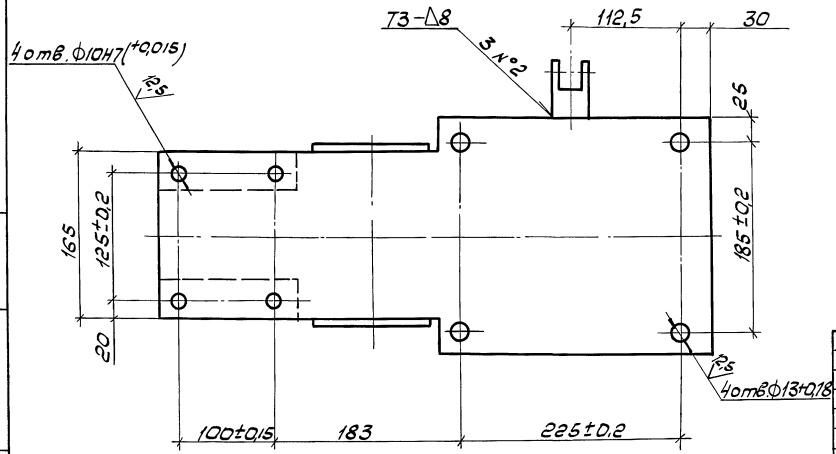

1. Сварка по ГОСТ 5264-80.
2.* Размеры для справок.
3. Неуказанные предельные отклонения размеров ± t2/2.
4. Покрытие поверхности: грунтовка ПЛ-0213 ТУ6-10-1935-84, IV-ХЛ1.

				1.435.3-27.3 07.04.30СБ			
				Плита. Сборочный чертеж	Стадия	Масса	Масштаб
					Р	19,2	1:4
Зав. отд.	Исаков	[signature]	23.10.85		Лист	Листов 1	
Н. контр.	Орлова	[signature]	24.10.85		ЭКБ ВПО Союзстройконструкция		
Зам. зав. отд.	Кочергин	[signature]	23.10.85				
Рук. бриг.	Овечкин	[signature]	23.10.85				
Инж.	Поскотина	[signature]	22.10.85				

Инв. № подл. | Подп. и дата | Взам. инв. №

Копировал [signature] 20992-04 103 Формат А3

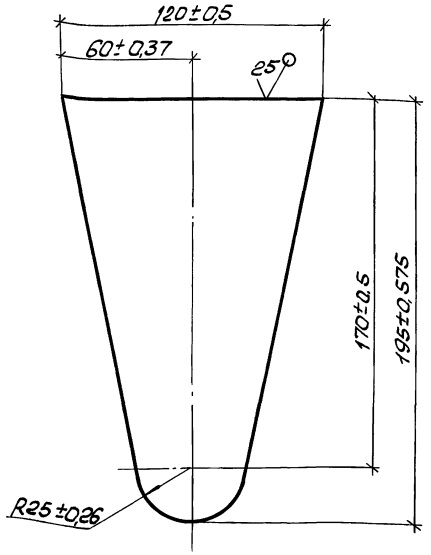

Зав.отд.	Исаков		23.10.85	1.435.3-27.3 07.04.32		
Н. контр.	Орлова		24.10.85	Ухо	Стадия: Р	Масса: 1,8	Масштаб: 1:2
Зам.зав.отд.	Коуергин		23.10.85		Лист	Листов 1
Рук. бриг.	Овечкин		23.10.85	Б16 ГОСТ 19903-74 / Ст3 ГОСТ 14637-79	ЭКБ ВПО Союзстройконструкция
Инж.	Жучкова		22.10.85		

Подп. и дата | Взам. инв. №

Инв. № подл.

Копировал

Формат А4

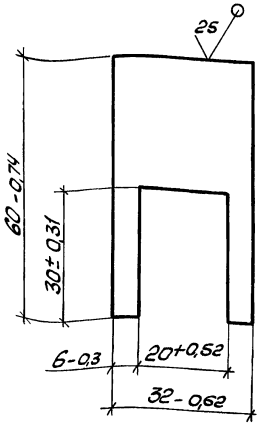

Зав.отд	Исаков		23.10.85	1.435.3-27.3 07.04.33		
Н.контр.	Орлова		24.10.85	Вилка	Стадия: Р	Масса: 0,19	Масштаб: 1:1
Зам.зав.отд.	Коуергин		23.10.85		Лист	Листов 1
Рук. бриг.	Овечкин		23.10.85	Б18 ГОСТ 19903-74 / Ст3 ГОСТ 14637-79	ЭКБ ВПО Союзстройконструкция
Инж.	Жучкова		22.10.85		

Подп. и дата | Взам. инв. №

Инв. № подл.

Копировал

Формат А4

Формат	Зона	Поз	Обозначение	Наименование	Кол.	Примечание
				Документация		
А4			1.435-27.3 07.04.40СБ	Сборочный чертеж		
				Детали		
А4		1	1.435.3-27.3 07.04.41	Ухо	2	
А4		2	1.435.3-27.3 07.04.42	Косынка	2	
А4		3	1.435.3-27.3 07.04.43	Уголок	1	
Б4		4	1.435.3-27.3 07.04.44	Бобышка	2	0,045 кг
				Круг $\frac{\text{В40 ГОСТ 2590-71}}{\text{Ст3 ГОСТ 535-79}}$		
				l = 5 мм		
Б4		5	1.435.3-27.3 07.04.45	Фланец	1	0,08 кг
				Круг $\frac{\text{В36 ГОСТ 2590-71}}{\text{Ст3 ГОСТ 535-79}}$		
				l = 10 мм		
Б4		6	1.435.3-27.3 07.04.46	Втулка	1	0,24 кг
				Труба 32х3,2 ГОСТ 3262-75		
				l = 80 мм		

Взам. инв. № | Подп. и дата | Инв. № подл.

Зав. отд.	Исаков		23.10.85
Н. контр.	Орлова		24.10.85
Зам. зав. отд.	Кочергин		25.10.85
Рук. бриг.	Овечкин		25.10.85
Инж.	Исакович		22.10.85

1.435.3-27.3 07.04.40

Кронштейн

Стадия	Лист	Листов
Р		1

ЭКБ ВПО Союзстройконструкция

Копировал

Формат А4

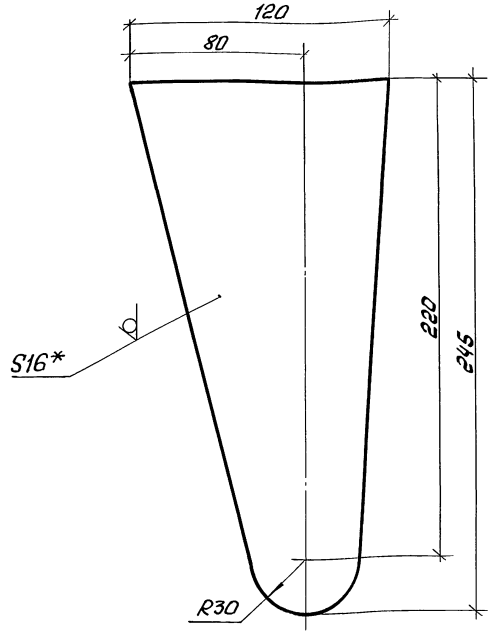

25 (√)

1. * Размер для справок
2. Предельные отклонения размеров: валов - t_2, остальных $\pm t_2/2$.

Взам. инв. № | Подп. и дата | Инв. № подл.

Зав. отд.	Исаков		23.10.85
Н. контр.	Орлова		24.10.85
Зам. зав. отд.	Кочергин		25.10.85
Рук. бриг.	Овечкин		25.10.85
Инж.	Исакович		22.10.85

1.435.3-27.3 07.04.41

Ухо

Стадия	Масса	Масштаб
Р	2,5	1:1
Лист	Листов 1	

Лист Б16 ГОСТ 19903-74 / Ст3 ГОСТ 14637-79

ЭКБ ВПО Союзстройконструкция

Копировал

Формат А4

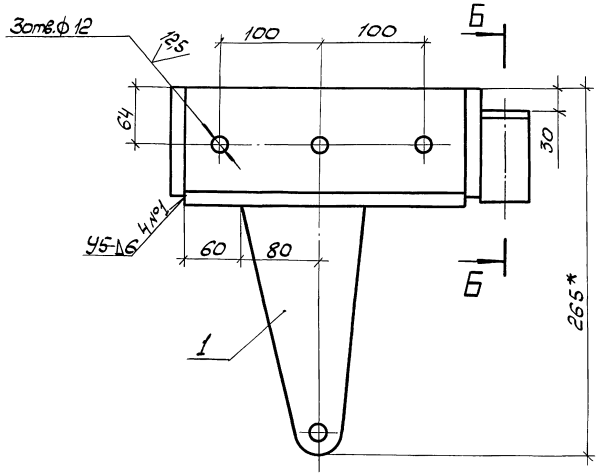

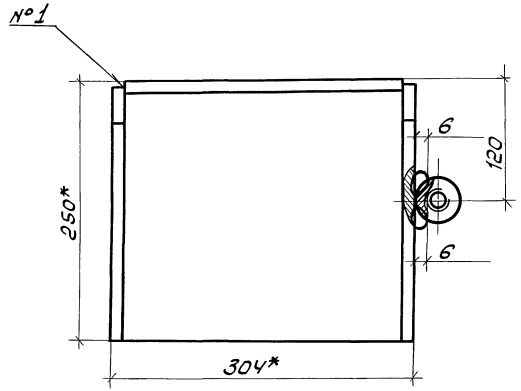

А

Вид А

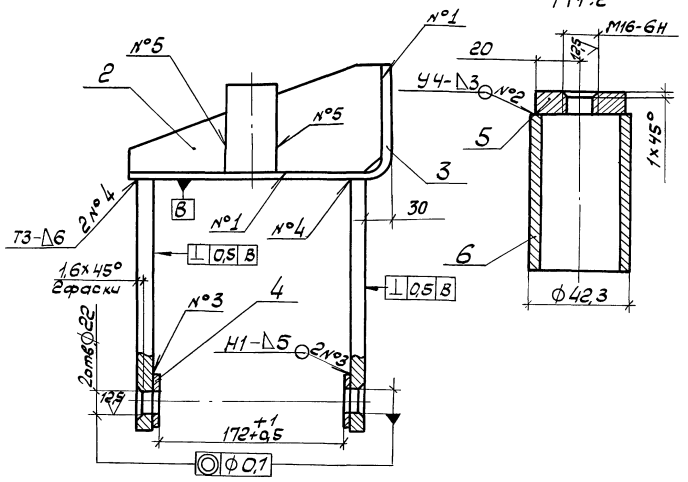

1. Сварка по ГОСТ 5264-80, сварной шов N°5 - сварка ручная дуговая.
2. * Размеры для справок.
3. Неуказанные предельные отклонения размеров $\pm t_2/2$.
4. Покрытие поверхности: грунтовка ПЛ-0213-ТУ6-10-1935-84, IV-ХЛ1.

				1.435.3-27.3 07.04.40СБ			
					Стадия	Масса	Масштаб
Зав.отд.	Исаков		25.10.85	Кронштейн. Сборочный чертеж	Р	18,1	1:4
Н. контр.	Орлова		25.10.85		Лист	Листов 1	
Зам.зав.отд.	Кочергин		23.10.85		ЭКБ ВПО Союзстройконструкция		
Рук.бриг.	Овечкин		23.10.85				
Инж.	Паскотина		22.10.85				

Инв. № подл. | Подп. и дата | Взам. инв. №

Копировал ОПУ - 20992-04 106 Формат А3

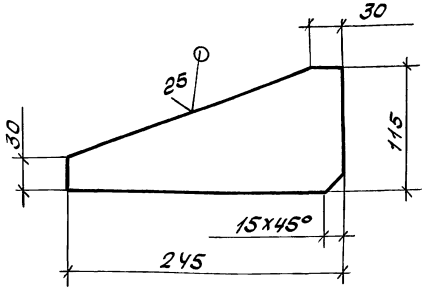

Предельные отклонения размеров ± t2/2.

Зав. отд	Исаков		23.10.85	1.435.3-2.73. 07.04. 42		
Н. контр.	Орлова		14.10.85	Косынка	Стадия	Масса	Масштаб
Зам. зав. отд	Кочергин		23.10.85		Р	1,7	1:4
Рук. бриг.	Овечкин		23.10.85		Лист	Листов 1
Инж.	Жучкова		22.10.85	Лист Б12 ГОСТ 19903-74 Ст 3 ГОСТ 14637-79	ЭКБ ВПО Союзстройконструкция	

Инв. № подл. | Подп. и дата | Взам. инв. №

Копировал

Формат А4

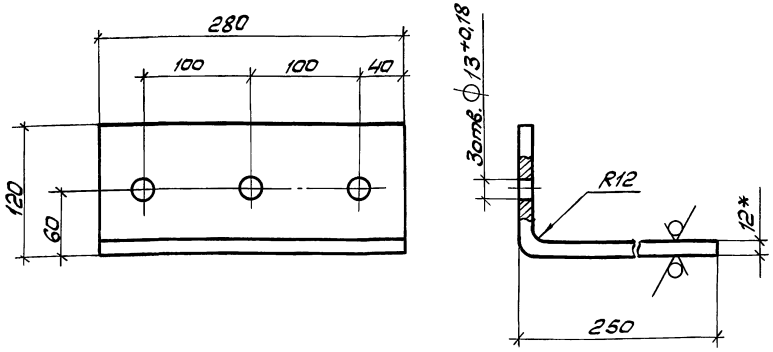

1. * Размер для справок.
2. Неуказанные предельные отклонения размеров ± t2/2

Зав. отд	Исаков		23.10.85	1.435.3-27.3 07.04.43		
Н. контр.	Орлова		14.10.85	Уголок	Стадия	Масса	Масштаб
Зам. зав. отд	Кочергин		23.10.85		Р	9,3	1:4
Рук. бриг.	Овечкин		23.10.85		Лист	Листов 1
Инж.	Жучкова		22.10.85	Лист Б12 ГОСТ 19903-74 Ст 3 ГОСТ 14637-79	ЭКБ ВПО Союзстройконструкция	

Инв. № подл. | Подп. и дата | Взам. инв. №

Копировал

Формат А4

Формат	Зона	Поз.	Обозначение	Наименование	Кол.	Примеч.
				Документация		
А3			1.435.3-27.3 07.06.00СБ	Сборочный чертеж		
				Детали		
Б4		1	1.435.3-27.3 07.06.01	Лист	2	
				Лист Б1,5 ГОСТ 19904-74 / Ст3 ГОСТ 16523-70		
				33±0,62мм × 117±0,435мм		0,045 кг
Б4		2	1.435.3-27.3 07.06.02	Лист	1	
				Лист Б1,5 ГОСТ 19904-74 / Ст3 ГОСТ 16523-70		
				33±0,62мм × 780±1мм		0,3 кг
Б4		3	1.435.3-27.3 07.06.03	Лист	1	
				Лист Б1,5 ГОСТ 19904-74 / Ст3 ГОСТ 16523-70		
				500±1мм × 720±1мм		4,24 кг
А4		4	1.435.3-27.3 07.06.04	Обрамление	1	

Взам. инв. № | Подп. и дата | Инв. № подл.

Зав. отд.	Исаков		25.10.85
Н. контр.	Орлова		25.10.85
Зам. зав. отд.	Кочергин		25.10.85
Рук. фрагм.	Овечкин		25.10.85
Инж.	Жучкова		25.10.85

1.435.3-27.3 07.06.00

Кожух

Стадия	Лист	Листов
Р		1

ЭКБ ВПО «Союзстройконструкция»

Копировал — Формат А4

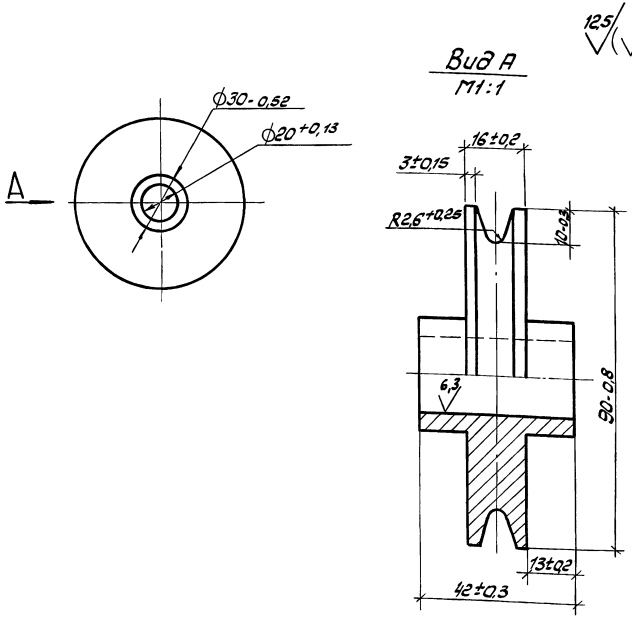

Покрытие Ц 12 по ГОСТ 9.073-77.

Взам. инв. № | Подп. и дата | Инв. № подл.

Зав. отд.	Исаков		25.10.85
Н. контр.	Орлова		25.10.85
Зам. зав. отд.	Кочергин		25.10.85
Рук. фрагм.	Овечкин		25.10.85
Инж.	Исакович		25.10.85

1.435.3-27.3 02.00.01

Блок

Стадия	Масса	Масштаб
Р	0,8	1:2
Лист		Листов 1

Сталь 45 ГОСТ 1050-74

ЭКБ ВПО «Союзстройконструкция»

Копировал — Формат А4

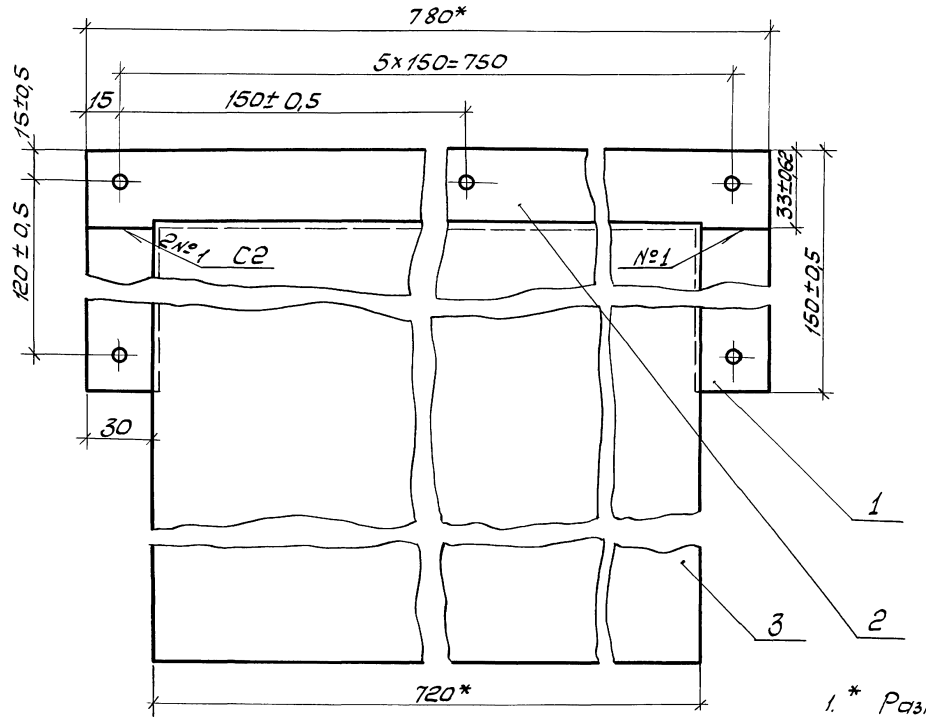

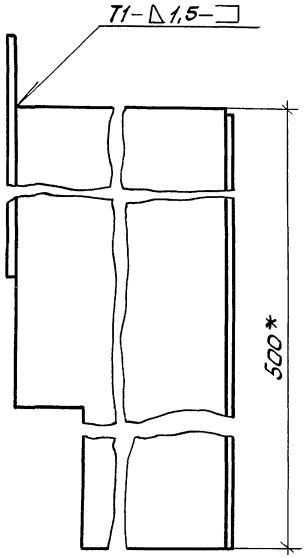

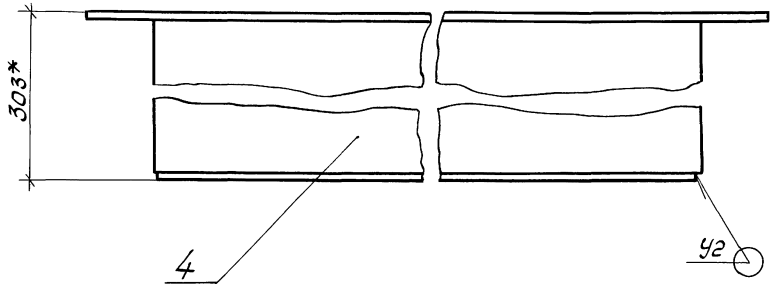

1. * Размеры для справок.
2. Сварные швы по ГОСТ 5264-80.
3. Покрытие: грунтовка ПЛ-02 13 ТУ6-10-1935-84, $\overline{IV}$-ХЛ1.

				1.435.3-27.3 07.06.00СБ	
				Конух. Сборочный чертеж	Стадия: Р; Масса: 13; Масштаб: 1:2; Лист; Листов 1
Зав. отд.	Исаков		23.10.85		ЭКБ ВПО Союзстройконструкция
Н. контр.	Орлова		24.10.85		
Зам. зав. отд.	Коуергин		23.10.85		
Рук. бр.	Овечкин		23.10.85		
Инж.	Жучкова		22.10.85		

Инв. № подл. | Подпись и дата | Взам. инв. №

Копировал

25
V(V)

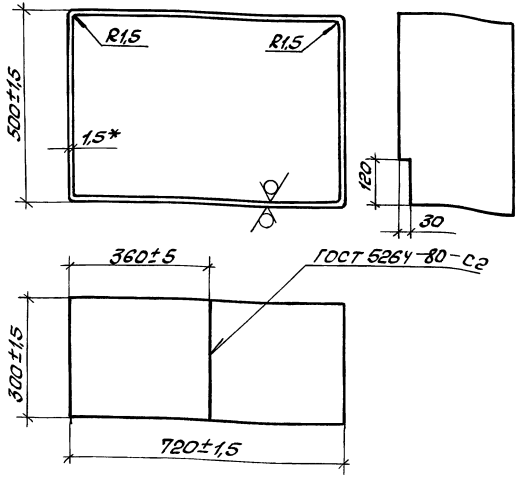

* Размер для справок

Формат	Зона	Поз.	Обозначение	Наименование	Кол.	Примеч.
				Документация		
А3			1.435.3-27.3 07.07.00СБ	Сборочный чертеж		
				Детали		
А4		1	1.435.3-27.3 07.07.01	Ручка	1	
А4		2	1.435.3-27.3 07.07.02	Ось	1	
А4		3	1.435.3-27.3 07.07.03	Планка	1	
А4		4	1.435.3-27.3 07.07.04	Винт	1	

Инв. № подл. | Подп. и дата | Взам. инв. №

1.435.3-27.3 07.06.04			
Обрамление	Стадия: Р	Масса: 8,3	Масштаб: 1:10
	Лист	Листов 1	
Лист Б1,5 ГОСТ 19904-74 / Ст3 ГОСТ 16523-70	ЭКБ ВПО «Союзстройконструкция»		
Зав. отд. Исаков 23.10.85			
Н. контр. Орлова 24.10.85			
Зам. зав. отд. Кочергин 23.10.85			
Рук. бриг. Овечкин 23.10.85			
Инж. Жучкова 22.10.85			

Копировал | Формат А4

1.435.3-27.3 07.07.00			
Рукоятка	Стадия: Р	Лист	Листов 1
	ЭКБ ВПО «Союзстройконструкция»		
Зав. отд. Исаков 23.10.85			
Н. контр. Орлова 24.10.85			
Зам. зав. отд. Кочергин 23.10.85			
Рук. бриг. Овечкин 23.10.85			
Инж. Жучкова 22.10.85			

Копировал | 20992-04 110 | Формат А4

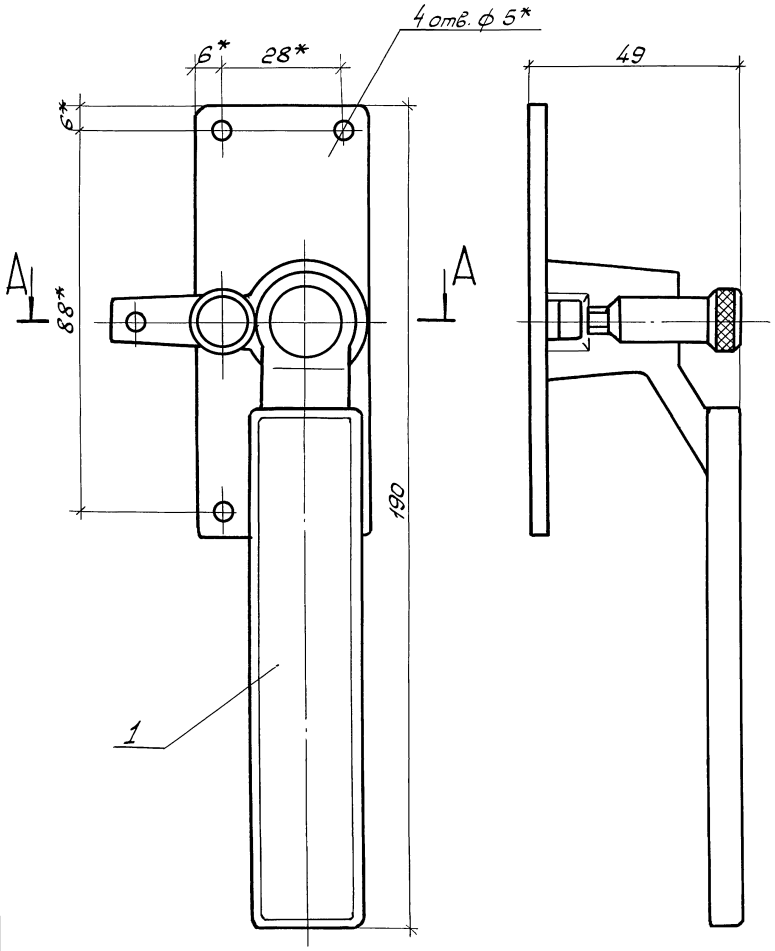

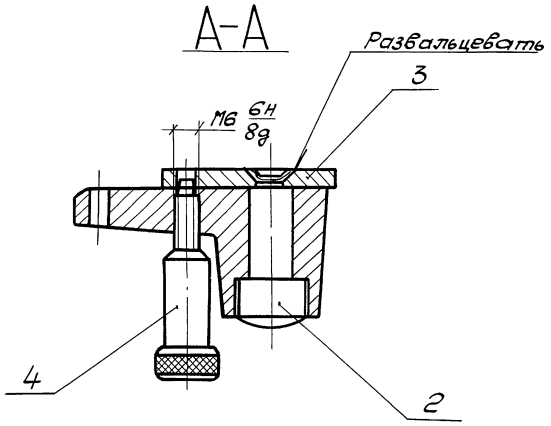

1.* Размеры для справок.
2. Неуказанные предельные отклонения размеров ±t2/2.

				1.435.3-27.3 07.07.00СБ			
				Рукоятка. Сборочный чертеж	Стадия	Масса	Масштаб
					Р	0,67	1:1
Зав. отд	Исаков		23.10.85		Лист	Листов 1	
Н. контр	Орлова		24.10.85		ЭКБ ВПО Союзстройконструкция		
Зам. зав. от	Кочергин		23.10.85				
Рук. бриг	Овечкин		23.10.85				
Инж.	Жучкова		23.10.85				

Инв. № подл. | Подп. и дата | Взам. инв. №

Копировал

Формат А3

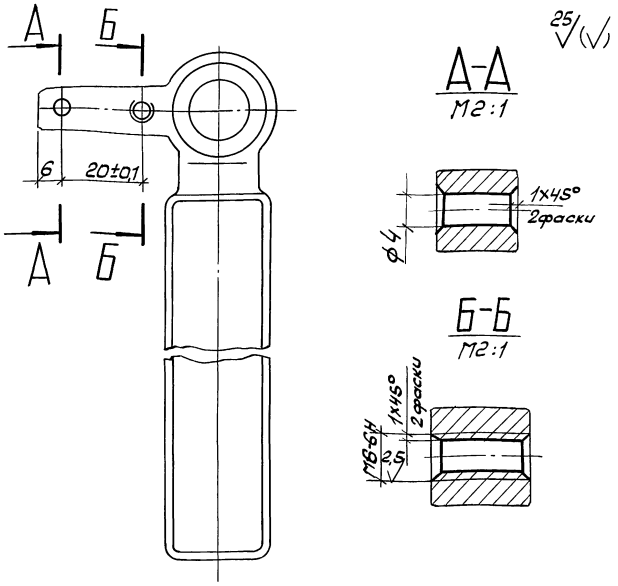

А-А
М2:1

Б-Б
М2:1

1. Неуказанные предельные отклонения размеров: отверстий $+t_2$, остальных $\pm t_2/2$.
2. Заготовка по докум. 1.436.3-16.2 3.408.

Зав. отд.	Исаков		23.10.85	1.435.3-27.3 07.07.01	
Н. контр.	Орлова		24.10.85	Ручка	Стадия: Р; Масса: 0,27; Масштаб: 1:1
Зам. завотд.	Коуергин		23.10.85		Лист; Листов 1
Рук. бриг.	Овечкин		23.10.85	ЭКБ ВПО Союзстройконструкций	
Инж.	Жукова		24.10.85		

Инв. № подл. | Подп. и дата | Взам. инв. №

Копировал [illegible] Формат А4

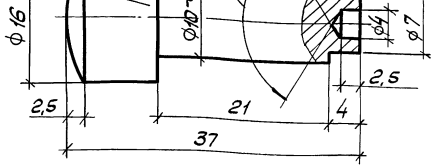

1. Неуказанные предельные отклонения размеров: отверстий $+t_2$, валов $-t_2$, остальных $\pm t_2/2$.
2. Покрытие: Ц12 ГОСТ 9.073-77.

Зав. отд.	Исаков		23.10.85	1.435.3-27.3 07.07.02	
Н. контр.	Орлова		24.10.85	Ось	Стадия: Р; Масса: 0,1; Масштаб: 2:1
Зам. завотд.	Коуергин		23.10.85		Лист; Листов 1
Рук. бриг.	Овечкин		23.10.85	Сталь 45 ГОСТ 1050-74	ЭКБ ВПО Союзстройконструкций
Инж.	Жукова		24.10.85		

Инв. № подл. | Подп. и дата | Взам. инв. №

Копировал [illegible] Формат А4

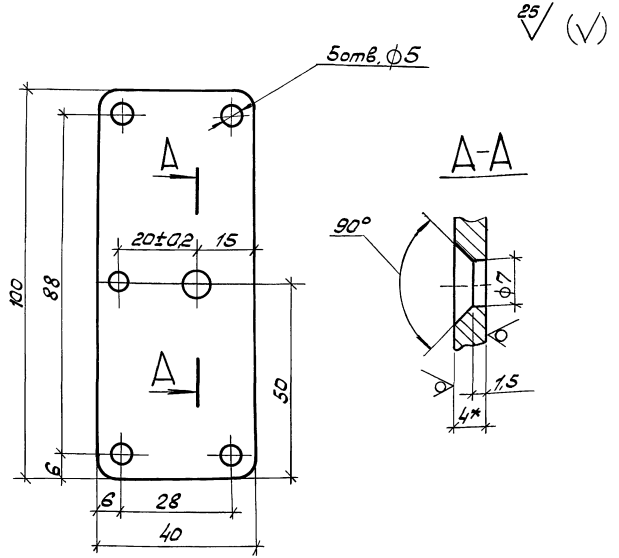

1. * Размер для справок.
2. Неуказанные предельные отклонения размеров: отверстий $+t_2$, валов $-t_2$, остальных $\pm t_2/2$.
3. Покрытие: Ц12 гост 9.073-77.

1.435.3-27.3 07.07.03						
Зав.отд	Исаков		23.10.85	Планка	Стадия	Масса	Масштаб
Н.контр	Орлова		23.10.85		Р	0,13	1:1
Зам.зав.отд	Кочергин		23.10.85		Лист	Листов 1
Рук.бриг	Овечкин		23.10.85	Лист Бц гост 19903-74 Ст3 гост 14637-79	ЭКБ ВПО Союзстройконструкция	
Инж.	Жучкова		23.10.85			

Копировал | Формат А4

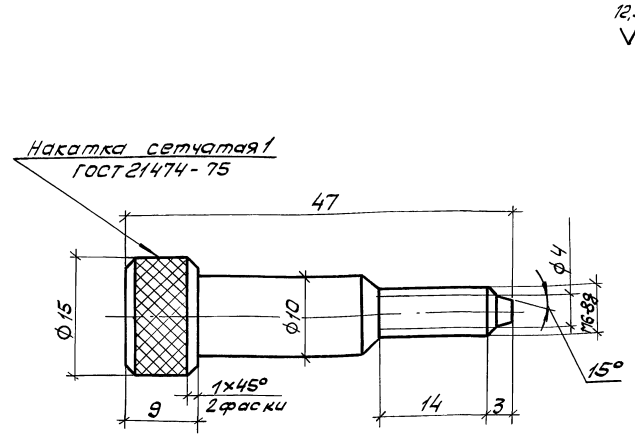

1. Неуказанные предельные отклонения размеров: валов $-t_2$, остальных $\pm t_2/2$.
2. Покрытие: Ц12 гост 9.073-77.

1.435.3-27.3 07.07.04						
Зав.отд	Исаков		23.10.85	Винт	Стадия	Масса	Масштаб
Н.контр	Орлова		23.10.85		Р	0,12	2:1
Зам.зав.отд	Кочергин		23.10.85		Лист	Листов 1
Рук.бриг	Овечкин		23.10.85	Сталь 45 гост 1050-74	ЭКБ ВПО Союзстройконструкция	
Инж.	Жучкова		23.10.85			

Копировал | Формат А4

Инв. № подл.	Подп. и дата	Взам. инв. №

Формат	Зона	Поз.	Обозначение	Наименование	Кол. на испол. 1.435.3-27.3 07.08.00- —	01	02	03							Примечание
				Документация											
А3			1.435.3-27.3 07.08.00 СБ	Сборочный чертеж	×	×	×	×							
				Сборочные единицы											
А4		1	1.435.3-27.3 07.08.10	Кронштейн	1										
			-01	Кронштейн		1									
			-02	Кронштейн			1								
			-03	Кронштейн				1							

				1.435.3-27.3 07.08.00			
Зав. отд.	Исаков		23.10.85	Рейка	Стадия	Лист	Листов
Н. контр.	Ортова		24.10.85		Р	1	2
Зам. зав. отд.	Кочергин		23.10.85		ЭКБ ВПО Сельхозстройконструкций		
Рук. бриг.	Овечкин		23.10.85				
Инж.	Исакович		23.10.85				

Копировал Формат А4

Инв. № подл.	Подп. и дата	Взам. инв. №

Формат	Зона	Поз.	Обозначение	Наименование	Кол. на испол. 1.435.3-27.3 07.08.00- —	01	02	03							Примечание
				Детали											
А3		2	1.435.3-27.3 07.08.01	Рейка	5	6	7	8							
				Стандартные											
				изделия											
		4		Винт В1М5-8g×16.56.01 ГОСТ 17475-80	20	24	28	32							

				1.435.3-27.3 07.08.00	Лист 2

Копировал Формат А4

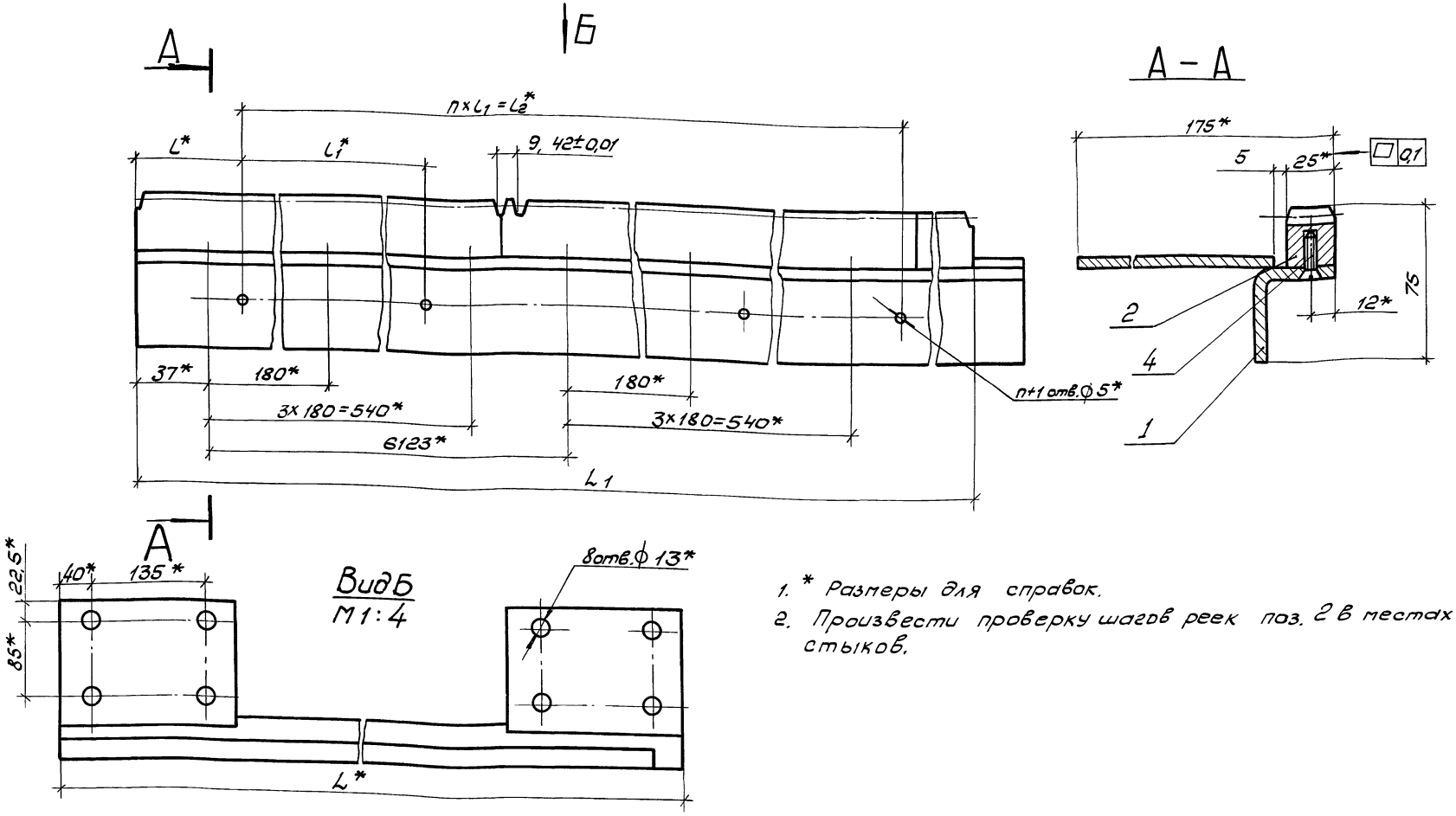

1. * Размеры для справок.
2. Произвести проверку шагов реек поз. 2 в местах стыков.

Обозначение	L*, мм	L1, мм	l*, мм	l1*, мм	l2*, мм	n	Масса, кг.
1.435.3-27.3 07.08.00	3104	3070	52	300	3000	10	35,6
– 01	3704	3684	52	300	3600	12	40,3
– 02	4304	4298	52	350	4200	12	48,9
– 03	4904	4912	52	300	4800	16	55,5

Зав.отд	Исаков		25.10.85
Н. контр.	Орлова		25.10.85
Зам.зав.отд	Кочергин		25.10.85
Рук.бриг.	Обеукин		23.10.85
Инж.	Исаковин		23.10.85

1.435.3-27.3 07.08.00СБ

Рейка. Сборочный чертеж

Стадия	Масса	Масштаб
Р	см. табл.	1:2
Лист	Листов 1	

ЭКБ ВПО Союзстройконструкция

Инв.№ подл. | Подп. и дата | Взам. инв.№

Копировал

Формат А3

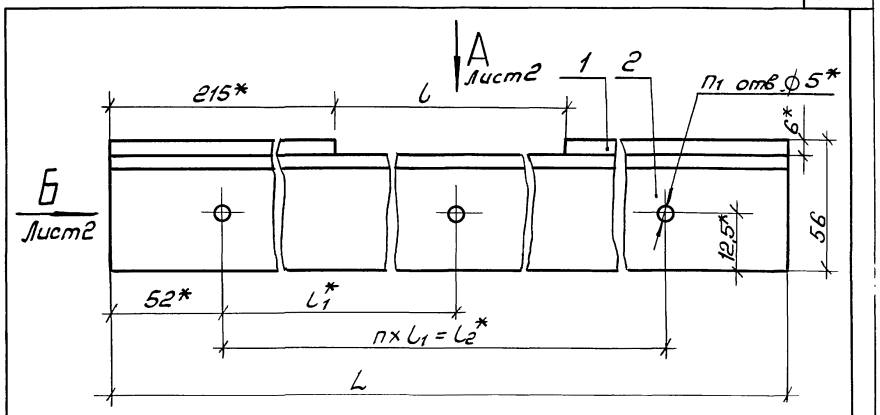

Обозначение	L, мм	l, мм	l_1,* мм	l_2,* мм	l_3,* мм	n	n_1	n_2	n_3	Масса, кг
1.435.3-27.3 07.08.10	3104	2674	300	3000	2449,2	10	11	20	4	22,6
-01	3704	3274	300	3600	3061,5	12	13	24	5	26,6
-02	4304	3874	350	4200	3673,8	12	13	28	6	30,7
-03	4904	4474	300	4800	4286,1	16	17	32	7	34,7

1.* Размеры для справок.
2. Неуказанные предельные отклонения размеров $\pm \frac{IT16}{2}$.
3. Покрытие поверхности грунтовка ПЛ-0213 ТУ6-10-1935-84, IV-ХЛ1.

Зав.отд.	Исаков		23.10.85
Н.контр.	Орлова		24.10.85
Зам.зав.отд.	Кочергин		23.10.85
Рук.брг.	Овечкин		23.10.85
Инж.	Исакович		22.10.85

1.435.3-27.3 07.08.10СБ

Кронштейн. Сборочный чертеж

Стадия	Масса	Масштаб
Р	см. табл.	1:2

Лист1 Листов2

ЭКБ ВПО "Союзстройконструкция"

Копировал [signature] 20992-04 116 Формат А4

Инв. № подл. | Подп. и дата | Взам. инв. №

Формат	Зона	Поз.	Обозначение	Наименование	Кол. на исполн. 1.435.3-27.3 07.08.10 —				Примечание
					—	01	02	03	
				Документация					
А4			1.435.3-27.3 07.08.10СБ	Сборочный чертеж					
				Детали					
А4		1	1.435.3-27.3 07.08.11	Пластина	2	2	2	2	
А3		2	1.435.3-27.3 07.08.12	Уголок	1				
			-01	Уголок		1			
			-02	Уголок			1		
			-03	Уголок				1	

Зав.отд.	Исаков		23.10.85
Н.контр.	Орлова		24.10.85
Зам.зав.отд.	Кочергин		23.10.85
Рук.брг.	Овечкин		23.10.85
Инж.	Исакович		22.10.85

1.435.3-27.3 07.08.10

Кронштейн

Стадия	Лист	Листов
Р		1

ЭКБ ВПО "Союзстройконструкция"

Формат А4

Копировал [signature]

Инв. № подл. | Подп. и дата | Взам. инв. №

Вид А лист 1
М 1:4

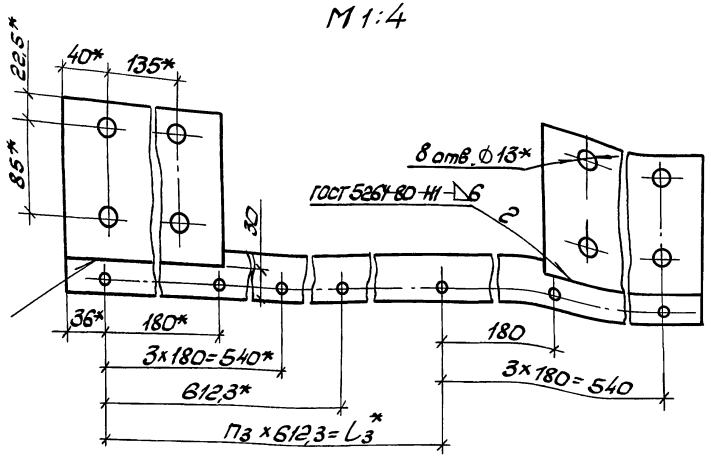

Вид Б лист 1

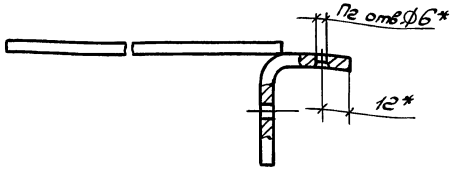

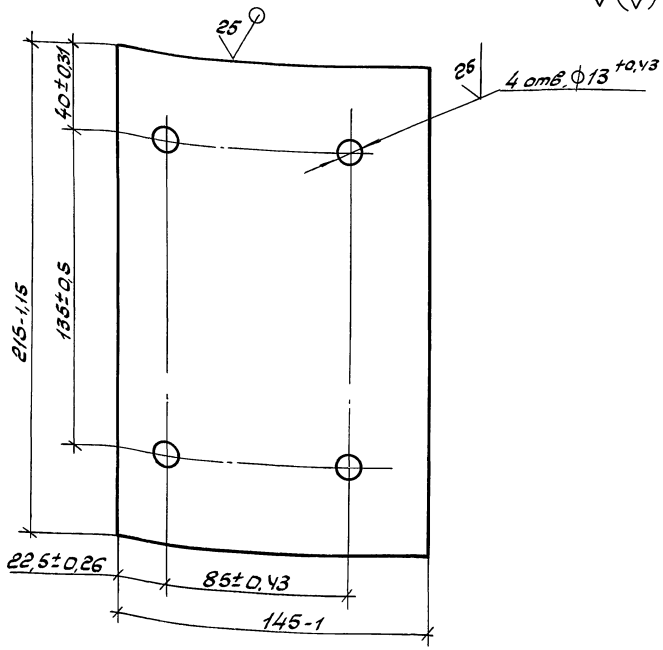

Зав.отд	Исаков		23.10.85	1.435.3-27.3 07.08.11	
Н. контр.	Орлова		23.10.85	Пластина	Стадия: Р; Масса: 1,45; Масштаб: 1:2
Зам.зав.отд.	Кочергин		23.10.85		Лист; Листов 1
Рук. бриг.	Овечкин		23.10.85	Лист Ст3 ГОСТ 19903-74 / Ст3 ГОСТ 14637-79	ЭКБ ВПО Союзстройконструкция
Инж.	Исакович		23.10.85		

1.435.3-27.3 07.08.10СБ — Лист 2

Копировал — Формат А4

20992-04 117

Копировал — Формат А4

Инв.№ подл. | Подп. и дата | Взам. инв.№

25

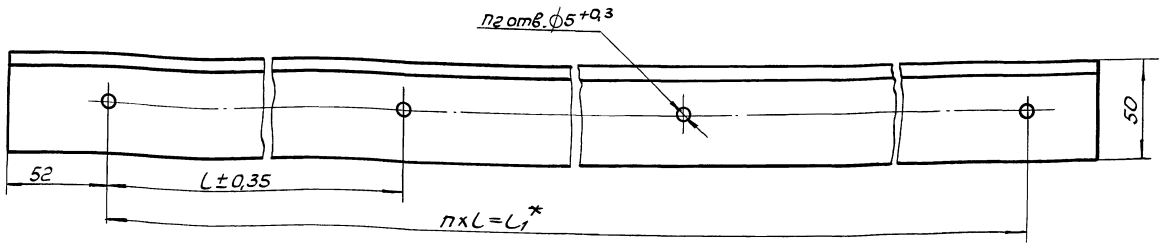

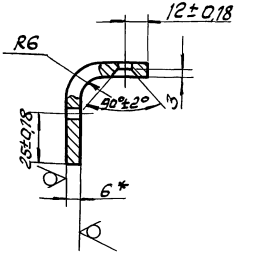

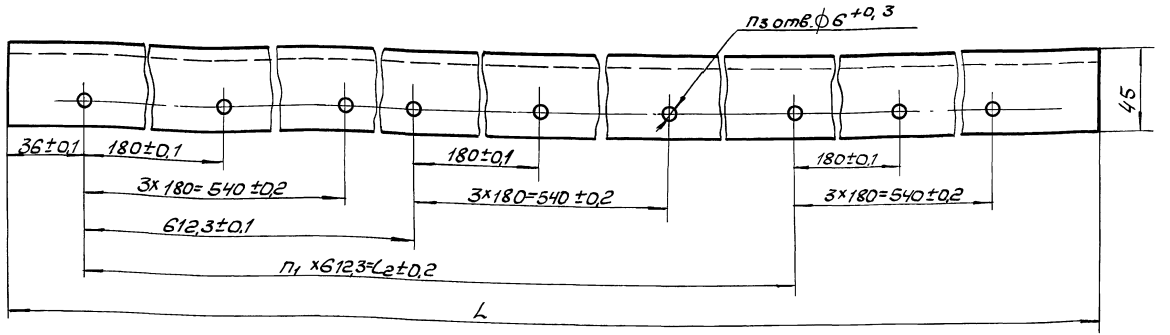

Размеры, мм.

Обозначение	L	l	L_1	L_2	n	n_1	n_2	n_3	Масса, кг
1.435.3-27.3 07.08.12	3104	300	3000	2449,2	10	4	11	20	20,7
-01	3704	300	3600	3061,5	12	5	13	24	24,7
-02	4304	350	4200	3673,8	12	6	13	28	28,8
-03	4904	300	4800	4286,1	16	7	17	32	32,8

1. * Размер для справок.
2. Неуказанные предельные отклонения валов – t_2.

Зав.отд.	Исаков		26.10.87
Н. контр.	Орлова		26.10.87
Гл.инж.отд.	Кочергин		26.10.87
Рук. бриг.	Овечкин		26.10.87
Инж.	Исаковичу		26.10.87

1.435.3-27.3 07.08.12

Уголок

Стадия	Масса	Масштаб
Р	см. табл.	1:2
Лист	Листов 1	

Лист Б6 ГОСТ 19903-74
Ст3 ГОСТ 14637-79

ЭКБ ВПО Союзстройконструкция

Инв.№ подл. | Подп. и дата | Взам.инв.№

Копировал

Формат А3

12,5

Модуль	m	3
Нормальный исходный контур	—	ГОСТ 13755-81
Степень точности	—	8-А ГОСТ 10242-81
Постоянная хорда зуба	$\bar{S}_c$	4,161
Высота до постоянной хорды	$\bar{h}_c$	2,144
Число зубьев	Z	65
Нормальный шаг	P_n	9,42

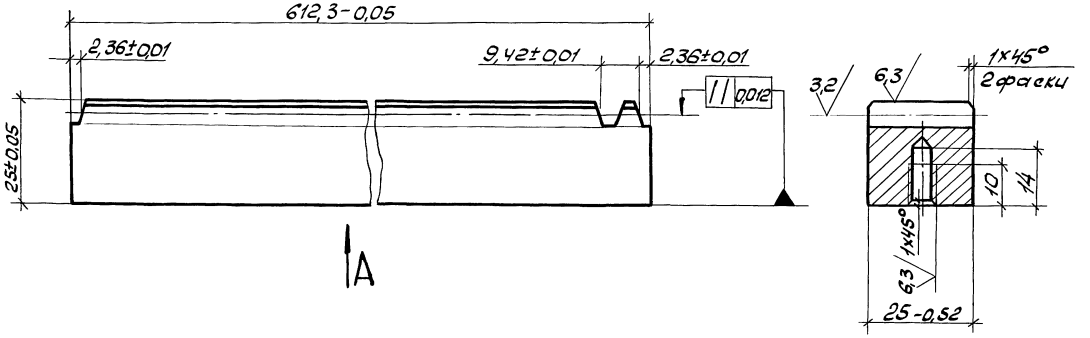

Вид А

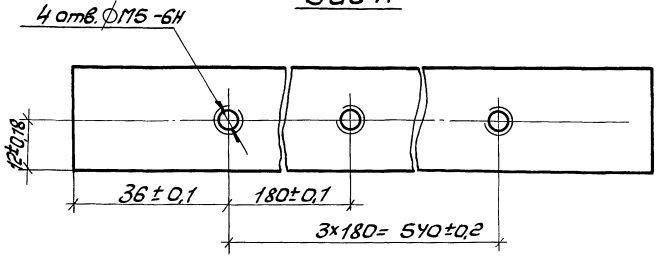

1. HRCэ 42.... 51,
2. Неуказанные предельные отклонения размеров $\pm t_2/2$.

				1.435.3-27.3 07.08.01		
				Рейка	Стадия: Р	Масса: 2,6	Масштаб: 1:1
					Лист	Листов 1
Зав. отд.	Исаков		23.10.85			
Н. контр.	Орлова		24.10.85			
Зам. зав. отд.	Кочергин		23.10.85			
Рук. бриг.	Овечкин		23.10.85	Квадрат Б30 ГОСТ 2591-71	ЭКБ ВПО Союзстройконструкция
Инж.	Исакович		23.10.85	45-Б-Т ГОСТ 1050-74	

Инв. № подл. | Подп. и дата | Взам. инв. №

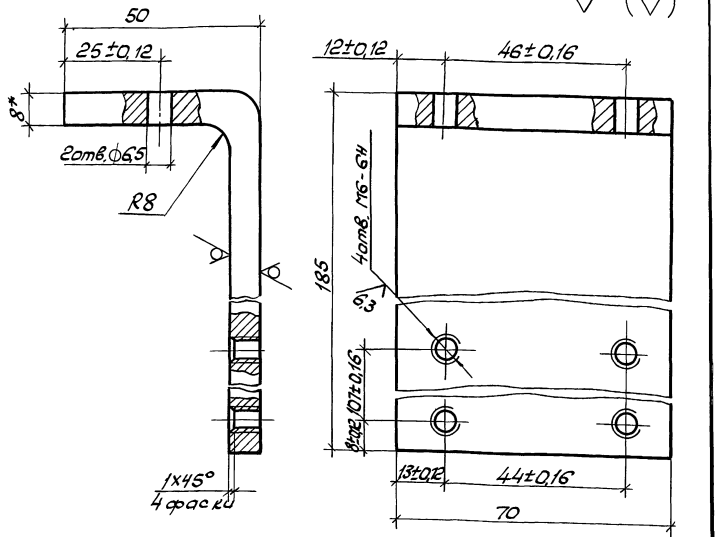

1.* Размеры для справок.
2. Неуказанные предельные отклонения размеров отверстий ±t2, остальных ± t2/2.
3. Покрытие наружной поверхности: грунтовка ПЛ-0213 ТУ 6-10-1935-84, IV - ХЛ1.

Зав.отд.	Исаков		23.10.85	1.435.3-27.3 07.00.01			
Н.контр.	Орлова		23.10.85	Кронштейн	Стадия	Масса	Масштаб
Зам.зав.отд.	Кочергин		23.10.85		Р	1,02	1:1
Рук.бриг.	Овечкин		23.10.85		Лист	Листов 1
Инж.	Поскотина		23.10.85	Лист Б8 ГОСТ 19903-74 / Ст3 ГОСТ 14637-79	ЭКБ ВПО Союзстройконструкция	

Копировал — Формат А4

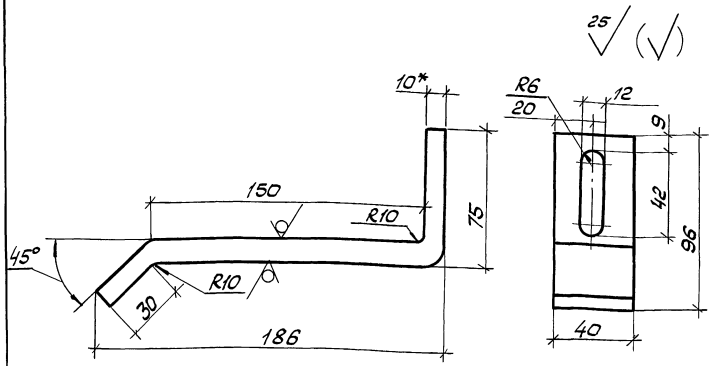

1.* Размер для справок.
2. Неуказанные предельные отклонения размеров ± t2/2.
3. Покрытие наружной поверхности: грунтовка ПЛ-0213 ТУ6-10-1935-84, IV - ХЛ1.

Зав.отд.	Исаков		23.10.85	1.435.3-27.3 07.00.02			
Н.контр.	Орлова		23.10.85	Упор	Стадия	Масса	Масштаб
Зам.зав.отд.	Кочергин		23.10.85		Р	0,8	1:2
Рук.бриг.	Овечкин		23.10.85		Лист	Листов 1
Инж.	Поскотина		23.10.85	Лист Б10 ГОСТ 19903-74 / Ст3 ГОСТ 14637-79	ЭКБ ВПО Союзстройконструкция	

Копировал — Формат А4

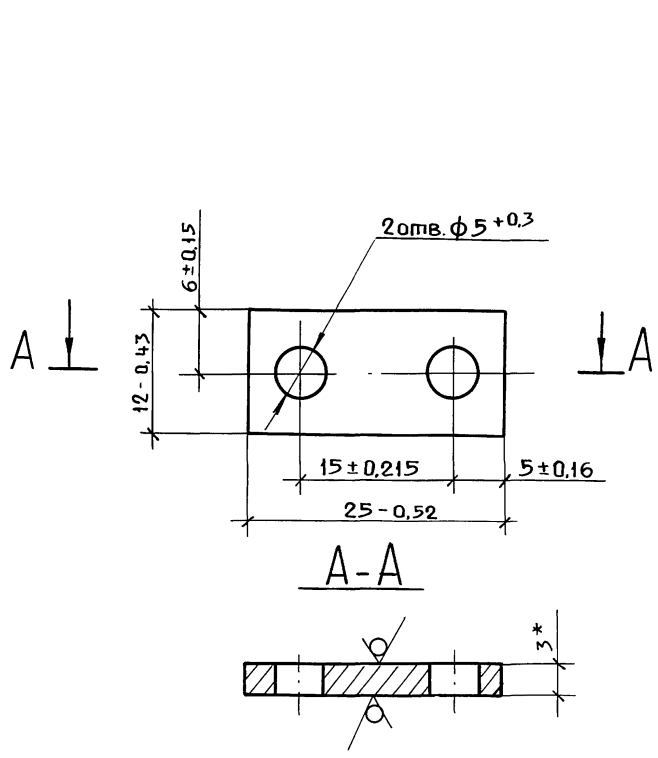

1.* Размер для справок.

2. Покрытие наружной поверхности: грунтовка ПЛ-0213, ТУ6-10-1935-84, IV-ХЛ1.

Взам.инв.N				1.435.3-27.3 07.00.03			
Подп. и дата				Планка	Стадия	Масса	Масшт.
					Р	0,007	2:1
Инв.№ подл.	Зав.отд.	Исаков	Подписи		Лист	Листов 1	
	Н.контр.	Орлова		Лист Б3 ГОСТ 19903-74 / Ст.3 ГОСТ 16523-70	ЭКБ ВПО Союзстройконструкция		
	Зам.зав.отд.	Кочергин					
	Рук.бриг.	Овечкин					
	Инж.	Жучкова					

Пров. 29.11.88г Коп.

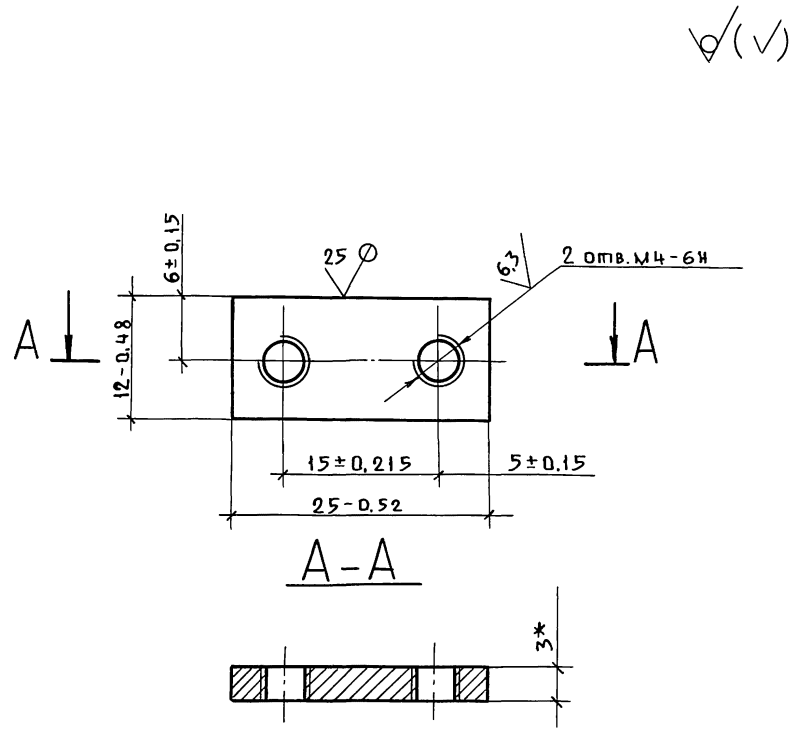

1.* Размер для справок.

2. Покрытие наружной поверхности: грунтовка ПЛ-0213, ТУ 6-10-1935-84, IV-ХЛ1.

Взам.инв.N				1.435.3-27.3 07.00.04			
Подп. и дата				Планка	Стадия	Масса	Масшт.
					Р	0,007	2:1
Инв.№ подл.	Зав.отд.	Исаков	Подписи		Лист	Листов 1	
	Н.контр.	Орлова		Лист Б3 ГОСТ 19903-74 / Ст3 ГОСТ 16523-70	ЭКБ ВПО Союзстройконструкция		
	Зам.зав.от.	Кочергин					
	Рук.бриг.	Овечкин					
	Инж.	Жучкова					

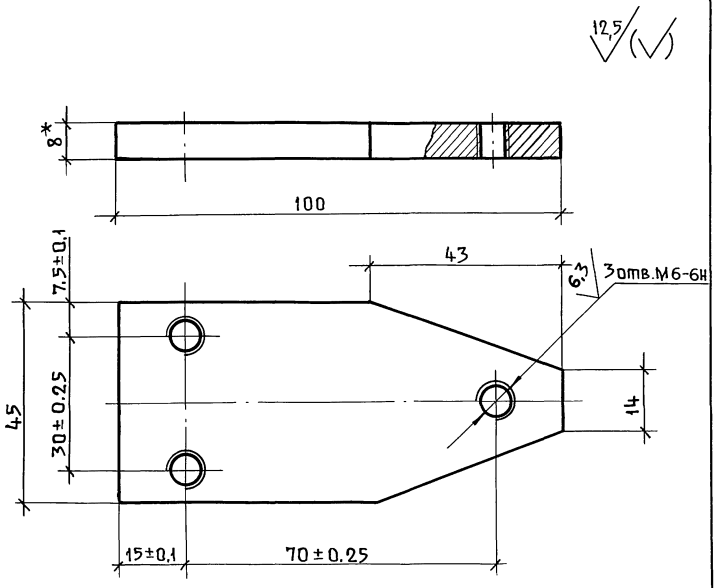

1.* Размер для справок.
2. Неуказанные радиусы скруглений 0,5.
3. Неуказанные предельные отклонения размеров: валов - t_2, остальных $\pm t_2/2$.

Взам. инв. №				1.435.3-27.3 03.01.01			
Подп. и дата				Основание	Стадия	Масса	Масшт.
					Р	0,25	1:1
Инв. № подл.	Зав.отд.	Исаков	Подписи		Лист	Листов 1	
	Ц.контр.	Орлова					
	Зам.зав.отд.	Кочергин		Лист Б8 ГОСТ 19903-74 / Ст3 ГОСТ 14637-79	ЭКБ ВПО „Союзстройконструкция"		
	Рук.бриг.	Овечкин					
	Инж.	Жучкова					

Пров. Жар 29.11.88г Коп. [подпись]

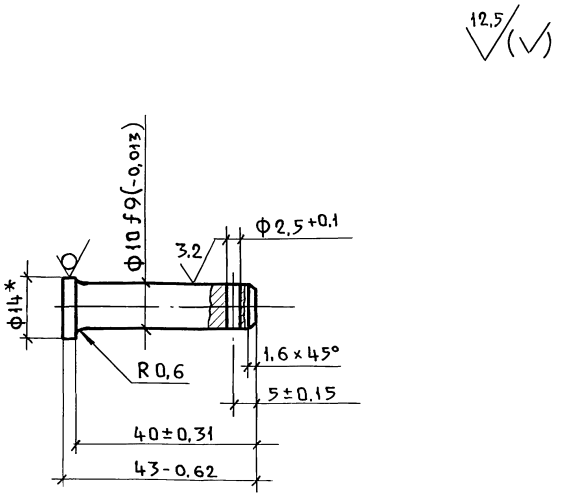

* Размер для справок.

Взам. инв. №				1.435.3-27.3 07.00.05			
Подп. и дата				Ось	Стадия	Масса	Масшт.
					Р	0,03	1:1
Инв. № подл.	Зав.отд.	Исаков	Подписи		Лист	Листов 1	
	Ц.контр.	Орлова					
	Зам.зав.отд.	Кочергин		Круг В-14 ГОСТ 2591-71 / 35-2-б ГОСТ 1050-74	ЭКБ ВПО „Союзстройконструкция"		
	Рук.бриг.	Овечкин					
	Инж.	Жучкова					

gost.e-ecolog.ru