ТИПОВЫЕ КОНСТРУКЦИИ, ИЗДЕЛИЯ И УЗЛЫ ЗДАНИЙ И СООРУЖЕНИЙ

Серия 1.435.3-27

ВОРОТА ОТКАТНЫЕ С ПРИМЕНЕНИЕМ ГНУТЫХ ПРОФИЛЕЙ ИЗ ТОНКОЛИСТОВОЙ СТАЛИ С МЕХАНИЗИРОВАННЫМ ОТКРЫВАНИЕМ

Выпуск 2

ВОРОТА НЕУТЕПЛЕННЫЕ

РАБОЧИЕ ЧЕРТЕЖИ

20992-03
ЦЕНА

Отпускная цена на момент реализации указана в счет- накладной

gost.e-ecolog.ru

ТИПОВЫЕ КОНСТРУКЦИИ, ИЗДЕЛИЯ И УЗЛЫ ЗДАНИЙ И СООРУЖЕНИЙ

Серия 1.435.3-27

ВОРОТА ОТКАТНЫЕ С ПРИМЕНЕНИЕМ ГНУТЫХ ПРОФИЛЕЙ ИЗ ТОНКОЛИСТОВОЙ СТАЛИ С МЕХАНИЗИРОВАННЫМ ОТКРЫВАНИЕМ

Выпуск 2
ВОРОТА НЕУТЕПЛЕННЫЕ

РАБОЧИЕ ЧЕРТЕЖИ

РАЗРАБОТАНЫ:

ЦНИИПРОМЗДАНИЙ

Зам. директора института — С.М.Гликин
Зав. отделом НОК — Г.М.Смилянский
Гл. специалист — В.И.Глебочкин
Рук. группы — И.В.Шерстнева

ЭКБ ВПО „СОЮЗСТРОЙКОНСТРУКЦИЯ"

Зам. директора — Л.А.Фейгель
Главный конструктор проекта — Ю.А.Неизвестнов
Заведующий отделом — А.М.Исаков

УТВЕРЖДЕНЫ
ГОССТРОЕМ СССР
Протокол от 21 июня 1985 г. № А4-24

Обозначение	Наименование	Стр.
1.435.3-27.2 00.00.00 ТО	Ворота неутепленные.	2
	Техническое описание	
1.435.3-27. 2. 1.0.00.00	Ворота неутепленные	4
1.435.3-27.2. 1.0.00.00 СБ	Ворота неутепленные.	7
	Сборочный чертеж	
1.435.3-27. 2. 01.00.00	Полотно	12
1.435.3-27. 2. 01.00.00 СБ	Полотно.	15
	Сборочный чертеж	
1.435.3-27. 2. 01.00.02	Вкладыш	17
1.435.3-27. 2. 01.00.03	Панель	17
1.435.3-27. 2. 00.00.00 ВМ	Ведомость расхода материалов	18
1.435.3-27. 2. 00.00.00 ВП	Ворота неутепленные.	20-23
	Ведомость покупных изделий	

Инв.№ подл. | Подпись и дата | Взам. инв.№

1.435.3-27.2 00.00.00

Гл.спец.	Глебочкин		
Н.контр.	Глебочкин		
Рук.гр.	Шевстикова		

Содержание

Стадия	Лист	Листов
Р		1

ЦНИИПромзданий

Формат А4

Проектная документация на Ворота включает рабочие чертежи ворот, представленные в выпусках 1 и 2, рабочие чертежи комплектующих изделий ворот, представленные в выпуске 3, и материалы для проектирования, представленные в выпуске 0.

1. Описание конструкции ворот

Ворота разработаны для проемов размерами 3,0×3,0 м; 3,6×3,6 м; 4,2×4,2 м и 4,8×5,4 м и предназначены для установки в неотапливаемых зданиях.

Конструкция ворот предусматривает открывание полотна в правую и левую стороны.

Наряду с механизированным приводом предусмотрена возможность открывания и закрывания полотна вручную. В механизированном приводе применен электродвигатель с мощностью 1,1 квт.

Ворота разработаны с одним полотном, верхней подвеской и механизированным приводом. Ворота устанавливаются с наружной стороны здания. Полотно навешено на две каретки, которые перемещаются по монорельсу. Монорельс подвешен к балке козырька, прикрепленной

Инв.№ подл. | Подпись и дата | Взам. инв.№

1.435.3-27.2 00.00.00 ТО

Гл.спец.	Глебочкин		
Н.контр.	Глебочкин		
Рук.гр.	Шевстикова		

Ворота неутепленные. Техническое описание

Стадия	Лист	Листов
Р	1	3

ЦНИИПромзданий

Формат А4

к колоннам здания.

Уплотнение верха и низа полотна осуществляется за счет опускания полотна на 10 мм.

Каркас полотна выполнен из унифицированных холодногнутых замкнутых профилей, изготовляемых из оцинкованной рулонной стали толщиной 1,5 мм.

Заполнение полотна ворот производится холодногнутыми профилями из оцинкованной рулонной стали толщиной 0,8 мм.

Уплотнение зазора между стеной и полотном ворот осуществляется с помощью специальных резиновых профилей из озоносветоморозостойкой резины по ТУ 38.105.1082-76. Гнутые металлические профили по ТУ 67-522-83 и резиновые профили изготавливаются Первоуральским заводом комплектных металлоконструкций Минтяжстроя СССР.

Защитно-декоративное покрытие поверхностей конструктивных элементов ворот - грунтовка ПЛ-0213 ТУ 6-10-1935-84, цвет по образцу-эталону предприятия-изготовителя.

Движение ворот осуществляется при нажатии одной из кнопок „Закр." или „Откр." снаружи или внутри здания. При этом одновременно включается звуковая сигнализация и загорается красный сигнал светофора. Отключение звуковой сигнализации и красного сигнала светофора происходит при полностью открытых или закрытых неподвижных воротах. Зеленый сигнал светофора загорается при

Инв.№ подл. | Подп. и дата | Взам. инв.№

полностью открытых неподвижных воротах. Схемой предусмотрено отключение внешнего поста управления. В этом случае управлять движением ворот можно только изнутри здания.

Работа ворот может быть сблокирована с тепловой завесой проема. Тепловая завеса включается при открывании ворот и выключается при полностью закрытых воротах.

Ворота обозначаются марками, которые включают: обозначение ворот В; тип ворот-откатные О; механизированное открывание М; координационные размеры ширины и высоты проема ворот в дециметрах: открывание полотна в левую сторону Л; неутепленные Н.

Технические требования, правила приемки, методы контроля, указания по маркировке, хранению и транспортированию и гарантийные обязательства представлены в технических условиях ТУ 67-680-84 „Ворота откатные" Минтяжстроя СССР.

Структура обозначения проектной документации принята следующей:

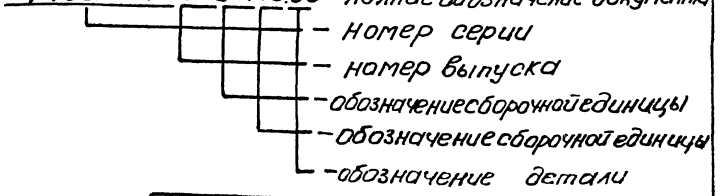

Инв.№ подл. | Подп. и дата | Взам. инв.№

Инв. № подл. | Подпись и дата | Взам. инв. №

Формат	Зона	Поз.	Обозначение	Наименование	Кол. на испол. 1.435.3-27.2 1.0.00.00- —	01	02	03	04	05	06	07			Примечание
				Документация											
А3			1.435.3-27.2 1.0.00.00 СБ	Сборочный чертеж											
А4			1.435.3-27.2 00.00.00 ТО	Техническое описание											
А3			1.435.3-27.2 00.00.00 РМ	Ведомость расхода материалов											
А3			1.435.3-27.2 00.00.00 ВП	Ведомость покупных изделий											
А3			1.435.3-27.3 00.00.00 Э3	Схема электрическая принципиальная											См. Вып.3
А3			1.435.3-27.3 00.00.00 ПЭ3	Перечень элементов											См. Вып.3
А3			1.435.3-27.3 00.00.00 Э4	Схема электрическая соединений											См. Вып.3
А3			1.435.3-27.3 00.00.00 Э7	Схема электрическая расположения											См. Вып.3

		1.435.3-27.2 1.0.00.00	
Гл. спец.	Стребчихин	Ворота неутепленные	Стадия: Р; Лист: 1; Листов: 5
Н. контр.	Стребчихин		ЦНИИПРОМЗДАНИЙ
Рук. гр.	Шестиперов		

Формат А4

Инв. № подл. | Подпись и дата | Взам. инв. №

Формат	Зона	Поз.	Обозначение	Наименование	Кол. на испол. 1.435.3-27.2 1.0.00.00- —	01	02	03	04	05	06	07			Примечание
				Сборочные единицы											
А4	2		1.435.3-27.3 02.00.00	Механизм выкатывания	1	1	1	1							См. Вып.3
			-01	Механизм выкатывания					1	1	1	1			
А4	3		1.435.3-27.3 03.00.00	Башмак	1	1	1	1	1	1	1	1			См. Вып.3
А4	4		1.435.3-27.3 04.00.00	Башмак	1	1	1	1	1	1	1	1			См. Вып.3
А4	5		1.435.3-27.3 05.00.00	Упор	1	1	1	1	1	1	1	1			См. Вып.3
А4	6		1.435.3-27.3 06.00.00	Каретка	2	2	2	2	2	2	2	2			См. Вып.3
А4	7		1.435.3-27.3 07.00.00	Электропривод	1										См. Вып.3
			-01	Электропривод		1									
			-02	Электропривод			1								
			-03	Электропривод				1							
			-04	Электропривод					1						
			-05	Электропривод						1					
			-06	Электропривод							1				

20262-03 5

1.435.3-27.2 1.0.00.00	Лист 2

Формат А4

4

Инв. № подл. | Подпись и дата | Взам. инв. №

Формат	Зона	Поз.	Обозначение	Наименование	Кол. на испол. 1.435.3-27.2 1.0.00.00- —	01	02	03	04	05	06	07			Примечание
А4		7	1.435.3-27.3 07.00.00-07	Электропривод								1			
А4		1	1.435.3-27.2 01.00.00	Полотно	1										
			-01	Полотно					1						
			-02	Полотно		1									
			-03	Полотно						1					
			-04	Полотно			1								
			-05	Полотно							1				
			-06	Полотно				1							
			-07	Полотно								1			
				Детали											
А4		9	1.435.3-27.3 00.00.01	Кронштейн	13	14	17	18	13	14	17	18			См. Вып.3
А4		10	1.435.3-27.3 00.00.02	Ограничитель	2	2	2	2	2	2	2	2			См. Вып.3
А3		11	1.435.3-27.3 00.00.03	Монорельс	1										См. Вып.3
			-01	Монорельс		1									
			-02	Монорельс			1								
			-03	Монорельс				1							

1.435.3-27.2 1.0.00.00 | Лист 3

Формат А4

Инв. № подл. | Подпись и дата | Взам. инв. №

Формат	Зона	Поз.	Обозначение	Наименование	Кол. на испол. 1.435.3-27.2 1.0.00.00- —	01	02	03	04	05	06	07			Примечание
А3		11	1.435.3-27.3 00.00.03-04	Монорельс					1						
			-05	Монорельс						1					
			-06	Монорельс							1				
			-07	Монорельс								1			
				Стандартные изделия											
		13		Болт М10-8g×30.56.099 ГОСТ 7798-70	4	4	4	4	4	4	4	4			
		14		Болт М12-8g×35.56.099 ГОСТ 7798-70	22	24	29	31	22	24	29	31			
		16		Гайка М10-6Н.5.099 ГОСТ 5915-70	4	4	4	4	4	4	4	4			

2099-03 6

1.435.3-27.2 1.0.00.00 | Лист 4

Формат А4

Инв. № подл. | Подпись и дата | Взам. инв. №

Формат	Зона	Поз.	Обозначение	Наименование	Кол. на испол. 1.435.3-27.2 2.00.00- —	01	02	03	04	05	06	07			Примечание
		17		Гайка М12-6Н.5.029 ГОСТ 5915-70	24	26	31	33	24	26	31	33			
		18		Шайба М10.65Г.029 ГОСТ 6402-70	4	4	4	4	4	4	4	4			
		19		Шайба М12.65Г.029 ГОСТ 6402-70	24	26	31	33	24	26	31	33			
		20		Штифт 8т6×20 ГОСТ 3128-70	5	5	6	7	5	5	6	7			

1.435.3-27.2 1.0.00.00

Лист 5

Формат А4

Инв. № подл. | Подпись и дата | Взам. инв. №

Формат	Зона	Поз.	Обозначение	Наименование	Кол. на испол. —										Примечание

Лист 6

Формат А4

20992-03 7

Рис. 1

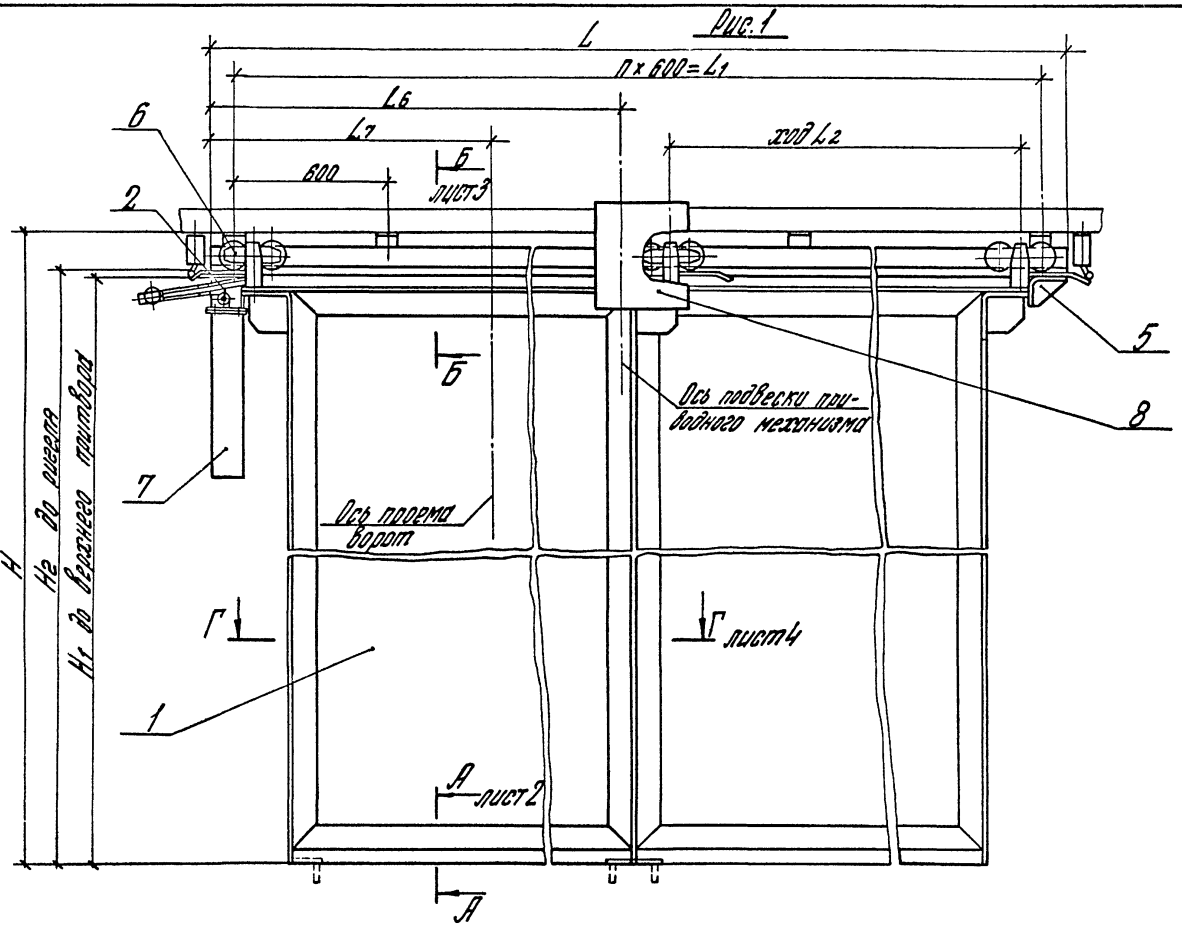

Технические требования

1* Размеры для справок.

2. Неуказанные предельные отклонения размеров: отверстий H14, валов - h14, остальных $\pm \frac{t}{2}$.

3. Отклонение от горизонтали монорельса поз. 11 не более 1°.

4. Упор поз. 5 установить на монорельс поз. 11 по месту на монтаже, обеспечив полное открывание ворот.

5. Штифт поз. 20 установить на кронштейне поз. 9 и монорельсе поз. 11 с шагом через один кронштейн поз. 9.

6. Путевые переключатели ВК 300 А установить при монтаже ворот, обеспечив ход движения полотна равный L2.

Таблицу исполнений см. на листе 2.

В конструкции ворот использованы изобретения по а.с. N 1153035 и N 1158733.

				1.435.3-27.2 1.0.000005		
				Ворота неутепленные. Сборочный чертеж	Стадия: Р	Масса: См. табл.	Масштаб: 1:20
					Лист 1	Листов 5
Гл. спец.	Глебочкин			ЦНИИПРОМЗДАНИЙ		
Н. контр.	Глебочкин					
Рук. гр.	Шевелева					

Инв. № подл. | Подпись и дата | Взам. инв. №

20992-03 8

Формат А3

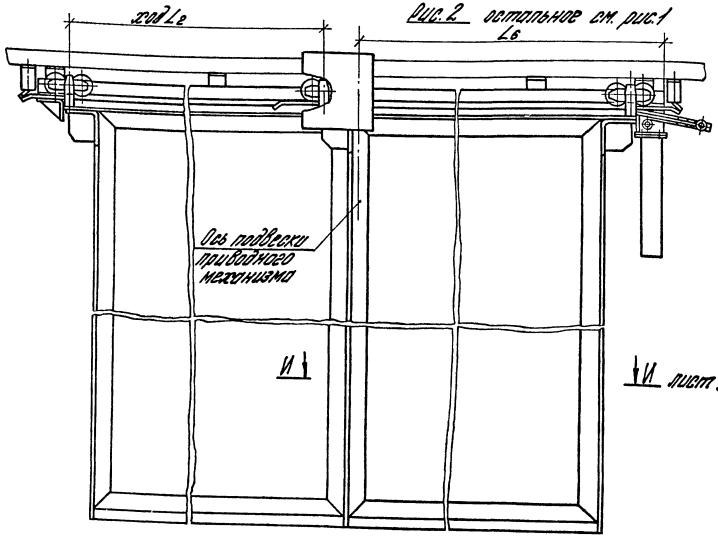

Рис. 2 остальное см. рис. 1

А-А лист 1
М 1:25

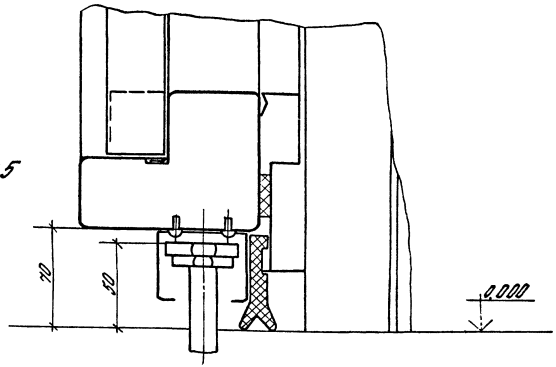

Обозначение	Марка	Рис.	L_1^*, мм	L_1, мм	L_2, мм	L_3^*, мм	L_5^*, мм	L_6, мм	L_7, мм	H_1^*, мм	H_1, мм	H_2^*, мм	n	Масса, кг	Примечан.
1.435.3-27.2. 1.0.00.00	ВОМ 30-30 Н	1	7300	7200	3024	3000	3104	3925	2150	3300	2904	3000	12	516	
-01	ВОМ 36-36 Н	1	8050	7800	3624	3600	3704	4225	2150	3900	3504	3600	13	584	
-02	ВОМ 42-42 Н	1	9700	9600	4224	4200	4304	5125	2750	4500	4104	4200	16	682	
-03	ВОМ 48-54 Н	1	10450	10200	4824	4800	4904	5425	2750	5700	5304	5400	17	807	
-04	ВОМ 30-30 ЛН	2	7300	7200	3024	3000	3104	3520	2150	3300	2904	3000	12	516	
-05	ВОМ 36-36 ЛН	2	8050	7800	3624	3600	3704	3820	2150	3900	3504	3600	13	584	
-06	ВОМ 42-42 ЛН	2	9700	9600	4224	4200	4304	4720	2750	4500	4104	4200	16	682	
-07	ВОМ 48-54 ЛН	2	10450	10200	4824	4800	4904	5020	2750	5700	5304	5400	17	807	

Инв. № подл. | Подпись и дата | Взам. инв. №

Б–Б
М1:2,5
лист 1

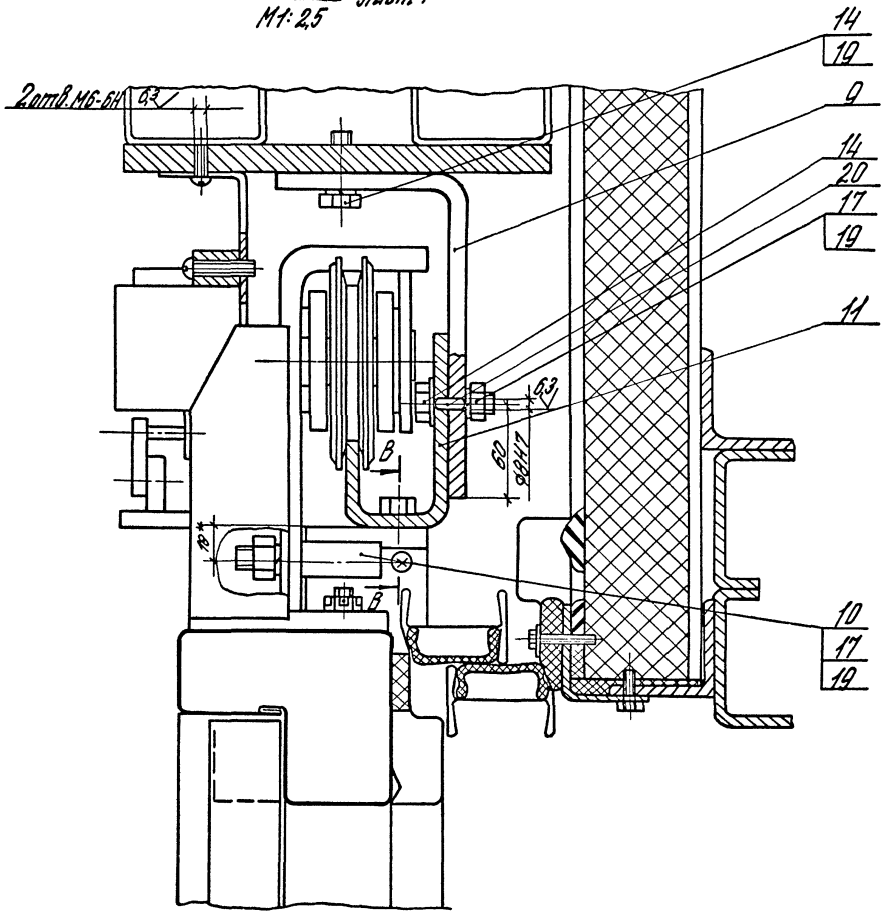

В–В

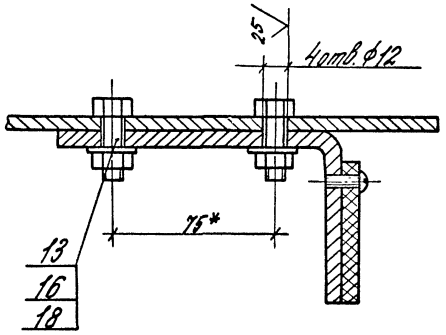

Инв.№ подл. | Подпись и дата | Взам.инв.№

Г-Г
М1:2
лист 1

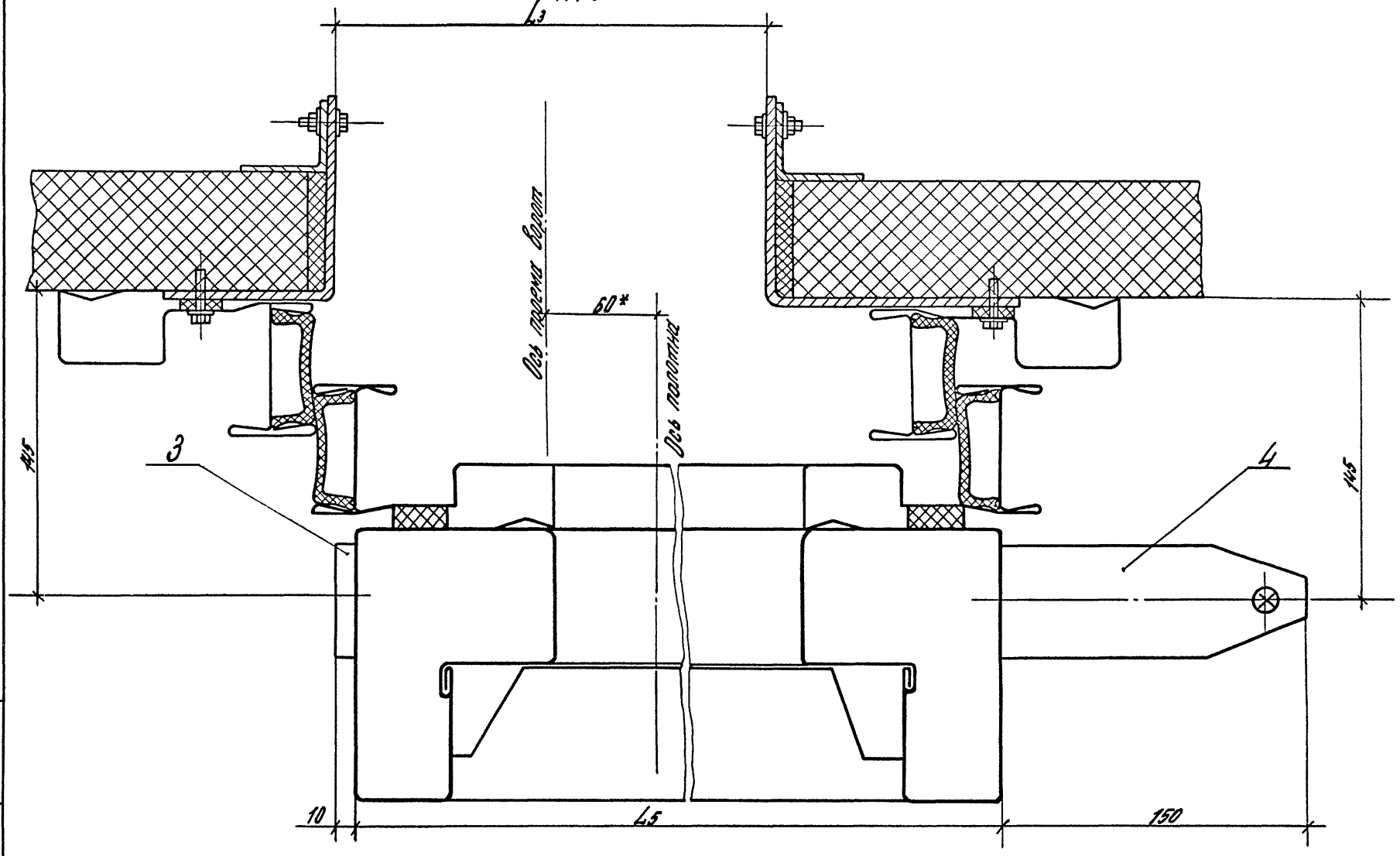

Инв. № подл.	Подпись и дата	Взам. инв. №

1.435.3-27.2. 1.0.00.00 СБ

Лист 4

20992-03 11

Формат А3

И-И лист 2
М1:2

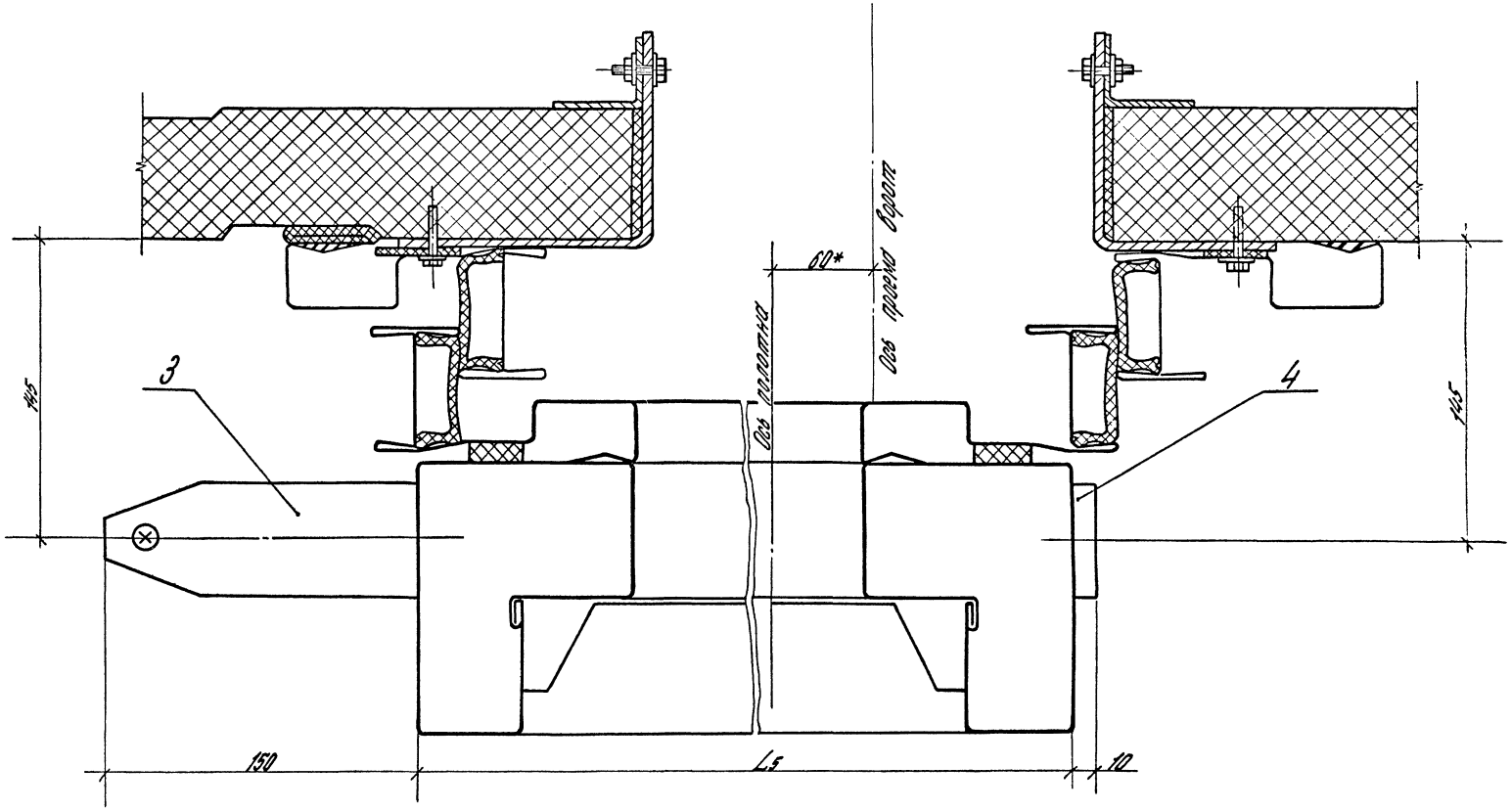

Инв.№ подл. | Подпись и дата | Взам.инв.№

Инв. N подл.	Подпись и дата	Взам. инв. N

Формат	Зона	Поз.	Обозначение	Наименование	Кол. на исполн. 1.435.3-27.2 01.00.00- —	01	02	03	04	05	06	07			Примечание
				Документация											
А3			1.435.3-27.2 01.00.00 СБ	Сборочный чертеж	X	X	X	X	X	X	X	X			
				Сборочные единицы											
А4		1	1.435.3-27.3 01.01.00-04	Рама	1	1									
			-05	Рама			1	1							
			-06	Рама					1	1					
			-07	Рама							1	1			
А4		2	1.435.3-27.3 01.03.00	Обрамление	1	1									
			-01	Обрамление			1	1							
			-02	Обрамление					1	1					
			-03	Обрамление							1	1			

Зав. отд.	Исаков	[signature]	1.435.3-27.2 01.00.00	
Н. контр.	Шерстнева	[signature]	Полотно	Стадия: Р; Лист: 1; Листов: 5
Зам. зав. отд.	Кочергин	[signature]		ЭКБ ВПО „Союзстройконструкция"
Рук. б-ки	Овечкин	[signature]		

Формат А4

Инв. N подл.	Подпись и дата	Взам. инв. N

Формат	Зона	Поз.	Обозначение	Наименование	Кол. на исполн. 1.435.3-27.2 01.00.00- —	01	02	03	04	05	06	07			Примечание
А4		3	1.435.3-27.3 01.04.00	Обрамление		1									
			-01	Обрамление				1							
			-02	Обрамление						1					
			-03	Обрамление								1			
		4	1.435.3-27.3 01.04.00-04	Обрамление	1										
			-05	Обрамление			1								
			-06	Обрамление					1						
			-07	Обрамление							1				
А4		5	1.435.3-27.3 01.05.00	Обрамление	1										
			-01	Обрамление			1								
			-02	Обрамление					1						
			-03	Обрамление							1				
А4		6	1.435.3-27.3 01.05.00-04	Обрамление		1									
			-05	Обрамление				1							
			-06	Обрамление						1					
			-07	Обрамление								1			

1.435.3-27.2 01.00.00

Лист 2

Формат А4

20992-03 13

Инв. № подл. | Подпись и дата | Взам. инв. №

Формат	Зона	Поз.	Обозначение	Наименование	Кол. на испол. 1.435.3-27.2 01.00.00- —	01	02	03	04	05	06	07			Примечание
				Детали											
А4		10	1.435.3-27.3 01.00.01	Обрамление	1	1									
			-01	Обрамление			1	1							
			-02	Обрамление					1	1					
			-03	Обрамление							1	1			
А4		11	1.435.3-27.2 01.00.02	Вкладыш	32	32	34	34	40	40	44	44			
А4		12	1.435.3-27.2 01.00.03	Панель					2	2					
			-01	Панель			2	2							
			-02	Панель							2	2			
			-03	Панель	2	2									
				Панель											
				Профиль С44-1000-08											
				ГОСТ 24045-80											
БЧ		13	1.435.3-27.2 01.00.04	L = 2877 мм	1	1									24,5 кг
БЧ		14	1.435.3-27.2 01.00.05	L = 3477 мм			2	2							29,6 кг
БЧ		15	1.435.3-27.2 01.00.06	L = 4077 мм					3	3					34,7 кг
БЧ		16	1.435.3-27.2 01.00.07	L = 5277 мм							3	3			44,9 кг

1.435.3-27.2 01.00.00 | Лист 3

Формат А4

Инв. № подл. | Подп. и дата | Взам. инв. №

Формат	Зона	Поз.	Обозначение	Наименование	Кол. на испол. 1.435.3-27.2 01.00.00- —	01	02	03	04	05	06	07			Примечание
				Прокладка											Нормаль Первоуральского завода
				Профиль 2.906											
БЧ		17	1.435.3-27.2 01.00.08	L = 3017 мм	2	2									1,2 кг
БЧ			1.435.3-27.2 01.00.09	L = 3617 мм			2	2							1,5 кг
БЧ			1.435.3-27.2 01.00.10	L = 4217 мм					2	2					1,8 кг
БЧ			1.435.3-27.2 01.00.11	L = 4817 мм							2	2			2,1 кг
БЧ		18	1.435.3-27.2 01.00.12	L = 2965 мм	2	2									1,2 кг
БЧ			1.435.3-27.2 01.00.13	L = 3565 мм			2	2							1,5 кг
БЧ			1.435.3-27.2 01.00.14	L = 4165 мм					2	2					1,8 кг
БЧ			1.435.3-27.2 01.00.15	L = 5365 мм							2	2			2,4 кг
А4		19	1.435.3-27.3 01.00.11	Вкладыш	7	7	8	8	9	9	9	9			

20692-03 14

1.435.3-27.2 01.00.00 | Лист 4

Формат А4

13

Инв. № подл. | Подпись и дата | Взам. инв. №

Формат	Зона	Поз.	Обозначение	Наименование	Кол. на испол. 1.435.3-27.2 01.00.00- —	01	02	03	04	05	06	07			Примечание
				Прочие изделия											
		20		Винт 3-4,2×13.49 ГУ67-637-84	66	66	74	74	76	76	88	88			
		21		Заклепка ЗК-10 ГУ67-730-85	32	32	34	34	40	40	44	44			
				Материалы											
		25		Профиль резиновый 2.908 Нормаль Первоуральского завода	9,3	9,3	11,1	11,1	11,9	12,9	15,9	15,9			м
		26		Профиль резиновый 2.910 Нормаль Первоуральского завода	3,15	3,15	3,75	3,75	4,35	4,35	4,95	4,95			м

1.435.3-27.2 01.00.00

Лист 5

Формат А4

Инв. № подл. | Подпись и дата | Взам. инв. №

Формат	Зона	Поз.	Обозначение	Наименование	Кол. на испол.										Примечание

Лист 14

Формат А4

20992-03 15

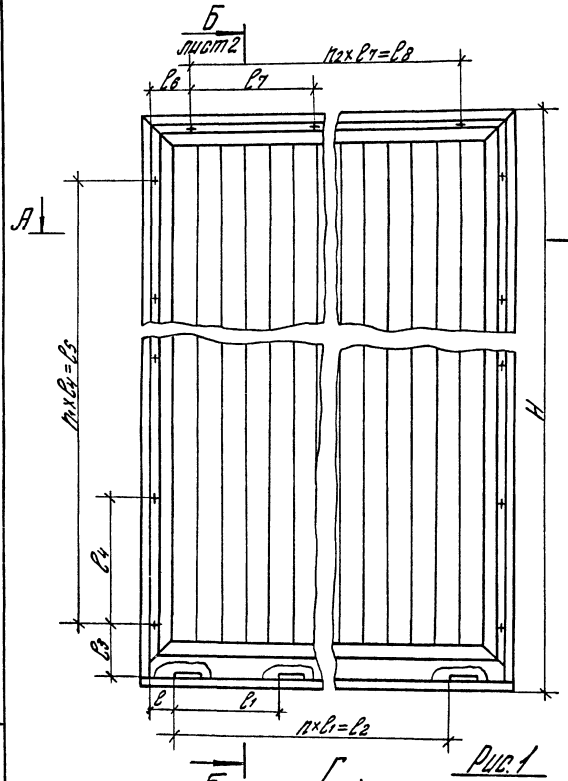

Рис. 1
М1:4

Обозначение	Рис. для сеч. А-А	B, мм	B_1, мм	H, мм	H_1, мм	l, мм	l_1, мм	l_2, мм	l_3, мм	l_4, мм	l_5, мм	l_6, мм	l_7, мм	l_8, мм	n	n_1	n_2	n_3	Масса кг
1.435.3-27.2 01.00.00	1	3144	3104	3072	2982	112	480	2880	246	510	2550	227	530	2650	6	5	5	24	213
-01	2	3144	3104	3072	2982	112	480	2880	246	510	2550	227	530	2650	6	5	5	24	213
-02	1	3744	3704	3672	3582	86	500	3500	261	520	3120	232	540	3240	7	6	6	28	267
-03	2	3744	3704	3672	3582	86	500	3500	261	520	3120	232	540	3240	7	6	6	28	267
-04	1	4344	4304	4272	4182	136	500	4000	261	530	3710	227	550	3850	8	7	7	32	337
-05	2	4344	4304	4272	4182	136	500	4000	261	530	3710	227	550	3850	8	7	7	32	337
-06	1	4944	4904	5472	5382	136	575	4600	246	550	4950	212	560	4480	8	9	8	38	448
-07	2	4944	4904	5472	5382	136	575	4600	246	550	4950	212	560	4480	8	9	8	38	448

1* Размеры для справок.
2. Неуказанные предельные отклонения размеров $\pm t_2/2$

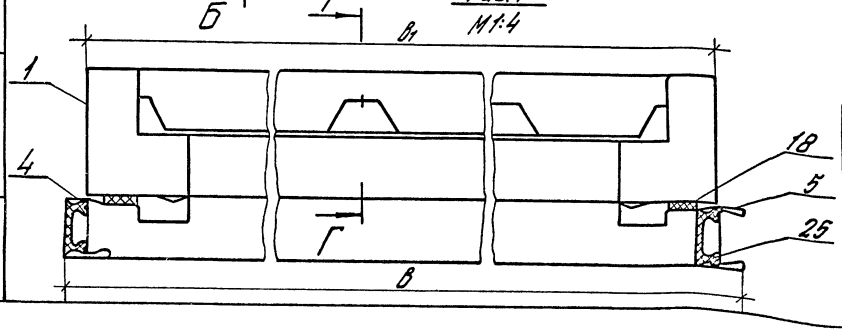

Зав. отд.	Исаков		
Н. контр.	Шерстнева		
Зам. зав. отд.	Кочергин		
Рук. бриг.	Овечкин		

1.435.3-27.2 01.00.00 СБ

Полотно.
Сборочный чертеж

Стадия	Масса	Масштаб
Р	См. табл.	1:15
Лист 1	Листов 2	

ЭКБ ВПО „Союзстройконструкция"

Инв. № подл. | Подпись и дата | Взам. инв. №

Формат А3

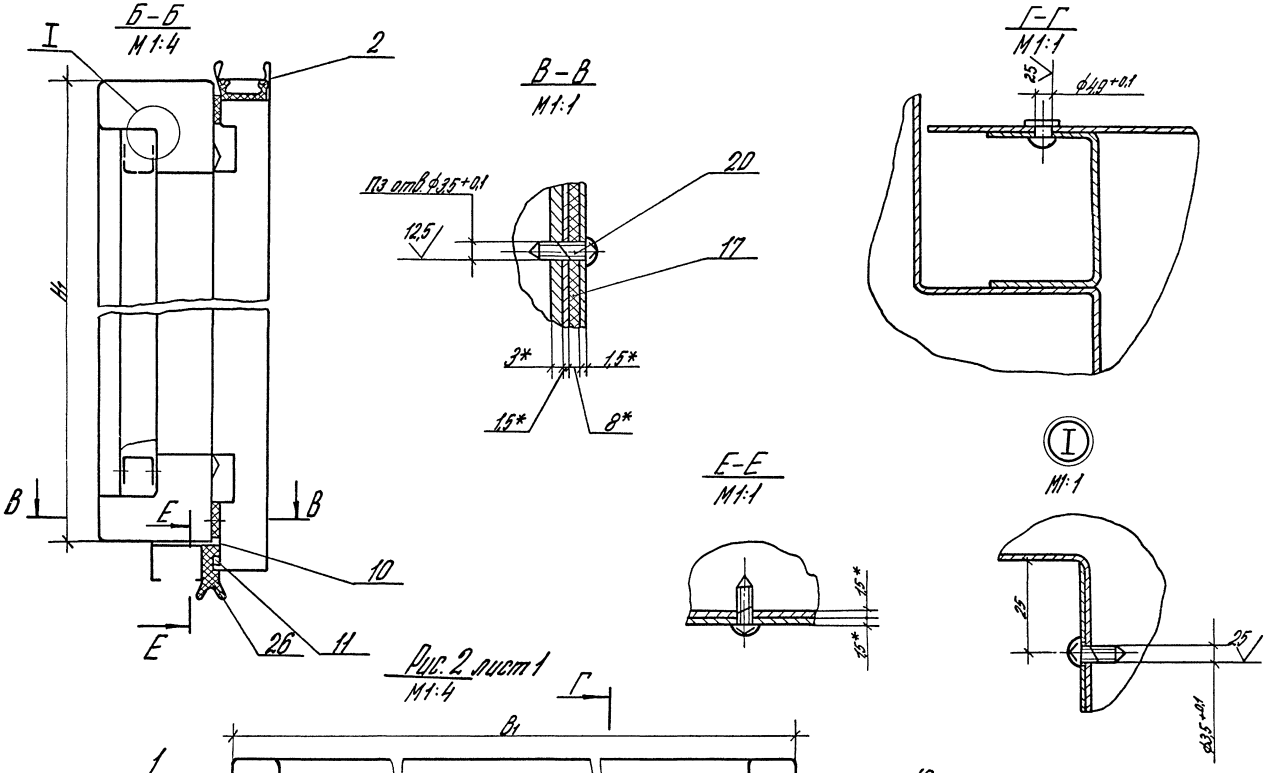

Рис. 2 лист 1
М1:4

Инв.№ подл.	Подпись и дата	Взам. инв.№

1.435.3-27.2 01.00.00 СБ	Лист 2

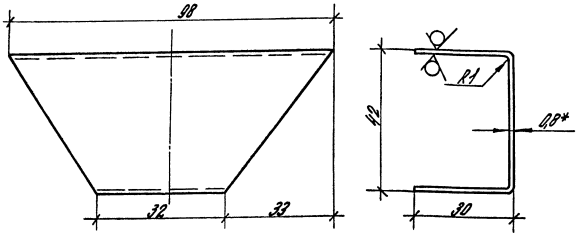

* Размер для справок.

Зав. отд.	Исаков			1.435.3-27.2 01.00.02			
Н. контр.	Шерстнева			Вкладыш	Стадия	Масса	Масштаб
Зам. зав. отд.	Кочергин				Р	0,04	1:1
Рук. брие.	Овечкин				Лист	Листов 1	
				ПЦ А-ПВ-0-0,8 ГОСТ 19904-74 / 08Г-МТ-УР-2 ГОСТ 14918-80	ЭКБ ВПО Союзстройконструкция		

Инв. № подл. | Подпись и дата | Взам. инв. №

формат А4

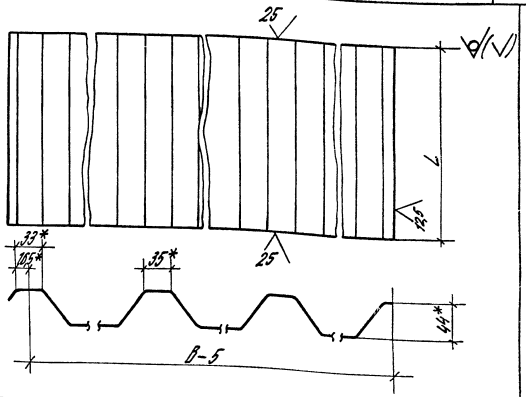

Обозначение	В, мм	L, мм	Масса, кг
1.435.3-27.2 01.00.03	600	4077	20
-01	800	3477	22,9
-02	900	5277	39
-03	1000	2877	23,9

* Размеры для справок.

Зав. отд.	Исаков			1.435.3-27.2 01.00.03			
Н. контр.	Шерстнева			Панель	Стадия	Масса	Масштаб
Зам. зав. отд.	Кочергин				Р	см. табл.	1:4
Рук. брие.	Овечкин				Лист	Листов 1	
				Профиль С44-1000-0,8 ГОСТ 24045-80	ЭКБ ВПО Союзстройконструкция		

Инв. № подл. | Подпись и дата | Взам. инв. №

20992-03 18

Формат А4

Таблица 1

Марка изделия	Код изделия	Наименование и код: Мелкосортная сталь 093300, 095300								Среднесортная сталь 093200, 095200								Крупносортная сталь 093100, 095100							
		Расход, кг																							
		Квадрат от 10 до 19	Полоса в = от 12 до 45	∟ 20×20	∟	Всего конструкционной стали	ф от 10 до 19	Итого	С учетом К отх 1,05	Квадрат от 20 до 30	Полоса б = от 50 до 56	∟ от 45×23 до 63×40	∟	Всего конструкционной стали	ф от 20 до 38	Итого	С учетом К отх = 1,05	Квадрат от 32 до 120	Полоса в = от 60 до 200	∟ 75×45 и более	∟ 70×50	Всего конструкционной стали	ф от 32 до 250	Итого	С учетом К отх = 1,05
ВОМ30-30Н		0,73	3,1			3,83	1,05	4,88	5,12	12				12	2,75	14,75	15,5						8,85	8,85	9,3
ВОМ36-36Н		0,73	3,1			3,83	1,05	4,88	5,12	14,4				14,4	2,75	17,15	18						8,85	8,85	9,3
ВОМ42-42Н		0,73	3,1			3,83	1,05	4,88	5,12	16,8				16,8	2,75	19,55	20,5						8,85	8,85	9,3
ВОМ48-54Н		0,73	3,1			3,83	1,05	4,88	5,12	19,2				19,2	2,75	21,95	22						8,85	8,85	9,3
ВОМ30-30ЛН		0,73	3,1			3,83	1,05	4,88	5,12	12				12	2,75	14,75	15,5						8,85	8,85	9,3
ВОМ36-36ЛН		0,73	3,1			3,83	1,05	4,88	5,12	14,4				14,4	2,75	17,15	18						8,85	8,85	9,3
ВОМ42-42ЛН		0,73	3,1			3,83	1,05	4,88	5,12	16,8				16,8	2,75	19,55	20,5						8,85	8,85	9,3
ВОМ48-54ЛН		0,73	3,1			3,83	1,05	4,88	5,12	19,2				19,2	2,75	21,95	22						8,85	8,85	9,3

Продолжение таблицы 1

Марка изделия	Код изделия	Наименование и код: Тонколистовая сталь 097200, 097300						Толстолистовая сталь 097100			Листовая оцинкованная сталь 111100		Гнутые профили 112000						Трубы 130103	
		Расход, кг																		
		в от 1 до 1,8	в от 1,9 до 3,9	Рифл. S=3	Волнистая	Итого	С учетом К отх = 1,05	б=4 и более	Широко полосовая универсальн.	Итого	С учетом К отх = 1,05	по серии	С учетом К отх 1,05	□	⊏ 180×80×4	⊏ 80×32×4	Настил профилированный	Итого	С учетом К отх = 1,05	по серии	С учетом К отх = 1,05
ВОМ30-30Н		0,22	13,2			13,42	14,1	195		195	204,8	117,6	123,5				72,3	72,3	75,9	1,0	1,05
ВОМ36-36Н		0,22	13,2			13,42	14,1	205,5		205,5	215,8	141	148				105	105	110,25	1,0	1,05
ВОМ42-42Н		0,22	13,2			13,42	14,1	231		231	242,6	164,2	172,4				144,1	144,1	151,3	1,0	1,05
ВОМ48-54Н		0,22	13,2			13,42	14,1	249		249	261,5	209,3	219,8				212,7	212,7	223,3	1,0	1,05
ВОМ30-30ЛН		0,22	13,2			13,42	14,1	195		195	204,8	117,6	123,5				72,3	72,3	75,9	1,0	1,05
ВОМ36-36ЛН		0,22	13,2			13,42	14,1	205,5		205,5	215,8	141	148				105	105	110,25	1,0	1,05
ВОМ42-42ЛН		0,22	13,2			13,42	14,1	231		231	242,6	164,2	172,4				144,1	144,1	151,3	1,0	1,05
ВОМ48-54ЛН		0,22	13,2			13,42	14,1	249		249	261,5	209,3	219,8				212,7	212,7	223,3	1,0	1,05

Инв. № подл. | Подпись и дата | Взам. инв. №

Зав. отд.	Исаков	
Н. контр.	Шерстнева	
Зам. зав. отд.	Кочергин	
Рук. бриг.	Овечкин	

1.435.3-27.2 00.00.00 РМ

Ведомость расхода материалов

Стадия	Лист	Листов
Р	1	2

ЭКБ. ВПО „Союзстройконструкция"

20992-03 19

Формат А3

Таблица 2

Марка изделия	Код изделия	Наименование и код															
		Резина-пластина 25 4311 0100		Резина		Поливинилхлорид		Сталь 08 10 10		Чугун 081000							
		Расход, кг															
		По серии	С учетом Котх=1,05	По серии	С учетом Котх=1,05	По серии	С учетом Котх=1,05	По серии	С учетом Котх=1,05	По серии	С учетом Котх=1,05						
ВОМ 30-30 Н				8	8,4	4,8	5			25	26,3						
ВОМ 36-36 Н				9,5	9,98	6	6,3			25	26,3						
ВОМ 42-42 Н				11	11,6	7,2	7,6			25	26,3						
ВОМ 48-54 Н				13	13,6	10	10,5			25	26,3						
ВОМ 30-30 ЛН				8	8,4	4,8	5			25	26,3						
ВОМ 36-36 ЛН				9,5	9,98	6	6,3			25	26,3						
ВОМ 42-42 ЛН				11	11,6	7,2	7,6			25	26,3						
ВОМ 48-54 ЛН				13	13,6	10	10,5			25	26,3						

Инв. № подл. | Подпись и дата | Взам. инв. №

Номер строки	Наименование	Код ОКП	Обозначение документа на поставку	Поставщик	Кол. на исполн. 1.435.3-27.2. 1.0.00.00 —	01	02	03	04	05	06	07			Примечание
1															
2	Редуктор 24-80-40-52-2-2		ТУ2-056-218-83	Ленинградский завод	1	1	1	1	1	1	1	1			
3				„Редуктор"											
4															
5	Подшипник 60203		ГОСТ 7242-81		4	4	4	4	4	4	4	4			
6															
7	Канат 2-Г-В-Н-160		ГОСТ 3062-80		2,2	2,8	3,4	4,6	2,2	2,8	3,4	4,6			м
8	3,1-Г-В-Н-180		ГОСТ 3067-74		1,5	1,5	1,5	1,5	1,5	1,5	1,5	1,5			м
9															
10															
11	Двигатель 4А80А4 У3		ГОСТ 19523-81Е	г. Ереван. Электротех-	1	1	1	1	1	1	1	1			
12				нический завод											
13															
14	Путевой переключатель в		ТУ16.526.486.81	Харьковский электро-	2	2	2	2	2	2	2	2			
15	кожухе ВП16Г23Г131-55УА.3			аппаратный завод											
16															
17															
18	Коробка клеммная У614														
19			ТУ36-12-80Е	Казанский завод	1	1	1	1	1	1	1	1			
20				электроконструкций											
21	Лампа накаливания														
22	Б 230-240-40		ГОСТ 2239-79	Уфимский электролам-	2	2	2	2	2	2	2	2			см. эл. схему ЭЗ
23				повый завод											вып. 3
24															
25															
26															

Инв. № подл. | Подпись и дата | Взам. инв. №

Зав. отд.	Исаков		
Н. контр.	Шерстнева		
Зам. зав. отд.	Кочергин		
Рук. бриг.	Овечкин		

1.435.3-27.2 00.00.00 ВП

Ворота неутепленные
Ведомость покупных изделий

Стадия	Лист	Листов
Р	1	4

ЭКБ ВПО „Союзстройконструкция"

20992-03 21

Формат А3

Позиция	Наименование	Код ОКП	Обозначение документа на поставку	Поставщик	Кол. на испол. 1.435.3-27.2 ч.0.00.00 —	01	02	03	04	05	06	07			Примечание
1															
2	Пост кнопочный		ТУ16-642-006-80	Октябрьский завод	2	2	2	2	2	2	2	2			См. ЭЛ. схе-мы 33
3	ПКЕ 222-242 3/4"			низковольтной аппа-											Вып. 3
4	N-1-4,4,13+1р „Откр"			ратуры г. Октябрь-											
5	N-2-4,3,13+1р „Закр"			ский БАССР											
6	Пост сигнальный ПС-242.СО		ТУ16-525.194-75	Производственное	1	1	1	1	1	1	1	1			См. ЭЛ. схе-мы 33
7	Звонком сдвоенного боя пре-			объединение											Вып. 3
8	дом. красного и зеленого			„Электролуч"											
9	цветов.														
10	Реле РПУ-2-360203У3Б. 220В.50Гц		ТУ16-523.337-78	Среднеазиатское	1	1	1	1	1	1	1	1			См. ЭЛ. схе-мы 33
11				производственное											Вып. 3
12				объединение											
13				„Электроаппарат"											
14				г. Ташкент											
15	Ящик управления ЯУ1412-1821		ТУ16-536.042-76Е	„Каспэлектроаппа-	1	1	1	1	1	1	1	1			См. ЭЛ. схемы 33
16	номинальный ток главной цепи 25А			рат" г. Каспи Грузин-											Вып. 3
17	номинальное напряжение главной			ской ССР											
18	цепи 300В; номинальное напря-														
19	жение цепей управления 220В														
20															
21	Провода:		ГОСТ 6323-79												См. ЭЛ. схему 24
22	ПВ1 1,5, 380В			„Уралкабель" г. Свердловск	2	2	2	2	2	2	2	2			Вып. 3
23	АПВ 25, 380В			„Укр. кабель" г. Киев	2	2	2	2	2	2	2	2			М
24	Кабель АКВВГ 5х2,5		ГОСТ 1508-78Е	„Донбасскабель" г. Донецк											См. ЭЛ. схему 24
25	Кабель АКВВГ 10х2,5		ГОСТ 1508-78Е	„Донбасскабель" г. Донецк											Состав в ч. 00.00.00-ПЗ
26	Кабель КАПТ 4х1+1х1		ГОСТ 19497-77Е	„Уралкабель" г. Свердловск											Для монтажа
27	Оконцеватель А5Н143.5		ТУ36-1440-82	Роговский трест „ЭНК"											Кол-во определя-ется на монтаже
28															
29															

Инв. № подл. | Подпись и дата | Взам. инв. №

Номер строки	Наименование	Код ОКП	Обозначение документа на поставку	Поставщик	Кол. на испол. 1.435.3-27.2 00.00.00								Примечание
					—	01	02	03	04	05	06	07	
1													
2	Крепежные изделия												
3													
4	Болт М12-8g×25.56.099		ГОСТ 7796-70		4	4	4	4	4	4	4	4	
5	Болт М8-8g×35.56.099		ГОСТ 7798-70		4	4	4	4	4	4	4	4	
6	М10-8g×25.56.099				3	3	3	3	3	3	3	3	
7	М10-8g×30.56.099				6	6	6	6	6	6	6	6	
8	М10-8g×150.56.099				2	2	2	2	2	2	2	2	
9	М12-8g×25.56.099				36	36	36	36	36	36	36	36	
10	М12-8g×35.56.099				22	24	28	30	22	24	28	30	
11	М12-8g×45.56.099				8	8	8	8	8	8	8	8	
12													
13													
14													
15	Винт М5×12.58.099		ГОСТ 1476-84		2	2	2	2	2	2	2	2	
16	Винт ВМ4-6g×10.58.099		ГОСТ 17473-80		4	4	4	4	4	4	4	4	
17	В2М5-6g×16.58.099				8	8	8	8	8	8	8	8	
18	В2М6-6g×16.58.099				11	11	11	11	11	11	11	11	
19	В2М6-6g×30.58.099				12	12	12	12	12	12	12	12	
20													
21													
22	Гайка М6-6Н.5.099		ГОСТ 5915-70		2	2	2	2	2	2	2	2	
23	М8-6Н.5.099				6	6	6	6	6	6	6	6	
24	М10-6Н.5.099				8	8	8	8	8	8	8	8	
25	М12-6Н.5.099				28	29	31	32	28	29	31	32	
26	М20-6Н.5.099				2	2	2	2	2	2	2	2	
27													
28													
29													

Инв. № подл. | Подпись и дата | Взам. инв. №

Позиция	Наименование	Код ОКП	Обозначение документа на поставку	Поставщик	Кол. на испол. 1.435.3-27.2 1.0.00.00 —	01	02	03	04	05	06	07			Примечание
1															
2	Заклепка 3К-10		ТУ 67-730-85		44	46	52	56	44	46	52	56			
3															
4	Кольцо 1.А40		ГОСТ 13940-68		1	1	1	1	1	1	1	1			
5	Кольцо 1.А40		ГОСТ 13941-68		4	4	4	4	4	4	4	4			
6															
7	Шайба 5.65Г.099		ГОСТ 6402-70		3	3	3	3	3	3	3	3			
8	8.65Г.099				4	4	4	4	4	4	4	4			
9	10.65Г.099				6	6	6	6	6	6	6	6			
10	12.65Г.099				25	27	31	33	25	27	31	33			
11															
12	Шайба 6.02.099		ГОСТ 6958-78		1	1	1	1	1	1	1	1			
13	10.02.099				1	1	1	1	1	1	1	1			
14	14.02.099				4	4	4	4	4	4	4	4			
15	20.02.099				1	1	1	1	1	1	1	1			
16															
17	Шайба 1.6.02.099		ГОСТ 9649-78		1	1	1	1	1	1	1	1			
18	1.14.02.099				1	1	1	1	1	1	1	1			
19	Шайба 20.02.099		ГОСТ 11371-78		2	2	2	2	2	2	2	2			
20															
21	Шплинт 1,6×20-001		ГОСТ 397-79		1	1	1	1	1	1	1	1			
22	2,5×16-001				1	1	1	1	1	1	1	1			
23	3,2×25-001				1	1	1	1	1	1	1	1			
24	3,2×28-001				12	12	12	12	12	12	12	12			
25	4×32-001				3	3	3	3	3	3	3	3			
26	Шпонка 12×8×45		ГОСТ 23360-78		2	2	2	2	2	2	2	2			
27	Штифт 6т 6×12		ГОСТ 3128-70		1	1	1	1	1	1	1	1			
28	8т 6×20				5	5	6	7	5	5	6	7			
29	10				2	2	2	2	2	2	2	2			
30															

Инв. № подл. | Подпись и дата | Взам. инв. №

gost.e-ecolog.ru

Отп. 14.01.86г. Врцнев