ТИПОВЫЕ КОНСТРУКЦИИ, ИЗДЕЛИЯ И УЗЛЫ ЗДАНИЙ И СООРУЖЕНИЙ

Серия 1.435.3-27

ВОРОТА ОТКАТНЫЕ С ПРИМЕНЕНИЕМ ГНУТЫХ ПРОФИЛЕЙ ИЗ ТОНКОЛИСТОВОЙ СТАЛИ С МЕХАНИЗИРОВАННЫМ ОТКРЫВАНИЕМ

Выпуск 1

ВОРОТА.

РАБОЧИЕ ЧЕРТЕЖИ

20992-02
ЦЕНА

Отпускная цена
на момент реализации
указана

ой

gost.e-ecolog.ru

ТИПОВЫЕ КОНСТРУКЦИИ, ИЗДЕЛИЯ И УЗЛЫ ЗДАНИЙ И СООРУЖЕНИЙ

Серия 1.435.3-27

ВОРОТА ОТКАТНЫЕ С ПРИМЕНЕНИЕМ ГНУТЫХ ПРОФИЛЕЙ ИЗ ТОНКОЛИСТОВОЙ СТАЛИ С МЕХАНИЗИРОВАННЫМ ОТКРЫВАНИЕМ

Выпуск 1
ВОРОТА.

РАБОЧИЕ ЧЕРТЕЖИ

РАЗРАБОТАНЫ:

ЭКБ ВПО „СОЮЗСТРОЙКОНСТРУКЦИЯ"

Зам. директора — Л.А.Фейгель

Главный конструктор проекта — Ю.А.Неизвестнов

Заведующий отделом — А.М.Исаков

ЦНИИПРОМЗДАНИЙ

Зам. директора института — С.М.Гликин

Зав. отделом НОК — Г.М.Смидянский

Гл. специалист — В.И.Глебочкин

Рук. группы — И.В.Шерстнева

УТВЕРЖДЕНЫ
ГОССТРОЕМ СССР
Протокол от 21 июня 1985 г. № АЧ-24

Обозначение	Наименование	Стр.
1.435.3-27.1 00.00.00ТО	Ворота. Техническое описание	2
1.435.3-27.1 1.0.00.00	Ворота	4
1.435-3-27.1 1.0.00.00 СБ	Ворота. Сборочный чертеж	6
1.435.3-27.1 01.00.00	Полотно	11
1.435.3-27.1 01.00.00 СБ	Полотно. Сборочный чертеж	14
1.435.3-27.1 01.02.00	Панель	16
1.435.3-27.1 01.02.00 СБ	Панель. Сборочный чертеж	17
1.435.3-27.1 01.02.01	Обшивка	18
1.435.3-27.1 01.02.02	Ребро	19
1.435.3-27.1 01.02.03	Ребро	19
1.435.3-27.1 01.00.16	Вкладыш 3.233	20
1.435.3-27.1 00.00.00 ВП	Ворота. Ведомость покупных изделий	21
1.435.3-27.1 00.00.00 ДМ	Ведомость расхода материалов	25-26

Взам. инв. №

Подп. и дата

Инв. № подл.

Зав. отд.	Исаков	[подпись]	23.10.85
Н. контр.	Орлова	[подпись]	23.10.85
Зам. зав. отд.	Кочергин	[подпись]	23.10.85
Рук. бриг.	Овечкин	[подпись]	23.10.85
Инженер	Асташова	[подпись]	22.10.85

1.435.3-27.1 00.00.00

Содержание

Стадия	Лист	Листов
Р		1

ЭКБ ВПО Союзстройконструкция

Формат А4

Проектная документация на ворота включает рабочие чертежи ворот, представленные в выпусках 1 и 2, рабочие чертежи комплектующих изделий и электропривода, представленные в выпуске 3, и материалы для проектирования, представленные в выпуске 0.

Описание конструкции ворот.

Ворота разработаны для проемов размерами 3,0×3,0 м; 3,6×3,6 м; 4,2×4,2 м и 4,8×5,4 м и предназначены для установки в отапливаемых зданиях.

Конструкция ворот предусматривает открывание полотна в правую и левую стороны.

В механизированном приводе применен электродвигатель с мощностью 1,1 квт.

Ворота разработаны с одним полотном, верхней подвеской и механизированным приводом. Ворота устанавливаются с наружной стороны здания. Полотно навешивается на две каретки, которые перемещаются по монорельсу. Монорельс подвешен к балке козырька, прикрепленной к колоннам здания.

Уплотнение верха и низа полотна осуществляется за счет опускания полотна на 10мм.

Каркас полотна выполнен из унифицированных холодногнутых замкнутых профилей, изготовляемых из оцинкованной рулонной стали толщиной 1,5мм. Полотно ворот заполняется трехслойными панелями. Обшивка панели выполнена из профилированного оцинкованного листа толщиной 0,8 мм. Заполняются панели жесткими минераловатными плитами ГОСТ 9573-82.

Взам. инв. №

Подп. и дата

Инв. № подл.

Зав. отд.	Исаков	[подпись]	23.10.85
Н. контр.	Орлова	[подпись]	23.10.85
Зам. зав. отд.	Кочергин	[подпись]	23.10.85
Рук. бриг.	Овечкин	[подпись]	23.10.85
Инжен.	Поскотина	[подпись]	22.10.85

1.435.3-27.1 00.00.00ТО

Ворота. Техническое описание

Стадия	Лист	Листов
Р	1	3

ЭКБ ВПО Союзстройконструкция

20992-02 3

Формат А4

Уплотнение зазора между стеной и полотном ворот осуществляется с помощью специальных резиновых профилей из озоносветоморозостойкой резины по ТУ 38.105.1082-76. Гнутые металлические профили по ТУ 67-522-83 и резиновые профили изготавливаются Первоуральским заводом комплектных металлоконструкций Минтяжстроя СССР.

Защитно-декоративное покрытие поверхностей конструктивных элементов ворот - грунтовка ПФ-0163 ТУ 6-10-1935-84, цвет по образцу-эталону предприятия-изготовителя.

Движение ворот осуществляется при нажатии одной из кнопок „Закр" или „Откр" снаружи или внутри здания. При этом одновременно включается звуковая сигнализация и зажигается красный сигнал светофора. Отключение звуковой сигнализации и красного сигнала светофора происходит при полностью открытых или закрытых неподвижных воротах. Зеленый сигнал светофора загорается при полностью открытых неподвижных воротах. Схемой предусмотрено отключение внешнего поста управления. В этом случае управлять движением ворот можно только изнутри здания.

Работа ворот может быть заблокирована с тепловой завесой проема. Тепловая завеса включается при открывании ворот и выключается при полностью закрытых воротах.

Ворота обозначаются марками, которые включают: обозначение ворот - В, тип ворот - О, (откатные), механизированное открывание - М; координационные размеры ширины и высоты проема ворот в дециметрах, открывание полотна в левую сторону - Л, в правую - без буквенного обозначения.

Инв. № подл. | Подп. и дата | Взам. инв. №

Технические требования, правила приемки, методы контроля, указания по маркировке, хранению, транспортированию и гарантийные обязательства представлены в технических условиях ТУ 67-680-84 „Ворота откатные" Минтяжстроя СССР.

Структура обозначения проектной документации принята следующей:

1.435.3-27.0.00.00.00 – Полное обозначение документа
- – номер серии
- – номер выпуска
- – обозначение сборочной единицы
- – обозначение сборочной единицы
- – обозначение детали

Инв. № подл. | Подп. и дата | Взам. инв. №

Инв. № подл.	Подп. и дата	Взам. инв. №

Формат	Зона	Поз.	Обозначение	Наименование	Кол. на исполн. 1.435.3-27.1 1.0.00.00- —	01	02	03	04	05	06	07			Примечание
				Документация											
А3			1.435.3-27.1 00.00.00 ТО	Техническое описание	X	X	X	X	X	X	X	X			
А4			1.435.3-27.1 1.0.00.00 СБ	Сборочный чертеж	X	X	X	X	X	X	X	X			
А3			1.435.3-27.1 00.00.00 ВП	Ведомость покупных изделий	X	X	X	X	X	X	X	X			
А3			1.435.3-27.1 00.00.00 РМ	Ведомость расхода материал.	X	X	X	X	X	X	X	X			
А3			1.435.3-27.3 00.00.00 Э3	Схема электрическая принципиальная	X	X	X	X	X	X	X	X			см. Вып. 3
А3			1.435.3-27.3 00.00.00 ПЭ3	Перечень элементов	X	X	X	X	X	X	X	X			см. Вып. 3
А3			1.435.3-27.3 00.00.00 Э4	Схема электрическая соединений	X	X	X	X	X	X	X	X			см. Вып. 3
А3			1.435.3-27.3 00.00.00 Э7	Схема электрическая расположений	X	X	X	X	X	X	X	X			см. Вып. 3

Зав. отд.	Исаков		25.10.85
Н. контр.	Орлова		25.10.85
Зам. завотд.	Кочергин		23.10.85
Рук. бриг.	Овечкин		23.10.85
Инж.	Жучкова		22.10.85

1.435.3-27.1 1.0.00.00

Ворота

Стадия	Лист	Листов
Р	1	4

ЭКБ ВПО Союзстройконструкций

Копировал

Формат А4

Инв. № подл.	Подп. и дата	Взам. инв. №

Формат	Зона	Поз.	Обозначение	Наименование	Кол. на исполн. 1.435.3-27.3 1.0.00.00- —	01	02	03	04	05	06	07			Примеч.
				Сборочные единицы											
А4		1	1.435.3-27.1 01.00.00	Полотно	1										
			-01	Полотно					1						
			-02	Полотно		1									
			-03	Полотно						1					
			-04	Полотно			1								
			-05	Полотно							1				
			-06	Полотно				1							
			-07	Полотно								1			
А4		2	1.435.3-27.3 02.00.00	Механизм выкатывания	1	1	1	1							см. Вып. 3
			-01	Механизм выкатывания					1	1	1	1			
А4		3	1.435.3-27.3 03.00.00	Башмак	1	1	1	1	1	1	1	1			см. Вып. 3
А4		4	1.435.3-27.3 04.00.00	Башмак	1	1	1	1	1	1	1	1			см. Вып. 3
А4		5	1.435.3-27.3 05.00.00	Упор	1	1	1	1	1	1	1	1			см. Вып. 3
А4		6	1.435.3-27.3 06.00.00	Каретка	2	2	2	2	2	2	2	2			см. Вып. 3
А4		7	1.435.3-27.3 07.00.00	Электропривод	1										см. Вып. 3

1.435.3-27.1 1.0.00.00

Лист 2

Копировал

Формат А4

20992-025

Инв. № подл. | Подп. и дата | Взам. инв. №

Формат	Зона	Поз.	Обозначение	Наименование	Кол. на исполн. 1.435.3-27.1 1.0.00.00- —	01	02	03	04	05	06	07			Примечание
А4		7	1.435.3-27.3 07.00.00-01	Электропривод		1									
			-02	Электропривод			1								
			-03	Электропривод				1							
			-04	Электропривод					1						
			-05	Электропривод						1					
			-06	Электропривод							1				
			-07	Электропривод								1			
				Детали											
А4		9	1.435.3-27.3 00.00.01	Кронштейн	13	14	17	18	13	14	17	18			См. вып. 3
А4		10	1.435.3-27.3 00.00.02	Ограничитель	2	2	2	2	2	2	2	2			См. вып. 3
А3		11	1.435.3-27.3 00.00.03	Монорельс	1										См. вып. 3
			-01	Монорельс		1									
			-02	Монорельс			1								
			-03	Монорельс				1							
			-04	Монорельс					1						
			-05	Монорельс						1					
			-06	Монорельс							1				

1.435.3-27.1 1.0.00.00 Лист 3

Копировал ОТК — Формат А4

Инв. № подл. | Подп. и дата | Взам. инв. №

Формат	Зона	Поз.	Обозначение	Наименование	Кол. на исполн. 1.435.3-27.1 1.0.00.00- —	01	02	03	04	05	06	07			Примеч.
А3		11	1.435.3-27.3 00.00.03-07	Монорельс								1			см. вып. 3
				Стандартные изделия											
		13		Болт М10-8g×30.56.099 ГОСТ 7798-70	4	4	4	4	4	4	4	4			
		14		Болт М12-8g×35.56.099 ГОСТ 7798-70	26	28	34	36	26	28	34	36			
		15		Гайка М10-6Н.5.099 ГОСТ 5915-70	4	4	4	4	4	4	4	4			
		16		Гайка М12-6Н.5.099 ГОСТ 5915-70	28	30	36	38	28	30	36	38			
		17		Шайба М10 65Г 099 ГОСТ 6402-70	4	4	4	4	4	4	4	4			
		18		Шайба М12 65Г 099 ГОСТ 6402-70	28	30	36	38	28	30	36	38			
		19		Штифт 8т6×20 ГОСТ 3128-70	7	7	9	9	7	7	9	9			

1.435.3-27.1 1.0.00.00 Лист 4

Копировал ОТК — Формат А4

20992-02 6

5

Рис.1

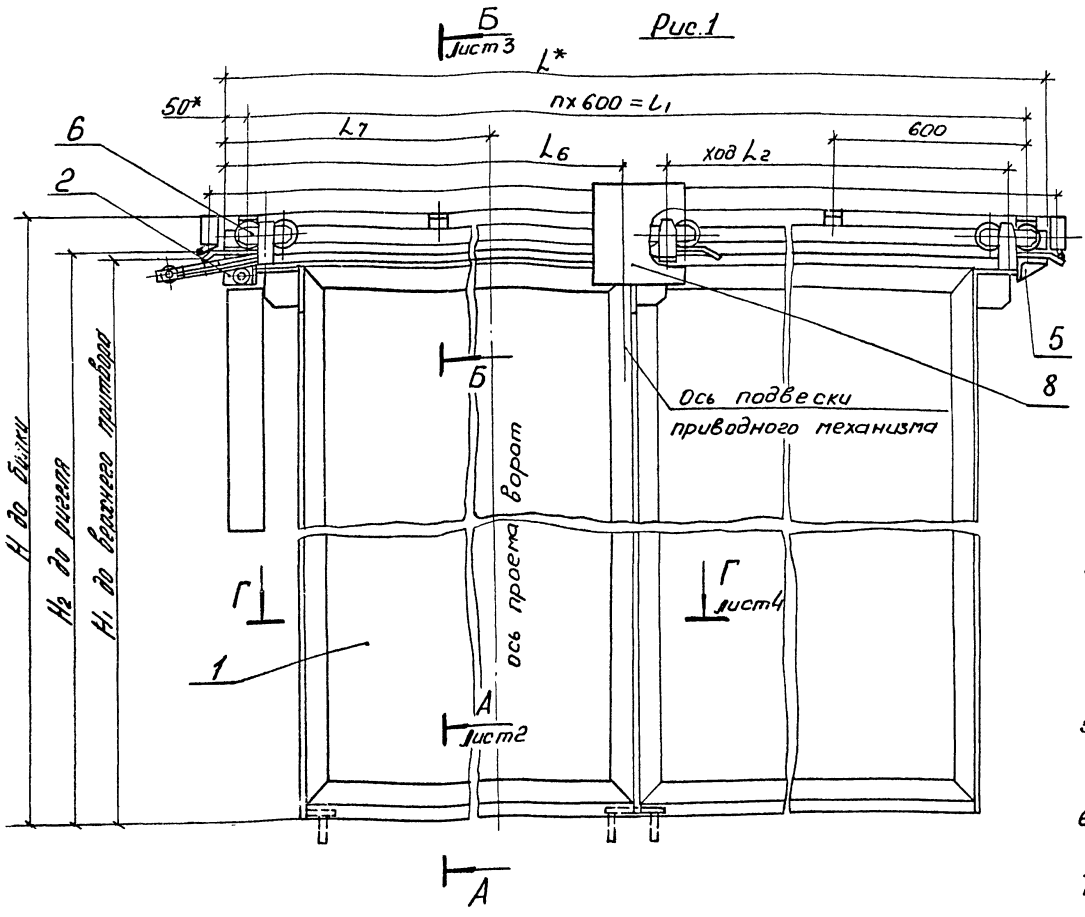

1.* Размеры для справок

2. Неуказанные предельные отклонения размеров: валов h14, остальных ± t2/2.

3. Отклонение от горизонтали монорельса поз. 11 не более 1°

4. Упор поз. 5 установить на монорельс поз. 11 по месту на монтаже, обеспечив полное открывание ворот.

5. Штифт поз. 19 установить на кронштейне поз. 9 и монорельсе поз. 11 с шагом через один кронштейн поз. 9.

6. Путевые переключатели ВК300А установить при монтаже ворот, обеспечив ход движения полотна Lг.

Таблицу исполнений см. на листе 2.

Таблицу исполнений см. на листе 2

В конструкторской документации использованы изобретения по а.с. №1153035 и №1158733.

Зав.отд	Исаков		22.10.88
Н. контр	Орлова		25.10.88
Зам.зав.отд	Кочергин		23.10.88
Рук.бриг.	Овечкин		23.10.88
Инж.	Исакович		22.10.88

1.435.3-27.1 1.0.00.00СБ

Ворота. Сборочный чертеж

Стадия	Масса	Масштаб
Р	см. табл.	1:20

Лист 1 | Листов 5

ЭКБ ВПО Союзстройконструкция

20992-02 7

Копировал

Формат А3

Инв. № подл. | Подп. и дата | Взам. инв. №

Рис.2 остальное см.рис.1

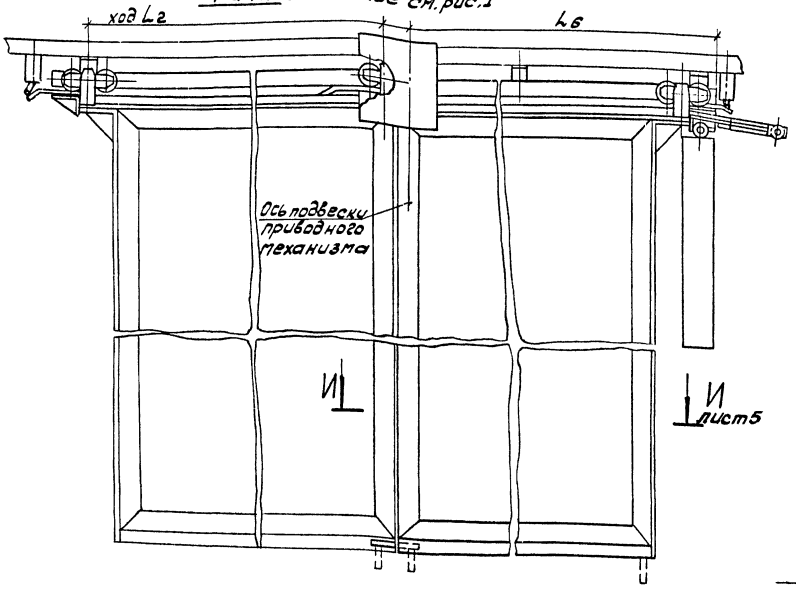

А—А лист 1
М1:2,5

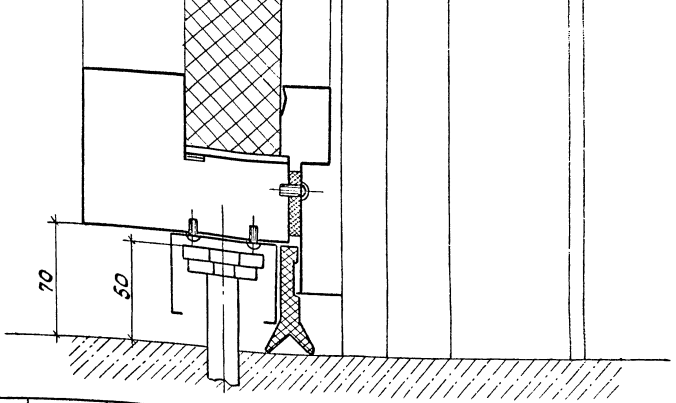

Обозначение	Марка	Рис	L1, мм	L1, мм	L2, мм	L3, мм	L5*, мм	L6*, мм	L7*, мм	H, мм	H1, мм	H2, мм	n	Масса, кг
1.435.3-27.1 00.00.00	ВОМ30-30	1	7300	7200	3024	3000	3104	3925	2150	3300	2994	3000	12	701
-01	ВОМ36-36	1	8050	7800	3624	3600	3704	4225	2150	3900	3594	3600	13	854
-02	ВОМ42-42	1	9700	9600	4224	4200	4304	5125	2750	4500	4194	4200	16	1041
-03	ВОМ48-54	1	10450	10200	4824	4800	4904	5425	2750	5700	5394	5400	17	1337
-04	ВОМ30-30 л	2	7300	7200	3024	3000	3104	3520	2150	3300	2994	3000	12	701
-05	ВОМ36-36 л	2	8050	7800	3624	3600	3704	3820	2150	3900	3594	3600	13	854
-06	ВОМ42-42 л	2	9700	9600	4224	4200	4304	4720	2750	4500	4194	4200	16	1041
-07	ВОМ48-54 л	2	10450	10200	4824	4800	4904	5020	2750	5700	5394	5400	17	1337

Инв.№ подл. | Подп. и дата | Взам. инв.№

Б — Б
М1:2,5 лист 1

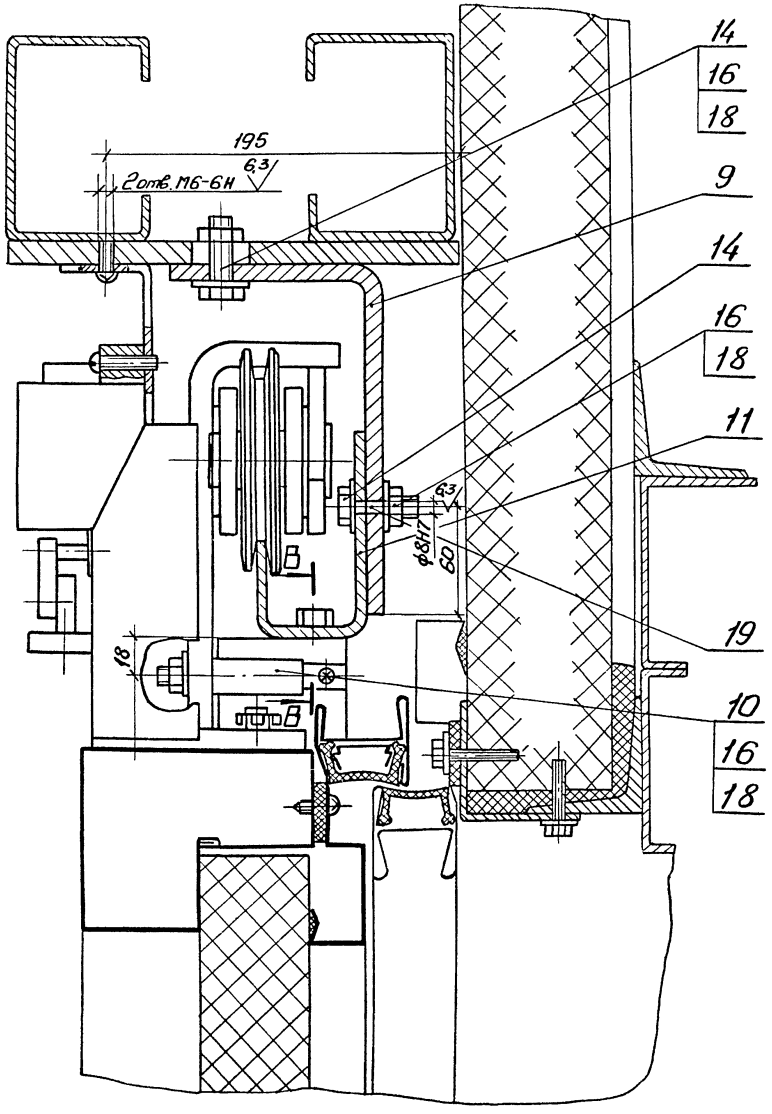

В — В

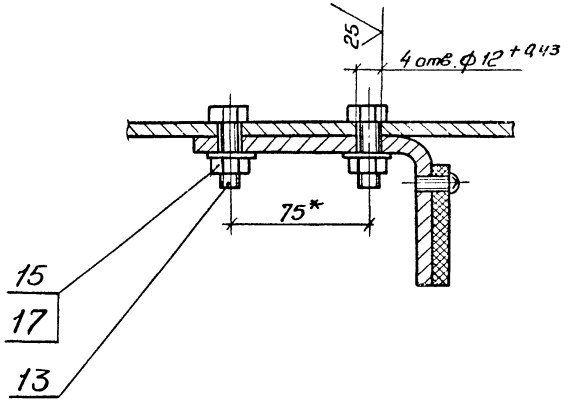

Инв.№подл. | Подп. и дата | Взам.инв.№

Г — Г лист 1
М1:2

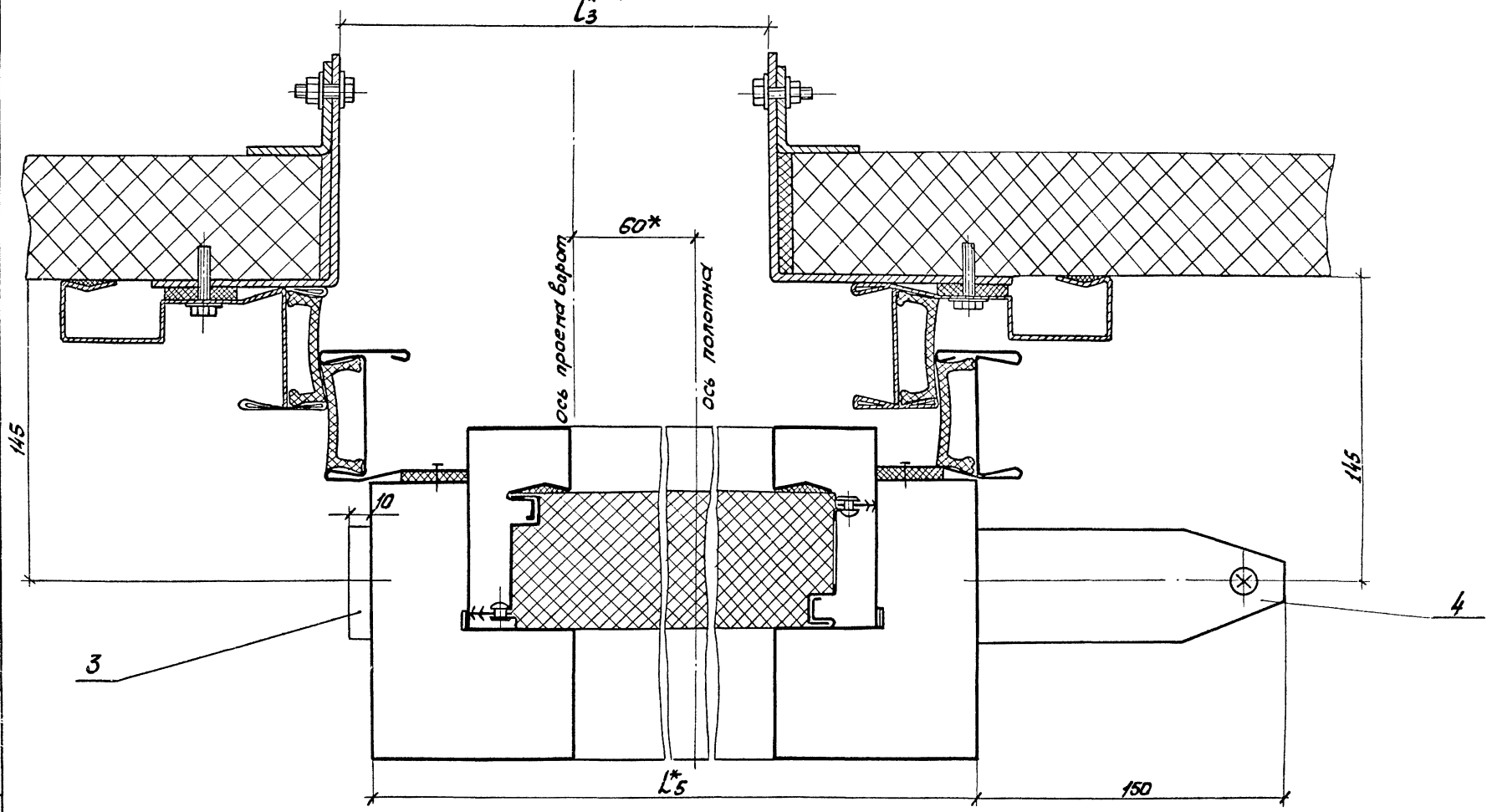

Инв. № подл. | Подп. и дата | Взам. инв. №

И–И лист 2
М 1:2

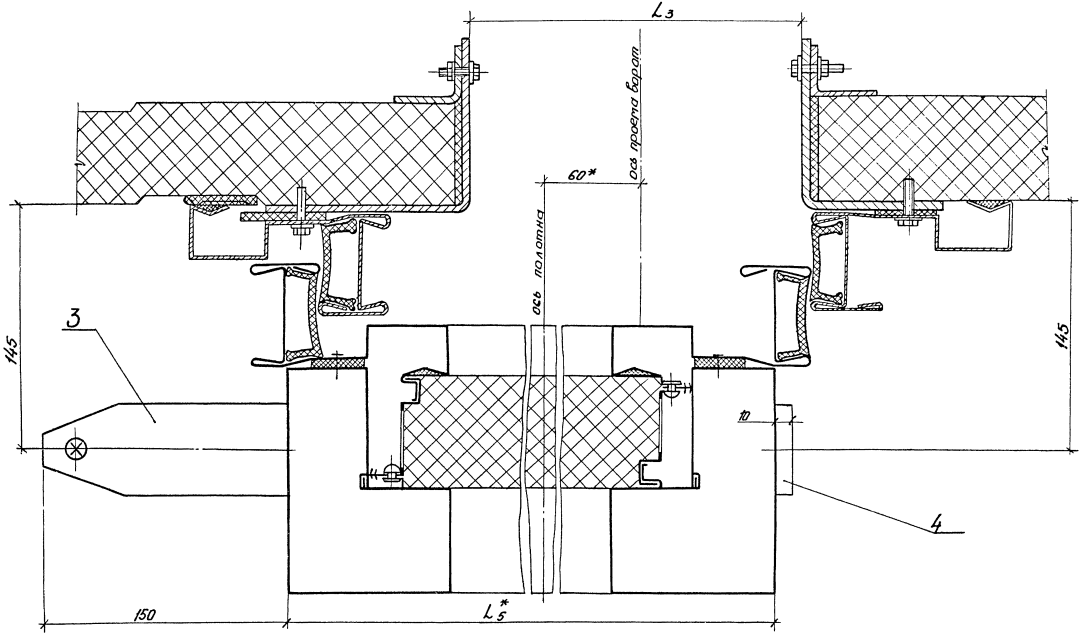

Инв. № подл. | Подп. и дата | Взам. инв. №

Инв. № подл.	Подп. и дата	Взам. инв. №

Формат	Зона	Поз.	Обозначение	Наименование	Кол. на испол. 1.435.3-27.1 01.00.00 — —	01	02	03	04	05	06	07			Примечание
				Документация											
А3			1.435.3-27.1 01.00.00СБ	Сборочный чертеж	X	X	X	X	X	X	X	X			
				Сборочные единицы											
А4		1	1.435.3-27.3 01.01.00	Рама	1	1									
			-01	Рама			1	1							
			-02	Рама					1	1					
			-03	Рама							1	1			
А4		2	1.435.3-27.1 01.02.00	Панель	5	5									
			-01	Панель			6	6							
			-02	Панель					7	7					
			-03	Панель							8	8			

				1.435.3-27.1 01.00.00			
Зав. отд	Исаков		25.10.85	Полотно	Стадия	Лист	Листов
Н. контр.	Орлова		25.10.85		Р	1	6
Зам. зав. отд	Кочергин		25.10.85		ЭКБ ВПО Союзстройконструкция		
Рук. бриг	Овечкин		25.10.85				
Инж.	Исакович		25.10.85				

Копировал — Формат А4

Инв. № подл.	Подп. и дата	Взам. инв. №

Формат	Зона	Поз.	Обозначение	Наименование	Кол. на испол. 1.435.3-27.1 01.00.00 — —	01	02	03	04	05	06	07			Примечание
А4		3	1.435.3-27.3 01.03.00	Обрамление	1	1									
			-01	Обрамление			1	1							
			-02	Обрамление					1	1					
			-03	Обрамление							1	1			
А4		4	1.435.3-27.3 01.04.00	Обрамление		1									
			-01	Обрамление				1							
			-02	Обрамление						1					
			-03	Обрамление								1			
		5	1.435.3-27.3 01.04.00 -04	Обрамление	1										
			-05	Обрамление			1								
			-06	Обрамление					1						
			-07	Обрамление							1				
А4		6	1.435.3-27.3 01.05.00	Обрамление	1										
			-01	Обрамление			1								
			-02	Обрамление					1						
			-03	Обрамление							1				
А4		7	1.435.3-27.3 01.05.00 -04	Обрамление		1									
			-05	Обрамление				1							

1.435.3-27.1 01.00.00	Лист 2

Копировал — Формат А4

Инв. № подл.	Подп. и дата	Взам. инв. №

Формат	Зона	Поз.	Обозначение	Наименование	Кол. на исполн. 1.435.3-27.1 01.00.00 —										Примечание
					—	01	02	03	04	05	06	07			
А4		7	1.435.3-27.3 01.05.00-06	Обрамление						1					
			-07	Обрамление								1			
				Детали											
А3		10	1.435.3-27.3 01.00.01	Обрамление	1	1									
			-01	Обрамление			1	1							
			-02	Обрамление					1	1					
			-03	Обрамление							1	1			

1.435.3-27.1 01.00.00 — Лист 3

Копировал — Формат А4

Инв. № подл.	Подп. и дата	Взам. инв. №

Формат	Зона	Поз.	Обозначение	Наименование	Кол. на исполн. 1.435.3-27.1 01.00.00 —										Примечание
					—	01	02	03	04	05	06	07			
				Прокладка											
				Профиль 2.905											см. техническое описание стр. 3
Б4		11	1.435.3-27.1 01.00.03	L = 3017 мм	2	2									0,45кг
Б4			1.435.3-27.1 01.00.04	L = 3617 мм			2	2							0,52кг
Б4			1.435.3-27.1 01.00.05	L = 4217 мм					2	2					0,80кг
Б4			1.435.3-27.1 01.00.06	L = 4817 мм							2	2			0,68кг
Б4		12	1.435.3-27.1 01.00.07	L = 2965 мм	2	2									0,43кг
Б4			1.435.3-27.1 01.00.08	L = 3565 мм			2	2							0,51кг
Б4			1.435.3-27.1 01.00.09	L = 4165 мм					2	2					0,60кг
Б4			1.435.3-27.1 01.00.10	L = 5365 мм							2	2			0,78кг
А4		13	1.435.3-27.3 01.00.11	Вкладыш	7	7	8	8	9	9	9	9			
				Прокладка											
				Пластина I, лист, ТМКЩ-П1-99 ГОСТ 7338-77 :											
Б4		14	1.435.3-27.1 01.00.12	5х65х3004мм	1	1									1,75кг
Б4		14	1.435.3-27.1 01.00.13	5х65х3604 мм			1	1							2,10кг

1.435.3-27.1 01.00.00 — Лист 4

Копировал — Формат А4

20992-02 13

Инв. № подл. | Подп. и дата | Взам. инв. №

Формат	Зона	Поз.	Обозначение	Наименование	Кол. на исполн. 1.435.3-27.1 01.00.00- —	01	02	03	04	05	06	07			Примечание
				Прокладка											
				Пластина I, лист, ТМКЩ-											
				n_1=99											
				ГОСТ 7338-77:											
Б4		14	1.435.3-27.1 01.00.14	5х65х4204мм					1	1					2,45 кг
Б4			1.435.3-27.1 01.00.15	5х65х4804мм							1	1			2,81 кг
А3		15	1.435.3-27.1 01.00.16	Вкладыш 3.233	4	4	4	4	4	4	4	4			
				Прочие изделия											
		16		Винт 3-Ч,2х13 Ц9	44	44	52	52	60	60	70	70			
				ТУ67-637-84											

1.435.3-27.1 01.00.00 — Лист 5

Копировал — Формат А4

Инв. № подл. | Подп. и дата | Взам. инв. №

Формат	Зона	Поз.	Обозначение	Наименование	Кол. на исполн. 1.435.3-27.1 01.00.00- —	01	02	03	04	05	06	07			Примечание
				Материалы											
		17		Герметик УТ-31	0,7	0,7	1,0	1,0	1,5	1,5	2,0	2,0			кг
				ГОСТ 13489-79											
		18		Профиль резиновый	9,3	9,3	11,1	11,1	12,9	12,9	15,9	15,9			м, см. техническое описание стр. 3
				2.908											
		19		Профиль резиновый	3,15	3,15	3,75	3,75	4,35	4,35	4,95	4,95			м, см. техническое описание стр. 3
				2.910											

1.435.3-27.1 01.00.00 — Лист 6

Копировал — Формат А4

20992-02 14

13

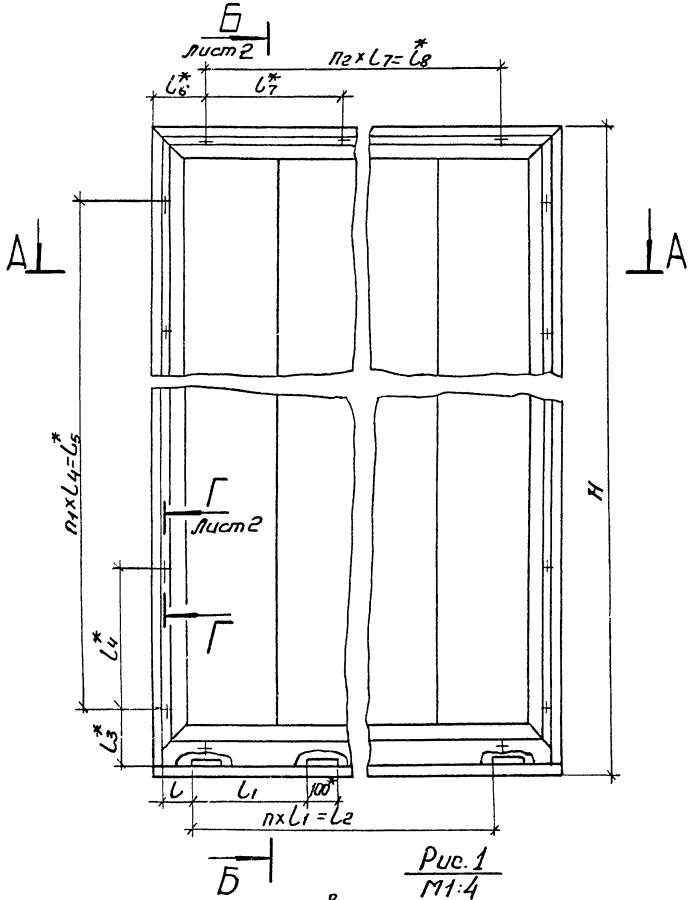

Рис. 1
М1:4

Обозначение	Рис. для сеч. А-А	B, мм	B1, мм	H, мм	H1, мм	l, мм	l1, мм	l2, мм	l3*, мм	l4*, мм	l5*, мм	l6*, мм	l7*, мм	l8*, мм	n	n1*	n2*	n3*	Масса, кг
1.435.3-27.1 01.00.00	1	3144	3104	3072	2982	112	480	2880	231	512	2560	232	536	2680	6	5	5	24	410,1
-01	2	3144	3104	3072	2982	112	480	2880	231	632	3160	232	656	3280	6	5	5	24	410,1
-02	1	3744	3704	3672	3582	86	500	3500	231	470	3160	232	480	3880	7	8	8	28	549,8
-03	2	3744	3704	3672	3582	86	500	3500	231	620	4960	232	560	4480	7	8	8	28	549,8
-04	1	4344	4304	4272	4182	136	500	4000	231	512	2560	232	536	2680	8	5	5	32	711,4
-05	2	4344	4304	4272	4182	136	500	4000	231	632	3160	232	656	3280	8	5	5	32	711,4
-06	1	4944	4904	5472	5382	136	575	4600	231	470	3760	232	480	3880	8	8	8	38	994,8
-07	2	4944	4904	5472	5382	136	575	4600	231	620	4960	232	560	4480	8	8	8	38	994,8

1. * Размеры для справок.
2. Неуказанные предельные отклонения размеров ± t2/2.
3. Панель поз. 2 крепить к раме поз. 1 винтами поз. 15 в количестве 4 шт. на монтаже.
4. Зазоры между рамой поз. 1 и панелью поз. 2, между обрамлениями поз. 3, 4, 5, 6, 7, 10 и панелью поз. 2 заполнить герметиком марки УТ-31 ГОСТ 13489-79 поз. 17.

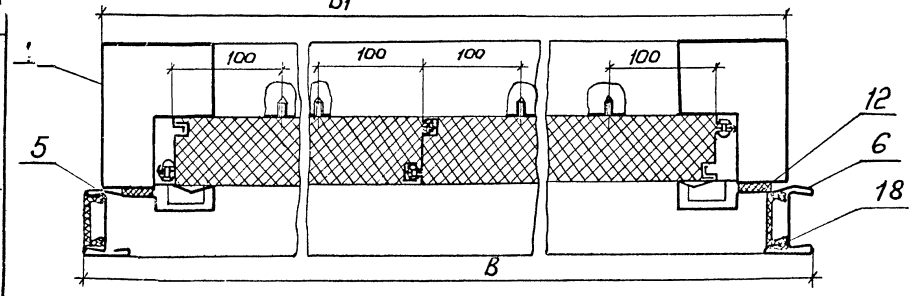

Зав. отд.	Исаков		15.10.85
Н. контр.	Орлова		15.10.85
Зам. зав. отд.	Кочергин		15.10.85
Рук. бриг.	Овечкин		15.10.85
Инж.	Исакович		15.10.85

1.435.3-27.1 01.00.00СБ

Полотно.
Сборочный чертеж

Стадия	Масса	Масштаб
Р	см. табл	1:15
Лист 1	Листов 2	

ЭКБ ВПО Союзстройконструкция

Копировал

20992-02 15

Формат А3

Инв. № подл. | Подп. и дата | Взам. инв. №

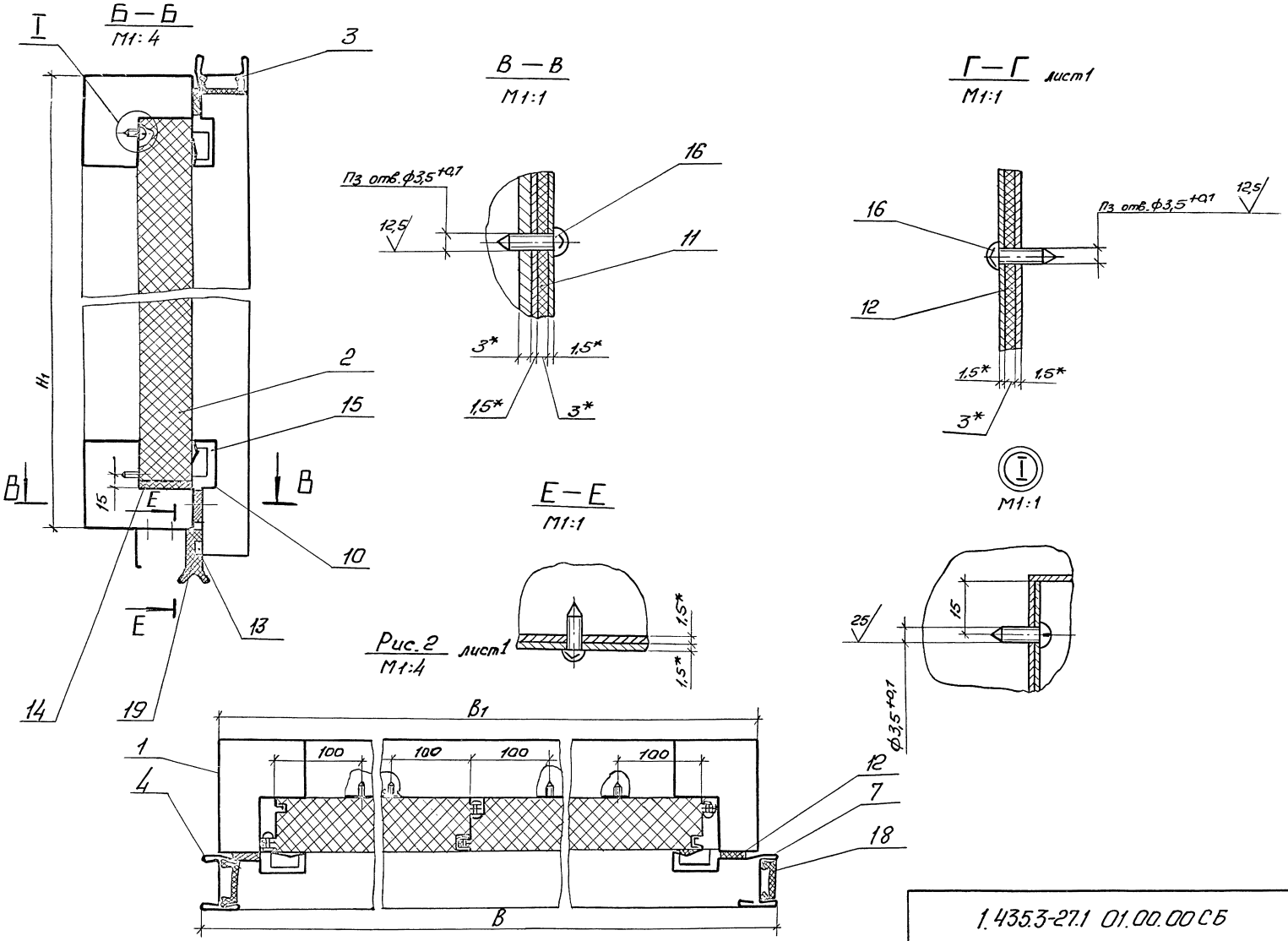

Рис. 2 лист1
М1:4

Инв. № подл.	Подп. и дата	Взам. инв. №

1.435.3-27.1 01.00.00 СБ

Лист 2

Копировал 20992-02 16 Формат А3

Инв. № подл.	Подп. и дата	Взам. инв. №

Формат	Зона	Поз.	Обозначение	Наименование	Кол. на исполн. 1.435.3-27.1 01.02.00- —	01	02	03							Примеч.
				Документация											
А3			1.435.3-27.1 01.02.00СБ	Сборочный чертеж	X	X	X	X							
				Детали											
А3		1	1.435.3-27.1 01.02.01	Обшивка	2										
			-01	Обшивка		2									
			-02	Обшивка			2								
			-03	Обшивка				2							
А4		2	1.435.3-27.1 01.02.02	Ребро	2										
			-01	Ребро		2									
			-02	Ребро			2								
			-03	Ребро				2							

				1.435.3-27.1 01.02.00			
Зав. отд.	Исаков	[signature]	25.10.85	Панель	Стадия	Лист	Листов
Н. контр.	Орлова	[signature]	25.10.85		Р	1	2
Зам. зав. отд.	Качергин	[signature]	23.10.85		ЭКБ ВПО „Союзстройконструкция"		
Рук. бриг.	Овечкин	[signature]	23.10.85				
Инж.	Поскатина	[signature]	22.10.85				

Копировал [signature] формат А4

Инв. № подл.	Подп. и дата	Взам. инв. №

Формат	Зона	Поз.	Обозначение	Наименование	Кол. на исполн. 1.435.3-27.1 01.02.00- —	01	02	03							Примечание
А4		3	1.435.3-27.1 01.02.03	Ребро	1										
			-01	Ребро		1									
			-02	Ребро			1								
			-03	Ребро				1							
				Прочие изделия											
		5		Заклепка ЗК-10 ТУ 67-730-85	28	32	36	44							
				Материалы											
		8		П200-1000-50060 ГОСТ 9573-82	1,71	2,06	2,42	3,14							м²
		9		Профиль резиновый 2.912	5,74	6,94	8,14	10,54							м, см. стр. 3 технического описания

1435.3-27.1 01.02.00	Лист	2

Копировал [signature] формат А4

20992-02 17

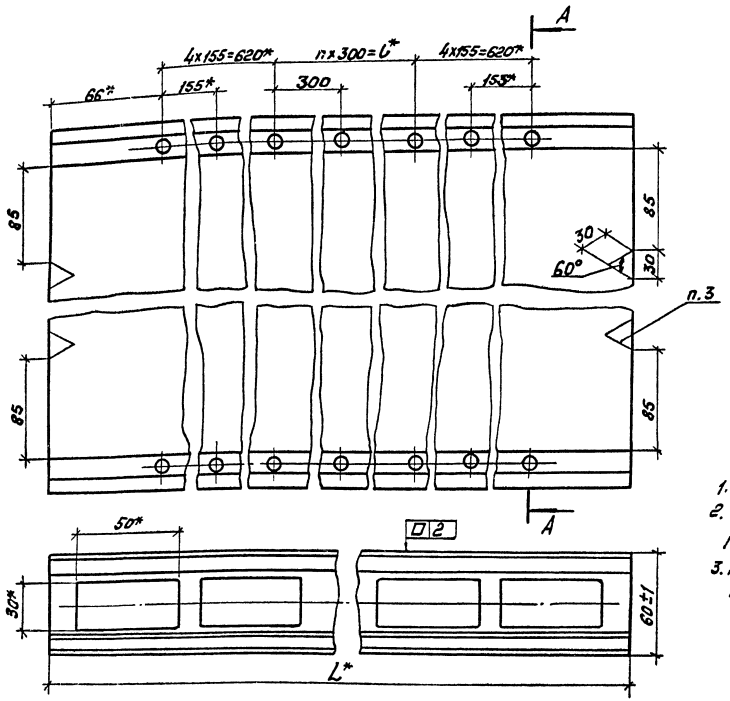

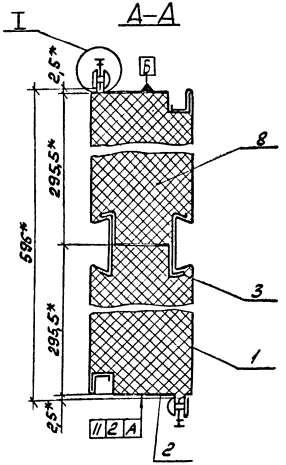

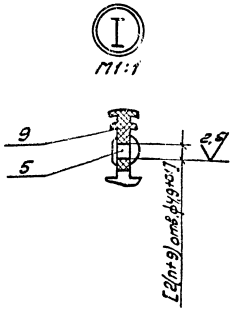

1.* Размеры для справок.

2. Обработку по размерам в квадратных скобках в деталях поз. 2 и поз.9 производить по размерам дет. поз.1.

3. Треугольные вырезы размером 30×30мм выполнить при монтаже в одной из обшивок поз.1.

Обозначение	L, мм	l, мм	n	Масса, кг.
1.435.3-27.1 01.02.00	2872	1500	5	50,95
-01	3472	2100	7	61,35
-02	4072	2700	9	71,80
-03	5272	3900	13	92,70

Зав.отд	Исаков		23.10.85
Н. контр.	Орлова		17.10.85
Гл.спец.пр.	Качергин		23.10.85
Рук.фир.	Овечкин		23.10.85
Инж.	Поскотина		17.10.85

1.435.3-27.1 · 01.02.00СБ

Панель. Сборочный чертеж

Стадия	Масса	Масштаб
Р	см. табл.	1:2
Лист	Листов 1	

ЭКБ ВПО Спецстройконструкция

Копировал ПЧ- 20992-02 18 Формат А3

Инв.№ подл. | Подп. и дата | Взам. инв.№

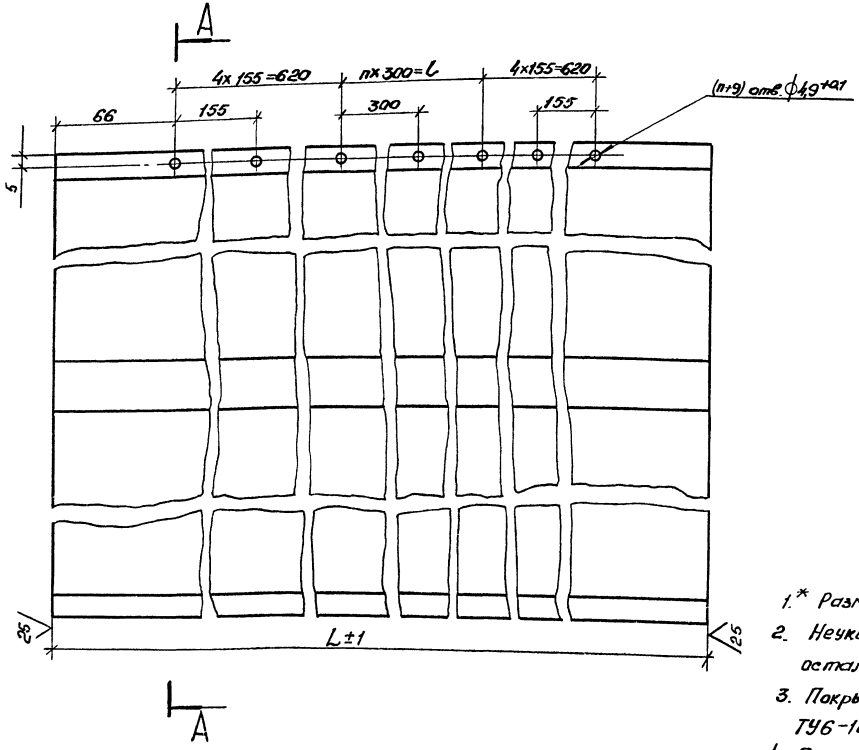

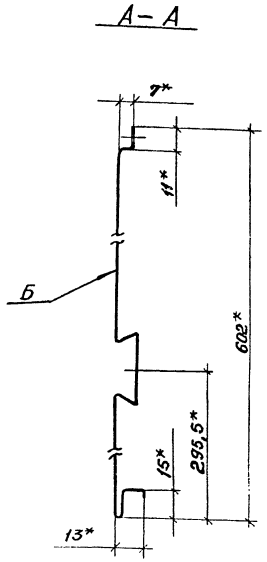

1.* Размеры для справок.

2. Неуказанные предельные отклонения размеров валов Н14, остальных ±t2/2.

3. Покрытие поверхности Б: грунтовка ПЛ-0213, ТУ6-10-1935-84, IV-ХЛ1.

4. Профиль 2.602 изготовляется по стандарту завода-изготовителя.

Обозначение	L, мм	l, мм	n	Масса, кг
1.435.3-27.1 01.02.01	2872	1500	5	12,18
-01	3472	2100	7	14,72
-02	4072	2700	9	17,27
-03	5272	3900	13	22,35

Зав. отд.	Исаков	[signature]	23.10.85
Н. контр.	Орлова	[signature]	24.10.85
Зам. зав. отд.	Кочергин	[signature]	23.10.85
Рук. бриг.	Овечкин	[signature]	23.10.85
Инж.	Поскотина	[signature]	22.10.85

1.435.3-27.1 01.02.01

Обшивка

Стадия	Масса	Масштаб
Р	см. табл	1:2

Лист | Листов 1

2.602.ОЦ 0,8 ТУ67-522-83 / Ст08ГОСТ14918-80

ЭКБ ВПО Союзстройконструкция

Инв. № подл. | Подп. и дата | Взам. инв. №

Копировал [signature] 20992-02 19 Формат А3

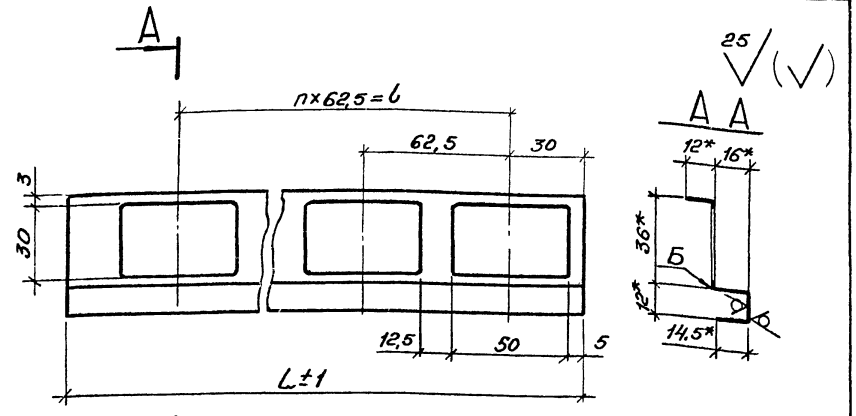

Обозначение	L, мм	L, мм	n	Масса, кг
1.435.3-27.1 01.02.02	2872	28125	45	1,3
-01	3472	3375	54	1,6
-02	4072	4000	64	1,8
-03	5272	5187,5	83	2,4

1.* Размеры для справок.

2. Неуказанные предельные отклонения размеров: отверстий $\pm t_2$, валов $-t_2$, остальных $\pm t_2/2$.

3. Покрытие поверхности Б: грунтовка ПЛ-0213, ТУ 6-10-1935-84, IV-ХЛ1.

				1.435.3-27.1 01.02.02		
Зав. отд.	Исаков		25.10.85	Ребро	Стадия: Р	Масса: см. табл.	Масштаб: 1:2
Н. контр.	Орлова		25.10.85		Лист	Листов 1
Зам. зав. отд.	Кочергин		23.10.85	2.604.04Ц-П 0,8 ТУ67-522-83 / Ст3кп ГОСТ 14918-80	ЭКБ ВПО Союзстройконструкция
Рук. бриг.	Овечкин		23.10.85		
Инж.	Поскотина		22.10.85		

Подл. и дата | Взам. инв. №

Инв. № подл.

Копировал — формат А4

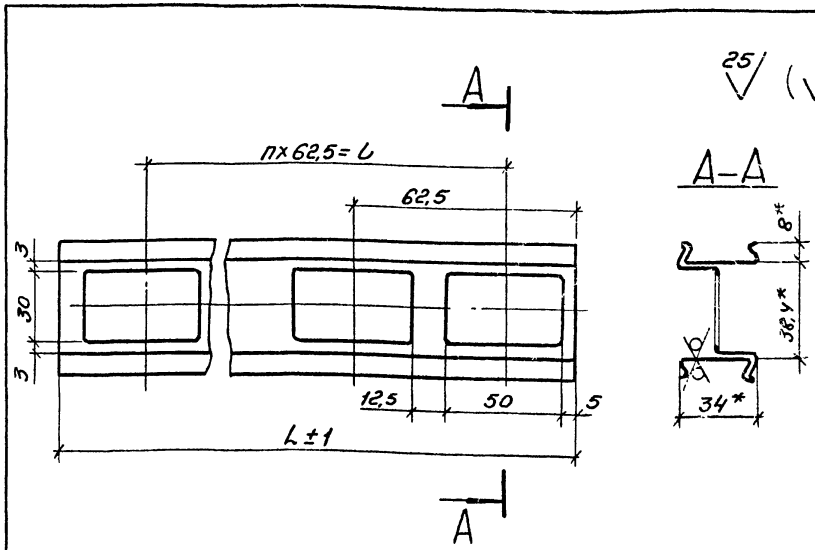

Обозначение	L, мм	L, мм	n	Масса, кг
1.435.3-27.1 01.02.03	2872	2812,5	45	3,3
-01	3472	3375	54	4,0
-02	4072	4000	64	4,7
-03	5272	5187,5	83	6,1

1.* Размеры для справок.

2. Неуказанные предельные отклонения размеров: отверстий $\pm t_2$, валов h14, остальных $\pm t_2/2$.

				1.435.3-27.1 01.02.03		
Зав. отд.	Исаков		25.10.85	Ребро	Стадия: Р	Масса: см. табл.	Масштаб: 1:2
Н. контр.	Орлова		25.10.85		Лист	Листов 1
Зам. зав. отд.	Кочергин		23.10.85	2.606.04 0,6 ТУ67-522-83 / Ст3кп ГОСТ 14918-80	ЭКБ ВПО Союзстройконструкция
Рук. бриг.	Овечкин		23.10.85		
Инж.	Поскотина		22.10.85		

Подл. и дата | Взам. инв. №

Инв. № подл.

Копировал — 20992-02 20 — формат А4

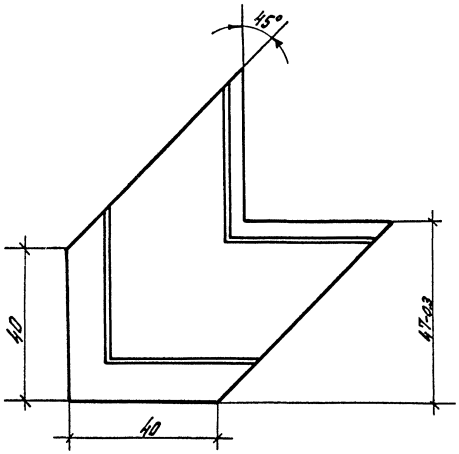

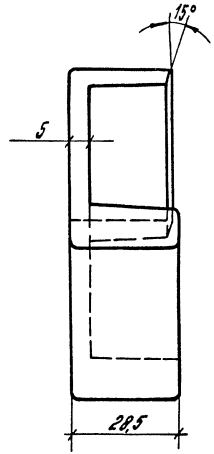

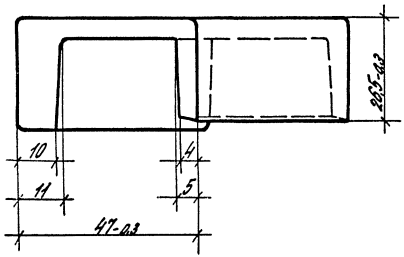

1. Неуказанные предельные отклонения размеров: отверстий $+t_2$, валов $-t_2$, остальных $\pm t_2/2$.
2. Неуказанные радиусы 1мм.
3. Облой не допускается.

				1.435.3-27.1 01.00.16			
				Вкладыш 3.233	Стадия	Масса	Масштаб
					Р	0,048	1:1
					Лист	Листов 1	
Зав. отд.	Исаков		25.10.85	Полиэтилен низкого давления 20908-040 ГОСТ 16338-77	ЭКБ ВПО „Союзстройконструкция"		
Н. контр.	Орлова		25.10.85				
Зам. зав. отд.	Кочергин		23.10.85				
Рук. бюро	Овечкин		23.10.85				
Инж.	Поскотина		22.10.85				

Инв. № подл. | Подп. и дата | Взам. инв. №

20992-02 21

Формат А3

№ строки	Наименование	Код ОКП	Обозначение документа на поставку	Поставщик	Кол. на испол. 1.435.3-27.1 1.0.00.00- —	01	02	03	04	05	06	07			Примечание
1															
2	Редуктор 24-80-У0-52-2-2		ТУ2-056-218-83	Ленинградский завод «Редуктор»	1	1	1	1	1	1	1	1			
3															
4															
5															
6															
7															
8	Подшипник 60203		ГОСТ 7242-81		4	4	4	4	4	4	4	4			
9															
10	Канат 2-Г-В-Н-160		ГОСТ 3062-80		2,2	2,8	3,4	4,6	2,2	2,8	3,4	4,6			м
11	3,1-Г-В-Н-180		ГОСТ 3067-74		1,5	1,5	1,5	1,5	1,5	1,5	1,5	1,5			м
12															
13															
14															
15															
16															
17															
18															
19	Двигатель 4А80А4 У3		ГОСТ 19523-81Е	г. Ереван. Электротехнический завод	1	1	1	1	1	1	1	1			
20															
21	Путевой переключатель в кожухе		ТУ16.526.486-81	Харьковский электроаппаратный завод	2	2	2	2	2	2	2	2			
22	ВП16Г23Г131-55УА.3														
23															
24	Коробка клеммная У614		ТУ36-12-80Е	Казанский завод электроконструкций	1	1	1	1	1	1	1	1			
25															
26															

Инв. № подл. | Подп. и дата | Взам. инв. №

Зав. отд.	Исаков		25.10.85
Зам. зав. отд.	Качергин		25.10.85
Н. контр.	Орлова		25.10.85
Рук. бриг.	Овечкин		23.10.85
Инж.	Поскотина		22.10.85

1.435.3-27.1 00.00.00ВП

Ворота. Ведомость покупных изделий

Стадия	Лист	Листов
Р	1	4

ЭКБ ВПО Союзстройконструкция

№ строки	Наименование	Код, ОКП	Обозначение документа на поставку	Поставщик	Кол. на исполн. 1.4353-27.1. 1.0.00.00 —	01	02	03	04	05	06	07			Примечание
1	Лампа накаливания Б230-240-40		ГОСТ 2239-79	Уфимский электролам-	2	2	2	2	2	2	2	2			см. эл. схему Э3
2				повый завод											вып. 3
3	Пост кнопочный		ТУ16-642.006-80	Октябрьский завод	2	2	2	2	2	2	2	2			
4	ПКЕ 222-2У2 3/4"			низковольтной аппара											См.
5	№-1-Ц, 4,1з+1р „Откр."			туры, Октябрьский											эл. схему Э3
6	№-2-Ц.3,1б+1,0 „Закр."			БАССР											вып. 3
7	Пост сигнальный ПС-2У2 со		ТУ16-535.194-75	Производственное	1	1	1	1	1	1	1	1			
8	звонком громкого боя, преломля-			объединение											См.
9	телями красного и зеленого			„Электролуч"											эл. схему Э3
10	цветов			г. Москва											вып. 3
11	Реле РПУ-2-36020 3У3Б220В,50Гц		ТУ16-523.331-78	Среднеазиатское	1	1	1	1	1	1	1	1			
12				производственное											См.
13				объединение											эл. схему Э3
14				„Электроаппарат"											вып. 3
15				г. Ташкент											
16	Ящик управления ЯУ5412-03А2И		ТУ16-536.042-76Е	„Каспиэлектроаппарат"	1	1	1	1	1	1	1	1			
17	номинальный ток главной цепи 2,5А;			г. Каспи Грузинской ССР											См.
18	номинальное напряжение главной														эл. схему Э3
19	цепи 380В; номинальное напряже-														вып. 3
20	ние цепей управления 220В														
21															
22	Провода:		ГОСТ 6323-79	„Уралкабель"											См. эл. схему Э4
23	ПВ1 1,5, 380В			г. Свердловск	2	2	2	2	2	2	2	2			вып. 3
24	АПВ 2,5, 380В			„Укркабель" г. Киев	2	2	2	2	2	2	2	2			м
25	Кабель АКРВГ 5х2,5		ГОСТ 1508-78Е	„Донбасскабель" г. Донецк											См. эл. схему Э4
26	Кабель АКРВТ 10х2,5		ГОСТ 1508-78Е	„Донбасскабель" г. Донецк											Расход вн. определ.
27	Кабель КРПТ 4х1+1х1		ГОСТ 13497-77Е	„Уралкабель" г. Свердловск											на монтаже
28	Оконцеватель А541.У3.5		ТУ36-1440-82	Ростовский трест „ЭМА"											Количество определяется
29															на монтаже
30															

Инв. № подл. | Подп. и дата | Взам. инв. №

1.4353-27.1 00.00.00 ВП

Лист 2

Копировал [signature] 20992-02 23 Формат А3

Номер строки	Наименование	Код ОКП	Обозначение документа на поставку	Поставщик	Кол. на испол. 1.435.3-27.1 1.0.00.00- —	01	02	03	04	05	06	07			Примечание
1	Крепежные изделия														
2															
3	Болт М12-8g×25.56.99		ГОСТ 7796-70		4	4	4	4	4	4	4	4			
4	Болт М8-8g×35.56.099		ГОСТ 7798-70		4	4	4	4	4	4	4	4			
5	М10-8g×25.56.099				3	3	3	3	3	3	3	3			
6	М10-8g×30.56.099				6	6	6	6	6	6	6	6			
7	М10-8g×150.56.099				2	2	2	2	2	2	2	2			
8	М12-8g×25.56.099				36	36	36	36	36	36	36	36			
9	М12-8g×35.56.099				22	24	28	30	29	24	28	30			
10	М12-8g×45.56.099				8	8	8	8	8	8	8	8			
11															
12															
13	Винт М5×12.58.099		ГОСТ 1476-84		2	2	2	2	2	2	2	2			
14	Винт ВМ4-6g×10.58.099		ГОСТ 17473-80		4	4	4	4	4	4	4	4			
15	ВМ5-6g×10.58.099				6	6	6	6	6	6	6	6			
16	В2М5-6g×16.58.099				8	8	8	8	8	8	8	8			
17	В2М6-6g×16.58.099				11	11	11	11	11	11	11	11			
18	В2М6-6g×30.58.099				12	12	12	12	12	12	12	12			
19															
20															
21	Гайка М6-6Н.5.099		ГОСТ 5915-70		2	2	2	2	2	2	2	2			
22	М8-6Н.5.099				6	6	6	6	6	6	6	6			
23	М10-6Н.5.099				8	8	8	8	8	8	8	8			
24	М12-6Н.5.099				28	29	31	32	28	29	31	32			
25	М20-6Н.5.099				2	2	2	2	2	2	2	2			
26															
27	Заклепка ЗК-10		ТУ67-730-85		140	192	252	352	140	192	252	352			
28															
29	Кольцо 1А40		ГОСТ 13940-68		1	1	1	1	1	1	1	1			
30	Кольцо 1А40		ГОСТ 13941-68		4	4	4	4	4	4	4	4			

Инв. № подл. | Подп. и дата | Взам. инв. №

Номер строки	Наименование	Код ОКП	Обозначение документа на поставку	Поставщик	Кол. на исполн. 1.435.3-27.1 1.00.00- —	01	02	03	04	05	06	07			Примечание
1	Шайба 5.65Г.099		ГОСТ 6402-70		3	3	3	3	3	3	3	3			
2	8.65Г.099				4	4	4	4	4	4	4	4			
3	10.65Г.099				6	6	6	6	6	6	6	6			
4	12.65Г.099				25	27	31	33	25	27	31	33			
5	Шайба 6.02.099		ГОСТ 6958-78		1	1	1	1	1	1	1	1			
6	10.02.099				1	1	1	1	1	1	1	1			
7	14.02.099				4	4	4	4	4	4	4	4			
8	20.02.099				1	1	1	1	1	1	1	1			
9	Шайба 1.6.02.099		ГОСТ 9649-78		1	1	1	1	1	1	1	1			
10	1.14.02.099				1	1	1	1	1	1	1	1			
11	Шайба 20.02.099		ГОСТ 11371-78		2	2	2	2	2	2	2	2			
12															
13															
14	Шплинт 1,6×20-001		ГОСТ 397-79		1	1	1	1	1	1	1	1			
15	2,5×16-001				1	1	1	1	1	1	1	1			
16	3,2×25-001				1	1	1	1	1	1	1	1			
17	3,2×28-001				12	12	12	12	12	12	12	12			
18	4×32-001				3	3	3	3	3	3	3	3			
19															
20															
21	Шпонка 12×8×45		ГОСТ 23360-78		2	2	2	2	2	2	2	2			
22															
23															
24	Штифт 6т6×12		ГОСТ 3128-70		1	1	1	1	1	1	1	1			
25	8т6×20				5	5	6	7	5	5	6	7			
26	10т6×20				2	2	2	2	2	2	2	2			
27															
28															
29															
30															

Инв. № подл. | Подп. и дата | Взам. инв. №

Таблица 1

Марка изделия	Код изделия	Наименование и код: Мелкосортная сталь 093300, 095300 — Расход, кг: Квадрат от 10 до 19	Полоса в = от 12 до 45	L 20×20	L	Всего конструкционной стали	ф от 10 до 19	Итого	С учетом Котх. 1,05	Среднесортная сталь 095200, 095200 — Расход, кг: Квадрат от 20 до 30	Полоса в = от 50 до 55	L от 45×23 до 63×40	L	Всего конструкционной стали	ф от 28 до 38	Итого	С учетом Котх. 1,05	Крупносортная сталь 093100, 095100 — Расход, кг: Квадрат от 32 до 120	Полоса в = от 60 до 200	L 75×45 и более	L 70×50	Всего конструкционной стали	ф от 32 до 250	Итого	С учетом Котх. 1,05
ВОМ-30-30		0,73	3,1			3,83	1,05	4,88	5,12	12				12	2,75	14,75	15,5						8,85	8,85	9,3
ВОМ 36-36		0,73	3,1			3,83	1,05	4,88	5,12	14,4				14,4	2,75	17,15	18						8,85	8,85	9,3
ВОМ 42-42		0,73	3,1			3,83	1,05	4,88	5,12	16,8				16,8	2,75	19,55	20,5						8,85	8,85	9,3
ВОМ 48-54		0,73	3,1			3,83	1,05	4,88	5,12	19,2				19,2	2,75	21,95	22						8,85	8,85	9,3
ВОМ 30-30Л		0,73	3,1			3,83	1,05	4,88	5,12	12				12	2,75	14,75	15,5						8,85	8,85	9,3
ВОМ 36-36Л		0,73	3,1			3,83	1,05	4,88	5,12	14,4				14,4	2,75	17,15	18						8,85	8,85	9,3
ВОМ 42-42Л		0,73	3,1			3,83	1,05	4,88	5,12	16,8				16,8	2,75	19,55	20,5						8,85	8,85	9,3
ВОМ 48-54Л		0,73	3,1			3,83	1,05	4,88	5,12	19,2				19,2	2,75	21,95	22						8,85	8,85	9,3

Продолжение таблицы 1

Марка изделия	Код изделия	Наименование и код: Тонколистовая сталь 097200, 097300 — Расход, кг: В от 1 до 1,8	В от 1,9 до 3,9	Рифл. S=3	Волнистая	Итого	С учетом Котх.= 1,05	Толстолистовая сталь 097100 — Расход, кг: δ=4 и более	Широкополосная универсальная	Итого	С учетом Котх.= 1,05	Листовая оцинкованная сталь 111100 — Расход, кг: По серии	С учетом Котх.= 1,05	Гнутые профили 112 000 — Расход, кг: ▭	⊏ 180×80×4	⊏ 80×32×4	Настил профилированный	Итого	С учетом Котх.= 1,05	Трубы 130103 — Расход, кг: По серии	С учетом Котх.= 1,05
ВОМ 30-30		0,22	13,2			13,42	14,1	195		195	204,8	274	287,7							1,0	1,05
ВОМ 36-36		0,22	13,2			13,42	14,1	205,5		205,5	215,8	368,4	386,8							1,0	1,05
ВОМ 42-42		0,22	13,2			13,42	14,1	231		231	242,6	468,6	492							1,0	1,05
ВОМ 48-54		0,22	13,2			13,42	14,1	249		249	261,5	657	690							1,0	1,05
ВОМ 30-30Л		0,22	13,2			13,42	14,1	195		195	204,8	274	287,7							1,0	1,05
ВОМ 36-36Л		0,22	13,2			13,42	14,1	205,5		205,5	215,8	368,4	386,8							1,0	1,05
ВОМ 42-42Л		0,22	13,2			13,42	14,1	231		231	242,6	468,6	492							1,0	1,05
ВОМ 48-54Л		0,22	13,2			13,42	14,1	249		249	261,5	657	690							1,0	1,05

Инв. № подл. | Подп. и дата | Взам. инв. №

Зав. отд.	Исаков		25.10.85
Н. контр.	Орлова		25.10.85
Зам. зав. отд.	Кочергин		25.10.85
Рук. бриг.	Овечкин		25.10.85

1.435.3-27.1 00.00.00 РМ

Ведомость расхода материалов

Стадия	Лист	Листов
Р	1	2

ЭКБ ВПО Союзстройконструкция

Копировал ОБ-20992-02 26 Формат А3

Таблица 2

Марка изделия	Код изделия	Наименование и код															
		резина-пластина 25 43.11 01.00		Минплита		Поливинилхлорид		Сталь 087010		Чугун 081 000		Резина					
		Расход, кг															
		По серии	С учетом Котх.=1,05	По серии	С учетом Котх.=1,05	По серии	С учетом Котх.=1,05	По серии	С учетом Котх.=1,05	По серии	С учетом Котх.=1,05	По серии	С учетом Котх.=1,05				
ВОМ30-30		1,75	1,84	103	108,2	1,72	1,8			25	26,3	8	8,4				
ВОМ36-36		2,1	2,21	148	155,4	2,08	2,18			25	26,3	9,5	9,98				
ВОМ42-42		2,45	2,57	203	213,2	2,4	2,52			25	26,3	11	11,6				
ВОМ48-54		2,81	2,95	300	315	2,92	3,07			25	26,3	13	13,7				
ВОМ30-30Л		1,75	1,84	103	108,2	1,72	1,8			25	26,3	8	8,4				
ВОМ36-36Л		2,1	2,21	148	155,4	2,08	2,18			25	26,3	9,5	9,98				
ВОМ42-42Л		2,45	2,57	203	213,2	2,4	2,52			25	26,3	11	11,6				
ВОМ48-54Л		2,81	2,95	300	315	2,92	3,07			25	26,3	13	13,7				

Инв. № подл. | Подп. и дата | Взам. инв. №

gost.e-ecolog.ru

Копировал [signature] 20992-02 27 Формат А3