ТИПОВЫЕ КОНСТРУКЦИИ, ИЗДЕЛИЯ И УЗЛЫ ЗДАНИЙ И СООРУЖЕНИЙ

СЕРИЯ 1.435.9-36.93

ВОРОТА ОТКАТНЫЕ С КАЛИТКОЙ С МЕХАНИЗИРОВАННЫМ ОТКРЫВАНИЕМ ДЛЯ ПРОИЗВОДСТВЕННЫХ ЗДАНИЙ ПРОМЫШЛЕННЫХ ПРЕДПРИЯТИЙ

ВЫПУСК 3

ВОРОТА С ПОЛОТНОМ ИЗ СПЕЦИАЛЬНЫХ МЕТАЛЛИЧЕСКИХ ПРОФИЛЕЙ С МИНЕРАЛОВАТНЫМ УТЕПЛИТЕЛЕМ.

РАБОЧИЕ ЧЕРТЕЖИ

Ц 00166-03

gost.e-ecolog.ru

СЕРИЯ 1.435.9-36.93

ВОРОТА ОТКАТНЫЕ С КАЛИТКОЙ С МЕХАНИЗИРОВАННЫМ ОТКРЫВАНИЕМ ДЛЯ ПРОИЗВОДСТВЕННЫХ ЗДАНИЙ ПРОМЫШЛЕННЫХ ПРЕДПРИЯТИЙ

ВЫПУСК 3

ВОРОТА С ПОЛОТНОМ ИЗ СПЕЦИАЛЬНЫХ МЕТАЛЛИЧЕСКИХ ПРОФИЛЕЙ С МИНЕРАЛОВАТНЫМ УТЕПЛИТЕЛЕМ.

РАБОЧИЕ ЧЕРТЕЖИ

Разработаны: АП. ЦНИИПРОМЗДАНИЙ

Зам. директора института С. М. Гликин

Зав. отделом КБЗ Л.С. Ямпольский

ГИП. В.И. Погорелов

УТВЕРЖДЕНЫ:
Главным Управлением проектирования и инженерных изысканий Госстроя России, Письмо от 12.10.93 №9-3-3/213.
Введены в действие АПЦНИИПромзданий с 01.03.94, Приказ от 08.02.94 № 8.

Обозначение документа	Наименование	Стр.
1.435.9-36.93.3-00.00.00	Ворота с полотном из специальных металлических профилей с минераловатным утеплителем	3
1.435.9-36.93.3-00.00.01	Нащельник	5
1.435.9-36.93.3-00.00.00СБ	Ворота с полотном из специальных металлических профилей с минераловатным утеплителем. Сборочный чертеж	6
1.435.9-36.93.3-00.00.00ВП	Ведомость покупных изделий	14
1.435.9-36.93.3-01.00.00	Полотно	15
1.435.9-36.93.3-01.00.00СБ	Полотно. Сборочный чертеж	21
1.435.9-36.93.3-01.01.00	Каркас	26
1.435.9-36.93.3-01.00.06	Уголок	27
1.435.9-36.93.3-01.01.00СБ	Каркас. Сборочный чертеж	28
1.435.9-36.93.3-01.01.01	Связь	31
1.435.9-36.93.3-01.02.00	Облицовка	32
1.435.9-36.93.3-01.02.00СБ	Облицовка. Сборочный чертеж	33
1.435.9-36.93.3-01.00.01	Обрамление	34
1.435.9-36.93.3-01.00.02	Обрамление	35
1.435.9-36.93.3-01.00.03	Обрамление	35
1.435.9-36.93.3-01.00.04	Короб	36
1.435.9-36.93.3-01.00.05	Прокладка	37
1.435.9-36.93.3-02.00.00	Калитка	37
1.435.9-36.93.3-02.00.00СБ	Калитка. Сборочный чертеж	38
1.435.9-36.93.3-02.00.01	Нащельник	41
1.435.9-36.93.3-02.01.00	Каркас	42
1.435.9-36.93.3-02.01.00СБ	Каркас. Сборочный чертеж	43
1.435.9-36.93.3-02.02.00	Рама	43
1.435.9-36.93.3-02.02.01	Связь	43
1.435.9-36.93.3-02.02.00СБ	Рама. Сборочный чертеж	44
1.435.9-36.93.3-02.03.00	Полупетля	45
1.435.9-36.93.3-02.03.00СБ	Полупетля. Сборочный чертеж	45
1.435.9-36.93.3-00.00.00ВП	Ведомость расхода материалов	46

Инв. № подл. | Подпись и дата | Взам. инв. №

Изм.	Кол.уч.	Лист	№док.	Подпись	Дата
ГИП	Петровец				
Н.контр.	Логвинов				

1435.9-36.93.3

Содержание

Стадия	Лист	Листов
Р	1	

ЦИНИИТЭПстроймонтаж

Ц.00144-03 3

Копировал Стрельцова

Формат А4

Инв. № подл. | Подпись и дата | Взам. инв. №

Позиция	Зона	Поз.	Обозначение	Наименование	Кол. на испол. 1435.9-36.93.3-00.00.00-				Примечание
					–	01	02	03	
				Документация					
ПЗ			1435.9-36.93.2-ТО	Техническое описание	X	X	X	X	
ПЗ			1435.9-36.93.3-00.00.00СБ	Сборочный чертеж	X	X	X	X	
ПЗ			1435.9-36.93.3-00.00.0081	Ведомость покупных изделий	X	X	X	X	
ПЗ			1435.9-36.93.2-00.00.0093	Схема электрическая принципиальная	X	X	X	X	
ПЗ			1435.9-36.93.2-00.00.0094	Схема электрическая соединений шкафа управления. Доработка	X	X	X	X	
ПЗ			1435.9-36.93.2-00.00.0095	Схема электрическая подключения	X	X	X	X	

Изм.	Кол.уч.	Лист	№док.	Подпись	Дата	1435.9-36.93.3-00.00.00			
						Ворота с палотном из специальных металлических профилей с минеральным утеплителем	Стадия	Лист	Листов
							Р	1	2
ГИП			Прокофьев				АПЦинипромзданий		
Гл.спец.			Чистяков						
Н.контр.			Чистяков						

Копировал Стрельцова — Формат А4

Инв. № подл. | Подпись и дата | Взам. инв. №

Позиция	Зона	Поз.	Обозначение	Наименование	Кол. на испол. 1435.9-36.93.3-00.00.00-				Примечание
					–	01	02	03	
ПЗ			1435.9-36.93.2-00.00.0096	Схема электрическая расположения	X	X	X	X	
ПЗ			1435.9-36.93.3-00.00.0081	Ведомость расхода материалов	X	X	X	X	
				Сборочные единицы					
ВЗ	1		1435.9-36.93.2-03.00.00	Монорельс с приводом	1				
			-01	Монорельс с приводом		1			
			-02	Монорельс с приводом			1		
			-03	Монорельс с приводом				1	
ВЗ	2		1435.9-36.93.2-04.00.00-04	Стойка	1				
			-05	Стойка		1			
			-06	Стойка			1		
			-07	Стойка				1	
ВЗ	3		1435.9-36.93.2-05.00.00	Направляющая нижняя	1				
			-01	Направляющая нижняя		1			

Копировал Стрельцова — Формат А4

Гр-т 100.6

Инв. № подл.	Подпись и дата	Взам. инв. №

Формат	Зона	Поз.	Обозначение	Наименование	Кол. на исполн. 1.435.9-36.93.3-00.00.00 —										Примечание
					—	01	02	03							
		3	1.435.9-36.93.2-05.00.00-02	Направляющая											
				нижняя			1								
			-03	Направляющая											
				Нижняя				1							
А4		4	1.435.9-36.93.2-06.00.00	Направляющая боковая	1										
			-01	Направляющая боковая		1									
			-02	Направляющая боковая			1								
			-03	Направляющая боковая				1							
А4		5	1.435.9-36.93.2-07.00.00	Блок выключателей											
				путевых	1	1	1	1							
А4		6	1.435.9-36.93.3-01.00.00	Полотно	1										
			-01	Полотно		1									
			-02	Полотно			1								
			-03	Полотно				1							
А4		7	1.435.9-36.93.3-02.00.00	Калитка	1	1	1	1							
				Детали											
А4		8	1.435.9-36.93.2-00.00.02	Прокладка	1	1	1	1							

Изм.	Кол.уч.	Лист	№ док.	Подпись	Дата	1.435.9-36.93.3-00.00.00	Лист 3

Копировал: Палеха формат А4

Инв. № подл.	Подпись и дата	Взам. инв. №

Формат	Зона	Поз.	Обозначение	Наименование	Кол. на исполн. 1.435.9-36.93.3-00.00.00 —										Примечание
					—	01	02	03							
А4		9	1.435.9-36.93.2-00.00.03	Планка	1	1	1	1							
А4		10	1.435.9-36.93.2-00.00.04	Планка	1	1	1	1							
А4		11	1.435.9-36.93.2-00.00.06	Упор	1	1	1	1							
А4		12	1.435.9-36.93.3-00.00.01	Нащельник	1										
			-01	Нащельник		1									
			-02	Нащельник			1								
			-03	Нащельник				1							
		13	1.435.9-36.93.3-00.00.01-04	Нащельник	1	1	1	1							
А4		14	1.435.9-36.93.2-00.00.05-02	Накладка	1	1	1	1							
				Стандартные изделия											
				Болты ГОСТ 7798-70											
		16		М6-8q×20.58.01.20	4	4	4	4							
		17		М10-8q×40.58.01.20	2	2	2	2							
		18		М16-8q×45.58.01.20	2	2	2	2							
		19		Шпилька М6-8q×100.58.01.20											
				ГОСТ 22034-76	2	2	2	2							

Изм.	Кол.уч.	Лист	№ док.	Подпись	Дата	1.435.9-36.93.3-00.00.00	Лист 4

Копировал: Палеха формат А4

5 Ео-991004

Рис. 1

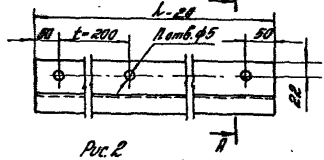

Рис. 2

Остальное – см. рис. 1

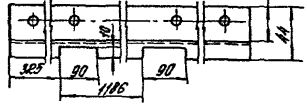

Обозначение	Рис.	N, мм	n	Масса, кг
1.435.9-36.93.3-00.00.01	1	1256	7	1,65
-01		1856	10	2,46
-02		2456	13	3,26
-03		3656	19	4,85
-04	2	1910	10	2,0

1* Размер для справок.

2. Неуказанные предельные отклонения размеров: $H14, h14, \pm\frac{IT14}{2}$.

Изм.	Кол.уч.	Лист	№ док.	Подпись	Дата
Разраб.		Масленко			
Пров.		Кутилов			
Н.контр.		Загородов			
ГИП		Масленко			

1.435.9-36.93.3-00.00.01

Нащельник

Стадия	Масса	Масштаб
Р		—
	Лист	Листов 1

Лист 6-ПН-2,0 ГОСТ 19903-74
ВМ 36084-ЦТ-3эс 6-08 ГОСТ 16523-89

ЛЛ ЦНИПРОМЗДАНИЙ

Копировал Стрельцова

4 00166-03 6

Формат А4

Инв. № подл. | Подпись и дата | Взам. инв. №

Кол. на шпилях. 1.435.9-36.93.3-00.00.00 — Примечание

Обозначение	Наименование	Кол. на шпилях. 1.435.9-36.93.3-00.00.00 —	Примечание
	Гайка ГОСТ 5915-70	– 07/ 025 035	
20	М6-7Н.5.01.20	8 8 8 8	
21	М12-7Н.6.01.20	2 2 2 2	
22	М16-7Н.5.01.20	1 1 1 1	
	Шплинт ГОСТ 397-79 6402-100	6 6 6 6	
23	6.65Г. 02.9	2 2 2 2	
24	12.65Г. 02.9		
25	Шайба 16.01 нкб.01.20	1 1 1 1	
	ГОСТ 11371-78		
26	Шайба Б 12.05-Р		
	ГОСТ 3128-70	1 1 1 1	
27	Шайба 1-4-20		
	ГОСТ 11648-80	11 20 23 29	

Инв. № подл. | Подпись и дата | Взам. инв. №

1.435.9-36.93.3-00.00.00 ВМ

Изм. Кол.уч. Лист № док. Подпись Дата

Разраб. Масленко
Пров. Кутилов
Н.контр. Загородов
ГИП Масленко

Спецификация

Копировал

Формат А4

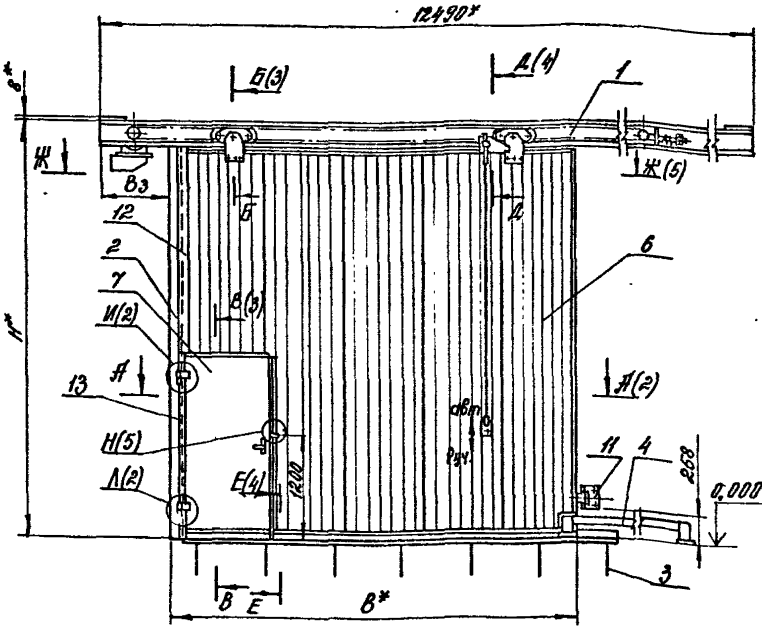

1.* Размеры для справок.

2. Окончательно выставить на монорельсе (поз.1) натяжной ролик, обеспечив натяжение цепи.

3. Окончательно отрегулировать положение путевых выключателей в проеме ворот и стойке (поз.2) относительно полотна ворот (поз.6) и калитки (поз.7)

4. Неуказанные предельные отклонения размеров: $\pm \frac{IT14}{2}$.

5. Рекомендуемое защитно-декоративное покрытие наружных поверхностей — эмаль атмосферостойкая типа ПФ-115 по ГОСТ 6465-76, III. 6/1.

6. Открывание и закрывание ворот должно производиться с усилием, не превышающим:

для калитки — 50 Н;

для полотна — 150 Н;

7. В конструкции ворот использовано а.с. № 1273483.

Обозначение	Марка ворот	Н,* мм	В* мм	В1* мм	В2* мм	В3, мм	Масса, кг
1.435.9-36.93.3-00.00.00	ВОК-М-30х30-УХЛ	3416	3335	3220	2212	1520	920,0
-01	ВОК-М-36х36-УХЛ	4016	3935	3820	2812	1220	1072,0
-02	ВОК-М-42х42-УХЛ	4616	4535	4420	3412	620	1240,0
-03	ВОК-М-48х54х УХЛ	5816	5135	5020	4012	620	1534,0

Изм.	Кол. уч.	Лист	№ докум.	Подпись	Дата
ГИП	Погорелов				
Гл. спец.	Лукашевич				
Вед. инж.	Смирнов				
Н. контр.	Лукашевич				

1.435.9-36.93.3-00.00.00СБ

Ворота с полотном из специальных металлических профилей с минераловатным утеплителем. Сборочный чертеж

Стадия	Масса	Масштаб
Р	см. табл.	—

Лист 1 | Листов 5

АП ЦНИИПРОУЗДАНИЙ

Ц 00166-83 7

Копировал: Палеха

формат А3

Инв. № подл. | Подпись и дата | Взам. инв. №

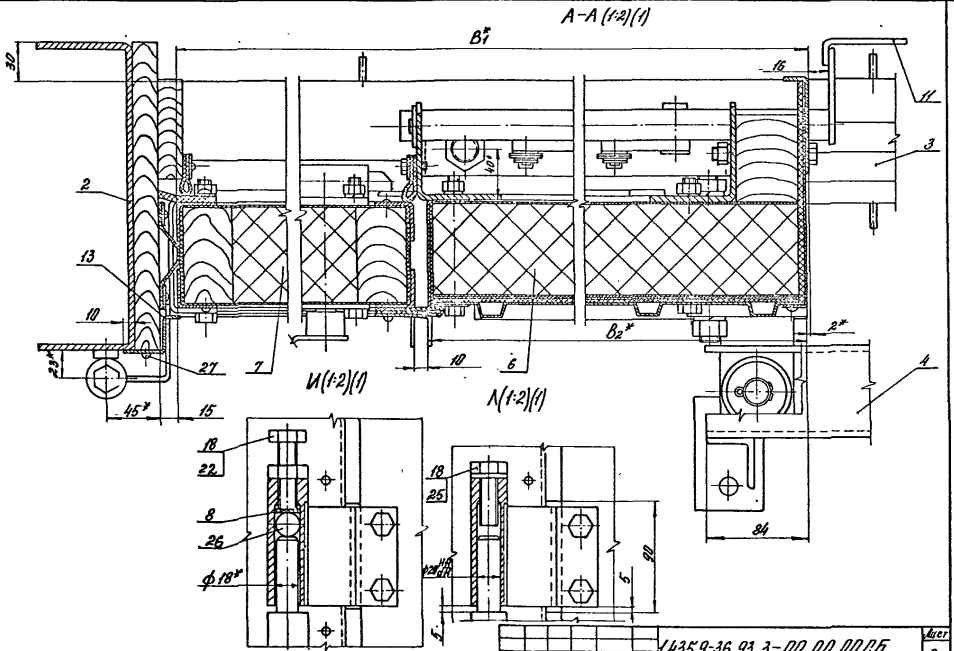
А-А (1:2)(1)
В1*
30
16
11
3
2
13
10
40
В2*
2*
23*
27
7
10
6
4
45*
15
И(1:2)(1)
Л(1:2)(1)
18
22
8
26
ф18*
18
25
ф28 Н6/Н6
5
90
5
84
Инв № подл.
Подпись и дата
Взам инв №
Изм
Лист
№ док
Подп
Дата
1.435.9-36.93.3-00.00.00СБ
Лист
2
Ц00166-03 Б
Копировал: Палеха
формат А3

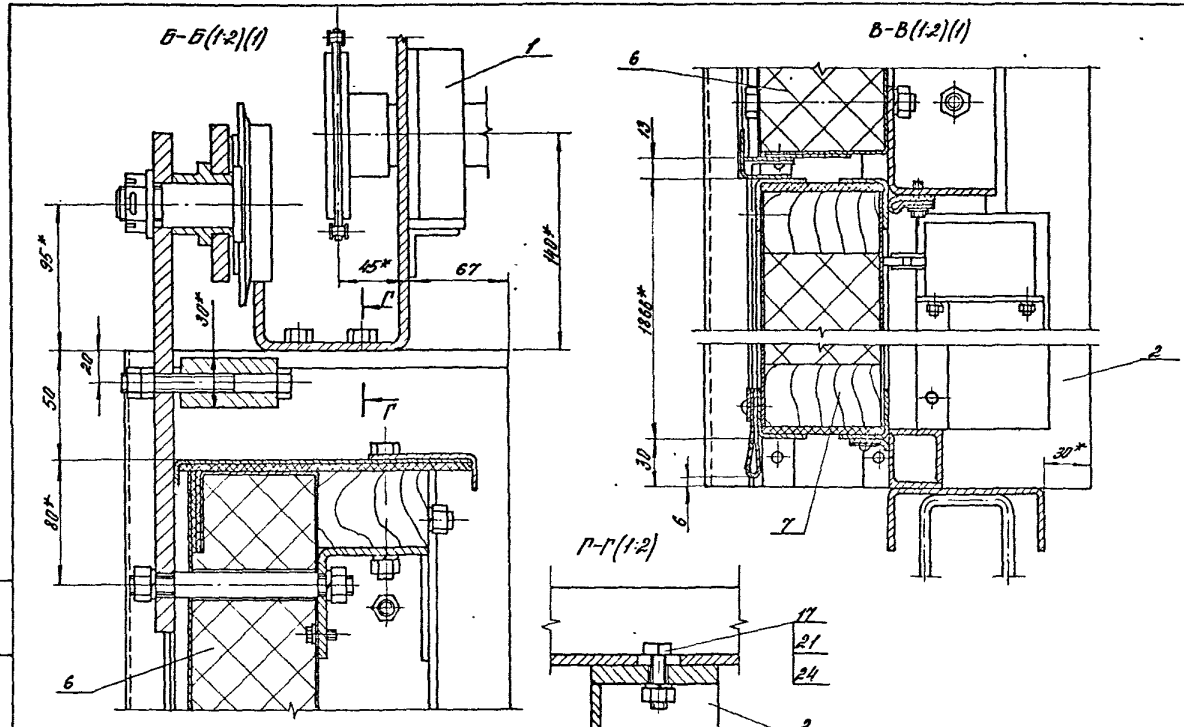

Изм.	Кол.уч.	Лист	№ док.	Подп.	Дата	1435.9-36.93 3-00.00.00 СБ	Лист 3

Ц 00166-03 9

Копировал: Лапеха

формат А3

Инв. № подл. | Подп. и дата | Взам. инв. №

Е-Е(1:2)(1)

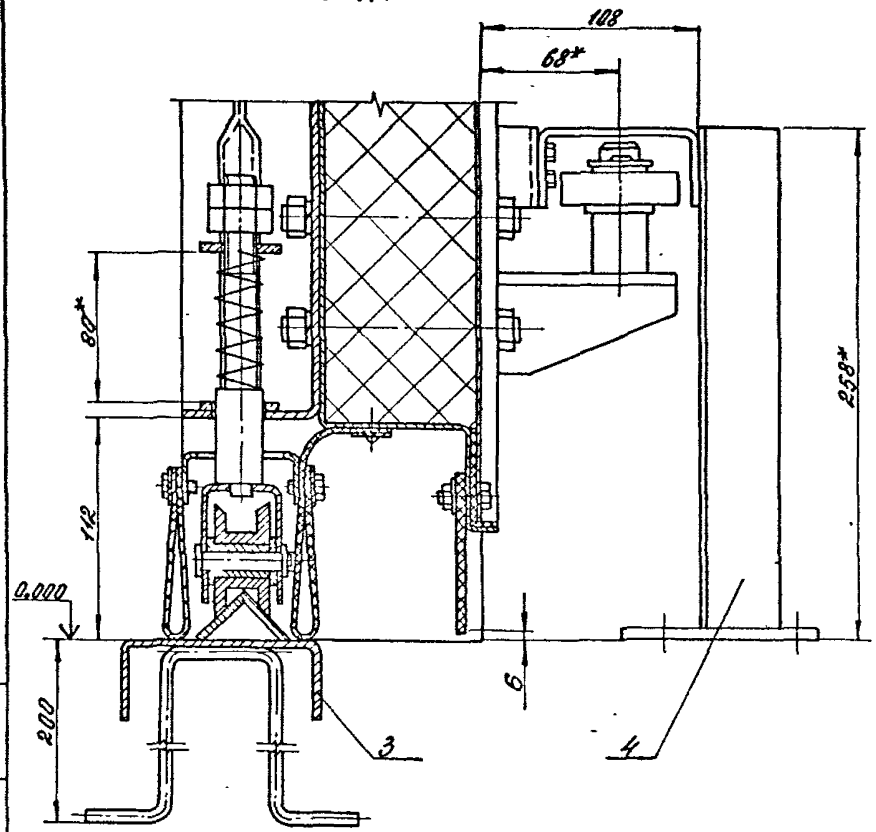

А-А(1:2)(1)

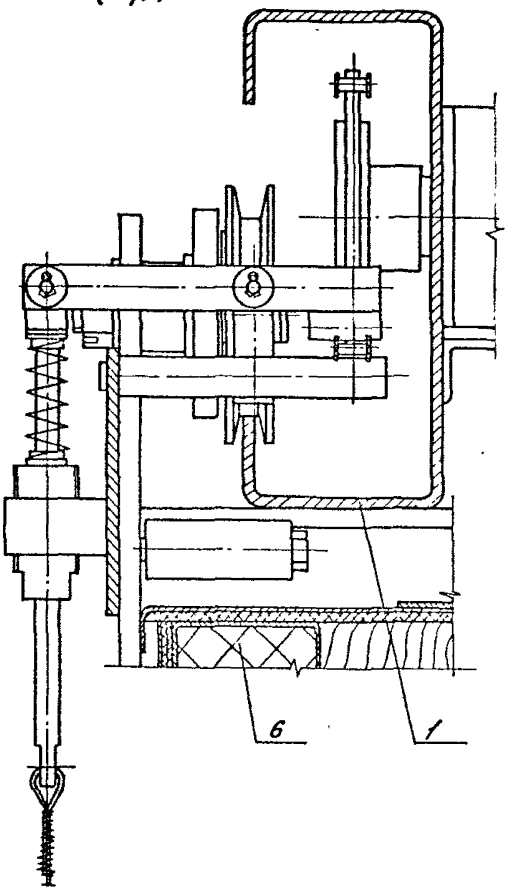

Инв.№ подл. | Подпись и дата | Взам.инв.№

Изм.	Кол.уч.	Лист	№док.	Подпись	Дата	1435.9-36.93.3-00.00.000Б	Лист 4

Ц 00166-03 10

Копировал: Полеха

Формат А3

Ж-Ж(1:2(1)

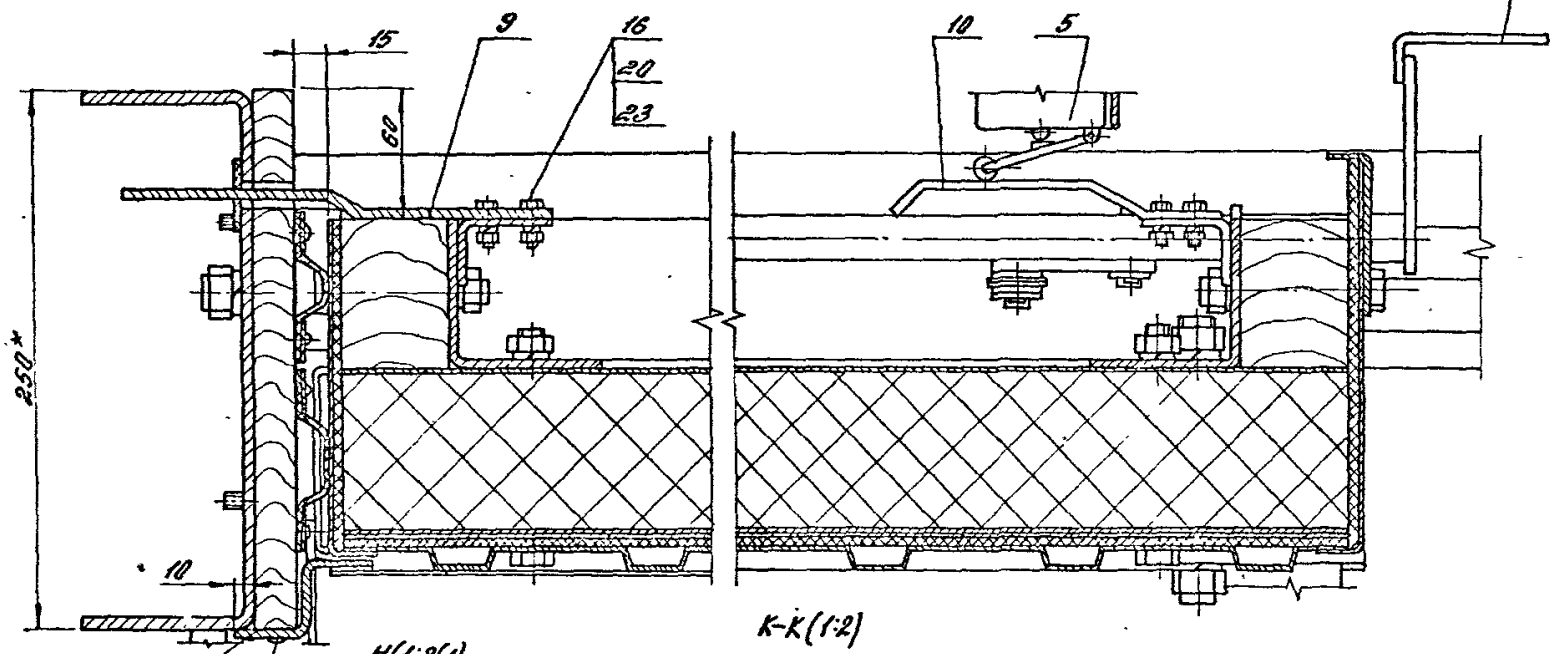

Н(1:2(1)

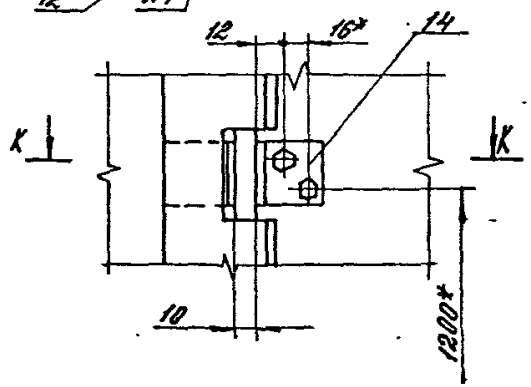

К-К(1:2)

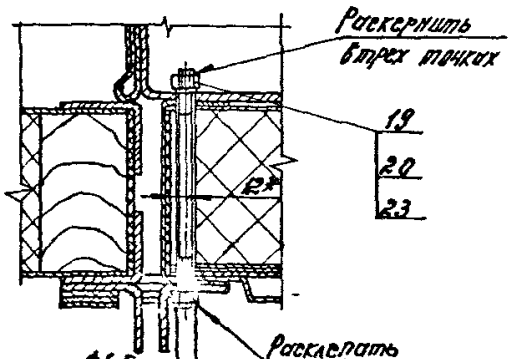

Изм.	Кол.уч.	Лист	№док.	Подпись	Дата	1.435.9-36. 93. 3-00.00.00СБ	Лист 5

Инв. № подл. | Подпись и дата | Взам. инв.

Копировал: Палеха

Ц00166-03 11

формат А3

Номер строки	Наименование	Код ОКП	Обозначение документа на поставку	Поставщик	Кол. на исполн. 1435.9-36.93.3-00.00.00						Примечание
					—	01	02	03	04	05	
1	Выключатель путевой		ГОСТ 9601-84Е	Электроаппаратный							
2	ВПК 2112У2, ход вправо			завод г. Харьков	1	1	1	1			
3	ВПК 2112У2, ход влево				2	2	2	2			
4											
5	Кабель КРПГ 3х2,5		ГОСТ 24334-80Е		17,5	17,5	17,5	17,5			м
6	Канат 2,8-Г-I-С-Н-160		ГОСТ 3062-80		2	2,6	3,2	4,4			м
7											
8	Муфта ТР2		ТУ36-1447-82Е	Красноярский завод							
9				электромонтажных изд.	8	8	8	8			
10	Металлорукав РЗЦ-Х		ТУ 22-5570-83Е	Завод „Металлорукав"							
11	ф 10			г. Москва	7,5	7,5	7,5	7,5			м
12	ф 11				7,0	7,0	7,0	7,0			м
13	ф 25				26,0	26,0	26,0	26,0			м
14											
15	Патрубки вводные		ТУ36-1447-82Е	Красноярский завод							
16				электромонтажных изделий	8	8	8	8			
17	Провод с алюминиевой		ГОСТ 6323-79Е	Подольсккабель	100	100	100	100			м
18	жилой и поливинилхлоридной										
19	изоляцией АПВ 1х2,5										
20											
21	Шкаф управления		ТУ 16-536.042-76								
22	ШУ 5401-03 В26			Каспский электроаппа-							
23	Ц сил. цепи = 380 в. Ц упр = 220 в			ратный завод г. Каспи							
24	Номинальный ток - 2А			или Алма-Атинский завод							
25				низковольтовой аппаратуры	1	1	1	1			
26	Мотор-редуктор		ТУ2-056-232-85								
27	1МЦ2С-63-35.5-0,75-Р6 110 ЦУ3			Лековский завод							
28				механических приводов	1	1	1	1			
29	Звено С-пр-15,875-2270		ГОСТ 13568-75								
30	Цепь пр-15,875-2270-1		ГОСТ 13568-75		1	1	1	1			
					14,5	16,3	17,5	19,9			м

Инв. № подл. | Подпись и дата | Взам. инв. №

Изм.	Кол. уч.	Лист	№ док.	Подпись	Дата
ГИП		Погорелов			
Гл. спец.		Лукашевич			
Н. контр.		Загорелов			

1435.9-36.93.3-00.00.00 ВП

Ведомость покупных изделий

Стадия	Лист	Листов
Р	1	1

АП ЦНИИПРОМЗДАНИЙ

Ц 00166-03 12

Копировал [illegible]

Формат А3

Номер строки	Наименование	Код ОКП	Обозначение документа на поставку	Поставщик	Кол. на изделие 1.495.9-35.93.3-00.00.00						Примечание
					—	01	02	03	04	05	
1	Крепежные изделия										
2	Болты	12Г 200	ГОСТ 7798-70								
3	М6-8g х 16.58. 01. 20				12	12	12	12			
4	М6-8g х 20.58. 01 20				18	21	24	28			
5	М6-8g х 25. 58. 01.20				3	3	3	3			
6	М8-8g х 30. 58. 01.20				11	11	11	11			
7	М10-8g х 30. 58. 01. 20				4	4	4	4			
8	М10-8g х 40. 58. 01. 20				2	2	2	2			
9	М10-8g х 60. 58. 01. 20				7	7	7	7			
10	М10-8g х 75. 58. 01.20				19	21	24	28			
11	М10-8g х 100. 58 01.20				18	22	26	34			
12	М10-8g х 110. 58 01 20				8	8	8	8			
13	М10-8g х 160 58 01. 20				4	4	4	4			
14	М12-8g х 110. 58. 01. 20				3	3	3	3			
15	М16-8g х 45. 58. 01. 20				2	2	2	2			
16	М20-8g х 60. 58. 01 20				12	12	12	12			
17											
18	Винт самонарезающий		ТУ 36-2142-78	Куйбышевский ЗОК							
19	8Б х 14				46	52	58	66			
20	8Б х 25				11	13	15	19			
21	Винт М5-8g х 1.5. 58. 01. 20	128 401	ГОСТ 1491-80		6	6	6	6			
22	Винт М6-8g х 16. 58. 01. 20	128 401	ГОСТ 17475-80		6	6	6	6			
23	Винт М8-8g х. 25. 58. 01. 20	128 401	ГОСТ 1477-84		2	2	2	2			
24											
25	Гойко М10-ТН. 5. 01. 20	128 300	ГОСТ 2524-70		6	6	6	6			
26	Гойки	128 300	ГОСТ 5915-70								
27	М5-ТН. 5. 01. 20				6	6	6	6			
28	М6-ТН. 5. 01. 20				27	30	33	37			
29	М8-ТН. 5. 01. 20				11						
30	М10-ТН. 5. 01. 20				60	68	75	89			
31	М12-ТН. 5. 01. 20				24	24	24	24			
32	М16-ТН. 5. 01. 20				9	9	9	9			
33	М20-ТН 5. 01. 20				12	12	12	12			
34	Гойко М16-ТН. 5. 01.20	128 300	ГОСТ 5916-70		2	2	2	2			

Инв. № подл. | Подпись и дата | Взам. инв. №

Номер строки	Наименование	Код ОКП	Обозначение документа на поставку	Поставщик	Кол. на изделие 1.435.9-36.93.3-00.00.00- —	01	02	03	04	05	Примечание
1	Гайки	12Г 300	ГОСТ 5919-73								
2	М16 – 7Н. 5. 01. 20				4	4	4	4			
3	М24 – 7Н. 5. 01. 20				2	2	2	2			
4											
5	Гвозди К3х70		ГОСТ 4028-63		12	12	12	12			
6											
7	Заклепка комбинированная		ТУ36-2088-86	Киреевский ЗЗК							
8	ЗК-12				112	151	179	242			
9											
10	Кольца затяжное 50		ГОСТ 2833-77		2	2	2	2			
11	Кольца 2630		ГОСТ 13940-86		1	1	1	1			
12	Кольца 1А40		ГОСТ 13941-86		4	4	4	4			
13											
14	Оси		ГОСТ 9650-80								
15	22 – 10 h 12 х 25				5	5	5	5			
16	22 – 10 h 12 х 36				3	3	3	3			
17	22 – 12 h 12 х 55				1	1	1	1			
18											
19	Подшипник 60203		ГОСТ 7242-81		4	4	4	4			
20	Подшипники		ГОСТ 8338-75								
21	206				1	1	1	1			
22	207				2	2	2	2			
23											
24	Шарик 6.19.05-Р		ГОСТ 3722-81		1	1	1	1			
25											
26	Шайбы	128600	ГОСТ 6402-70								
27	5.65Г.02.9				6	6	6	6			
28	6.65Г.02.9				20	20	20	20			
29	8.65Г.02.9				11	11	11	11			
30	10.65Г.02.9				68	76	83	95			
31	12.65Г.02.9				12	12	12	12			
32	16.65Г.02.9				4	4	4	4			
33	20.65Г.02.9				12	12	12	12			
34											

Инв. № подл. | Подпись и дата | Взам. инв. №

Изм. Кол. уч. Лист № док. Подпись Дата

1.435.9-36.93.3-00.00.00 ВП

Лист 3

Копировал Стрельцова

Ц 00166-03 14

Формат А3

Поз.	Наименование	Код ОКП	Обозначение документа на поставку	Поставщик	Кол. на исполн. 1.435.9-36.93.3-00.00.00						Примечание
					—	01	02	03	04	05	
1	Шайба 6.01 пс 6.01.20	128600	ГОСТ 6958-78		14	17	20	24			
2	Шайбы	128600	ГОСТ 11371-78								
3	6.01. пс 6.01.20				12	12	12	12			
4	10.01. пс 6.01.20				27	27	27	27			
5	12.01. пс 6.01.20				2	2	2	2			
6	16.01. пс 6.01.20				5	5	5	5			
7	22.01. пс 6.01.20				2	2	2	2			
8	24.01. пс 6.01.20				2	2	2	2			
9											
10	Шпилька М6-8д×100.58.01.20		ГОСТ 22034-76		2	2	2	2			
11											
12	Шплинты	128700	ГОСТ 397-79								
13	2,5×18.001				10	10	10	10			
14	3,2×18.001				1	1	1	1			
15	4×36.001				4	4	4	4			
16	4×45.001				1	1	1	1			
17	5×45.001				3	3	3	3			
18											
19	Штифты		ГОСТ 3128-70								
20	5п6×30				2	2	2	2			
21	5п6×45				1	1	1	1			
22	5п6×50				3	3	3	3			
23											
24	Шпонки		ГОСТ 23360-78								
25	8×7×56				1	1	1	1			
26	10×8×35				1	1	1	1			
27											
28	Шурупы	128401	ГОСТ 1144-80								
29	1-4×20				57	68	77	109			
30	1-4×25				68	68	68	68			
31	1-4×30				2	2	2	2			
32											
33											
34											

Инв. № подл. | Подпись и дата | Взам. инв. №

Изм	Кол. уч.	Лист	№ док.	Подпись	Дата	1.435.9-36.93.3-00.00.00 ВП	Лист 4

Копировал Стрельцова

Ц 00166-03 15 Формат А3

Инв. № подл.	Подпись и дата	Взам. инв. №

Формат	Зона	Поз.	Обозначение	Наименование	Кол. на исполн. 1.435.9-36.93.3-01.00.00 —										Примечание
					—	01	02	03							
				Документация											
*)			1.435.9-36.93.3-01.00.00 СБ	Сборочный чертеж	X	X	X	X							*) А4; А3
				Сборочные единицы											
А4		1	1.435.9-36.93.2-01.02.00-04	Уплотнение подвижное	1										
			05	Уплотнение подвижное		1									
			06	Уплотнение подвижное			1								
			07	Уплотнение подвижное				1							
А4		2	1.435.9-36.93.2-01.04.00	Ролик	1	1	1	1							
А4		3	1.435.9-36.93.2-01.05.00-01	Ролик нижний	1	1	1	1							
А4		4	1.435.9-36.93.2-01.06.00	Ручка	1	1	1	1							

Изм.	Кол.уч.	Лист	№ док.	Подпись	Дата	1.435.9-36.93.3-01.00.00		
						Полотно	Стадия	Лист	Листов
							Р	1	11
Гип		Погорелов					АП ЦНИИПРОМЗДАНИЙ		
Рл. спец.		Лукашевич							
Н. контр.		Погорелов							

Копировал: Палеха

формат А4

Инв. № подл.	Подпись и дата	Взам. инв. №

Формат	Зона	Поз.	Обозначение	Наименование	Кол. на исполн. 1.435.9-36.93.3-01.00.00 —										Примечание
					—	01	02	03							
А4		5	1.435.9-36.93.2-01.03.00-02	Подвеска	1	1	1	1							
		6	1.435.9-36.93.2-01.03.00-03	Подвеска	1	1	1	1							
А4		7	1.435.9-36.93.3-01.01.00	Каркас	1										
			-01	Каркас		1									
			-02	Каркас			1								
			-03	Каркас				1							
А4		8	1.435.9-36.93.3-01.02.00	Облицовка	1										
			-01	Облицовка		1									
			-02	Облицовка			1								
			-03	Облицовка				1							
				Детали											
А4		9	1.435.9-36.93.2-01.00.01-01	Шпилька	6	6	6	6							
А4		10	1.435.9-36.93.2-01.00.01-03	Шпилька	2	2	2	2							
А4		11	1.435.9-36.93.2-01.06.05	Пластина	1	1	1	1							
А3		12	1.435.9-36.93.3-01.00.01	Обрамление	1										
			-01	Обрамление		1									
			-02	Обрамление			1								
			-03	Обрамление				1							

Изм.	Кол.уч.	Лист	№ док.	Подпись	Дата	1.435.9-36.93.3-01.00.00	Лист 2

Копировал: Палеха

формат А4

Инв. № подл. | Подпись и дата | Взам. инв. №

Позиция	Поз.	Обозначение	Наименование	Кол. на испол. 1.435.9-36.93.3-01.00.00 —	01	02	03	Примечание
	13	1.435.9-36.93.3-01.00.01-04	Обрамление	1				
		-05	Обрамление		1			
		-06	Обрамление			1		
		-07	Обрамление				1	
	14	1.435.9-36.93.3-01.00.01-08	Обрамление	1				
		-09	Обрамление		1			
		-10	Обрамление			1		
		-11	Обрамление				1	
АЧ	15	1.435.9-36.93.3-01.00.02	Обрамление	1	1	1	1	
АЧ	16	1.435.9-36.93.3-01.00.03	Обрамление	1				
		-01	Обрамление		1			
		-02	Обрамление			1		
		-03	Обрамление				1	
	17	1.435.9-36.93.3-01.00.03-04	Обрамление	1				
		-05	Обрамление		1			
		-06	Обрамление			1		
		-07	Обрамление				1	
БЧ	18	1.435.9-36.93.3-01.00.04	Короб	3				
		-01	Короб		3			

Изм. Кол.уч. Лист № док. Подп. Дата — 1.435.9-36.93.3-01.00.00 — Лист 3

Копировал Стрельцова — Формат А4

Инв. № подл. | Подпись и дата | Взам. инв. №

Позиция	Поз.	Обозначение	Наименование	Кол. на испол. 1.435.9-36.93.3-01.00.00- —	01	02	03	Примечание
		-02	Короб			3		
		-03	Короб				3	
	19	1.435.9-36.93.3-01.00.04-04	Короб	1				
		-05	Короб		2			
		-06	Короб			3		
		-07	Короб				5	
	20	1.435.9-36.93.3-01.00.04-08	Короб	1				
		-09	Короб		1			
		-10	Короб			1		
		-11	Короб				1	
	21	1.435.9-36.93.3-01.00.05	Прокладка	1				
		-01	Прокладка		1			
		-02	Прокладка			1		
		-03	Прокладка				1	
	22	1.435.9-36.93.3-01.00.06	Уголок	1				
		-01	Уголок		1			
		-02	Уголок			1		
		-03	Уголок				1	

Изм. Кол.уч. Лист № док. Подп. Дата — 1.435.9-36.93.3-01.00.00 — Лист 4

Копировал Стрельцова — Формат А4

Альбом 5

Позиция	Кол.	Поз.	Обозначение	Наименование	Кол. на исполн. 1435.9-36.93.3-01.00.00- —	01	02	03	Примечание
04		23	1435.9-36.93.3-01.00.07	Прокладка	1				
			-01	Прокладка		1			
			-02	Прокладка			1		
			-03	Прокладка				1	
				Планка					
				04 Б-ПН-0,8 ГОСТ 19904-90 / Ст3кп-ОН-МТ-1 ГОСТ 14637-89					
БУ		24	1435.9-36.93.3-01.00.08	(201 х 218) h14; Кг 2(у)	1	1	1	1	0,1 кг
БУ		25	1435.9-36.93.3-01.00.09	(301 х 1001) h14; Кг 2(у)	1	1	1	1	0,16 кг
БУ		26	1435.9-36.93.3-01.00.11	(201 х 990) h14; Кг 2(у)	1	1	1	1	0,11 кг
БУ		27	1435.9-36.93.3-01.00.12	(201 х 915) h14; Кг 2(у)	1	1	1	1	0,1 кг
				Уплотнение					
				Пластина I, рулон ТМКЩ-С1-2-9,9 ГОСТ 7338-90					
БУ		28	1435.9-36.93.3-01.00.13	(34 х 1001) -1,0	1	1	1	1	0,09 кг
БУ		29	1435.9-36.93.3-01.00.14	(501 х 2202) -2,0	4				0,3 кг
			-01	(501 х 2202) -2,0		4			0,38 кг
			-02	(501 х 3402) -2,0			4		0,47 кг
			-03	(501 х 4002) -2,0				4	0,55 кг

Позиция	Кол.	Поз.	Обозначение	Наименование	Кол. на исполн. 1435.9-36.93.3-01.00.00- —	01	02	03	Примечание
БУ		30	1435.9-36.93.3-01.00.15	(501 х 3205) -2,0	3				0,44 кг
			-01	(501 х 3806) -2,0		4			0,52 кг
			-02	(501 х 4406) -2,0			5		0,61 кг
			-03	(501 х 5006) -2,0				7	0,69 кг
БУ		31	1435.9-36.93.3-01.00.16	(301 х 1801) -1,0	1	1	1	1	0,4 кг
БУ		32	1435.9-36.93.3-01.00.17	(115 х 1801) -1,0	1	1	1	1	0,59 кг
БУ		33	1435.9-36.93.3-01.00.18	(901 х 991) -1,0	1	1	1	1	0,24 кг
				Уплотнение					
				Пластина I, рулон ТМКЩ-С1-5-9,9 ГОСТ 7338-90					
БУ		34	1435.9-36.93.3-01.00.19	(152 х 1221) -1,0	1				1,29 кг
			-01	(152 х 1821) -1,0		1			1,9 кг
			-02	(152 х 2421) -1,0			1		2,51 кг
			-03	(152 х 3621) -1,0				1	3,8 кг
БУ		35	1435.9-36.93.3-01.00.21	(182 х 3111) -2,0	1				3,9 кг
			-01	(182 х 3711) -2,0		1			4,7 кг
			-02	(182 х 4311) -2,0			1		5,4 кг
			-03	(182 х 5511) -2,0				1	7,0 кг

Инв. № подл.	Подпись и дата	Взам. инв. №

Формат	Зона	Поз.	Обозначение	Наименование	Кол. на исполн. 1.435.9-36.93.3-01.00.00- —	01	02	03							Примечание
Б.Ч		36	1.435.9-36.93.3-01.00.22	(76 x 2205)-2.0	1										1,1 кг
			-01	(76 x 2805)-2.0		1									1,49 кг
			-02	(76 x 3406)-2.0			1								1,8 кг
			-03	(76 x 4006)-2.0				1							2,1 кг
				Планка											
				ОЦ Б-ПН-0,8 ГОСТ 19904-90											
				Ст 3кп-ОН-МТ-1 ГОСТ 14918-80											
Б.Ч		37	1.435.9-36.93.3-01.00.23	(20 x 2206)-2.0; Rz 80	1										0,27 кг
			-01	(20 x 2806)-2.0; Rz 80		1									0,35 кг
			-02	(20 x 3406)-2.0; Rz 80			1								0,42 кг
			-03	(20 x 4006)-2.0; Rz 80				1							0,5 кг
				Прокладка											
				Пленка полиэтиленовая 1 сорт											
				ГОСТ 10354-82											
Б.Ч		38	1.435.9-36.93.3-01.00.24	Мс. 0,4 x 120 x 1170	1										0,05 кг
			-01	Мс. 0,4 x 120 x 1170		1									0,07 кг
			-02	Мс. 0,4 x 120 x 2370			1								0,1 кг
			-03	Мс. 0,4 x 120 x 3570				1							0,15 кг

Изм.	Кол. уч.	Лист	№ докум.	Подпись	Дата	1.435.9-36.93.3-01.00.00	Лист 7

Копировал Стрельцова Формат А4

Инв. № подл.	Подпись и дата	Взам. инв. №

Формат	Зона	Поз.	Обозначение	Наименование	Кол. на исполн. 1.435.9-36.93.3-01.00.00- —	01	02	03							Примечание
Б.Ч		39	1.435.9-36.93.3-01.00.25	Мс. 0,4 x 120 x 2948	1										0,12 кг
			-01	Мс. 0,4 x 120 x 3548		1									0,15 кг
			-02	Мс. 0,4 x 120 x 4148			1								0,17 кг
			-03	Мс. 0,4 x 120 x 5348				1							0,23 кг
Б.Ч		40	1.435.9-36.93.3-01.00.26	Мс 0,4 x 120 x 3206	1										0,13 кг
			-01	Мс 0,4 x 120 x 3806		1									0,16 кг
			-02	Мс 0,4 x 120 x 4406			1								0,19 кг
			-03	Мс. 0,4 x 120 x 5006				1							0,2 кг
				Обкладка											
				Пиломатериалы хвойных пород, 2ой сорт ГОСТ 8486-86Е											
Б.Ч		41	1.435.9-36.93.3-01.00.27	(50 x 70 x 1170)-2.0; Rz 320	1										3,0 кг
			-01	(50 x 70 x 1770)-2.0; Rz 320		1									4,6 кг
			-02	(50 x 70 x 2370)-2.0; Rz 320			1								6,22 кг
			-03	(50 x 70 x 3570)-2.0; Rz 320				1							9,4 кг
Б.Ч		42	1.435.9-36.93.3-01.00.28	(50 x 70 x 2948)-2.0; Rz 320	1										7,7 кг
			-01	(50 x 70 x 3548)-2.0; Rz 320		1									9,3 кг
			-02	(50 x 70 x 4148)-2.0; Rz 320			1								10,8 кг
			-03	(50 x 70 x 5348)-2.0; Rz 320				1							14,0 кг

Изм.	Кол. уч.	Лист	№ докум.	Подпись	Дата	1.435.9-36.93.3-01.00.00	Лист 8

Копировал Стрельцова Формат А4

Ч 00166 09 19

84

Инв. № подл.	Подпись и дата	Взам. инв. №

Позиция	Зона	Поз.	Обозначение	Наименование	Кол. на исполн. 1.435.9-36.93.3-01.00.00- —	01	02	03	Примечание
61		43	1.435.9-36.93.3-01.00.29	(50×70×3206)-2,0; Кг 320	1				8,4кг
			-01	(50×70×3806)-2,0; Кг 320		1			9,9кг
			-02	(50×70×4406)-2,0; Кг 320			1		11,5кг
			-03	(50×70×5006)-2,0; Кг 320				1	13,1кг
				Стандартные изделия					
				Болты ГОСТ 7798-70					
		47		М6-8д×20.58.01.20	14	17	20	24	
		48		М10-8д×75.58.01.20	17	21	24	28	
		49		М10-8д×100.58.01.20	18	22	26	34	
		50		М10-8д×160.58.01.20	4	4	4	4	
		51		Винт В6×14					
				ТУ36-2142-78	30	32	34	38	
				Гайки ГОСТ 5915-70					
		52		М6-7Н.5.01.20	14	17	20	24	
		53		М10-7Н.5.01.20	39	47	54	66	
		54		М12-7Н.5.01.20	12	12	12	12	
		55		М16-7Н.5.01.20	4	4	4	4	

Изм.	Кол. уч.	Лист	№ док.	Подпись	Дата	1.435.9-36.93.3-01.00.00	Лист 9

Копировал Стрельцова Формат А4

Инв. № подл.	Подпись и дата	Взам. инв. №

Позиция	Зона	Поз.	Обозначение	Наименование	Кол. на исполн. 1.435.9-36.93.3-01.00.00- —	01	02	03	Примечание
		56		Заклепка ЗК-12					
				ТУ36-2088-85	76	88	100	116	
				Шайбы ГОСТ 6402-70					
		57		10.65Г.02.9	39	47	54	66	
		58		12.65Г.02.9	12	12	12	12	
		59		16.65Г.02.9	4	4	4	4	
		60		Шайба 6.01.пс.6.01.20					
				ГОСТ 6958-78	14	17	20	24	
				Материалы					
		61		Утеплитель					
				П125-1000.1000.80					
				ГОСТ 9573-82	70	100	140	210	кг
		62		Канат 2,8-Г-I-С-Н-160					
				ГОСТ 3062-80	2,0	2,6	3,2	4,4	м
		63		Проволока I-0,5					
				ГОСТ 2771-81	2,0	2,0	2,0	2,0	м

Изм.	Кол. уч.	Лист	№ док.	Подпись	Дата	1.435.9-36.93.3-01.00.00	Лист 10

Копировал Стрельцова Формат А4

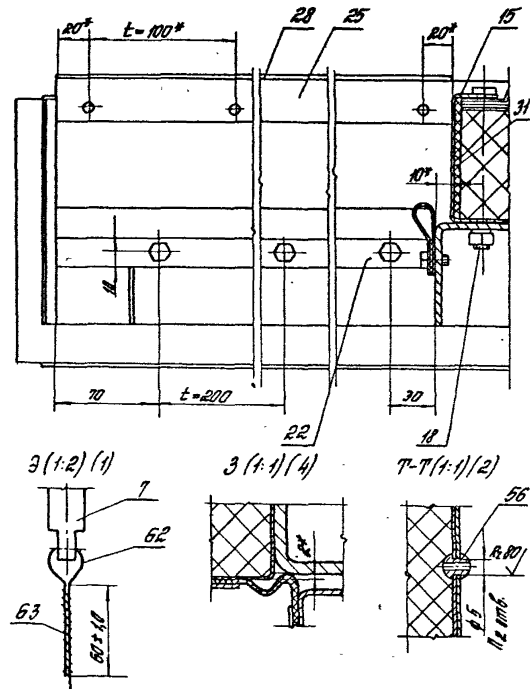

Изм.	Кол.уч.	Лист	Nдок.	Подпись	Дата

1.435.9-36.93.3-01.00.00 СБ

Лист 6

Ц 00166-03 21

Котировал Стрельцова

Формат А4

Инв. № подл.	Подпись и дата	Взам. инв. №

Обозначение	Наименование	Кол. на исполн. 1.435.9-36.93.3-01.00.00 — 01	02	03	Примечание
64	Клей 88-НП				
	ТУ36-105-1061-82	2	2	3	кг
65	Пленка полиэтиленовая 1 сорт, Мс 0,4				
	ГОСТ 10354-82	18	27	36	54	м²

Изм. Кол.уч. Лист Nдок. Подпись Дата

1.435.9-36.93.3-01.00.00

Лист 11

Котировал Стрельцова

Формат А4

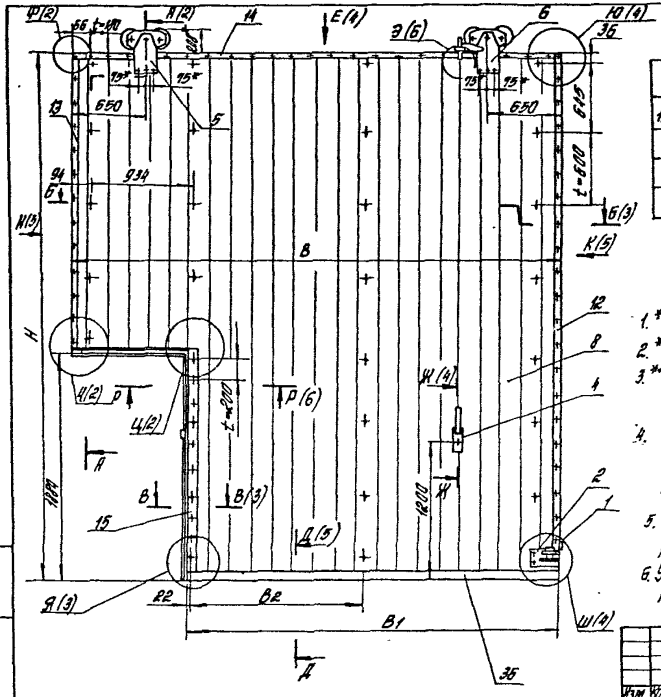

Обозначение	H, мм	B, мм	B_1, мм	B_2, мм	П	$П_1$	$П_2$	$П_3$	Масса, кг
1.435.9-36.93.3-01.00.00	3112	3220	2214	1076	39	14	76	30	368,0
-01	3712	3820	2814	1376	47	17	88	32	501,0
-02	4312	4420	3414	1676	54	20	100	34	655,0
-03	5512	5020	4014	1976	66	24	116	38	917,0

1.* Размеры для справок.
2. **Обработать по сопрягаемому узлу.
3. ***Обработать только в поз. 5, 8, 19 после разъема узла поз. 6 и 7.
4. Обкладки поз. 41, 42, 43 антисептировать кремнефтористым аммонием по ОСТ 6-08-2-75.
5. Неуказанные предельные отклонения размеров: H14; h14; $\pm \frac{IT14}{2}$.
6. Утеплитель поз. 44 перед укладкой подрезать по месту и уложить без зазора.

Изм.	Кол.уч.	Лист	№ док.	Подпись	Дата	1.435.9-36.93.3-01.00.00 СБ			
						Полотно. Сборочный чертеж	Стадия	Масса	Масштаб
							Р	ст. табл.	—
							Лист 1	Листов 6	
ГИП		Погорелов					А П ЦНИИПРОМЗДАНИЙ		
Гл. спец.		Лукашевич							
Н. контр.		Погорелов							

Инв. № подл. | Подпись и дата | Взам. инв. №

Ц00166-03. 22

Копировал Старельцова

Формат А3

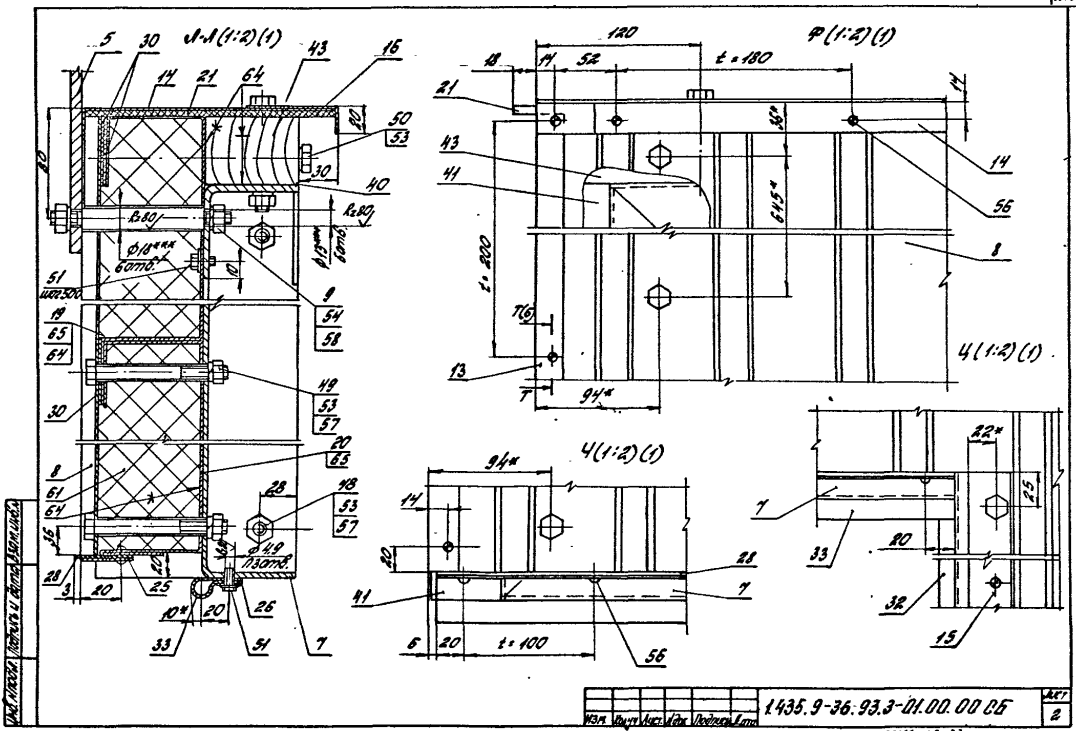
Л-Л(1:2)(1)
Ф(1:2)(1)
Ч(1:2)(1)
Ч(1:2)(1)
t = 180
t = 200
t = 100
120
94*
64,5*
22*
Ф18*** 6отв.
Ф13*** 6отв.
Ф4,9 П3отв.
R=80
Изм. Лист Лист Подпись Дата
1435.9-36.93.3-01.00.00 СБ
Лист 2
Ц 00164-03 23
Копировал.
Формат А3

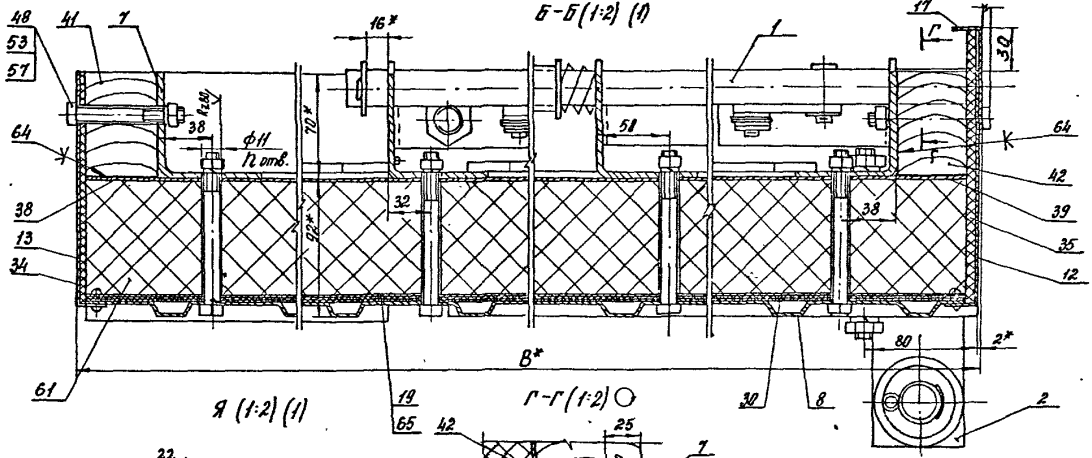
Б-Б (1:2) (1)
В*
Я (1:2) (1)
Г-Г (1:2)
В-В (1:2) (1)
48
53
51
41
7
16*
1
11
Г
30
64
38
ф11
h отв.
70*
51
64
42
39
35
12
38
13
34
32
22*
38
80
2*
61
19
65
30
8
2
42
25
7
Rz200
Rz200
Rz200
40
160
22
50
25
32
П(5)
42
30
20
t = 180
П
36
32
27
51
25
10
15
10
15
31

| | | |

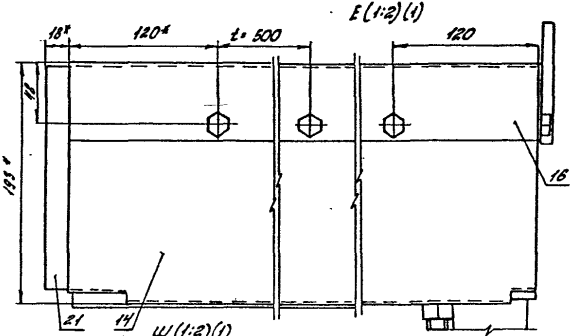

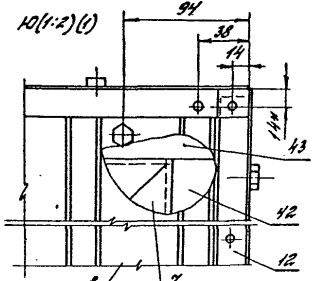

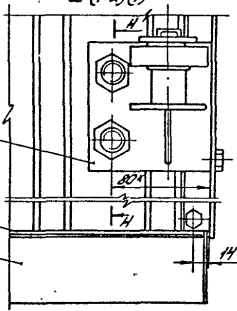

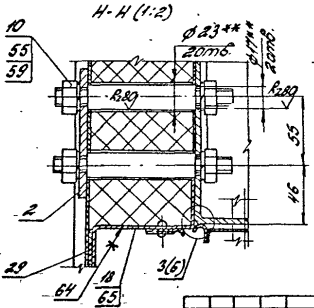

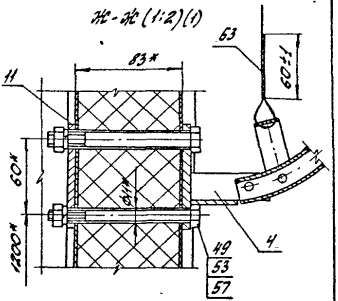

Инв.№ подл. | Подпись и дата | Взам.инв.№

| | | |

И (1:2) (1)

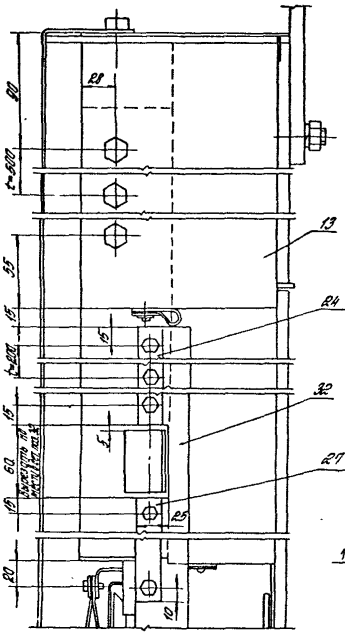

К (1:5) (1)

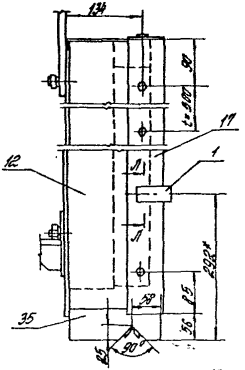

Д-Д (1:2) (1)

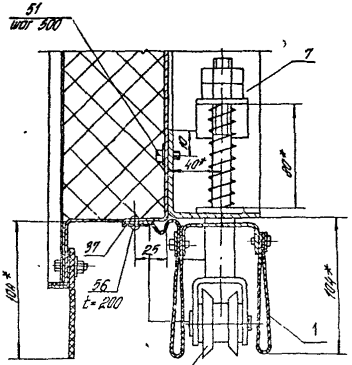

Л-Л (1:1)

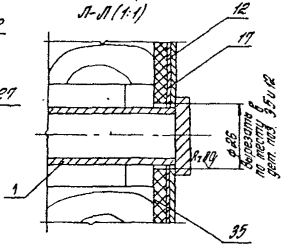

П-П (1:1) (3)

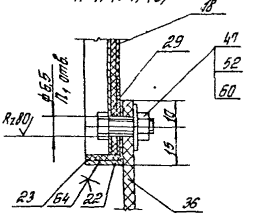

| | | |

Инв. № подл.	Подпись и дата	Взам. инв. №

Формат	Зона	Поз.	Обозначение	Наименование	Кол. на исполн. 1.435.9-36.93.3-01.01.00 —										Примечание
					—	01	02	03							
				Документация											
А3			1.435.9-36.93.3-01.01.00 СБ	Сборочный чертеж	X	X	X	X							
				Детали											
А3		1	1.435.9-36.93.3-01.01.01	Связь	1										
			-01	Связь		1									
			-02	Связь			1								
			-03	Связь				1							
		2	1.435.9-36.93.3-01.01.01-04	Связь	1										
			-05	Связь		1									
			-06	Связь			1								
			-07	Связь				1							

Изм	Кол.уч	Лист	№ док.	Подпись	Дата	1.435.9-36.93.3-01.01.00		
ГИП		Погорелов				Каркас	Стадия	Лист	Листов
Гл.спец.		Лукашевич					Р	1	3
Н.контр.		Погорелов					АП ЦНИИПРОМЗДАНИЙ		

Формат А4

Инв. № подл.	Подпись и дата	Взам. инв. №

Формат	Зона	Поз.	Обозначение	Наименование	Кол. на исполн. 1.435.9-36.93.3-01.01.00 —										Примечание
					—	01	02	03							
		3	1.435.9-36.93.3-01.01.01-08	Связь	1	1	1	1							
		4	1.435.9-36.93.3-01.01.01-09	Связь	1										
			-10	Связь		1									
			-11	Связь			1								
			-12	Связь				1							
		5	1.435.9-36.93.3-01.01.01-13	Связь	1										
			-14	Связь		1									
			-15	Связь			1								
			-16	Связь				1							
		6	1.435.9-36.93.3-01.01.01-21	Связь	1										
			-22	Связь		1									
			-23	Связь			1								
			-24	Связь				1							
		7	1.435.9-36.93.3-01.01.01-17	Связь	1										
			-18	Связь		1									
			-19	Связь			1								
			-20	Связь				1							
				Лист Б-ПН-4ГОСТ 19903-74											
				Ст3пс2-сВГОСТ 14637-89											

Изм	Кол.уч	Лист	№ док.	Подпись	Дата	1.435.9-36.93.3-01.01.00	Лист 2

Копировал: Палеха

Формат А4

Инв. № подл.	Подпись и дата	Взам. инв. №

		Обозначение	Наименование	Кол. на испол. 1.435.9-36.93.3-01.01.00-				Примечание
				–	01	02	03	
БУ	8	1.435.9-36.93.3-01.01.02	Уголок					
			(40×144)-Кл; Кг ВУ	3	3	-	3	0,18 кг
БУ	9	1.435.9-36.93.3-01.01.03	Пластина					
			(90×90) h 14; Кг ВУ	2	2	2	2	0,1 кг
БУ	10	1.435.9-36.93.3-01.01.04	Ребро					
			(100×100) h 14; Кг ВУ	6	6	6	6	0,31 кг
БУ	11	1.435.9-36.93.3-01.01.05	Пластина					
			(40×40) h 14; Кг ВУ	2	2	2	2	0,05 кг
БУ	12	1.435.9-36.93.3-01.01.06	Уголок					
			(30×68) h 14; Кг ВУ	2	2	2	2	0,064 кг
БУ	13	1.435.9-36.93.3-01.01.07	Пластина					
			(8×60) h 14; Кг ВУ	3	3	3	3	0,015 кг
БУ	14	1.435.9-36.93.3-01.01.08	Упор					
			Уголок 32×32×4-В-II ГОСТ 8509-86 Ст 3сп+Г ГОСТ 535-88					
			L = 50 h 14; Кг ВУ	1	1	1	1	0,15 кг

Изм.	Кол.уч.	Лист	№док.	Подпись	Дата	1.435.9-36.93.3-01.01.00	Лит.	Масса	Масштаб
Конструкц.	Стрельцова								
							3		

Инв. № подл. | Подпись и дата | Взам. инв. №

1. * Размер для справок.
2. Неуказанные предельные отклонения размеров: h14; ±IT14/2.

Обозначение	L, мм	Масса, кг
1.435.9-36.93.3-01.00.06	2206	0,53
-01	2206	0,53
-02	2206	0,53
-03	1000	0,24

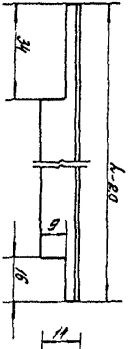

(√)

Изм.	Кол.уч.	Лист	№док.	Подпись	Дата	1.435.9-36.93.3-01.00.06			
Конструкц.	Стрельцова					Уголок	Лит.	Масса	Масштаб
							О	—	
Н.контр.	Кисляков						Инв. № подл.	Подпись и дата	Взам. инв. №
ГИП	Кисляков								

Копировал Стрельцова

Формат А4

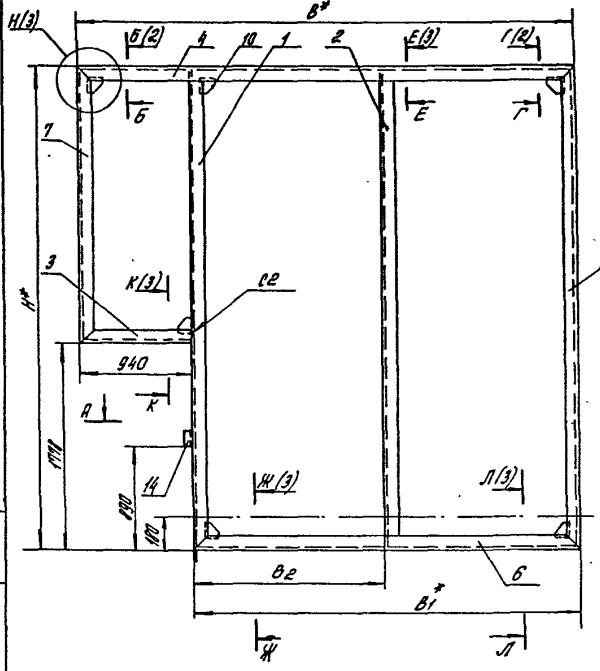

Обозначение	Н*, мм	В* мм	В1,* мм	В2, мм	Масса, кг
1.435.9-36.93.3-01.01.00	2948	3106	2166	1058	72,0
-01	3548	3106	2766	1358	87,0
-02	4148	4306	3366	1658	103,0
-03	5348	4906	3966	1958	121,0

Н(2)

1. Сварные швы по ГОСТ 5264-80. Обозначение сборного шва относится ко всем подобным свариваемым элементам.
2. * Размеры для справок.
3. Неуказанные предельные отклонения размеров: $H14; h14; \pm \frac{IT14}{2}$.

| | | |

А-А (1:2)(1)

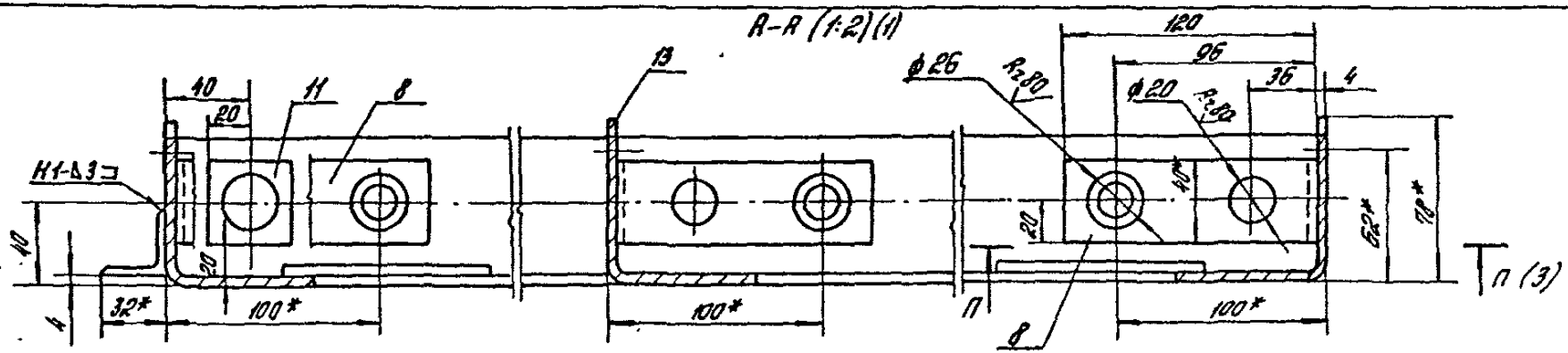

Б - Б (1:2) (1)

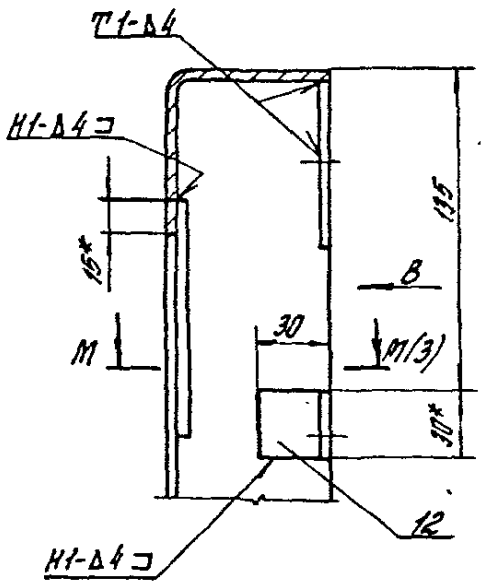

В (1:2)

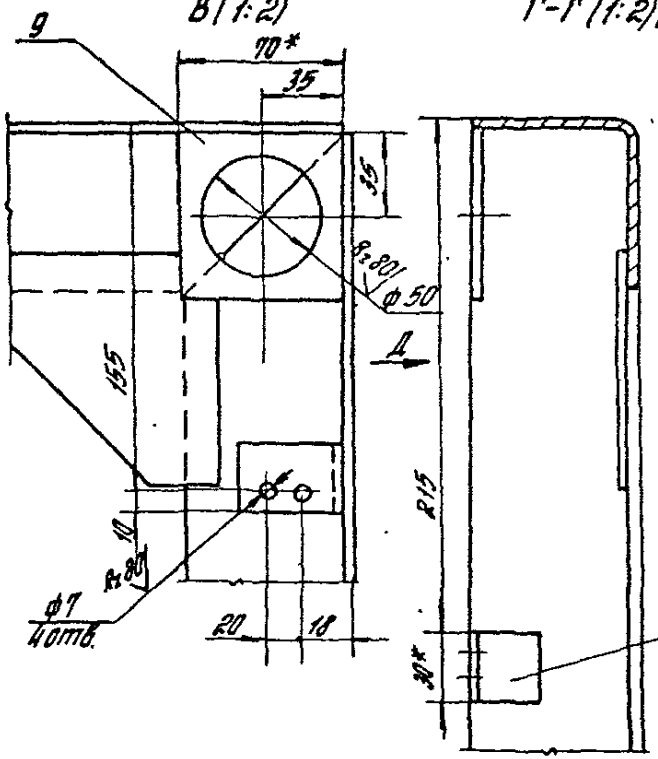

Г-Г (1:2)(1)

Д (1:2)

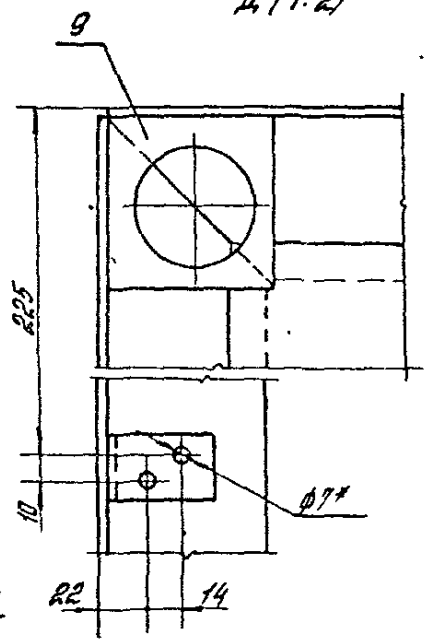

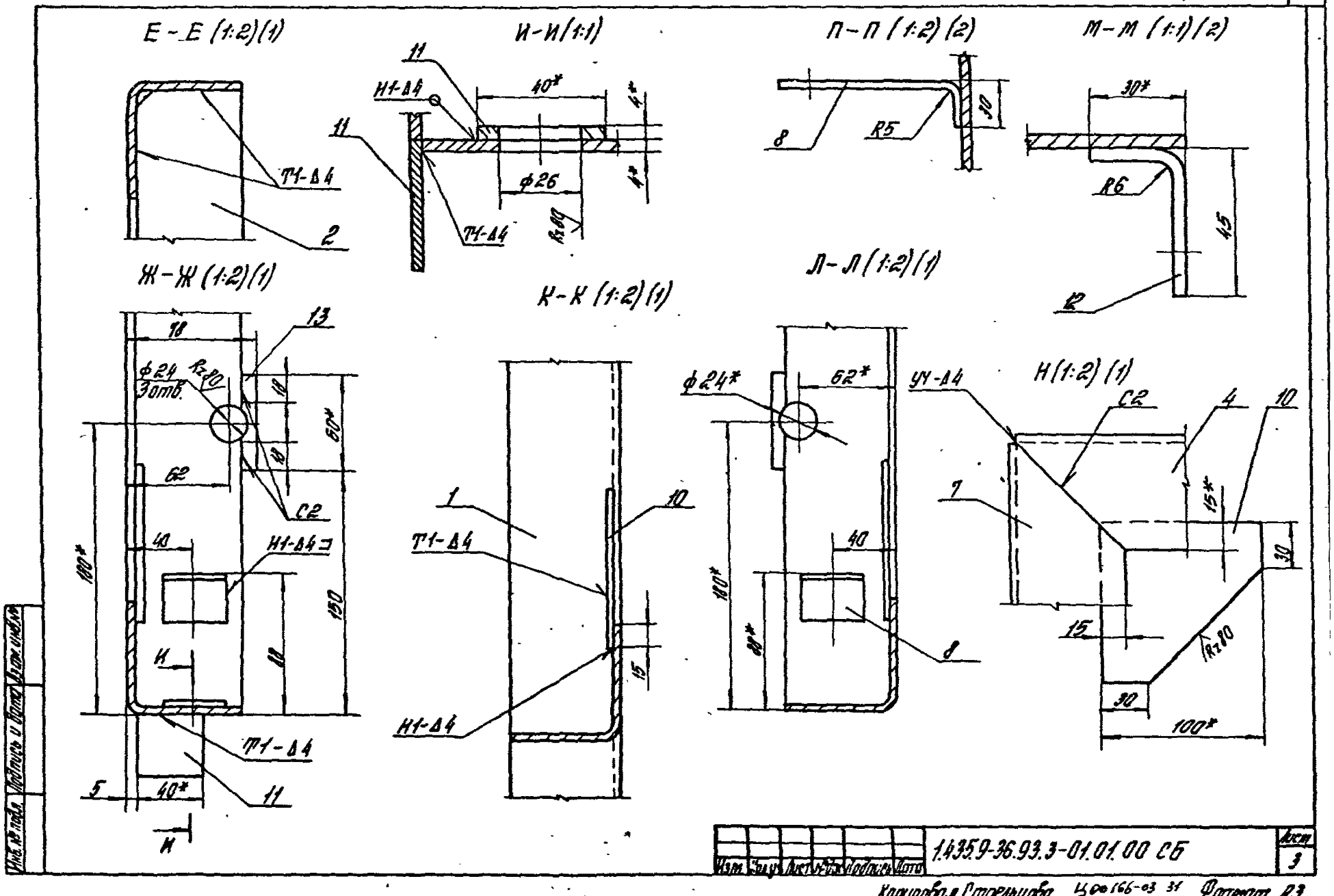
Е-Е (1:2)(1)
И-И (1:1)
П-П (1:2)(2)
М-М (1:1)(2)
Ж-Ж (1:2)(1)
К-К (1:2)(1)
Л-Л (1:2)(1)
Н (1:2)(1)
Т1-Δ4
Н1-Δ4
С2
У4-Δ4
ф24 3отв.
ф26
Rz80
40*
60*
100*
150
180*
62*
62
40
30*
45
15*
15
30
4*
1
2
4
5
7
8
10
11
12
13
18
Н
Изм. Кол.уч. Лист № док. Подпись Дата
1.435.9-36.93.3-01.01.00 СБ
Лист 3
Копировал Стрельцова
Формат А3

Рис. 1

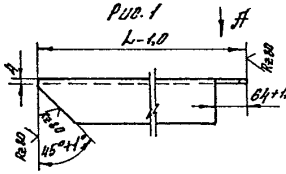

Рис. 2
Остальное – см. рис. 1

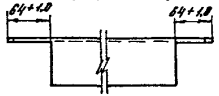

Рис. 3

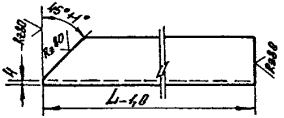

Рис. 4
Остальное – см. рис. 3

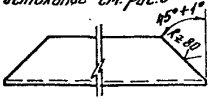

Рис. 5
Остальное – см. рис. 3 и рис. 4

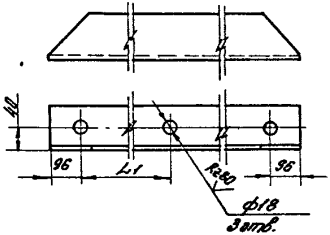

А (1:2)

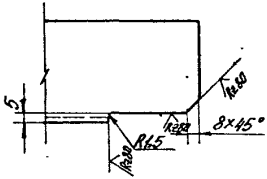

Обозначение	Рис.	L, мм	L₁, мм	Масса, кг
1.435.9-36.93.3-01.01.01	1	2938	–	12,0
-01		3538	–	14,5
-02		4138	–	18,25
-03		5338	–	22,0
-04	2	2938	–	11,9
-05		3538	–	14,4
-06		4138	–	18,18
-07		5338	–	21,9
-08	3	936	–	3,83
-09	4	3098	–	12,7
-10		3698	–	15,2
-11		4298	–	17,7
-12		4898	–	20,2
-13		2940	–	12,0
-14		3540	–	14,5
-15		4139	–	17,1
-16		5340	–	22,0
-17	5	1152	–	4,68
-18		1762	–	7,1
-19		2362	–	9,8
-20		3562	–	14,6
-21		2158	1058	8,8
-22		2758	1358	11,3
-23		3358	1658	13,84
-24		3958	1958	16,3

Неуказанные предельные отклонения размеров: $H14, h14, \pm \frac{IT14}{2}$.

Изм.	Кол. уч.	Лист	№ док.	Подпись	Дата

1.435.9-36.93.3-01.01.01

88.36

Стадия	Масса	Масштаб
Р	см. табл.	—
Лист	Листов 1	

ГИП	Погорелов	
Гл. спец.	Чигишев	
Н. контр.	Погорелов	
Уполок	10×10×4-В-ГОСТ 19771-74	АП ЦИНИПРОМЗЗНИЙ
ГПА	Сталь Ст3пс ГОСТ 14637-79	

Ц 00166-03 32

Копировал: Лилеха

Формат А3

Инв. № подл. | Подпись и дата | Взам. инв. №

Инв. № подл.	Подпись и дата	Взам. инв. №

Формат	Зона	Поз.	Обозначение	Наименование	Кол. на исполн. 1.435.9-36.93.3-01.02.00 –										Примечание
					–	01	02	03							
				Документация											
А3			1.435.9-36.93.3-01.02.00СБ	Сборочный чертеж	X	X	X	X							
				Детали											
				Профиль С10-899-0,8											
				ГОСТ 24046-86Е											
Б4		1	1.435.9-36.93.3-01.02.01	L=3050 -2,0; Rz80	2										22,8кг
			-01	L=3650 -2,0; Rz80		3									27,3кг
			-02	L=4250 -2,0; Rz80			3								32,0кг
			-03	L=5450 -2,0; Rz80				4							40,8кг
Б4		2	1.435.9-36.93.3-01.02.02	L=1202 -1,0; Rz80	1										9,0кг

Изм.	Кол.уч.	Лист	№док.	Подпись	Дата	1.435.9-36.93.3-01.02.00			
ГНП		Погорелов				Облицовка	Стадия	Лист	Листов
Гл.спец.		Лукашевич					Р	1	2
Н контр.		Погорелов					АП ЦНИИПРОМЗДАНИЙ		

Копировал: Палеха

формат А4

Инв. № подл.	Подпись и дата	Взам. инв. №

Формат	Зона	Поз.	Обозначение	Наименование	Кол. на исполн. 1.435.9-36.93.3-01.02.00 –										Примечание
					–	01	02	03							
			-01	L = 1802-1,0; Rz80		1									13,5кг
			-02	L = 2402-1,0; Rz80			1								17,3кг
			-03	L = 3602-1,0; Rz80				1							27,0кг
Б4		3	1.435.9-36.93.3-01.02.03	(547×3050)-1,0; Rz80	1										12,5кг
			-01	(248×3650)-1,0; Rz80		1									6,8кг
			-02	(848×4250)-1,0; Rz80			1								31,8кг
			-03	(549×5450)-1,0; Rz80				1							22,4кг
				Стандартные изделия											
		4		Заклепка ЗК-12											
				ТУ36-2088-85	36	63	79	126							

Изм.	Кол.уч.	Лист	№док.	Подпись	Дата	1.435.9-36.93.3-01.02.00	Лист
							2

Копировал: Палеха

формат А4

4 00166-03 13

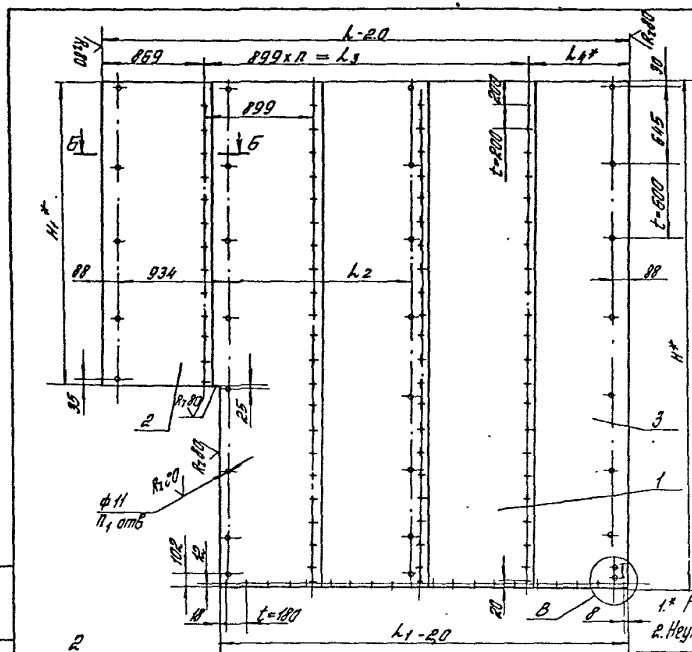

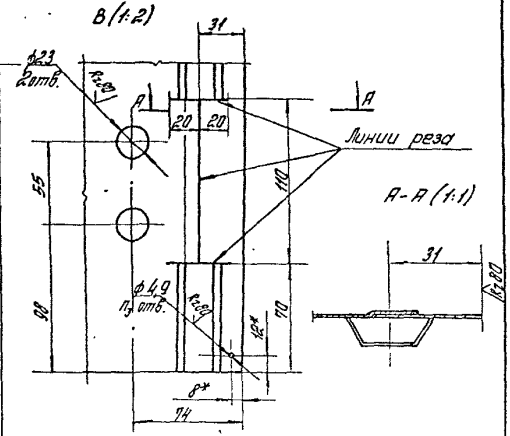

Обозначение	H_1^* мм	H_1^* м.м	L_1 м.м	L_1 м.м	L_2 м.м	L_3 м.м	L_4^* м.м	n	n_1	n_2	n_3	Масса кг
1.435.9-36.93.3-01.02.00	3050	1202	3206	2203	1076	1798	539	2	20	36	14	67,2
—01	3650	1802	3806	2803	1376	2597	240	3	24	63	17	102,6
—02	4250	2402	4406	3403	1675	2697	840	3	28	79	20	143,0
—03	5450	3602	5006	4003	1976	3596	541	4	36	126	24	213,4

1.* Размеры для справок.

2. Неуказанные предельные отклонения размеров: H14; h14; $\pm \frac{IT14}{2}$.

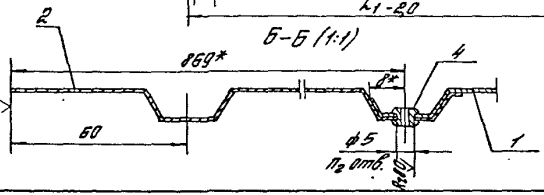

Изм	Кол.уч	Лист	№ Док	Подпись	Дата
ГИП		Погорелов			
Н.спец.		Кукашевич			
Н.контр.		Погорелов			

1.435.9-36.93.3-01.02.00 СБ

Облицовка. Сборочный чертеж

Стадия	Масса	Масштаб
Р	ст. табл.	—
Лист	Листов 1	

АП ЦНИИПРОМЗДАНИЙ

Инв. № подл. | Подпись и дата | Взам. инв. №

Копировал Стрельцова

Ц00166-03 34

Формат А3

Rz 80 (√)

Рис. 1

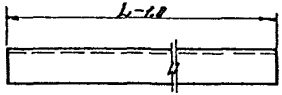

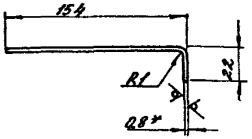

Рис. 2
Остальное – см. рис. 1

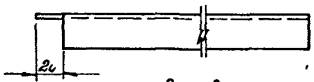

Рис. 3
Остальное – см. рис. 1

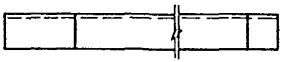

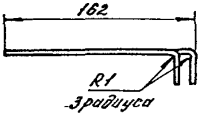

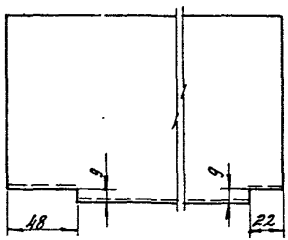

Обозначение	Рис.	L, мм	Масса, кг
1.435.9-36.93.3-01.00.01	1	3055	3,37
-01		3655	4,0
-02		4255	4,7
-03		5455	6,0
-04	2	1220	1,3
-05		1820	2,0
-06		2420	2,67
-07		3620	4,0
-08	3	3218	3,7
-09		3818	4,4
-10		4418	5,1
-11		5018	5,8

1.* Размер для справок.

2. Неуказанные предельные отклонения размеров $h14$; $\pm\frac{\pi 14}{2}$.

						1.435.9-36.93.3-01.00.01			
Изм	Кол.уч.	Лист	N док.	Подпись	Дата	Обрамление	Стадия	Масса	Масштаб
							Р	см. табл.	—
							Лист	Листов 1	
ГИП	Погорелов					ОЦ Б-ПН-0-0,8 ГОСТ 19904-90	АЦИННИПРОМЗДАНИЙ		
Гл.спец.	Лукашевич					Ст3кп-ОН-МГ-1ГОСТ14918-80			
Н.контр.	Погорелов								

Ц00166-03 35

Копировал: Полеха

формат А3

Инв. № подл. | Подпись и дата | Взам. инв. №

Rz80 √ (√)

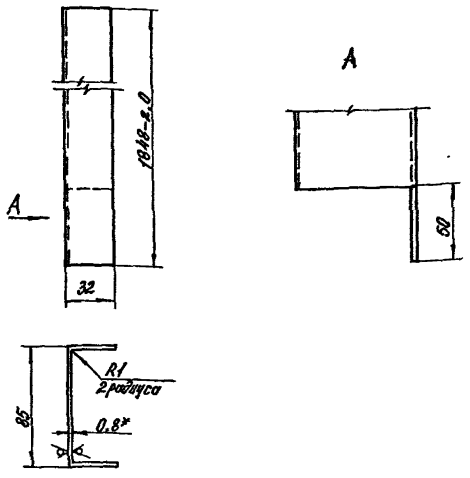

1.* Размер для справок.

2. Неуказанные предельные отклонения размеров: $h14; \pm \frac{JT14}{2}$.

Изм	Кол.уч	Лист	N док.	Подп.	Дата	1.435.9-36.93.3-01.00.02			
						Обрамление	Стадия	Масса	Масштаб
							Р	1,73	1:2
							Лист	Листов 1	
ГИП		Погорелов				ОЦ Б-ПН-0,8 ГОСТ 19904-90	АПЦНИИПРОМЗДАНИЙ		
Рл. спец.		Лукашевич				Ст 3кп-ОН-МТ-1 ГОСТ 14918-80			
Н. контр.		Погорелов							

Копировал: Палеха

Формат А4

Рис. 1

Рис. 2

Остальное – см. рис. 1

Rz80 √ √

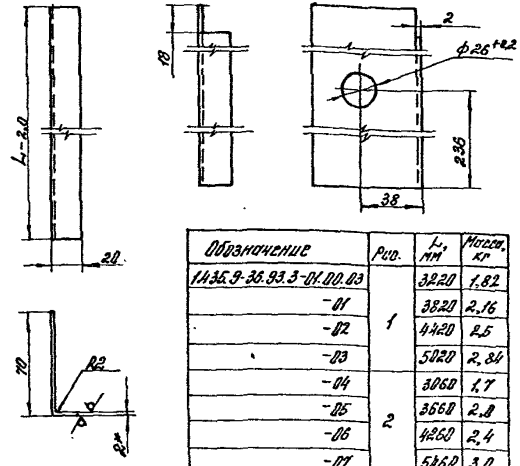

Обозначение	Рис.	L, мм	Масса, кг
1.435.9-36.93.3-01.00.03	1	3220	1,82
-01		3820	2,16
-02		4420	2,5
-03		5020	2,84
-04	2	3060	1,7
-05		3660	2,0
-06		4260	2,4
-07		5460	3,0

1.* Размер для справок.

2. Неуказанные предельные отклонения размеров: $h14; \pm \frac{JT14}{2}$.

Изм	Кол.уч	Лист	N док.	Подп.	Дата	1.435.9-36.93.3-01.00.03			
						Обрамление	Стадия	Масса	Масштаб
							Р	см. табл.	—
							Лист	Листов 1	
ГИП		Погорелов				Лист Б-ПН-2,0 ГОСТ 19903-74	АПЦНИИПРОМЗДАНИЙ		
Рл. спец.		Лукашевич				ОК 36064-10 Ст 3пс6-ГОСТ 16523-89			
Н. контр.		Погорелов							

Копировал: Палеха

Ц 00166-03 36

Формат А4

Рис. 1

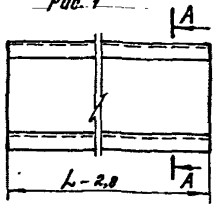

Рис. 2
Остальное - см. рис. 1

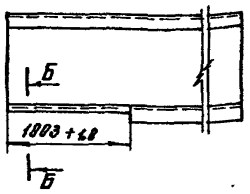

Rz 80 √(√)

А-А (1:2)

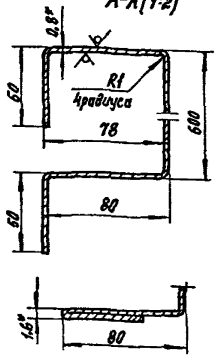

Обозначение	Рис.	L, мм	Масса, кг
1.435.9-36.93.3-01.00.04	1	2203	11,8
-01		2803	15,1
-02		3403	18,4
-03		4003	21,5
-04		3206	17,3
-05		3806	20,5
-06		4406	23,8
-07		5006	26,9
-08	2	3206	17,3
-09		3806	20,5
-10		4406	23,8
-11		5006	26,9

1.* Размер для справок.
2. Неуказанные предельные отклонения размеров $h14; \pm \frac{IT14}{2}$.

Изм.	Кол.уч.	Лист	Ндок.	Подпись	Дата	1.435.9-36.93.3-01.00.04			
						Короб	Стадия	Масса	Масштаб
							Р	см. табл.	—
							Лист	Листов 1	
ГИП		Погорелов				Б-ПН-0,8 ГОСТ 19904-90	АП ЦНИИПРОМЗДАНИЙ		
Гл. спец.		Лукашевич				Ст3кп-ОН-МТ-1ГОСТ 14918-80			
Н. контр.		Погорелов							

Инв. № подл. | Подпись и дата | Взам. инв. №

Копировал: Палеха

формат А4

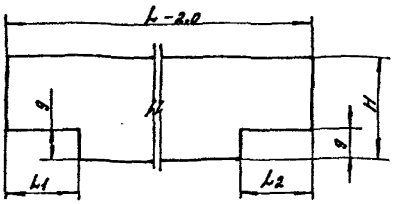

Обозначение	Материал	H, мм	L, мм	L1, мм	L2, мм	Масса, кг
1.435.9-36.93.3-01.00.05	Пластина I, рулон ТМКЩ-С1-5-9,9 ГОСТ 7338-90	190	3236	66	22	4,2
-01			3836			5,0
-02			4436			5,8
-03			5036			6,5
-04	Пластина I, рулон ТМКЩ-С1-2-9,9 ГОСТ 7338-90	13	2206	34	16	0,08
-05			2806			0,1
-06			3406			0,12
-07			4006			0,14

Неуказанные предельные отклонения размеров $h14; \pm \frac{IT14}{2}$.

Изм.	Кол.уч.	Лист	Ндок.	Подпись	Дата	1.435.9-36.93.3-01.00.05			
						Прокладка	Стадия	Масса	Масштаб
							Р	см. табл.	—
							Лист	Листов 1	
ГИП		Погорелов				см. таблицу	АП ЦНИИПРОМЗДАНИЙ		
Гл. спец.		Лукашевич							
Н. контр.		Погорелов							

Инв. № подл. | Подпись и дата | Взам. инв. №

Копировал: Палеха

Ц 00166-03 37

формат А4

Формат	Зона	Поз.	Обозначение	Наименование	Кол.	Примеч.
				Документация		
*)			1.435.9-36.93.3-02.00.00СБ	Сборочный чертеж		*) А4; А3
				Сборочные единицы		
А4		1	1.435.9-36.93.2-02.01.00-01	Замок	1	
А4		2	1.435.9-36.93.3-02.01.00	Каркас	1	
А4		3	1.435.9-36.93.3-02.02.00	Рама	1	
		4	1.435.9-36.93.3-02.02.00-01	Рама	1	
А		5	1.435.9-36.93.3-02.03.00	Полупетля	2	
				Детали		
А4		6	1.435.9-36.93.3-02.00.01	Нащельник	1	
				ОЦ Б-ПН-0,8 ГОСТ 19904-90		
				Ст 3кп-ОН-МТ-1 ГОСТ 14918-80		
Б4		7	1.435.9-36.93.3-02.00.02	Облицовка		
				(986×1856) h14; Rz80 ✓	2	11,5 кг
				Планка		
Б4		8	1.435.9-36.93.3-02.00.03	(20×964) h14, Rz80 ✓	1	0,12 кг
Б4		9	1.435.9-36.93.3-02.00.04	(20×996) h14; Rz80 ✓	1	0,125 кг
Б4		10	1.435.9-36.93.3-02.00.05	(20×288) h14; Rz80 ✓	2	0,029 кг
Б4		11	1.435.9-36.93.3-02.00.06	(20×1896) h14; Rz80 ✓	1	0,154 кг
				Уплотнение		
				Пластина I, рулон		
				ТМКЩ-Ст-2-9,9 ГОСТ 7338-90		

Взам. инв. №

Подпись и дата

Инв. № подл.

Изм	Кол.уч.	Лист	№док	Подпись	Дата

1.435.9-36.93.3-02.00.00

ГИП	Погорелов	
Гл. спец.	Лукашевич	
Н. контр.	Погорелов	

Калитка

Стадия	Лист	Листов
Р	1	2

АП ЦНИИПРОМЗДАНИЙ

Копировал: Палеха

формат А4

Формат	Зона	Поз.	Обозначение	Наименование	Кол.	Примечан.
Б4		12	1.435.9-36.93.3-02.00.07	(110×1900)-2,0	1	0,56 кг
Б4		13	1.435.9-36.93.3-02.00.08	(120×964)-2,0	1	0,3 кг
Б4		14	1.435.9-36.93.3-02.00.09	(35×1016)-2.	1	0,1 кг
Б4		15	1.435.9-36.93.3-02.00.11	(80×992)-2,0	2	0,22 кг
Б4		16	1.435.9-36.93.3-02.00.12	(80×1858)-2,0	2	0,42 кг
Б4		17	1.435.9-36.93.3-02.00.13	Пластина I, рулон		
				ТМКЩ-Ст-5-9,9 ГОСТ 7338-90		
				(52×1852)-2,0	1	0,67 кг
				Стандартные изделия		
		20		Болт М10-8g×110.58.01.20		
				ГОСТ 7798-70	8	
		21		Гайка М10-7Н5.01.20		
				ГОСТ 5915-70	8	
		22		Шайба 10.65Г.02.9		
				ГОСТ 6402-70	8	
		23		Штифт 5т6×30.01.20		
				ГОСТ 3128-70	1	
		24		Шуруп 1-4×25.01.20		
				ГОСТ 1144-80	68	
				Материалы		
		25		Клей 88-НП		
				ТУ36-105-1061-82	0,5	кг
		26		П125-1000.1000.80		
				ГОСТ 9573-82	13,0	кг
		27		Пленка полиэтиленовая		
				1сорт Ме.0,4 ГОСТ 10354-82	0,9	кг

Взам. инв. №

Подпись и дата

Инв. № подл.

Изм.	Кол.уч.	Лист	№док.	Подпись	Дата

1.435.9-36.93.3-02.00.00

Лист 2

Копировал: Палеха

Ц 00166-03 38

формат А4

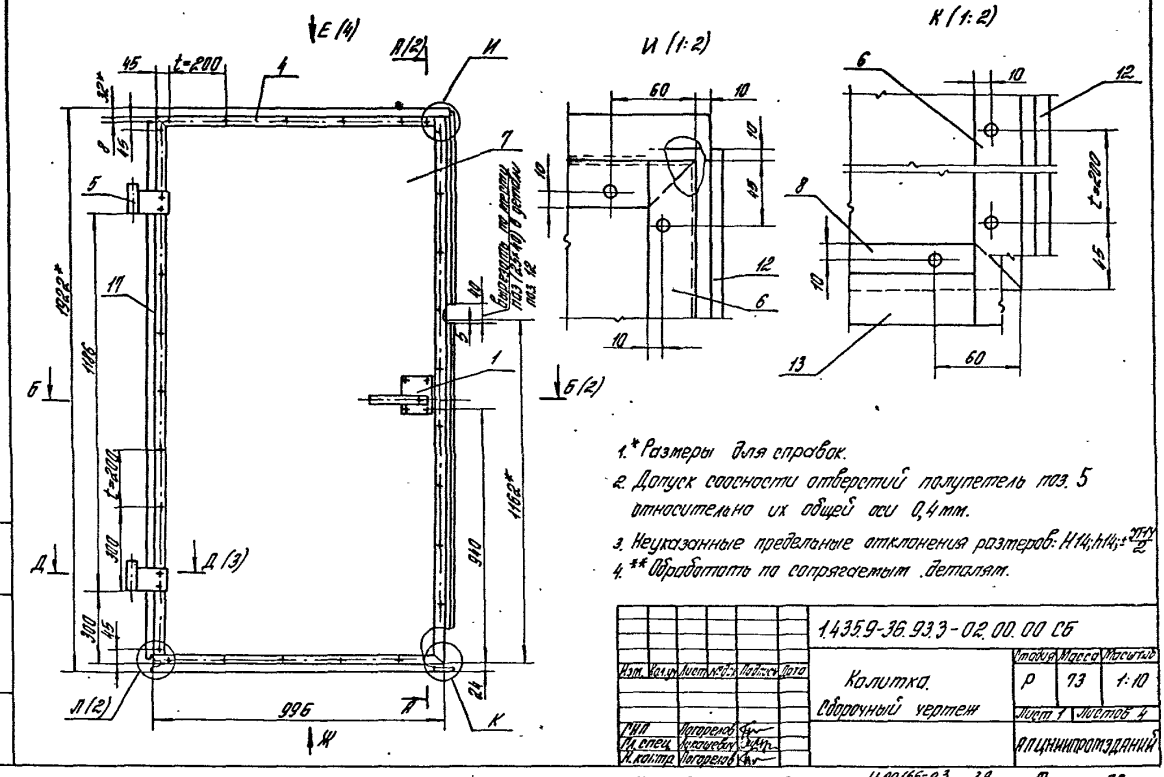

1.* Размеры для справок.

2. Допуск соосности отверстий полупетель поз. 5 относительно их общей оси 0,4 мм.

3. Неуказанные предельные отклонения размеров: H14; h14; $\pm\frac{IT14}{2}$

4. ** Обработать по сопрягаемым деталям.

						1.435.9-36.93.3-02.00.00 СБ			
Изм.	Кол.уч.	Лист	№док.	Подпись	Дата	Колитка. Сборочный чертеж	Стадия	Масса	Масштаб
							Р	73	1:10
							Лист 1	Листов 4	
ГИП		Погорелов					АЛЦНИИПРОМЗДАНИЙ		
Гл. спец.		Ясюкевич							
Н. контр.		Погорелов							

Инв. № подл. | Подпись и дата | Взам. инв. №

Копировал Стрельцова

Ц 00166-03 39

Формат А3

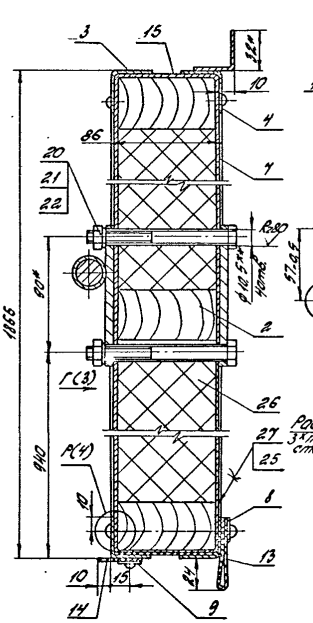
А-А (1:2) (1)
3
15
12*
10
4
86
7
20
21
22
Ø80
Ø12,5*
40отв
2
1965
1г(3)
26
27
25
940
1р(1)
12
8
13
10
15
14
9

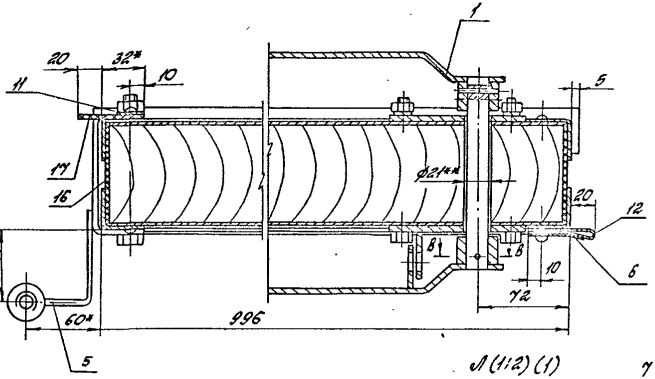
Б-Б (1:2) (1)
1
20
32*
10
11
5
17
16
Ø21,4*
20
12
6
10
72
996
60*
5

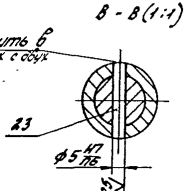
В - В (1:1)
Рассверлить в 3-х точках с обух стороны
23
Ø5 H7 ПВ
Ø3

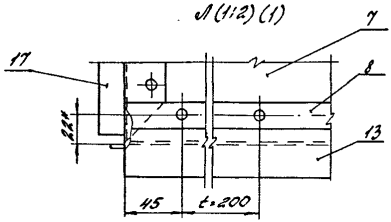
Д (1:2) (1)
7
17
8
2,5*
13
45
t=200

| | | |

Г(1:10)(2)

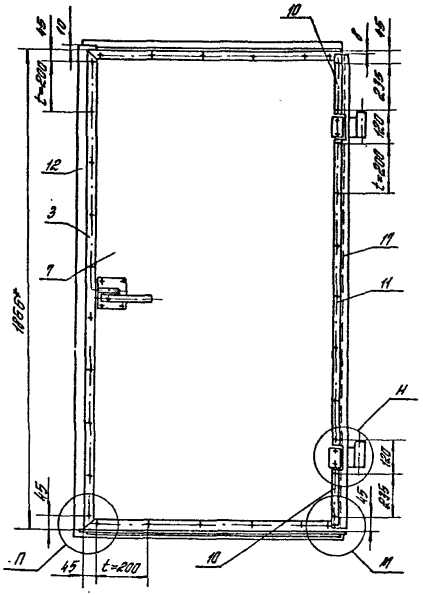

П(1:2)

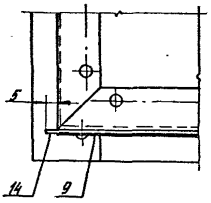

М(1:2)

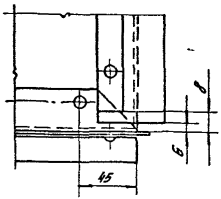

Н(1:2)

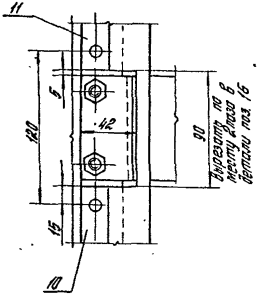

Д-Д(1:2)(1)

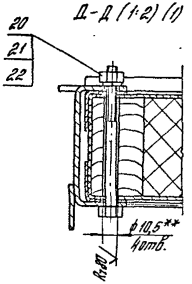

Изм.	Кол.уч.	Лист	№ док.	Подпись	Дата	1.435.9-36.93.3-02.00.00.СБ	Лист 3

Копировал Стрельцова

Ц00166-03 К1 Формат А3

Инв. № подл. | Подпись и дата | Взам. инв. №

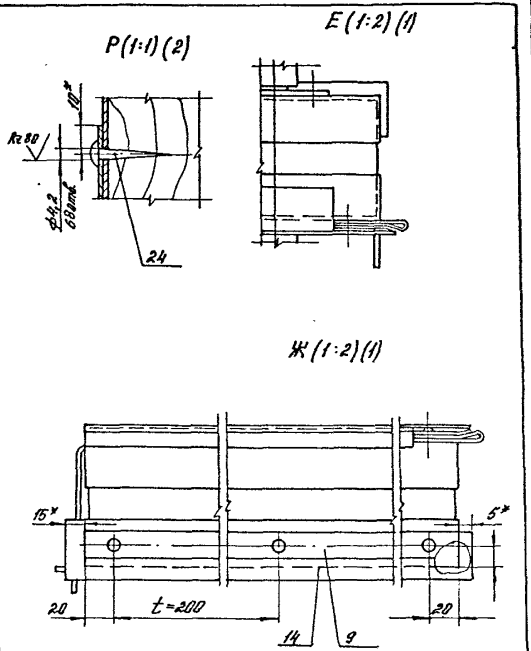

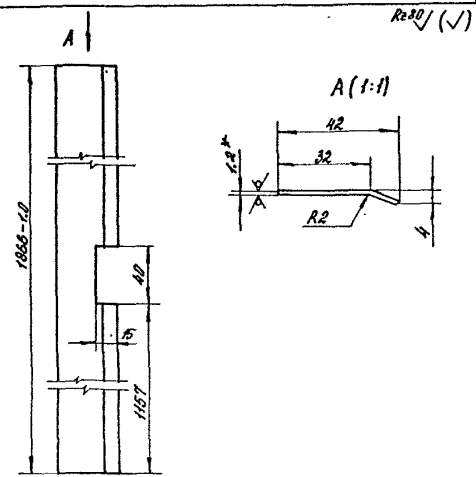

1.* Размер для справок.

2. Неуказанные предельные отклонения размеров: $h14, \pm \frac{\pi 14}{2}$.

Изм	Кол.уч	Лист	№док.	Подпись	Дата	1.435.9-36.93.3-02.00.00.СБ	Лист 4

Инв.№ подл. | Подпись и дата | Взам.инв.№

Копировал: Лалеха

формат А4

Изм	Кол.уч	Лист	№док.	Подп.	Дата	1.435.9-36.93.3-02.00.01			
						Нащельник	Стадия	Масса	Масштаб
							Р	0,5	1:2
							Лист	Листов 1	
ГИП		Погорелов				ОЦ Б-ПН-1,2 ГОСТ 19904-90	АП ЦНИИПРОМЗДАНИЙ		
Рл. спец.		Лукашевич				Ст3кп-ОН-МТ1 ГОСТ 14918-80			
Н. контр.		Погорелов							

Ц 00166-03 42

Инв.№ подл. | Подпись и дата | Взам.инв.№

Копировал: Лалеха

формат А4

Формат	Зона	Поз.	Обозначение	Наименование	Кол.	Примеч.
				Документация		
А4			1.435.9-36.93.3-02.01.00 СБ	Сборочный чертеж		
				Детали		
				Брус		
				Лиломатериалы хвойных пород 2 сорт ГОСТ 8486-86 Е		
Б4		1	1.435.9-36.93.3-02.01.01	(40×80×908) h 15; Кп 100	3	2,18 кг
Б4		2	1.435.9-36.93.3-02.01.02	(40×80×1858) h 15; Кп 100	2	4,41 кг
				Стандартные изделия		
		3		Гвоздь К3×70 ГОСТ 4028-63	12	

Инв. № подл. | Подпись и дата | Взам. инв. №

| | | | |

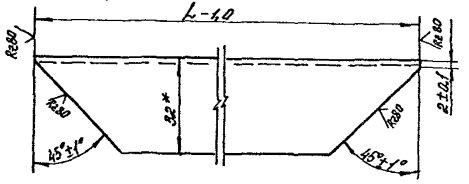

Обозначение	L, мм	Масса, кг
1.435.9-36.93.3-02.02.01	992	0,92
-01	1862	1,76

*Размер для справок.

Изм.	Кол.уч.	Лист	№док.	Подп.	Дата
ГИП	Попорелов				
Гл. спец.	Лукашевич				
Н. контр.	Попорелов				

1.435.9-36.93.3-02.02.01

Связь

Стадия	Масса	Масштаб
Р	см. табл	—

Лист | Листов 1

Уголок 32×32×2-8 ГОСТ 19771-74 Ст3сп1-ВГОСТ 11474-76

АП ЦНИИПРОМЗДАНИЙ

Копировал: Палеха

Ц 00166-03 44

формат А4

Инв. № подл. | Подп. и дата | Взам. инв. №

Обозначение	Наименование	Кол. на исполн. 1.435.9-36.93.3-02.02.00	Примечание
	Документация		
1.435.9-36.93.3-02.02.00СБ	Сборочный чертеж		
	Детали		
1.435.9-36.93.3-02.02.01	Связь	2 2	
1.435.9-36.93.3-02.02.01-01	Связь	2 2	
	Нащельник		
	Уголок 32×32×2-8 ГОСТ 19771-74 Ст3сп1-ВГОСТ 11474-76		
1.435.9-36.93.3-02.02.02	L = 1006-1,0; R280	1	0,94 кг
1.435.9-36.93.3-02.02.03	L = 30 h14; R280	1	0,028 кг

Изм.	Кол.уч.	Лист	№док.	Подп.	Дата
ГИП	Попорелов				
Гл. спец.	Лукашевич				
Н. контр.	Попорелов				

Копировал: Палеха

1.435.9-36.93.3-02.02.00

Рама

Стадия	Лист	Листов
Р	1	

АП ЦНИИПРОМЗДАНИЙ

формат А4

Рис. 1

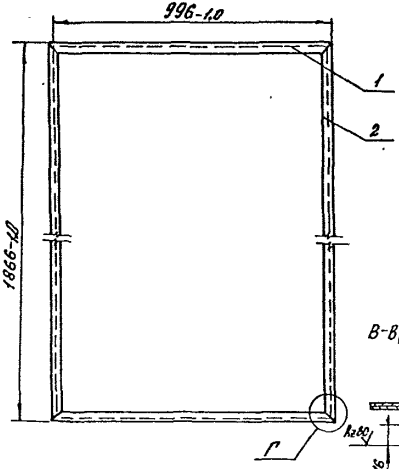

Рис. 2
Остальное - см. Рис. 1

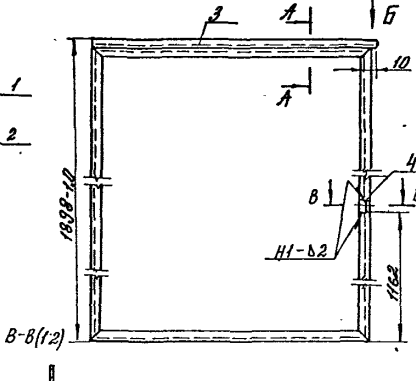

Г (1:1)

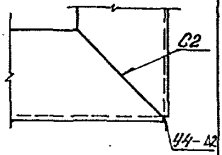

А-А (1:2)

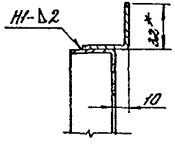

1. Сварные швы по ГОСТ 5264-80. Обозначение сварного шва относится ко всем подобным свариваемым элементам.
2. * Размер для справок.
3. Неуказанные предельные отклонения размеров: $h/4; \pm \frac{IT14}{2}$.

Обозначение	Рис.	Масса, кг
1.435.9-36.93.3-02.02.00	1	6,4
-01	2	6,3

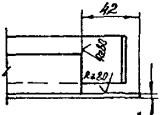

Изм.	Кол.уч.	Лист	№док.	Подп.	Дата
ГИП	Погорелов				
Рук.спец.	Лукашевич				
Н.контр.	Погорелов				

1.435.9-36.93.3-02.02.00.СБ

Рама. Сборочный чертеж

Стадия	Масса	Масштаб
Р	см. табл.	—
Лист	Листов 1	

АП ЦНИИПРОМЗДАНИЙ

Копировал: Полеха

Ц 00166-03 45

Формат А3

Инв. № подл. | Подп. и дата | Взам. инв. №

Формат	Зона	Поз.	Обозначение	Наименование	Кол.	Примечание
				Документация		
А4			1.435.9-36.93.3-02.03.00СБ	Сборочный чертеж		
				Детали		
Б4		1	1.435.9-36.93.3-02.03.01	Втулка		
				Круг 32-В-II ГОСТ 2590-88		
				Ст3сп 1-II ГОСТ 535-88		
				$L=105$ h14; Ra 40	1	0,26 кг
				Лист Б-ПН-4 ГОСТ 19903-74		
				Ст3сп Б-сб ГОСТ 14637-89		
Б4		2	1.435.9-36.93.3-02.03.02	Угольник		
				(80×106) h14; Ra 80	1	0,27 кг
Б4		3	1.435.9-36.93.3-02.03.03	Вкоба		
				(80×161) h14; Ra 3,2	1	0,4 кг

Инв. № подл. | Подпись и дата | Взам. инв. №

Изм.	Кол.уч.	Лист	№док.	Подпись	Дата
ГИП	Погорелов				
Рук. спец.	Лукашевич				
Н. контр.	Погорелов				

1.435.9-36.93.3-02.03.00

Полуметля

Стадия	Лист	Листов
Р		1

АП ЦНИИПромзданий

Копировал: Палеха

Формат А4

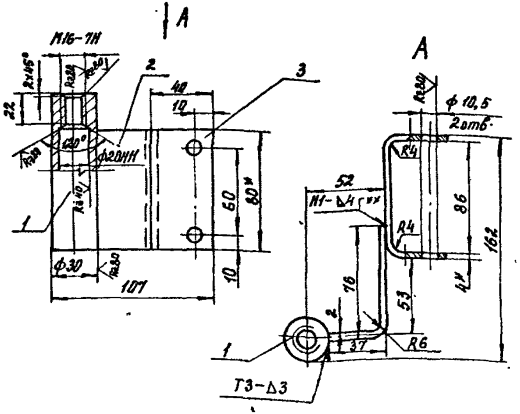

1. Сварные швы по ГОСТ 5264-80
2.* Размеры для справок.
3. Неуказанные предельные отклонения размеров: $H14, h14, \pm \frac{IT14}{2}$
4.** Привинтить при сборке узлов поз. 2 и 4 документ 1.435.9-36.93.3-00.00.00СБ.

Инв. № подл. | Подпись и дата | Взам. инв. №

Изм.	Кол.уч.	Лист	№док.	Подпись	Дата
ГИП	Погорелов				
Рук. верх.	Лукашевич				
Н. контр.	Погорелов				

1.435.9-36.93.3-02.03.00СБ

Полуметля. Сборочный чертеж

Стадия	Масса	Масштаб
Р	0,98	1:2

Лист | Листов 1

АП ЦНИИПромзданий

Копировал: Палеха

Ц 00166-03 46

Формат А4

Таблица 1

Марка изделия	Код изделия	Наименование и код: Мелкосортная сталь 093300; 095300								Среднесортная сталь 093200; 095200								Крупносортная сталь 093100; 095100							
		Расход, кг																							
		Квадрат до 19	Полоса δ = до 45	L 32×20	L 32×32	Всего конструкционной стали	Ф до 19	Итого	С учетом Kотх = 1,05	Квадрат от 20 до 30	Полоса δ = от 50 до 56	L от 45×28 до 63×40	L от 36×36 до 46×45	Всего конструкционной стали	Ф от 20 до 30	Итого	С учетом Kотх = 1,05	Квадрат от 32 до 120	Полоса δ = от 60 до 200	L 70×45 и более	L 50×50 и более	Всего конструкционной стали	Ф от 32 до 250	Итого	С учетом Kотх = 1,05
ВОК-М-30×30-УХЛ					11,9	11,9	2,98	14,88	15,6				2,37	2,37	4,27	6,64	6,9						21,64	21,64	22,7
ВОК-М-36×36-УХЛ					13,1	13,1	3,09	16,19	16,9				2,37	2,37	4,27	6,64	6,9						21,64	21,64	22,7
ВОК-М-42×42-УХЛ					14,24	14,24	3,2	17,44	18,3				2,37	2,37	4,27	6,64	6,9						21,64	21,64	22,7
ВОК-М-48×54-УХЛ					15,38	15,38	3,31	18,69	19,6				2,37	2,37	4,27	6,64	6,9						21,64	21,64	22,7

Продолжение таблицы 1

Марка изделия	Код изделия	Наименование и код: Тонколистовая сталь 097200; 097300								Толстолистовая сталь 097100				Листовая оцинкованная сталь 116100		Гнутые профили 112 000						Трубы 130 100		Проволока углеродистая 112100		Чугун 081000	
		Расход, кг																									
		δ = от 1 до 1,8	δ = от 1,9 до 3	Рифленая δ = 3	Волнистая	Итого	С учетом Kотх = 1,05	δ = 4 и более	Широкополосная универсальная	Итого	С учетом Kотх = 1,05	По серии	С учетом Kотх = 1,05	О	С	С	L	Итого	С учетом Kотх = 1,05	По серии	С учетом Kотх = 1,05	По серии	С учетом Kотх = 1,05	По серии	С учетом Kотх = 1,05
ВОК-М-30×30-УХЛ			8,31			8,31	8,7	46,01		46,01	48,3	177,7	186,6		246	73,1	78,03	397,1	416,9	4,24	4,45	0,33	0,35	0,105	0,11
ВОК-М-36×36-УХЛ			10,16			10,16	10,7	46,01		46,01	48,3	252,6	265,2		246	85,9	92,95	424,9	446,1	4,97	5,22	0,33	0,35	0,105	0,11
ВОК-М-42×42-УХЛ			12,01			12,01	12,6	46,01		46,01	48,3	359,1	377,0		246	98,8	110,8	455,6	478,4	5,74	6,03	0,33	0,35	0,105	0,11
ВОК-М-48×54-УХЛ			14,6			14,6	15,3	46,01		46,01	48,3	527,5	553,9		246	119,0	132,95	497,9	522,8	6,5	6,83	0,33	0,35	0,105	0,11

Таблица 2

Марка изделия	Код изделия	Наименование и код: Клей 88-ТП-43 251311		Резина-пластина 254 338		Пиломатериалы 533311		Полиэтилен. 221100		Картон 816121		Минвата 576238	
		Расход, кг											
		По серии	С учетом Kотх = 1,05	По серии	С учетом Kотх = 1,05	По серии	С учетом Kотх = 1,05	По серии	С учетом Kотх = 1,05	По серии	С учетом Kотх = 1,05	По серии	С учетом Kотх = 1,05
[illegible]		2,7	2,8	22,1	23,2	49,0	51,5	7,6	7,99	0,023	0,024	83,0	87,1
ВОК-М-36×36-УХЛ		2,7	2,8	26,9	28,2	55,9	58,7	10,9	11,4	0,023	0,024	113,0	118,7
ВОК-М-42×42-УХЛ		3,7	2,8	32,7	34,3	62,8	65,9	14,3	15,0	0,023	0,024	153,0	160,1
ВОК-М-48×54-УХЛ		3,7	2,8	39,1	41,0	75,3	79,1	20,9	21,9	0,023	0,024	223,0	234,1

Изм.	Кол. уч.	Лист	Nдок	Подпись	Дата
ГИП	Погорелов				
Гл. спец.	Лукашевич				
Н. контр.	Погорелов				

1.435.9 - 36.93.3-00.00.00 ВМ

Ведомость расхода материалов

Стадия	Лист	Листов
Р		1

АП ЦНИИПРОМЗДАНИЙ

Взам. инв. | Подп. и дата | Инв. № подл.

gost.e-ecolog.ru

МГП «Информрекламиздат» Зак. 174 Тир. 100 Копировал: Палеха Ц 00166-03 (47) формат А3