ТИПОВЫЕ КОНСТРУКЦИИ, ИЗДЕЛИЯ И УЗЛЫ ЗДАНИЙ И СООРУЖЕНИЙ

СЕРИЯ 1.435.9-36.93

ВОРОТА ОТКАТНЫЕ С КАЛИТКОЙ С МЕХАНИЗИРОВАННЫМ ОТКРЫВАНИЕМ ДЛЯ ПРОИЗВОДСТВЕННЫХ ЗДАНИЙ ПРОМЫШЛЕННЫХ ПРЕДПРИЯТИЙ

ВЫПУСК 2

ВОРОТА С ПОЛОТНОМ ИЗ ТРЕХСЛОЙНЫХ МЕТАЛЛИЧЕСКИХ ПАНЕЛЕЙ.

РАБОЧИЕ ЧЕРТЕЖИ

Ц 00166-02

gost.e-ecolog.ru

ТИПОВЫЕ КОНСТРУКЦИИ, ИЗДЕЛИЯ И УЗЛЫ ЗДАНИЙ И СООРУЖЕНИЙ

СЕРИЯ 1.435.9-36.93

ВОРОТА ОТКАТНЫЕ С КАЛИТКОЙ С МЕХАНИЗИРОВАННЫМ ОТКРЫВАНИЕМ ДЛЯ ПРОИЗВОДСТВЕННЫХ ЗДАНИЙ ПРОМЫШЛЕННЫХ ПРЕДПРИЯТИЙ

ВЫПУСК 2

ВОРОТА С ПОЛОТНОМ ИЗ ТРЕХСЛОЙНЫХ МЕТАЛЛИЧЕСКИХ ПАНЕЛЕЙ

РАБОЧИЕ ЧЕРТЕЖИ

Разработаны АПЦНИИПРОМЗДАНИЙ

Зам директора института С М Гликин

Зав отделом КБЗ Л С Ямпольский

ГИП В.И. Погорелов

УТВЕРЖДЕНЫ

Главным Управлением проектирования и инженерных изысканий Госстроя России, Письмо от 12 10 93 № 9-3 3/213

Введены в действие АПЦНИИПромзданий с 01 03 94, приказ от 08 02 94 № 8

Ц 00166-02 Е

Обозначение документа	Наименование	Стр.
1.435.9-36.93.2-ТО	Техническое описание	5
1.435.9-36.93.2-00.00.00	Ворота с полотном из трехслойных металлических панелей	8
1.435.9-36.93.2-00.00.00.05	Накладка	10
1.435.9-36.93.2-00.00.00 СБ	Ворота с полотном из трехслойных металлических панелей. Сборочный чертеж	11
1.435.9-36.93.2-00.00.00 ВП	Ведомость покупных изделий	16
1.435.9-36.93.2-00.00.00 Э3	Схема электрическая принципиальная	20
1.435.9-36.93.2-00.00.00 Э4	Схема электрическая соединений шкафа управления. Доработка	21
1.435.9-36.93.2-00.00.00 Э5	Схема электрическая подключения	22
1.435.9-36.93.2-00.00.00 Э6	Схема электрическая расположения	23
1.435.9-36.93.2-01.00.00	Полотно	24
1.435.9-36.93.2-01.00.00 СБ	Полотно. Сборочный чертеж	29
1.435.9-36.93.2-01.01.00	Каркас	34
1.435.9-36.93.2-00.00.06	Упор	35
1.435.9-36.93.2-01.01.00 СБ	Каркас. Сборочный чертеж	36
1.435.9-36.93.2-01.02.00	Уплотнение подвижное	38
1.435.9-36.93.2-01.02.00 СБ	Уплотнение подвижное. Сборочный чертеж	40
1.435.9-36.93.2-01.02.01	Шток	42
1.435.9-36.93.2-01.02.02	Пластина	42
1.435.9-36.93.2-01.02.03	Втулка	43
1.435.9-36.93.2-01.02.04	Пружина	43
1.435.9-36.93.2-01.02.05	Стержень	44
1.435.9-36.93.2-01.02.06	Направляющая	44
1.435.9-36.93.2-01.03.00	Подвеска	45
1.435.9-36.93.2-01.03.22	Винт	46
1.435.9-36.93.2-01.03.00 СБ	Подвеска. Сборочный чертеж	47
1.435.9-36.93.2-01.03.20	Ручки переключения	49

Обозначение документа	Наименование	Стр.
1.435.9-36.93.2-01.03.20 СБ	Ручка переключения. Сборочный чертеж	50
1.435.9-36.93.2-01.03.30	Кронштейн	51
1.435.9-36.93.2-01.03.31	Гайка	51
1.435.9-36.93.2-01.03.30 СБ	Кронштейн. Сборочный чертеж	52
1.435.9-36.93.2-01.03.40	Тяга	52
1.435.9-36.93.2-01.03.41	Стержень	53
1.435.9-36.93.2-01.03.23	Втулка	54
1.435.9-36.93.2-01.03.21	Пружина	54
1.435.9-36.93.2-01.03.01	Кронштейн	55
1.435.9-36.93.2-01.03.02	Ролик	56
1.435.9-36.93.2-01.03.03	Карамысло	56
1.435.9-36.93.2-01.03.04	Ось	57
1.435.9-36.93.2-01.03.05	Ось	57
1.435.9-36.93.2-01.03.06	Втулка	58
1.435.9-36.93.2-01.03.07	Втулка	58
1.435.9-36.93.2-01.04.00	Ролик	59
1.435.9-36.93.2-01.04.00 СБ	Ролик. Сборочный чертеж	60
1.435.9-36.93.2-01.05.00	Ролик нижний	61
1.435.9-36.93.2-01.05.00 СБ	Ролик нижний. Сборочный чертеж	62
1.435.9-36.93.2-01.05.01	Пружина	63
1.435.9-36.93.2-01.05.02	Втулка	63
1.435.9-36.93.2-01.05.03	Ролик	64
1.435.9-36.93.2-01.05.05	Стержень	64
1.435.9-36.93.2-01.06.00	Ручка	65
1.435.9-36.93.2-01.06.01	Кронштейн	65
1.435.9-36.93.2-01.06.00 СБ	Ручка. Сборочный чертеж	66

Изм.	Кол.уч.	Лист	Идок.	Подпись	Дата
ГИП		Погорелов			
Гл.спец.		Лукашевич			
Н.контр.		Погорелов			

1.435.9-36.93.2

Содержание

Стадия	Лист	Листов
Р	1	3

АП ЦНИИПРОМЗДАНИЙ

Инв. № подл. | Подпись и дата | Взам. инв. №

Копировал: Лалеха Ц 00166-02 3 формат А3

Обозначение документа	Наименование	Стр.
1.435.9-36.93.2-01.06.02	Ось	67
1.435.9-36.93.2-01.06.03	Скоба	67
1.435.9-36.93.2-01.06.04	Рукоятка	68
1.435.9-36.93.2-01.00.01	Шпилька	68
1.435.9-36.93.2-01.00.02	Обрамление	69
1.435.9-36.93.2-01.00.03	Обвязка	69
1.435.9-36.93.2-01.00.04	Обрамление	70
1.435.9-36.93.2-01.00.05	Панель	70
1.435.9-36.93.2-02.00.00	Калитка	71
1.435.9-36.93.2-02.01.20	Накладка	72
1.435.9-36.93.2-02.00.00СБ	Калитка. Сборочный чертеж	73
1.435.9-36.93.2-02.01.00	Замок	76
1.435.9-36.93.2-02.01.00СБ	Замок. Сборочный чертеж	77
1.435.9-36.93.2-02.01.10	Ручка	78
1.435.9-36.93.2-02.01.10СБ	Ручка. Сборочный чертеж	79
1.435.9-36.93.2-02.01.20СБ	Накладка. Сборочный чертеж	80
1.435.9-36.93.2-02.01.30	Накладка	81
1.435.9-36.93.2-02.01.30СБ	Накладка. Сборочный чертеж	81
1.435.9-36.93.2-02.01.01	Щеколда	82
1.435.9-36.93.2-02.01.02	Пружина	82
1.435.9-36.93.2-02.02.00	Полупетля	83
1.435.9-36.93.2-02.00.03	Обрамление	83
1.435.9-36.93.2-02.02.00СБ	Полупетля. Сборочный чертеж	84
1.435.9-36.93.2-02.00.01	Панель	85
1.435.9-36.93.2-02.00.02	Уголок	85
1.435.9-36.93.2-03.00.00	Монорельс с приводом	86
1.435.9-36.93.2-03.00.00СБ	Монорельс с приводом. Сборочный чертеж	89
1.435.9-36.93.2-03.01.00	Монорельс	91
1.435.9-36.93.2-03.01.00СБ	Монорельс. Сборочный чертеж	92
1.435.9-36.93.2-03.02.00	Ролик натяжной	94

Обозначение документа	Наименование	Стр.
1.435.9-36.93.2-03.02.00СБ	Ролик натяжной. Сборочный чертеж	94
1.435.9-36.93.2-03.02.10	Тяга	95
1.435.9-36.93.2-03.02.10СБ	Тяга. Сборочный чертеж	95
1.435.9-36.93.2-03.02.11	Ось	96
1.435.9-36.93.2-03.02.12	Направляющая	96
1.435.9-36.93.2-03.02.01	Ролик	97
1.435.9-36.93.2-03.02.02	Пружина	97
1.435.9-36.93.2-03.02.03	Прокладка	98
1.435.9-36.93.2-03.02.04	Крышка	98
1.435.9-36.93.2-03.03.00	Упор	99
1.435.9-36.93.2-03.03.00СБ	Упор. Сборочный чертеж	99
1.435.9-36.93.2-03.04.00	Корпус подшипника	100
1.435.9-36.93.2-03.04.00СБ	Корпус подшипника. Сборочный чертеж	100
1.435.9-36.93.2-03.04.01	Корпус	101
1.435.9-36.93.2-03.02.05	Шайба	101
1.435.9-36.93.2-03.05.00	Корпус подшипника	102
1.435.9-36.93.2-03.05.00СБ	Корпус подшипника. Сборочный чертеж	102
1.435.9-36.93.2-03.06.00	Рама	103
1.435.9-36.93.2-03.00.02	Втулка	103
1.435.9-36.93.2-03.06.00СБ	Рама. Сборочный чертеж	104
1.435.9-36.93.2-03.00.01	Звездочка	105
1.435.9-36.93.2-03.00.03	Крышка подшипника	106
1.435.9-36.93.2-03.00.04	Вал	106
1.435.9-36.93.2-03.00.05	Полумуфта	107
1.435.9-36.93.2-03.00.06	Палец	108
1.435.9-36.93.2-03.00.07	Упругая втулка	108

Изм.	Кол. уч.	Лист	№ док.	Подпись	Дата	1.435.9-36.93.2	Лист 2

Копировал Стрельцова Ц00166-02 4 Формат А3

Обозначение документа	Наименование	Стр.
1435.9-36.93.2-03.00.08	Полумуфта	109
1435.9-36.93.2-03.00.09	Площадка	110
1435.9-36.93.2-03.00.11	Вал	110
1435.9-36.93.2-04.00.00	Стойка	111
1435.9-36.93.2-04.00.00СБ	Стойка. Сборочный чертеж	111
1435.9-36.93.2-04.01.00	Опора	111
1435.9-36.93.2-04.01.00СБ	Опора. Сборочный чертеж	111
1435.9-36.93.2-04.01.10	Полупетля	119
1435.9-36.93.2-04.01.10СБ	Полупетля. Сборочный чертеж	119
1435.9-36.93.2-04.00.01	Обрамление	120
1435.9-36.93.2-04.00.12	Уголок	120
1435.9-36.93.2-05.00.00	Направляющая нижняя	121
1435.9-36.93.2-05.00.00СБ	Направляющая нижняя. Сборочный чертеж	122
1435.9-36.93.2-06.00.00	Направляющая боковая	123
1435.9-36.93.2-06.00.00СБ	Направляющая боковая. Сборочный чертеж	124
1435.9-36.93.2-05.00.01	Упор	125
1435.9-36.93.2-07.00.00	Блок выключателей путевых	125
1435.9-36.93.2-07.00.00СБ	Блок выключателей путевых Сборочный чертеж	126
1435.9-36.93.2-07.00.01	Основание	126
1435.9-36.93.2-00.00.04	Нащельник	127
1435.9-36.93.2-00.00.02	Прокладка	127
1435.9-36.93.2-00.00.03	Планка	127
1435.9-36.93.2-00.00.04	Планка	127

Обозначение документа	Наименование	Стр.
1435.9-36.93.2-00.00.00 ВМ	Ведомость расхода материалов	129

1. Требования к конструкции

1.1. Ворота откатные с калиткой с полотном из различных материалов должны изготавливаться по рабочим чертежам серии 1.435.9-36.93.2 и 1.435.9-36.93.3 в соответствии с настоящим техническим описанием.

1.2. Полотно должно перемещаться по монорельсу свободно, без заеданий. В конструкции полотна должно быть предусмотрено переключение с механизированного перемещения на ручное.

1.3. Сопротивление теплопередаче полотна должно быть не менее 1,10 $м^2 \cdot ч \cdot °С/ккал$.

1.4. Воздухопроницаемость ворот должна быть не более $G^H = 10 кг/м^2 \cdot ч$.

1.5. Все металлические поверхности должны иметь защитно-декоративное покрытие.

1.6. Конструкция ворот должна подвергаться следующим испытаниям:

– типовым – при подготовке производства или изменений конструкции ворот по утвержденной программе и методике испытаний, разработанной заводом-изготовителем;

– приемно-сдаточным – при серийном и массовом производстве – по техническим требованиям.

1.7. Завод-изготовитель должен изготовить и испытать опытные образцы ворот в точном соответствии с чертежами и техническим описанием. Серийное или массовое производство ворот разрешается только после утверждения акта испытания опытных образцов с выводами, характеризующими качество изготовления и стабильность работы ворот.

2. Требования к материалам.

Качество материалов должно соответствовать требованиям государственных или отраслевых стандартов, или технических условий. Соответствие применяемых материалов предъявляемым требованиям должно подтверждаться стандартами заводов-поставщиков, а при их отсутствии – данными испытаний заводской лаборатории.

3. Требования к деталям.

3.1. Заготовки из фасонного проката должны быть очищены от загрязнений, коррозии и заусенцев любым способом, не ухудшающим структуру металла и не понижающим прочность деталей.

3.2. В металлических деталях, имеющих механи-

| | | |

чески обработанные поверхности, чистота обработки должна соответствовать классу чистоты, указанному в чертежах, и выполняться в соответствии с ГОСТ 2789-73. Для деталей, с чистотой обработки не указанной на чертежах, чистота поверхности должна быть не ниже $R_z 80$ по ГОСТ 2789-73. Риски и царапины на поверхностях этих деталей не допускаются. Острые кромки должны быть притуплены.

3.3. Неуказанные в чертежах предельные отклонения размеров: H14; h14; $\pm \frac{\text{УТ14}}{2}$ СТ СЭВ 144-75.

3.4. Непрямолинейность линейных элементов должна быть не более 1мм на длине 1м и 2мм на всей длине.

3.5. Технология изготовления деталей и сборочных единиц ворот должна обеспечить их взаимозаменяемость.

3.6. Детали, изготовленные из резины, не должны иметь вмятин, надрывов и более одной склейки по длине детали.

3.7. В деталях, изготовленных из дерева, не допускаются трещины, расслоения, коробления, заусенцы, побитость и помятость кромок.

3.8. Сварные швы должны быть ровной толщины, без перекосов, шлаковых и других дефектов.

4. Требования к сборке.

4.1. Поступающие на сборку детали должны быть очищены от стружки, загрязнений, иметь клейма ОТК и другие сопроводительные документы, удостоверяющие их качество.

4.2. Сборка должна производиться на участке, оборудованном приспособлениями, обеспечивающими точность, указанную в чертежах.

4.3. При сборке деталей не допускается применение прокладок, клиньев и прочих компенсаторов, не предусмотренных чертежами.

4.4. Все резьбовые соединения должны быть затянуты до отказа без перекоса сопрягаемых деталей. Все крепежные изделия не должны иметь повреждений.

4.5. Допускаемые отклонения габаритных размеров обрамления ворот ±5мм, косоугольность проема ворот полотна допускается в пределах поля допуска ($\pm \frac{\text{УТ14}}{2}$) на линейные размеры по ГОСТ 11472-69. Непрямолинейность полотна и направляющей монорельса не должна быть более 1,5мм на первый метр длины плюс 0,5мм на каждый последующий метр.

4.6. Подшипники перед сборкой промыть в горячем минеральном масле или бензине, а после уста-

Изм.	Лист	Лист	№ док.	Подпись	Дата	1.435.9-36.93.2-ТО	Лист 2

Копировал Стрельцова Ц 00166-02 7 Формат А3

новки в узле, смазать консистентной смазкой ЦИАТИМ-201 ГОСТ 6267-74.

4.7. Все трущиеся, посадочные и неокрашенные поверхности должны быть смазаны солидолом жировым Ж по ГОСТ 1033-79.

5. Требования к декоративно-защитным покрытиям

5.1. Поверхности, подлежащие окраске, должны быть очищены от масел, ржавчины, грязи и влаги, обезжирены и огрунтованы. Марка грунтовки выбирается заводом-изготовителем.

5.2. Элементы ворот должны быть огрунтованы только после проверки качества изготовления.

5.3. Огрунтованные и окрашенные поверхности должны быть ровными, гладкими, без подтеков и не иметь отслоений.

5.4. Цвет защитно-декоративного покрытия определяется проектировщиками и согласуется с заводом-изготовителем ворот.

6. Требования к маркировке.

Маркировка наносится водостойкой краской по трафарету. Размер шрифта - по ГОСТ 2930-62. При маркировании наносится условное обозначение ворот и штамп ОТК завода-изготовителя.

7. Требования к упаковке.

Упаковка производится по чертежам завода-изготовителя. Упаковка должна обеспечить сохранность изделий и механизацию погрузо-разгрузочных работ.

8. Требования к транспортировке.

Ворота должны перевозиться к месту монтажа в разобранном виде любым видом транспорта в положении, исключающем механическое повреждение ворот и попадание на них влаги: в горизонтальном - на подкладках по периметру полотна ворот; в вертикальном - в кассетах.

Формат	Зона	Поз.	Обозначение	Наименование	Кол. на испол. 1.435.9-36.93.2-00.00.00- –	01	02	03	Примечание
				Документация					
А3			1.435.9-36.93.2-ТО	Техническое описание					
А3			1.435.9-36.93.2-00.00.00 СБ	Сборочный чертеж					
А3			1.435.9-36.93.2-00.00.00 ВП	Ведомость покупных изделий					
А3			1.435.9-36.93.2-00.00.00 Э3	Схема электрическая принципиальная					
А3			1.435.9-36.93.2-00.00.00 Э4	Схема электрическая соединений шкафа управления. Доработка					
А3			1.435.9-36.93.2-00.00.00 Э5	Схема электрическая подключения					

Изм.	Кол.уч.	Лист	№док.	Подпись	Дата	1.435.9-36.93.2-00.00.00		
ГИП		Стрельцов				Ворота с полотнами из трехслойных металлических панелей	Стадия Р	Лист 2
Гл.спец.		Литвинова						Листов 2
Нач.отд.		Черепанов					НПО «Центрпроектстальконструкция»	
Н.контр.		Черепанов						

Копировал Стрельцова — Формат А4

Формат	Зона	Поз.	Обозначение	Наименование	Кол. на испол. 1.435.9-36.93.2-00.00.00- –	01	02	03	Примечание
А3			1.435.9-36.93.2-00.00.00 Э6	Схема электрическая расположения					
А3			1.435.9-36.93.2-00.00.00 ВМ	Ведомость расхода материалов					
				Сборочные единицы					
ГП		1	1.435.9-36.93.2-01.00.00	Полотно	1				
			-01	Полотно		1			
			-02	Полотно			1		
			-03	Полотно				1	
ГП		2	1.435.9-36.93.2-02.00.00	Калитка	1	1	1	1	
ГП		3	1.435.9-36.93.2-03.00.00	Монорельс с приводом	1				
			-01	Монорельс с приводом		1			
			-02	Монорельс с приводом			1		
			-03	Монорельс с приводом				1	
ГП		4	1.435.9-36.93-04.00.00	Стойка	1				
			-01	Стойка		1			
			-02	Стойка			1		

Инв. № подл. 6 | 01.06.21

Изм.	Кол.уч.	Лист	№док.	Подпись	Дата	1.435.9-36.93.2-00.00.00	Лист 2
							8

Копировал Стрельцова — Формат А4

Позиция	Элит	Поз.	Обозначение	Наименование	Кол. на испол. 1435.9-36.93.2-00.00.00-				Примечание
					—	01	02	03	
		4	-03	Стойка				1	
Н4		5	1435.9-36.93.2-05.00.00	Направляющая нижняя	1				
			-01	Направляющая нижняя		1			
			-02	Направляющая нижняя			1		
			-03	Направляющая нижняя				1	
Н4		6	1435.9-36.93.2-06.00.00	Направляющая боковая	1				
			-01	Направляющая боковая		1			
			-02	Направляющая боковая			1		
			-03	Направляющая боковая				1	
Н4		7	1435.9-36.93.2-07.00.00	Блок выключателей путевых	1	1	1	1	
				Детали					
Н4		8	1435.9-36.93.2-00.00.01	Ноцельник	1				
			-01	Ноцельник		1			
			-02	Ноцельник			1		
			-03	Ноцельник				1	

Позиция	Элит	Поз.	Обозначение	Наименование	Кол. на испол. 1435.9-36.93.2-00.00.00				Примечание
					—	01	02	03	
		9	1435.9-36.93.2-00.00.01-04	Ноцельник	1	1	1	1	
Н4		10	1435.9-36.93.2-00.00.02	Прокладка	1	1	1	1	
Н4		11	1435.9-36.93.2-00.00.03	Планка	1	1	1	1	
Н4		12	1435.9-36.93.2-00.00.04	Планка	1	1	1	1	
Н4		13	1435.9-36.93.2-00.00.05	Наклодка	1	1	1	1	
		14	1435.9-36.93.2-00.00.05-01	Наклодка	1	1	1	1	
Н4		15	1435.9-36.93.2-00.00.06	Упор	1	1	1	1	
		16	1435.9-36.93.2-00.00.05-03	Наклодка	1	1	1	1	
				Стандартные изделия					
				Болты ГОСТ 7798-70					
		18		М6-8g х 20.58.01.20	4	4	4	4	
		19		М6-8g х 30.58.01.20	4	4	4	4	
		20		М10-8g х 40.58.01.20	2	2	2	2	
		21		М16-8g х 45.58.01.20	2	2	2	2	
				Гойка ГОСТ 5915-70					
		22		М6-Н.5.01.20	8	8	8	8	
		23		М10-Н.5.01.20	2	2	2	2	

Rz 80 (√)

Рис. 1

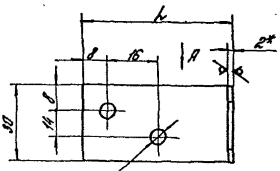

Рис. 2 Остальное - см. Рис. 1

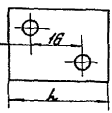

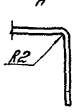

Обозначение	Рис.	L, мм	Масса, кг
1.435.9-36.93.2-00.00.05		72	0,04
-01	1	40	0,03
-02		36	0,029
-03	2	40	0,018

1* Размер для справок.

2. Неуказанные предельные отклонения размеров: H14; h14; ± IT14/2.

1.435.9-36.93.2-00.00.05

Накладка

Лит. | Масса | Масштаб
Р | 0,04 | —

Лист 1 | Листов 1

Материал Ст3 ГОСТ 380-94 / Ст3 ГОСТ 16523-89

Лист Б-ПН-Б.О ГОСТ 82003-80 / ЭА 36084-ЭА 3пс6-Б ГОСТ 16523-89

А.П. ЦИНЛЯПРОЕКТЭЛЕКТРОМОНТАЖ

Ц 00166-02 11

Копировал Стрельцова

Формат А4

Изм. Кол. Лист № докум. Подп. Дата

Инв. № подл. | Подпись и дата | Взам. инв. №

Обозначение

Наименование

Кол. на 1 прим.

Примечание

Обозначение	Наименование	Кол. на 1 прим.	Примечание
	— 01.02.05		
	М16-7Н.5.01.20	1	
	Шайба 7007164.02.40	1	
	6.65Г.02.9	8	
	10.65Г.02.9	2	
	Шайба 16.01.пс.5.01.20	2	
	ГОСТ 11371-78	1	
	Шплинт 6.19.05-Р	1	
	ГОСТ 31322-81	1	
	Шурупы 1-4.1.40	1	
	ГОСТ 1144-80	20	
		20	
		20	

1.435.9-36.93.2-00.00.00

Лит. | Масса | Масштаб

Лист | Листов

Копировал Стрельцова

Формат А4

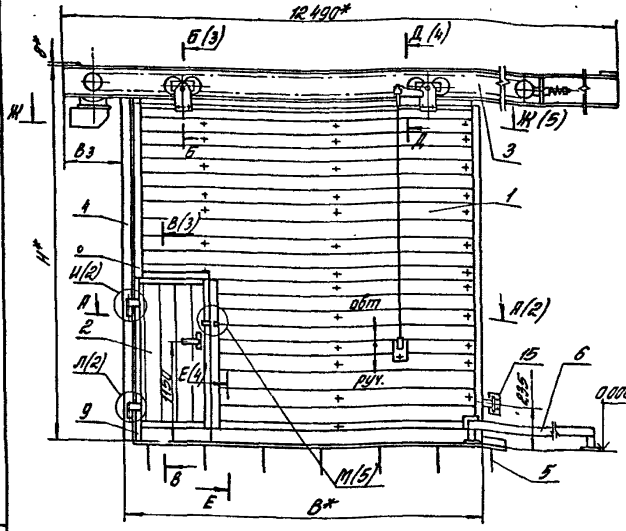

1.* Размеры для справок.
2. Окончательно выставить на монорельсе (поз.3) натяжной ролик, обеспечив натяжку цепи.
3. Окончательно отрегулировать положение путевых выключателей в проеме ворот и стойке (поз.4) относительно полотна ворот (поз.1) и калитки (поз.2)
4. Неуказанные предельные отклонения размеров: $\pm \frac{IT14}{2}$.
5. Рекомендуемое защитно-декоративное покрытие наружных поверхностей - эмаль атмосферостойкая типа ПФ-115 по ГОСТ 6465-76, III. Б/1.
6. Открывание и закрывание ворот должно производится с усилием, не превышающим:
   для калитки - 50Н;
   для полотна - 150Н.
7. В конструкции ворот использованы:
   а.с. № 1273483.

Обозначение	Марка ворот	H_1^* мм	B_1^* мм	B_1^*, мм	B_1^* м²	B_3, мм	Масса, кг
1.435.9-36.93.2-00.00.00	ВОК-С-30×30-УХЛ	3402	3935	3220	2212	15.20	895.0
-01	ВОК-С-36×36-УХЛ	4016	3935	3820	2812	1220	976.0
-02	ВОК-С-42×42-УХЛ	4616	4535	4420	3412	620	1088.0
-03	ВОК-С-48×54-УХЛ	5216	5135	5020	4012	620	1250.0

Изм.	Кол. уч.	Лист	№ док.	Подпись	Дата
ГИП		Логарева			
Гл.спец.		Кононенко			
Вер.инж.		Егорова			
Н.контр.		Антонова			

1.435.9-36.93.2-00.00.00 СБ

Ворота с полотнами из трехслойных металлических панелей (боковые) чертеж

Стадия	Масса	Масштаб
Р	см. табл.	—
Лист 1	Листов 5	

ЦНИИПромзданий

Ц00166-02 12

Копировал Стрельцова

Формат А3

Инв.№ подл. | Подпись и дата | Взам.инв.№

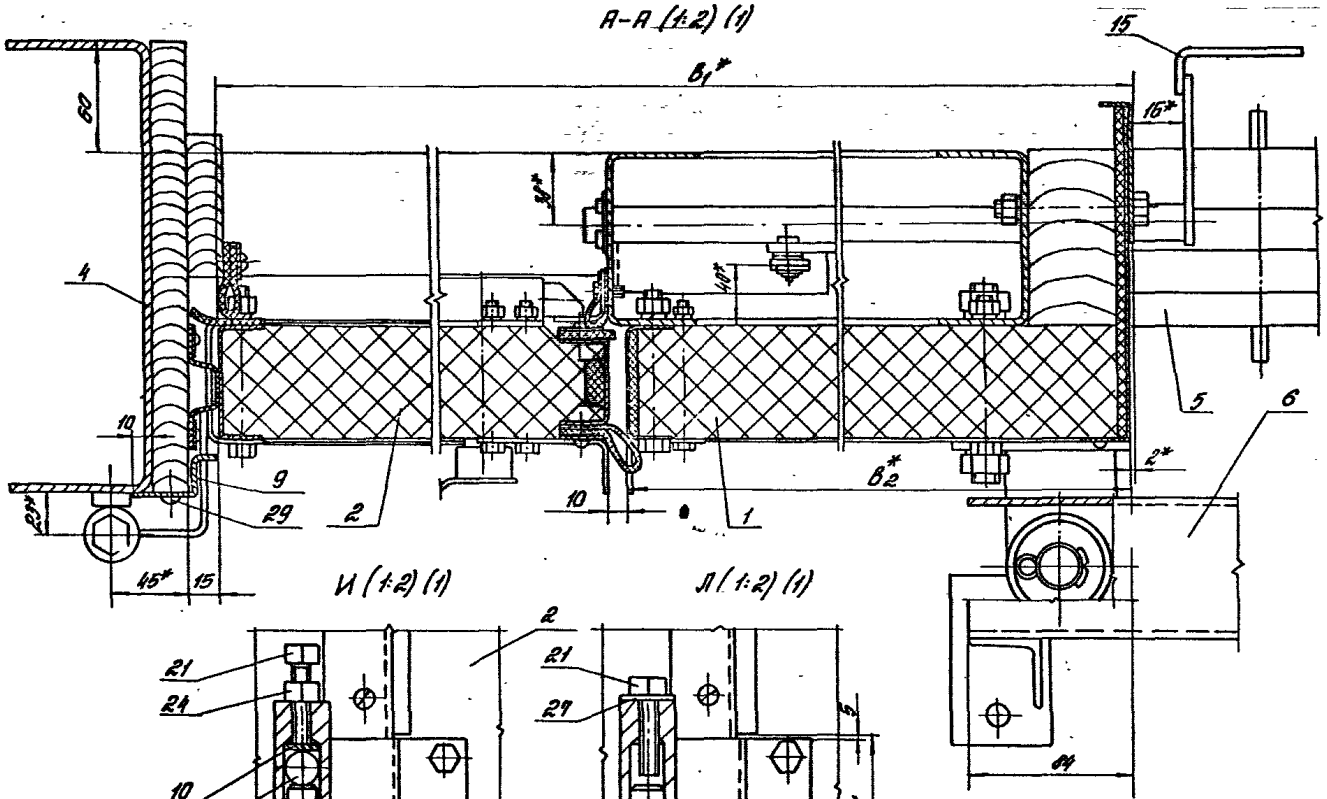

Изм.	Кол. уч.	Лист	№ док.	Подпись	Дата

1435.9-36.93.2-00.00.00СБ

Лист 2

Копировал Стрельцова. Формат А3

Б-Б (1:2) (1)

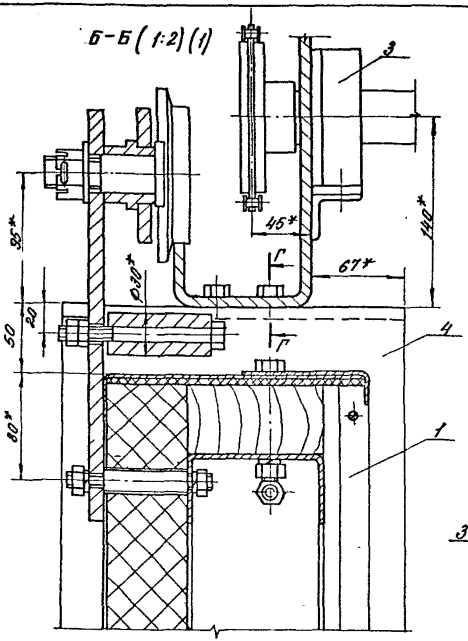

В-В (1:2) (1)

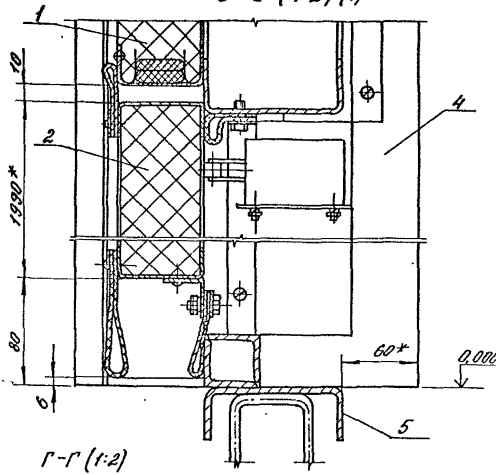

Г-Г (1:2)

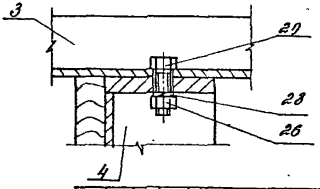

Инв.№ подл. | Подпись и дата | Взам.инв.№

Изм.	Кол.уч.	Лист	№док.	Подп.	Дата	1.435.9-36.93.2-00.00.00СБ	Лист 3

Копировал: Попова 400166-02 14 Формат А3

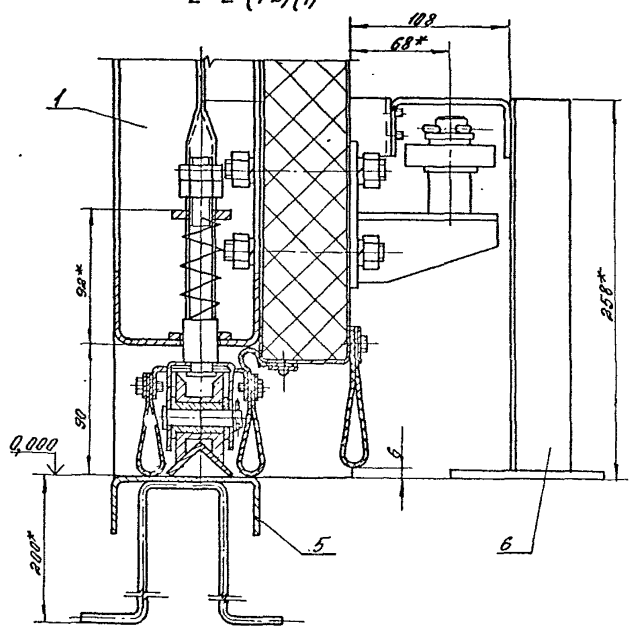

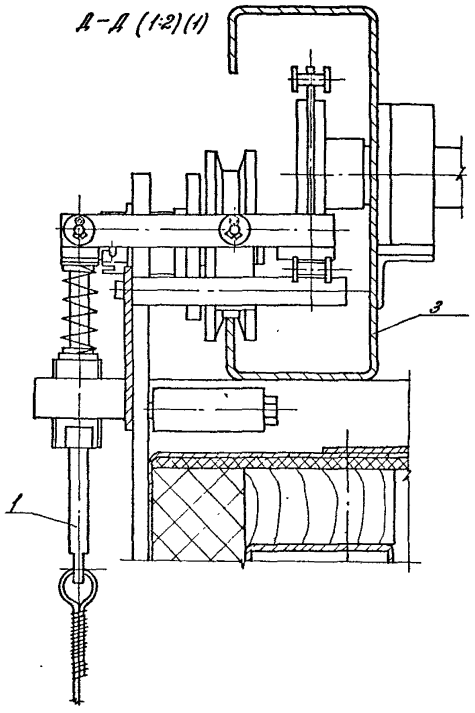

Инв. № подл. | Подпись и дата | Взам. инв. №

Изм.	Кол.уч.	Лист	№ док.	Подпись	Дата	1.435.9-36.93.2-00.00.00 СБ	Лист 4

Ц 00166-02 15

Копировал Лапехо Формат А3

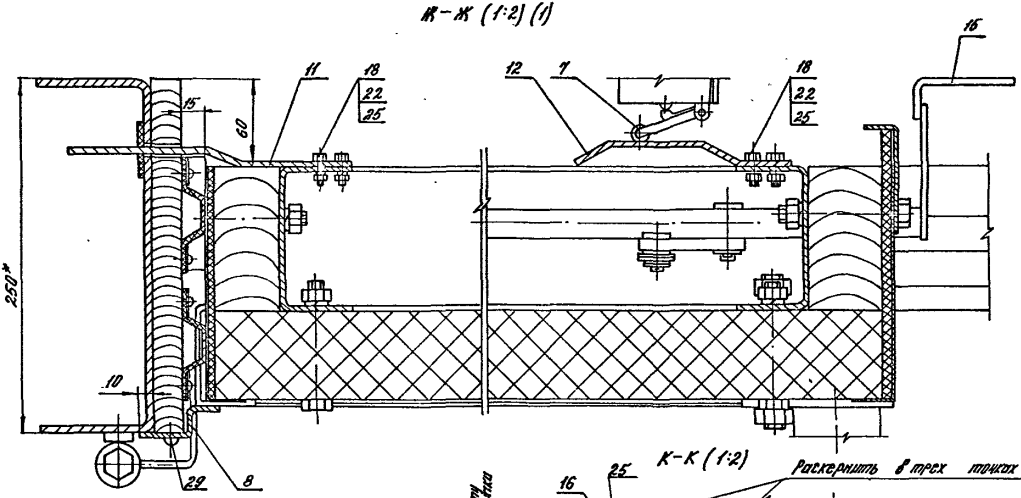

Инв.№ подл.	Подпись и дата	Взам.инв.№

Изм.	Кол.	Лист	№док.	Подпись	Дата	1.435.9-36.93.2-00.00.000Б	Лист 5

Ц 00166-02 16

Копировал: Лапина

Формат А3

Номер отдела	Наименование	Код ОКП	Обозначение документа на поставку	Поставщик	Кол. на исполн. 1.435.9-36.93.2-00.00.00						Примечание
					—	01	02	03	04	05	
1	Выключатель путевой		ГОСТ 9601-84Е	Электроаппаратный							
2	ВПК 2112 У2, ход вправо			завод г. Харьков	1	1	1	1			
3	ВПК 2112 У2, ход влево				2	2	2	2			
4											
5	Кабель КРПГ 3х2,5		ГОСТ 24334-80Е		17,5	17,5	17,5	17,5			м
6	Канат 2,8-Г-I-С-Н-160		ГОСТ 3062-80		1,94	2,54	3,14	4,34			м
7											
8	Муфта ТР2		ТУ36-1447-82Е	Красноярский завод							
9				электромонтажных изделий	8	8	8	8			
10	Металлорукав РЗЦ-Х		ТУ22-5670-83Е	Завод „Металлорукав"							
11	ф10			г. Москва	7,5	7,5	7,5	7,5			м
12	ф11				7,0	7,0	7,0	7,0			м
13	ф25				26	26	26	26			м
14											
15	Патрубки вводные		ТУ36-1447-82Е	Красноярский завод							
16				электромонтажных изделий	8	8	8	8			
17	Провод с алюминиевой		ГОСТ 6323-79Е	Подольсккабель	100	100	100	100			м
18	жилой и поливинилхлоридной										
19	изоляцией АПВ 1х2,5										
20											
21	Шкаф управления		ТУ16-536.042-76	Каспский электроапп-							
22	ШУ 5401-03 В2Б			ратный завод г. Каспи							
23	$U_{сил\ цепи}$ = 380В; $U_{упр}$ = 220В			или Алма-Атинский завод							
24	Номинальный ток – 2А			Низковольтовой аппаратуры	1	1	1	1			
25											
26	Мотор-редуктор		ТУ2-056-232-85	Псковский завод							
27	1МЦ2С-63-35,5-0,75-Р6110ЦУ3			механических приводов	1	1	1	1			
28											
29	Звена С-ПР-15,875-2270		ГОСТ 13568-75		1	1	1	1			
30	Цепь ПР-15,875-2270-1		ГОСТ 13568-75		14,5	16,3	17,5	19,9			м

Изм.	Кол.	Лист	№ док.	Подпись	Дата
ГИП		Погорелов			
Гл.спец.		Кубышев			
Н.контр.		Погорелов			

1.435.9-36.93.2-00.00.00 ВП

Ведомость покупных изделий

Стадия	Лист	Листов
Р	1	4

ЛПЦНИИПРОМЗДАНИЙ

Инв. № подл. | Подпись и дата | Взам. инв. №

Копировал Стрельцова

Ц00166-02 17

Формат А3

№ строки	Наименование	Код ОКП	Обозначение документа на поставку	Поставщик	Код на исполн. 1435.9-36.93.2-00.00.00- —	01	02	03	04	05	Примечание
1	Крепежные изделия										
2	Болты	12Я 200	ГОСТ 7798-70								
3	М6-8g х 16.58.01.20				18	18	18	18			
4	М6-8g х 20.58.01.20				4	4	4	4			
5	М6-8g х 25.58.01.20				3	3	3	3			
6	М6-8g х 80.58.01.20				4	4	4	4			
7	М8-8g х 30.58.01.20				11	11	11	11			
8	М10-8g х 30.58.01.20				4	4	4	4			
9	М10-8g х 40.58.01.20				2	2	2	2			
10	М10-8g х 60.58.01.20				7	7	7	7			
11	М10-8g х 80.58.01.20				54	68	80	100			
12	М12-8g х 110.58.01.20				3	3	3	3			
13	М16-8g х 145.58.01.20				2	2	2	2			
14	М20-8g х 60.58.01.20				12	12	12	12			
15											
16	Винт самонарезающий		ТУ 36-2142-78	Кореевский ЗОК							
17	В6 х 14				34	38	42	46			
18	В6 х 25				11	13	15	19			
19	Винт 2М5-8g х 45.58.01.20	12Я 401	ГОСТ 1491-80		6	6	6	6			
20	Винт М6-8g х 16.58.01.20	12Я 401	ГОСТ 17475-80		6	6	6	6			
21	Винт М8-8g х 16.58.01.20	12Я 401	ГОСТ 1477-84		2	2	2	2			
22											
23	Гайка М10-7Н.5.01.20	12Я 300	ГОСТ 25.24-70		6	6	6	6			
24	Гайки	12Я 300	ГОСТ 5915-70								
25	М5-7Н.5.01.20				6	6	6	6			
26	М6-7Н.5.01.20				19	19	19	19			
27	М8-7Н.5.01.20				11	11	11	11			
28	М10-7Н.5.01.20				67	81	93	113			
29	М12-7Н.5.01.20				23	23	23	23			
30	М16-7Н.5.01.20				7	7	7	7			
31	М20-7Н.5.01.20				12	12	12	12			

Инв. № подл. | Подпись и дата | Взам. инв. №

Позиция по спецификации	Наименование	Код ОКП	Обозначение документа на поставку	Поставщик	Кол. на исполн. 1.435.9-36.93.2-00.00.00- —	01	02	03	04	05	Примечание
1	Гайка М16-7Н.5.01.20	128 300	ГОСТ 5915-70		2	2	2	2			
2	Гайки	127 300	ГОСТ 5919-73								
3	М16-7Н.5.01.20				4	4	4	4			
4	М24-7Н.5.01.20				2	2	2	2			
5											
6	Заклепка кондукторованная		ТУ36-2088-85	Киреевский ЗОК	146	162	184	198			
7	3К-12										
8											
9	Кольца замковое 50		ГОСТ 2833-77		2	2	2	2			
10	Кольцо 25-30		ГОСТ 13940-86		1	1	1	1			
11	Кольцо 1А40		ГОСТ 13941-86		4	4	4	4			
12											
13	Оси		ГОСТ 9650-80								
14	22-10h.12х25				5	5	5	5			
15	22-10h.12х36				3	3	3	3			
16	22-1Rh.12х55				1	1	1	1			
17	Подшипник 60203		ГОСТ 7242-81		4	4	4	4			
18	Подшипники		ГОСТ 8338-75								
19	206				1	1	1	1			
20	207				2	2	2	2			
21											
22	Шарик 6-7,9 05-Р		ГОСТ 3722-81		1	1	1	1			
23											
24	Шайбы	128 600	ГОСТ 6402-70								
25	5.65Г.02.9										
26	6.65Г.02.9				6	6	6	6			
27	8.65Г.02.9				28	28	28	28			
28	10.65Г.02.9				11	11	11	11			
29	12.65Г.02.9				73	87	99	119			
30	16.65Г.02.9				12	12	12	12			
31	20.65Г.02.9				4	4	4	4			
32					12	12	12	12			
33											
34											

Инв. № подл. | Подпись и дата | Взам. инв. №

Изм. Кол. уч. Лист № док. Подпись Дата

1.435.9-36.93.2-00.00.00 ВП

Лист 3

Копировал Стрельцова

Ц 00166-02 13

Формат А3

Номер строки	Наименование	Код ОКП	Обозначение документа на поставку	Поставщик	Кол. на испол. 1.435.9-36.93.2-00.00.00- —	01	02	03	04	05	Примечание
1	Шайба	128 600	ГОСТ 11371-78								
2	10. 01. пс 6. 01. 20				27	27	27	27			
3	12. 01. пс 6. 01. 20				2	2	2	2			
4	16. 01. пс 6. 01. 20				5	5	5	5			
5	22. 01. пс 6. 01. 20				2	2	2	2			
6	24. 01. пс 6. 01. 20				2	2	2	2			
7											
8	Шплинты	128 700	ГОСТ 397-79								
9	2,5 х 18. 001				10	10	10	10			
10	3,2 х 18. 001				1	1	1	1			
11	4 х 36. 001				4	4	4	4			
12	4 х 45. 001				1	1	1	1			
13	5 х 45. 001				3	3	3	3			
14											
15	Штифты		ГОСТ 3128-70								
16	5т 6 х 30				2	2	2	2			
17	5т 6 х 45				1	1	1	1			
18	5т 6 х 50				3	3	3	3			
19											
20	Шпонки		ГОСТ 23360-78								
21	8 х 7 х 56				1	1	1	1			
22	10 х 8 х 35				1	1	1	1			
23											
24	Шурупы	128 401	ГОСТ 1144-80								
25	1-4 х 20				57	68	77	105			
26	1-4 х 30				2	2	2	2			
27											
28											
29											
30											
31											
32											
33											
34											

Инв. № подл. | Подпись и дата | Взам. инв. №

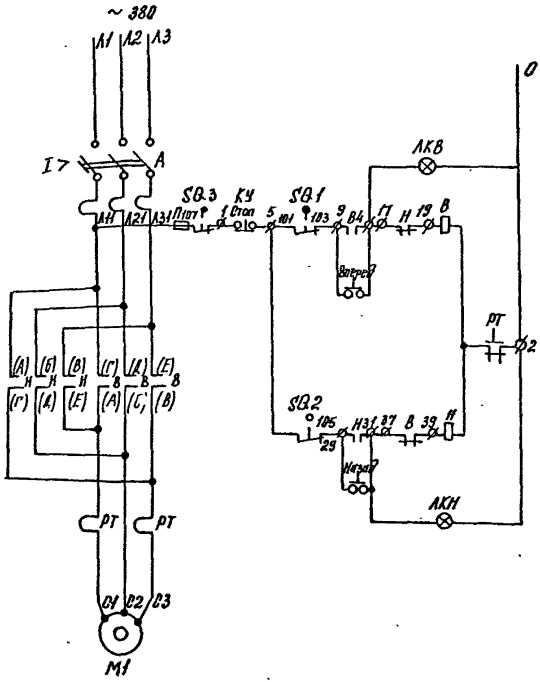

Таблица состояний путевых выключателей

Обозначение	Срабатывание
SQ1	При полном открывании ворот
SQ2	При полном закрывании ворот
SQ3	При закрытии калитки

Поз. обозначение	Наименование	Кол.	Примечание
	Шкаф управления ШУ 5401-0382Б		Jн=2А; Uглав=380в
	ТУ 16-536.042-76	1	Uупр.=220в
А			
П			
КУ			
В			
Н			
РТ			
ЛКВ			
ЛКН			
	Выключатель путевой конечный		
	ВПК 2112У2. ступень 2 ГОСТ 9601-84Е		
SQ1	Ход вправо	1	
SQ2	Ход влево	1	
SQ3	Ход влево	1	
М1	Мотор-редуктор 1МЦ2С-63-35,5-0,75		
	PG 110ЦУ3 ТУ2-056-232-85	1	

Изм.	Кол.	Лист	Nдок.	Подпись	Дата
Гип	Погорелов				
Вд. спец	Лукашевич				
Н. контр.	Погорелов				

1.435.9-36.93.2-00.00.00. Э3

Схема электрическая принципиальная

Стадия	Масса	Масштаб
Р	—	—

Лист | Листов 1

АП ЦНИИПРОМЗДАНИЙ

Инв. № подл. | Подпись и дата | Взам. инв. №

Копировал: Палеха

Ц 00166-02 21

формат А3

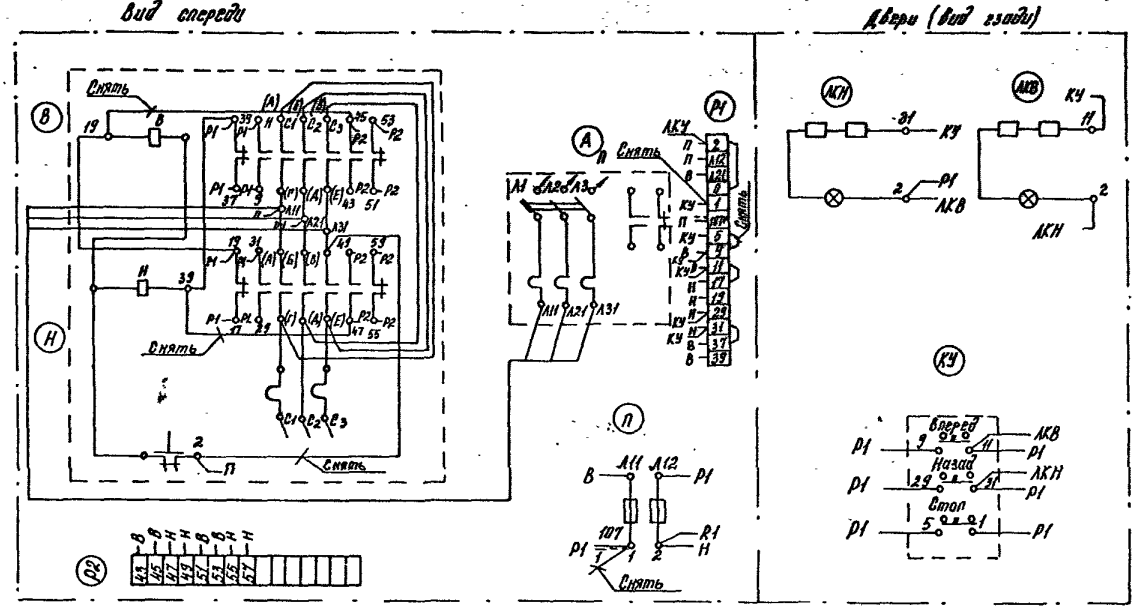
Вид спереди
Двери (вид изнутри)
Снять
Снять
Снять

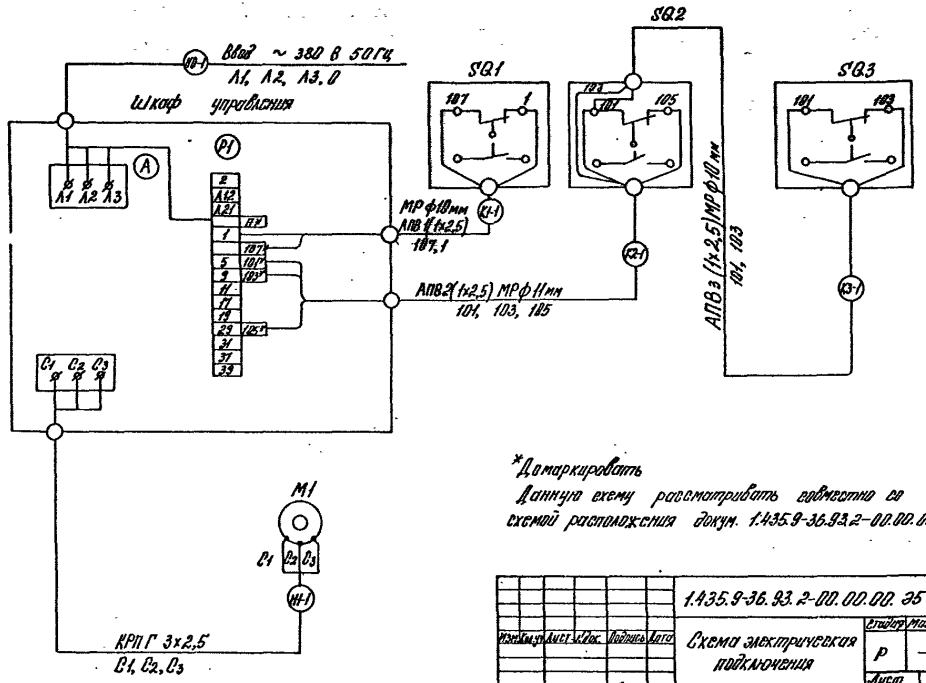

*Демаркировать

Данную схему рассматривать совместно со схемой расположения докум. 1.435.9-36.93.2-00.00.00 Э6.

						1.435.9-36.93.2-00.00.00. Э5			
Изм.	Кол.уч.	Лист	№док.	Подпись	Дата	Схема электрическая подключения	Стадия	Масса	Масштаб
							Р	—	—
							Лист	Листов 1	
Гип		Погорелов					АП. ЦНИИПРОМЗДАНИЙ		
Рд.спец.		Лукашевич							
Н.контр.		Погорелов							

Ц 00166-02 23

Копировал: Палеха

формат А3

Инв.№ подл. | Подпись и дата | Взам.инв.№

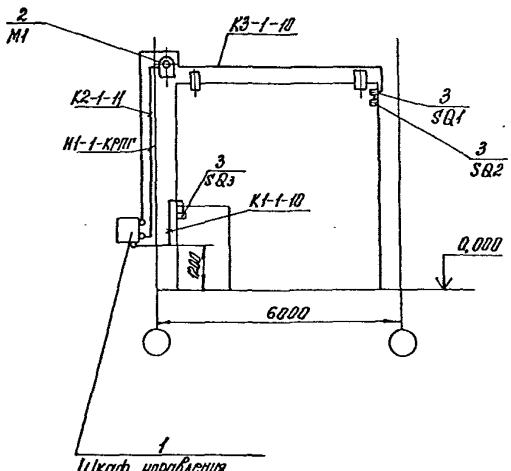

Поз. обозначение	Наименование	Кол.	Примечание
1	Шкаф управления ШУ 5401-0382Б		
	ТУ 16-536 042-76	1	$J_н$=2А; $И_{гл}$=3808
2	Мотор-редуктор 1МЦ2С-63-35,5-0,75		
	PG-110ЦУ3ТУ2-056-232-85		
3	Выключатель путевой ВПК 2112У2		
	ГОСТ 9681-84Е		
	Металлорукав РЗЦ-Х		
	ф10	9	м
	ф11	3	м
	Кабель КРПГ 3×2,5 ГОСТ 24334-80Е	5	м

Кабель К3-1 крепить к ригелю полосками К404 точечной сваркой с шагом 300÷100 мм

Изм	Кол.уч	Лист	№док	Подпись	Дата	1.435.9-36.93.2-00.00.00.ЭЕ			
						Схема электрическая расположения	Стадия	Масса	Масштаб
							Р	—	—
							Лист	Листов 1	
ГИП		Погорелов					АП ЦНИИПРОМЗДАНИЙ		
Гл спец		Лукашевич							
Н контр		Погорелов							

Ц 00166-02 24

Копировал: Палеха

формат А3

Инв.№ подл. | Подп. и дата | Взам.инв.№

Инв. № подл.	Подпись и дата	Взам. инв. №

Формат	Зона	Поз.	Обозначение	Наименование	Кол. на исполн. 1.435.9-36.93.2-01.00.00-										Примечание
					—	01	02	03							
				Документация											
А3			1.435.9-36.93.2-01.00.00СБ	Сборочный чертеж	X	X	X	X							
				Сборочный чертеж											
А4		1	1.435.9-36.93.2-01.01.00	Каркас	1										
			-01	Каркас		1									
			-02	Каркас			1								
			-03	Каркас				1							
А4		2	1.435.9-36.93.2-01.02.00	Уплотнение подвижное	1										
			-01	Уплотнение подвижное		1									
			-02	Уплотнение подвижное			1								

Изм	Кол.уч	Лист	N док	Подпись	Дата	1.435.9-36.93.2-01.00.00		
						Полотно	Стадия	Лист	Листов
							Р	1	10
РНП	Погорелов						АП ЦНИИПРОМЗДАНИЙ		
Пл.спец.	Лукашевич								
Н.контр.	Погорелов								

Копировал: Палеха

формат А4

Инв. № подл.	Подпись и дата	Взам. инв. №

Формат	Зона	Поз.	Обозначение	Наименование	Кол. на исполн. 1.435.9-36.93.2-01.00.00-										Примечание
					—	01	02	03							
			-03	Уплотнение подвижное				1							
А4		3	1.435.9-36.93.2-01.03.00	Подвеска	1	1	1	1							
		4	1.435.9-36.93.2-01.03.00-01	Подвеска	1	1	1	1							
А4		5	1.435.9-36.93.2-01.04.00	Ролик	1	1	1	1							
А4		6	1.435.9-36.93.2-01.05.00	Ролик нижний	1	1	1	1							
А4		7	1.435.9-36.93.2-01.06.00	Ручка	1	1	1	1							
				Детали											
А4		8	1.435.9-36.93.2-01.06.05	Пластина	1	1	1	1							
А4		9	1.435.9-36.93.2-01.00.01	Шпилька	6	6	6	6							
		10	1.435.9-36.93.2-01.00.01-02	Шпилька	2	2	2	2							
А4		11	1.435.9-36.93.2-01.00.02	Обрамление	1										
			-01	Обрамление		1									
			-02	Обрамление			1								
			-03	Обрамление				1							
		12	1.435.9-36.93.2-01.00.02-04	Обрамление	1										
			-05	Обрамление		1									
			-06	Обрамление			1								

Изм.	Кол.уч	Лист	N док	Подпись	Дата	1.435.9-36.93.2-01.00.00	Лист
							2

Копировал: Палеха

формат А4

Ц00166-02 25

Инв. № подл.	Подпись и дата	Взам. инв. №

Формат	Зона	Поз	Обозначение	Наименование	Кол. на исполн. 1.435.9-36.93.2-01.00.00-										Примечание
					—	01	02	03							
			-07	Обрамление				1							
		13	1.435.9-36.93.2-01.00.02-08	Обрамление	1										
			-09	Обрамление		1									
			-11	Обрамление			1								
			-12	Обрамление				1							
А4		14	1.435.9-36.93.2-01.00.03	Обвязка	1										
			-01	Обвязка		1									
			-02	Обвязка			1								
			-03	Обвязка				1							
		15	1.435.9-36.93.2-01.00.03-04	Обвязка	1	1	1	1							
		16	1.435.9-36.93.2-01.00.03-05	Обвязка	1	1	1	1							
А4		17	1.435.9-36.93.2-01.00.04	Обрамление	1										
			-01	Обрамление		1									
			-02	Обрамление			1								
			-03	Обрамление				1							
		18	1.435.9-36.93.2-01.00.04-04	Обрамление	1										
			-05	Обрамление		1									
			-06	Обрамление			1								
			-07	Обрамление				1							

Изм.	Кол. уч.	Лист	№ док.	Подпись	Дата	1.435.9-36.93.2-01.00.00	Лист 3

Копировал Стрельцова Формат А4

Инв. № подл.	Подпись и дата	Взам. инв. №

Формат	Зона	Поз	Обозначение	Наименование	Кол. на исполн. 1.435.9-36.93.2-01.00.00-										Примечание
					—	01	02	03							
А4		19	1.435.9-36.93.2-01.00.05	Панель		1									
			-01	Панель			1								
			-02	Панель				1							
				Планка											
				ОЦ Б-ПН-0,8 ГОСТ 19904-90 / Ст3кп-ОН-АТП-1 ГОСТ 14959-80											
5Ч		20	1.435.9-36.93.2-01.00.06	(20×990) h14; Rz80	2	2	2	2							0,11кг
5Ч		21	1.435.9-36.93.2-01.00.07	(20×2206) h14; Rz80	2										0,27кг
			-01	(20×2806) h14; Rz80		2									0,35кг
			-02	(20×3406) h14; Rz80			2								0,37кг
			-03	(20×4006) h14; Rz80				2							0,5кг
5Ч		22	1.435.9-36.93.2-01.00.08	(20×900) h14; Rz80	1	1	1	1							0,1кг
				Полотно											
				Панель 1ПТСL 1016.61-С0,8											
				ГОСТ 23486-79											
5Ч		23	1.435.9-36.93.2-01.00.09	L = 3206-2,0; Rz80	1										57,1кг
			-01	L = 3806-2,0; Rz80		1									67,7кг
			-02	L = 4406-2,0; Rz80			2								79,3кг
			-03	L = 5006-2,0; Rz80				2							89,1кг

Изм.	Кол. уч.	Лист	№ док.	Подпись	Дата	1.435.9-36.93.2-01.00.00	Лист 4

Копировал Стрельцова Формат А3

4.00166-02 26

Инв.№ подл.	Подпись и дата	Взам. инв.№

Формат	Зона	Поз.	Обозначение	Наименование	Кол. на испол. 1.435.9-36.93.2-01.00.00- —	01	02	03							Примечание
Б4		24	1.435.9-36.93.2-01.00.11	L = 2204-2,0; Rz 80	2										39,2кг
			-01	L = 2804-2,0; Rz 80		2									49,9кг
			-02	L = 3404-2,0; Rz 80			2								60,6кг
			-03	L = 4004-2,0. Rz 80				2							71,2кг
				Уплотнение											
				Пластина I. рулон											
				ТМКЩ-Б1-2-2,9 ГОСТ 7338-90											
Б4		25	1.435.9-36.93.2-01.00.12	(215 х 2212) - 2,0	1										1,33кг
			-01	(215 х 2812) - 2,0		1									1,69кг
			-02	(215 х 3412) - 2,0			1								1,96кг
			-03	(215 х 4012) - 2,0				1							2,05кг
Б4		26	1.435.9-36.93.2-01.00.13	(105 х 1955) - 2,0	1	1	1	1							0,42кг
Б4		27	1.435.9-36.93.2-01.00.14	(115 х 930) - 2,0	1	1	1	1							0,25кг
Б4		28	1.436.9-36.93.2-01.00.15	(62 х 2000) - 2,0	1	1	1	1							0,35кг
				Уплотнение											
				Плостина I. рулон											
				ТМКЩ-Ст-5-2,9 ГОСТ 7338-90											
Б4		29	1.435.9-36.93.2-01.00.16	(190 х 3235) - 2,0	1										4,3кг
			-01	(190 х 3835) - 2,0		1									5,1кг

Инв.№ подл.	Подпись и дата	Взам. инв.№

Формат	Зона	Поз.	Обозначение	Наименование	Кол. на испол. 1.435.9-36.93.2-01.00.00- —	01	02	03							Примечание
			-02	(190 х 4435) - 2,0			1								5,8кг
			-03	(190 х 5035) - 2,0				1							6,7кг
Б4		30	1.435.9-36.93.2-01.00.17	(190 х 3096) - 2,0	1										4,1кг
			-01	(190 х 3710) - 2,0		1									4,9кг
			-02	(190 х 4310) - 2,0			1								5,57кг
			-03	(190 х 5510) - 2,0				1							7,3кг
Б4		31	1.435.9-36.93.2-01.00.18	(162 х 1036) - 2,0	1										1,17кг
			-01	(162 х 1650) - 2,0		1									1,87кг
			-02	(162 х 2250) - 2,0			1								2,53кг
			-03	(162 х 3450) - 2,0				1							3,9кг
				Прокладка											
				Плостина из пенорезины											
				ТУ 38. 106569-88											
Б4		32	1.435.9-36.93.2-01.00.19	(10 х 45 х 3206) - 2,0	3										0,17кг
			-01	(10 х 45 х 3886) - 2,0		2									0,21кг
			-02	(10 х 45 х 4406) - 2,0			3								0,25кг
			-03	(10 х 45 х 5006) - 2,0				4							0,28кг
Б4		33	1.435.9-36.93.2-01.00.21	(10 х 45 х 1000) - 2,0	1	1	1	1							0,056кг
Б4		34	1.435.9-36.93.2-01.00.22	(10 х 45 х 2204) - 2,0	3										0,12кг

Инв. № подл.	Подпись и дата	Взам. инв. №

Формат	Зона	Поз.	Обозначение	Наименование	Кол. на испол. 1.435.9-36.93.2-01.00.00 —	01	02	03							Примечание
		34	1.435.9-36.93.2-01.00.22-01	[10 х 45 х 2804)-2,0		3									0,15 кг
			-02	(10 х 45 х 3404)-2,0			5								0,19 кг
			-03	(10 х 45 х 4004)-2,0				3							0,22 кг
				Прокладка											
				Пленка п. тиоколовая											
				1 сорт ГОСТ 10354-82											
Б4		35	1.435.9-36.93.2-01.00.23	Мс.0,4х150х3206	1										0,17 кг
			-01	Мс.0,4х150х3806		1									0,2 кг
			-02	Мс.0,4х150х4406			1								0,24 кг
			-03	Мс.0,4х150х5006				1							0,27 кг
Б4		36	1.435.9-36.93.2-01.00.24	Мс.0,4х150х2956	1										0,16 кг
			-01	Мс.0,4х150х3570		1									0,19 кг
			-02	Мс.0,4х150х4170			1								0,23 кг
			-03	Мс.0,4х150х5370				1							0,29 кг
Б4		37	1.435.9-36.93.2-01.00.25	Мс.0,4х150х986	1										0,05 кг
			-01	Мс.0,4х150х1600		1									0,08 кг
			-02	Мс.0,4х150х2200			1								0,12 кг
			-03	Мс.0,4х150х3400				1							0,19 кг

Изм.	Кол.уч.	Лист	№ док.	Подпись	Дата	1.435.9-36.93.2-01.00.00	Лист 7

Разработал: Исаева — Проверил: А.Ф.

Инв. № подл.	Подпись и дата	Взам. инв. №

Формат	Зона	Поз.	Обозначение	Наименование	Кол. на испол. 1.435.9-36.93.2-01.00.00 —	01	02	03							Примечание
				Обкладки											
				Полиэтилен высокого давления первой марки ГОСТ 16337-77Е											
Б4		38	1.435.9-36.93.2-01.00.26	(100х50х3206)-2,0 Кз 2,00	1										12,0 кг
			-01	(100х50х3806)-2,0; Кз 2,00		1									14,2 кг
			-02	(100х50х4406)-2,0; Кз 2,00			1								16,5 кг
			-03	(100х50х5006)-2,0 Кз 2,00				1							18,7 кг
Б4		39	1.435.9-36.93.2-01.00.27	(100х50х2956)-2,0 Кз 2,00	1										11,1 кг
			-01	(100х50х3570)-2,0; Кз 2,00		1									13,3 кг
			-02	(100х50х4170)-2,0; Кз 2,00			1								15,6 кг
			-03	(100х50х5370)-2,0; Кз 2,00				1							20,1 кг
Б4		40	1.435.9-36.93.2-01.00.28	(100х50х986)-2,0; Кз 2,00	1										3,7 кг
			-01	(100х50х1600)-2,0; Кз 2,00		1									6,0 кг
			-02	(100х50х2200)-2,0; Кз 2,00			1								8,25 кг
			-03	(100х50х3400)-2,0; Кз 2,00				1							12,7 кг

Изм.	Кол.уч.	Лист	№ док.	Подпись	Дата	1.435.9-36.93.2-01.00.00	Лист 8

Разработал: Панин — Проверил: А.Ф.

Инв. № 12-99100 ГЧ

Инв. № подл. | Подпись и дата | Взам. инв. №

Формат	Зона	Поз.	Обозначение	Наименование	кол. на испол. 1.435.9-36.93.2-01.00.00 —										Приме-чание
					—	01	02	03							
				Стандартные изделия											
		43		Болт М10-8g×80.58.01.20											
				ГОСТ 7798-70	46	60	72	92							
		44		Винт самонарезающий											
				6,6×14 ТУ36-2142-78	18	18	18	18							
				Гайки ГОСТ 5915-70											
		45		М10-7Н.5.01.20	46	60	72	92							
		46		М12-7Н.5.01.20	12	12	12	12							
		47		М16-7Н.5.01.20	4	4	4	4							
		48		Заклепка ЗК-12-4,5											
				ТУ36-2088-85	74	90	112	126							
				Шайбы ГОСТ 6402-70											
		49		10.65Г.02.9	46	60	72	92							
		50		12.65Г.02.9	12	12	12	12							
		51		16.65.Г.02.9	4	4	4	4							

Изм. | Кол.уч. | Лист | №док. | Подпись | Дата

1.435.9-36.93.2-01.00.00

Лист 9

Копировал: Полеха

Формат А4

Инв. № подл. | Подпись и дата | Взам. инв. №

Формат	Зона	Поз.	Обозначение	Наименование	кол. на испол. 1.435.9-36.93.2-01.00.00 —										Приме-чание
					—	01	02	03							
				Материалы											
		54		Канат 2,8-Г-I-О-Н-160											
				ГОСТ 3062-80	1,94	2,54	3,14	4,34							м
		55		Проволока I-0,5											
				ГОСТ 2771-81	0,1	0,1	0,1	0,1							кг
		56		Клей 88-НП											
				ТУ38-105-1061-82	1,5	1,6	1,8	2,0							кг

Изм. | Кол.уч. | Лист | №док. | Подпись | Дата

1.435.9-36.93.2-01.00.00

Лист 10

Копировал: Полеха

Формат А4

67 ТО-39100 Гр

28

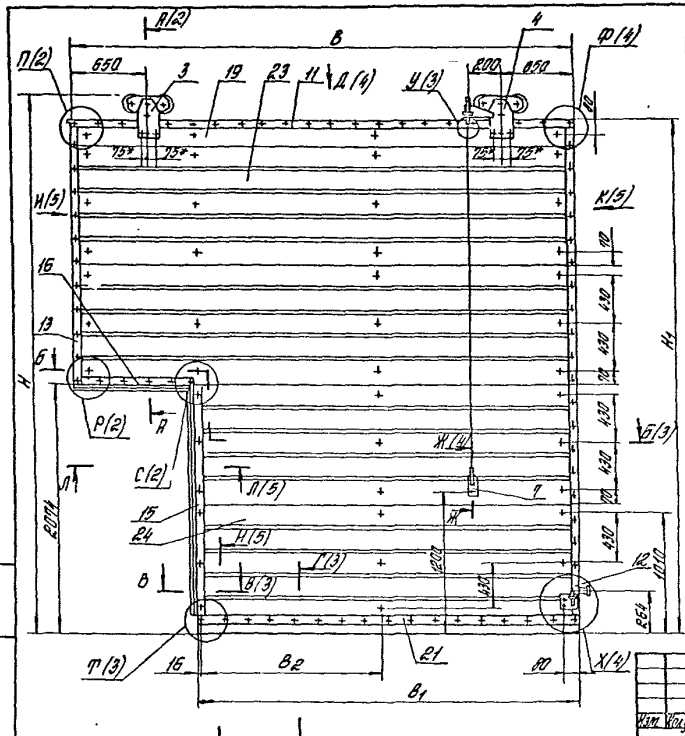

Обозначение	Н, мм	Н1, мм	В, мм	В1, мм	В2, мм	П1	П2	Масса кг
1.435.9-36.93 2-01.00.00	3306	3098	3220	2214	1058	46	74	314
-01	3920	3712	3820	2814	1358	60	90	435
-02	4520	4312	4420	3414	1658	72	112	538
-03	5720	5512	5020	4014	1958	92	126	671

1.* Размеры для справок.

2. Места реза панелей поз. 19, 23, 24 покрыть суриком железным по ГОСТ 8135-74 в два слоя.

3.** Обработать по сопрягаемому узлу.

4.*** Обработать только в поз. 19 и 24 после разъема стыкуемых узлов.

5. Обкладки поз. 38, 39, 40 антисептировать кремнефтористым аммонием по ОСТ 6-08-2-75.

6. Неуказанные предельные отклонения размеров: $H14$; $h14$; $\pm \frac{IT14}{2}$.

7. Планки поз. 20...22 допускается изготовить составными.

Изм.	Кол.уч.	Лист	№ док.	Подпись
ГИП		Погорелов		
Гл. спец.		Лукашевич		
Н. контр.		Погорелов		

1.435.9-36.93.2-01.00.00СБ

Полотно. Сборочный чертеж

Отдел	Масса	Масштаб
Р	ст. табл.	—

Лист 1 | Листов 5

АПЦНИИПРОМЗДАНИЙ

Инв. № подл. | Подпись и дата | Взам. инв. №

Копировал Стрельцова

Ц00166-02 30

Формат А3

А-А (1:2) (1)

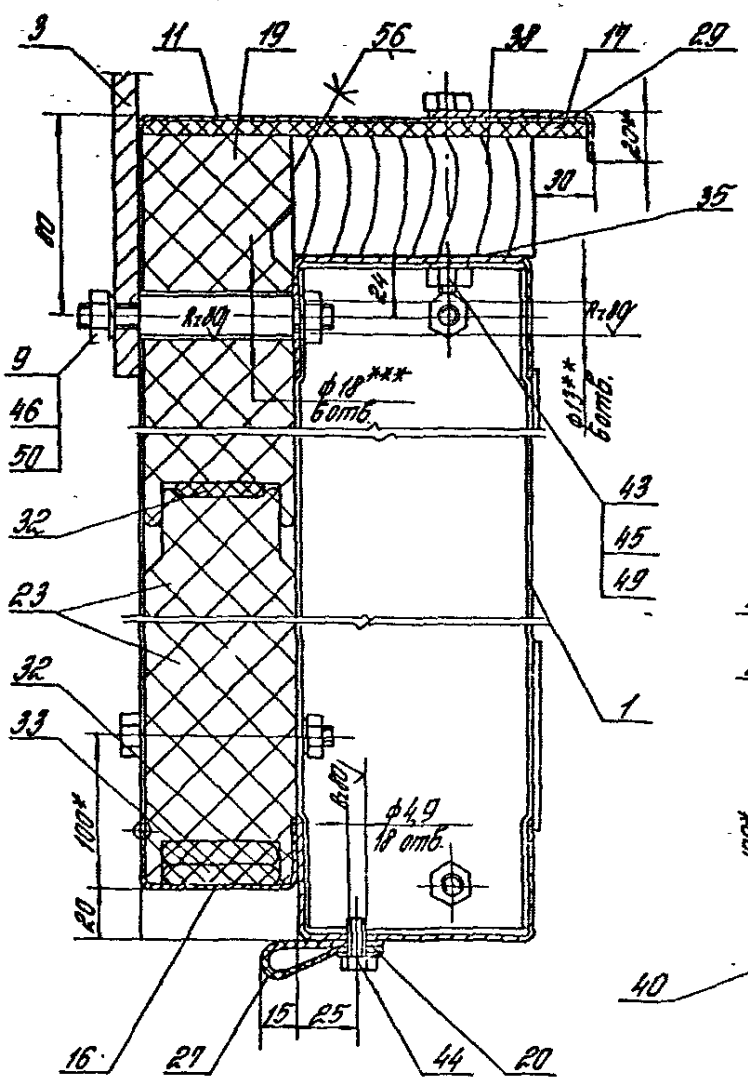

П (1:2) (2)

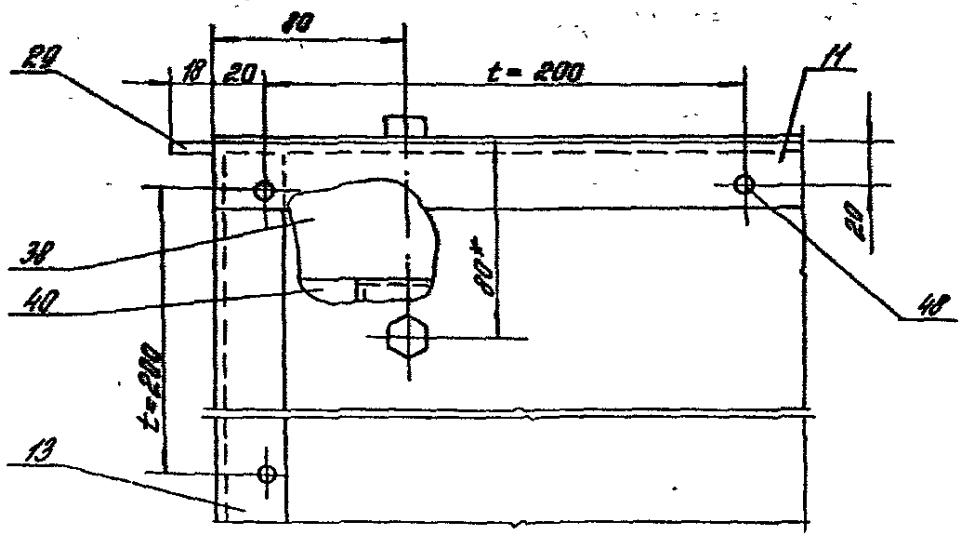

Р (1:2) (1)

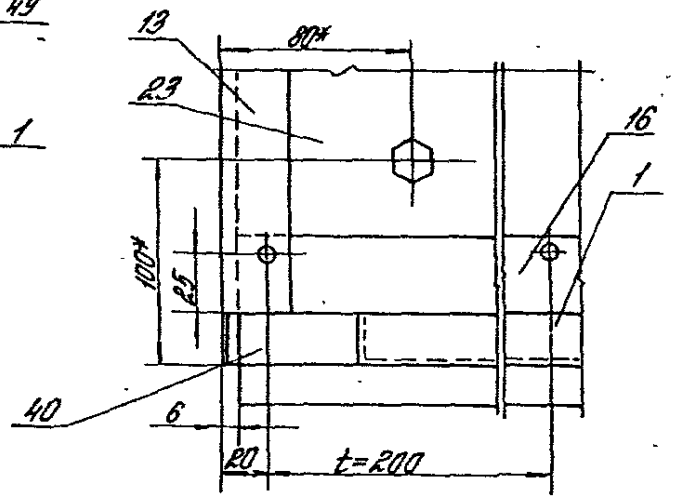

С (1:2) (1)

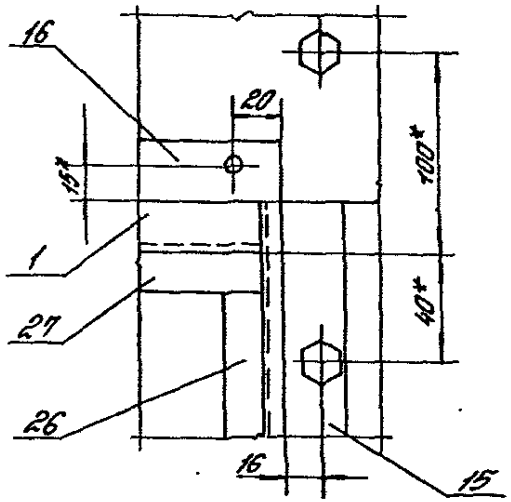

| | | |

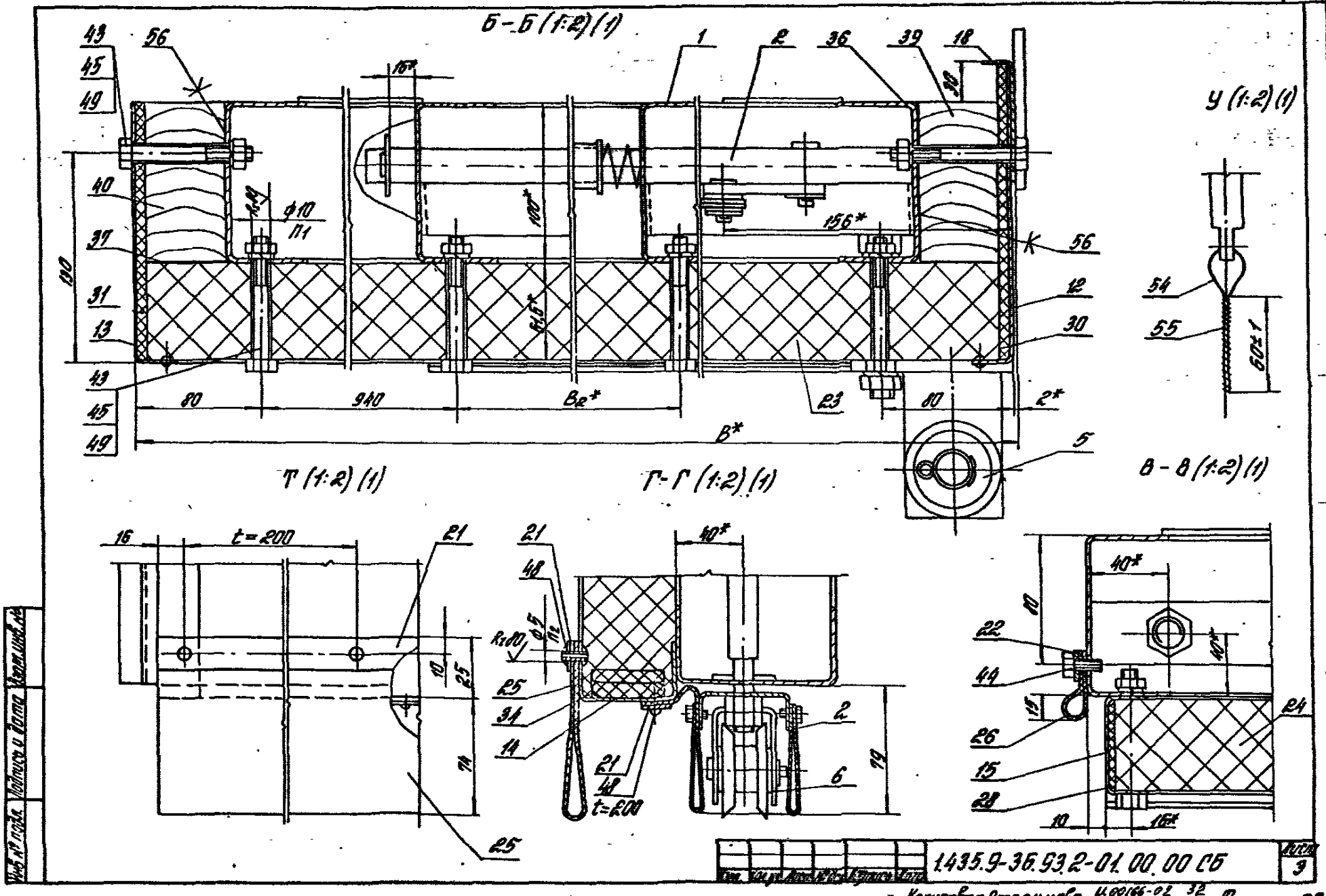
Б-Б (1:2)(1)
У (1:2)(1)
Т (1:2)(1)
Г-Г (1:2)(1)
В-В (1:2)(1)
1.435.9-36.93.2-01.00.00 СБ
Лист 3
Копировал Стрельцова
Ц00166-02 32
Формат А3

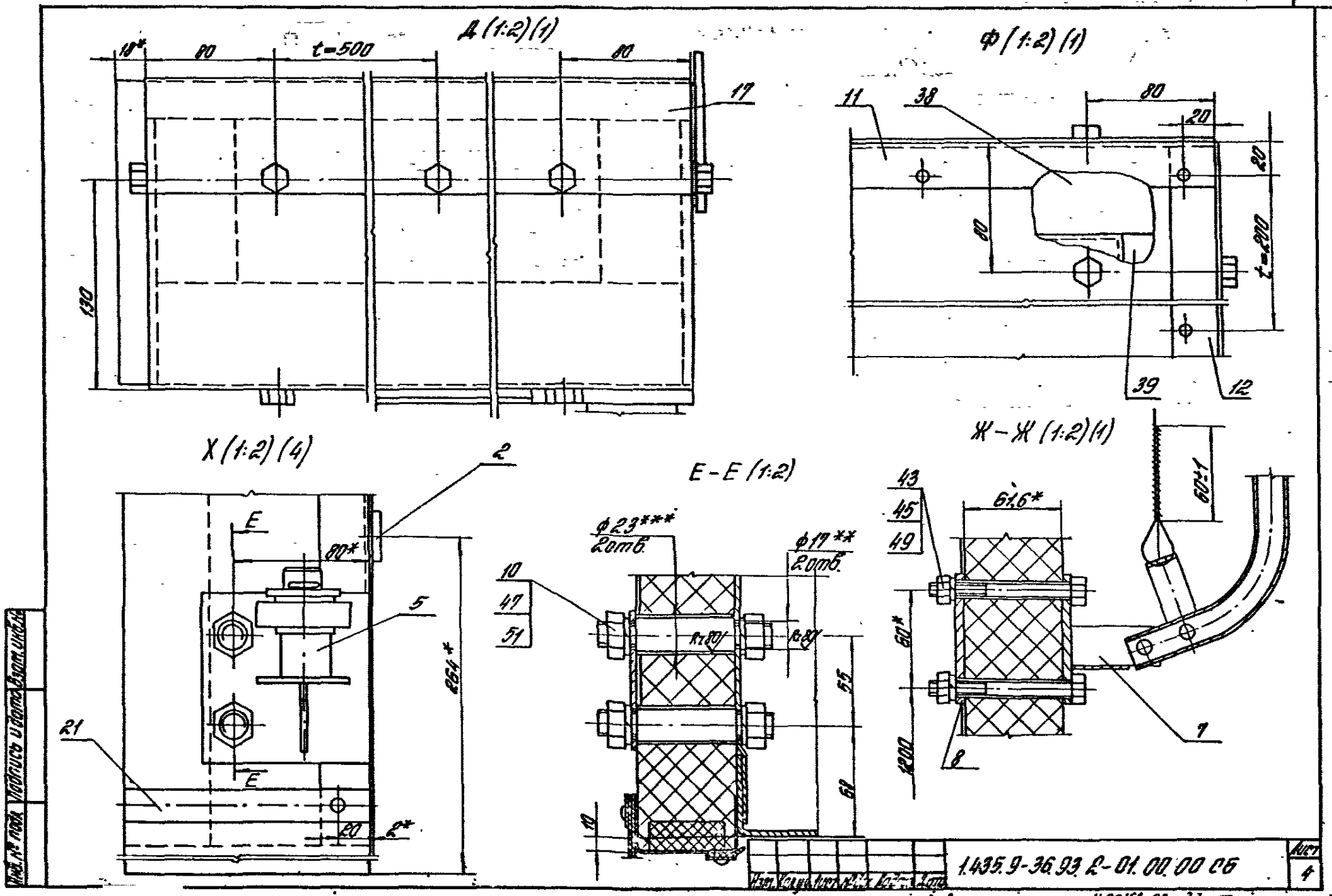
Д (1:2) (1)
18*
80
t=500
80
17
130
Ф (1:2) (1)
11
38
80
20
20
80
t=200
39
12
Х (1:2) (4)
2
E
80*
5
264*
21
E
20
2*
Е-Е (1:2)
ф23***
2отв.
ф17**
2отв.
10
47
51
R=80
R=80
55
68
10
Ж-Ж (1:2) (1)
43
45
49
61,6*
60±1
60*
1200
8
7
1.435.9-36.93.2-01.00.00 СБ
Лист
4
Копировал Стрельцова
Ц00166-02 33
Формат А3

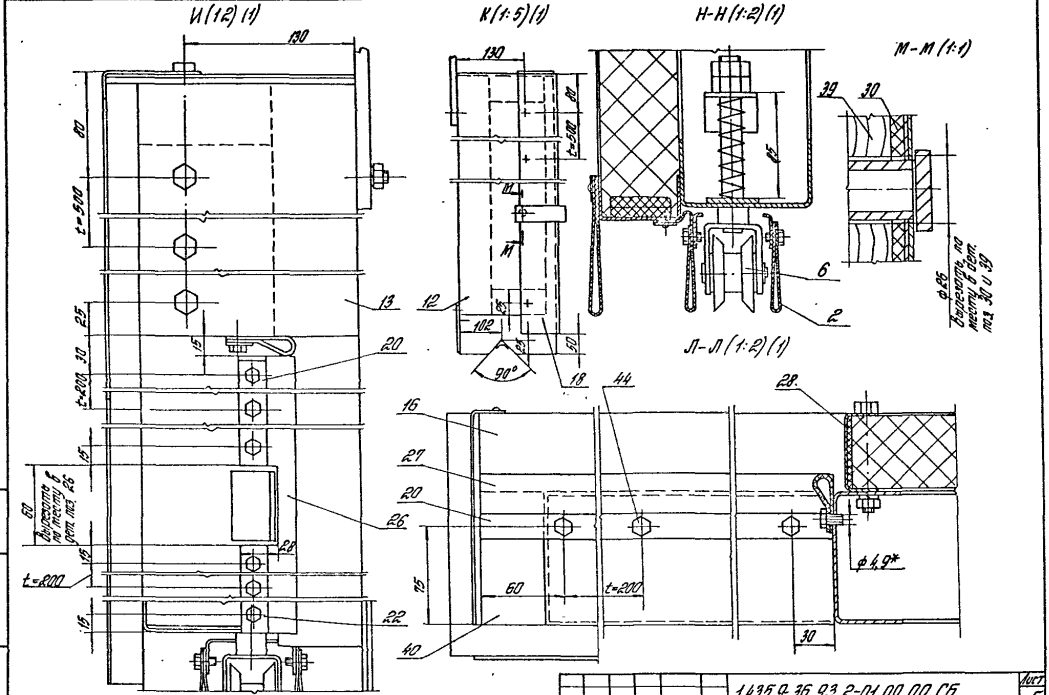

Изм.	Кол.уч.	Лист	№док.	Подпись	Дата

1.435.9-36.93.2-01.00.00 СБ

Лист 5

Инв.№ подл. | Подпись и дата | Взам.инв.№

Копировал Стрельцова

Ц00166-02 34 Формат А3

Инв.№ подл. | Подпись и дата | Взам. инв.№

Позиция	Зона	Поз.	Обозначение	Наименование	Кол. на испол. 1.435.9-36.93.2-01.01.00- —	01	02	03	Примечание
				Документация					
03			1.435.9-36.93.2-01.01.00 СБ	Сборочный чертеж					
				Детали					
				Связь					
				Уголок 100х30х3 ГОСТ 8278-83 / т Ст3сп1 ГОСТ 14637-89					
БУ	1		1.435.9-36.93.2-01.01.01	L=910-1.0; Кг 8,4	1	1	1	1	4,2 кг
БУ	2		1.435.9-36.93.2-01.01.02	L=1530-1.0; Кг 8,4		2			5,8 кг
			-01	L=1600-1.0; Кг 8,4			2		7,41 кг
			-02	L=1900-1.0; Кг 8,4				2	8,5 кг

| | | | | |

Поз.	Обозначение	Наименование	Кол. на испол. 1.435.9-36.93.2-01.01.00-				Примечание
			—	01	02	03	
		(140×144)-10; Ст3пс ГОСТ 14637-89	3	3	3	3	0,18 кг
		Плостина					
БЧ	8	1.435.9-36.93.2-01.01.08 (70×70)-10; Ст3пс ГОСТ 14637-89	2	2	2	2	0,12 кг
БЧ	9	1.435.9-36.93.2-01.01.09 (40×40)-10; Ст3пс ГОСТ 14637-89	1	1	1	1	0,03 кг
БЧ	10	1.435.9-36.93.2-01.01.11					
		Ребро					
		(80×80)-10; Ст3пс ГОСТ 14637-89	5	5	5	5	0,16 кг
БЧ	11	1.435.9-36.93.2-01.01.12					
		Упор					
		Уголок 32×32×4 ГОСТ 8509-86 Ст3пс1-II ГОСТ 535-88 $l_к$ = 50 h 14; Ст3пс ГОСТ 14637-89	1	1	1	1	0,15 кг

Изм.	Кол. уч.	Лист	№ док.	Подпись	Дата	1.435.9-36.93.2-01.01.00	Лист 3

Копировал Стрельцова Формат А4

Инв.№ подл. | Подпись и дата | Взам. инв.№

1. * Размер для справок.
2. Неуказанные предельные отклонения размеров: h14; ±IT14/2.

Изм.	Кол. уч.	Лист	№ док.	Подпись	Дата	1.435.9-36.93.2-00.00.00 ВО	
						Упор	Р 0,9 1:1
							Лист Листов 1
							Челябинскпроектстальконструкция

Уголок L-50×4 ГОСТ 8509-86 / Ст3пс ГОСТ 14637-89 / 4 ссо66-02

Копировал

Формат А4

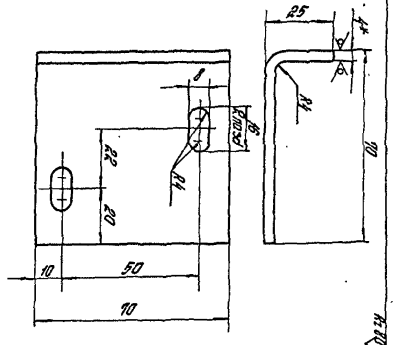

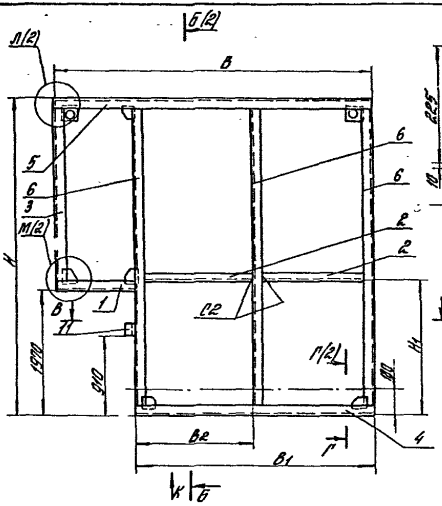

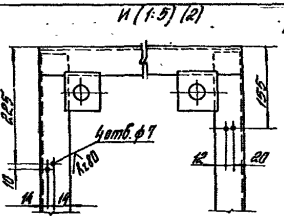

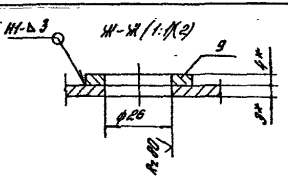

Обозначение	Н, мм	Н1, мм	В, мм	В1, мм	В2, мм	Масса, кг
1.435.9-36.93.2-01.01.00	2956	—	3106	2165	1058	76
-01	3570	1150	3706	2765	1358	104
-02	4170	2060	4306	3366	1658	122
-03	5390	2660	4906	3966	1958	148

1. Сварные швы по ГОСТ 5264-80. Обозначение сварного шва относится ко всем подобным свариваемым элементам.
2. *Размеры для справок.
3. Неуказанные предельные отклонения размеров: $H14; h14; \pm \frac{IT14}{2}$.

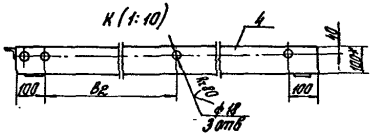

| | | |

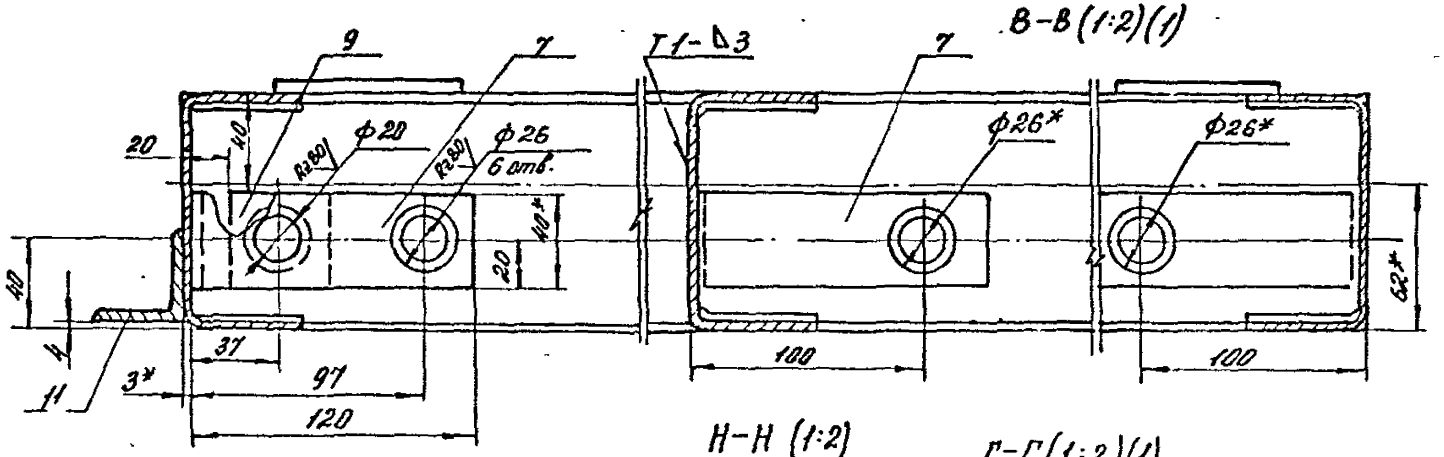

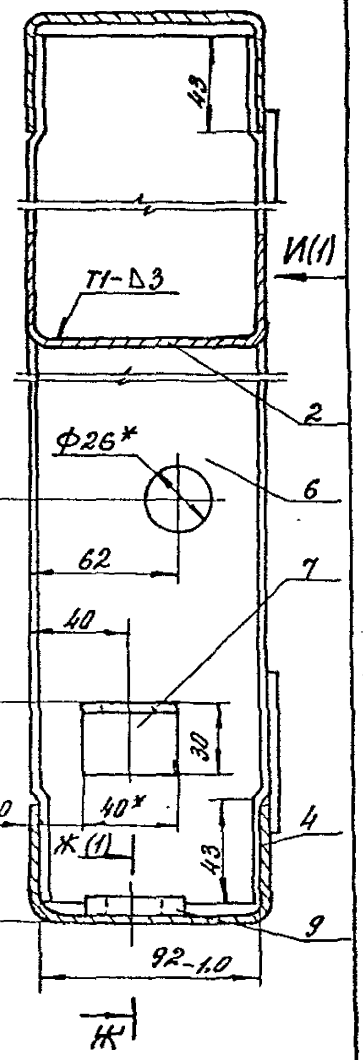

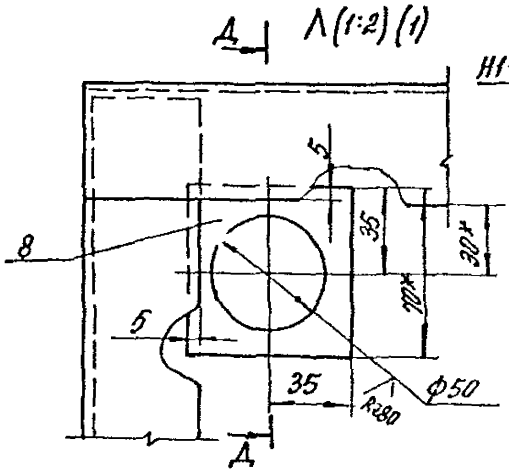

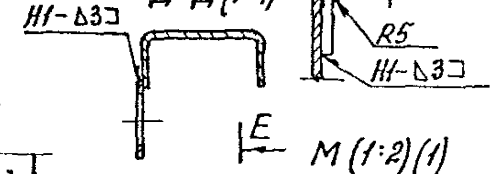

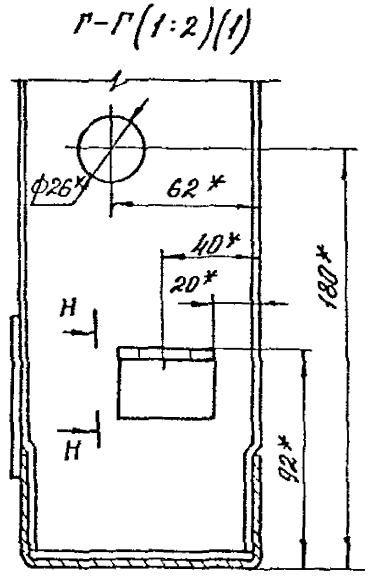

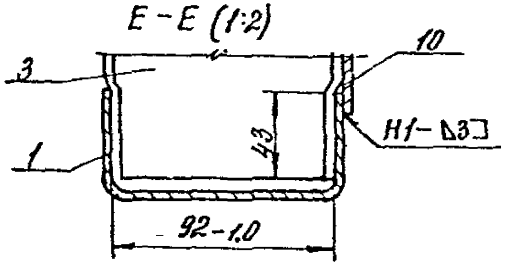

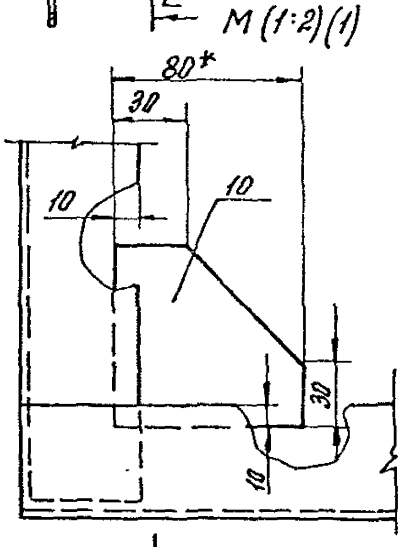

Изм.	Кол.уч.	Лист	№док.	Подп.	Дата	1.435.9-36.93.2-01.01.00СБ		Лист 2

Ц 00166-02 38

Копировал:

Формат А3

Инв.№ подл. | Подпись и дата | Взам. инв.№

Формат	Зона	Поз.	Обозначение	Наименование	Кол на испол 1.435.9-36.93.2-01.02.00- –	01	02	03	04	05	06	07			Примечание
				Документация											
А3			1.435.9-36.93.2-01.02.00СБ	Сборочный чертеж											
				Детали											
А4		1	1.435.9-36.93.2-01.02.01	Шток	1				1						
			-01	Шток		1				1					
			-02	Шток			1				1				
			-03	Шток				1				1			
А4		2	1.435.9-36.93.2-01.02.02	Пластина	3	3	3	3	3	3	3	3			
А4		3	1.435.9-36.93.2-01.02.03	Втулка	1	1	1	1	1	1	1	1			
А4		4	1.435.9-36.93.2-01.02.04	Пружина	1	1	1	1	1	1	1	1			

Изм.	Кол.уч.	Лист	№док.	Подпись	Дата	1.435.9-36.93.2-01.02.00			
ГИП	Уторкина					Уплотнение поворотное	Стадия	Лист	Листов
Нач.отд.	Кукушкин						Р	1	4
Н.контр.	Костогрыз						АЦНИИПромзданий		
Копировал	Стрельцова					Формат А4			

Инв.№ подл. | Подпись и дата | Взам. инв.№

Формат	Зона	Поз.	Обозначение	Наименование	Кол на испол 1.435.9-36.93.2-01.02.00- –	01	02	03	04	05	06	07			Примечание
А4		5	1.435.9-36.93.2-01.02.05	Стержень	3	3	3	3	3	3	3	3			
А4		6	1.435.9-36.93.2-01.02.06	Направляющая	1				1						
			-01	Направляющая		1				1					
			-02	Направляющая			1				1				
			-03	Направляющая				1				1			
А4		7	1.435.9-36.93.2-01.02.07	Стойка											
				Трубы 15х2,8 ГОСТ 3262-80												
				k_1=234.10; K_2 2шт	3	3	3	3	3	3	3	3			0,31
				Пластина											
				Лист 6-Н-Б ГОСТ 19903-74												
				Ст3сп6-сВ ГОСТ 14637-89												
Б4		8	1.435.9-36.93.2-01.02.08	(30х100) h14; K_2 2шт	1	1	1	1							0,12кг
			-01	(30х70) h14; K_2 2шт					1	1	1	1			0,09кг
				Уплотнение											
				Пластина Т, рулон											
				ТМКЦ-С1-2-9,0 ГОСТ 7338-90											
Б4		9	1.435.9-36.93.2-01.02.09	(150х2216)-2.0	1										0,9кг
			-01	(150х2916)-2.0		1									1,18кг
			-02	(150х3416)-2.0			1								1,34кг

Изм.	Кол.уч.	Лист	№док.	Подпись	Дата	1.435.9-36.93.2-01.02.00	Лист 2
Копировал	Стрельцова					Формат А4	

1.435.9-36.93.2-01.02.00 ТО

Инв.№ подл. | Подпись и дата | Взам. инв.№

Позиция	Зона	Поз.	Обозначение	Наименование	Кол на исполн. 1435 9-36 93.2-01 02 00- —	01	02	03	04	05	06	07			Примечание
			1435 9-36 93 2-01 02.09- 03	(150 х 4016)-2.0				1							1,68кг
			-04	(190 х 2216)-2.0					1						1,19кг
			-05	(190 х 2816)-2.0						1					1,49кг
			-06	(190 х 3416)-2.0							1				2,06кг
			-07	(190 х 4016)-2.0								1			2,13кг
Б4		10	1.4359-36.93.2-01.02.11	(210х 2216)-2.0	1										1,3кг
			-01	(210 х 2816)-2.0		1									1,65кг
			-02	(210 х 3416)-2.0			1								2,1кг
			-03	(210 х 4016)-2.0				1							2,36кг
			-04	(255 х 2216)-2.0					1						1,58кг
			-05	(255 х 2816)-2.0						1					2,0кг
			-06	(255 х 3416)-2.0							1				2,8кг
			-07	(255 х 4016)-2.0								1			2,86кг
				Стандартные изделия											
				Оси ГОСТ 9650-80											
		11		22-10h11х250.3сп6Ц30	3	3	3	3	3	3	3	3			
		12		22-10h11х360.3сп6Ц30	3	3	3	3	3	3	3	3			

Изм. Кол.уч. Лист № док. Подпись Дата | 1435.9-36.93.2-01.02.00 | Лист 3

Копировал Стрельцова | Формат А4

Инв.№ подл. | Подпись и дата | Взам. инв.№

Позиция	Зона	Поз.	Обозначение	Наименование	Кол на исполн. 1435 9-36 93.2-01.02.00- —	01	02	03	04	05	06	07			Примечание
		13		Винт самонарезающий											
				6Б х 14 ТУ36-2146-78	16	20	24	28	16	20	24	28			
		14		Гойка М12-7Н.5.01.20											
				ГОСТ 5915-70	6	6	6	6	6	6	6	6			
				Шайбы ГОСТ 11371-78											
		15		10.01.пс 6.01.20	12	12	12	12	12	12	12	12			
		16		22.01.пс 6.01.20	1	1	1	1	1	1	1	1			
		17		Штифт 5п 6х45.01.20											
				ГОСТ 3128-70	1	1	1	1	1	1	1	1			
				Шплинты ГОСТ 397-79											
		18		2,5 х 18.001	6	6	6	6	6	6	6	6			
		19		5 х 45.001	1	1	1	1	1	1	1	1			

Изм. Кол.уч. Лист № док. Подпись Дата | 1435.9-36.93.2-01.02.00 | Лист 4

Копировал Стрельцова | Формат А4

4.903-10 20-02

56

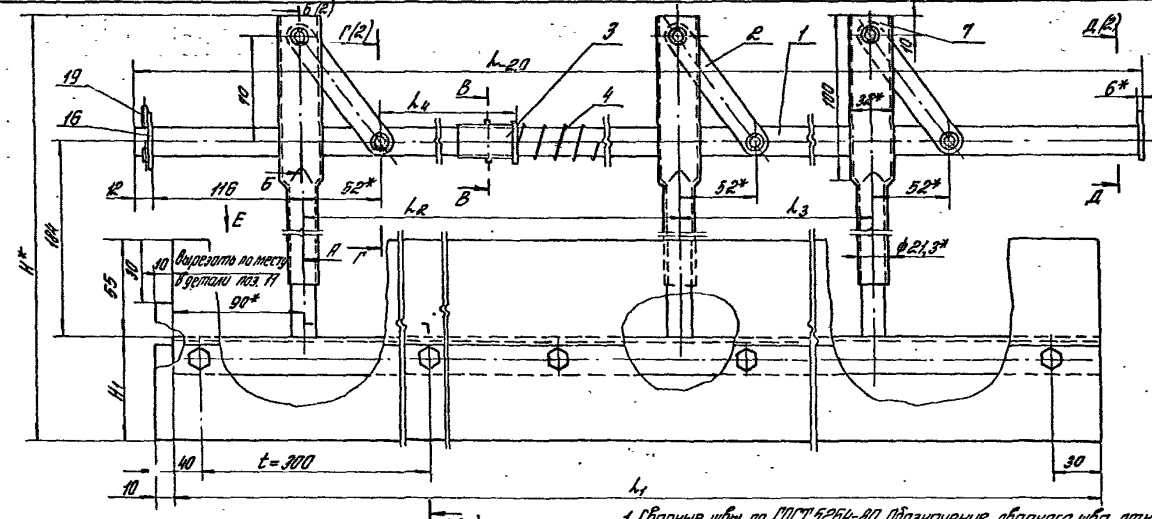

1. Сварные швы по ГОСТ 5264-80 Обозначение сварного шва относится ко всем подобным свариваемым элементам.
2.* Размеры для справок.
3. Неуказанные предельные отклонения размеров: H14; h14; $\pm\frac{IT14}{2}$.

Обозначение	H, мм	H_1, мм	l, мм	l_1, мм	l_2, мм	l_3, мм	l_4, мм	Масса, кг
1.435.9-36.93.2-01.02.00	340	75	2260	2206	1058	908	862	11,2
-01			2860	2806	1358	1208	1162	13,8
-02			3460	3406	1658	1508	1462	15,8
-03			4060	4006	1958	1808	1762	18,6
-04	354	100	2260	2206	1058	908	862	11,9
-05			2860	2806	1358	1208	1162	14,9
-06			3460	3406	1658	1508	1462	17,2
-07			4060	4006	1958	1808	1762	19,5

Изм.	Кол. уч.	Лист	№ док.	Подпись	Дата	1.435.9-36.93.2-01.02.00 СБ			
						Уплотнение подвижное. Сборочный чертеж	Стадия	Масса	Масштаб
							Р	ст. табл.	—
							Лист 1	Листов 2	
ГИП		Стрельцов					А.А. ЦНИИПРОМЗДАНИЙ		
Рл. спец.		Кукоугин							
Н. контр.		Стрельцов							

Инв. № подл. | Подпись и дата | Взам. инв. №

Ц 00166-02 41

Копировал Стрельцова

Формат А3

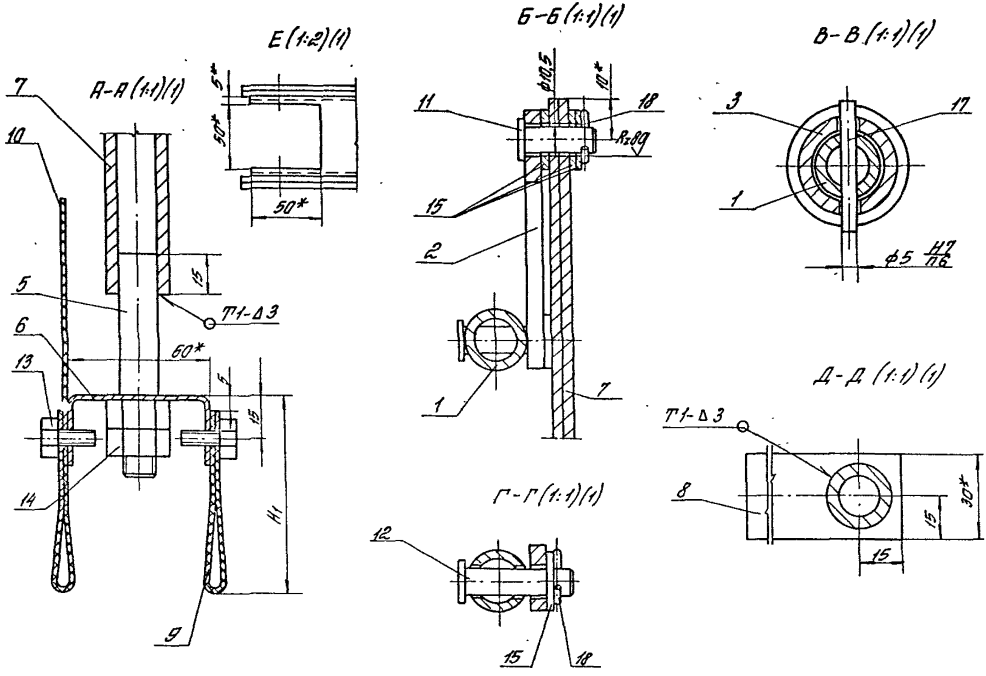

Инв. № подл. | Подп. и дата | Взам. инв. №

Изм.	Кол. уч.	Лист	№ док.	Подп.	Дата

1.435.9-36.93.2-01.02.00. СБ

Лист 2

Копировал Стрельцова

Формат А3

Rz80 (√)

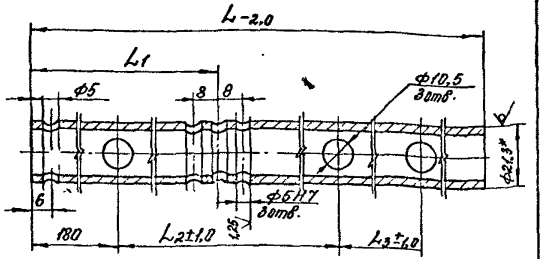

Обозначение	L, мм	L1, мм	L2, мм	L3, мм	Масса, кг
1.435.9-36.93.2-01.02.01	2254	1014	1058	908	2,9
-01	2854	1314	1358	1208	3,63
-02	3454	1614	1658	1508	4,4
-03	4054	1914	1958	1808	5,16

1.* Размер для справок.

2. Неуказанные предельные отклонения размеров: $H14; h14; \pm\frac{JT14}{2}$.

Изм	Кол.уч.	Лист	N док.	Подпись	Дата	1.435.9-36.93.2-01.02.01			
						Шток	Стадия	Масса	Масштаб
							Р	см. табл.	—
							Лист	Листов 1	
РИП		Погорелов				Труба 15х2,8 ГОСТ 3262-75	АП ЦНИИПРОМЗДАНИЙ		
Гл. спец.		Лукашевич							
Н. контр.		Погорелов							

Взам. инв. N | Подпись и дата | Инв. N подл.

Копировал: Палеха

формат А4

Rz80 (√)

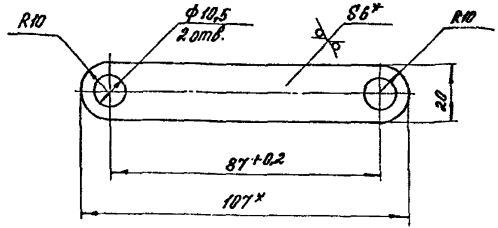

ТПМ № 21427

1.* Размер для справок.

2. Неуказанные предельные отклонения размеров: $H14; h14; \pm\frac{JT14}{2}$.

Изм.	Кол.уч.	Лист	N док.	Подпись	Дата	1.435.9-36.93.2-01.02.02			
						Пластина	Стадия	Масса	Масштаб
							Р	0,1	1:1
							Лист	Листов 1	
РИП		Погорелов				Лист 6-ПН-6 ГОСТ 19903-74 Ст3сп 6-сВ ГОСТ 16523-89	АП ЦНИИПРОМЗДАНИЙ		
Гл. спец.		Лукашевич							
Н. контр.		Погорелов							

Взам. инв. N | Подпись и дата | Инв. N подл.

Копировал: Палеха

Ц 00166-02 43

формат А4

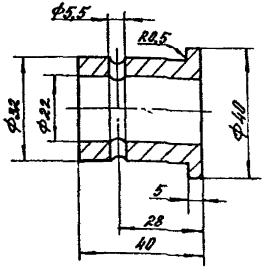

Неуказанные предельные отклонения размеров: $H14; h14; \pm \frac{IT14}{2}$.

Изм	Кол.уч.	Лист	№док	Подпись	Дата	1.435.9-36.93.2-01.02.03			
						Втулка	Стадия	Масса	Масштаб
							Р	0,15	1:1
							Лист	Листов 1	
ГИП		Погорелов				Круг 45-Б-II ГОСТ 2590-88	АП ЦНИИПРОМЗДАНИЙ		
Гл. спец.		Лукашевич				Ст 3сп 1-II ГОСТ 535-88			
Н. контр.		Погорелов							

Копировал Палеха

формат А4

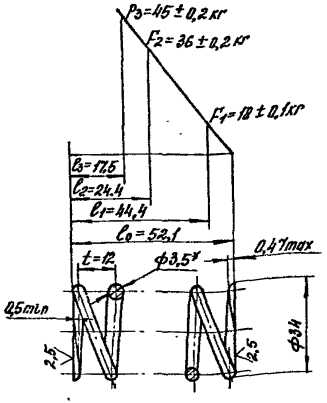

1. $HRC_э$ 42...50
2. L 600-1,0 мм
3. n 4
4. n1 6
5. Направление навивки - любое
6. Д с 27 мм
7.* Размеры для справок.
8. Покрытие: Хим. Окс. прм.
9. Неуказанные предельные отклонения размеров: $h14; \pm \frac{IT14}{2}$.

Изм	Кол.уч.	Лист	№док	Подп.	Дата	1.435.9-36.93.2-01.02.04			
						Пружина	Стадия	Масса	Масштаб
							Р	0,045	1
							Лист	Листов 1	
ГИП		Погорелов				Проволока 6002А-Н-ГН-3,5 ГОСТ 14963-78	АП ЦНИИПРОМЗДАНИЙ		
Гл. спец.		Лукашевич							
Н. контр.		Погорелов							

Ц 00166-02 44

Копировал Палеха

формат А4

Rz80 (√)

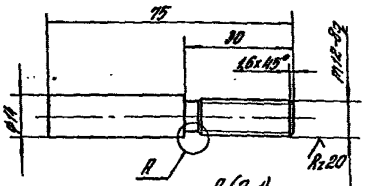

А (2:1)

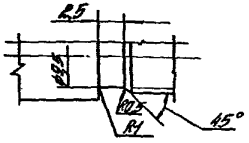

Неуказанные предельные отклонения размеров: $h14; \pm \frac{IT14}{2}$.

Изм.	Кол.уч.	Лист	№док.	Подпись	Дата
Разраб.					
Пров.					
Т.контр.					
Н.контр.					
ГИП					

1.435.9-36.93.2-01.02.05

Стержень

Стадия	Масса	Масштаб
Р	0,085	1:1

Лист | Листов 1

Круг 15-В-II ГОСТ 2590-88 / Ст3сп4-II ГОСТ 535-88

ЗАО Цинкпроектзданий

Копировал Стрельцова

Формат А4

Rz40 (√)

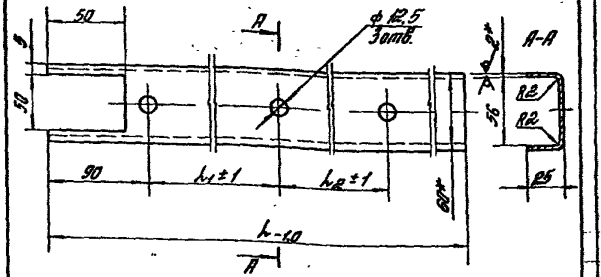

Обозначение	l, мм	l₁, мм	l-2a, мм	Масса, кг
1.435.9-36.93.2-01.02.06	2206	1058	908	3,8
-01	2806	1358	1208	4,85
-02	3106	1658	1508	5,9
-03	4006	1958	1808	6,9

1. *Размеры для справок

2. Неуказанные предельные отклонения размеров: $H14; h14; \pm \frac{IT14}{2}$.

Изм.	Кол.уч.	Лист	№док.	Подпись	Дата
Разраб.					
Пров.					
Т.контр.					
Н.контр.					
ГИП					

1.435.9-36.93.2-01.02.06

Направляющая

Стадия	Масса	Масштаб
Р	см. табл.	—

Лист | Листов 1

Лист ОА 36084-2-Ст3пс4б ГОСТ 19903-74 / Ст3пс4б ГОСТ 14637-89

ЗАО Цинкпроектзданий

Ц 00166-02 45

Копировал Стрельцова

Формат А4

Инв. № подл.	Подпись и дата	Взам. инв. №

Формат	Зона	Поз.	Обозначение	Наименование	Кол. на исполн. 1.435.9-36.93.2-01.03.00 –	01	02	03	Примечание
				Документация					
А3			1.435.9-36.93.2-01.03.00СБ	Сборочный чертеж	X	X	X	X	
				Сборочные единицы					
А4		1	1.435.9-36.93.2-01.03.20	Ручка переключения		1		1	
				Детали					
А3		2	1.435.9-36.93.2-01.03.01	Кронштейн	1		1		
			-01	Кронштейн		1		1	
А4		3	1.435.9-36.93.2-01.03.02	Ролик	2	2	2	2	

Изм.	Кол. уч.	Лист	№ докум.	Подпись	Дата	1.435.9-36.93.2-01.03.00			
ГИП	Погорелов					Подвеска	Стадия	Лист	Листов
Гл. спец.	Лукьянов						Р	1	3
Н. контр.	Погорелов						А.П. ЦНИИПРОМЗДАНИЙ		

Копировал Стрельцова

Формат А4

Инв. № подл.	Подпись и дата	Взам. инв. №

Формат	Зона	Поз.	Обозначение	Наименование	Кол. на исполн. 1.435.9-36.93.2-01.03.00 –	01	02	03	Примечание
А4		4	1.435.9-36.93.2-01.03.07-01	Втулка			2	2	
А4		5	1.435.9-36.93.2-01.03.03	Коромысло	1	1	1	1	
А4		6	1.435.9-36.93.2-01.03.04	Ось	1	1			
			-01	Ось			1	1	
А4		7	1.435.9-36.93.2-01.03.05	Ось	2	2			
			-01	Ось			2	2	
А4		8	1.435.9-36.93.2-01.03.06	Втулка	1	1			
			-01	Втулка			1	1	
А4		9	1.435.9-36.93.2-01.03.07	Втулка	4	4	2	2	
Б4		10	1.435.9-36.93.2-01.03.08	Втулка					
				Круг 30-В-II ГОСТ 2590-88					
				Ст 3 пс 1-II ГОСТ 535-88					
				$L = 73h14$; $K_z 80$	1	1	1	1	0,33 кг
				Стандартные изделия					
				Болты ГОСТ 7798-70					
		14		М6-8g×25.58.01.20		3		3	
		15		М12-8g×110.58.01.20	1	1	1	1	

Изм.	Кол. уч.	Лист	№ докум.	Подпись	Дата	1.435.9-36.93.2-01.03.00	Лист 2

Копировал Стрельцова

Формат А4

Ц 00166-02 46

Инв. № подл.	Подпись и дата	Взам. инв. №

Обозначение	Наименование	Кол. на испол. 1.435.9-36.93 Р-01.03 00- —	01	02	03	Примечание
	Гайки ГОСТ 5915-70					
16	М6-7Н.5.01.20		3		3	
17	М12-7Н.5.01.20	2	2	2	2	
	Гайки ГОСТ 5919-73					
18	М16-7Н.5.01.20	2	2	2	2	
19	М24-7Н.5.01.20	1	1	1	1	
20	Шайба 6.651.02.9					
	ГОСТ 6402-70		3		3	
	Шайбы ГОСТ 11371-78					
22	16.01.пс 6.01.20	2	2	2	2	
23	24.01.пс 6.01.20	1	1	1	1	
	Шплинты ГОСТ 397-79					
24	4х36.001	2	2	2	2	
25	5х48.001	1	1	1	1	
26	Кольцо 1А40					
	ГОСТ 13941-86	2	2	2	2	
27	Подшипник 60203					
	ГОСТ 7242-81	2	2	2	2	

Изм.	Кол. уч.	Лист	№ док.	Подпись	Дата

1.435.9-36.93 Р-01.03 00

Лист 3

Копировал Стрельцова

Формат А4

Инв. № подл.	Подпись и дата	Взам. инв. №

Изм. Кол. уч. Лист № док. Подпись Дата

Разраб. Шишкин
Пров. Шишкин
Т. контр. Шишкин
Н. контр. Шишкин
Утв. Шишкин

Винт

Р 0,25
Масса
Масштаб 1:1

Лит. Лист Листов 1

1.435.9-36.93 Р-01.03 22

Ст3пс4-02 ГОСТ 2590-88
Ст3пс4-02 ГОСТ 535-88

1. * Размер для справок.
2. Неуказанные предельные отклонения размеров: h14, H14, ±IT14/2.

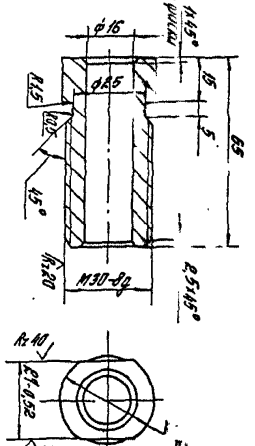

Копировал: Стрельцова

Формат А4

Рис. 1

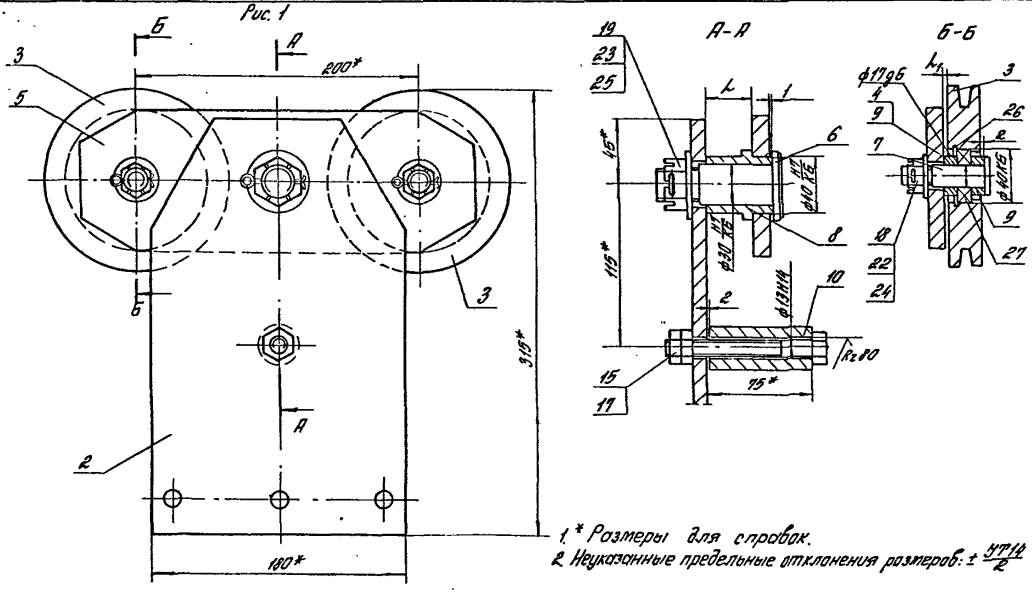

1.* Размеры для справок.
2. Неуказанные предельные отклонения размеров: $\pm \frac{УТ14}{2}$

Обозначение	Рис.	L, мм	L1, мм	Масса, кг
1.435.9-36.93.2-01.03.00	1	32	2	7,3
-01	2			9,6
-02	1	24	10	7,0
-03	2			9,3

Изм	Лист	Кол.	Подпись	Дата
ГИП	Погорелов			
Гл. спец.	Кузнецов			
Н. контр.	Погорелов			

1.435.9-36.93.2-01.03.00 СБ

Подвеска. Сборочный чертеж

Стадия	Масса	Масштаб
Р	см. табл.	—

Лист 1 | Листов 2

АП ЦНИИПРОМЗДАНИЙ

Инв. № подл. | Подпись и дата | Взам. инв. №

Копировал Стрельцова

Ц00166-02 4Б

Формат А3

Рис 2
Остальное – см. Рис 1

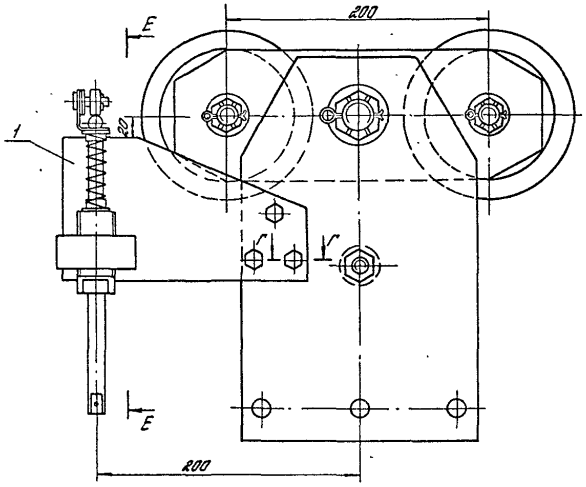

Г-Г (1:2)

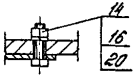

Е-Е (1:2)

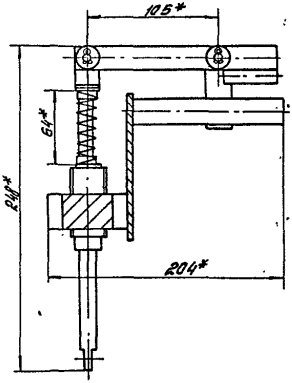

Формат	Зона	Поз.	Обозначение	Наименование	Кол.	Примечан.
				Документация		
А3			1.435.9-36.93.2-01.03.20СБ	Сборочный чертеж		
				Сборочные единицы		
А4		1	1.435.9-36.93.2-01.03.30	Кронштейн	1	
А4		2	1.435.9-36.93.2-01.03.40	Тяга	1	
				Детали		
А4		3	1.435.9-36.93.2-01.03.21	Пружина	1	
А4		4	1.435.9-36.93.2-01.03.22	Винт	1	
А4		5	1.435.9-36.93.2-01.03.23	Втулка	2	
А4		6	1.435.9-36.93.2-01.03.24	Рычаг		
				Лист Б-ПН-10 ГОСТ 19903-74		
				Ст3сп6-сб ГОСТ 14637-89		
				(20 × 190) h14; Rz80	1	0,28 кг
Б4		7	1.435.2-36.93.2-01.03.25	Пруток		
				Круг 10-8-II ГОСТ 2590-88		
				Ст3сп1-II ГОСТ 535-88		
				L=40h14; Rz80	1	0,02 кг

Взам. инв. №

Подпись и дата

Инв. № подл.

Изм	Кол. уч.	Лист	№ док.	Подп.	Дата

1.435.9-36.93.2-01.03.20

ГИП	Погорелов		
Рл. спец.	Лукашевич		
Н. контр.	Погорелов		

Ручка переключения

Стадия	Лист	Листов
Р	1	2

АП ЦНИИПРОМЗДАНИЙ

Копировал: Палеха

Формат А4

Формат	Зона	Поз.	Обозначение	Наименование	Кол.	Примечан.
				Стандартные изделия		
		8		Ось 22-10 h12×25 Ст3пс6 К30		
				ГОСТ 9650-80	2	
		9		Шайба 10.01.пс6.01.20		
				ГОСТ 11371-78	6	
		10		Шплинт 2,5×18.001		
				ГОСТ 397-79	2	

Взам. инв. №

Подпись и дата

Инв. № подл.

Изм.	Кол. уч.	Лист	№ док.	Подпись	Дата

1.435.9-36.93.2-01.03.20

Лист 2

Копировал: Палеха

Ц00166-02 50

Формат А4

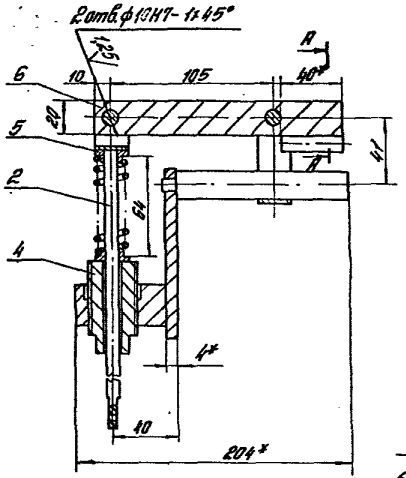

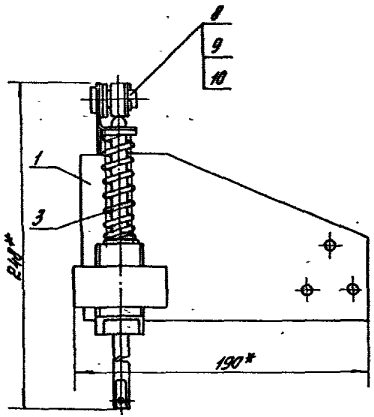

А-А (2:1)

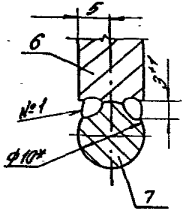

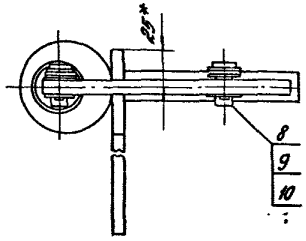

1. Сварка шва №1 ручная электродуговая.
2. *Размеры для справок.
3. Неуказанные предельные отклонения размеров: $\pm \frac{IT14}{2}$.

						1.435.9-36.93.2-01.03.20 СБ			
Изм	Кол.уч	Лист	№док	Подпись	Дата	Ручка переключения. Сборочный чертеж	Стадия	Масса	Масштаб
							Р	2,38	1:2
							Лист	Листов 1	
Инв.№подл.	Подпись и дата	Взам.инв.№					АП ЦНИИПРОМЗДАНИЙ		
РИП	Погорелов								
Вл.спец.	Лукашевич								
Н.контр.	Погорелов								

Копировал Стрельцова

Ц 00166-02 51

Формат А3

Формат	Зона	Поз.	Обозначение	Наименование	Кол.	Примечание
				Документация		
А3			1.435.9-36.93.2-01.03.30СБ	Сборочный чертеж		
				Детали		
А4		1	1.435.9-36.93.2-01.03.31	Гайка	1	
Б4		2	1.435.9-36.93.2-01.03.32	Стержень		
				Круг 22-в-II ГОСТ 2590-88		
				Ст3сп1-II ГОСТ 535-88		
				$L = 150$ h14; Rz 80	1	0,36 кг
				Лист 6-ПН-4 ГОСТ 19903-74		
				Ст3пс 6-сб ГОСТ 14637-89		
Б4		3	1.435.9-36.93.2-01.03.33	Упор		
				(20 × 83) h14; Rz 80	1	0,05 кг
Б4		4	1.435.9-36.93.2-01.03.34	Планка		
				(190 × 110) h14; Rz 80	1	0,52 кг

Инв.№ подл. | Подпись и дата | Взам. инв.№

Изм.	Кол.уч.	Лист	№док.	Подпись	Дата

1.435.9-36.93.2-01.03.30

Разраб.	Погорелов	
Гл. спец.	Лукомский	
Н. контр.	Погорелов	

Кронштейн

Стадия	Лист	Листов
Р		1

ЦИНИПРОМЗДАНИЙ

Копировал: Палеха

формат А4

Rz 80 (√)

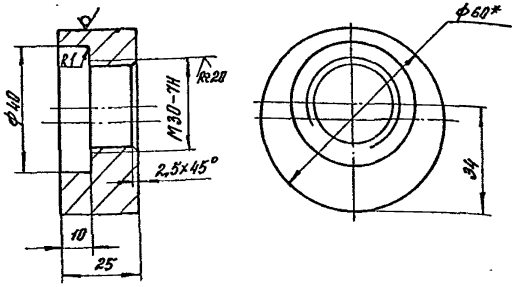

1.* Размер для справок

2. Неуказанные предельные отклонения размеров: H14; h14; $\pm \frac{IT14}{2}$.

Инв.№ подл. | Подпись и дата | Взам. инв.№

Изм.	Кол.уч.	Лист	№док.	Подпись	Дата

1.435.9-36.93.2-01.03.31

Разраб.	Погорелов	
Гл. спец.	Лукомский	
Н. контр.	Погорелов	

Гайка

Стадия	Масса	Масштаб
Р	0,37	1:1
	Лист	Листов 1

Круг 60-в-II ГОСТ 2590-88 / Ст3сп1-II ГОСТ 535-88

ЦИНИПРОМЗДАНИЙ

Копировал: Палеха

Ц 00166-02 52

формат А4

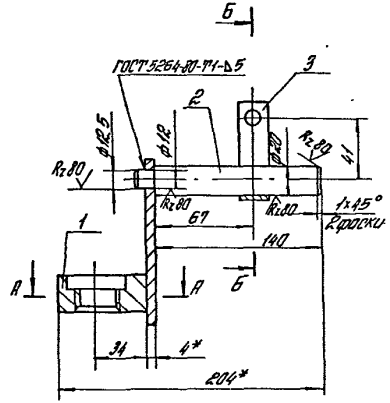

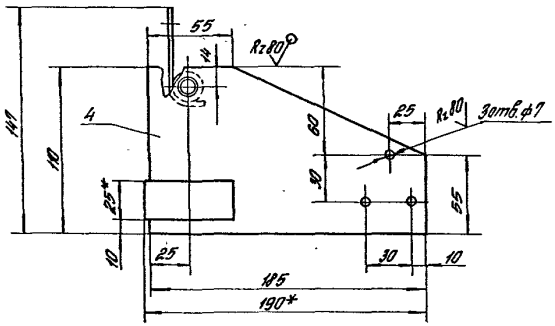

А-А (1:1)

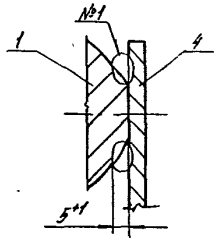

Б-Б (1:1)

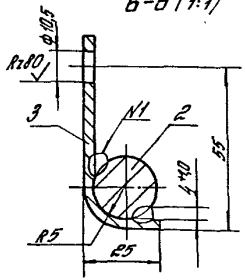

1. Сварка шва №1 ручная электродуговая
2. * Размеры для справок.
3. Неуказанные предельные отклонения размеров: H14; h14; $\pm \frac{IT14}{2}$.

						1.435.9-36.93.2-01.03.30 СБ			
Изм.	Кол.уч.	Лист	№док.	Подпись	Дата	Кронштейн. Сварочный чертеж	Стадия	Масса	Масштаб
							Р	1,26	1:2
ГИП		Погорелов					Лист	Листов 1	
Гл.спец.		Погорелов					АП ЦНИИпромзданий		
Н.контр.		Погорелов							

Ц 00166-02 53

Копировал Стрельцова

Формат А3

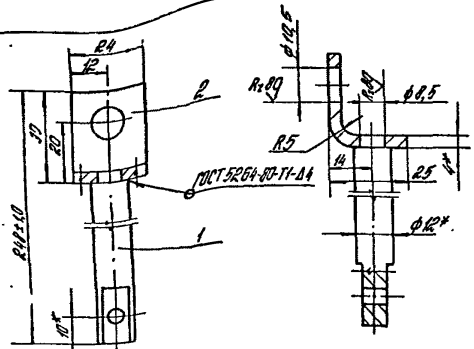

1.* Размеры для справок.
2. Неуказанные предельные отклонения размеров. H14, h14; ± $\frac{IT14}{2}$.

Формат	Зона	Поз.	Обозначение	Наименование	Кол.	Примеч.
				Детали		
А4		1	1.435.9-36.93.2-01.03.41	Стержень	1	
Б4		2	1.435.9-36.93.2-01.03.42	Упор		
				Лист Б-ПН-4 ГОСТ 19903-74 / Ст3пс6-сВГОСТ 14637-89		
				(24×48) h14 Rz80	1	0,04 кг

1.435.9-36.93.2-01.03.40

Изм.	Кол.уч.	Лист	№док.	Подпись	Дата

Тяга

Стадия	Масса	Масштаб
Р	0,25	1:2

Лист | Листов 1

ГИП	Погорелов	
Гл.спец.		
Н.контр.	Погорелов	

АП ЦНИИПРОМЗДАНИЙ

Инв. № подл. | Подпись и дата | Взам. инв. №

Копировал Стрельцова

Формат А4

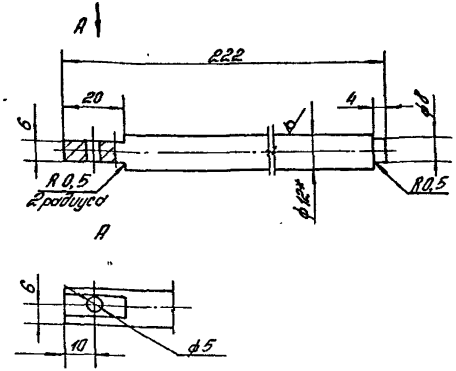

1.* Размер для справок.
2. Неуказанные предельные отклонения размеров: H14; h14; ± $\frac{IT14}{2}$.

1.435.9-36.93.2-01.03.41

Изм.	Кол.уч.	Лист	№док.	Подпись	Дата

Стержень

Стадия	Масса	Масштаб
Р	0,19	1:1

Лист | Листов 1

ГИП	Погорелов	
Гл.спец.		
Н.контр.	Погорелов	

Круг 12-8-II ГОСТ 2590-88 / Ст3 сп1-II ГОСТ 535-88

АП ЦНИИПРОМЗДАНИЙ

Ц 00166-02 54

Инв. № подл. | Подпись и дата | Взам. инв. №

Копировал Стрельцова

Формат А4

$R_z 80$ (✓)

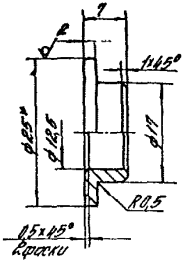

1. *Размер для справок
2. Неуказанные предельные отклонения размеров: $H14$; $h14$; $\pm \frac{IT14}{2}$.

Изм.	Кол.уч.	Лист	№док.	Подп.	Дата
Разраб.	Стрельцов			
Пров.	Стрельцов			
Н.контр.	Стрельцов			
Утв.				

1435.9-36.93.2-01.03.23

Втулка

Стадия	Масса	Масштаб
Р	0,04	2:1
Лист	Листов 1	

Круг 25-В-II ГОСТ 2590-88
Ст3сп1-II ГОСТ 535-88

АПЦНИИпромзданий

Копировал Стрельцова

Формат А4

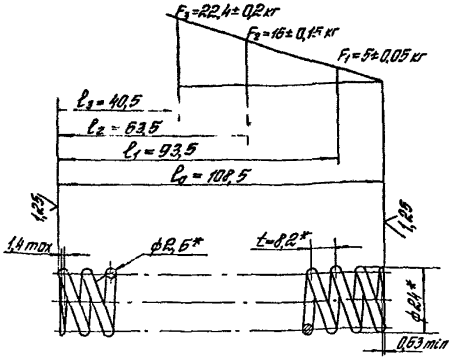

1. HRC$_э$	40...45
2. L	963 mm
3. n	12
4. n_1	14
5. Направление навивки	любое
6. D_c	19 mm

7. *Размеры для справок

Изм.	Кол.уч.	Лист	№док.	Подп.	Дата
Разраб.	Стрельцов			
Пров.	Стрельцов			
Н.контр.	Стрельцов			
Утв.				

1.435.9-36.93.2-01.03.21

Пружина

Стадия	Масса	Масштаб
Р	0,039	1:1
Лист	Листов 1	

Проволока 60С2А-Н-ГОСТ 14963-78

АПЦНИИпромзданий

Копировал Стрельцова

Ц 00166-02 55 Формат А4

Rz80 (√)

Рис. 1

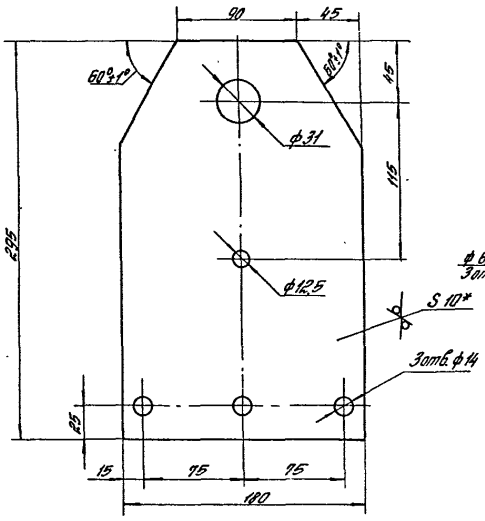

Рис. 2
Остальное – см. Рис. 1

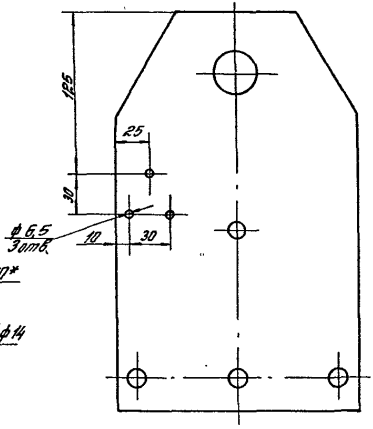

1.* Размеры для справок.
2. Неуказанные предельные отклонения размеров: H14; h14; $\pm \frac{УТ14}{2}$.

Обозначение	Рис.	Масса, кг
1.435.9-36.93.2-01.03.01	1	3,81
-01	2	3,8

						1.435.9-36.93.2-01.03.01				
Изм.	Кол.уч.	Лист	№док.	Подпись	Дата	Кронштейн	Стадия	Масса	Масштаб	
							Р	ст. табл.	1:2	
							Лист		Листов 1	
ГИП		Погорелов				Лист 6-ПН-10 ГОСТ 19903-74				
Гл.спец		Ковалевский				Ст.3сп6-СО ГОСТ 14637-89				
Н.контр		Погорелов								

Ц 00166-02 56

Ф.Ц.НИИПРОМЗДАНИЙ

Инв. № подл. | Подпись и дата | Взам. инв. №

Копировал Стрельцова

Формат А3

Rz 80 (√)

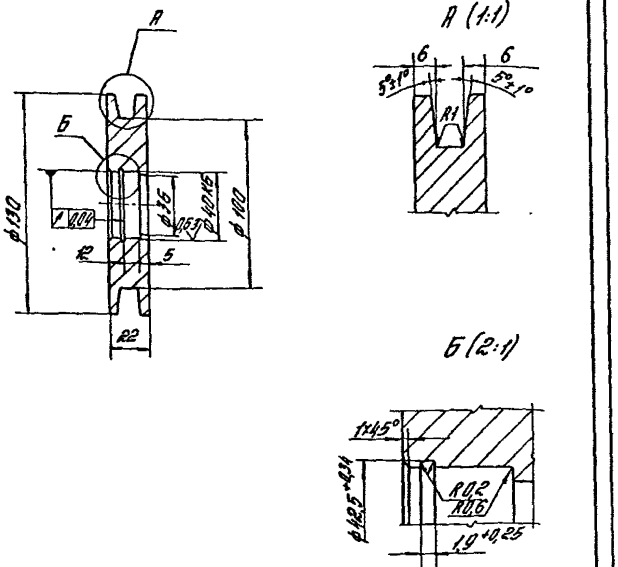

Неуказанные предельные отклонения размеров: H14; h14; ± $\frac{IT14}{2}$.

Изм.	Кол.уч.	Лист	№док.	Подпись	Дата	1.435.9-36.93.2-01.03.02			
						Ролик	Стадия	Масса	Масштаб
							Р	1,44	1:2
							Лист	Листов 1	
ГИП	Погорелов					Круг 140-8-II ГОСТ 2590-88 / 45 ГОСТ 1050-88	Р.П.ЦНИИПРОМЗДАНИЙ		
Гл.спец.	Ц.Кочевик								
Н.контр.	Погорелов								

Инв. № подл. | Подпись и дата | Взам. инв. №

Копировал Стрельцова

Формат А4

Rz 80 (√)

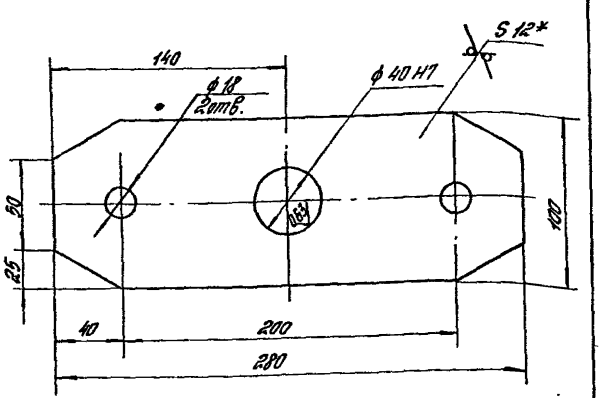

1. * Размеры для справок.

2. Неуказанные предельные отклонения размеров: H14; h14; ± $\frac{IT14}{2}$.

Изм.	Кол.уч.	Лист	№док.	Подпись	Дата	1.435.9-36.93.2-01.03.03			
						Коромысло	Стадия	Масса	Масштаб
							Р	2,28	1:2
							Лист	Листов 1	
ГИП	Погорелов					Лист Б-ПН-12 ГОСТ 19903-94 / Ст3сп6-св ГОСТ 14637-89	Р.П.ЦНИИПРОМЗДАНИЙ		
Гл.спец.	Ц.Кочевик								
Н.контр.	Погорелов								

Инв. № подл. | Подпись и дата | Взам. инв. №

Копировал Стрельцова

Ц 00166-02 57

Формат А4

Rz80 (✓)

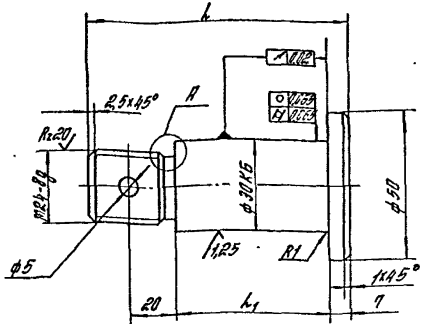

A (2:1)

Обозначение	L, mm	L_1, mm	Масса, кг
1435 9-36 93 2-01 03 04	88	52	0,49
-01	77	44	0,45
-02	98	62	0,54

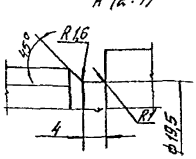

1. 30... 40 HRCэ
2. Неукозанные предельные отклонения размеров $H14$; $h14$; $\pm \frac{IT14}{2}$.

Инв. № подл. | Подпись и дата | Взам. инв. №

Изм.	Кол. уч.	Лист	№ док.	Подп.	Дата
ГИП	Погорелов				
Н. отд.	Стрельцова				
Н. контр.	Погорелов				

1.435 9-36.93 2-01.03.04

Ось

Стадия	Масса	Масштаб
Р	см. табл.	—
Лист	Листов	

Круг 53-8-II ГОСТ 2590-88
35 ГОСТ 1050-88

Я ЦИНИИПРОЕКТСТАЛЬКОНСТРУКЦИЯ

Копировал: Стрельцова

Формат А4

Rz80 (✓)

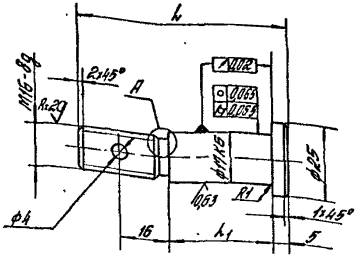

A (2:1)

Обозначение	L, mm	L_1, mm	Масса, кг
1435 9-36 93 2-01 03 05	65	35	0,126
-01	73	43	0,14

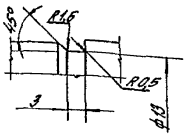

1. 30... 40 HRCэ
2. Неукозанные предельные отклонения размеров: $H14$; $h14$; $\pm \frac{IT14}{2}$.

Инв. № подл. | Подпись и дата | Взам. инв. №

Изм.	Кол. уч.	Лист	№ док.	Подп.	Дата
ГИП	Погорелов				
Н. отд.	Стрельцова				
Н. контр.	Погорелов				

1.435.9-36.93.2-01.03.05

Ось

Стадия	Масса	Масштаб
Р	см. табл.	—
Лист	Листов 1	

Круг 26-8-II ГОСТ 2590-88
35 ГОСТ 1050-88

Я ЦИНИИПРОЕКТСТАЛЬКОНСТРУКЦИЯ

Копировал: Стрельцова

Ц 00166-02 58

Формат А4

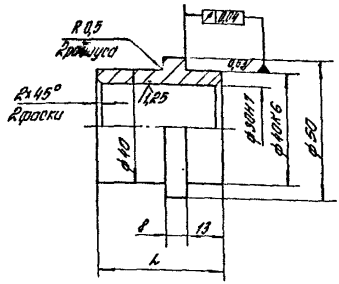

Обозначение	L, мм	Масса, кг
1.435.9-36.93.2-01 03 06	45	0,235
-01	37	0,204
-02	55	0,27

Неуказанные предельные отклонения размеров: $h14; \pm \frac{IT14}{2}$.

| | | |

Форм.	Зона	Поз.	Обозначение	Наименование	Кол.	Примечание
				Документация		
А3			1.435.9-36.93.2-01.04.00СБ	Сборочный чертеж		
				Детали		
Б4		1	1.435.9-36.93.2-01.04.01	Ось		
				круг 28-В-II ГОСТ 2590-88		
				Ст3пс1-II ГОСТ 535-88		
				L=66 h14; Rz 80	1	0,24 кг
Б4		2	1.435.9-36.93.2-01.04.02	Втулка		
				Чугун А4С-1 ГОСТ 1585-85		
				ф34h14; L=20h14; Rz 80	1	0,045 кг
				Лист Б-ПН-4 ГОСТ 19903-74		
				Ст3пс6-св ГОСТ 14637-89		
Б4		3	1.435.9-36.93.2-01.04.03	Ребро		
				(44×95) h14; Rz 80	1	0,2 кг
				Пластина		
Б4		4	1.435.9-36.93.2-01.04.04	(100×105) h14; Rz 80	1	0,35 кг
Б4		5	1.435.9-36.93.2-01.04.05	(60×95) h14; Rz 80	1	0,18 кг
Б4		6	1.435.9-36.93.2-01.04.06	Ролик		
				Круг 65-В-II ГОСТ 2590-88		
				Ст3пс1-II ГОСТ 535-88		
				L=16 h14; Rz 80	1	0,3 кг

Взам. инв. №

Подпись и дата

Инв. № подл.

Изм.	Кол. уч.	Лист	№ док.	Подпись	Дата

1.435.9-36.93.2-01.04.00

ГИП	Попорелов	
Гл. спец.	Лукашевич	
Н. контр.	Попорелов	

Ролик

Стадия	Лист	Листов
Р	1	2

АП ЦНИИПРОМЗДАНИЙ

Копировал Палеха

формат А4

Форм.	Зона	Поз.	Обозначение	Наименование	Кол.	Примечание
				Стандартные изделия		
		7		Шайба 22.01.пс6.01.20		
				ГОСТ 11371-78	1	
		8		Шплинт 4×45.001		
				ГОСТ 397-79	1	

Взам. инв. №

Подпись и дата

Инв. № подл.

Изм.	Кол. уч.	Лист	№ док.	Подпись	Дата

1.435.9-36.93.2-01.04.00

Лист 2

Копировал: Палеха Ц00166-02 60

формат А4

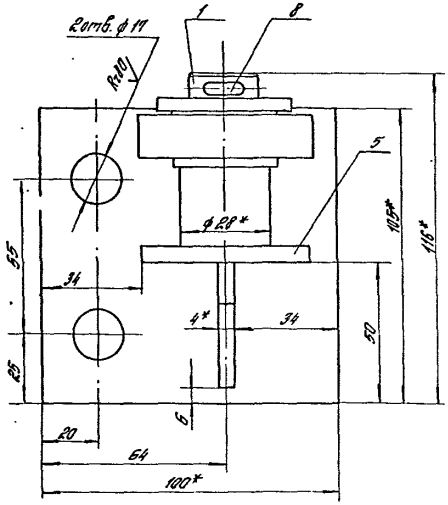

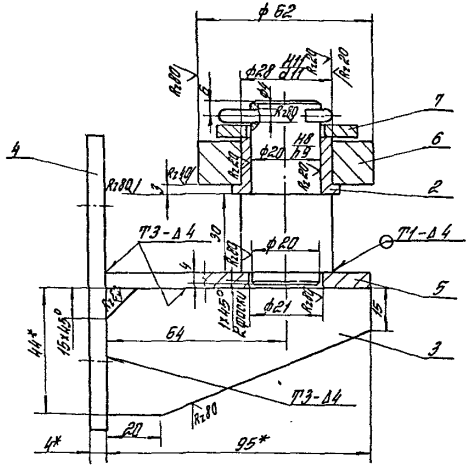

1.* Размеры для справок.

2. Сварные швы по ГОСТ 5264-80.

3. Неуказанные предельные отклонения размеров: H14; h14; $\pm \frac{IT14}{2}$.

					1.435.9-36.93.2-01.04.00.СБ			
Изм.	Кол.уч.	Лист	№ док.	Подп.	Ролик. Сборочный чертеж	Стадия	Масса	Масштаб
						Р	1,32	1:1
						Лист	Листов 1	
ГИП						АПЦНИИПРОМЗДАНИЙ		
Гл.спец.								
Н.контр.								

Ц00166-02 61

Контровал Стрельцова

Формат А3

Инв. № подл. | Подпись и дата | Взам. инв. №

Инв. № подл.	Подпись и дата	Взам. инв. №

Формат	Зона	Поз.	Обозначение	Наименование	Кол. на исполн. 1.435.9-36.93.2-01.05.00 —		Примечание
					—	01	
				Документация			
А3			1.435.9-36.93.2-01.05.00 СБ	Сборочный чертеж	X	X	
				Детали			
А4		1	1.435.9-36.93.2-01.05.01	Пружина	1	1	
А4		2	1.435.9-36.93.2-01.05.02	Втулка	1	1	
А4		3	1.435.9-36.93.2-01.05.03	Ролик	1	1	
Б4		4	1.435.9-36.93.2-01.05.04	Скоба			
				Лист 6-ПН-4 ГОСТ 19903-74			
				Ст3пс 6-св ГОСТ 14637-89			
				(30×142)-1.0: Rz 80 ✓	1	1	0,12 кг

Изм.	Кол.уч.	Лист	№ док.	Подпись	Дата

1.435.9-36.93.2-01.05.00

Ролик нижний

Стадия	Лист	Листов
Р	1	2

АП ЦНИИПРОИЗДАНИЙ

ГИП Погорелов
Гл. спец. Лукашевич
Н. контр. Погорелов

Копировал: Палеха

формат А4

Инв. № подл.	Подпись и дата	Взам. инв. №

Формат	Зона	Поз.	Обозначение	Наименование	Кол. на исполн. 1.435.9-36.93.2-01.05.00 —		Примечание
					—	01	
А4		5	1.435.9-36.93.2-01.05.05	Стержень	1		
			-01	Стержень		1	
				Стандартные изделия			
		6		Гайка М16-7Н.5.01.20			
				ГОСТ 5915-70	2	2	
		7		Ось 22-12h12×55 Ст3пс 6Ц30			
				ГОСТ 9650-80	1	1	
		8		Шайба 12.01.пс 6.01.20			
				ГОСТ 11371-78	2	2	
		9		Шплинт 3.2×18.001			
				ГОСТ 397-79	1	1	

Изм.	Кол.уч.	Лист	№ док.	Подпись	Дата

1.435.9-36.93.2-01.05.00

Лист 2

Копировал: Палеха

формат А4

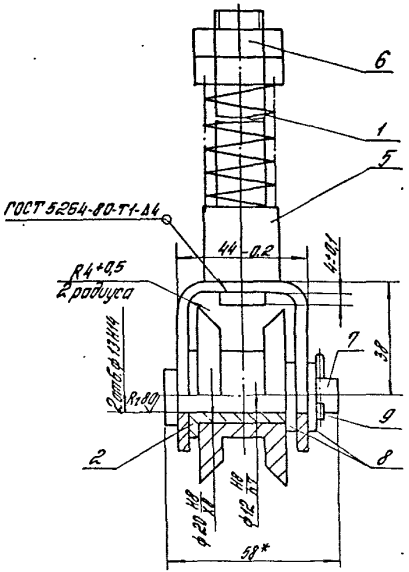

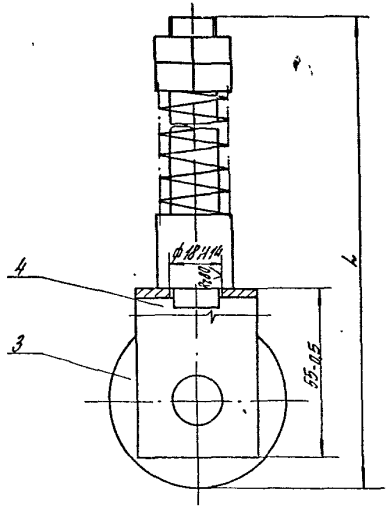

*Размеры для справок.

Обозначение	L, мм	Масса, кг
1.435.9-36.93.2-01.05.00	212	0,94
-01	238	1,08

Изм	Кол.уч.	Лист	№ док.	Подпись	Дата	1.435.9-36.93.2-01.05.00 СБ			
						Ролик нижний. Сборочный чертеж	Стадия	Масса	Масштаб
							Р	ст. табл	—
							Лист	Листов 1	
ГИП		Погорелов					А.П. ЦНИИПРОМЗДАНИЙ		
Гл.спец.		Лукашевич							
Н.контр.		Погорелов							

Инв. № подл. | Подпись и дата | Взам. инв. №

Копировал Стрельцова

Ц 00166-02 63

Формат А3

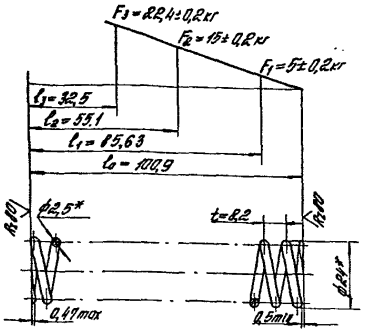

1. HRCэ	43...50
2. Длина развертки	963 мм
3. Число витков рабочих	12
4. Число витков полное	13,5
5. Направление навивки	любое
6. Дс	21,6 мм
7. *Размеры для справок	

Изм.	Кол.уч.	Лист	№док.	Подпись	Дата	1.435.9-36.93.2-01.05.01			
						Пружина	Стадия	Масса	Масштаб
							Р	0,038	1:1
							Лист	Листов 1	
ГКП						Проволока БОС2Р-Н-ГН-2,5 ГОСТ 14963-78	ЯП ЦНИИПРОМЗДАНИЙ		
Гл. спец.									
Н. контр.									

Инв. № подл. | Подпись и дата | Взам. инв. №

Копировал Стрельцова

Формат А4

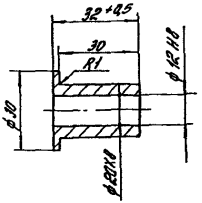

Неуказанные предельные отклонения размеров h14.

Изм.	Кол.уч.	Лист	№док.	Подпись	Дата	1.435.9-36.93.2-01.05.02			
						Втулка	Стадия	Масса	Масштаб
							Р	0,06	1:1
							Лист	Листов 1	
ГКП						Чугун АЧС-1 ГОСТ 1585-85	ЯП ЦНИИПРОМЗДАНИЙ		
Гл. спец.									
Н. контр.									

Инв. № подл. | Подпись и дата | Взам. инв. №

Копировал Стрельцова

Ц 00166-02 64

Формат А4

Rz 80 (√)

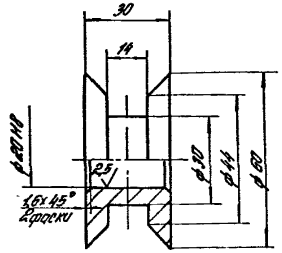

Неуказанные предельные отклонения размеров: h14; ± $\frac{УТ14}{2}$.

Изм	Кол.уч	Лист	№док	Подпись	Дата	1.435.9-36.93.2-01.05.03			
						Ролик	Стадия	Масса	Масштаб
							Р	0,3	1:1
							Лист	Листов 1	
ГИП		Погорелов				Круг 65-В-II ГОСТ 2590-88			
Гл. спец.		Ухачевич				Ст 3 пс 1-II ГОСТ 535-88	АПЦНИИПРОМЗДАНИЙ		
Н. контр.		Погорелов							

Инв. № подл. | Подпись и дата | Взам. инв. №

Копировал Стрельцова

Формат А4

Rz 80 (√)

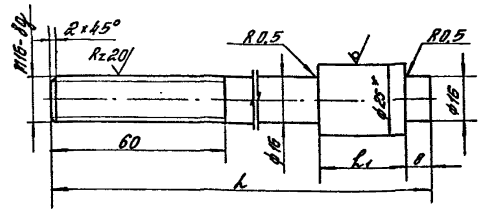

Обозначение	l, мм	l_1, мм	Масса, кг
1.435.9-36.93.2-01.05.05	152	24	0,334
-01	178	50	0,476

1.* Размер для справок.

2. Неуказанные предельные отклонения размеров: h14; ± $\frac{УТ14}{2}$.

Изм	Кол.уч	Лист	№док	Подпись	Дата	1.435.9-36.93.2-01.05.05			
						Стержень	Стадия	Масса	Масштаб
							Р	см. табл	—
							Лист	Листов 1	
ГИП		Погорелов				Круг 25-В-II ГОСТ 2590-88			
Гл. спец.		Ухачевич				Ст 3 пс 1-II ГОСТ 535-88	АПЦНИИПРОМЗДАНИЙ		
Н. контр.		Погорелов							

Инв. № подл. | Подпись и дата | Взам. инв. №

Копировал Стрельцова

Ц 00166-02 65

Формат А4

Форм.	Зона	Поз.	Обозначение	Наименование	Кол.	Примечание
				Документация		
А3			1.435.9-36.93.2-01.06.00СБ	Сборочный чертеж		
				Детали		
А4		1	1.435.9-36.93.2-01.06.01	Кронштейн	1	
А4		2	1.435.9-36.93.2-01.06.02	Ось	1	
		3	1. 35.9-36.93.2-01.06.02-01	Ось	1	
А4		4	1.435.9-36.93.2-01.06.03	Скоба	1	
А4		5	1.435.9-36.93.2-01.06.04	Рукоятка	1	
Б4		6	1.435.9-86.93.2-01.06.05	Пластина		
				Лист Б-ПН-6ГОСТ 19903-74		
				Ст3сп6-свГОСТ14637-89		
				(30×80) h14, Rz80	1	0,12 кг
Б4		7	1.435.9-36.93.2-01.06.06	Втулка		
				Труба 10×2,2ГОСТ3262-75		
				L=15 h14; Rz80	2	0,01 кг
				Стандартные изделия		
		8		Шайба 10.01 ис 6.01 20		
				ГОСТ 11371-78	2	
		9		Шплинт 2,5×18.001		
				ГОСТ 397-79	2	

Изм	Кол.уч.	Лист	№док	Подпись	Дата	1.435.9-36.93.2-01.06.00		
						Ручка	Стадия: Р	Лист	Листов: 1
ГИП	Попорелов						АП ЦНИИПРОМЗДАНИЙ	
Гл.спец.	Лукашевич							
Н.контр.	Попорелов							

Инв.№подл. | Подпись и дата | Взам.инв.№

Копировал: Палеха

формат А4

Rz80 (√)

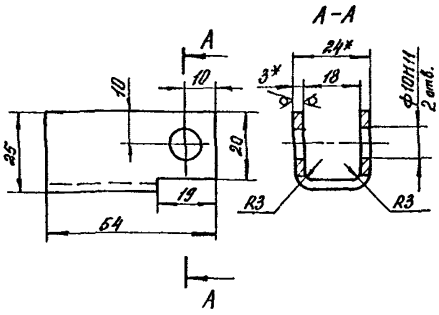

1.* Размеры для справок.

2. Неуказанные предельные отклонения размеров: h14, $\pm \frac{IT14}{2}$.

Изм	Кол.уч.	Лист	№док	Подпись	Дата	1.435.9-36.93.2-01.06.01			
						Кронштейн	Стадия: Р	Масса: 0,07	Масштаб: 1:1
							Лист	Листов 1	
ГИП	Попорелов					Лист Б-ПН-3ГОСТ 19903-74	АП ЦНИИПРОМЗДАНИЙ		
Гл.спец.	Лукашевич					ОК36084-III Ст3пс6-свГОСТ16523-89			
Н.контр.	Попорелов								

Инв.№подл. | Подпись и дата | Взам.инв.№

Копировал: Палеха

Ц00166-02 66

формат А4

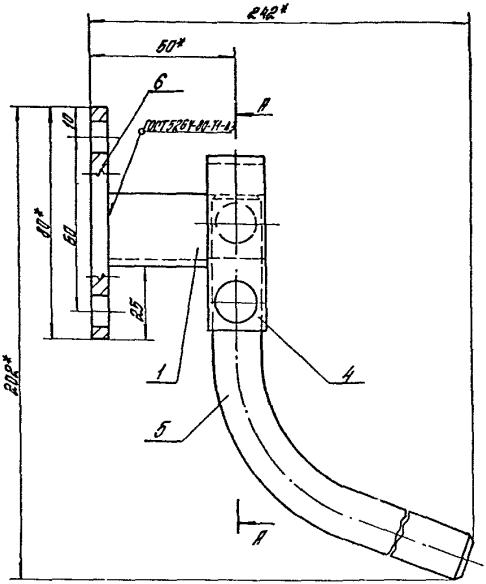

А-А

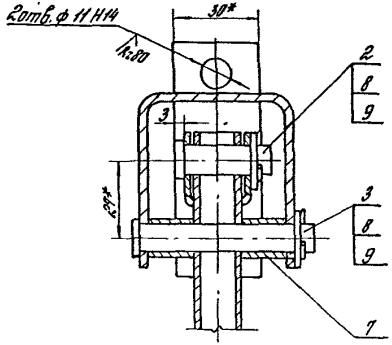

1*Размеры для справок.

2. Неуказанные предельные отклонения размеров: Н14; $\pm \frac{IT14}{2}$.

| | | |

Rz80 (√)

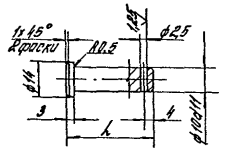

Обозначение	l, мм	Масса, кг
1.435.9-36.93.2-01.06.02	35	0,02
-01	65	0,04

Неуказанные предельные отклонения размеров: H14; h14; $\pm\frac{IT14}{2}$.

Изм.	Кол.уч.	Лист	№ док.	Подпись	Дата
ГИП					
Пр. спец.					
Н. контр.					

Инв. № подл. | Подпись и дата | Взам. инв. №

1.435.9-36.93.2-01.06.02

Ось

Стадия	Масса	Масштаб
Р	см. табл.	–

Лист | Листов 1

Круг 15-В-II ГОСТ 2590-88
Ст3пс1-II ГОСТ 535-88

АПЦ ИНПРОМЗДАНИЙ

Копировал Стрельцова

Формат А4

Rz80 (√)

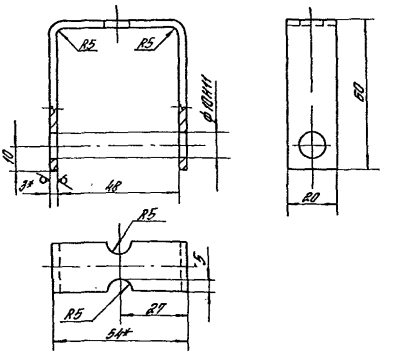

1. *Размеры для справок
2. Неуказанные предельные отклонения размеров: H14; h14; $\pm\frac{IT14}{2}$

Изм.	Кол.уч.	Лист	№ док.	Подпись	Дата
ГИП					
Пр. спец.					
Н. контр.					

Инв. № подл. | Подпись и дата | Взам. инв. №

1.435.9-36.93.2-01.06.03

Скоба

Стадия	Масса	Масштаб
Р	0,07	1:1

Лист | Листов 1

Лист Б-ПН-3 ГОСТ 19903-74
ок 350 В4-II Ст3пс6-СБ ГОСТ 16523-89

АПЦ ИНПРОМЗДАНИЙ

Копировал Стрельцова

Ц00166-02 68

Формат А4

Rz80 (√)

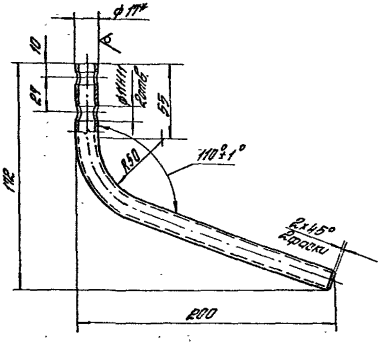

1.*Размер для справок.

2. Неуказанные предельные отклонения размеров: H14; h14; ± $\frac{\text{ЭТ14}}{2}$

Изм.	Кол.уч.	Лист	№ докум.	Подпись	Дата	1.435.9-36.93.2-01.06.04		
						Рукоятка	Стадия: Р	Масса: 0,23	Масштаб: 1:2
							Лист	Листов 1
ГИП						Труба 10×2,2 ГОСТ 3262-75	АПЦНИИПРОМЗДАНИЙ	
Пл.спец.								
Н.контр.								

Инв. № подл. | Подпись и дата | Взам. инв. №

Копировал Стрельцова

Формат А4

Rz80 (√)

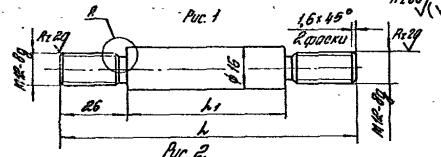

Рис. 2

Остальное - см. рис. 1

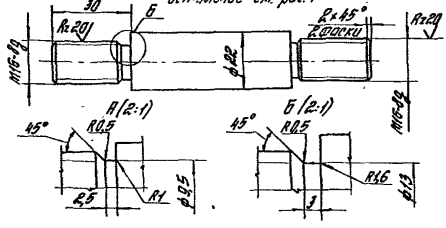

Обозначение	Рис.	h, мм	h_1, мм	Материал	Масса, кг
1.435.9-36.93.2-01.00.01	1	114	62	Круг $\frac{17\text{-}8\text{-}\text{ПГОСТ}2590\text{-}88}{\text{Ст3сп}+\text{ПГОСТ}535\text{-}88}$	0,14
-01		144	92		0,19
-02	2	122	62	Круг $\frac{24\text{-}8\text{-}\text{ПГОСТ}2590\text{-}88}{\text{Ст3сп}+\text{ПГОСТ}535\text{-}88}$	0,27
-03		143	83		0,34

Неуказанные предельные отклонения размеров: h14; ± $\frac{\text{ЭТ14}}{2}$

Изм.	Кол.уч.	Лист	№ докум.	Подпись	Дата	1.435.9-36.93.2-01.00.01		
						Шпилька	Стадия: Р	Масса: см. табл.	Масштаб: —
							Лист	Листов 1
ГИП						См. таблицу	АПЦНИИПРОМЗДАНИЙ	
Пл.спец.								
Н.контр.								

Инв. № подл. | Подпись и дата | Взам. инв. №

Копировал Стрельцова

Ц 00126-02 С9

Формат А4

Rz 80 V(V)

Рис. 1

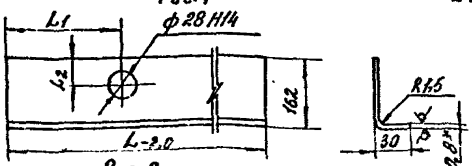

Рис. 2

Остальное - см. Рис. 1

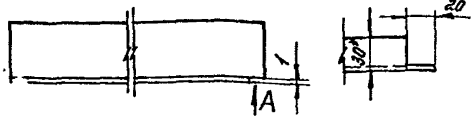

Обозначение	Рис.	L, мм	c, мм	c_1, мм	Масса, кг
1.435.9-36.93.2-01 00. 02	1	3218	—	—	3,38
-01		3818	—	—	4,01
-02		4418	—	—	4,65
-03		5018	—	—	5,23
-04		3021	190	37	3,17
-05		3635	190	37	3,81
-06		4235	190	37	4,45
-07		5435	190	37	5,71
-08	2	1036	—	—	1,09
-09		1650	—	—	1,73
-11		2250	—	—	2,37
-12		3450	—	—	3,63

1.* Размеры для справок.

2. Неуказанные предельные отклонения размеров: $h14; \pm \frac{IT14}{2}$.

Инв. № подл. | Подпись и дата | Взам. инв. №

Изм.	Кол. уч.	Лист	№ док.	Подп.	Дата
ГИП		Погарский			
Гл. спец.		Лукашевич			
Н. контр.		Погарский			

1.435.9-36.93.2-01.00.02

Обрамление

Стадия	Масса	Масштаб
Р	см. табл.	—
Лист	Листов 1	

ОЦ Б-ПН-0,8 ГОСТ 19904-90
Ст Зкп-ОН-М1-1 ГОСТ 14918-80

АП ЦНИИПРОМЗДАНИЙ

Копировал: Полеха

Формат А4

Rz 80 V(V)

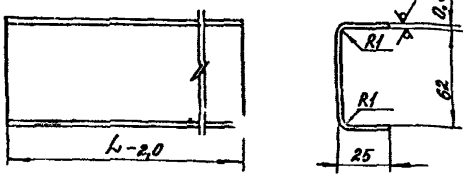

Обозначение	L, мм	Масса, кг
1.435.9-36.93.2-01.00 03	2206	1,36
-01	2806	1,73
-02	3406	2,1
-03	4006	2,46
-04	2000	1,23
-05	1000	0,61

1.* Размеры для справок.

2. Неуказанные предельные отклонения размеров: H14; h14.

Инв. № подл. | Подпись и дата | Взам. инв. №

Изм.	Кол. уч.	Лист	№ док.	Подп.	Дата
ГИП		Погарский			
Гл. спец.		Лукашевич			
Н. контр.		Погарский			

1.435.9-36.93.2-01.00.03

Обвязки

Стадия	Масса	Масштаб
Р	см. табл.	—
Лист	Листов 1	

ОЦ Б-ПН-0,8 ГОСТ 19904-90
Ст Зкп-ОН-М1-1 ГОСТ 14918-80

АП ЦНИИПРОМЗДАНИЙ

Копировал: Полеха

Ц 00166-02 70

Формат А4

Рис. 1

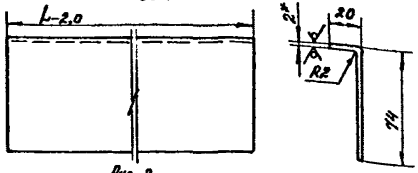

Рис. 2

Остальное - см. Рис. 1

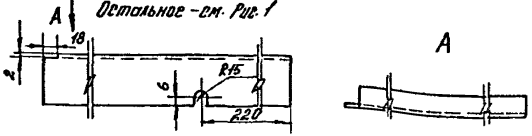

Обозначение	Рис.	L, мм	Масса, кг
1.435.9-36.93.2-01.00.04	1	3218	4,5
-01		3818	5,3
-02		4418	6,2
-03		5018	7,04
-04	2	3252	4,29
-05		3666	5,15
-06		4266	6,0
-07		5466	7,68

1.* Размер для справок.

2. Неуказанные предельные отклонения размеров: $H4; h14; \pm \frac{IT14}{2}$.

Изм.	Кол.уч.	Лист	№док.	Подпись	Дата
ГИП	Погорелов				
Гл. спец.	Сыкошеев				
Н. контр.	Погорелов				

1.435.9-36.93.2 - 01.00.04

Обрамление

Стадия	Масса	Масштаб
Р	см. табл.	—
Лист	Листов 1	

Лист 5-ПН-2 ДГОСТ 19903-74
ОК 360084-ПСЭлс 6-2 ГОСТ 16523-89

АП ЦНИИПРОМЗДАНИЙ

Копировал: Полеха

формат А4

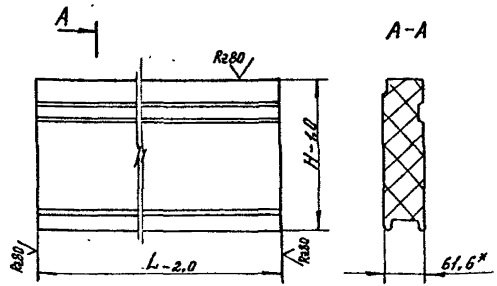

Обозначение	L, мм	H, мм	Масса, кг
1.435.9-36.93.2-01.00.05	3806	630	42,6
-01	4406	230	18,0
-02	5006	430	38,4

* Размер для справок.

Изм.	Кол.уч.	Лист	№док.	Подпись	Дата
ГИП	Погорелов				
Гл. спец.	Сыкошеев				
Н. контр.	Погорелов				

1.435.9-36.93.2-01.00.05

Панель

Стадия	Масса	Масштаб
Р	см. табл.	—
Лист	Листов 1	

1ПТС L 1016.61-С 0,8 ГОСТ 23486-79

АП ЦНИИПРОМЗДАНИЙ

Копировал: Полеха

Ц 00166-02 71

формат А4

Формат	Зона	Поз.	Обозначение	Наименование	Кол.	Примеч.
				Документация		
А3			1.435.9-36.93.2-02.00.00СБ	Сборочный чертеж		
				Сборочные единицы		
А4		1	1.435.9-36.93.2-02.01.00	Замок	1	
А4		2	1.435.9-36.93.2-02.02.00	Полупетля	2	
				Детали		
А4		4	1.435.9-36.93.2-02.00.01	Панель	1	
А4		5	1.435.9-36.93.2-02.00.02	Уголок	1	
А4		6	1.435.9-36.93.2-02.00.03	Обрамление	1	
		7	1.435.9-36.93.2-02.00.03-01	Обрамление	2	
		8	1.435.9-36.93.2-02.00.03-02	Обрамление	1	
				Планка		
				ОЦ Б-ПН-0,8.ГОСТ 19904-90 / Ст3кп-ОН-МТ-1ГОСТ14918-80		
Б4		9	1.435.9-36.93.2-02.00.04	(33×1000)-1.0; Rz80	1	0,18 кг
Б4		10	1.435.9-36.93.2-02.00.05	(25×1995)-1.0; Rz80	1	0,27 кг
Б4		11	1.435.9-36.93.2-02.00.06	(20×996)-1.0; Rz80	2	0,11 кг
Б4		12	1.435.9-36.93.2-02.00.07	(20×1995)-1.0; Rz80	1	0,22 кг
Б4		13	1.435.9-36.93.2-02.00.08	(20×240)-1.0; Rz80	2	0,03 кг
Б4		14	1.435.9-36.93.2-02.00.09	(20×1320)-1.0; Rz80	1	0,14 кг

Взам. инв. №

Подпись и дата

Инв. № подл.

Изм.	Кол. уч.	Лист	№ док.	Подпись	Дата

1.435.9-36.93.2-02.00.00

ГИП	Погорелов	
Сл. спец.	Лукашев	
Н. контр.	Погорелов	

Калитка

Стадия	Лист	Листов
Р	1	3

АП ЦНИИПРОИЗДАНИЙ

Копировал: Палеха

формат А4

Формат	Зона	Поз.	Обозначение	Наименование	Кол.	Примеч.
Б4		15	1.435.9-36.93.2-02.00.11	(20×62) h14; Rz80	1	0.007 кг
				Уплотнение		
				Пластина I, рулон		
				ТМКЩ-С1-2-9,9ГОСТ7338-90		
Б4		16	1.435.9-36.93.2-02.00.12	(210×996)-1.0	1	0,55 кг
Б4		17	1.435.9-36.93.2-02.00.13	(130×996)-1.0	1	0,31 кг
Б4		18	1.435.9-36.93.2-02.00.14	(150×1022)-1.0	1	0,4 кг
Б4		19	1.435.9-36.93.2-02.00.15	(120×2072)-1.0	1	0,65 кг
				Уплотнение		
				Пластина I, рулон		
				ТМКЩ-С1-5-9,9ГОСТ7338-90		
Б4		20	1.435.9-36.93.2-02.00.16	(40×1992)-2.0	1	0,59 кг
Б4		21	1.435.9-36.93.2-02.00.17	(33×1995)-2.0	1	0,43 кг
Б4		22	1.435.9-36.93.2-02.00.18	(68×100)-1.0	1	0,04 кг
Б4		23	1.435.9-36.93.2-02.00.19	(33×1988)-2.0	1	0,68 кг
				Стандартные изделия		
				Болты ГОСТ 7798-70		
		25		М6-8g×16.58.01.20	6	
		26		М10-8g×80.58.01.20	8	
				Гайки ГОСТ 5915-70		
		27		М6-7Н.5.01.20	6	
		28		М10-7Н.5.01.20	8	
				Шайбы ГОСТ 6402-70		
		29		6.65Г.02.9	6	
		30		10.65Г.02.9	8	
		31		Заклепка ЗК-12-4.5		
				ТУ36-2088-85	72	

Взам. инв. №

Подпись и дата

Инв. № подл.

Изм.	Кол. уч.	Лист	№ док.	Подпись	Дата

1.435.9-36.93.2-02.00.00

Лист 2

Ц 0166-02 72

Копировал: Палеха

формат А4

Формат	Зона	Поз.	Обозначение	Наименование	Кол.	Примеч.
		32		Штифт 5п6х30		
				ГОСТ 3128-70	1	
				Материалы		
		33		Мастика герметизирующая строительная „Типрол"		
				ТУ 400-1-411-81-83	0,5	кг

Взам. инв. №

Подпись и дата

Инв. № подл.

Изм	Кол.уч	Лист	Удок	Подпись	Дата

1.435.9-36.93.2-02.00.00

Лист 3

Копировал: Палеха

формат А4

Формат	Зона	Поз.	Обозначение	Наименование	Кол.	Примечание
				Документация		
А3			1.435.9-36.93.2-02.01.20СБ	Сборочный чертеж		
				Детали		
Б4		1	1.435.9-36.93.2-02.01.21	Планка		
				Лист 6-ПН-5 ГОСТ 19903-74		
				Ст3сп6-св ГОСТ 14637-89		
				(100х110) h14; Rz80	1	0,41кг
Б4		2	1.435.9-36.93.2-02.01.22	Втулка		
				Труба 20х2,8		
				ГОСТ 3262-75		
				L = 97 h14; Rz80	1	0,16кг
Б4		3	1.435.9-36.93.2-02.01.23	Бобышка		
				Круг 26-В-II ГОСТ 2590-88		
				Ст3сп1-II ГОСТ 535-88		
				L = 3h14; Rz80	1	0,013кг

Взам. инв. №

Подпись и дата

Инв. № подл.

Изм	Кол.уч	Лист	Удок	Подпись	Дата
ГИП		Погорелов			
Гл. спец.		[illegible]			
Н. контр.		Погорелов			

1.435.9-36.93.2-02.01.20

Накладка

Стадия	Лист	Листов
Р		1

АП ЦНИИПРОМЗДАНИЙ

Копировал: Палеха

Ц00166-02 73

формат А4

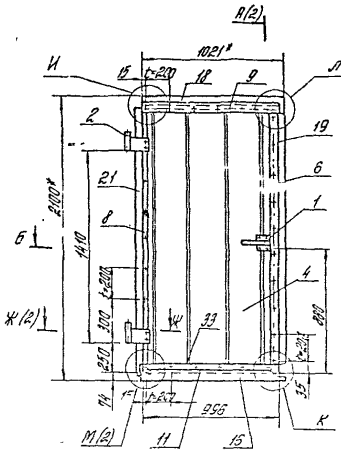

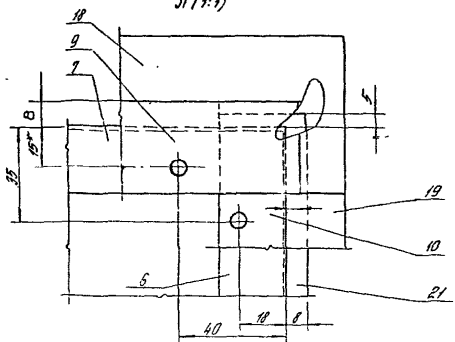

1* Размеры для справок

2 Допуск соосности отверстий полупетель поз 2 относительно их общей оси 0,4 мм.

3 Неуказанные предельные отклонения размеров: $h14$; $\pm\frac{IT14}{2}$.

4 Места реза панели поз 4 покрыть суриком железным по ГОСТ 8135-74 в два слоя.

5*** Обработать по сопрягаемым деталям.

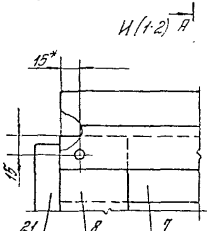

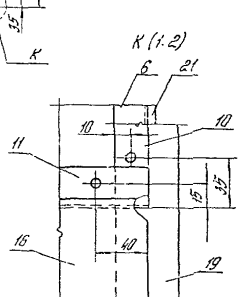

		1.435.9-36.93.2-02.00.00 СБ		
Изм. Кол.уч. Лист № док. Подп. Дата			Марка	Масса	Масштаб
	Калитка. Сборочный чертеж		Р	49	1:20
			Лист 1	Листов 3	
ГИП			ЦП ЦНИИПромзданий		
Нач.отд.					
Н.контр.					

Копировал Стрельцова

Ц 00166-02 34 Формат А3

А-А (1:2)(1)

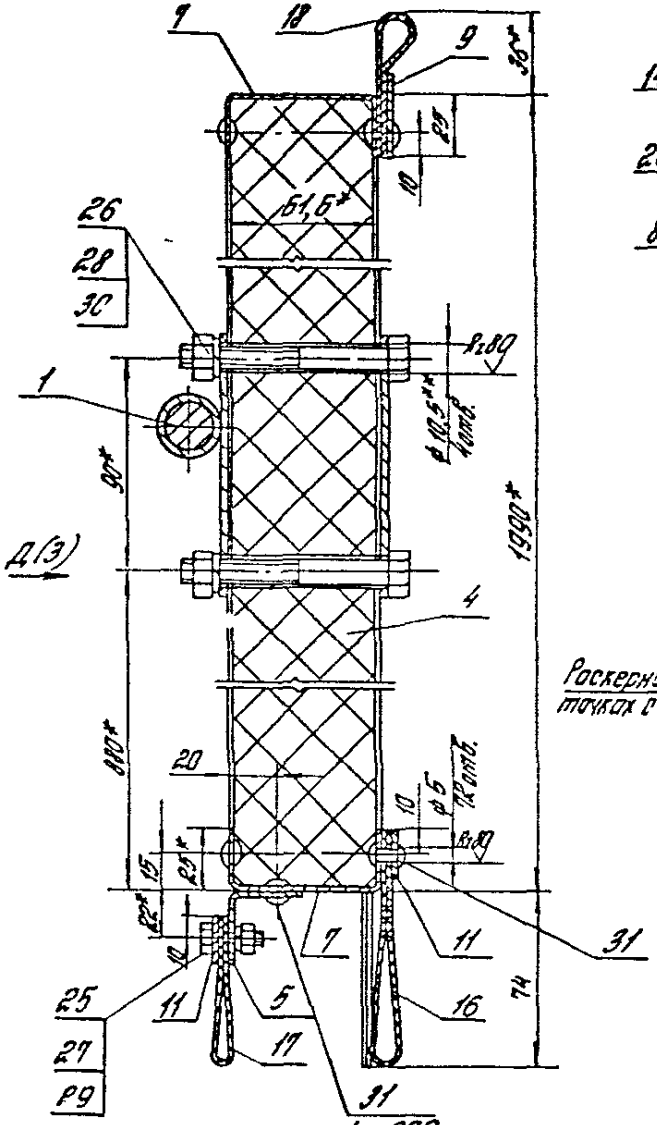

Б-Б (1:2)(1)

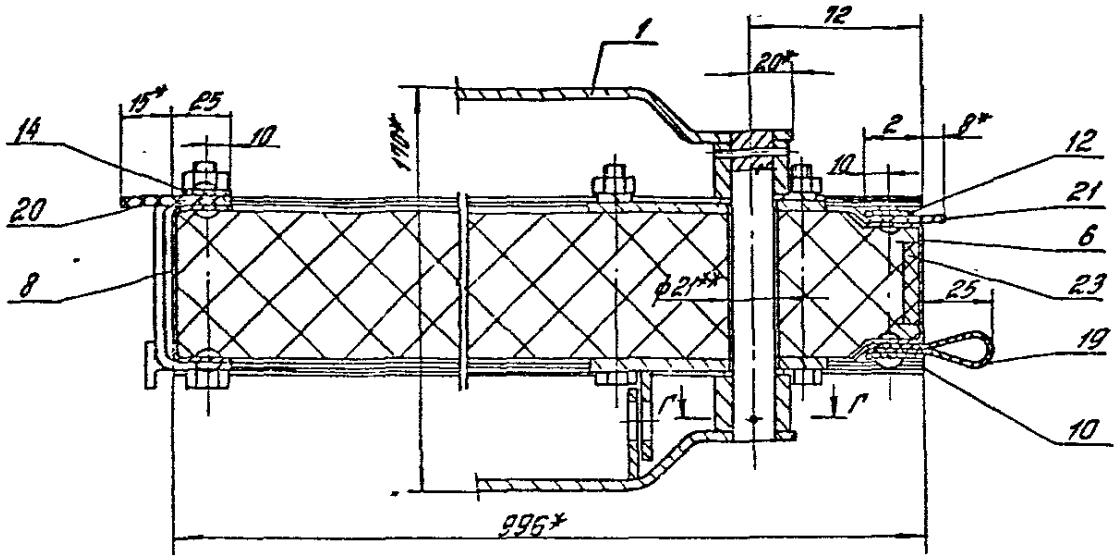

Г-Г (1:1)

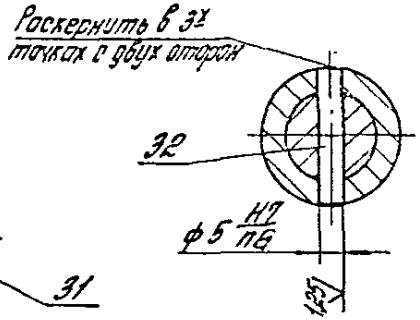

Ж-Ж (1:2)(1)

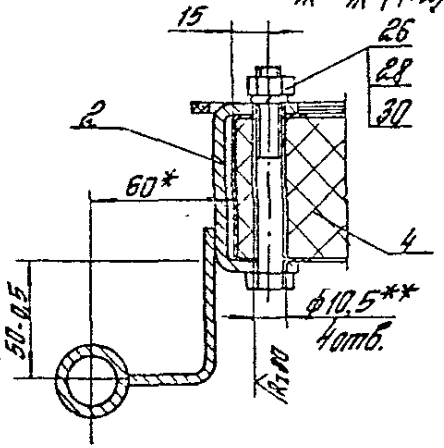

М (1:2)(1)

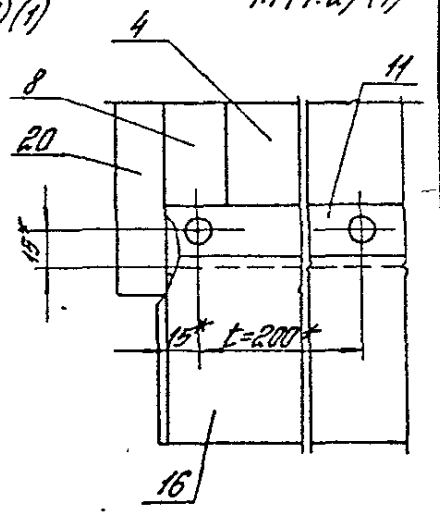

| | | |

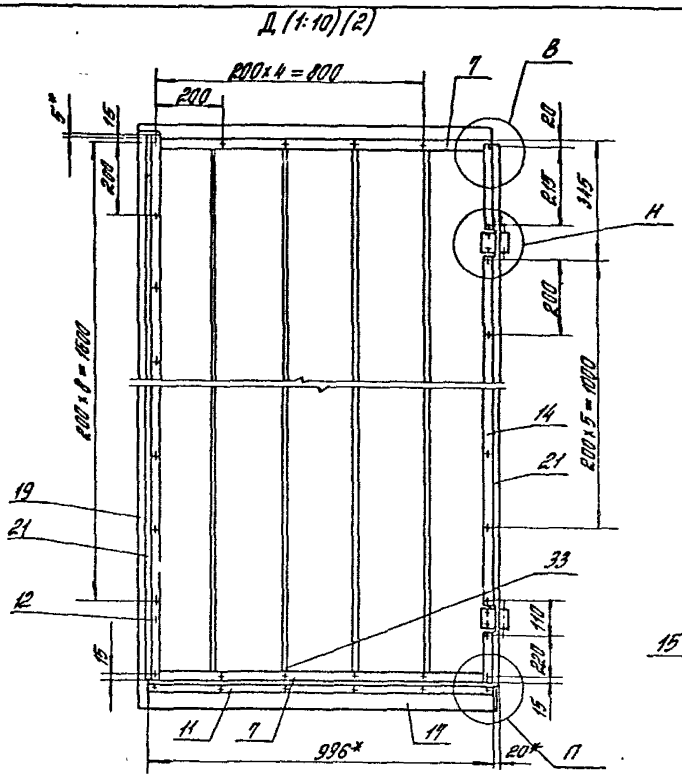

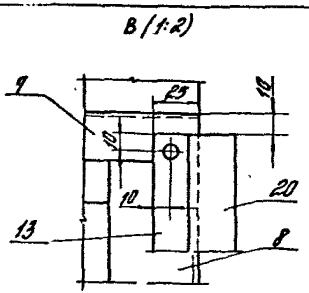

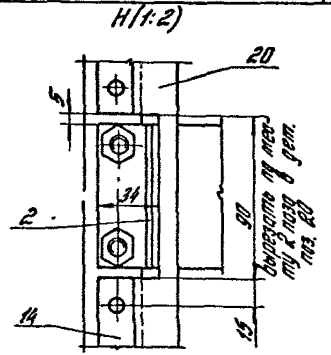

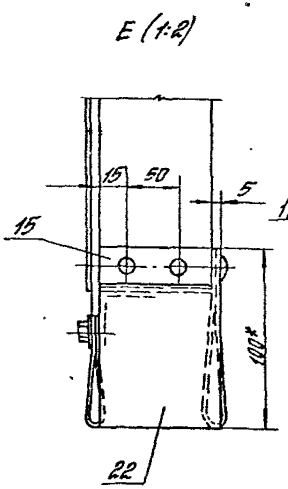

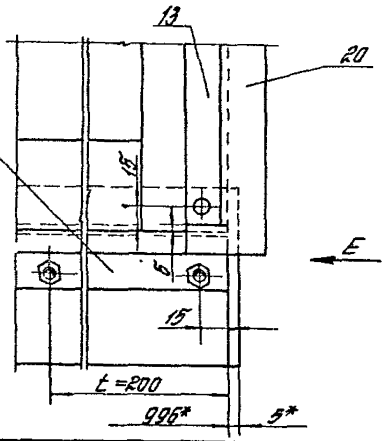

Инв. № подл. | Подпись и дата | Взам. инв. №

| | | |

Инв. № подл. | Подпись и дата | Взам. инв. №

Формат	Зона	Поз.	Обозначение	Наименование	кол. на испол. 1.435.9-36.93.2-02.01.00- —	01	Примечание
				Документация			
А3			1.435.9-36.93.2-02.01.00 СБ	Сборочный чертеж			
				Сборочные единицы			
А4		1	1.435.9-36.93.2-02.01.10	Ручка	1	1	
		2	1.435.9-36.93.2-02.01.10-01	Ручка	1	1	
А4		3	1.435.9-36.93.2-02.01.20	Накладка	1	1	
А4		4	1.435.9-36.93.2-02.01.30	Накладка	1	1	
				Детали			
А4		5	1.435.9-36.93.2-02.01.01	Щеколда	1	1	

Изм.	Кол.уч.	Лист	№док.	Подпись	Дата	1.435.9-36.93.2-02.01.00			
						Замок	Стадия	Лист	Листов
ГИП	Погорелов						Р	1	2
Нач.отд.	Лукашевич						ЛПЦКПпромздании		
Н.контр.	Погорелов								

Копировал | формат: А4

Инв. № подл. | Подпись и дата | Взам. инв. №

Формат	Зона	Поз.	Обозначение	Наименование	кол. на испол. 1.435.9-36.93.2-02.01.00 —	01	Примечание
А4		6	1.435.9-36.93.2-02.01.02	Пружина	1	1	
				Вол 20-В-П ГОСТ 2590-88			
				Круг Ст 3сп-II ГОСТ 535-88			
А4		7	1.435.9-36.93.2-02.01.03	l = 138 h14; Rz 80	1		0,32 кг
			-01	l = 150 h14; Rz 80		1	0,39 кг
				Стандартные изделия			
		8		Штифт 5п6×30.01.20 ГОСТ 3128-70	1	1	

Изм.	Кол.уч.	Лист	№док.	Подпись	Дата	1.435.9-36.93.2-02.01.00	Лист 2

Копировал: Полеко | формат А4

76

ТП 1.435.9-36.93.2

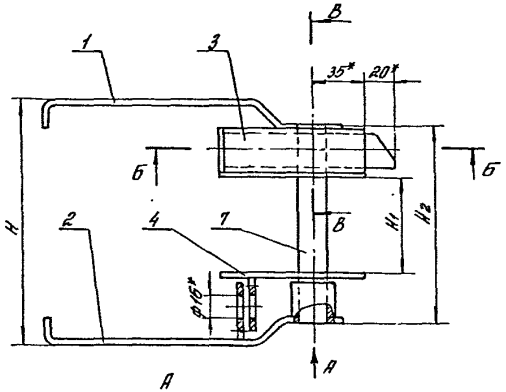

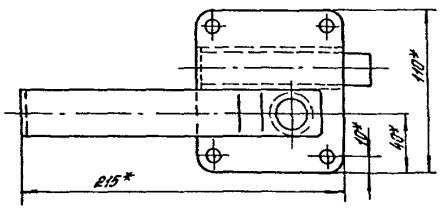

Б–Б (1:1)

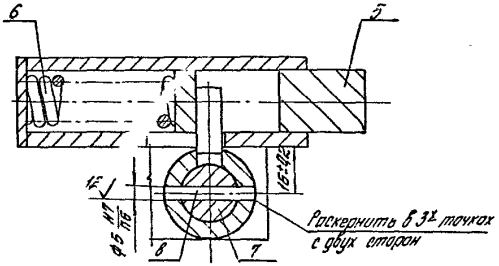

В–В (1:1)

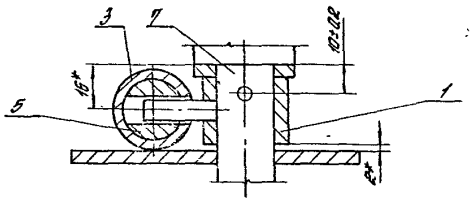

* Размеры для справок

Обозначение	H, мм	H_1, мм	H_2, мм	Масса, кг
1.435.9-36.93.2-02.01.00	170	62	130	2,37
-01	190	82	150	2,45

Изм.	Кол.уч.	Лист	№док.	Подпись	Дата
ГИП	Петросян				
Гл.спец.	Лукьянов				
Н.контр.	Петросян				

1.435.9-36.93.2-02.01.00 СБ

Замок. Сборочный чертеж

Стадия	Масса	Масштаб
Р	ст. табл.	—
Лист	Листов 1	

АПЦНИИПРОМЗДАНИЙ

Катирова Стрельцова

Ц 00166-02 ТВ

Формат А3

Инв.№ подл. | Подпись и дата | Взам.инв.№

Инв. № подл.	Подпись и дата	Взам. инв. №

Формат	Зона	Поз.	Обозначение	Наименование	Кол. на исполн. 1.435.9-36.93.2-02.01.10 —										Примечание
					—	01									
				Документация											
А3			1.435.9-36.93.2-02.01.10 СБ	Сборочный чертеж	X	X									
				Детали											
				Лист Б-ПН-Б ГОСТ 19903-74											
				Ст3сп6-сВГОСТ 14637-89											
Б4		1	1.435.9-36.93.2-02.01.11	Рычаг											
				(35×244)-1,0; Rz80	1	1									0,31кг
Б4		2	1.435.9-36.93.2-02.01.12	Платик											
				(35×38) h14; Rz80		1									0,04кг

Изм.	Кол.уч.	Лист	№док.	Подпись	Дата	1.435.9-36.93.2-02.01.10			
						Ручка	Стадия	Лист	Листов
							Р	1	2
ГИП		Погорелов					АП ЦНИИПРОМЗДАНИЙ		
Гл. спец.		Лукашевич							
Н. контр.		Погорелов							

Копировал: Палеха

формат А4

Инв. № подл.	Подпись и дата	Взам. инв. №

Формат	Зона	Поз.	Обозначение	Наименование	Кол. на исполн. 1.435.9-36.93.2-02.01.10 —										Примечание
					—	01									
Б4		3	1.435.9-36.93.2-02.01.13	Бобышка											
				Круг 30-8-II ГОСТ 2590-88											
				Ст3сп1-II ГОСТ 535-88											
				L = 22 h14; Rz80	1	1									0,07кг
Б4		4	1.435.9-36.93.2-02.01.14	Палец											
				Круг 8-8-II ГОСТ 2590-88											
				Ст3сп1-II ГОСТ 535-88											
				L = 20 h14. Rz80	1										0,01кг

Изм.	Кол.уч.	Лист	№док.	Подпись	Дата	1.435.9-36.93.2-02.01.10	Лист
							2

Копировал: Палеха

формат А4

4.00166-02 79

Рис. 1

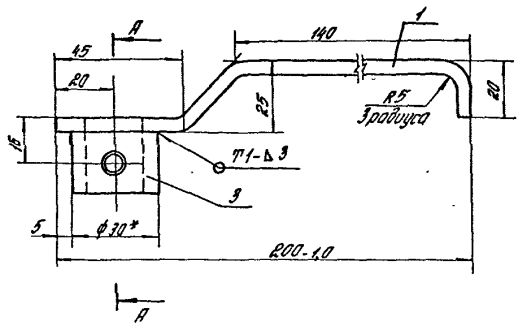

Рис. 2
Остальное – см. Рис. 1

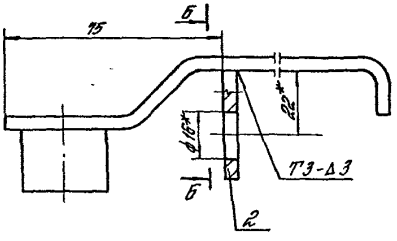

Обозначение	Рис.	Масса, кг
1.435.9-36.93.2-02.01.10	1	0,4
-01	2	0,42

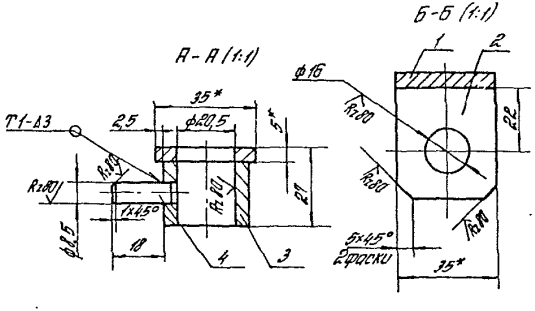

1. Сварные швы по ГОСТ 5264-80.
2.* Размеры для справок.
3. Неуказанные предельные отклонения размеров: H14; h14; $\pm \frac{IT14}{2}$

Изм.	Лист	№ докум.	Подпись	Дата
ГИП	Погорелов			
Гл. спец.	Лукашевич			
Н. контр.	Погорелов			

1.435.9-36.93.2-02.01.10 СБ

Ручка. Сборочный чертеж

Стадия	Масса	Масштаб
Р	ст. табл.	—
Лист	Листов 1	

АП ЦНИИПРОМЗДАНИЙ

Инв. № подл. | Подпись и дата | Взам. инв. №

Копировал: Стрельцова

Ц00166-02 80

Формат А3

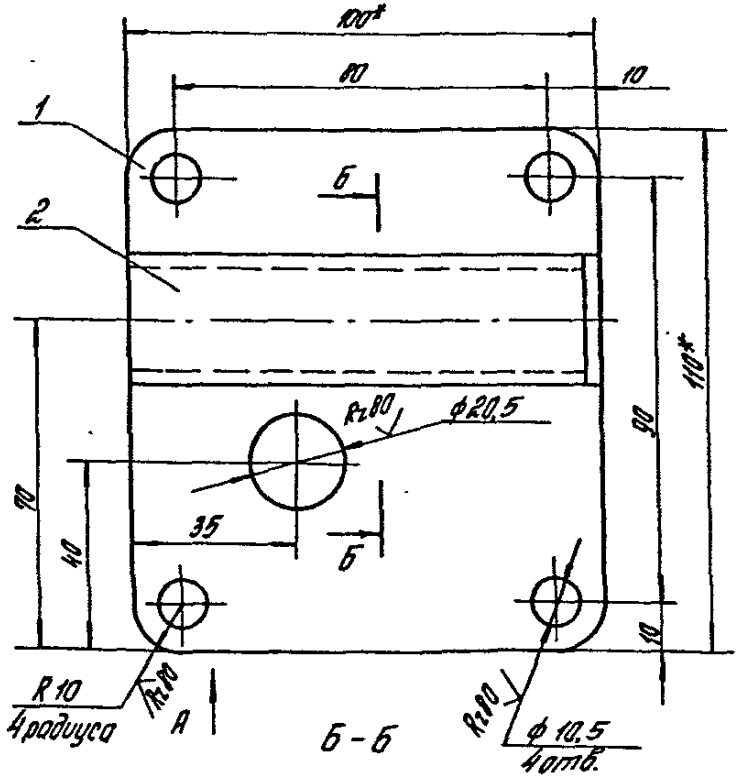

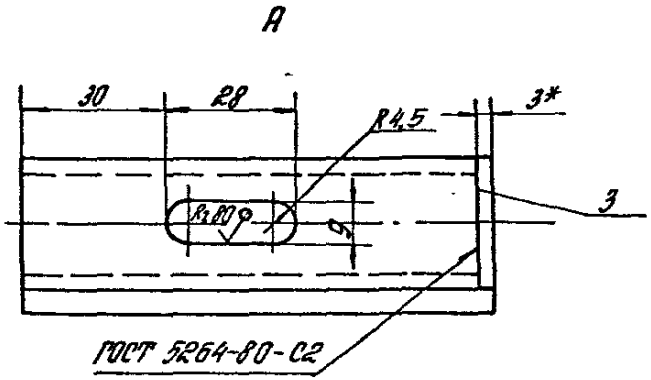

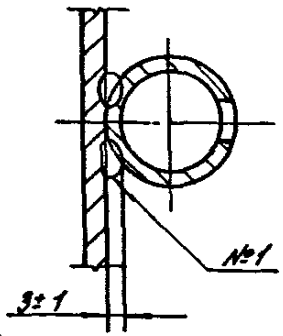

1. Сварка шва №1 ручная электродуговая.

2* Размеры для справок.

3. Неуказанные предельные отклонения размеров: H14; h14; $\pm \frac{УТ14}{2}$.

						1.435.9-36.932-02.01.20 СБ			
Изм	Кол.уч	Лист	№док	Подпись	Дата	Накладка. Сборочный чертеж	Стадия	Масса	Масштаб
							Р	0,58	1:1
							Лист	Листов 1	
ГИП		Погорелов					АЛ ЦНИИПРОМЗДАНИЙ		
Гл.спец		Сукашевич							
Н.контр		Погорелов							

Инв.№ подл. | Подпись и дата | Взам.инв.№

Копировал Стрельцова

Ц00166-02-81

Формат А3

Форм.	Зона	Поз.	Обозначение	Наименование	Кол.	Примечание
				Документация		
А4			1.435.9-36.93.2-02.01.30СБ	Сборочный чертеж		
				Детали		
				Лист Б-ПН-5 ГОСТ 19903-74		
				Ст3сп6-сВ ГОСТ 14637-89		
Б4		1	1.735.9-36.93.2-02.01.31	Планка		
				(100×110) h14; Rz80	1	0,41 кг
Б4		2	1.435.9-36.93.2-02.01.32	Платик		
				(35×38) h14; Rz80	1	0,04 кг

Изм	Кол.уч	Лист	N док	Подпись	Дата
ГИП	Погорелов				
Гл. спец.	Лукашевич				
Н. контр.	Погорелов				

1.435.9-36.93.2-02.01.30

Накладка

Стадия	Лист	Листов
Р		1

АП ЦНИИПРОМЗДАНИЙ

Инв. N подл. | Подпись и дата | Взам. инв. N

Копировал: Палеха

формат А4

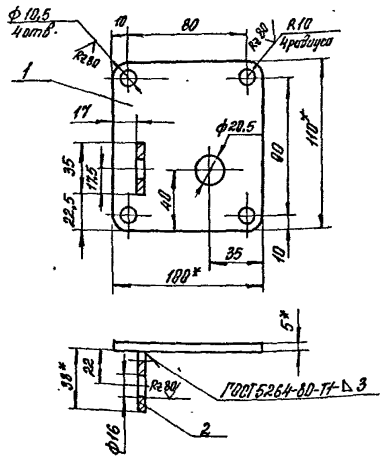

1* Размеры для справок.

2. Неуказанные предельные отклонения размеров: H14; h14; ± $\frac{JT14}{2}$.

Изм	Кол.уч	Лист	N док	Подп.	Дата
ГИП	Погорелов				
Гл. спец.	Лукашевич				
Н. контр.	Погорелов				

1.435.9-36.93.2-02.01.30 СБ

Накладка. Сборочный чертеж

Стадия	Масса	Масштаб
Р	0,46	1:2

Лист | Листов 1

АП ЦНИИПРОМЗДАНИЙ

Инв. N подл. | Подпись и дата | Взам. инв. N

Копировал: Палеха

Ц00166-02 82

формат А4

Rz 80

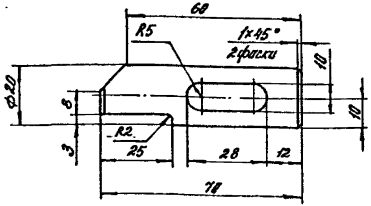

Неуказанные предельные отклонения размеров: H14; h14; $\pm\frac{JT14}{2}$.

Изм	Кол уч	Лист	Ндок	Подп.	Дата	1.435.9.36.93.2-02.01.01	Стадия	Масса	Масштаб
						Щеколда	Р	0,14	1:1
							Лист	Листов 1	
ГИП	Погорелов					Круг 22.8-II-ГОСТ 2590-88 / 35 ГОСТ 1050-88	АП ЦНИИПРОМЗДАНИЙ		
Рл. спец.	Лукашевич								
Н. контр.	Погорелов								

Инв № подл. | Подпись и дата | Взам. инв. №

Копировал: Палеха

формат А4

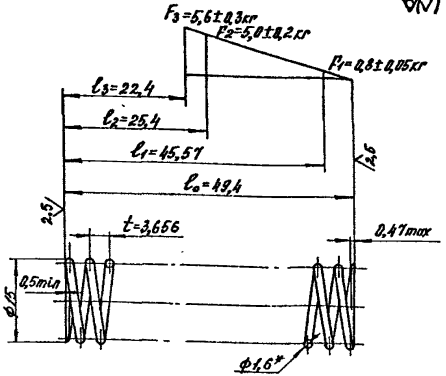

1.	Направление навивки	любое
2.	L	622мм
3.	n	13
4.	n1	14,5
5.	HRCэ	43...50
6.	Dc	13,4мм
7.	*Размер - для справок.	
8.	Неуказанные предельные отклонения размеров: H14; h14; $\pm\frac{JT14}{2}$.	

Изм.	Кол уч	Лист	Ндок	Подп	Дата	1.435.9-36.93.2-02.01.02	Стадия	Масса	Масштаб
						Пружина	Р	0,009	2:1
							Лист	Листов 1	
ГИП	Погорелов					Проволока 6002А-Н-Г-Н-1,6 ГОСТ 14963-78	АП ЦНИИПРОМЗДАНИЙ		
Рл. спец.	Лукашевич								
Н. контр.	Погорелов								

Инв № подл. | Подпись и дата | Взам. инв. №

Ц00166-02 83

Копировал: Палеха

формат А4

Формат	Зона	Поз.	Обозначение	Наименование	Кол.	Примечание
				Документация		
А3			1.435.9-36.93.2-02.02.00СБ	Сборочный чертеж		
				Детали		
Б4		1	1.435.9-36.93.2-02.02.01	Втулка		
				Круг 32-В-II ГОСТ 2590-88		
				Ст20 1-й ГОСТ 535-88		
				L = 105 h14; Rz 80	1	0,26 кг
				Лист Б-ПН-4 ГОСТ 19903-74		
				Ст3сп 6-в ГОСТ 14637-89		
Б4		2	1.435.9-36.93.2-02.02.02	Уголник		
				(80 x 100) h14, Rz 80	1	0,24 кг
Б4		3	1.435.9-36.93.2-02.02.03	Скоба		
				(80 x 124) h14; Rz 80	1	0,2 кг

Инв. № подл. | Подпись и дата | Взам. инв. №

Изм.	Кол. уч.	Лист	№ док.	Подп.	Дата

1.435.9-36.93.2-02.02.00

ГИП	Погорелов	
Гл. спец.	Лукашевич	
Н. контр.	Погорелов	

Полупетля

Стадия	Лист	Листов
Р		1

АП ЦНИИПРОМЗДАНИЙ

Копировал: Полеха

формат А4

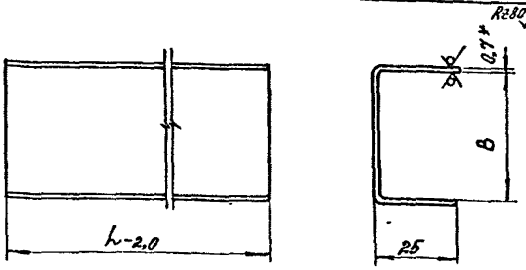

Обозначение	L, мм	B, мм	Масса, кг
1.435.9-36.93.2-02.00.03	1988	51	1,09
-01	996	62	0,67
-02	1988		1,39

1.* Размер для справок.

2. Неуказанные предельные отклонения размеров: h14, $\pm \frac{IT14}{2}$.

1.435.9-36.93.2-02.00.03

Изм.	Кол. уч.	Лист	№ док.	Подп.	Дата

Обрамление

Стадия	Масса	Масштаб
Р	см. табл.	—
Лист	Листов 1	

ГИП	Погорелов	
Гл. спец.	Лукашевич	
Н. контр.	Погорелов	

ОЦ Б-ПН-0,8 ГОСТ 19904-90

Ст3кп-ОН-МГ-II ГОСТ 14918-80

АП ЦНИИПРОМЗДАНИЙ

Ц 00166-02 В4

Копировал: Полеха

формат А4

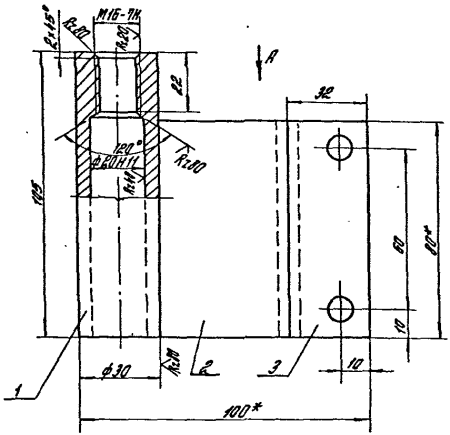

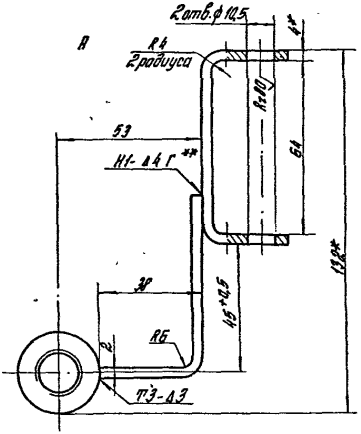

1. Сварные швы по ГОСТ 5264-80.
2. *Размеры для справок.
3. **Приварить при сборке узлов поз.2 и 4 докум. 1.435.9-36.93.2-00.00.00СБ

						1.435.9-36.93.2-02.02.00 СБ			
Изм.	Кол.уч.	Лист	№ док.	Подпись	Дата	Полупетля. Сборочный чертеж	Отдел	Масса	Масштаб
							Р	0,82	1:1
							Лист	Листов 1	
ГИП	Погорелов						АП ЦНИИПРОМЗДАНИЙ		
Гл.спец.	Лукашевич								
К.контр.	Погорелов								

Ц 00166-02 85

Копировал Стрельцова

Формат А3

Инв. № подл. | Подпись и дата | Взам. инв. №

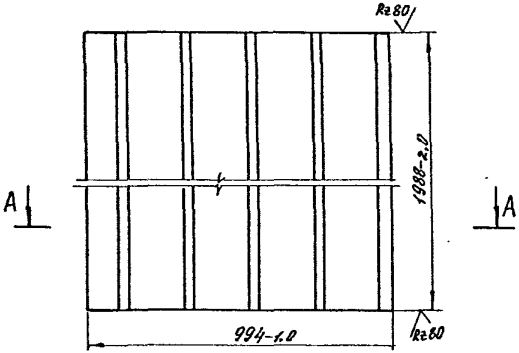

A-A (1:2)

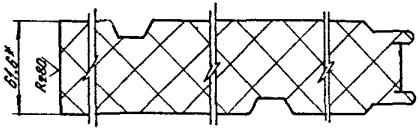

*Размер для справок.

Изм.	Кол.уч.	Лист	№док.	Подпись	Дата	1.435.9-36.93.2-02.00.01			
						Панель	Стадия	Масса	Масштаб
							Р	34,6	1:10
							Лист	Листов 1	
ГИП		Погорелов				1ПТС L,1016-61-С 0,8 ГОСТ 23486-79	АП ЦНИИПРОМЗДАНИЙ		
Рл. спец.		Лукашевич							
Н. контр.		Погорелов							

Инв. № подл. | Подпись и дата | Взам. инв. №

Копировал: Палеха

формат А4

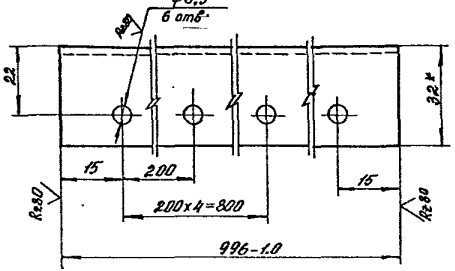

1.* Размер для справок.

2. Неуказанные предельные отклонения размеров: $H14; h14; \frac{IT14}{2}$.

Изм.	Кол.уч.	Лист	№док.	Подп.	Дата	1.435.9-36.93.2-02.00.02			
						Уголок	Стадия	Масса	Масштаб
							Р	1,15	1:1
							Лист	Листов	
ГИП		Погорелов				Уголок 32×32×25-В ГОСТ 19771-74 Ст3сп1-II ГОСТ 11474-76	АП ЦНИИПРОМЗДАНИЙ		
Рл. спец.		Лукашевич							
Н. контр.		Погорелов							

Ц 00166-02 86

Инв. № подл. | Подпись и дата | Взам. инв. №

Копировал: Палеха

формат А4

Инв. № подл. | Подпись и дата | Взам. инв. №

Формат	Зона	Поз.	Обозначение	Наименование	кол. на испол. 1.435.9-36.93.2-03.00.00– —	01	02	03	Примечание
				Документация					
*			1.435.9-36.93.2-03.00.00СБ	Сборочный чертеж					*) А3; А4
				Сборочные единицы					
А4		1	1.435.9-36.93.2-03.01.00	Монорельс	1				
			-01	Монорельс		1			
			-02	Монорельс			1		
			-03	Монорельс				1	
А4		2	1.435.9-36.93.2-03.02.00	Ролик натяжной	1	1	1	1	
А4		3	1.435.9-36.93.2-03.03.00	Упор	1	1	1	1	
А4		4	1.435.9-36.93.2-03.04.00	Корпус подшипника	1	1	1	1	

Изм.	Кол.уч.	Лист	№док.	Подпись	Дата	1.435.9-36.93.2-03.00.00			
						Монорельс с приводом	Стадия Р	Лист 1	Листов 5
ГИП		Погорелов					АПЦУНИИпромзданий		
Гл. спец.		Лукашевич							
Н. контр.		Погорелов							

Копировал: Полеха — Формат А4

Инв. № подл. | Подпись и дата | Взам. инв. №

Формат	Зона	Поз.	Обозначение	Наименование	кол. на испол. 1.435.9-36.93.2-03.00.00– —	01	02	03	Примечание
А4		5	1.435.9-36.93.2-03.05.00	Корпус подшипника	1	1	1	1	
А4		6	1.435.9-36.93.2-03.06.00	Рама	1	1	1	1	
				Детали					
А3		7	1.435.9-36.93.2-03.00.01	Звездочка	1	1	1	1	
А4		8	1.435.9-36.93.2-03.00.02	Втулка	1	1	1	1	
		9	1.435.9-36.93.2-03.00.02-01	Втулка	1	1	1	1	
А4		10	1.435.9-36.93.2-03.00.03	Крышка подшипника	2	2	2	2	
А4		11	1.435.9-36.93.2-03.02.03-01	Прокладка	2	2	2	2	
А4		12	1.435.9-36.93.2-03.00.04	Вал	1	1	1	1	
А4		13	1.435.9-36.93.2-03.00.02-02	Втулка	2	2	2	2	
А3		14	1.435.9-36.93.2-03.00.05	Полумуфта	1	1	1	1	
А4		15	1.435.9-36.93.2-03.00.06	Полец	6	6	6	6	
А4		16	1.435.9-36.93.2-03.00.07	Упругая Втулка	6	6	6	6	
А3		17	1.435.9-36.93.2-03.00.08	Полумуфта	1	1	1	1	
А4		18	1.435.9-36.93.2-03.00.09	Площадка	1	1	1	1	
А4		19	1.435.9-36.93.2-03.00.02-04	Втулка	1	1	1	1	
А4		20	1.435.9-36.93.2-03.00.02-03	Втулка	6	6	6	6	

Изм.	Кол.уч.	Лист	№док.	Подпись	Дата	1.435.9-36.93.2-03.00.00	Лист 2

Копировал: Полеха — Формат А4

1.435.9-36.93.2-03.00.00

98

Инв. № подл.	Подпись и дата	Взам. инв. №

Формат	Зона	Поз.	Обозначение	Наименование	Кол. на исполн. 1435.9-36.93.2-03.00.00- —	01	02	03	Примечание
А4		21	1.435.9-36.93.2-03.00.11	Вал	1	1	1	1	
А4		22	1.435.9-36.93.2-03.00.02-05	Втулка	1	1	1	1	
				Вал полый					
				Труба 50×4 ГОСТ 8734-75					
				Ст 3пс6-сб ГОСТ 8733-87					
Б4		23	1.435.9-36.93.2-03.00.12	L = 435 h 14; Rz 80 ✓	1	1	1	1	1,97кг
Б4		24	1.435.9-36.93.2-03.00.13	L = 685 h 14; Rz 80 ✓	1	1	1	1	3,1кг для кирпичных стен
				Стандартные изделия					
				Болты ГОСТ 7798-70					
		25		М12-8g×110.58.01.20	1	1	1	1	
		26		М6-8g×16.58.01.20	10	10	10	10	
		27		М8-8g×30.58.01.20	9	9	9	9	
		28		М10-8g×30.58.01.20	4	4	4	4	
		29		М20-8g×60.58.01.20	12	12	12	12	
		30		Гайка М10-7Н.5.01.20					
				ГОСТ 2524-70	6	6	6	6	

Изм	Кол.уч	Лист	№ док	Подпись	Дата	1.435.9-36.93.2-03.00.00	Лист 3

Копировал: Палеха формат А4

Инв. № подл.	Подпись и дата	Взам. инв. №

Формат	Зона	Поз.	Обозначение	Наименование	Кол. на исполн. 1435.9-36.93.2-03.00.00- —	01	02	03	Примечание
				Гайки ГОСТ 5915-70					
		31		М12-7Н.5.01.20	2	2	2	2	
		32		М8-7Н.5.01.20	9	9	9	9	
		33		М10-7Н.5.01.20	4	4	4	4	
		34		М20-7Н.5.01.20	12	12	12	12	
		35		Винт М8-8g×15.58.01.20					
				ГОСТ 1477-84	2	2	2	2	
		36		Кольцо замковое 50					
				ГОСТ 2833-77	2	2	2	2	
		37		Мотор-редуктор					
				1МЦ2С-63-35,5-0,75-					
				РG110ЦУ3					
				ТУ2-056-232-85	1	1	1	1	
		38		Подшипник 207					
				ГОСТ 8338-75	2	2	2	2	
				Шайбы ГОСТ 6402-70					
		39		6.65Г.02.9	9	9	9	9	
		40		8.65Г.02.9	9	9	9	9	
		41		10.65Г.02.9	10	10	10	10	

Изм	Кол.уч	Лист	№ док	Подп	Дата	1.435.9-36.93.2-03.00.00	Лист 4

Копировал: Палеха формат А4

4 00166-02 88

Обозначение	Наименование	Кол. на исполн. 1.435.9-36.93.2-03.00.00 — 01	02	03	Примечание
	20 ББГ 02.9	12	12	12	
	Штифт 5п6×50				
	ГОСТ 3128-70	2	2	2	
	Шпонки ГОСТ 23360-78				
	8×7×5С	1	1	1	
	10×8×35	1	1	1	
	Цепь ПР-15,875-2270				
	ГОСТ 13568-75	14,5	16,3	17,5	19,9
	Звено-С-ПР-15,875-2270				
	ГОСТ 13568-75	1	1	1	

Изм. | Кол.уч. | Лист | №док. | Подп. | Дата

1.435.9-36.93.2-03.00.00

Лист 5

Копировал: Палеха

формат А4

Инв.№ подл. | Подпись и дата | Взам. инв.№

Инв.№ подл. | Подп. и дата | Взам. инв.№

А-А (1:4) (2)

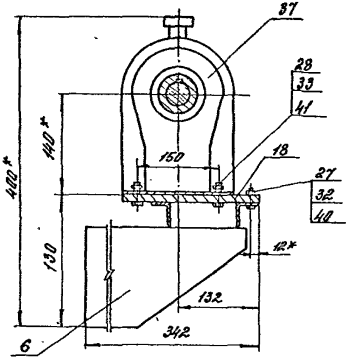

Е-Е (1:4) (2)

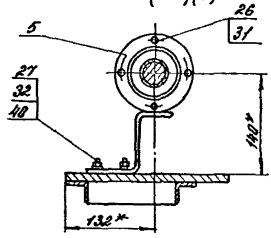

Изм.	Кол.уч.	Лист	№док.	Подп.	Дата	1.435.9-36.93.2-03.00.00 СБ	Лист 3

Ц00166-02 89

Копировал: Палеха

формат А4

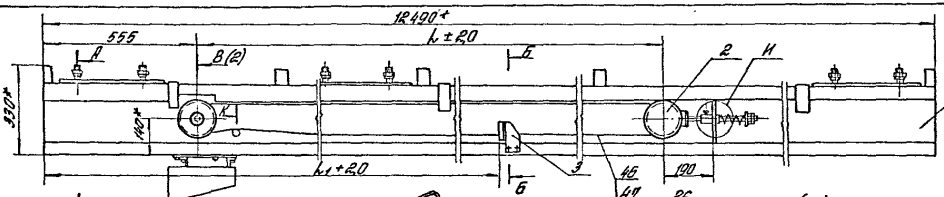

А-А (1:2)

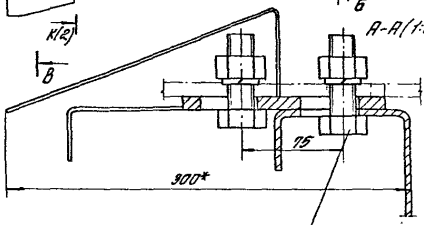

И (1:1)

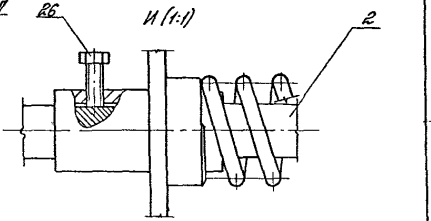

Б-Б (1:2)

29
34
42

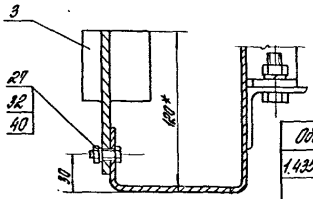

1.* Размеры для справок

2.** Вал полый (поз. 24) только для стен из кирпича.

3.*** Приварить при монтаже ворот для стен из кирпича толщиной 600мм.

4. Неуказанные предельные отклонения размеров: $H14, h14, \pm \frac{IT14}{2}$

Обозначение	L, мм	L1, мм
1.435.9-36.93.2-03.00.00	7055	9510
-01	7955	8410
-02	8555	9010
-03	9155	10210

Изм.	Кол.уч.	Лист	№док.	Подпись	Дата
ГИП					
Гл.спец.					
Н.контр.					

1.435.9-36.93.2-03.00.00 СБ

Монорелс с прибором. Сварочный чертеж

Стадия	Масса	Масштаб
Р	349	—
Лист 1	Листов 3	

АПЦНИИПРОМЗДАНИЙ

Инв.№ подл. | Подпись и дата | Взам.инв.№

Ц 00166-02 90

Формат А3

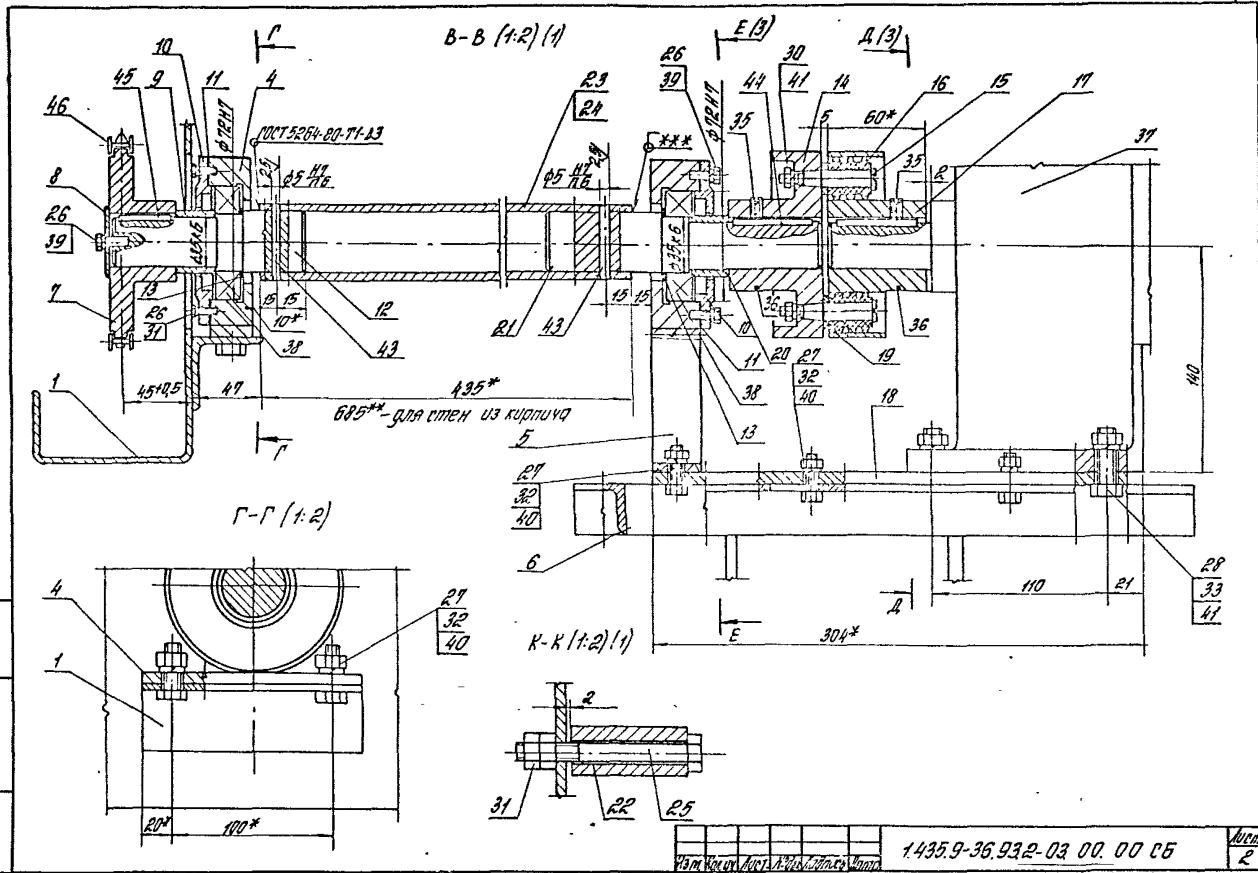
В-В (1:2) (1)
Г-Г (1:2)
К-К (1:2) (1)
ГОСТ 5264-80-Т1-Д3
685** - для стен из кирпича
435*
304*
110
140
60*
100*
20*
45+0,5
Г
Е (3)
Д (3)
Д
Е
Инв. № подл.
Подпись и дата
Взам. инв. №
Изм.
Кол. уч.
Лист
№ док.
Подпись
Дата
1.435.9-36.93.2-03.00.00 СБ
Лист
2
Ц 00166-02 91
Копировал Стрельцова
Формат А3

Формат	Зона	Поз.	Обозначение	Наименование	Кол.	Примечан.
				Документация		
А3			1435.9-36.93.2-03.01.00СБ	Сборочный чертеж		
				Детали		
Б4		1	1.435.9-36.93.2-03.01.01	Балка		
				Профиль 250×100×45		
				ТУ 67-559-83		
				L=12490 - 2,0; R280 √	1	246,0кг
Б4		2	1.435.9-36.93.2-03.01.02	Втулка		
				Круг 40-8-II ГОСТ2590-88		
				Ст3сп 1-II ГОСТ535-88		
				L=62 h14; R280 √	1	0,18кг
Б4		3	1.435.9-36.93.2-03.01.03	Уголок		
				Уголок 40×40×4-8-II ГОСТ8509-86		
				Ст3сп1-II ГОСТ535-88		
				L=140 h14; R280 √	1	2,33кг
Б4		4	1.435.9-36.93.2-03.01.04	Распорка		
				Лист Б-ПН-6 ГОСТ19903-74		
				Ст3сп6-сВ ГОСТ14637-89		
				(60×240)-2,0 R280 √	1	0,67кг
				Опора		
				Лист Б-ПН-2,0 ГОСТ19903-74		
				ОК35084-III Ст3пс2-сВ ГОСТ16523-89		

Изм	Кол.уч	Лист	№док	Подпись	Дата	1.435.9-36.93.2-03.01.00
ГИП	Погорелов					Монорельс
Рл.спец.	Лучашевич					
Н.контр	Погорелов					

Стадия	Лист	Листов
Р	1	2

АП ЦНИИПРОМЗДАНИЙ

Инв.№ подл. | Подпись и дата | Взам.инв.№

Копировал: Палеха

формат А4

Формат	Зона	Поз.	Обозначение	Наименование	Кол.	Примечан.
Б4		5	1.435.9-36.93.2-03.01.05	(45×330) h14; R280 √	18	0,24кг
Б4		6	1.435.9-36.93.2-03.01.06	(50×290) h14; R280 √	16	0,22кг
Б4		7	1.435.9-36.93.2-03.01.07	Площадка		
				Лист Б-ПН-8 ГОСТ19903-74		
				Ст3сп6-сВ ГОСТ14637-89		
				(145×400) h14; R280 √	3	3,1кг
			Различия исполнений	1.435.9-36.93.2-03.01.00,		
			1.435.9-36.93.2-03.01.00.-01;	1.435.9-36.93.2-03.01.00.-02 и		
			1.435.9-36.93.2-03.01.00-03	по сборочному чертежу		

ЭНЕРГАСЕТЬ
Архив ТПМ
№ 21427

Изм.	Кол.уч	Лист	№док	Подпись	Дата	1.435.9-36.93.2-03.01.00	Лист 2

Инв.№ подл. | Подпись и дата | Взам.инв.№

Копировал: Палеха

Ц 00166-02 92

формат А4

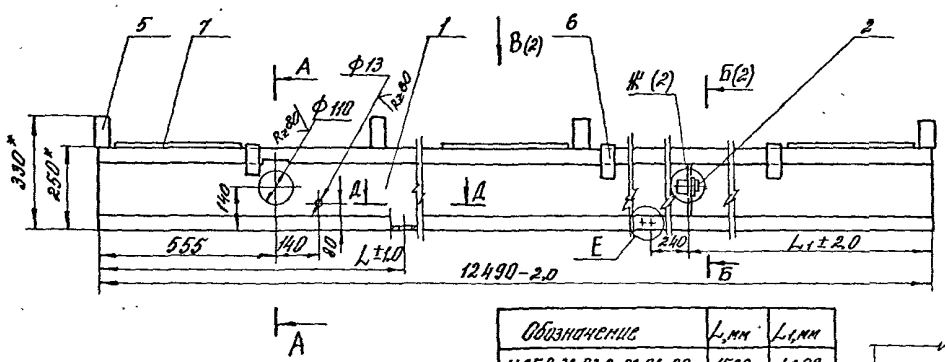

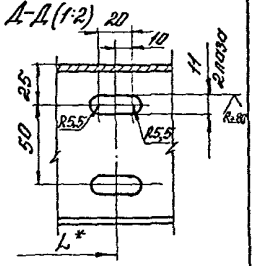

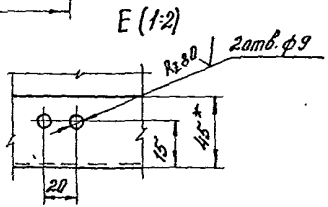

Обозначение	L, мм	L1, мм
1.435.9-36.93.2-03.01.00	1560	4690
-01	1260	3790
-02	660	3190
-03	660	1990

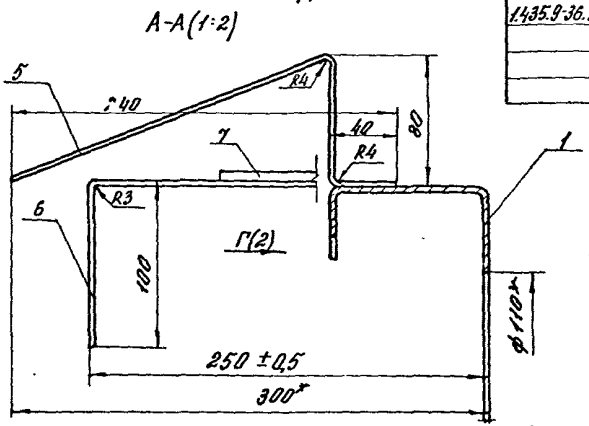

1. Сварные швы по ГОСТ 5264-80. Обозначение сварного шва относится ко всем подобно свариваем элементам.
2. * Размеры для справок.
3. Неуказанные предельные отклонения размеров: Н14; h14; $\pm\frac{\pi 14}{2}$.

Изм.	Кол.уч.	Лист	Nдок.	Подп.	Дата	1.435.9-36.93.2-03.01.00 СБ			
						Монорельс. Сборочный чертеж	Стадия	Масса	Масштаб
							Р	268	—
							Лист 1	Листов 2	
ГИП		Погорелов					АП ЦНИИПРОМЗДАНИЙ		
Гл. спец.		Лукашевич							
Н. контр.		Погорелов							

Инв. № подл. | Подп. и дата | Взам. инв. №

Копировал: Палеха

Ц 00166-02 93

формат А3

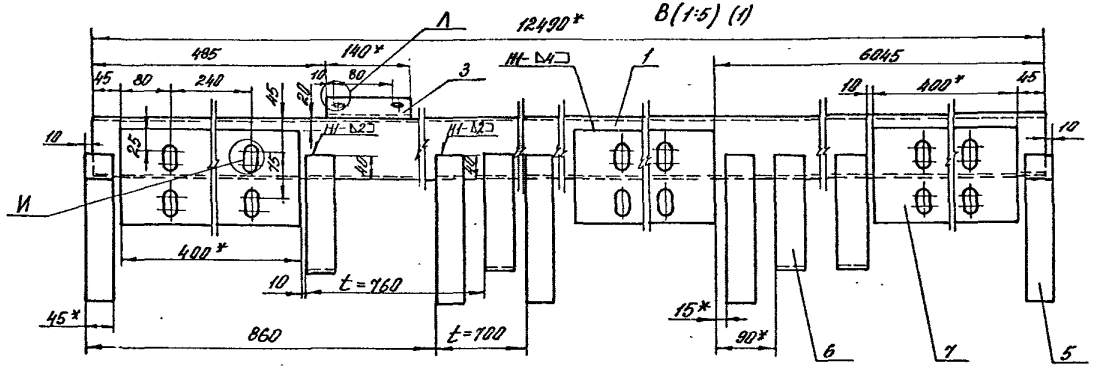

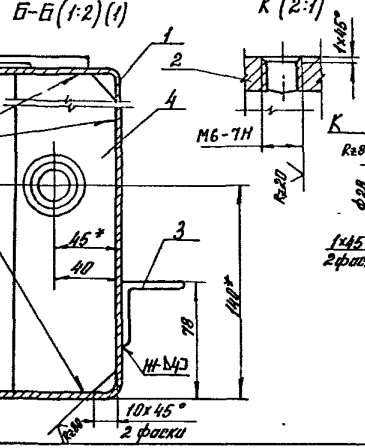

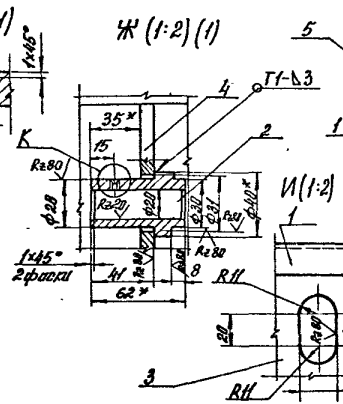

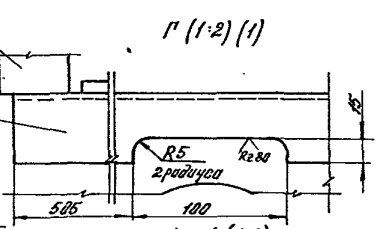

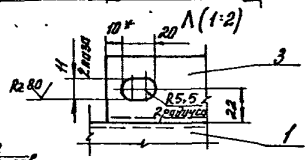

Изм.	Кол.уч.	Лист	№док.	Подпись	Дата	1.435.3-36.93.2-03.01. ОВ СБ	Лист 2.

Инв.№ подл. | Подпись и дата | Взам.инв.№

Формат	Зона	Поз.	Обозначение	Наименование	Кол.	Примечание
				Документация		
А4			1.435.9-36.93.2-03.02.00 СБ	Сборочный чертеж		
				Сборочные единицы		
А4		1	1.435.9-36.93.2-03.02.10	Тяга	1	
				Детали		
А4		2	1.435.9-36.93.2-03.02.01	Ролик	1	
А4		3	1.435.9-36.93.2-03.02.02	Пружина	1	
А4		4	1.435.9-36.93.2-03.02.03	Прокладка	1	
А4		5	1.435.9-36.93.2-03.02.04	Крышка	1	
А4		6	1.435.9-36.93.2-03.02.05	Шайба	1	
				Стандартные изделия		
		8		Винт М6-8g×16.58.01.20		
				ГОСТ 17475-80	6	
		9		Гайка М16-7Н.5.01.20		
				ГОСТ 5916-70	2	
		10		Кольцо 2630		
				ГОСТ 13940-68	1	
		11		Подшипник 206		
				ГОСТ 8338-75	1	

Взам. инв. № | Подпись и дата | Инв. № подл.

Изм.	Кол.уч.	Лист	№ док.	Подпись	Дата
ГИП		Погорелов			
Гл. спец.		Лукашевич			
Н. контр.		Погорелов			

1.435.9-36.93.2-03.02.00

Ролик натяжной

Стадия	Лист	Листов
Р		1

АПЦНИИПРОМЗДАНИЙ

Копировал Стрельцова

Формат А4

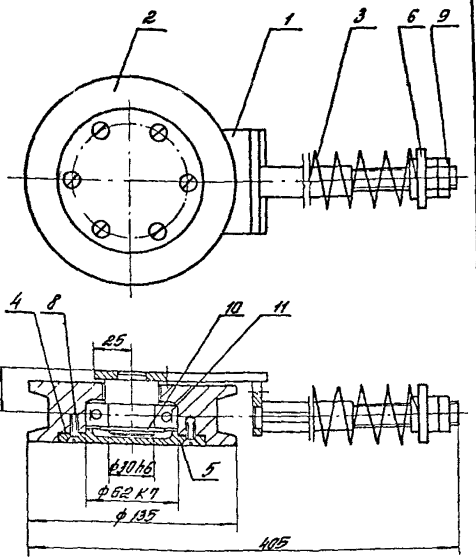

Размеры для справок

Взам. инв. № | Подпись и дата | Инв. № подл.

Изм.	Кол.уч.	Лист	№ док.	Подпись	Дата
ГИП		Погорелов			
Гл. спец.		Лукашевич			
Н. контр.		Погорелов			

1.435.9-36.93.2-03.02.00 СБ

Ролик натяжной. Сборочный чертеж

Стадия	Масса	Масштаб
Р	305	1:2
Лист	Листов 1	

АПЦНИИПРОМЗДАНИЙ

Ц 00166-02 95

Копировал Стрельцова

Формат А4

Форм.	Зона	Поз.	Обозначение	Наименование	Кол.	Примечание
				Документация		
А4			1.435.9-36.93.2-03.02.10СБ	Сборочный чертеж		
				Детали		
А4		1	1.435.9-36.93.2-03.02.11	Ось	1	
А4		2	1.435.9-36.93.2-03.02.12	Направляющая	1	
				Лист 6-ПН-6 ГОСТ 19903-74		
				Ст3сп 6-св ГОСТ 14637-88		
Б4		3	1.435.9-36.93.2-03.02.13	Плита		
				(70×115) h14; Rz80 √	1	0,36 кг
Б4		4	1.435.9-36.93.2-03.02.14	Ребро		
				(70×36) h14; Rz80 √	1	0,11 кг

Изм	Кол.уч	Лист	№док	Подпись	Дата
ГИП	Погорелов				
Гл.спец.	Лукашевич				
Н.контр.	Погорелов				

1.435.9-36.93.2-03.02.10

Тяга

Стадия	Лист	Листов
Р		1

АП ЦНИИПРОМЗДАНИЙ

Инв.№ подл. | Подпись и дата | Взам.инв.№

Копировал: Палеха

формат А4

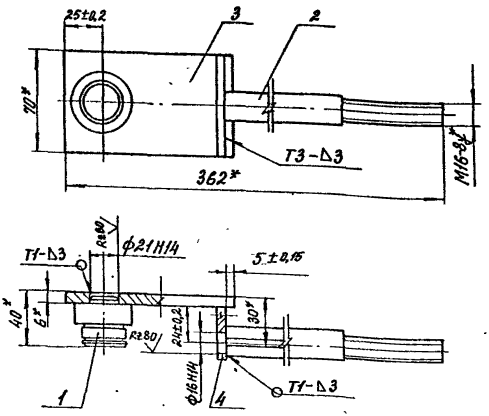

1. Сварные швы по ГОСТ 5264-80.
2.* Размеры для справок.

Изм	Кол.уч	Лист	№док	Подп.	Дата
ГИП	Погорелов				
Гл.спец.	Лукашевич				
Н.контр.	Погорелов				

1.435.9.36.93.2-03.02.10 СБ

Тяга. Сборочный чертеж

Стадия	Масса	Масштаб
Р	1,1	1:2

Лист | Листов 1

АП ЦНИИПРОМЗДАНИЙ

Инв.№ подл. | Подпись и дата | Взам.инв.№

Ц 00166-02 96

Копировал: Палеха

формат А4

Rz40 √(√)

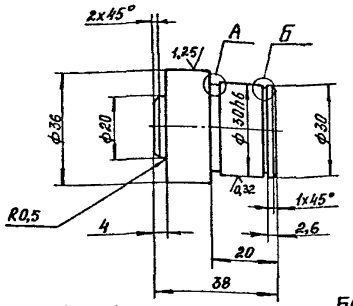

А (2:1)

Б(2:1)

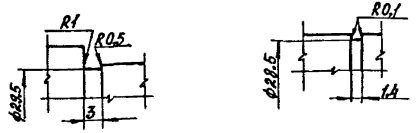

Неуказанные предельные отклонения размеров: $H14, h14, \pm\frac{IT14}{2}$.

Изм.	Кол.уч.	Лист	№док.	Подпись	Дата	1.435.9-36.93.2-03.02.11			
						Ось	Стадия: Р	Масса: 0,24	Масштаб: 1:1
ГИП		Погорелов					Лист	Листов 1	
Рук. спец.		Лукашевич				Круг 38-В-II ГОСТ 2590-88 Ст3сп1-II ГОСТ 535-88	АП ЦНИИПРОМЗДАНИЙ		
Н. контр.		Погорелов							

Инв. № подл. | Подпись и дата | Взам. инв. №

Копировал: Полеха

Формат А4

Rz80 √(√)

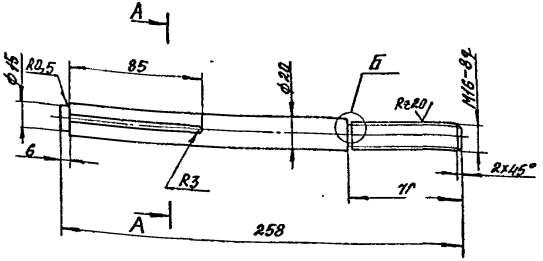

А–А (1:1)

Б (2:1)

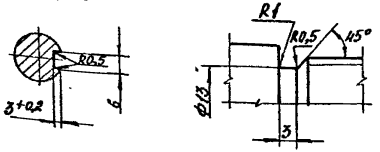

Неуказанные предельные отклонения размеров: $H14, h14, \pm\frac{IT14}{2}$.

Изм.	Кол.уч.	Лист	№док.	Подпись	Дата	1.435.9-36.93.2-03.02.12			
						Направляющая	Стадия: Р	Масса: 0,38	Масштаб: 1:2
ГИП		Погорелов					Лист	Листов 1	
Рук. спец.		Лукашевич				Круг 22-В-II ГОСТ 2590-88 Ст3сп1-II ГОСТ 535-88	АП ЦНИИПРОМЗДАНИЙ		
Н. контр.		Погорелов							

Инв. № подл. | Подпись и дата | Взам. инв. №

Копировал: Полеха

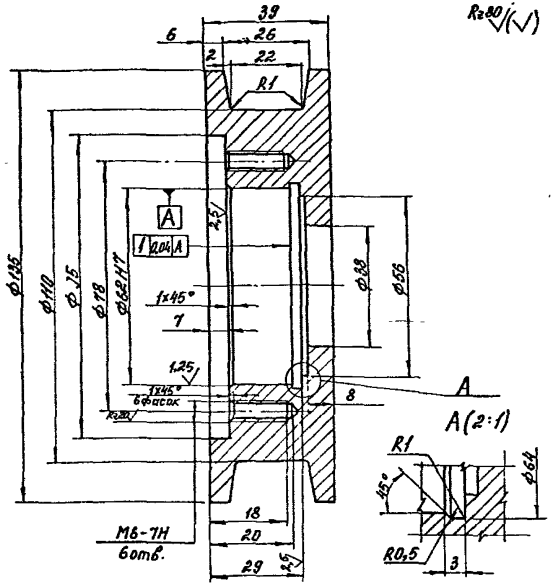

Неуказанные предельные отклонения размеров: $H14; h14; \pm \frac{JT14}{2}$.

Изм.	Кол.уч.	Лист	№док.	Подпись	Дата	1.435.9-36.93.2-03.02.01			
						Ролик	Стадия: Р	Масса: 1,24	Масштаб: 1:1
ГИП	Погорелов						Лист	Листов 1	
Рук. сект.	Чукшеев					Круг 140-в-II ГОСТ 2590-88 / 45 ГОСТ 1050-88	АП ЦНИИПРОМЗДАНИЙ		
Н. контр.	Погорелов								

Инв. № подл. | Подпись и дата | Взам. инв. №

Копировал: Лалеха

Формат А4

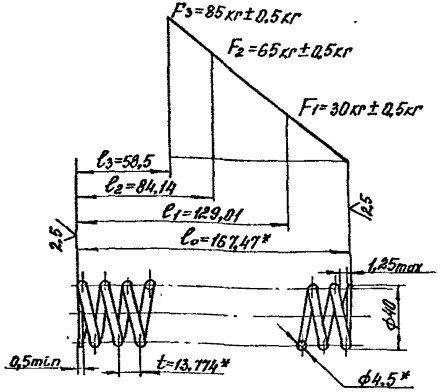

1. HRC э	48... 50
2. L	1533,6 мм
3. n	12.
4. n1	13,5
5. Направление навивки	— любое
6. Dc	35,5
7. * Размеры для справок	
8. Неуказанные предельные отклонения размеров: $H14; h14; \pm \frac{JT14}{2}$	

Изм.	Кол.уч.	Лист	№док.	Подпись	Дата	1.435.9-36.93.2-03.02.02			
						Пружина	Стадия: Р	Масса: 0,1	Масштаб: 1:2
ГИП	Погорелов						Лист	Листов 1	
Рук. сект.	Чукшеев					Проволока 60С2А-Н-РН-4,5 ГОСТ 14963-78	АП ЦНИИПРОМЗДАНИЙ		
Н. контр.	Погорелов								

Инв. № подл. | Подпись и дата | Взам. инв. №

Копировал: Лалеха

Формат А4

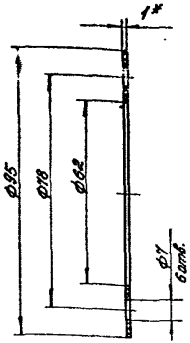

Обозначение	D, мм	D_1, мм	D_2, мм	n	Масса, кг
1.435.9-36.93.2-03.02.03	95	78	62	6	0,003
-01	108	90	72	4	0,01

1.* Размер для справок.

2. Неуказанные предельные отклонения размеров: $H14; h14; \pm \frac{JT14}{2}$.

Изм.	Кол.уч.	Лист	№док.	Подпись	Дата	1.435.9-36.93.2-03.02.03			
						Прокладка	Стадия	Масса	Масштаб
							Р	см. табл.	—
							Лист	Лист 1	
ГИП		Погорелов				Картон прокладочный А1 ГОСТ 9347-74	АП ЦНИИПРОМЗДАНИЙ		
Рл.спец.		Лукашевич							
Н.контр.		Погорелов							

Инв. № подл. | Подпись и дата | Взам. инв. №

Копировал: Палеха

формат А4

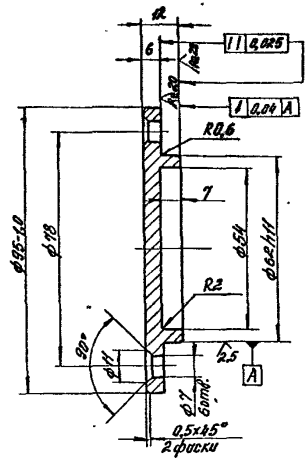

Неуказанные предельные отклонения размеров: $H14; h14; \pm \frac{JT14}{2}$.

Изм.	Кол.уч.	Лист	№док.	Подпись	Дата	1.435.9-36.93.2-03.02.04			
						Крышка	Стадия	Масса	Масштаб
							Р	0,33	1:1
							Лист	Листов 1	
ГИП		Погорелов				Круг 100-В-II ГОСТ 2590-88	АП ЦНИИПРОМЗДАНИЙ		
Рл.спец.		Лукашевич				Ст3сп1-II ГОСТ 535-88			
Н.контр.		Погорелов							

Ц 00166-02 99.

Инв. № подл. | Подпись и дата | Взам. инв. №

Копировал: Палеха

формат А4

Фор.	Зона	Поз.	Обозначение	Наименование	Кол.	Примеч.
				Документация		
А4			1.435.9-36.93.2-03.03.00СБ	Сборочный чертеж		
				Детали		
				Пластина		
				Лист Б-ПН-6 ГОСТ 19903-74		
				Ст3сп6-сВ ГОСТ 14637-89		
БЧ		1	1.435.9-36.93.2-03.03.01	(50×50) h14; Rz80	1	0,11 кг
БЧ		2	1.435.9-36.93.2-03.03.02	(50×105) h14; Rz80	1	0,24 кг
БЧ		3	1.435.9-36.93.2-03.03.03	Накладка		
				Пластина I, рулон		
				ТМКЩ-С1-8-9,9		
				ГОСТ 7338-90		
				(50×50) h14	1	0,02 кг
				Материалы		
		4		Клей 88-Н.Т		
				ТУ 38-105-1061-82	0,2	кг

Инв. № подл. | Подпись и дата | Взам. инв. №

Изм.	Кол.уч.	Лист	№ док.	Подпись	Дата
ГИП		Погорелов			
Гл.спец.		Лукашевич			
Н.контр.		Погорелов			

1.435.9-36.93.2-03.03.00

Упор

Стадия	Лист	Листов
Р		1

АПЦНИИПРОМЗДАНИЙ

Копировал Стрельцова

Формат А4

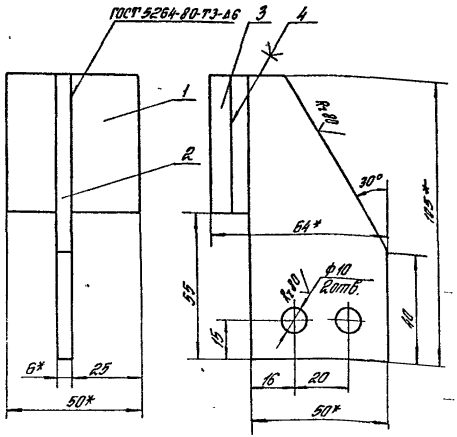

1.* Размеры для справок

2. Неуказанные предельные отклонения размеров. h14; H14; $\frac{IT14}{2}$

Инв. № подл. | Подпись и дата | Взам. инв. №

Изм.	Кол.уч.	Лист	№ док.	Подпись	Дата
ГИП		Погорелов			
Гл.спец.		Лукашевич			
Н.контр.		Погорелов			

1.435.9-36.93.2-03.03.00 СБ

Упор. Сборочный чертеж

Стадия	Масса	Масштаб
Р	0,6	1:1

Лист | Листов 1

АПЦНИИПРОМЗДАНИЙ

Ц 00166-02 100.

Формат А4

Формат	Зона	Поз.	Обозначение	Наименование	Кол.	Примеч.
				Документация		
А4			1.435.9-36.93.2-03.04.00 СБ	Сборочный чертеж		
				Детали		
А4		1	1.435.9-36.93.2-03.04.01	Корпус	1	
Б4		2	1.435.9-36.93.2-03.04.02	Подставка		
				Лист Б-ПН-8 ГОСТ 19903-74 Ст3 сп6-сб ГОСТ 14637-89 (30×128) h14, Rz 80	1	0,24 кг

Инв. № подл. | Подпись и дата | Взам. инв. №

Изм	Кол.уч	Лист	№ док.	Подпись	Дата
ГКП	Погорелов				
Гл. спец.	Лукашевич				
Н. контр.	Погорелов				

1.435.9-36.93.2-03.04.00

Корпус подшипника

Стадия	Лист	Листов
Р		1

АПЦНИИПРОМЗДАНИЙ

Копировал Стрельцова.

Формат А4

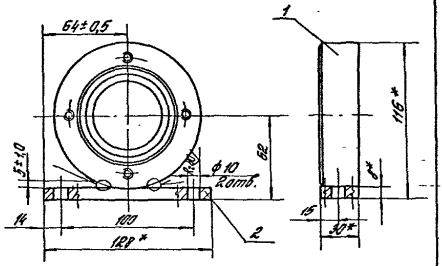

1. Сварка ручная электродуговая
2. *Размеры для справок.
3. Неуказанные предельные отклонения размеров: H14; h14; $\frac{\pm T14}{2}$.

Инв. № подл. | Подпись и дата | Взам. инв. №

Изм	Кол.уч	Лист	№ док.	Подпись	Дата
ГКП	Погорелов				
Гл. спец.	Лукашевич				
Н. контр.	Погорелов				

1.435.9-36.93.2-03.04.00 СБ

Корпус подшипника. Сборочный чертеж

Стадия	Масса	Масштаб
Р	1,6	1:2

Лист | Листов 1

АПЦНИИПРОМЗДАНИЙ

Ц 80166-02 101

Копировал Стрельцова

Формат А4

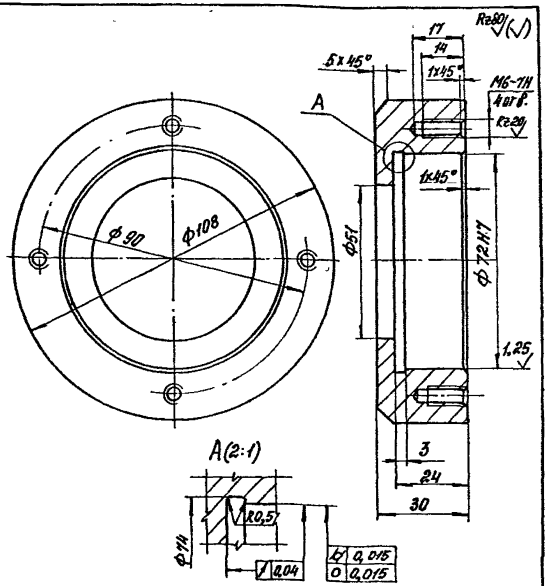

Неуказанные предельные отклонения размеров: $h14; H14; \pm \frac{IT14}{2}$.

Изм.	Кол.уч.	Лист	№док.	Подпись	Дата	1.435.9-36.93.2-03.04.01	
						Корпус	Стадия: Р; Масса: 1,3; Масштаб: 1:1
							Лист; Листов 1
ГИП		Погорелов				Круг Н0-В-II ГОСТ 2590-88 / Ст3сп1-II ГОСТ 535-88	АП ЦНИИПРОМЗДАНИЙ
Гл.спец.		Лукашевич					
Н.контр.		Погорелов					

Инв.№ подл. | Подпись и дата | Взам.инв.№

Копировал: Палеха

Формат А4

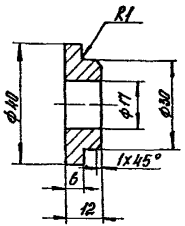

Неуказанные предельные отклонения размеров: $H14; h14; \pm \frac{IT14}{2}$.

Изм.	Кол.уч.	Лист	№док.	Подпись	Дата	1.435.9-36.93.2-03.02.05	
						Шайба	Стадия: Р; Масса: 0,07; Масштаб: 1:1
							Лист; Листов 1
ГИП		Погорелов				Круг 42-В-II ГОСТ 2590-88 / Ст3сп1-II ГОСТ 535-88	АП ЦНИИПРОМЗДАНИЙ
Гл.спец.		Лукашевич					
Н.контр.		Сидельков					

Инв.№ подл. | Подпись и дата | Взам.инв.№

4.00166-02 102

Копировал: Палеха

Формат А4

Формат	Зона	Поз.	Обозначение	Наименование	Кол.	Примечание
				Документация		
А4			1.435.9-36.93.2-03.05.00 СБ	Сборочный чертеж		
				Детали		
А4		1	1.435.9-36.93.2-03.04.01	Корпус	1	
Б4		2	1.435.9-36.93.2-03.05.01	Скоба		
				Лист Б-ПН-5 ГОСТ 19903-74 / Ст3сп6-сб ГОСТ 14637-89		
				(30×222) h14; Rz 80	1	0,18 кг

Изм.	Кол.уч.	Лист	№ док.	Подпись	Дата
ГИП		Погорелов			
Гл.спец.		Лукашевич			
Н.контр.		Погорелов			

1.435.9-36.93.2-03.05.00

Корпус подшипника

Стадия	Лист	Листов
Р		1

АП ЦНИИПРОМЗДАНИЙ

Копировал Стрельцова

Формат А4

Инв. № подл. | Подпись и дата | Взам. инв. №

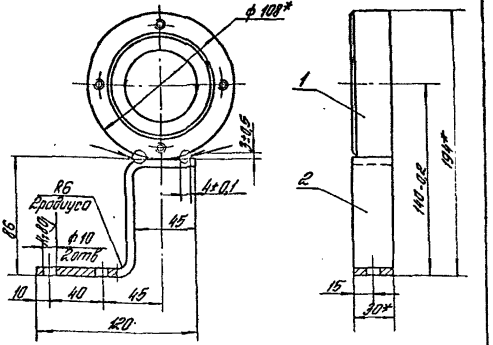

1. Сварка шва ручная электродуговая
2. * Размеры для справок.
3. Неуказанные предельные отклонения размеров: H14; h14; $\pm\frac{IT14}{2}$.

Изм.	Кол.уч.	Лист	№ док.	Подпись	Дата
ГИП		Погорелов			
Гл.спец.		Лукашевич			
Н.контр.		Погорелов			

1.435.9-36.93.2-03.05.00 СБ

Корпус подшипника. Сборочный чертеж

Стадия	Масса	Масштаб
Р	1,5	1:2

Лист | Листов: 1

АП ЦНИИПРОМЗДАНИЙ

Ц 00166-02 103

Копировал Стрельцова

Формат А4

Инв. № подл. | Подпись и дата | Взам. инв. №

Форм.	Зона	Поз.	Обозначение	Наименование	Кол.	Примечание
				Документация		
А3			1.435.9-36.93.2-03.06.000С	Сборочный чертеж		
				Детали		
				Опора		
				Уголок 32х32х4-В-II ГОСТ 8509-86 / Ст3сп1-II ГОСТ 535-88		
Б4		1	1.435.9-36.93.2-03.06.01	L = 128 h14; R280	2	0,22 кг
Б4		2	1.435.9-36.93.2-03.06.02	L = 390 h14; R280	2	0,74 кг
Б4		3	1.435.9-36.93.2-03.06.03	Ребро		
				Лист Б-ПН-6 ГОСТ 19903-74 / Ст3сп6-в ГОСТ 14637-89		
				(220х92) h14; R280	2	0,65 кг

Инв. № подл. | Подпись и дата | Взам. инв. №

Изм.	Кол.уч.	Лист	№док.	Подпись	Дата
ГИП		Погорелов			
Рд. спец.		Лукашевич			
Н. контр.		Погорелов			

1.435.9-36.93.2-03.06.00

Рама

Стадия	Лист	Листов
Р		1

АП ЦИНИПРОМЗДАНИЙ

Копировал: Полеха

Формат А4

R280

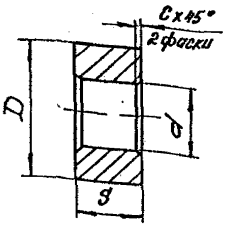

Обозначение	D, мм	d, мм	S, мм	c, мм	Материал	Масса, кг
1.435.9-36.93.2-03.00.02	50	8	4	1	Круг 53-В-II ГОСТ 2590-88 / Ст3сп1-II ГОСТ 535-88	0,06
-01	44	33	24 -0,5	1,6	Круг 45-В-II ГОСТ 2590-88 / Ст3сп1-II ГОСТ 535-88	0,13
-02		36	1	—		0,006
-03		31	22 -0,5	—		0,13
-04	20	14мм	5	—	Круг 22-В-II ГОСТ 2590-88 / Ст3сп1-II ГОСТ 535-88	0,004
-05	30	13	13	1	Круг 32-В-II ГОСТ 2590-88 / Ст3сп1-II ГОСТ 535-88	0,33

Неуказанные предельные отклонения размеров: H14; h14; $\pm \frac{IT14}{2}$.

Инв. № подл. | Подпись и дата | Взам. инв. №

Изм.	Кол.уч.	Лист	№док.	Подп.	Дата
ГИП		Погорелов			
Рд. спец.		Лукашевич			
Н. контр.		Погорелов			

1.435.9-36.93.2-03.00.02

Втулка

Стадия	Масса	Масштаб
Р	см. табл.	—
Лист	Листов 1	

см. табл.

АП ЦИНИПРОМЗДАНИЙ

Ц 00166-02-104

Копировал: Полеха

Формат А4

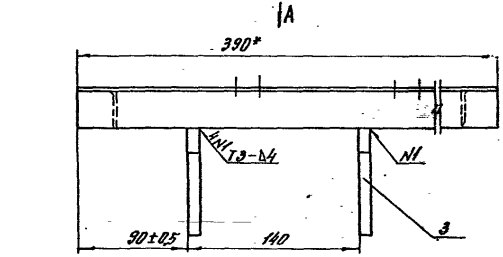

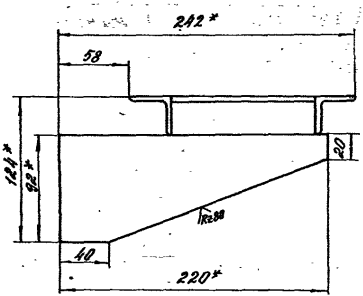

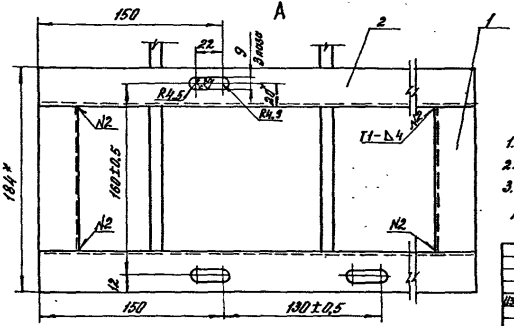

1. Сварные швы по ГОСТ 5264-80
2. * Размеры для справок.
3. Неуказанные предельные отклонения размеров: $H14; h14; \pm \frac{JT14}{2}$.

						1.435.9-36.93.2-03.06.00 СБ			
Изм.	Кол.уч.	Лист	Ндок.	Подп.	Дата	Рама. Сборочный чертеж	Стадия	Масса	Масштаб
							Р	3,3	1:2
							Лист	Листов 1	
Гип		Погорелов					АП ЦНИИПРОМЗДАНИЙ		
Гл. спец.		Лукашевич							
Н. контр.		Погорелов							

Инв. № подл. | Подпись и дата | Взам. инв.

Копировал: Палеха

Ц 00166-02 105

формат А3

Rz40/(√)

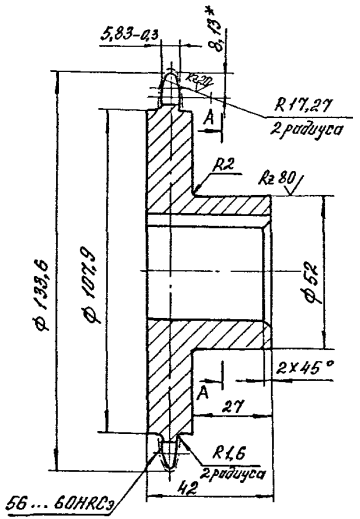

А-А

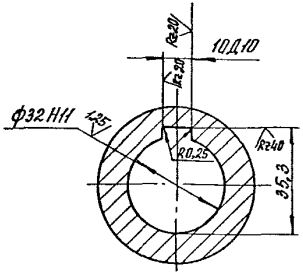

Число зубьев		Z	25
Сопрягаемая цепь	Шаг	t	15, 875
	Диаметр ролика	D	10,16
Профиль зуба по ГОСТ 591-69		–	Без смещения
Класс точности по ГОСТ 591-69		–	3
Диаметр окружности впадин		Di	116,36-0,4
Допуск на разность шагов		δt	0,16
Радиальное биение окружности впадин		Eo	0,5
Торцовое биение зубчатого венца		–	0,5
Диаметр делительной окружности		da	126, 66
Сопрягаемая цепь	Ширина внутренней пластины	B	14,8
	Расстояние между внутренними пластин.	Bвн.	6,48

1.* Размер для справок.

2. Неуказанные предельные отклонения размеров: H14; h14 ± $\frac{IT14}{2}$.

						1.435.9-36.93.2-03.00.01			
Изм.	Кол.уч.	Лист	№док.	Подп.	Дата	Звездочка	Стадия	Масса	Масштаб
							Р	1,32	1:1
							Лист	Листов 1	
СИП						Круг 140-В-II ГОСТ 2590-88	АП		
Рл. спец.						Круг 46 ГОСТ 1050-88	ЦНИИПРОМЗДАНИЙ		
Н. контр.									

Ц 00166-02 106

Копировал: Палеха

формат А3

Инв. № подл. | Подпись и дата | Взам. инв. №

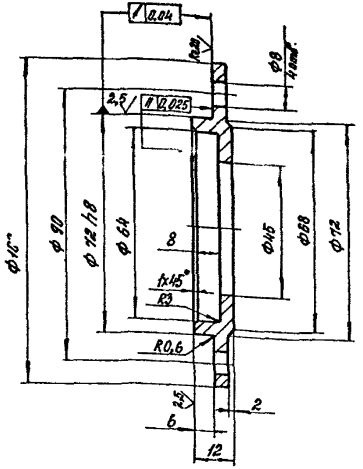

Неуказанные предельные отклонения размеров H14; h14; ± $\frac{JT14}{2}$.

Изм	Кол уч	Лист	N док	Подпись	Дата	1.435.9-36.93.2-03.00.03			
						Крышка подшипника	Стадия	Масса	Масштаб
							Р	0,26	1:1
							Лист	Листов 1	
ГИП		Погорелов				Круг 110-8-II ГОСТ 2590-88	АП ЦНИИПРОМЗДАНИЙ		
Рл. спец.		Лукашевич				Ст3епт-II ГОСТ 535-88			
Н. контр.		Погорелов							

Инв. № подл. | Подпись и дата | Взам. инв. №

Копировал: Палеха

формат А4

Rz 40

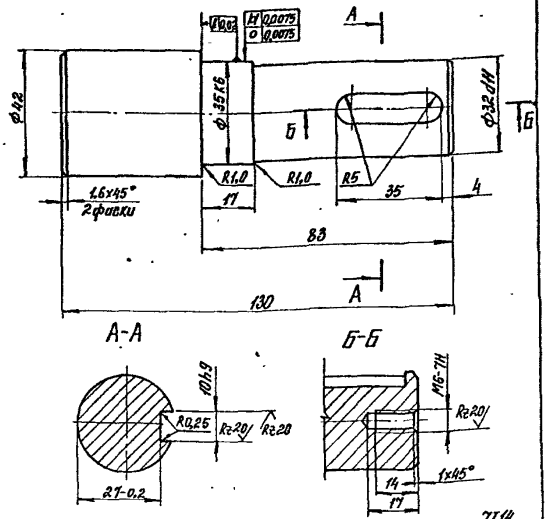

Неуказанные предельные отклонения размеров: H14; h14; ± $\frac{JT14}{2}$.

Изм.	Кол уч	Лист	N док	Подпись	Дата	1.435.9-36.93.2-03.00.04			
						Вал	Стадия	Масса	Масштаб
							Р	0,97	1:1
							Лист	Листов 1	
ГИП		Погорелов				Круг 45-8-II ГОСТ 2590-88	АП ЦНИИПРОМЗДАНИЙ		
Рл. спец.		Лукашевич				15 ГОСТ 1050-88			
Н. контр.		Погорелов							

Инв. № подл. | Подпись и дата | Взам. инв. №

Ц00166-02 107

Копировал: Палеха

формат А4

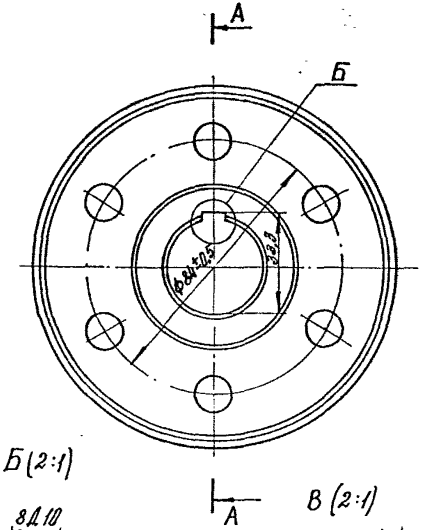

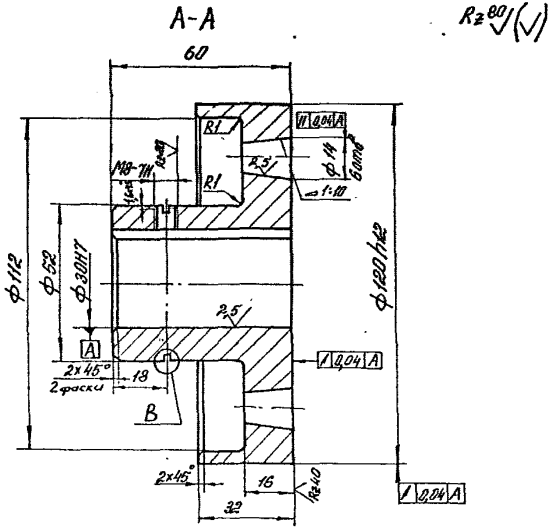

Б (2:1)

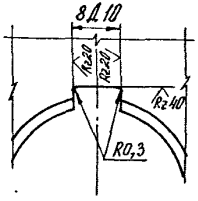

В (2:1)

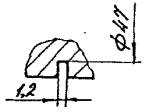

Неуказанные предельные отклонения размеров: H14; h14; $\pm \frac{IT14}{2}$.

						1.435.9-36.93.2-03.00.05			
Изм.	Кол.уч.	Лист	№док.	Подп.	Дата	Полумуфта	Стадия	Масса	Масштаб
							Р	2,22	1:1
							Лист	Листов 1	
ГИП		Погорелов				Круг 125-8-II ГОСТ 2590-88	АП ЦНИИПРОМЗДАНИЙ		
Гл. спец.		Лукашевич				Ст3пс1-II ГОСТ 535-88			
Н. контр.		Погорелов							

Инв.№ подл. | Подп. и дата | Взам.инв.№

Копировал: Палеха

Ц00166-02 108

формат А3

Rz80 √(√)

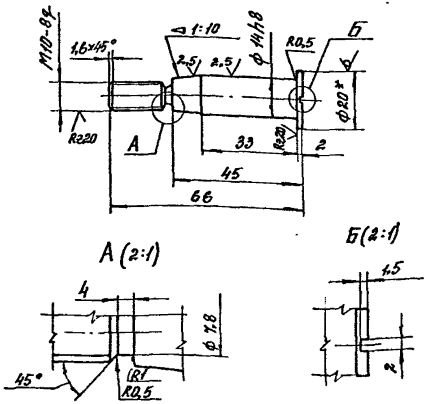

1.* Размер для справок.

2. Неуказанные предельные отклонения размеров: H14; h14; ± $\frac{JT14}{2}$.

Изм.	Кол.уч.	Лист	№док.	Подпись	Дата	1.435.9-36.93.2-03.00.06			
						Полец	Стадия	Масса	Масштаб
							Р	0,07	1:1
ГИП	Погорелов						Лист	Листов 1	
Гл. спец.	Лукашевич					Круг 20-8-II ГОСТ 2590-88 / 45 ГОСТ 1050-88	АП ЦНИИПРОМЗДАНИЙ		
Н. контр.	Погорелов								

Инв. № подл. | Подпись и дата | Взам. инв. №

Копировал: Палеха

формат А4

30°±1°

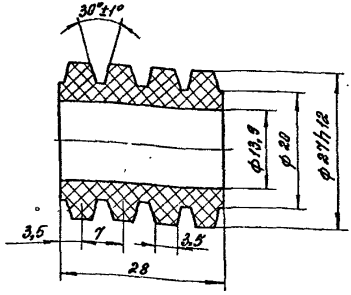

Изм.	Кол.уч.	Лист	№док.	Подпись	Дата	1.435.9-36.93.2-03.00.07			
						Упругая втулка	Стадия	Масса	Масштаб
							Р	0,015	2:1
ГИП	Погорелов						Лист	Листов 1	
Гл. спец.	Лукашевич					Пластина I, рулон ТМКЩ-С1-30-9,9 ГОСТ 7338-90	АП ЦНИИПРОМЗДАНИЙ		
Н. контр.	Погорелов								

Инв. № подл. | Подпись и дата | Взам. инв. №

Копировал: Палеха

Ц00166-02 109

формат А4

Rz 80 ▽(√)

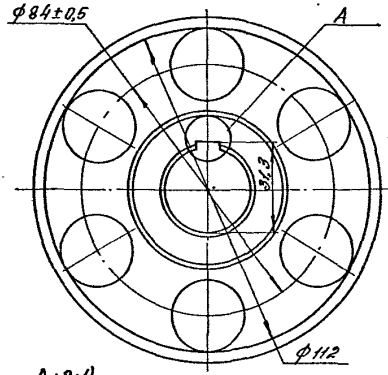

А (2:1)

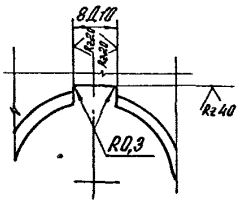

Б (2:1)

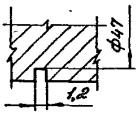

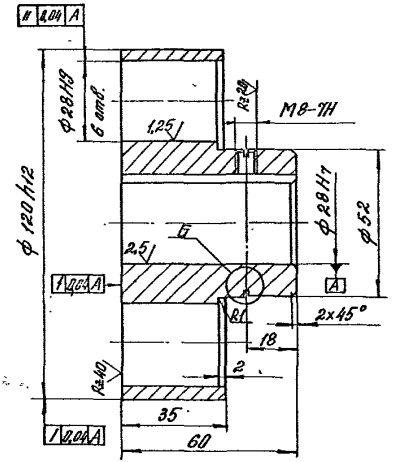

Неуказанные предельные отклонения размеров: H14, h14, ±IT14/2.

| | | |

Rz 80 √(√)

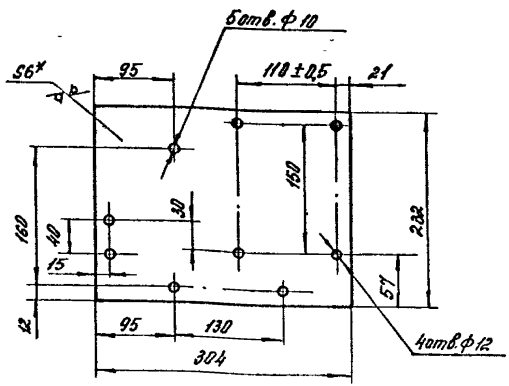

1* Размер для справок.

2. Неуказанные предельные отклонения размеров: $H14; h14; \pm \frac{IT14}{2}$.

Изм.	Кол.уч.	Лист	№док.	Подпись	Дата	1.435.9-36.93.2-03.00.09			
						Площадка	Стадия: Р	Масса: 3,32	Масштаб: 1:4
ГИП	Погорелов						Лист	Листов 1	
Гл. спец.	Лукашевич					Лист Б-ПН-6 ГОСТ 19903-74 / Отвод 6-ев ГОСТ 14637-89	АП ЦНИИПромзданий		
Н. контр.	Погорелов								

Инв. № подл. | Подп. и дата | Взам. инв. №

Копировал: Полеха

формат А4

Rz 80 √(√)

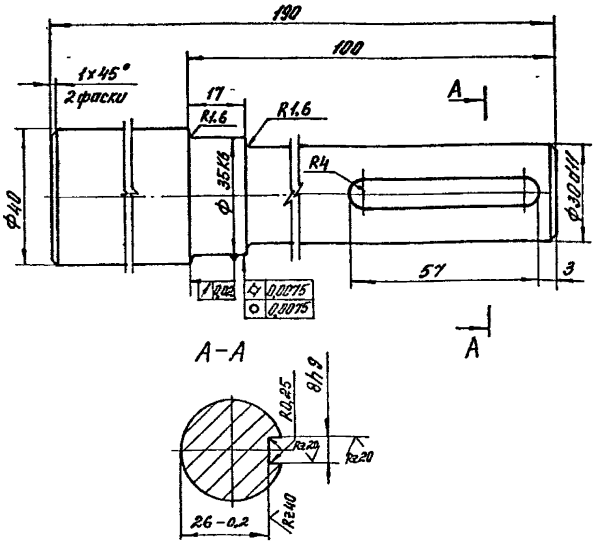

Неуказанные предельные отклонения размеров: $h14; H14 \pm \frac{IT14}{2}$.

Изм.	Кол.уч.	Лист	№док.	Подпись	Дата	1.435.9-36.93.2-03.00.11			
						Вал	Стадия: Р	Масса: 1,47	Масштаб: 1:1
ГИП	Погорелов						Лист	Листов 1	
Гл. спец.	Лукашевич					А2-В-II ГОСТ 2590-88 / Круг 16 ГОСТ 1050-88	АП ЦНИИПромзданий		
Н. контр.	Погорелов								

Инв. № подл. | Подп. и дата | Взам. инв. №

Копировал: Полеха

Ц 00166-02 111

формат А4

Инв. № подл.	Подпись и дата	Взам. инв. №

Формат	Зона	Поз.	Обозначение	Наименование	кол. на исполн. 1.435.9-36.93.2-04.00.00 —										Примечание
					—	01	02	03	04	05	06	07			
				Документация											
А3			1.435.9-36.93.2-04.00.00СБ	Сборочный чертеж	X	X	X	X	X	X	X	X			
				Сборочные единицы											
А4		1	1.435.9-36.93.2-04.00.01	Опора	1										
			-01	Опора		1									
			-02	Опора			1								
			-03	Опора				1							
			-04	Опора					1						
			-05	Опора						1					
			-06	Опора							1				

Изм	Кол.уч	Лист	№ док	Подпись	Дата	1.435.9-36.93.2-04.00.00			
ГИП		Погорелов				Стойка	Стадия	Лист	Листов
Рл. спец.		Лукашевич					Р	1	6
Н. контр.		Погорелов					АП ЦНИИПРОИЗДАНИЙ		

Копировал: Палеха

Формат А4

Инв. № подл.	Подпись и дата	Взам. инв. №

Формат	Зона	Поз.	Обозначение	Наименование	кол. на исполн. 1.435.9-36.93.2-04.00.00 —										Примечание
					—	01	02	03	04	05	06	07			
		1	1.435.9-36.93.2-04.01.00-07	Опора								1			
				Детали											
А4		2	1.435.9-36.93.2-04.00.01	Обрамление	1										
			-01	Обрамление					1						
			-02	Обрамление		1				1					
			-03	Обрамление			1				1				
			-04	Обрамление				1				1			
				Накладка											
				Пиломатериалы											
				хвойных пород, 2 ой сорт											
				ГОСТ 8486-86Е											
Б4		3	1.435.9-36.93.2-04.00.02	(22 x 80 x 2016)-2.0; Rz200	1	1	1	1							2,71кг
			-01	(22 x 80 x 1842)-2.0; Rz200					1	1	1	1			2,5кг
				Планка											
				ОЦ Б-ПН-0-0,8ГОСТ 19904-90											
				Ст 3кп-ОН-МТ-1ГОСТ 14918-80											
Б4		4	1.435.9-36.93.2-04.00.03	(20 x 2016)-2.0 Rz80	1	1	1	1							0,22кг

Изм	Кол.уч	Лист	№ док	Подпись	Дата	1.435.9-36-93.2-04.00.00	Лист 2

Копировал: Палеха

Формат А4

400166-02 112

Инв. № подл.	Подпись и дата	Взам. инв. №

Формат	Зона	Поз.	Обозначение	Наименование	Кол. на исполн. 1.435.9-36.93.2-04.00.00 —										Примечание
					—	01	02	03	04	05	06	07			
			1.435.9-36.93.2-04.00.03-01	(20 x 1842) -2,0; Rz 80					1	1	1	1			0,2 кг
Б4		5	1.435.9-36.93.2-04.00.04	(20 x 1042) -2,0; Rz 80	2										0,13 кг
			-01	(20 x 1656) -2,0; Rz 80		2									0,2 кг
			-02	(20 x 2256) -2,0; Rz 80			2								0,28 кг
			-03	(20 x 3456) -2,0; Rz 80				2							0,43 кг
			-04	(20 x 1230) -2,0; Rz 80					2						0,15 кг
			-05	(20 x 1830) -2,0; Rz 80						2					0,23 кг
			-06	(20 x 2430) -2,0; Rz 80							2				0,26 кг
			-07	(20 x 3630) -2,0; Rz 80								2			0,46 кг
Б4		6	1.435.9-36.93.2-04.00.05	(20 x 3096) -2,0; Rz 80	2										0,38 кг
			-01	(20 x 3110) -2,0; Rz 80					2						0,39 кг
			-02	(20 x 3710) -2,0; Rz 80		2				2					0,46 кг
			-03	(20 x 4310) -2,0; Rz 80			2				2				0,54 кг
			-04	(20 x 5510) -2,0; Rz 80				2				2			0,69 кг
				Уплотнение											
				Пластина I, рулон											
				ТМКЩ-Ст2-9,9 ГОСТ 7338-90											
Б4		7	1.435.9-36.93.2-04.00.06	(120 x 2016) -2,0	1	1	1	1							0,69 кг
			-01	(120 x 1842) -2,0					1	1	1	1			0,64 кг

Изм.	Кол.уч.	Лист	№док.	Подпись	Дата	1.435.9-36.93.2-04.00.00	Лист 3

Копировал: Палеха

формат А4

Инв. № подл.	Подпись и дата	Взам. инв. №

Формат	Зона	Поз.	Обозначение	Наименование	Кол. на исполн. 1.435.9-36.93.2-04.00.00 —										Примечание
					—	01	02	03	04	05	06	07			
Б4		8	1.435.9-36.93.2-04.00.07	(90 x 1042) -2,0	1										0,26 кг
			-01	(90 x 1656) -2,0		1									0,41 кг
			-02	(90 x 2256) -2,0			1								0,56 кг
			-03	(90 x 3456) -3				1							0,87 кг
			-04	(90 x 1230) -2,0					1						0,3 кг
			-05	(90 x 1830) -2,0						1					0,46 кг
			-06	(90 x 2430) -3,0							1				0,8 кг
			-07	(90 x 3630) -3,0								1			0,9 кг
Б4		9	1.435.9-36.93.2-04.00.08	(110 x 3096) -3,0	1										0,95 кг
				(110 x 3110) -3,0					1						0,95 кг
				(110 x 3710) -3,0		1				1					1,14 кг
				(110 x 4310) -3,0			1				1				1,35 кг
				(110 x 5510) -3,0				1				1			1,7 кг
Б4		10	1.435.9-36.93.2-04.00.09	(30 x 100) -1,0	2	2	2	2	2	2	2	2			0,008 кг
Б4		11	1.435.9-36.93.2-04.00.11	Планка											
				ОЦ Б-ПН-0-0,8 ГОСТ 19904-90											
				Ст3кп-ОН-МТ-1 ГОСТ 14918-80											
				(20 x 60) h14; Rz 80	1	1	1	1	1	1	1	1			0,006 кг
А4		12	1.435.9-36.93.2-04.00.12	Уголок	1	1	1	1	1	1	1	1			

Изм.	Кол.уч.	Лист	№док.	Подпись	Дата	1.435.9-36.93.2-04.00.00	Лист 4

формат А4

4 00166-02 113

Инв. № подл.	Подпись и дата	Взам. инв. №

Формат	Зона	Поз.	Обозначение	Наименование	Кол. на исполн. 1.435.9-36.93.2-04.00.00 —										Примечание
					—	01	02	03	04	05	06	07			
				Стандартные изделия											
		13		Болт М10-8g×60.58.01.20											
				ГОСТ 7~98-70	7	7	7	7	7	7	7	7			
		14		Винт самонарезающий											
				36×25 ТУ36-2142-78	11	13	15	19	11	13	15	19			
		15		Винт 2М5-8g×45.58.01.20											
				ГОСТ 1491-80	2	2	2	2	2	2	2	2			
				Гайки ГОСТ 5915-70											
		16		М5-7Н.5.01.20	2	2	2	2	2	2	2	2			
		17		М10-7Н.5.01.20	7	7	7	7	7	7	7	7			
				Шайбы ГОСТ 6402-70											
		18		5.65Г.02.9	2	2	2	2	2	2	2	2			
		19		10.65Г.02.9	7	7	7	7	7	7	7	7			
		20		Шайба 10.01.пс6.01.20											
				ГОСТ 11371-78	7	7	7	7	7	7	7	7			
				Шурупы ГОСТ 1144-80											
		21		1-4×20	40	48	54	76	40	48	64	76			

Изм.	Кол.уч.	Лист	№док.	Подпись	Дата	1.435.9-36.93.2-04.00.00	Лист 5

Копировал: Палеха формат А4

Инв. № подл.	Подпись и дата	Взам. инв. №

Формат	Зона	Поз.	Обозначение	Наименование	Кол. на исполн. 1.435.9-36.93.2-04.00.00 —										Примечание
					—	01	02	03	04	05	06	07			
		22		1-4×30	2	2	2	2	2	2	2	2			
		23		Выключатель путевой											
				ВПК-2112-42											
				Ступень 2, ход влево											
				ТУ16-526.433-78	1	1	1	1	1	1	1	1			
		24		Пленка полиэтиленовая											
				1с. Мс.0,4×270											
				ГОСТ 10354-82	3,16	3,77	4,37	5,57	3,17	3,77	4,37	5,57			м
		25		Клей 88-НП											
				ТУ36-105-1061-82	0,4	0,4	0,5	0,6	0,4	0,4	0,5	0,6			кг

Изм.	Кол.уч.	Лист	№док.	Подпись	Дата	1.435.9-36.93.2-04.00.00	Лист 6

Копировал: Палеха формат А4

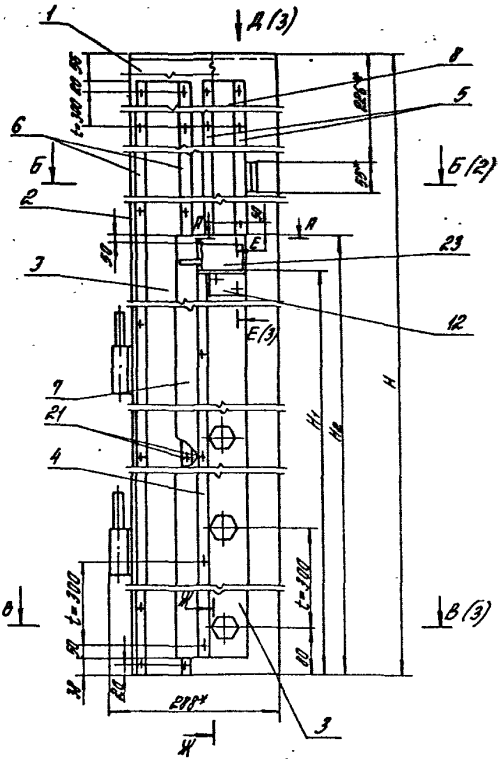

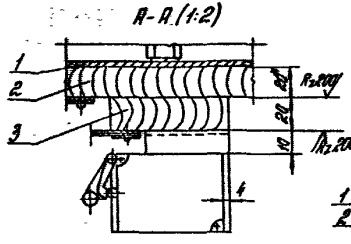

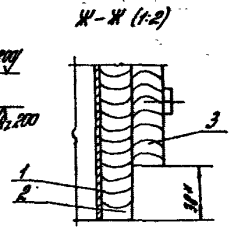

Обозначение	L, мм	L_1, мм	H, мм	H_1, мм	H_2, мм	n	n_1	Масса, кг
1435.9-36.93.2-04.00.00	110	35	3152	1990	2054	11	40	65,0
-01			3766			13	48	76,0
-02			4366			15	54	84,0
-03			5566			19	76	105,8
-04	140	45	3166	1816	1680	11	40	65,2
-05			3766			13	48	75,8
-06			4366			15	54	83,8
-07			5566			19	76	105,6

1.* Размеры для справок.
2. Обрамление поз. 2 и 3 антисептировать кремнефтористым аммонием.
3. ** Обработать по детали поз. 2.
4. Неуказанные предельные отклонения размеров: $H14$; $h14$; $\pm\frac{IT14}{2}$.

Изм.	Кол.уч.	Лист	№ док.	Подпись	Дата	1435.9-36.93.2-04.00.00 СБ			
						Стойка. Сборочный чертеж	Стадия	Масса	Масштаб
							Р	см. табл.	—
							Лист 1	Листов 3	
ГИП		Агарелов					АП ЦНИИПРОМЗДАНИЙ		
Рд.спец.		Лукашевич							
Н. контр.		Погорелов							

Инв.№ подл. | Подпись и дата | Взам. инв.№

Ц00166-02 115

Копировал Стрельцова

Формат А3

Б-Б (1:1) (1)

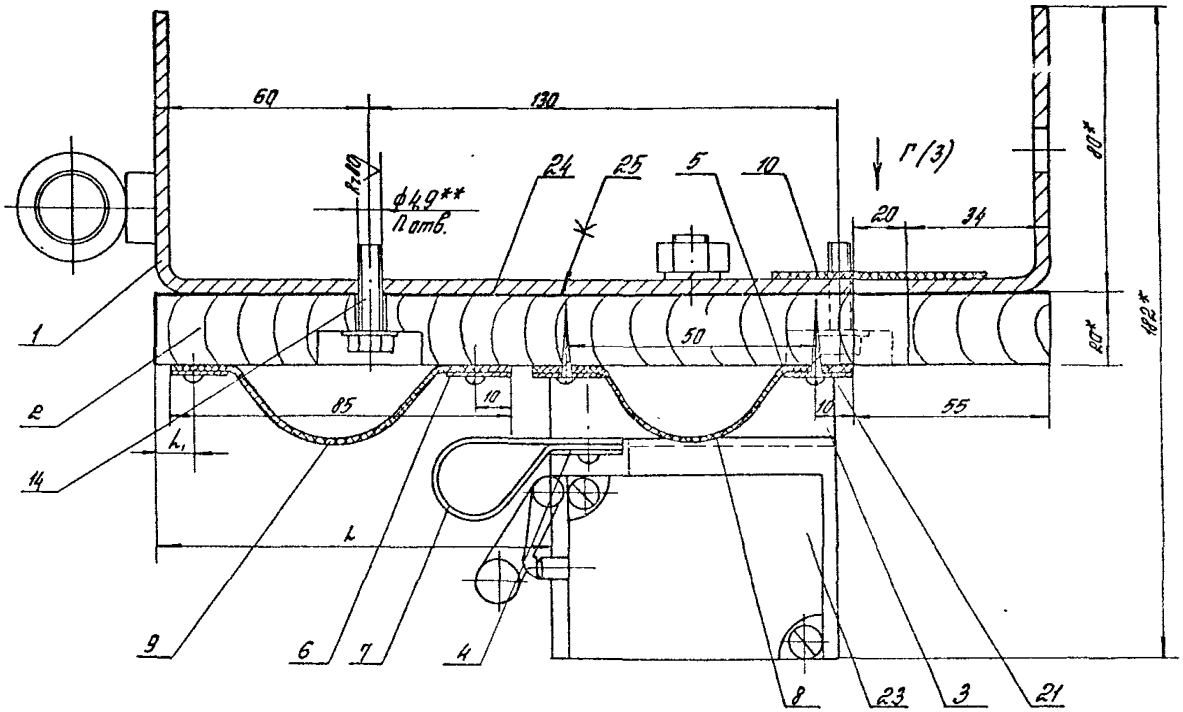

Изм	Кол.уч	Лист	№Док	Подпись	Дата	1.435.9-36.93.2-04.00 00СБ	Лист 2

Копировал Стрельцова

Ц 00166-02 116

Формат А3

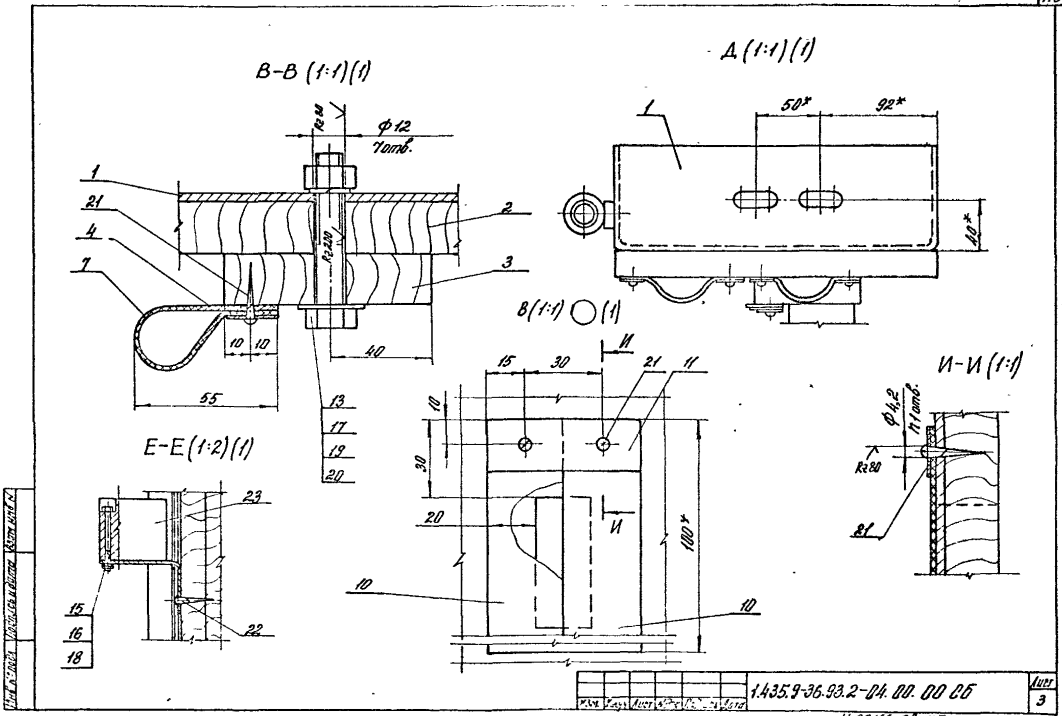
В-В (1:1)(1)
Д (1:1)(1)
В (1:1) ◯ (1)
И-И (1:1)
Е-Е (1:2)(1)
Ф12
7 отв.
R=80
R=200
50*
92*
40*
100*
Ф4,2
11 отв.
1
2
3
4
7
10
11
13
15
16
17
18
19
20
21
22
23
1.435.9-36.93.2-04.00.00 СБ
Лист
3
Копировал: Полеха
формат А3

Инв. № подл. | Подпись и дата | Взам. инв. №

Формат	Зона	Поз.	Обозначение	Наименование	Кол. на испол. 1.435.9-36.93.2-04.01.00 —	01	02	03	04	05	06	07			Примечание
				Документация											
А3			1.435.9-36.93.2-04.01.00СБ	Сборочный чертеж											
				Сборочные единицы											
А4		1	1.435.9-36.93.2-04.01.10	Полуопора	1	1	1	1	1	1	1	1			
		2	1.435.9-36.93.2-04.01.10-01	Полуопора	1	1	1	1	1	1	1	1			
				Детали											
Б4		3	1.435.9-36.93.2-04.01.01	Пластина											

Изм.	Кол.уч.	Лист	№док.	Подпись	Дата	1.435.9-36.93.2-04.01.00		
ГИП		Логинов				Опора	Стадия Р	Лист 1	Листов 2
Гл. спец.		Лутошкин					АП ЦНИИПромзданий		
Н. контр.		Логинов							

Копировал: Полежа — Формат А4

Инв. № подл. | Подпись и дата | Взам. инв. №

Обозначение	Наименование	Кол. на испол. 1.435.9-36.93.2-04.01.00- —	01	02	03	04	05	06	07			Примечание
	Б-ПЛ-180 ГОСТ 19903-74 / Лист Вст3сп5-2 ГОСТ 14637-89											
	(80×250) h 14; R2 80 / Ц.Ф.Ирмр 250×80×4-В-I ГОСТ 8278-83	1	1	1	1	1	1	1	1			1,57кг
	Пл. Ст3сп5-II ГОСТ 14637-89	1										
1.435.9-36.93.2-04.01.02	L=3142-2,0; R2 80 /	1										38,9кг
-01	L=3156-2,0; R2 80 /					1						39,2кг
-02	L=3756-2,0; R2 80 /		1				1					46,6кг
-03	L=4356-2,0; R2 80 /			1				1				54,0кг
-04	L=5556-2,0; R2 80 /				1				1			68,9кг

Изм.	Кол.уч.	Лист	№док.	Подпись	Дата	1.435.9-36.93.2-04.01.00	Лист 2

Копировал: Полежа — Формат А4

1.435.9-36.93.2-04.01.00

111

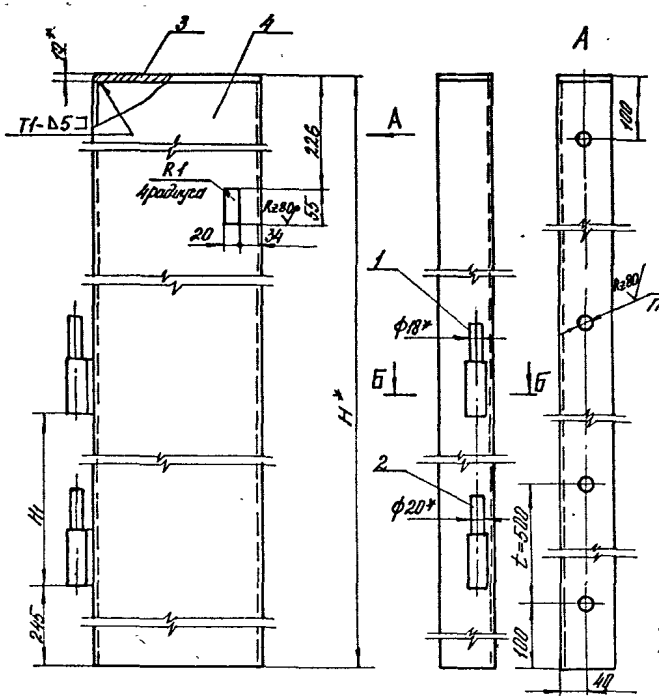

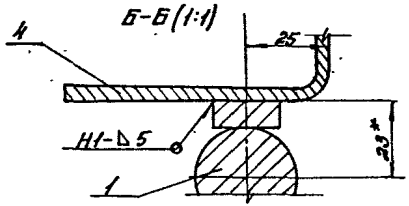

Обозначение	Н*, мм	Н1, мм	n	Масса, кг
1.435.9-36.93.2-04.01.00	3152		6	44,0
-01	3766	1410	7	52,0
-02	4366		9	57,0
-03	5566		11	73,0
-04	3166	1186	6	44,3
-05	3766		7	52,0
-06	4366		9	57,0
-07	5566		11	73,0

1. Сварные швы по ГОСТ 5264-80. Обозначение сварного шва относится ко всем подобно свариваемым элементам.
2. Допуск соосности полупетель поз. 1 и 2 относительно их общей оси 0,4 мм.
3.* Размеры для справок.
4. Неуказанные предельные отклонения размеров: Н14; h14; $\pm\frac{IT14}{2}$.

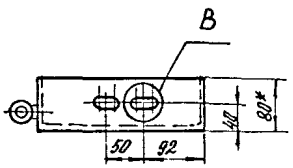

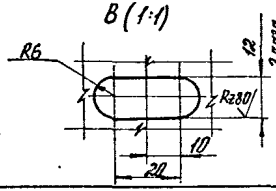

Изм	Кол.уч	Лист	Ндок	Подпись	Дата
ГИП		Погорелов			
Рл. спец.		Лукашевич			
Н. контр.		Погорелов			

1.435.9-36.93.2-04.01.00СБ

Опора. Сборочный чертеж

Стадия	Масса	Масштаб
Р	см. табл.	—
Лист	Листов 1	

АП ЦНИИПРОМЗДАНИЙ

Инв № подл. | Подпись и дата | Взам инв №

Ц 00166-02 119

Копировал: Палеха

формат А3

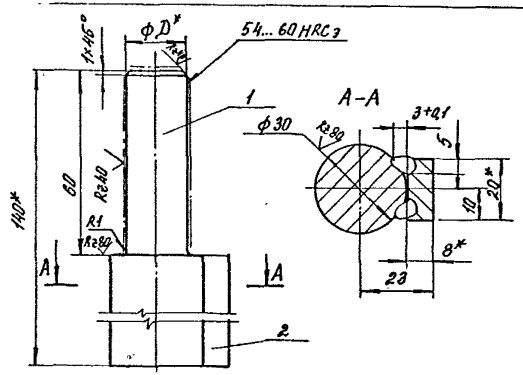

Обозначение	D, мм	Масса, кг
1.435.9-36.93.2-04.01.10	18d12	0,66
-01	20dH	0,69

1* Размеры для справок.

2. Сварка шва ручная электродуговая

3. Неуказанные предельные отклонения размеров: $h14; \pm \frac{IT14}{2}$.

Изм.	Кол.уч.	Лист	№док.	Подп.	Дата
Разраб.					
Пров.					
Т.контр.					
Н.контр.					
Утв.					

1.435.9-36.93.2-04.01.10 СБ

Полуметля. Сборочный чертеж

Стадия	Масса	Масштаб
Р	см. табл.	—
Лист	Листов 1	

АП ЦНИИПРОМЗДАНИЙ

Копировал: Полеха

Ц 00166-02 120

Формат А4

Поз.	Обозначение	Наименование	Кол.	Прим.
		Документация		
А4	1.435.9-36.93.2-04.01.10 СБ	Сборочный чертеж		
		Детали		
		Отправочная марка 32-В-II ГОСТ 23518-88 Крюк 20 ГОСТ 1050-88		
Б4	1 1.435.9-36.93.2-04.01.11	D=18d12; L=140h14; R=80	1	0,55 кг
	-01	D=20dH; L=140h14; R=80	1	0,59 кг
Б4	2 1.435.9-36.93.2-04.01.12	Плотик Лист 6-III-8 ГОСТ 19903-74 Отвал 6 ГОСТ 14637-89 (20х80) h14; R=80	1	0,023 кг

Изм.	Кол.уч.	Лист	№док.	Подпись	Дата
Разраб.					
Пров.					
Т.контр.					
Н.контр.					
Утв.					

1.435.9-36.93.2-04.01.10

Полуметля

Стадия	Лист	Листов
Р		1

АП ЦНИИПРОМЗДАНИЙ

Формат А4

Инв.№ подл. | Подпись и дата | Взам.инв.№

Инв.№ дубл. | Подпись и дата | Взам.инв.№

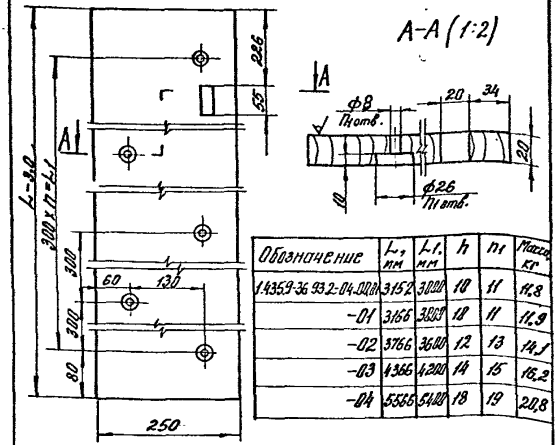

Обозначение	L, мм	L1, мм	h	n1	Масса, кг
1.435.9-36.93.2-04.00.01	3152	3000	18	11	11,8
-01	3166	3000	18	11	11,9
-02	3766	3600	12	13	14,1
-03	4366	4200	14	15	16,2
-04	5566	5400	18	19	20,8

Неуказанные предельные отклонения размеров H14; h14; $\pm\frac{IT14}{2}$.

Изм.	Кол. уч.	Лист	№ док.	Подпись	Дата
ГИП	Погорелов				
Гл. спец.	Мусатов				
Н. контр.	Хохлова				

1.435.9-36.93. 2-04.00.01

Обрамление

Стадия	Масса	Масштаб
Р	см. табл.	—
Лист	Листов 1	

Пилонтетериалы хвойных пород 2ой сорт (22×250) ГОСТ 8486-86 Е

АП ЦНИИПРОМЗДАНИЙ

Копировал: Палеха

Формат А4

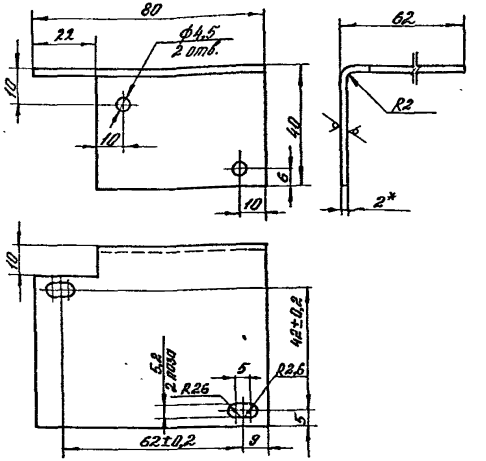

1. *Размер для справок.
2. Неуказанные предельные отклонения размеров: H14; h14; $\pm\frac{IT14}{2}$.

Изм.	Кол. уч.	Лист	№ док.	Подпись	Дата
ГИП	Погорелов				
Гл. спец.	Мусатов				
Н. контр.	Хохлова				

1.435.9-36.93.2-04.00.12

Уголок

Стадия	Масса	Масштаб
Р	0,12	1:1
Лист	Листов 1	

Лист БПИ-2 ГОСТ 19903-74 из стали Ст3пс6-6 ГОСТ 14637-89

АП ЦНИИПРОМЗДАНИЙ

Копировал: Палеха

Ц 00166-02 121

Формат А4

Инв № подл	Подпись и дата	Взам инв №

Формат	Зона	Поз.	Обозначение	Наименование	Кол на исполн 1.435.9-36.93.2-05.00.00 —										Примечание
					—	01	02	03	04						
				Документация											
А3			1.435.9-36.93.2-05.00.00 СБ	Сборочный чертеж	X	X	X	X							
				Детали											
				Направляющая											
				Уголок 82х32х4-8-II ГОСТ 8509-86 / Ст3сп1-II ГОСТ 535-88											
Б4		1	1.435.9-36.93.2-05.00.01	L = 3224-3,0; Rz 80	1										6,1кг
			-01	L = 3824-3,0; Rz 80		1									7,3кг
			-02	L = 4424-3,0; Rz 80			1								8,44кг
			-03	L = 5024-3,0; Rz 80				1							9,58кг

Изм.	Кол.уч.	Лист	№док.	Подпись	Дата	1.435.9-36.93.2-05.00.00			
ГИП		Погорелов				Направляющая нижняя	Стадия	Лист	Листов
Гл. спец.		Лукашевич					Р	1	2
Н контр.		Погорелов					АП ЦНИИПРОМЗДАНИЙ		

Копировал Палеха

формат: А4

Инв № подл.	Подпись и дата	Взам. инв. №

			Обозначение	Наименование	Кол. на исполн. 1.435.9-36.93.2-05.00.00 —										Примечание
					—	01	02	03							
Б4		2	1.435.9-36.93.2-05.01.02	Порог											
				L = 1016-1,0; Rz 80	2	2	2	2							1,94 кг
				Закладная											
				Швеллер 100х50х3-8-ГОСТ 8278-83 / Ст3сп1-II ГОСТ 11474-76											
Б4		3	1.435.9-36.93.2-05.01.03	L = 4240-3,0; Rz 80	1										18,9кг
				L = 4840-3,0; Rz 80		1									21,6кг
				L = 5440-3,0; Rz 80			1								24,3кг
				L = 6040-3,0; Rz 80				1							26,9кг
Б4		4	1.435.9-36.93.2-05.01.04	Анкер											
				Круг 6-8-II ГОСТ 2590-88 / Ст3сп1-II ГОСТ 535-88											
				L = 510 h14, Rz 80	8	9	10	11							0,11кг

Изм	Кол.уч	Лист	№док	Подпись	Дата	1.435.9-36.93.2-05.00.00	Лист
							2

Копировал: Палеха

формат А4

Ц00166-02 122

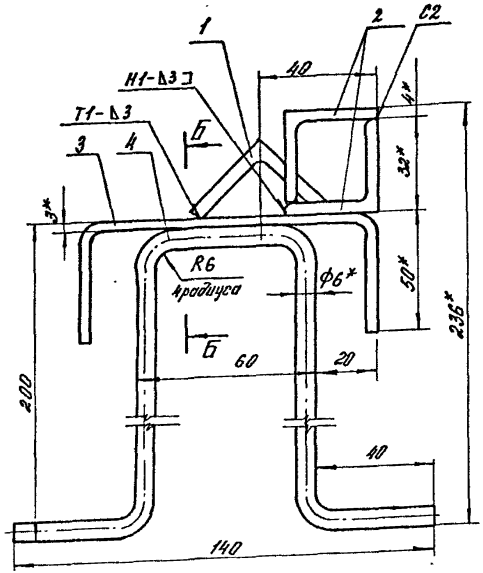

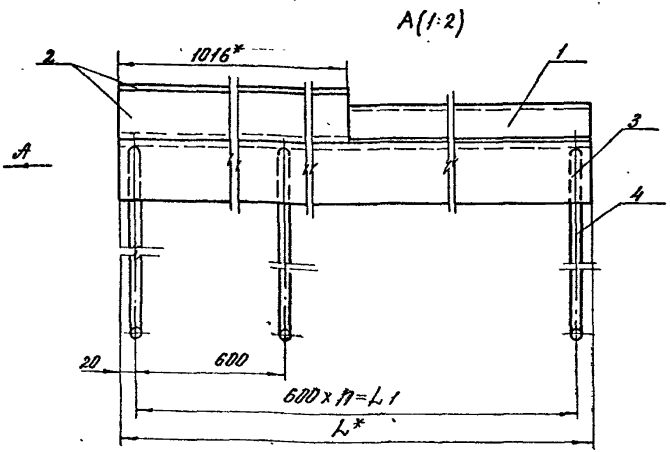

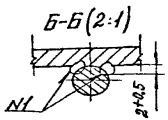

1. Сварка шва N1 ручная электродуговая
2. Сварные швы по ГОСТ 5264-80. Обозначение сварного шва относится ко всем подобно свариваемым элементам.
3.* Размеры для справок.
4. Неуказанные предельные отклонения размеров: $H14; \pm\frac{J14}{2}$.

Обозначение	L,* мм	L1, мм	n	Масса, кг
1.435.9-36.93.2-05.00.00	4240	4200	7	30.7
-01	4840	4800	8	34.8
-02	5440	5400	9	38.7
-03	6040	6000	10	42.6

Изм.	Кол.	Лист	№док.	Подпись	Дата

1.435.9-36.93.2-05.00.00 СБ

Направляющая нижняя. Сборочный чертеж

Стадия	Масса	Масштаб
Р	см. табл.	—

Лист | Листов 1

АП ЦНИИПромзданий

ГИП	Погорелов	
Гл.спец.	Лжашевич	
Н.контр.	Погорелов	

Инв. № подл. | Подп. и дата | Взам. инв. №

Ц00166-02 123

Копировал: Палеха

формат А3

Инв. № подл.	Подпись и дата	Взам. инв. №

Формат	Зона	Поз.	Обозначение	Наименование	Кол. на исполн. 1.435.9-36.93.2-06.00.00 —										Примечание
					—	01	02	03							
				Документация											
А3			1.435.9-36.93.2-06.00.00 СБ	Сборочный чертеж	X	X	X	X							
				Детали											
А4		1	1.435.9-36.93.2-06.00.01	Упор	1	1	1	1							
				Швеллер 80×40×4-8-ГОСТ 8278-83 / Ст3сп1-II ГОСТ 11474-76											
Б4		2	1.435.9-36.93.2-06.00.02	L = 3310-2,0, Rz80	1										15,0кг
			-01	L = 3910-2,0, Rz80		1									17,7кг
			-02	L = 4510-2,0, Rz80			1								20,5кг
			-03	L = 5110-2,0; Rz80				1							23,2кг

Изм	Кол.уч	Лист	№док	Подпись	Дата	1.435.9-36.93.2-06.00.00		
ГИП	Погорелов					Направляющая боковая	Стадия	Лист	Листов
Гл. спец.	Лукашев						Р	1	2
Н. контр.	Погорелов						АП ЦНИИПРОМЗДАНИЙ		

Копировал Палеха

формат А4

Инв. № подл.	Подпись и дата	Взам. инв. №

Формат	Зона	Поз.	Обозначение	Наименование	Кол. на исполн. 1.435.9-36.93.2-06.00.00 —										Примечание
					—	01	02	03							
Б4		3	1.435.9-36.93.2-06.00.03	Стойка											
				Уголок 40×40×4-8-II ГОСТ 8509-86 / Ст3сп1-II ГОСТ 535-88											
				L = 254 h14; Rz80	3	3	3	3							0,6кг
Б4		4	1.435.9-36.93.2-06.00.04	Пластина											
				Лист 5-ПН-4-ГОСТ 19903-74 / Ст3сп6-св ГОСТ 14637-89											
				(50×100) h14; Rz80	3	3	3	3							0,17кг
				Стандартные изделия											
		6		Болт М8-8g×30.58.01.20											
				ГОСТ 7798-70	2	2	2	2							
		7		Гайка М8-7Н.5.01.20											
				ГОСТ 5915-70	2	2	2	2							
		8		Шайба 8.65Г.02.9											
				ГОСТ 6402-70	2	2	2	2							

Изм	Кол.уч	Лист	№док	Подпись	Дата	1.435.9-36.93.2-06.00.00	Лист
							2

Копировал Палеха

формат А4

Ц00166-02 124

123

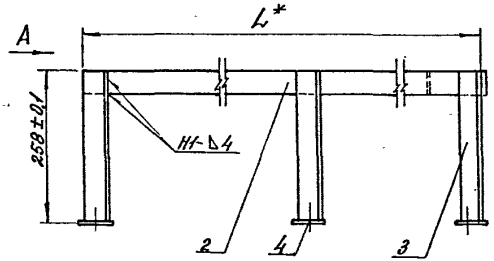

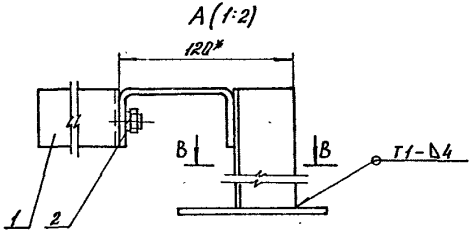

Обозначение	L*, мм	L1, мм	L2 мм	Масса, кг
1.435.9-36.93.2-06.00.00	3310	3224	1635	19,0
-01	3310	3824	1935	21,5
-02	4510	4424	2235	24,0
-03	5110	5024	2535	27,0

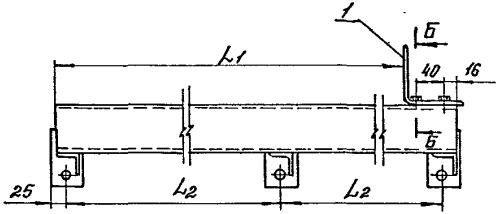

1. Сварные швы по ГОСТ 5264-80. Обозначение сварного шва относится ко всем подобным свариваемым элементам.
2. * Размеры для справок.
3. Неуказанные предельные отклонения размеров: Н14, h14, ±IT14/2.

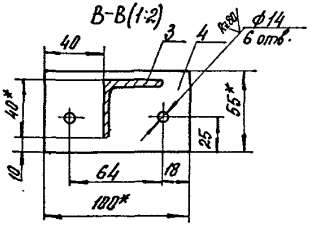

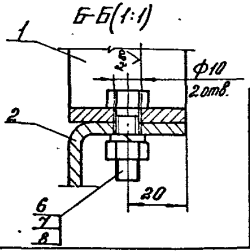

Изм.	Кол.уч.	Лист	№док.	Подпись	Дата
ГИП		Погорский			
Гл.спец.		Лучшев			
Н.контр.		Покровский			

1.435.9-36.93.2-06.00.00 СБ

Направляющая боковая. Сборочный чертеж

Стадия	Масса	Масштаб
Р	см. табл.	—
Лист	Листов 1	

АП ЦНИИпромзданий

Инв.№ подл. | Подпись и дата | Взам.инв.№

Копировал: Палеха

формат А3

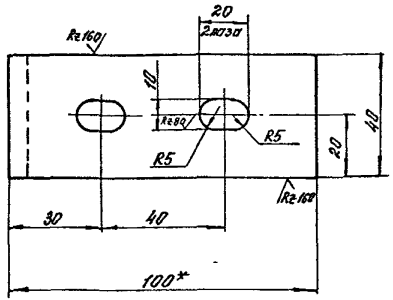

1.* Размер для справок.

2. Неуказанные предельные отклонения размеров: $H14; h14; \pm \frac{JT14}{2}$.

Изм.	Кол.уч.	Лист	№док.	Подп.	Дата	1.435.9-36.93.2 – 06.00.01			
						Упор	Стадия	Масса	Масштаб
							Р	0,43	1:1
							Лист	Листов 1	
ГИП	Погорелов					Уголок гн. 100х100х6-8-ГОСТ 19771-74 Ст3сп1-II ГОСТ 11474-76	АП ЦНИИПРОМЗДАНИЙ		
Гл. спец.	Лукашевич								
Н. контр.	Погорелов								

Инв. № подл. | Подпись и дата | Взам. инв. №

Копировал: Палеха

формат А4

Формат	Зона	Поз.	Обозначение	Наименование	Кол.	Примеч.
				Документация		
А4			1.435.9-36.93.2-07.00.00СБ	Сборочный чертеж		
				Детали		
А4		1	1.435.9-36.93.2-07.00.01	Основание	1	
				Стандартные изделия		
				Выключатель путевой		
				ВПК 2112 А У2		
				ТУ16-526.433-78		
		2		Ход влево	1	
		3		Ход вправо	1	
		4		Болт М6-8g×16 58.01.20		
				ГОСТ 7798-70	2	
		5		Винт 2 М5-8g×45 58.01.20		
				ГОСТ 1491-80	4	
				Гайка ГОСТ 5915-70		
		6		М5-7Н.5.01.20	4	
		7		М6-7Н.5.01.20	2	
				Шайбы ГОСТ 6402-70		
		8		5.65Г.02.9	4	
		9		6.65Г.02.9	2	

Изм.	Кол.уч.	Лист	№док.	Подп.	Дата	1.435.9-36.93.2-07.00.00			
						Блок выключателей путевых	Стадия	Лист	Листов
							Р		1
ГИП	Погорелов						АП ЦНИИПРОМЗДАНИЙ		
Гл. спец.	Лукашевич								
Н. контр.	Погорелов								

Инв. № подл. | Подпись и дата | Взам. инв. №

Ц00166-02 126

формат А4

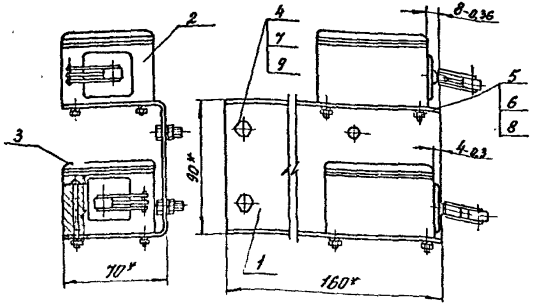

*Размеры для справок.

Изм	Кол.уч.	Лист	№док.	Подпись	Дата	1.435.9-36.93.2-07.00.00 СБ			
						Блок выключателей путевых, Сборочный чертеж	Стадия	Масса	Масштаб
							Р	1,5	1:2
							Лист	Листов 1	
ГИП		Погорелов					АПЦНИИПРОМЗДАНИЙ		
Гл. спец.		Лукашевич							
Н. контр.		Погорелов							

Инв. № подл. | Подпись и дата | Взам. инв. №

Копировал: Палеха

формат А4

Rz80 (√)

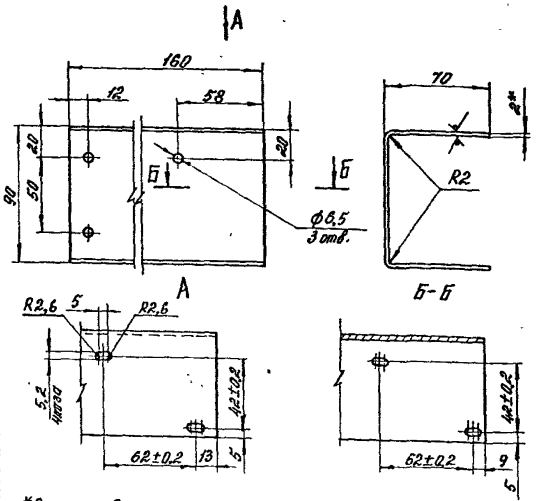

1.*Размер для справок.

2.Неуказанные предельные отклонения размеров: H14; h14± $\frac{IT14}{2}$.

Изм	Кол.уч.	Лист	№док.	Подпись	Дата	1.435.9-36.93.2-07.00.01			
						Основание	Стадия	Масса	Масштаб
							Р	0,56	1:2
							Лист	Листов 1	
ГИП		Погорелов				Лист Б-ПН-2 ГОСТ 19903-74	АПЦНИИПРОМЗДАНИЙ		
Гл. спец.		Лукашевич				ОК 36084-Б Ст3пс6-сВ ГОСТ 16523-89			
Н. контр.		Погорелов				Ц 00166-02 127			

Инв. № подл. | Подпись и дата | Взам. инв. №

Копировал: Палеха

формат А4

Рис. 1

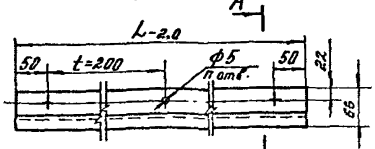

Ra80 (√)

A-A (1:1)

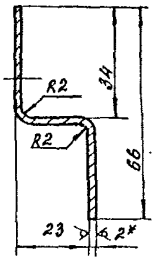

Рис. 2

Остальное – см. Рис. 1

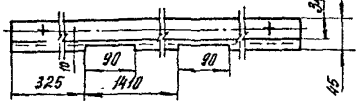

Обозначение	Рис.	L, мм	n	Масса, кг
1.435.9-36.93.2-00.00.01	1	1046	6	1,41
-01		1660	9	2,24
-02		2260	12	3,06
-03		3460	18	4,68
-04	2	2106	11	2,2

1* Размеры для справок.

2. Неуказанные предельные отклонения размеров: h14; h14; t $\frac{IT14}{2}$.

Инв. № подл. | Подпись и дата | Взам. инв. №

Изм.	Кол.уч.	Лист	№док.	Подпись	Дата
ГИП	Погорелов				
Рк. спец.	Лукашевич				
Н. контр.	Погорелов				

1.435.9-36.93.2-00.00.01

Нащельник

Стадия	Масса	Масштаб
Р	см. тебл.	—
Лист	Листов 1	

Лист 6-ПН-2.01 ГОСТ 19903-74
ВК3Б1В4-Бт-Зпб6-в8 ГОСТ 16523-89

АП ЦНИИПРОМЗДАНИЙ

Копировал: Полеха

формат А4

127

Ra80 (√)

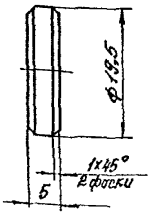

1. Цементировать h 0,5... 1,5; 45... 50 HRCэ.

2. Неуказанные предельные отклонения размеров: h14; ± $\frac{IT14}{2}$.

Инв. № подл. | Подпись и дата | Взам. инв. №

Изм.	Кол.уч.	Лист	№док.	Подпись	Дата
ГИП	Погорелов				
Рк. спец.	Лукашевич				
Н. контр.	Погорелов				

1.435.9-36.93.2-00.00.02

Прокладка

Стадия	Масса	Масштаб
Р	0,01	2:1
Лист	Листов 1	

Круг 20-в-II ГОСТ 2590-88
15 ГОСТ 1050-88

АП ЦНИИПРОМЗДАНИЙ

Ц 00166-02 12.8

Копировал: Полеха

формат А4

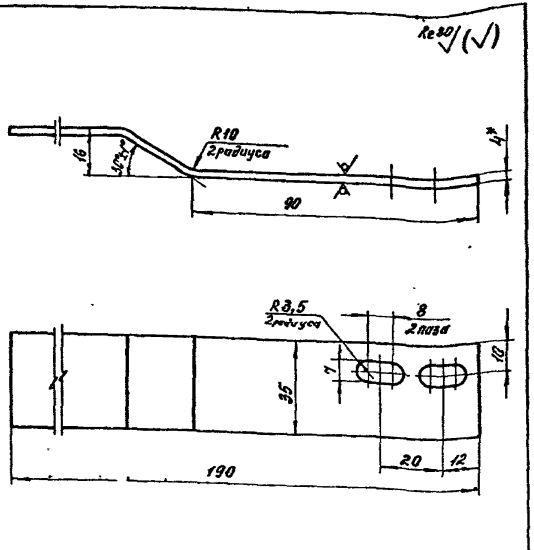

1.* Размер для справок.

2. Неуказанные предельные отклонения размеров: $H14; h14; \pm \frac{IT14}{2}$.

Изм.	Кол.уч.	Лист	№док.	Подпись	Дата

1.435.9-36.93.2-00.00.03

Планка

Стадия	Масса	Масштаб
Р	0,182	1:1
Лист	Листов 1	

ГИП Погорелов
Рук. отд. Алексеев
Н. контр. Погорелов

Лист 6-ПН-4 ГОСТ 19903-74
Стэп 6-8 ГОСТ 14637-89

АП ЦНИИПРОМЗДАНИЙ

Копировал: Лапеха

Формат А4

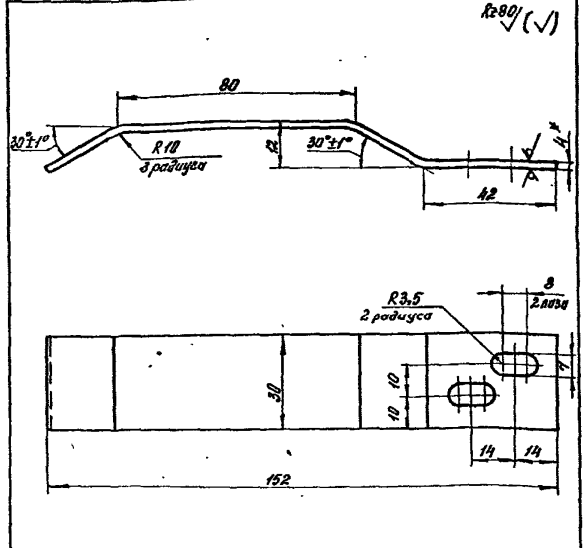

1.* Размер для справок.

2. Неуказанные предельные отклонения размеров: $H14; h14; \pm \frac{IT14}{2}$.

Изм.	Кол.уч.	Лист	№док.	Подпись	Дата

1.435.9-36.93.2-00.00.04

Планка

Стадия	Масса	Масштаб
Р	0,15	1:1
Лист	Листов 1	

ГИП Погорелов
Рук. сект. Алексеев
Н. контр. Погорелов

Лист 6-ПН-4 ГОСТ 19903-74
Стэп 6-6 ГОСТ 14637-89

АП ЦНИИПРОМЗДАНИЙ

Ц 00166-02 12.9

Копировал: Лапеха

Формат А4

Таблица 1

Марка изделия	Код изделия	Наименование и код: Мелкосортная сталь 093300; 095300 — Расход, кг: Квадрат до 19	Полоса δ= до 45	∟ до 32×20	∟ до 32×32	Всего конструкций из стали	ф до 19	Итого	Суммарный Кат=1,05	Квадрат от 20 до 30	Полоса δ= от 30 до 56	∟ от 45×28 до 63×40	∟ от 35×35 до 45×45	Всего конструкций из стали	ф от 20 до 30	Итого	Суммарный Кат=1,05	Среднесортная сталь 093200, 095200: Квадрат от 32 до 120	Полоса δ= от 60 до 200	∟ 70×45 и более	∟ 50×50 и более	Всего конструкций из стали	Крупносортная сталь 093100, 095100: ф от 32 до 250	Итого	Суммарный Кат=1,05
ВОК-С-30×30-УХЛ					13,05	13,05	3,235	16,29	17,1				2,13	2,13	4,27	6,4	6,72						24,85	24,85	26,1
ВОК-С-36×36-УХЛ					14,25	14,25	3,345	17,59	18,5				2,13	2,13	4,27	6,4	6,72						24,85	24,85	26,1
ВОК-С-42×42-УХЛ					15,39	15,39	3,455	18,85	19,8				2,13	2,13	4,27	6,4	6,72						24,85	24,85	26,1
ВОК-С-48×54-УХЛ					16,53	16,53	3,565	20,09	21,1				2,13	2,13	4,27	6,4	6,72						24,85	24,85	26,1

Продолжение таблицы 1

Марка изделия	Код изделия	Наименование и код: Тонколистовая сталь 091200, 091300 — Расход, кг: δ= от 0,8 до 1,8	δ= от 1,9 до 3	Рифленая δ=3	Сляпистая	Итого	Суммарный Кат=1,05	δ=4 и более	Широкополосная	Итого	Суммарный Кат=1,05	Толстолистовая сталь 091100 — По серии	Суммарный Кат=1,05	Узкополосная сталь 111100 — С	С	∟	Итого	Универсальная сталь 112000 — Суммарный Кат=1,05	По серии	Суммарный Кат=1,05	Трубы 130100 — По серии	Суммарный Кат=1,05	Электросварные трубы 133100 — По серии	Суммарный Кат=1,05	Чугун 081000 — По серии	Суммарный Кат=1,05
ВОК-С-30×30-УХЛ			24,39			24,39	25,6	37,51		37,51	39,4	156,74	164,6	246	146,9	1,58	394,5	414,2	9,24	9,7	0,33	0,35	0,105	0,11		
ВОК-С-36×36-УХЛ			27,93			27,93	29,3	37,51		37,51	39,4	220,4	231,4	246	185,3	1,58	432,9	454,5	9,97	10,5	0,33	0,35	0,105	0,11		
ВОК-С-42×42-УХЛ			31,55			31,55	33,1	37,51		37,51	39,4	293,15	307,8	246	211,2	1,58	464,8	488,1	10,74	11,3	0,33	0,35	0,105	0,11		
ВОК-С-48×54-УХЛ			36,69			36,69	38,5	37,51		37,51	39,4	348,64	366,1	246	266,7	1,58	514,3	539,9	11,5	12,1	0,33	0,35	0,105	0,11		

Инв. № подл. | Подпись и дата | Взам. инв. №

Изм.	Кол.уч.	Лист	№док.	Подпись	Дата
ГИП		Устроевский			
Гл.спец.		Дубс. обоч.			
К.контр.		Устроевский			

1435.9-36.93.2-00.00.00 ВМ

Ведомость расхода материалов

Стадия	Лист	Листов
Р	1	2

АПЦНИИПромзданий

Копировал Стрельцова

Ц 00166-02 130 Формат А3

Таблица 2

Марка изделия	Код изделия	Наименование и код: Клей 88-НП-У3 251311 — Расход, кг: По серии	Сучетом Котх=1,05	Резина-пластина 254330: По серии	Сучетом Котх=1,05	Пенополиуретан 624000: По серии	Сучетом Котх=1,05	Пенорезина 517540: По серии	Сучетом Котх=1,05	Изоматериалы 533311: По серии	Сучетом Котх=1,05	Полиэтилен 221100: По серии	Сучетом Котх=1,05	Картон 816121: По серии	Сучетом Котх=1,05	Мастика „Гидропал": По серии	Сучетом Котх=1,05
ВОК-С-30×30-УХЛ		1,5	1,6	21,85	22,9	30,6	32,1	0,926	0,97	42,3	44,4	0,41	0,43	0,023	0,024	0,5	0,53
ВОК-С-36×36-УХЛ		1,6	1,7	25,48	26,8	44,5	46,7	0,926	0,97	51,6	54,2	0,51	0,53	0,023	0,024	0,5	0,53
ВОК-С-42×42-У. 1		1,8	1,9	28,75	30,2	59,5	62,5	1,376	1,44	60,9	63,9	0,63	0,66	0,023	0,024	0,5	0,53
ВОК-С-48×54-УХЛ		2,0	2,1	34,1	35,8	70,8	74,3	1,836	1,93	77,3	81,2	0,79	0,83	0,023	0,024	0,5	0,53

gost.e-ecolog.ru