ТИПОВЫЕ КОНСТРУКЦИИ, ИЗДЕЛИЯ И УЗЛЫ ЗДАНИЙ И СООРУЖЕНИЙ

СЕРИЯ 1.435.9-36.93

ВОРОТА ОТКАТКАТНЫЕ С КАЛИТКОЙ С МЕХАНИЗИРОВАННЫМ ОТКРЫВАНИЕМ ДЛЯ ПРОИЗВОДСТВЕННЫХ ЗДАНИЙ ПРОМЫШЛЕННЫХ ПРЕДПРИЯТИЙ

ВЫПУСК 1

Указания по применению. Узлы.
Рабочие чертежи.

Ц 00166-01

gost.e-ecolog.ru

ТИПОВЫЕ КОНСТРУКЦИИ, ИЗДЕЛИЯ И УЗЛЫ ЗДАНИЙ И СООРУЖЕНИЙ

СЕРИЯ 1.435.9-36.93

ВОРОТА ОТКАТ КАТНЫЕ С КАЛИТКОЙ С МЕХАНИЗИРОВАННЫМ ОТКРЫВАНИЕМ ДЛЯ ПРОИЗВОДСТВЕННЫХ ЗДАНИЙ ПРОМЫШЛЕННЫХ ПРЕДПРИЯТИЙ

ВЫПУСК 1

Указания по применению. Узлы. Рабочие чертежи.

Утверждены:
Главным Управлением проектирования и инженерных изысканий Госстроя России, письмо от 12.10.93 №9-3-3/213.
Введены в действие АПЦНИИПромзданий с 01.03.94, приказ от 08.02.94 №8.

Разработаны: АПЦНИИПРОМЗДАНИЙ

Зам. директора института С.М. Гликин
/Зав. отделом КБЗ Л.С. Ямпольский
ГИП В.И. Погорелов

Обозначение докум.	Наименование	Стр.
1.435.9-36.93.1-ПЗ	Пояснительная записка.	3
1.435.9-36.93.1-10.00	Схема расположения ворот в стенах из металлических трехслойных панелей	20
1.435.9-36.93.1-10.10	Схема установки направляющей 1.435.9-36.93.2-05.00.00 в полу.	34
1.435.9-36.93.1-10.20	Схема устройства фундаментов под направляющую 1.435.9-36.93.2-06.00.00	35
1.435.9-36.93.1-10.30	Схема раскладки элементов обрамления деревянного для стен из трехслойных металлических панелей и установка блока.	36
1.435.9-36.93.1-20.00	Схема расположения ворот в стенах из железобетонных трехслойных и легкобетонных панелей.	44
1.435.9-36.93.1-20.10	Схема раскладки элементов обрамления деревянного для стен из железобетонных и легкобетонных панелей и кирпича с установкой блока.	51
1.435.9-36.93.1-30.00	Схема расположения ворот в стенах из кирпича.	57
1.435.9-36.93.1-10.40	Опора М1; М2	60
1.435.9-36.93.1-10.40 СБ	Опора М1, М2. Сборочный чертеж	61
1.435.9-36.93.1-10.50	Опора М3	62
1.435.9-36.93.1-10.50 СБ	Опора М3. Сборочный чертеж	63
1.435.9-36.93.1-10.01	Нащельник Н1... Н8	64
1.435.9-36.93.1-10.02	Козырек К1	65
1.435.9-36.93.1-10.03	Фланец Ф1	66
1.435.9-36.93.1-10.60	Элемент крепежный МС8	67

Инв. № подл. | Подпись и дата | Взам. инв. №

Изм.	Кол.	Лист	№ док.	Подпись	Дата

1.435.9-36.93.1

Содержание

Стадия	Лист	Листов
Р		1

ЦНИИпромзданий

Ц 00166-01 3

Копировал

Формат А4

Техническая документация серии 1.435.9-36.93 на ворота включает:

Выпуск 1 - Указания по применению. Узлы. Рабочие чертежи.

Выпуск 2 - Ворота с полотном из трехслойных металлических панелей. Рабочие чертежи.

Выпуск 3 - Ворота с полотном из специальных металлических профилей с минераловатным утеплителем. Рабочие чертежи.

1. Назначение и область применения.

Назначение - ограждение проемов ворот в наружных стенах производственных зданий для пропуска рельсового и безрельсового транспорта, калитка в откатных воротах предназначена для прохода людей.

Область применения - производственные здания промышленных предприятий, возводимые в

Изм	Кол.уч	Лист	Nдок.	Подпись	Дата	1.435.9-36.93.1-ПЗ		
ГИП						Пояснительная записка	Стадия	Лист	Листов
Гл. спец.							Р	1	17
							АП ЦНИИПромзданий		

Взам.инв. | Подпись и дата | Инв. № подл.

Копировал

Ц 00166-01 1

Формат А4

районах с температурой наружного воздуха от плюс 40°С до минус 60°С и в I₁...IV районах по ветровому давлению (но не более 550 Па) по СНиП 2.01.07-85 с нормальным влажностным режимом помещений и слабоагрессивной степенью воздействия среды газами группы „А" по СНиП 2.03.11-85.

Ворота не предназначены для применения в качестве противопожарных и испытывающих.

В конструкции ворот использовано изобретение по а.с. № 1273483.

2. Технические данные.

Тип ворот - откатные с калиткой с открыванием полотна в правую сторону при въезде в здание.

Способ открывания - механизированный и ручной (аварийный).

Усилие ручного открывания - не более 180Н.

Расчетное сопротивление теплопередаче ворот:

а) с полотном из трехслойных металлических панелей - 1,85 м²·°С/ккал.

б) с полотном из специальных металлических профилей с минераловатным утеплителем – 1,16 м²ч.°С/ккал.
Номенклатура ворот представлена в таблице 1.

Таблица 1

Обозначение	Марка ворот	Масса ворот, кг	Масса металла ворот, кг	Расход металла на 1 м² проема ворот, кг
1.435.9-36.93.2-00.00.00	ВОК-С-30×30-УХЛ	835,0	671,0	74,4
-01	ВОК-С-36×36-УХЛ	976,0	778,0	60,0
-02	ВОК-С-42×42-УХЛ	1088,0	863,0	48,88
-03	ВОК-С-48×54-УХЛ	1256,0	1001,0	38,6
1.435.9-36.93.3-00.00.00	ВОК-М-30×30-УХЛ	920,0	671,0	75,2
-01	ВОК-М-36×36-УХЛ	1072,0	784,0	60,4
-02	ВОК-М-42×42-УХЛ	1240,0	925,0	52,4
-03	ВОК-М-48×54-УХЛ	1534,0	1140,0	43,9

Марка ворот включает:
а) ворота - В
б) тип ворот - откатные с калиткой - ОК;
в) исполнение створок полотна:
- из трехслойных металлических панелей - С;
- из специальных металлических профилей с минераловатным утеплителем - М;

Инв. № подл. | Подпись и дата | Взам. инв. №

Изм.	Кол.уч.	Лист	№ док.	Подпись	Дата

1.435.9-36.93.1-ПЗ

Лист 3

Копировал:

Ц 00126-01 6

Формат А4

г) цифрами обозначены координационные размеры - ширина и высота проема ворот в дециметрах;

д) вид климатического исполнения - УХЛ (макроклиматический район с холодным климатом) по ГОСТ 15150-69.

Для открывания полотна в левую сторону все узлы выполняются в зеркальном отражении.

3. Описание изделия и его составных частей.

3.1. Ворота ВОР-С-...-УХЛ.

Полотно ворот состоит из каркаса, выполненного из гнутого стального швеллера, к которому болтами крепятся трехслойные металлические панели, собранные в единую панель с помощью стальных специальных обрамлений. Рама обвязана сверху и по бокам деревянными брусками. К нижней части полотна прикреплен резиновый фартук и подвижное уплотнение, подъем и опускание которого осуществляется за счет подпружиненной штанги на полотне и упора на стене здания. По периметру полотна ворот, на всю его толщину, закреплена листовая резина, прикрытая Г-образными обрамляющими элементами.

На полотне ворот крепятся две подвески, которые выполнены качающимися и содержат по два ребордных ролика, расположенных возле полотна. Посредством подвесок осуществля-

ется движение и фиксация полотна на монорельсе. На одной из подвесок имеется переключающее устройство с механизированного открывания на ручное. Ручка переключения выведена на внешнюю сторону полотна.

В нижней левой части полотна установлен ролик, взаимодействующий с нижней направляющей, расположенной на нулевой отметке.

В правой нижней части полотна, на его внешней стороне, установлен боковой ролик, взаимодействующий с боковой направляющей, расположенной вправо от проема ворот.

Несущим элементом ворот является монорельс, установленный с наружной стороны здания и прикрепленный к колоннам здания через специальные опорные элементы. На монорельс с помощью подвесок устанавливается полотно.

В левой части монорельса (со стороны улицы) расположена приводная звездочка, связанная цепью с натяжным роликом, установленным в правой части монорельса. Приводная звездочка связана с приводом, установленным в левой части монорельса, на боковой поверхности колонны здания, составным валом, который проходит через стену. Вал выполнен составным для возможности регулирования его длины в зависимости от толщины стены в пределах от 80 до 600 мм.

Инв. № подл. | Подпись и дата | Взам. инв. №

Изм.	Кол.уч.	Лист	№док.	Подп.	Дата

1.435.9-35.93.1-ПЗ

Лист 5

Копировал: [illegible]

Ц 00166-а в формат А4

В проеме ворот устанавливают блок выключателей путевых, два выключателя которого отключают привод при достижении полотном конечных положений.

На левой стороне проема ворот (со стороны улицы) устанавливается стойка, которая крепится к монорельсу и стене. На стойке установлен выключатель, исключающий возможность движения полотна при закрытой калитке, которая с помощью двух петель крепится к стойке.

Распашная калитка выполнена из трехслойной металлической панели.

3.2. Ворота ВОК-М- ... - УХ1.

Полотно ворот состоит из каркаса, выполненного из гнутого стального уголка и обрамленного сверху и с боков деревянными брусками. К каркасу крепятся болтами установленные друг на друга стальные короба, заполненные минераловатным утеплителем и закрытые с внешней стороны облицовкой из гнутого стального профиля с трапециевидными гофрами по ГОСТ 24045-86Е. К нижней части полотна прикреплен резиновый фартук и подвижное уплотнение. По периметру полотна ворот, на всю его толщину, закреплена листовая резина, прикрытая Г-образными обрамляющими элементами.

Описание подвесок, расположения роликов полотна, монорельсы, ручки переключения, блока выключателей путевых, стойки см. п. 3.1.

Распашная калитка выполнена из деревянного каркаса, заполненного минераловатным утеплителем, обшитого стальным листом. По периметру торцевой поверхности каркаса крепится резиновая полоса. Каркас обрамлен стальными рамками, прикрепленными к нему шурупами и выполненными из гнутых стальных уголков. Места примыкания калитки к полотну обрамлены резиной с пазами.

3.3. Общие требования.

3.3.1. Ворота разработаны унифицированными и предусматривают возможность их установки в стенах, выполненных из трехслойных металлических, железобетонных трехслойных стеновых и легкобетонных панелей и из кирпича.

Ширина и высота проема в стене кратна модулю 600 мм.

Защитно-декоративное покрытие элементов конструкции ворот производится атмосферостойкой эмалью типа ХВ-110 по ГОСТ 18374-79; ПФ-115 по ГОСТ 6465-76; МЛ-12 по ГОСТ 9754-76.

Цвет покрытия ворот определяется архитектором в конкретном проекте.

3.3.2. Ворота должны изготавливаться на поточных механизированных технологических линиях специализированных предприятий.

3.3.3. Относительные прогибы горизонтальных и вертикальных элементов под воздействием ветровой нагрузки не превышает 1/200 L.

Инв. № подл. | Подпись и дата | Взам. инв. №

Изм.	Кол.уч.	Лист	№ док.	Подп.	Дата

1.435.9-36.93.1-ПЗ

Лист 7

Копировал:

Ц 00166-01 10

Формат А4

3.4. Принцип работы.

При открывании ворот в механизированном режиме необходимо открыть калитку и включить привод (кнопка „Вперед" на шкафу управления). Включается мотор-редуктор и через муфту передается вращение на вал приводной звездочки, находящейся на кронштейне, которая приводит в движение цепь и связанное с ней через ручку переключения полотно. При движении полотна происходит подъем подвижного уплотнения. При достижении полотном крайнего положения привод отключается.

Для закрывания ворот - нажать на кнопку „Назад." При достижении крайнего (закрытого) положения должно произойти опускание подвижного уплотнения и одновременное отключение привода.

При открывании ворот в ручном режиме установить ручку переключения в положение „Руч." и прикладывая усилие непосредственно к полотну, перевести его в положение „открыто" или „закрыто". Так как ручное открывание предусмотрено только как аварийное, то нормальное положение ручки переключения „АВТ."

Остановка полотна в промежуточных положениях возможна нажатием кнопки „Стоп." При наезде на препятствие рычаг в подвеске полотна начинает проскальзывать относительно цепи, вследствии чего полотно останавливается. Калитка открывается на угол не менее 90°.

Инв.№ подл. | Подпись и дата | Взам.инв.№

Изм.	Кол.уч.	Лист	№ док.	Подпись	Дата	1.435.9-36.93.1-ПЗ	Лист 8

Копировал

Ц 00166-01 11

Формат А4

Инв. N подл.	Подпись и дата	Взам. инв. N

4. Комплект поставки.

Таблица 2

Наименование	Ворота с полотном из трехслойных металлических панелей				Кол-во на ворота, шт.
	ВОК-С-30х30-УХЛ	ВОК-С-36х36-УХЛ	ВОК-С-42х42-УХЛ	ВОК-С-48х54-УХЛ	
Полотно	1.435.9-36.93.2-01.00.00	1.435.9-36.93.2-01.00.00-01	1.435.9-36.93.2-01.00.00-02	1.435.9-36.93.2-01.00.00-03	1
Калитка	1.435.9-36.93.2-02.00.00	1.435.9-36.93.2-02.00.00	1.435.9-36.93.2-02.00.00	1.435.9-36.93.2-02.00.00	1
Монорельс с приводом	1.435.9-36.93.2-03.00.00	1.435.9-36.93.2-03.00.00-01	1.435.9-36.93.2-03.00.00-02	1.435.9-36.93.2-03.00.00-03	1
Стойка	1.435.9-36.93.2-04.00.00	1.435.9-36.93.2-04.04.00-01	1.435.9-36.93.2-04.00.00-02	1.435.9-36.93.2-04.00.00-03	1
Направляющая нижняя	1.435.9-36.93.2-05.00.00	1.435.9-36.93.2-05.00.00-01	1.435.9-36.93.2-05.00.00-02	1.435.9-36.93.2-05.00.00-03	1
Направляющая боковая	1.435.9-36.93.2-06.00.00	1.435.9-36.93.2-06.00.00-01	1.435.9-36.93.2-06.00.00-02	1.435.9-36.93.2-06.00.00-03	1
Блок выключателей путевых	1.435.9-36.93.2-07.00.00	1.435.9-36.93.2-07.00.00	1.435.9-36.93.2-07.00.00	1.435.9-36.93.2-07.00.00	1
Нащельник	1.435.9-36.93.2-00.00.01	1.435.9-36.93.2-00.00.01-01	1.435.9-36.93.2-00.00.01-02	1.435.9-36.93.2-00.00.01-03	1
Нащельник	1.435.9-36.93.2-00.00.01-04	1.435.9-36.93.2-00.00.01-04	1.435.9-36.93.2-00.00.01-04	1.435.9-36.93.2-00.00.01-04	1
Прокладка	1.435.9-36.93.2-00.00.02	1.435.9-36.93.2-00.00.02	1.435.9-36.9.2-00.00.02	1.435.9-36.93.2-00.00.02	1
Планка	1.435.9-36.93.2-00.00.03	1.435.9-36.93.2-00.00.03	1.435.9-36.93.2-00.00.03	1.435.9-36.93.2-00.00.03	1
Планка	1.435.9-36.93.2-00.00.04	1.435.9-36.93.2-00.00.04	1.435.9-36.93.2-00.00.04	1.435.9-36.93.2-00.00.04	1
Накладка	1.435.9-36.93.2-00.00.05	1.435.9-36.93.2-00.00.05	1.435.9-36.93.2-00.00.05	1.435.9-36.93.2-00.00.05	1
Накладка	1.435.9-36.93.2-00.00.05-01	1.435.9-36.93.2-00.00.05-01	1.435.9-36.93.2-00.00.05-01	1.435.9-36.93.2-00.00.05-01	1
Упор	1.435.9-36.93.2-00.00.06	1.435.9-36.93.2-00.00.06	1.435.9-36.93.2-00.00.06	1.435.9-36.93.2-00.00.06	1
Накладка.	1.435.9-36.93.2-00.00.05-03	1.435.9-36.93.2-00.00.05-03	1.435.9-36.93.2-00.00.05-03	1.435.9-36.93.2-00.00.05-03	1

В комплект поставки включить дополнительные элементы, разработанные в данном выпуске, и фундаментные болты по документу 1.435.9-36.93.1-10.20

Изм.	Кол.	Лист	Ндок.	Подпись	Дата

1.435.9-36.93.1-ПЗ

Лист 9

Копировал [signature]

Формат А4

4 00166-01 12

11

Продолжение таблицы 2

Наименование	Ворота с полотном из специальных металлических профилей				Кол. без учета ворот 6300 мм.
	ВОС-М-30×30-УХЛ	ВОС-М-36×36-УХЛ	ВОС-М-42×42-УХЛ	ВОС-М-48×54-УХЛ	
Полотно	1.435.9-36.93.3-01.00.00	1.435.9-36.93.3-01.00.00-01	1.435.9-36.93.3-01.00.00-02	1.435.9-36.93.3-01.00.00-03	1
Колитка	1.435.9-36.93.3-02.00.00	1.435.9-36.93.3-02.00.00	1.435.9-36.93.3-02.00.00	1.435.9-36.93.3-02.00.00	1
Монорелье с приводом	1.435.9-36.93.2-03.00.00	1.435.9-36.93.2-03.00.00-01	1.435.9-36.93.2-03.00.00-02	1.435.9-36.93.2-03.00.00-03	1
Стойка	1.435.9-36.93.2-04.00.00-01	1.435.9-36.93.2-04.00.00-02	1.435.9-36.93.2-04.00.00-03	1.435.9-36.93.2-04.00.00-04	1
Направляющая нижняя	1.435.9-36.93.2-05.00.00	1.435.9-36.93.2-05.00.00-01	1.435.9-36.93.2-05.00.00-02	1.435.9-36.93.2-05.00.00-03	1
Направляющая боковая	1.435.9-36.93.2-06.00.00	1.435.9-36.93.2-06.00.00-01	1.435.9-36.93.2-06.00.00-02	1.435.9-36.93.2-06.00.00-03	1
Блок выключателей					1
путевых	1.435.9-36.93.2-07.00.00	1.435.9-36.93.2-07.00.00	1.435.9-36.93.2-07.00.00	1.435.9-36.93.2-07.00.00	1
Нащельник	1.435.9-36.93.3-00.00.01	1.435.9-36.93.3-00.00.01-01	1.435.9-36.93.3-00.00.01-02	1.435.9-36.93.3-00.00.01-03	1
Нащельник	1.435.9-36.93.3-00.00.01-04	1.435.9-36.93.3-00.00.01-05	1.435.9-36.93.3-00.00.01-06	1.435.9-36.93.3-00.00.01-07	1
Прокладка	1.435.9-36.93.2-00.00.02	1.435.9-36.93.2-00.00.02	1.435.9-36.93.2-00.00.02	1.435.9-36.93.2-00.00.02	1
Планка	1.435.9-36.93.2-00.00.03	1.435.9-36.93.2-00.00.03	1.435.9-36.93.2-00.00.03	1.435.9-36.93.2-00.00.03	1
Планка	1.435.9-36.93.2-00.00.04	1.435.9-36.93.2-00.00.04	1.435.9-36.93.2-00.00.04	1.435.9-36.93.2-00.00.04	1
Накладка	1.435.9-36.93.2-00.00.05-01	1.435.9-36.93.2-00.00.05-02	1.435.9-36.93.2-00.00.05-03	1.435.9-36.93.2-00.00.05-04	1
Упор	1.435.9-36.93.2-00.00.06	1.435.9-36.93.2-00.00.06	1.435.9-36.93.2-00.00.06	1.435.9-36.93.2-00.00.06	1

В комплект поставки включить дополнительные элементы, разработанные в данном выпуске, и фундаментные болты по докум. 1.435.9-36.93.1.10.20.

5. Указания по монтажу.

5.1. Перед началом монтажа необходимо произвести внешний осмотр сборочных единиц ворот, обратив внимание на соответствие их рабочей документации.

5.2. Монтаж ворот следует производить методами, обеспечивающими безопасность ведения монтажных работ с использованием грузоподъемных механизмов.

5.3. При монтаже необходимо пользоваться узлами примыкания ворот к стеновым ограждениям различного типа, приведенными в настоящем выпуске, установив предварительно все необходимые закладные элементы в соответствии с узлами.

5.4. Допуск установки монорельса по докум. 1.435.9-36.93.1-10.00..., -30.00 по высоте не болеее ± 2 мм.

5.5. Монтаж электрооборудования выполнять согласно электрическим схемам с соблюдением „Правил устройств электроустановок", утвержденных МИНЭнерго СССР 1976 г.

6. Указания по эксплуатации.

6.1. При движении полота запрещается проход или проезд через проем ворот.

6.2. Над воротами должны быть установлены запрещающие знаки ограничения

Инв. № подл.	Подпись и дата	Взам. инв. №

Изм	Кол.	Лист	№ док.	Подпись	Дата	1.435.9-36.93.1-ПЗ	Лист 11

Копировал: [signature] Ц 00166-01 14 Формат А4

высоты и ширины по ГОСТ 10807-78 внутри и снаружи здания.

6.3. Все металлические части электрооборудования, которые могут оказаться под напряжением вследствии повреждения изоляции, должны быть заземлены. Все заземленные части должны быть присоединены к контуру заземления.

6.4. При необходимости возможно установка воздушной завесы.

7. Архитектурно-строительные решения.

7.1. Ворота отсотные предусматривается устанавливать в зданиях, наружные стены которых выполняются из кирпича и по следующим проектным материалом:

- Серия 1.432.2-24 „Стены из металлических трехслойных панелей с теплоизоляцией из пенополиуретана для одноэтажных промышленных зданий;"
- Серия 1.432.1-21 „Железобетонные трехслойные стеновые панели длиной 6м для отапливаемых производственных зданий с высокой влажностью и агрессивной средой;"
- Серия 1.432.1-26 „Железобетонные трехслойные стеновые панели длиной 6м на гибких связях, изготовливаемые „лицом вниз" для производственных зданий промышленных предприятий;"
- Серия 1.030.1-1/88 „Стены наружные из однослойных панелей для каркасных общественных зданий, производственных и вспомогательных зданий промышленных предприятий."

7.2. Стена из металлических трехслойных

Инв. № подл. | Подпись и дата | Взам. инв. №

Изм.	Кол.уч.	Лист	№ док.	Подпись	Дата	1.435.9-36.93.1-ПЗ	Лист 12

Копировал

Ц 00162-01 15

Формат А4

панелей на участке, занимаемом воротами, решается в типовых конструкциях указанной выше серии (пункт 7.1).

Цоколь в зоне двух шестиметровых шагов выполняется из тех же панелей, что и основной цоколь, но цокольные панели в этих пролетах ставятся заподлицо с металлическими панелями.

Цокольная панель в зоне примыкания к колонне должна иметь подрез см. документ 1.435.9-36.93.1-10.00 Узел 7.

7.3. В стенах из железобетонных трехслойных и легкобетонных панелей участок стены в зоне двух шестиметровых шагов выполняется из типовых панелей и простенков, имеющих типовое крепление по указанным выше сериям.

Кирпичные стены выполняются с применением лицевого кирпича с расшивкой швов.

7.4. Несущей частью ворот является монорельс, который крепится к опорам на болтах.

В зданиях со стальными колоннами опоры привариваются непосредственно к колоннам, в зданиях с железобетонными колоннами - к стальным закладным деталям в наружной грани колонн. Закладные детали в колоннах на заданных отметках должны быть предусмотрены в чертежах конкретного проекта.

7.5. Узлы сопряжения ворот и стены имеют единое решение для всех конструкций стен. Уплотнение зазора между стеной и полотном осу-

Инв. № подл. | Подпись и дата | Взам. инв. №

Изм.	Кол.уч.	Лист	№ док.	Подпись	Дата

1.435.9-36.93.1-ПЗ

Лист 13

Копировал:

Ц 00166-01 16 формат А4

ществляется с помощью деревянных обрамлений, расположенных по периметру проема.

7.6. Узлы сопряжения монорельса и стены, в которых предусматривается герметизация стыков, должны выполняться с учетом требований СН 420-71, „Указания по герметизации стыков при монтаже строительных конструкций".

7.7. Для защиты стен от повреждений предусмотрены колесоотбойники в зоне проема ворот снаружи здания.

7.8. С целью обеспечения безопасности работающего персонала полотно ворот и элементы строительных конструкций должны иметь знаки безопасности с соответствующими сигнальными цветами по ГОСТ 12.4.026-76.

7.9. Дополнительные изделия для участков стен с воротами (элементы обрамления проемов: опоры, нащельники, козырьки, фланец) разработаны и включены в настоящий выпуск. Номенклатура дополнительных изделий приведена в табл. 3 лист 17.

7.10. Дополнительные изделия должны иметь защитно-декоративное покрытие в соответствии с общим разработанным цветовым решением здания, требованиями конкретного проекта, согласованными с заводом-изготовителем.

7.11. Расход изделий и материалов по узлам дан на каждую схему расположения ворот в различных стенах.

Инв. № подл. | Подпись и дата | Взам. инв. №

Изм.	Кол.уч.	Лист	№ док.	Подпись	Дата	1.435.9-36.93.1-ПЗ	Лист 14

Копировал: Формат А4

Материалы и изделия стен и цоколя в зоне ворот, расход лакокрасочных, полимерных и других материалов, выбор которых осуществляется непосредственно при разработке проекта, в расход не включены и должны быть учтены в спецификациях конкретного проекта.

8.12. Документы с номером - 10.00 разработаны для стен из металлических трехслойных панелей; -20.00- для стен из железобетонных трехслойных стеновых и легкобетонных панелей; - 30.00- для стен из кирпича.

Ворота с полотном из трехслойных металлических панелей

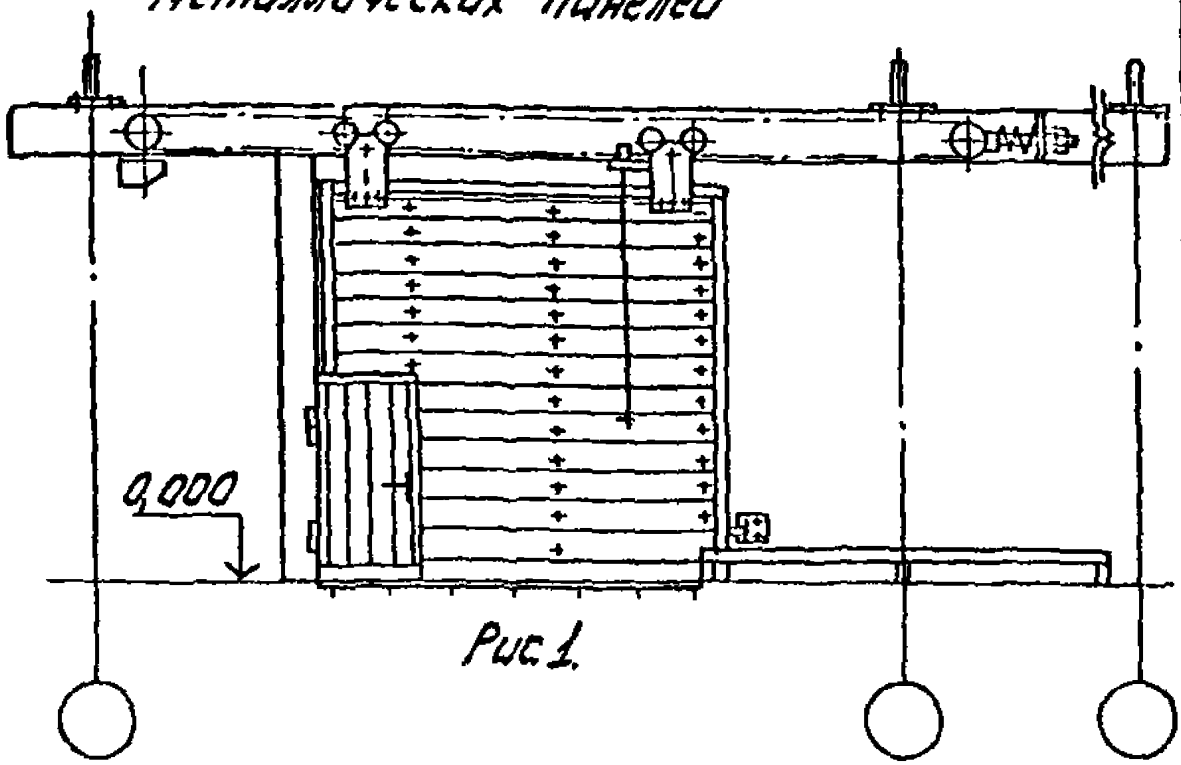

Рис 1.

Ворота с полотном из специальных металлических профилей с минераловатным утеплителем

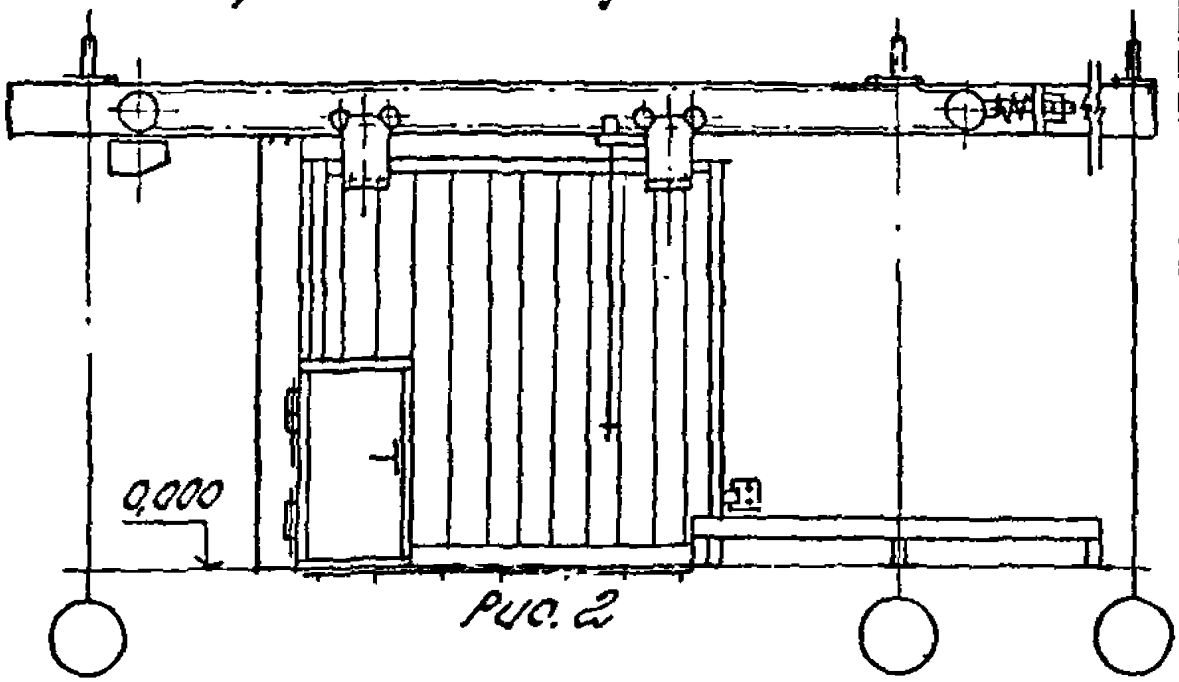

Рис. 2

Инв.№ подл. | Подпись и дата | Взам. инв.№

Изм.	Кол.уч.	Лист	№док.	Подпись	Дата

1.435.9-36.93.1-ПЗ

Лист 16

Копировал: [illegible]

Формат А4

9. Номенклатура дополнительных изделий.

Таблица 3

Обозначение	Марка	Эскиз	Масса, кг	Примечание
1.435.9-36.93.1-10.40	М1		38,5	
1.435.9-36.93.1-10.40-01	М2		49,7	
1.435.9-36.93.1-10.50	М3		39,0	
1.435.9-36.93.1-10.01	Н1		2,8	
-01	Н2		2,9	
-02	Н3		3,47	
-03	Н4		4,46	
-04	Н5		2,5	
-05	Н6		3,0	
-06	Н7		3,48	
-07	Н8		3,98	
1.435.9-36.93.1-10.02	К1		38,5	
1.435.9-36.93.1-10.03	Ф1		0,6	

Инв.№подл. | Подпись и дата | Взам.инв.№

Изм. Кол.уч. Лист №док. Подпись Дата

1.435.9-36.93.1-ПЗ

Лист 17

Ц 00166-01 20

Копировал:

Формат А4

Инв. № подл.	Подпись и дата	Взам. инв. №

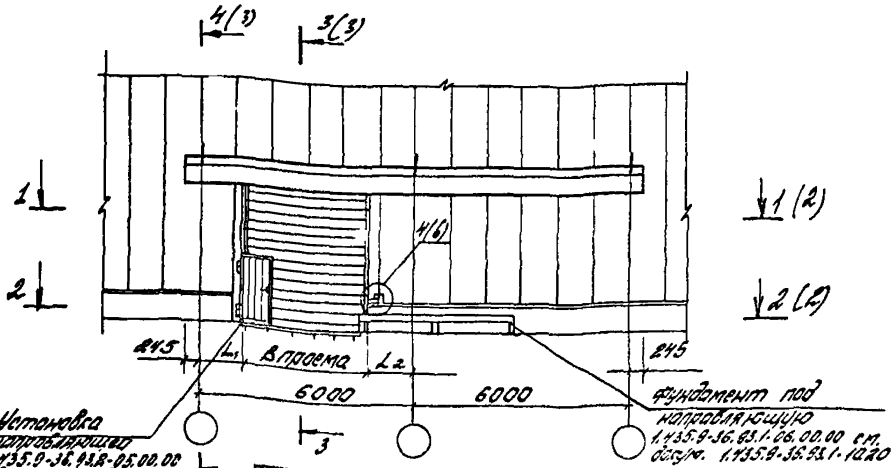

Таблицу исполнений см. на листе 10.

Изм	Кол.	Лист	№ док.	Подпись	Дата
Гип		Погорелов			
Гл. спец.		Лебедевич			
Вед. инж.		Смирнович			
Н. контр.		Лисицевич			

Копировал:

1.435.9-36.93.1-10.00

Схема расположения ворот в стенах из металлических трехслойных панелей

Стадия	Лист	Листов
Р	1	14

АПЦНИИПромзданий

Формат А4

4 00166-01 21

20

Инв. № подл.	Подпись и дата	Взам. инв. №

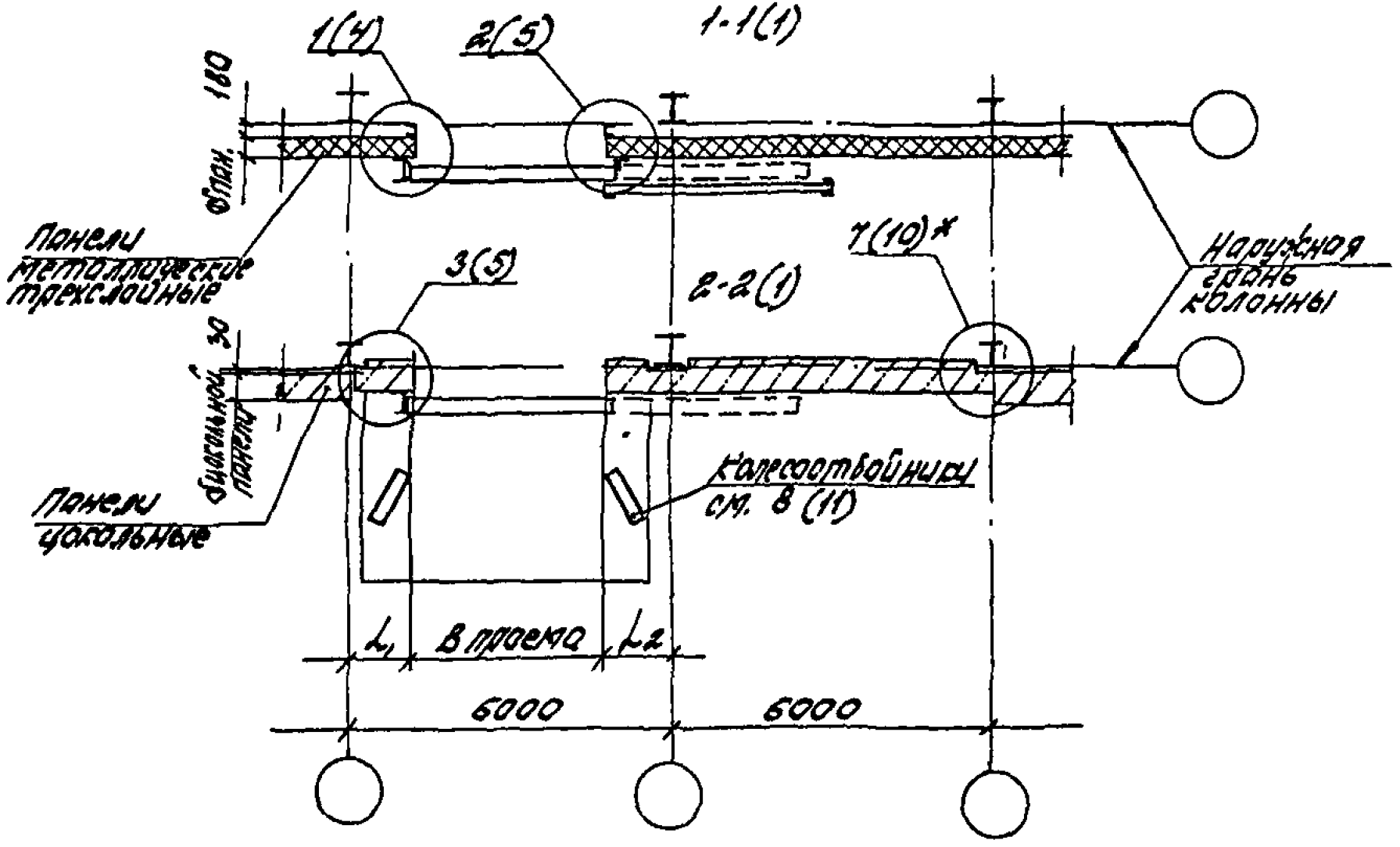

* См. пункт 7.2 докум. 1.435.9-36.93.1-ПЗ

Изм	Кол.уч	Лист	№ док	Подпись	Дата

1.435.9.36.93.1-10.00

Лист 2

Копировал: [illegible]

Формат А4

3-3 (1)

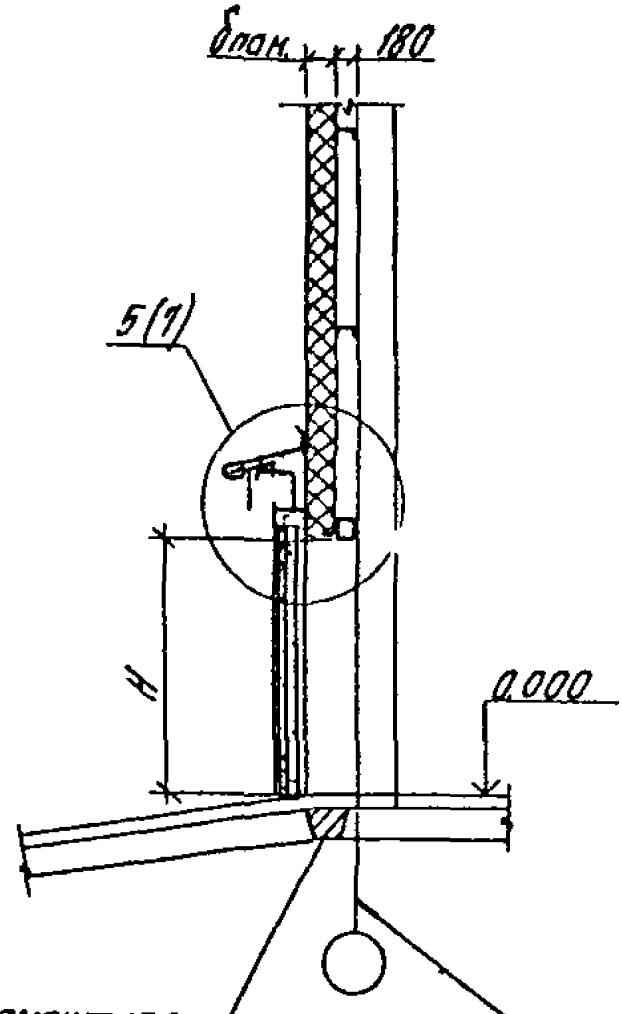
Блок.
180
5(1)
H
0.000
Фундаментная балка по проекту

4-4 (1)

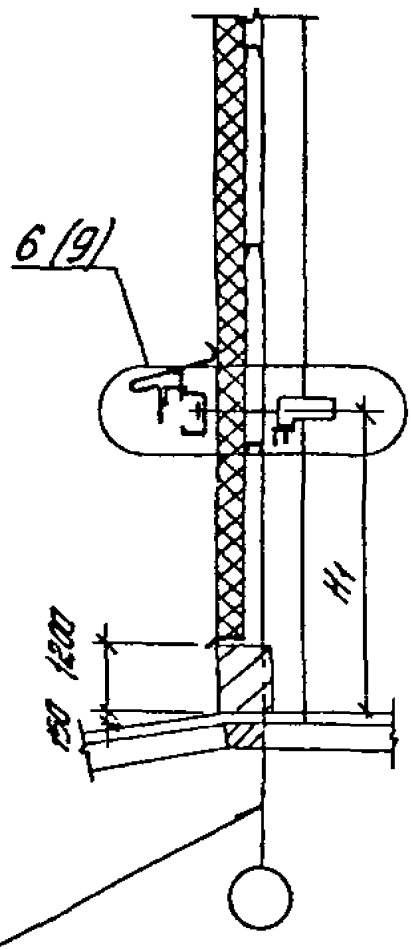
6(9)
H1
1200
Наружная грань колонны

(1) (2)

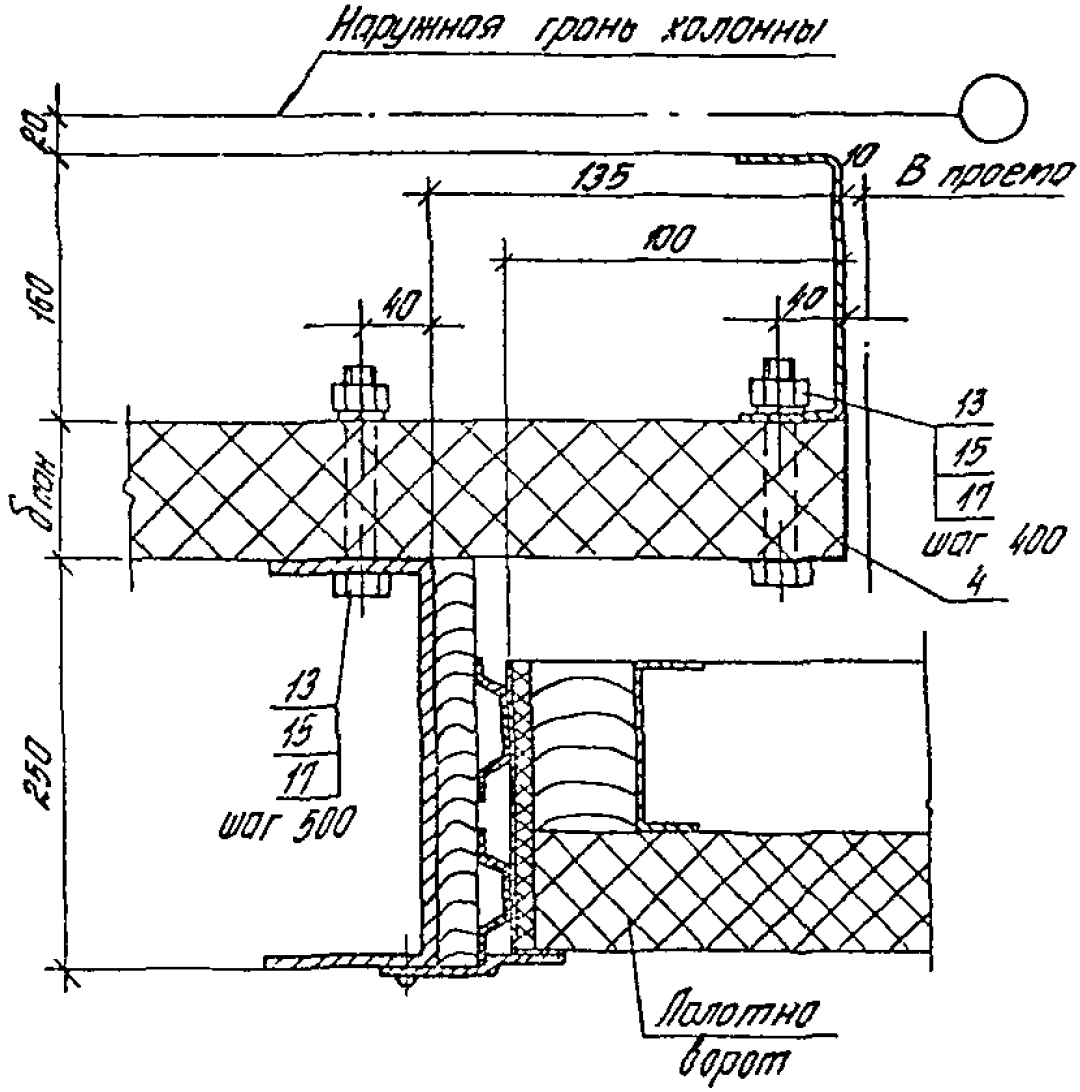

Инв. № подл. | Подпись и дата | Взам. инв. №

Изм.	Кол. уч.	Лист	№ док.	Подпись	Дата

1.435.9-36.93.1-10.00

Лист 4

Ц 00166-01 24

Копировал Стрельцова

Формат А4

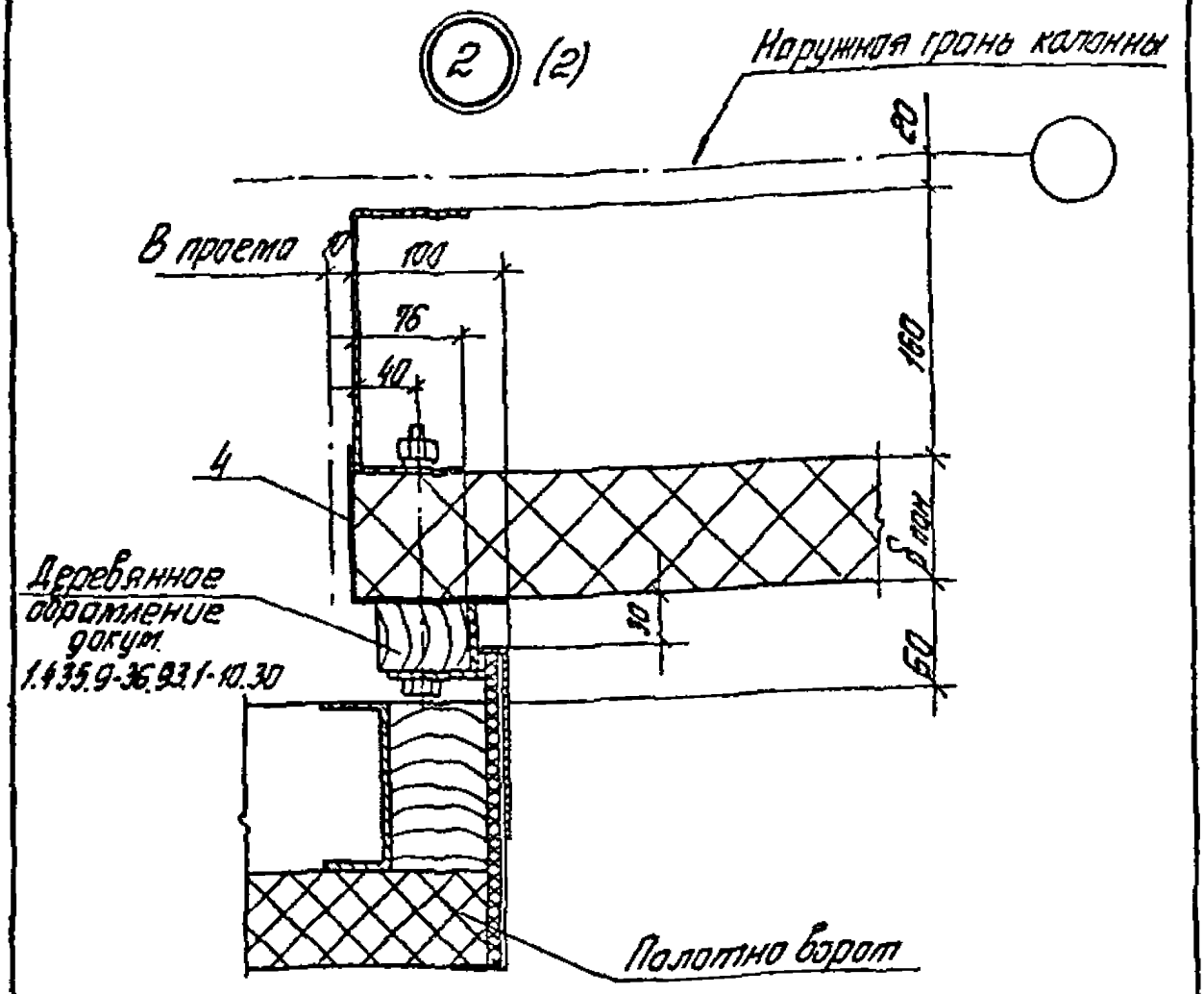
2 (2)
Наружная грань колонны
20
В проем
100
76
40
160
4
Деревянное обрамление докум. 1.435.9-36.93.1-10.30
10
60
Полотно ворот

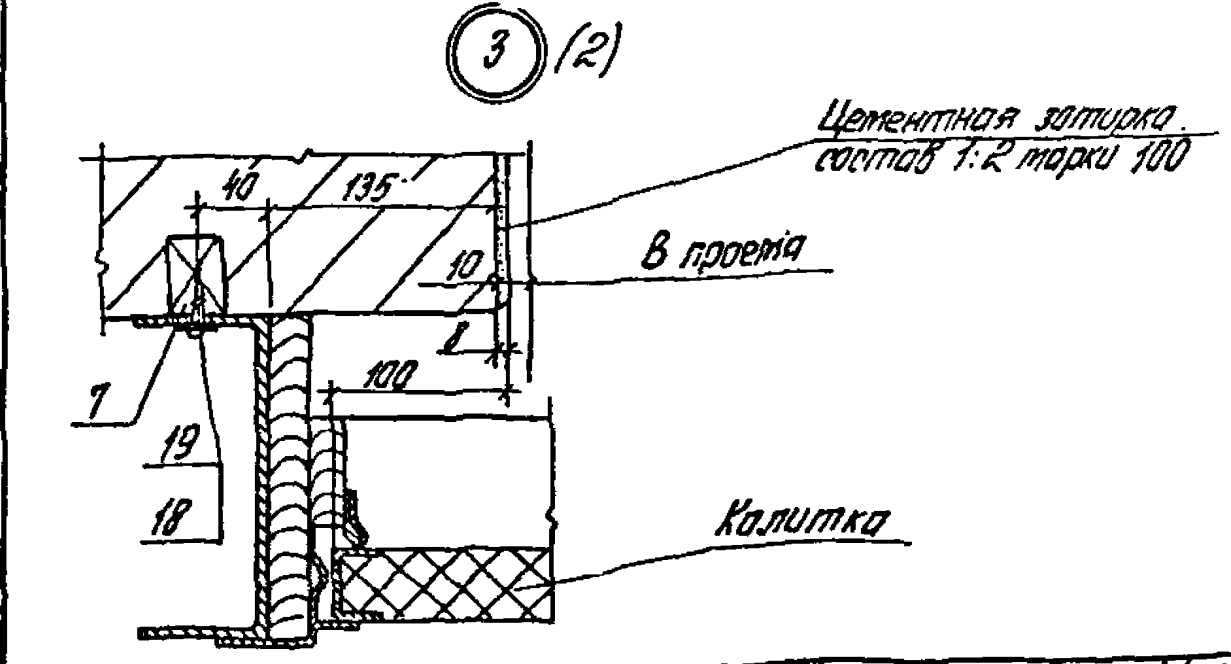
3 (2)
Цементная затирка состав 1:2 марки 100
40
135
В проем
10
100
7
19
18
Калитка

(4) (1)

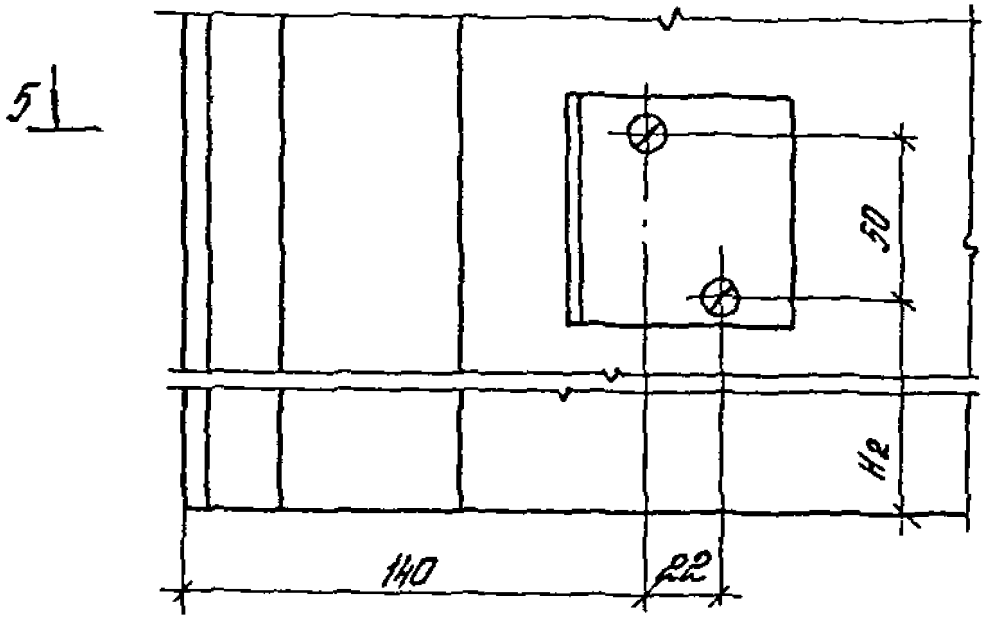

5-5

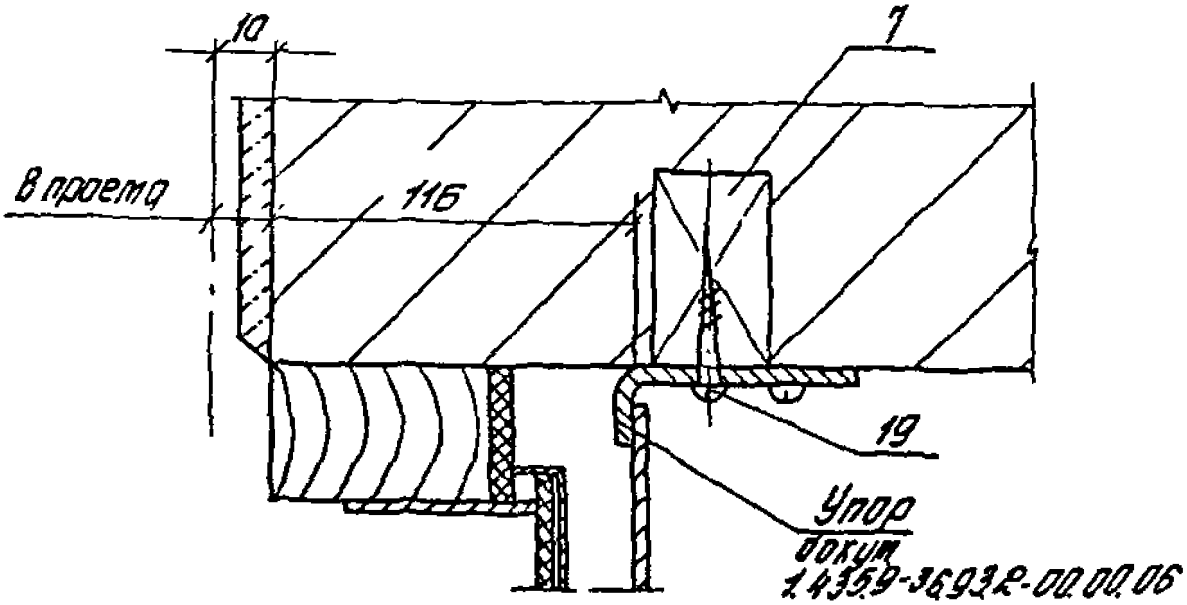

Инв.№ подл. | Подпись и дата | Взам.инв.№

Изм. Кол.уч. Лист № док. Подпись Дата

1.435.9-36.93.1-10.00

Лист 6

Ц 00168-01 26

Копировал Стрельцова

Формат А4

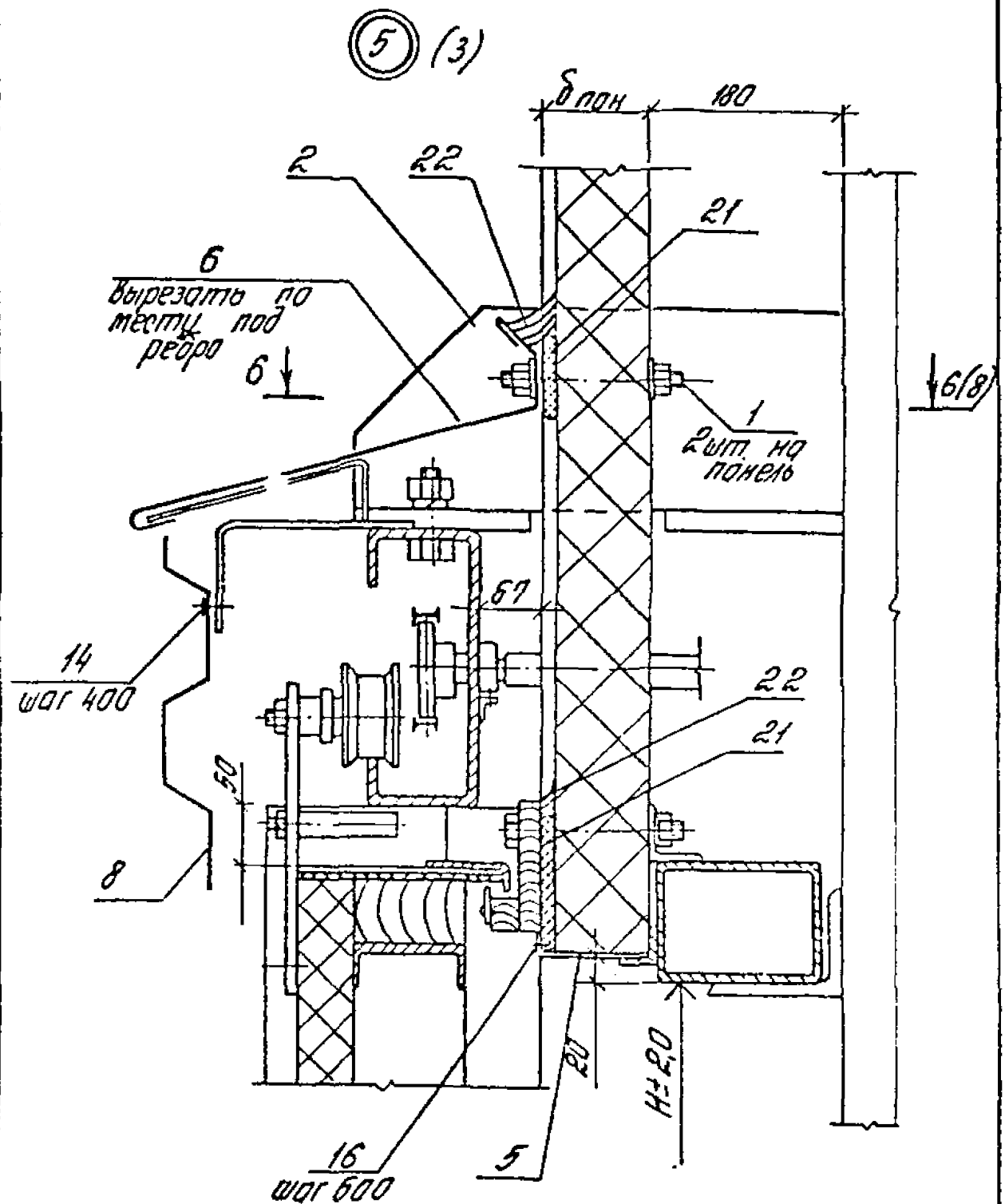

Изм.	Кол.уч.	Лист	№док.	Подпись	Дата

1.435.9-36.93.1-10.00.

Лист 7

Копировал Стрельцова

Ц 00166-01 27

Формат А4

6-6 (7)

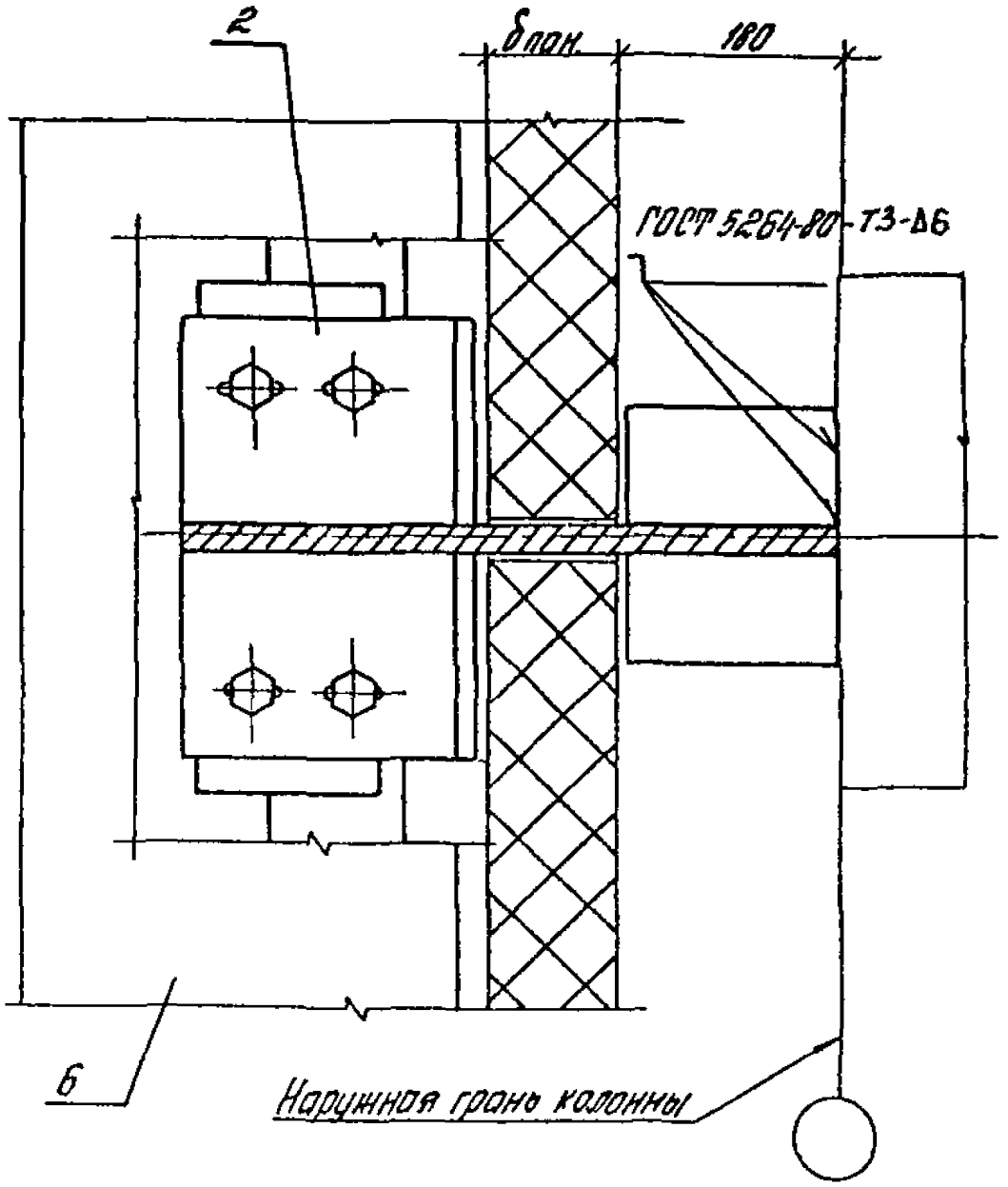

Инв.№ подл. | Подпись и дата | Взам. инв.№

Изм.	Кол.уч.	Лист	№док.	Подпись	Дата

1.435.9-36.93.1-10.00

Лист 8

Ц 00166-01 28

Копировал Стрельцова

Формат А4

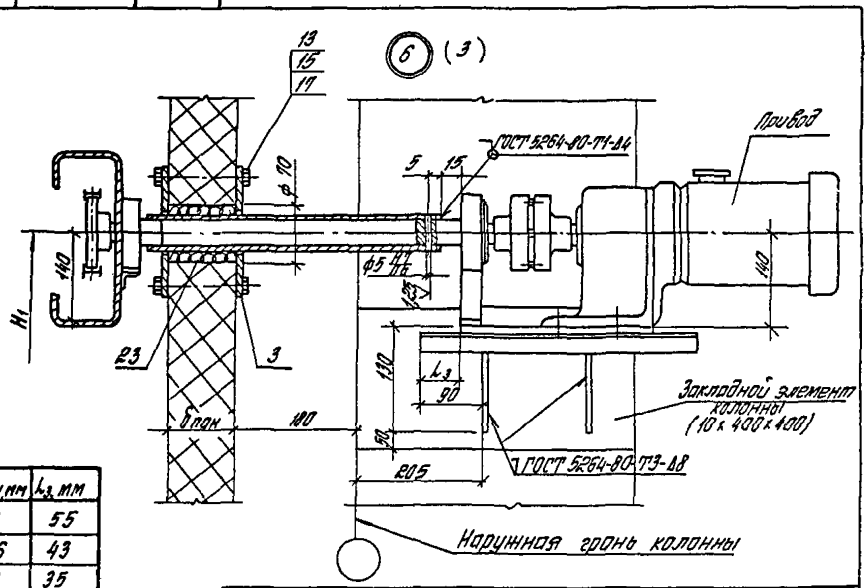

$\delta_{пан}$, мм	L_3, мм
80	55
91,6	43
100	35

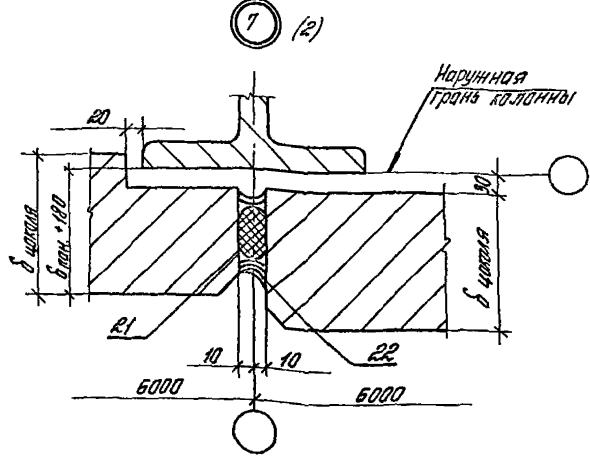

Обозначение	Марка ворот	Вид*	B, мм	H, мм	H1, мм	H2, мм	L1, мм	L2, мм	Масса, кг
1.435.9-36.93.1-10.00	ВОК-С-30х30-УХЛ	1	3000	3000	1292	215	1500	1500	254,0
	ВОК-М-30х30-УХЛ	2			1305	258			
-01	ВОК-С-36х36-УХЛ	1	3600	3600	1906	245	1200	1200	255,0
	ВОК-М-36х36-УХЛ	2				258			
-02	ВОК-С-42х42-УХЛ	1	4200	4200	4506	265	600	1200	255,0
	ВОК-М-42х42-УХЛ	2				258			
-03	ВОК-С-48х54-УХЛ	1	4800	5400	5106	245	600	600	259,0
	ВОК-М-48х54-УХЛ	2				258			

* Рисунок см. лист 21 докум. 1.435.9-36.93.1-ПЗ

Инв. № подл. | Подпись и дата | Взам. инв. №

1.435.9-36.93.1-10.00

Лист 10

Копировал Стрельцова

Формат А4

(8) (2)

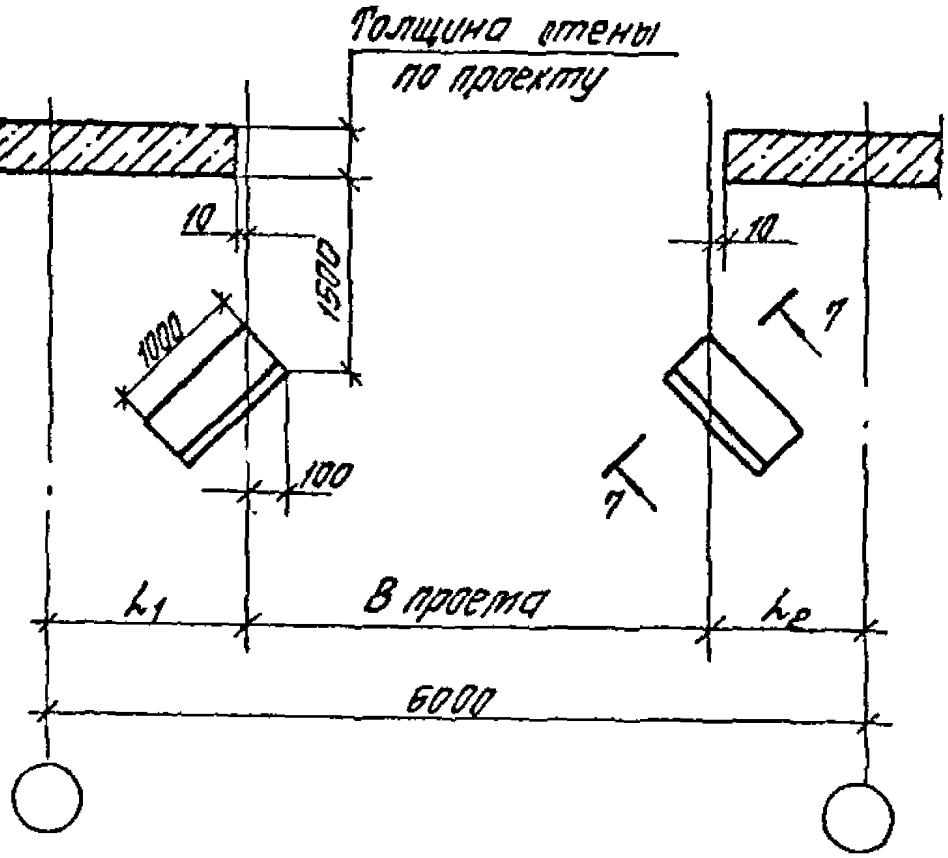
Толщина стены
по проекту
10
1500
1000
100
10
7
7
7
l1
В проета
l2
6000

7-7

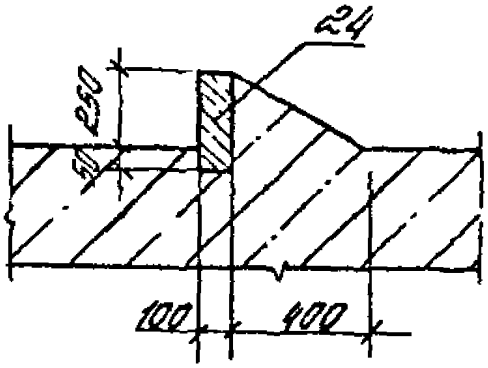
24
250
50
100
400

Инв. № подл.	Подпись и дата	Взам. инв. №

Марка поз.	Обозначение	Наименование	Кол. на исп. 1.435.9-36.93.1-10.00									Масса ед., кг	Примечание
			—	01	02	03							
		Сборочные единицы											
1	1.435.9-36.93.1-10.60	Элемент крепежный МС8	52	52	44	44							А4
2	1.435.9-36.93.1-10.40СБ	Опора М1	3	3	3	3							А4
		Детали											
3	1.435.9.-36.93.1-10.03	Фланец Ф1	4	4	4	4							А4
4	1.435.9-36.93.1-10.01	Нащельник Н1	2										А4
	-01	Нащельник Н2		2									
	-02	Нащельник Н3			2								
	-03	Нащельник Н4				2							
5	1.435.9-36.93.1-10.01-04	Нащельник Н5	1										
	-05	Нащельник Н6		1									
	-06	Нащельник Н7			1								
	-07	Нащельник Н8				1							

Изм.	Кол.	Лист	Nдок.	Подпись	Дата	1.435.9-36.93.1-10.00	Лист 12

Копировал: [illegible] Формат А4

Ч 00166-01 32

31

Инв. № подл.	Подпись и дата	Взам. инв. №

Марка, поз.	Обозначение	Наименование	Кол. на исп. 1.435.9-36.93.1-10.00									Масса ед., кг	Примечание
			—	01	02	03							
6	1.435.9-36.93.1-10.02	Козырек К1	1	1	1	1							
7	1.435.9-36.93.1-10.04	Пробка (антисептированная) Пиломатериалы хвойных пород 2ой сорт ГОСТ 8486-86Е ф32; L=60h16; Кг=320	4	4	4	4						0,05	Б4
8	1.435.9-36.93.1-10.05	Обшивка Профилированный стальной лист ГОСТ24045-86Е С44-1000-0,8 (400×12 520)-2.0; Кг=80	1	1	1	1						42,5	Б4
		Стандартные изделия											
13		Болт М10-8g×120.58.01.20 ГОСТ 7798-70	15	18	20	26						0,086	
14		Винт самонарезающий 86×14.58.01.20 ГОСТ 10621-80	52	48	44	40						0,005	

Изм.	Кол.уч.	Лист	№ док.	Подпись	Дата

1.435.9-36.93.1-10.00

Лист 13

Копировал

Формат А4

33 10-391004

Инв. № подл.	Подпись и дата	Взам. инв. №

Марка, поз	Обозначение	Наименование	Кол. на исп. 1.435.9-36.93.1-10.00										Масса ед., кг	Примечание
			–	01	02	03								
15		Гайка М10-7Н.5.01.20												
		ГОСТ 5915-70	15	18	20	26							0,011	
16		Заклепка комбинированная												
		3К-10 ТУ 67-74-75	5	7	8	9							0,002	
17		Шайба 10.65Г.02.9												
		ГОСТ 6402-70	15	18	20	26							0,002	
18		Шайба 5.01.пс 6.01.20												
		ГОСТ 11371-78	2	2	2	2							0,0004	
19		Шуруп 5×50 ГОСТ 1144-80	4	4	4	4							0,006	
		Материалы												
21		Прокладка ПРП-40												
		Н40.300 ГОСТ 19177-81	13	15	16	19								М
22		Мастика силиконовая												
		ТУ6-02-775-73	5,0	6,0	7,0	9,0								кг
23		Минеральная вата												
		ГОСТ 4640-84	6,0	6,0	6,0	6,0								кг
24		Камень бартовой												
		БР100,30,15 ГОСТ 6665-82	2	2	2	2								

Изм	Кол.уч	Лист	№док.	Подпись	Дата

1.435.9-39.93.1-10.00

Лист 14

Копировал

Формат А4

Н.К. 10-39.1004

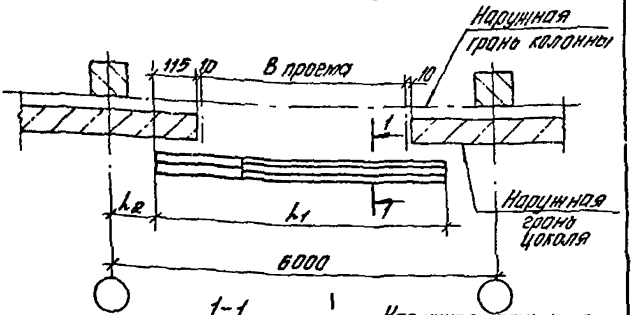

1-1

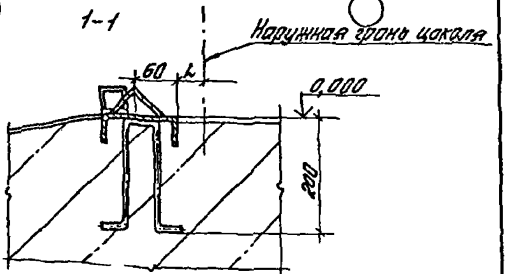

Марка ворот	Рис.*	В проема, мм	l, мм	l_1, мм	l_2, мм
ВОК-С-30×30-УХЛ	1	3000	60	4240	1375
ВОК-М-30×30-УХЛ	2		30		
ВОК-С-36×36-УХЛ	1	3600	60	4640	1075
ВОК-М-36×36-УХЛ	2		30		
ВОК-С-42-42-УХЛ	1	4200	60	5440	475
ВОК-М-42-42-УХЛ	2		30		
ВОК-С-48-54-УХЛ	1	4800	60	6040	475
ВОК-М-48-54-УХЛ	2		30		

* Рисунок см. лист 16 докум. 1.435.9-36.93.1-ПЗ

Изм.	Кол.уч.	Лист	№ док.	Подпись	Дата
ГИП		Потрелов			
Гл.спец.		Лукашевич			
Вед.инж.		Дмитриев			
Н.контр.		Лукашевич			

1.435.9-36.93.1-10.10

Схема установки направляющей 1.435.9-36.93.2-05.00.00 в полу

Стадия	Лист	Листов
Р		1

АП ЦНИИПромзданий

Инв. № подл. | Подпись и дата | Взам. инв. №

Копировал Стрельцова

Ц 00 166-01 35

Формат А4

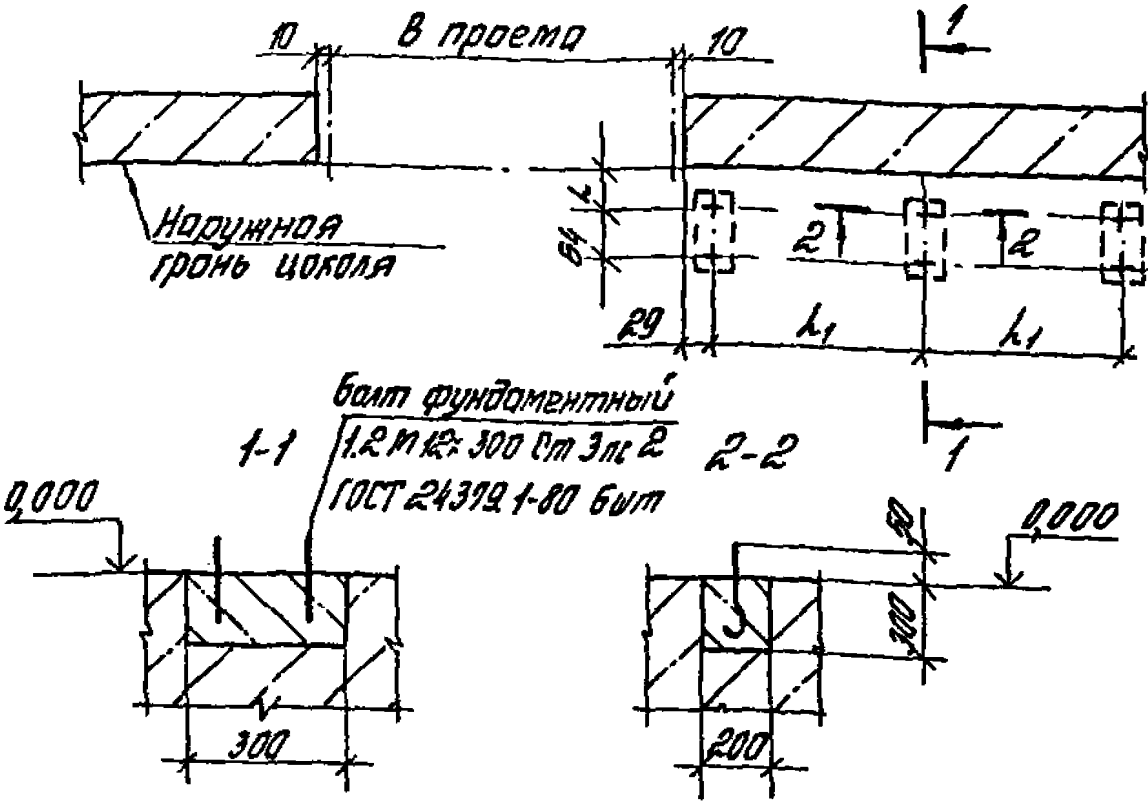

Марка ворот	Рис.*	В проема, мм	l, мм	l_1, мм
ВОК-С-30×30-УХЛ	1	3000	308	1635
ВОК-М-30×30-УХЛ	2		299	
ВОК-С-36×36-УХЛ	1	3600	308	1935
ВОК-М-36×36-УХЛ	2		299	
ВОК-С-42×42-УХЛ	1	4200	308	2235
ВОК-М-42×42-УХЛ	2		299	
ВОК-С-48×54-УХЛ	1	4800	308	2535
ВОК-М-48×54-УХЛ	2		299	

*Рисунок см. лист 16 докум. 1.435.9-36.93.1-ПЗ

Изм.	Кол.уч.	Лист	№ док.	Подпись	Дата
ГИП					
Гл.спец.					
Вед.инж.					
Н.контр.					

1.435.9-36.93.1-10.20

Схема устройства фундаментов под направляющую 1.435.9-36.93.2-06.00.00

Стадия	Лист	Листов
Р		1

АП ЦНИИПРОМЗДАНИЙ

Инв. № подл. | Подпись и дата | Взам. инв. №

Копировал Стрельцова

Ц 00166-01 36

Формат А4

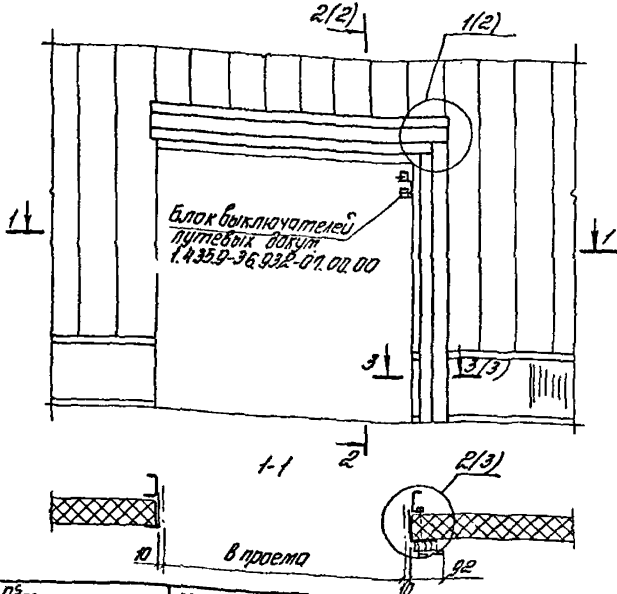

Обозначение	Марка ворот	В проеме, мм	Н проема, мм	H_1, мм	H_2, мм	H_3, мм	Масса, кг
1.435.9-36.93.1-10.30	ВОК-С-30×30-УХЛ	3000	3000	2794	8	70	28
-01	ВОК-М-30×30-УХЛ			2808	22	84	28,1
-02	ВОК-...-36×36-УХЛ	3600	3600	3408	22	84	34,3
-03	ВОК-...-42×42-УХЛ	4200	4200	4008	22	84	39,5
-04	ВОК-...-48×54-УХЛ	4800	5400	5208	22	84	48,5

Изм.	Кол.уч.	Лист	№ док.	Подпись	Дата
ГИП		Погорелов			
Гл. спец.		Чуканевич			
Вед. спец.		Стирягин			
Н. контр.		Чуканевич			

1.435.9-36.93.1-10.30

Схема раскладки элементов обрамления деревянного для стен из трехслойных металлических панелей и установка блока

Стадия	Лист	Листов
Р	1	8

АП ЦНИИПРОМЗДАНИЙ

Инв. № подл. | Подпись и дата | Взам. инв. №

Контровал Стрельцова

Ц00166-01 37

Формат А4

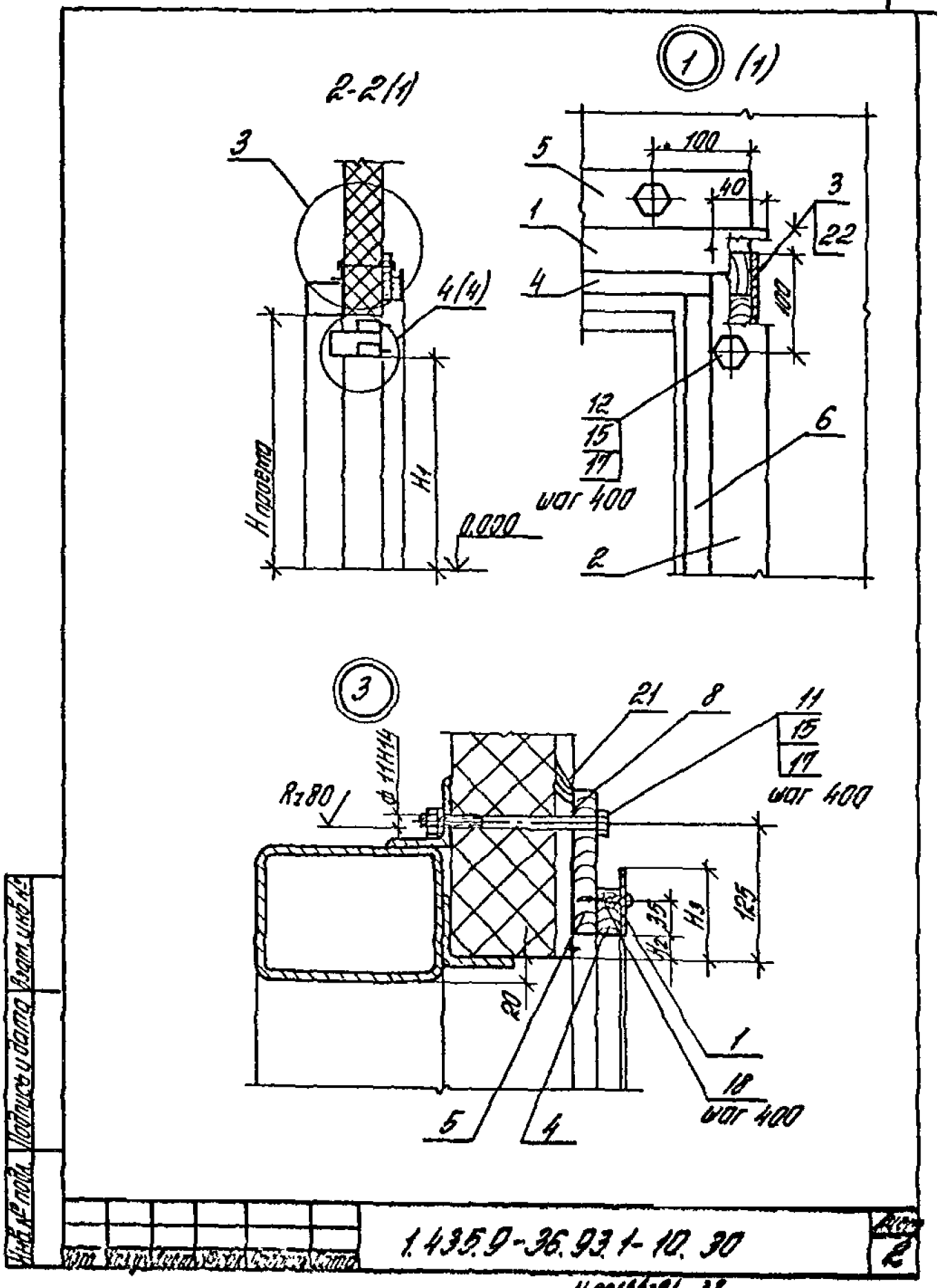

2-2(1)
3
4(4)
H проекта
H1
0,000
1 (1)
5
100
40
3
22
1
4
100
12
15
17
шаг 400
6
2
3
21
8
11
15
17
шаг 400
Rz80
ф 11Н14
125
H3
35
H2
20
1
18
шаг 400
5
4
Инв. № подл.
Подпись и дата
Взам. инв. №
1.435.9-36.93.1-10.30
2
Копировал Стрельцова
Формат А4

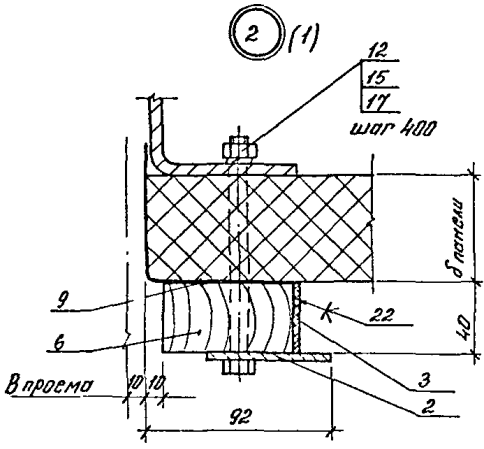
2 (1)
12
15
17
шаг 400
δ плиты
9
6
22
40
3
2
В просвете
10
10
92

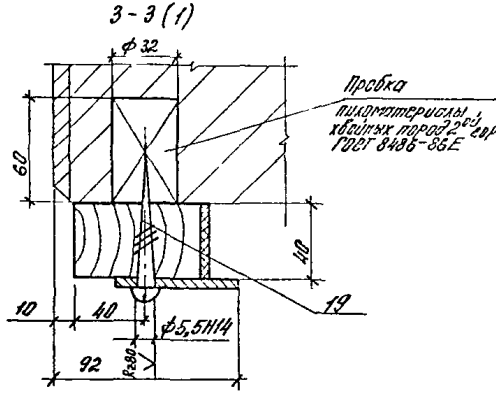
3 - 3 (1)
ф 32
Пробка
пилопродольные
хвойных пород 2 сорт
ГОСТ 8486-86Е
60
40
19
10
40
ф5,5П14
92
R89

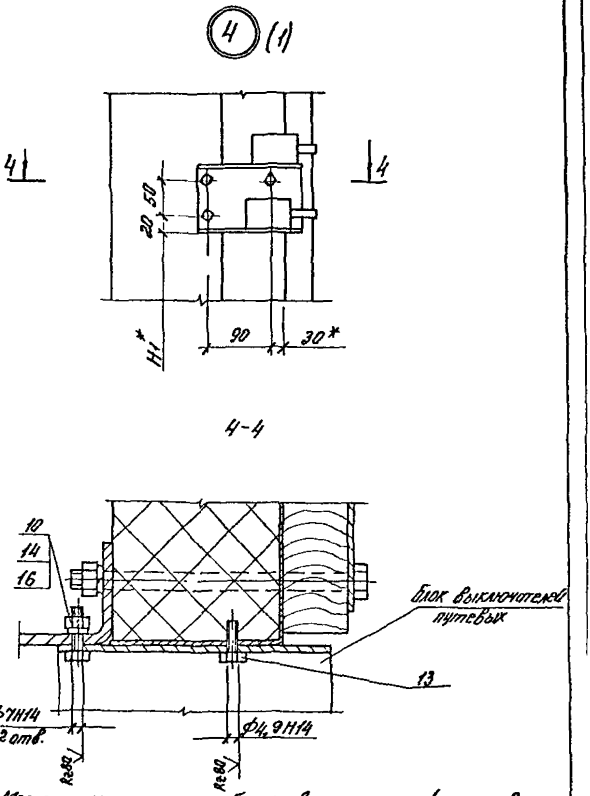

* Место крепления блока выключателей путевых уточнить по упорам на полотне.

Изм	Кол.уч	Лист	Nдок	Подп.	Дата	1.435.9-36.93.1-10.30	Лист 4

Инв.№ подл. | Подпись и дата | Взам. инв.№

Ц 00166-01 40

Копировал: Палеха

формат А4

Инв. № подл.	Подпись и дата	Взам. инв. №

Марка, поз.	Обозначение	Наименование	Кол. на исп. 1.435.9-36.93.1-10.30 -									Масса ед., кг	Примеч.
			-	01	02	03	04						
		Детали											
		Пластина											
		Лист 6-ПН-2,0 ГОСТ 19903-74											
		ОК 36084-III Ст3пс2-сб ГОСТ 16523-89											
1	1.435.9-36.93.1-10.31	(40×3226)-2,0; Rz80	1	1								2,0	6Ч
	-01	(40×3826)-2,0; Rz80			1							2,4	6Ч
	-02	(40×4426)-2,0; Rz80				1						2,9	5Ч
	-03	(40×5026)-2,0; Rz80					1					3,1	6Ч
2	1.435.9-36.93.1-10.32	(62×3050)-2,0; Rz80	1									2,9	6Ч
	-01	(62×3064)-2,0; Rz80		1								2,98	6Ч
	-02	(62×3664)-2,0; Rz80			1							3,5	6Ч
	-03	(62×4254)-2,0; Rz80				1						4,1	6Ч
	-04	(62×5464)-2,0 Rz80					1					5,3	6Ч
		Уплотнение											
		Пластина I, рулон											
		ТМКЩ-С1-5-9,9 ГОСТ 7338-90											
3	1.435.9-36.93.1-10.33	(40×3100)	1									0,86	6Ч

Изм.	Кол. уч.	Лист	№ док.	Подпись	Дата

1.435.9-36.93.1-10.30

Лист 5

Копировал Стрельцова

Формат А4

40

Ц 00166-01 41

Инв. № подл.	Подпись и дата	Взам. инв. №

Марка, поз.	Обозначение	Наименование	Кол. на исполн. 1.435.9-36.93.1-10.30-										Масса ед., кг	Примечание
			–	01	02	03	04							
3	-01	(40×3115)-2.0		1										
	-02	(40×3715)-2.0			1								0,87	6 У
	-03	(40×4315)-2.0				1							1,0	6 У
	-04	(40×5515)-2.0					1						1,2	6 У
		Обрамление											1,5	6 У
		(антисептированное)												
		Лиломатериалы												
		хвойных пород 2Сч сорт												
		ГОСТ 8486-86Е												
4	1.435.9-36.93.1-10.34	(20×50×3210)-2.0; Rz 200	1	1										
	-01	(20×50×3810)-2.0; Rz 200			1								2,4	6 У
	-02	(20×50×4410)-2.0; Rz 200				1							2,8	6 У
	-03	(20×50×5010)-2.0; Rz 200					1						3,3	6 У
5	1.435.9-36.93.1-10.35	(20×130×3210)-2.0; Rz 200	1	1									3,7	6 У
	-01	(20×130×3810)-2.0; Rz 200			1								6,2	6 У
	-02	(20×130×4410)-2.0; Rz 200				1							7,4	6 У
	-03	(20×130×5010)-2.0; Rz 200					1						8,5	6 У
6	1.435.9-36.93.1-10.36	(40×66×3028)-2.0; Rz 200	1										9,7	6 У
	-01	(40×66×3042)-2.0; Rz 200		1									5,9	
													6,0	6 У

Изм.	Кол.уч.	Лист	№ док.	Подпись	Дата

1.435.9-36.93.1-10.30

Лист 6

Копировал Формат А4

4 1-10.30-01 ИД

Инв. № подл.	Подпись и дата	Взам. инв. №

Марка поз.	Обозначение	Наименование	Кол. на исп. 1.435.9-36.93.1-10.30 –									Масса ед., кг	Примечание
			–	01	02	03	04						
6		–02 (40х66х3642)-2.0; Rz 200			1								
		–03 (40х66х4242)-2.0; Rz 200				1						7,2	6У
		–04 (40х66х5442)-2.0; Rz 200					1					8,3	6У
		Прокладка										10,1	6У
		Пленка полиэтиленовая											
		1 сорт, ГОСТ 10354-82											
8	1.435.9-36.93.1-10.37	Мс. 0,4х130х3210	1	1									
	–01	Мс. 0,4х130х3810			1							0,15	6У
	–02	Мс. 0,4х130х4410				1						0,17	6У
	–03	Мс. 0,4х130х5010					1					0,2	6У
9	1.435.9-36.93.1-10.38	Мс. 0,4х62х3028	1									0,23	6У
	–01	Мс. 0,4х62х3042		1								0,05	6У
	–02	Мс. 0,4х62х3642			1							0,06	6У
	–03	Мс 0,4х62х4242				1						0,08	6У
	–04	Мс 0,4х62х5442					1					0,09	6У
												0,12	6У
		Стандартные изделия											
		Болты ГОСТ 7798-70											
10		М16-8g х 16.58.01.20	2	2	2	2	2					0,006	

Изм.	Кол. уч.	Лист	№ док.	Подп.	Дата

1.435.9-36.93.1-10.30

Лист 7

Копировал Стрельцова

Формат А4

Ен 10-89 1005 43

Инв. № подл.	Подпись и дата	Взам. инв. №

Марка, поз.	Обозначение	Наименование	Кол. на испол. 1.435.9-36.93.1-10.30-										Масса ед., кг	Примечание
			-	01	02	03	04							
11		М10-8g х 140.58.01.20	8	8	10	12	13						0,1	
12		М10-8g х 150.58.01.20	6	6	7	8	11						0,12	
13		Винт самонарезающий												
		8б х 14 ТУ36-2142-78	1	1	1	1	1						0,005	
		Гайки ГОСТ 5915-70												
14		М6-7Н.5.01.20	2	2	2	2	2						0,002	
15		М10-7Н.5.01.20	14	14	17	20	24						0,011	
		Шайбы ГОСТ 6402-70												
16		6.65Г.02.9	2	2	2	2	2						0,0003	
17		10.65Г.02.9	14	14	17	20	24						0,002	
		Шурупы ГОСТ 1144-80												
18		5х40	8	8	10	12	13						0,005	
19		5х70	2	2	2	2	2						0,009	
		Материалы												
21		Мастика силиконовая												
		ТУ6-02-775-73	3,0	3,0	4,0	5,0	7,0							кг
22		Клей №88-НП												
		ТУ38-105-1061-82	1,5	1,5	1,8	2,0	3,0							кг

Копировал Стрельцова

Формат А4

Изм.	Кол.уч.	Лист	№док.	Подпись	Дата	1.435.9-36.93.1-10.30	Лист 8

43

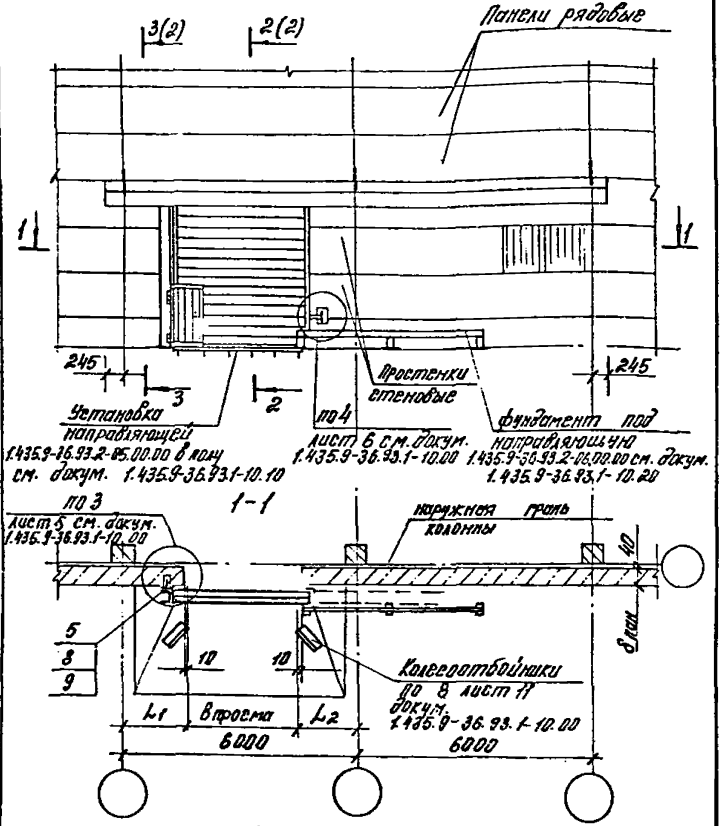

Таблицу исполнений см. на листе 2.

Изм.	Кол.уч.	Лист	№док.	Подпись	Дата	1.435.9-36.93.1-20.00			
ГИП		Погорелов				Схема расположения ворот в стенах из железобетонных трехслойных и легко-бетонных панелей	Стадия	Лист	Листов
Гл. спец.		Анкушев					Р	1	1
Рук. инж.		Смирнов					АП ЦНИИПРОМЗДАНИЙ		
Н. контр.		Анкушев							

Инв.№подл. | Подпись и дата | Взам.инв.№

Ц 00166-01 45

Копировал: Павлова

Формат А4

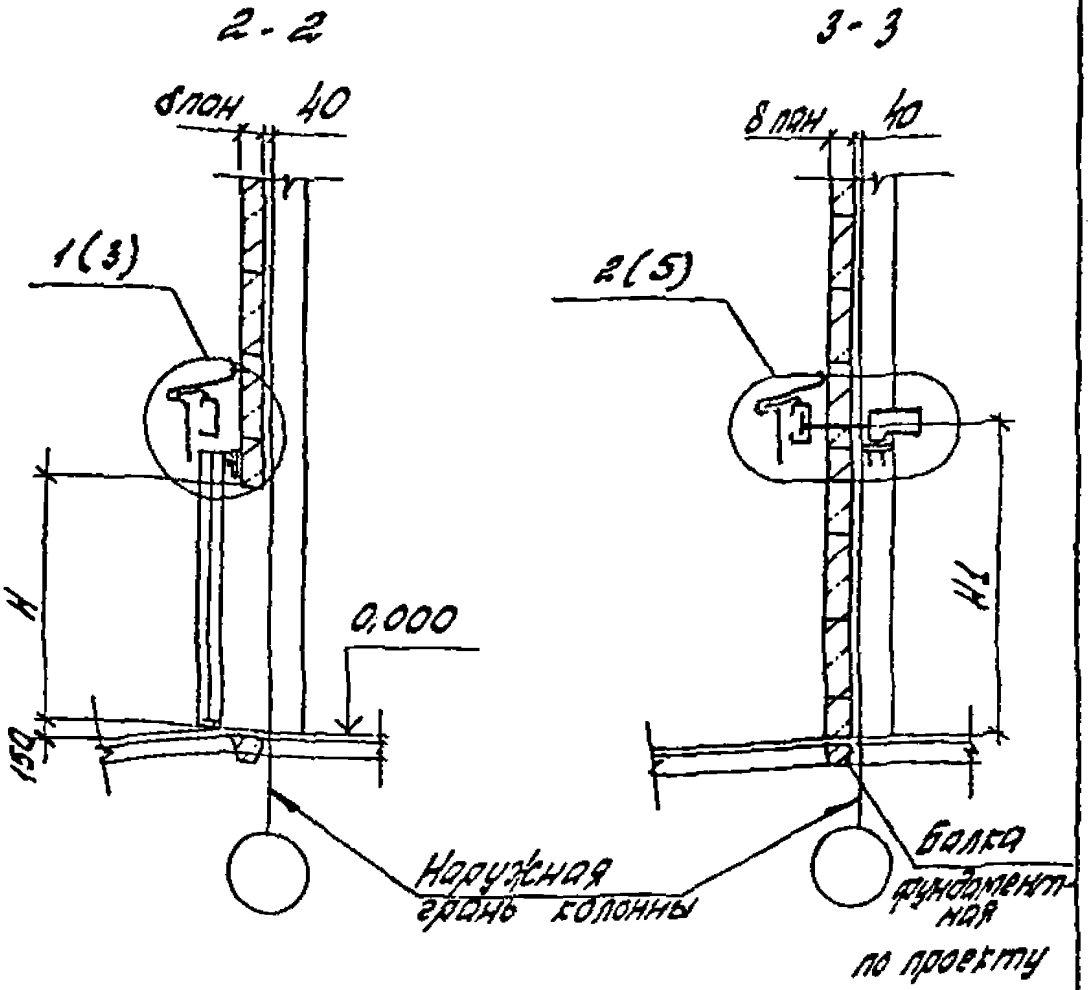

Обозначение	Марка ворот	Рис.	B, мм	H, мм	H1, мм	L1, мм	L2, мм	Масса, кг
1.435.9-36.93.1-20.00	ВОС-С-30х30-УХЛ	1	3000	3000	3292	1500	1500	156,0
	ВОС-М-30х30-УХЛ	2			3306			
-01	ВОС-С-36х36-УХЛ	1	3600	3600	3906	1200	1200	134,0
	ВОС-М-36х36-УХЛ	2						
-02	ВОС-С-42х42-УХЛ	1	4200	4200	4506	600	1200	138,0
	ВОС-М-42х42-УХЛ	2						
-03	ВОС-С-48х54-УХЛ	1	4800	5400	5706	600	600	140,0
	ВОС-М-48х54-УХЛ	2						

* Рисунок см. лист 16 докум. 1.435.9-36.93.1-ПЗ

Инв.№подл. | Подпись и дата | Взам.инв.№

Изм. | Кол.уч. | Лист | №док. | Подпись | Дата

1.435.9-36.93.1-20.00

Лист 2

Копировал

Ц00166-01 46

Формат А4

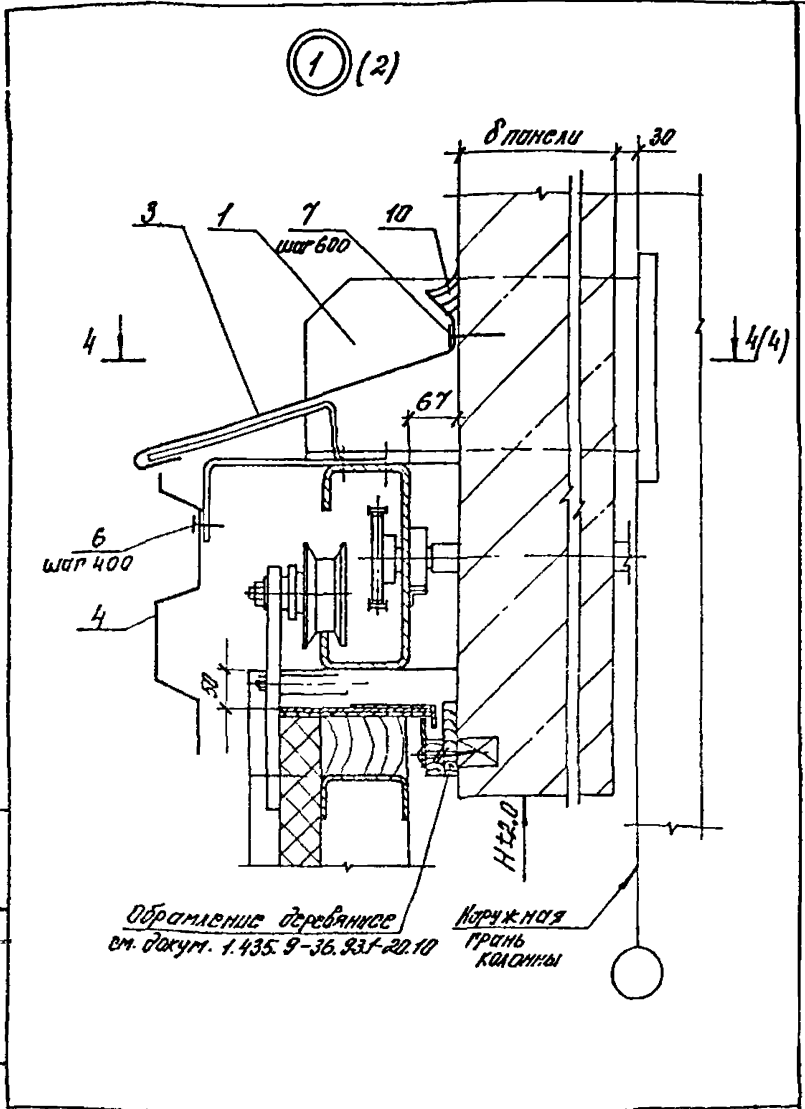

Изм.	Кол.уч.	Лист.	Ндок.	Подп.	Дата	1.435.9-36.93.1-20.00	Лист 3

Ц 00166-01 47

Копировал Полеха

формат А4

4-4 (3)

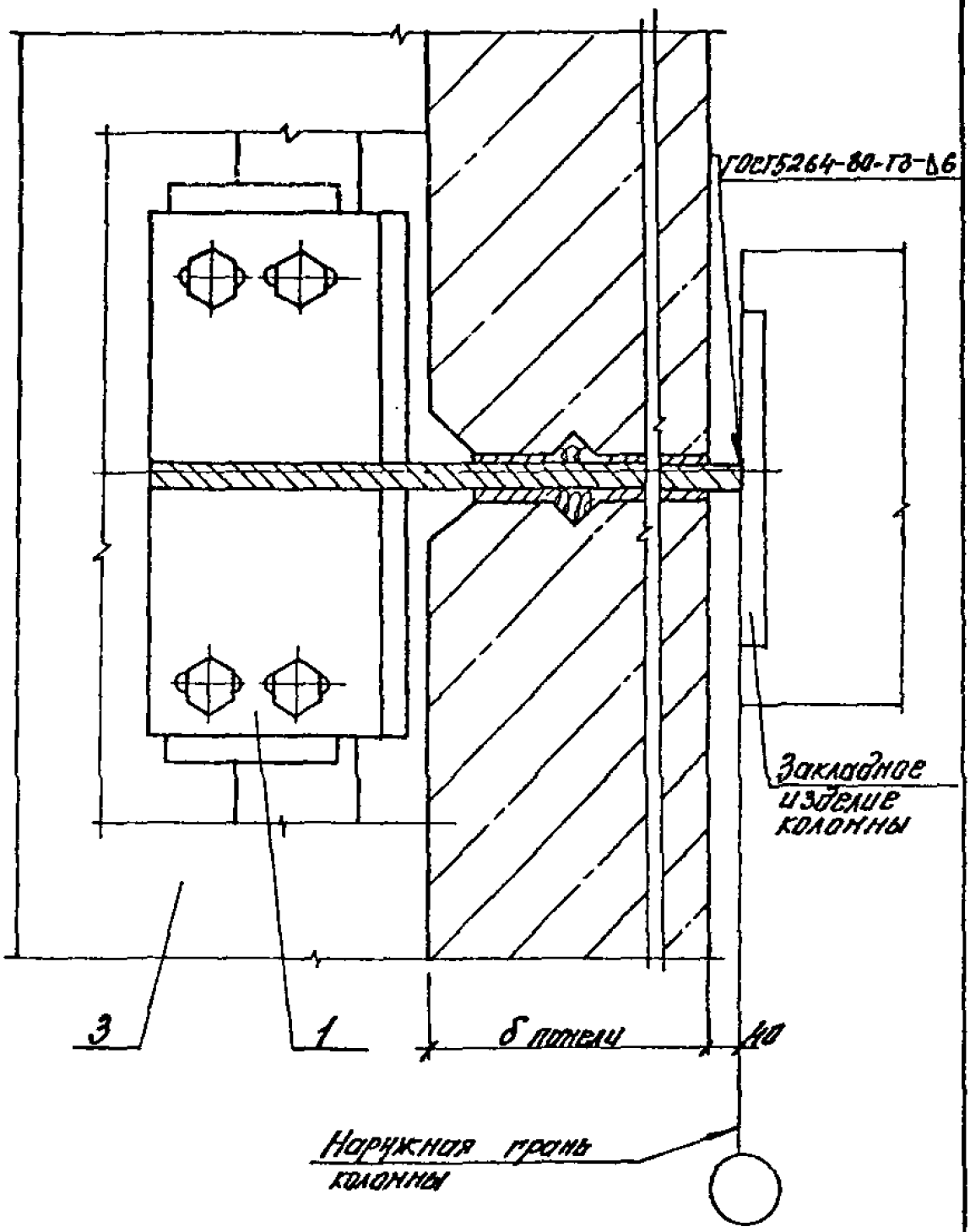

Инв.№ подл. | Подпись и дата | Взам. инв.№

Изм.	Кол.уч.	Лист	№док.	Подп.	Дата	1.435.9-36.93 1-20.00	Лист 4

Ц 00166-01 43

Калирова: Полеха

Формат А4

Инв. № подл.	Подпись и дата	Взам. инв. №

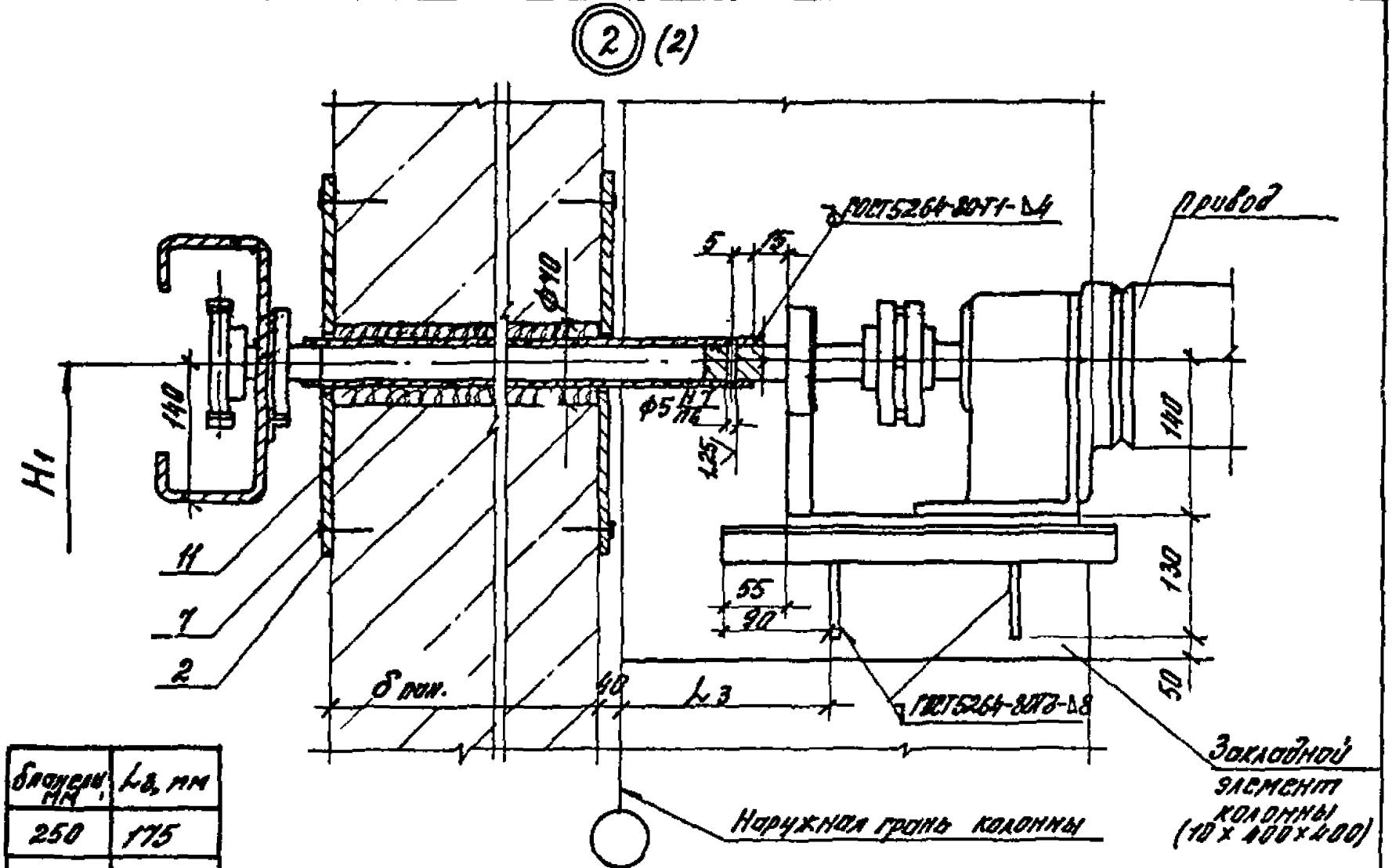

δ панели, мм	L3, мм
250	175
300	125
350	75

Изм	Кол.уч.	Лист	№ док.	Подп.	Дата	1.435.9-36.93.1-20.00	Лист 5

Копировал: Палеха

Формат А4

4 00166-01 49

Инв. № подл.	Подпись и дата	Взам. инв. №

Марка, поз.	Обозначение	Наименование	Кол. на исп. 1.435.9-36.93.1-20.00-									Масса ед. кг	Примечание
			–	01	02	03							
		Сборочные единицы											
1	1.435.9-36.93.1-10.50	Опора М3	3	3	3	3							А4
		Детали											
2	1.435.9-36.93.1-10.03	Фланец Ф1	4	4	4	4							А4
3	1.435.9-36.93.1-10.02	Козырек К1	1	1	1	1							А4
4	1.435.9-36.93.1-20.01	Обшивка											
		Профилированный стальной											
		лист ГОСТ 24045-86											
		С44-1000-0,8											
		(400×12520)-2,0; Rz 80	1	1	1	1						42,5	БУ
5	1.435.9-36.93.1-20.02	Пробка (антисептированная)											
		Пиломатериалы											
		хвойных пород 2ой сорт											
		ГОСТ 8486-86Е											
		ф32; λ=60h16; Rz 320	16	11	10	9						0,05	БУ

Изм.	Кол. уч.	Лист	№ док.	Подпись	Дата	1.435.9-36.93.1-20.00	Лист 6

05 10-99100 4

Инв. № подл.	Подпись и дата	Взам. инв. №

Марка, поз.	Обозначение	Наименование	Кол. на исп. 1.435.9-36.93.1-20.00-									Масса ед. кг	Примечание
			–	01	02	03							
		Стандартные изделия											
6		Винт самонарезающий											
		ВБ×14 ТУ36-2142-78	32	32	32	32						0,005	
7		Дюбель ДГ 4,5×70 Ц6											
		ТУ 14-4-1231-83	8	8	8	8						0,006	
8		Шайба 5.01.пс6.01.20											
		ГОСТ 11371-78	16	11	10	9						0,001	
9		Шуруп 5×50											
		ГОСТ 1144-80	16	11	10	9						0,006	
		Материалы											
10		Мастика силиконовая											
		ТУ6-02-775-73	5,0	6,0	7,0	9,0							кг
11		Минеральная вата											
		ГОСТ 4640-84	6,0	6,0	6,0	6,0							кг

Изм.	Кол.уч.	Лист	№док.	Подпись	Дата	1.435.9-36.93.1-20.00	Лист 7

4001б-01 51

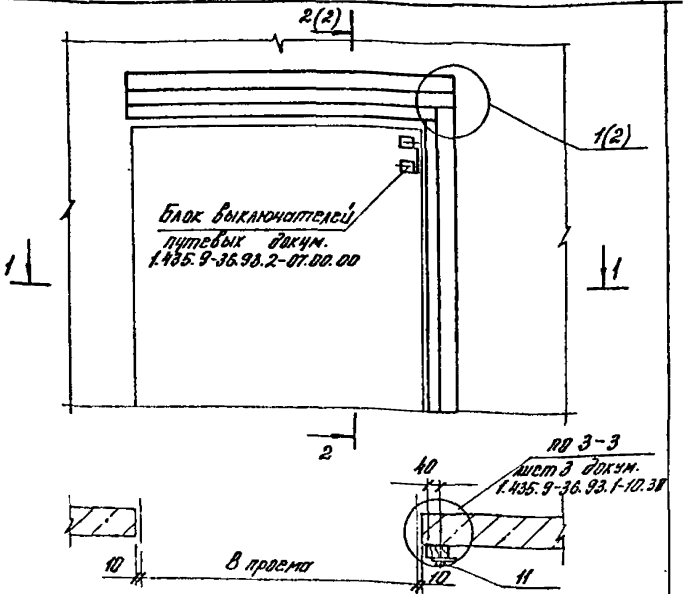

Обозначение	Марка ворот	В проема, мм	Н проема, мм	Н1, мм	Н2, мм	Н3, мм	Масса кг
1.435.9-36.93.1-20.10	ВОК-С-30×30-УХЛ	3000	3000	2794	28	90	21,0
-01	ВОК-М-30×30-УХЛ			2808	42	104	21,0
-02	ВОК-...-36×36-УХЛ	3600	3600	3408	42	104	24,0
-03	ВОК-...-42×42-УХЛ	4200	4200	4008	42	104	28,0
-04	ВОК-...-48×54-УХЛ	4800	5400	5208	42	104	33,0

Изм.	Кол.уч.	Лист	№док.	Подпись	Дата
ГИП		Погорелов			
Гл.спец.		Лукашевич			
Вед.спец.		Смирнов			
Н.контр.		Лукашевич			

1.435.9-36.93.1-20.10

Схема раскладки элементов обрамления деревянного для стен из железобетонных трехслойных панелей и легкобетонных кирпича и установкой блока

Стадия	Лист	Листов
Р	1	6

АП ЦНИИПРОМЗДАНИЙ

Инв. № подл. | Подп. и дата | Взам. инв. №

Копировал: Полеха

Ц 00166-01 52

формат А4

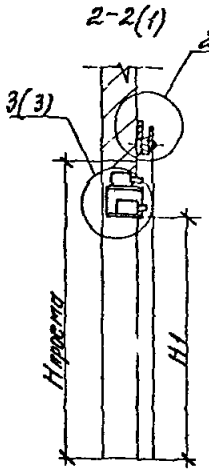

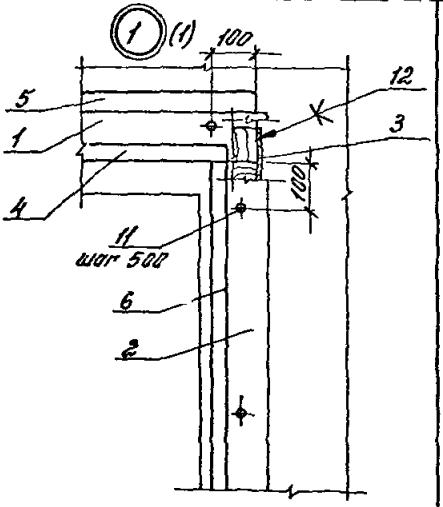

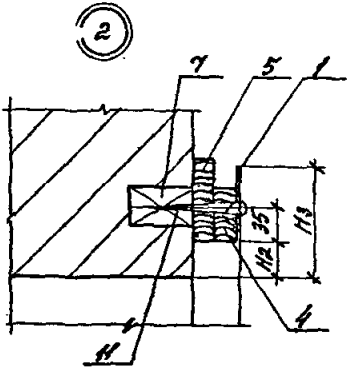

Инв.№подл. | Подп. и дата | Взам.инв.№

Изм.	Кол.уч.	Лист	№док.	Подп.	Дата

1.435.9-36.93.1-20.10

Лист 2

Ц00166-01 53

Копировал: Полева

Формат А4

(3) (2)

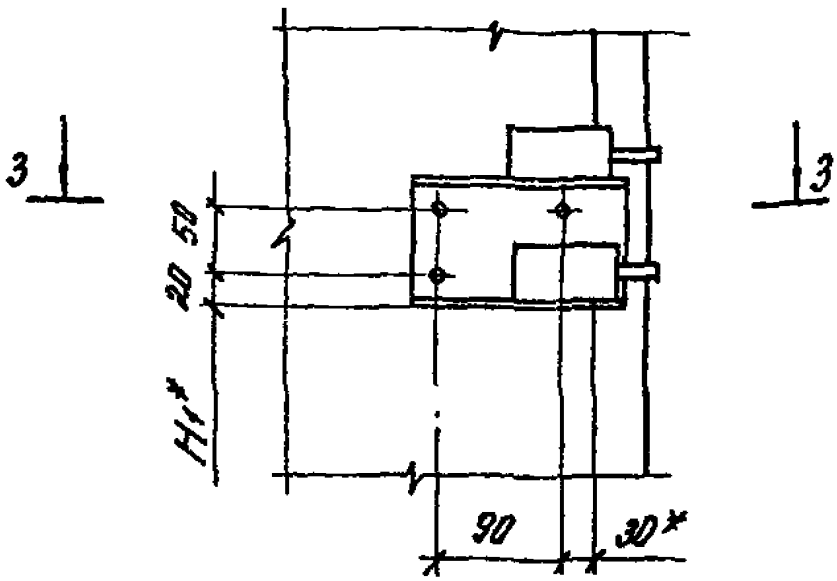

3 - 3

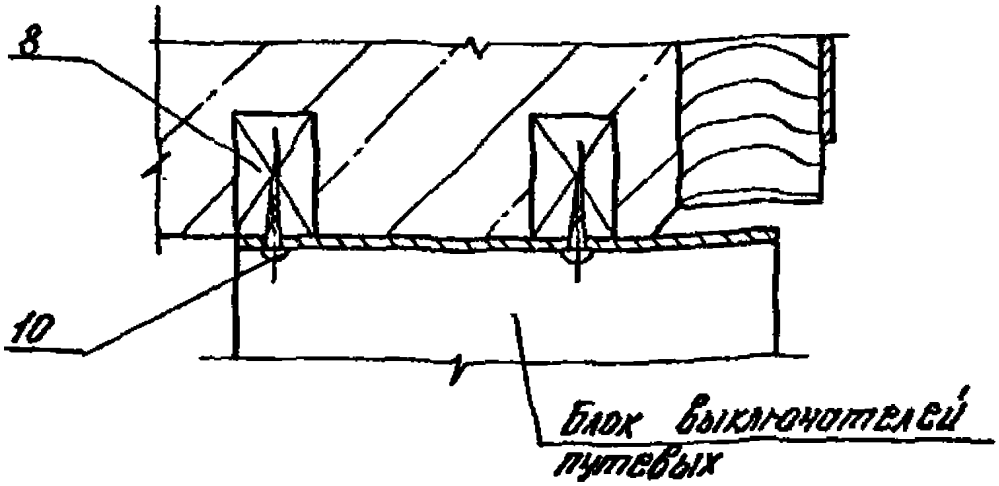

* Место крепления блока выключателей путевых уточнить по упорам на полотне.

Инв. № подл.	Подпись и дата	Взам. инв. №

Марка, поз.	Обозначение	Наименование	Кол на исп. 1.435.9-36.93.1-20.10-									Масса ед, кг	Примечание
			–	01	02	03	04						
		Детали											
		Пластина											
		Лист Б-ПН-2,0 ГОСТ 19903-74											
		ОК36084-III Ст3пс2-сб ГОСТ 16523-89											
1	1.435.9-36.93.1-20.11	(40×3226)-2,0; Rz 80	1	1								2,02	БУ
	-01	(40×3826)-2,0; Rz 80			1							2,4	БУ
	-02	(40×4426)-2,0; Rz 80				1						2,9	БУ
	-03	(40×5026)-2,0; Rz 80					1					3,1	БУ
2	1.435.9-36.93.1-20.12	(62×3050)-2,0; Rz 60	1									2,9	БУ
	-01	(62×3064)-2,0; Rz 80		1								2,98	БУ
	-02	(62×3664)-2,0; Rz 80			1							3,5	БУ
	-03	(62×4264)-2,0; Rz 80				1						4,1	БУ
	-04	(62×5464)-2,0; Rz 80					1					5,3	БУ
		Уплотнение											
		Пластина I, рулон											
		ТМКЩ-С1-5-99 ГОСТ 7338-90											
3.	1.435.9-36.93.1-20.13	(40×3100)	1									0,86	БУ

Изм.	Кол.уч.	Лист	№ док.	Подп.	Дата

1.435.9-36.93.1-20.10

Лист 4

Копировал Отрельцова

Формат А4

55 10-99/004

54

Инв. № подл.	Подпись и дата	Взам. инв. №

Марка, поз.	Обозначение	Наименование	Кол. на исп. 1.435.9-36.93.1-20.10-									Масса, ед, кг	Примечание
			–	01	02	03	04						
3	-01	(40×3115)-2,0		1								0,87	Б Ч
	-02	(40×3715)-2,0			1							1,0	Б Ч
	-03	(40×4315)-2,0				1						1,2	Б Ч
	-04	(40×5515)-2,0					1					1,5	Б Ч
		Обрамление											
		(антисептированное)											
		Пиломатериалы											
		хвойных пород 2ой сорт											
		ГОСТ 8486-86Е.											
4	1.435.9-36.93.1-20.14	(20×50×3210)-2,0; Rz 200	1	1								2,4	Б Ч
	-01	(20×50×3810)-2,0; Rz 200			1							2,8	Б Ч
	-02	(20×50×4410)-2,0; Rz 200				1						3,3	Б Ч
	-03	(20×50×5010)-2,0; Rz 200					1					3,7	Б Ч
5	1.435.9-36.93.1-20.15	(20×80×3210)-2,0; Rz 200	1	1								3,8	Б Ч
	-01	(20×80×3810)-2,0; Rz 200			1							4,5	Б Ч
	-02	(20×80×4410)-2,0; Rz 200				1						5,2	Б Ч
	-03	(20×80×5010)-2,0; Rz 200					1					6,0	Б Ч
6	1.435.9-36.93.1-20.16	(40×66×3028)-2,0; Rz 200	1									5,9	Б Ч
	-01	(40×66×3042)-2,0; Rz 200		1								6,0	Б Ч

Изм.	Кол. уч.	Лист	№ док.	Подпись	Дата	1.435.9-36.93.1-20.10	Лист 5

Копировал Стрельцова Формат А4

95 10-99100 Ч

55

Инв. № подл.	Подпись и дата	Взам. инв. №

Марка, поз.	Обозначение	Наименование	Кол. на исп. 1.435.9-36.93-1-20.10-									Масса, ед., р	Примечание
			–	01	02	03	04						
6	-02	(40×66×3642)-2,0; Rz 200			1							7,2	БУ
	-03	(40×66×4242)-2,0; Rz 200				1						8,3	БУ
	-04	(40×66×5442)-2,0; Rz 200					1					10,1	БУ
		Пробка (антисептированная)											
		Пиломатериалы хвойных											
		пород в сорт ГОСТ 8486-86Е											
7	1.435.9-36.93.1-20.17	ф32; L=60h16; Rz 200	13	13	15	20	21					0,03	БУ
8	1.435.9-36.93.1-20.18	ф25; L=40h16; Rz 200	2	2	2	2	2					0,01	БУ
		Стандартные изделия											
		Шурупы ГОСТ 1144-80											
10		5×40	3	3	3	3	3					0,005	
11		5×70	13	13	15	20	21					0,009	
		Материалы											
12		Клей N88-НП											
		ТУ38-108-1061-82	2	2	2	2	2						кг

Изм.	Кол. уч.	Лист	№ док.	Подпись	Дата	1.435.9-36.93.1-20.10	Лист 6

Копировал Стрельцова

Формат А4

4 00158-01 57

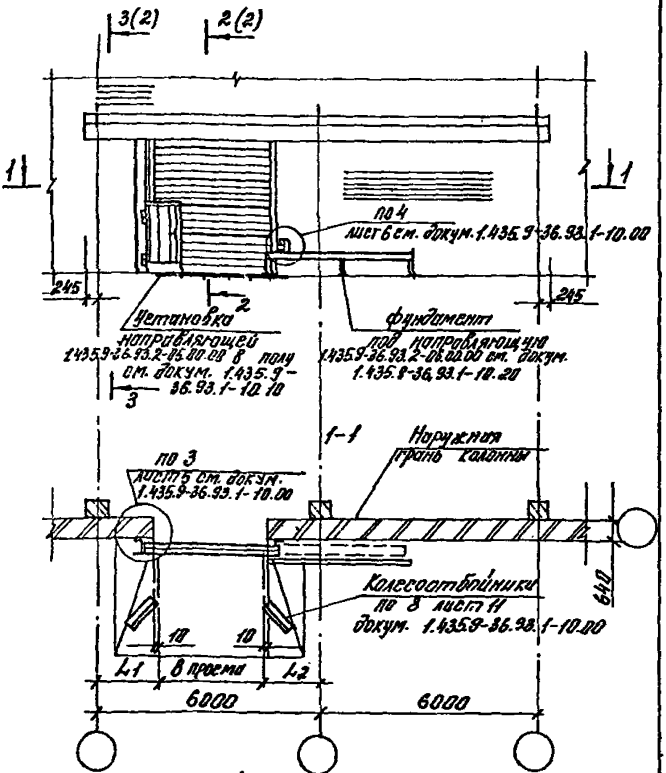

1. Таблицу исполнений см. на листе 2
2. Спецификацию см. листы 6; 7 докум. 1.435.9-36.93.1-20.00

Изм.	Кол.уч.	Лист	№док.	Подп.	Дата
ГИП		Погорелов			
Гл. спец.		Лукашевич			
Вед. инж.		Смирягин			
Н. контр.		Лукашевич			

1.435.9-36.93.1-30.00

Схема расположения ворот в стенах из кирпича

Стадия	Лист	Листов
Р	1	3

АП ЦНИИПРОМЗДАНИЙ

Инв. № подл. | Подпись и дата | Взам. инв. №

Копировал: Палеха

Ц 00166-01-58

формат А4

2-2(1)

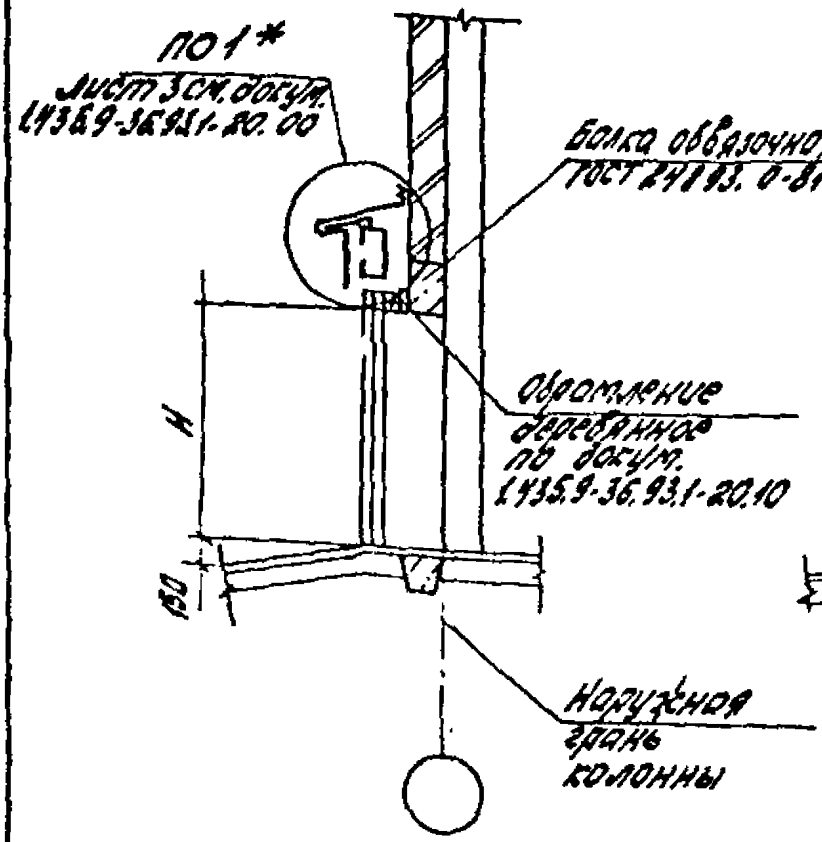

3-3(1)

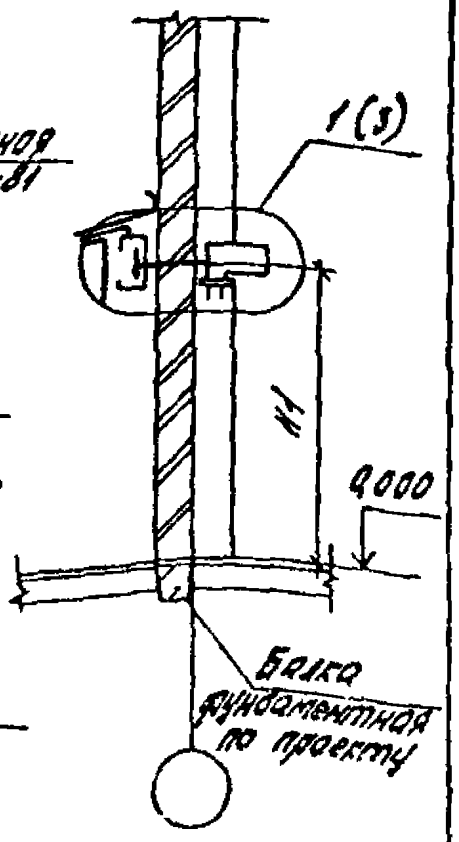

Обозначение	Марка ворот	** Рис.	B, мм	H, мм	H1, мм	L1, мм	L2, мм	Масса, кг
1.435.9-36.93.1-30.00	ВОС-С-30х30-УХЛ	1	3000	3000	3292	1500	1500	137,2
	ВОС-М-30х30-УХЛ	2			3306			
-01	ВОС-С-36х36-УХЛ	1	3600	3600	3906	1200	1200	138,2
	ВОС-М-36х36-УХЛ	2						
-02	ВОС-С-42х42-УХЛ	1	4200	4200	4506	600	1200	139,2
	ВОС-М-42х42-УХЛ	2						
-03	ВОС-С-48х54-УХЛ	1	4800	5400	5706	600	600	141,2
	ВОС-М-48х54-УХЛ	2						

* В узле 1 докум. 1.435.9-36.93.1-20.00 для типичных стен опоры М3 (поз.1) принимать по исполнению опоры М2, докум. 1.435.9-36.93.1-10.40-01.

** Рисунок см. лист 16 докум. 1.435.9-36.93.1-ПЗ.

Инв.№подл. | Подп. и дата | Взам.инв.№

Изм.	Кол.уч.	Лист	№док.	Подпись	Дата

1.435.9-36.93.1-30.00

Лист 2

Копировал: [illegible]

Ц00166-01 59

Формат А4

Инв. № подл.	Подпись и дата	Взам. инв. №

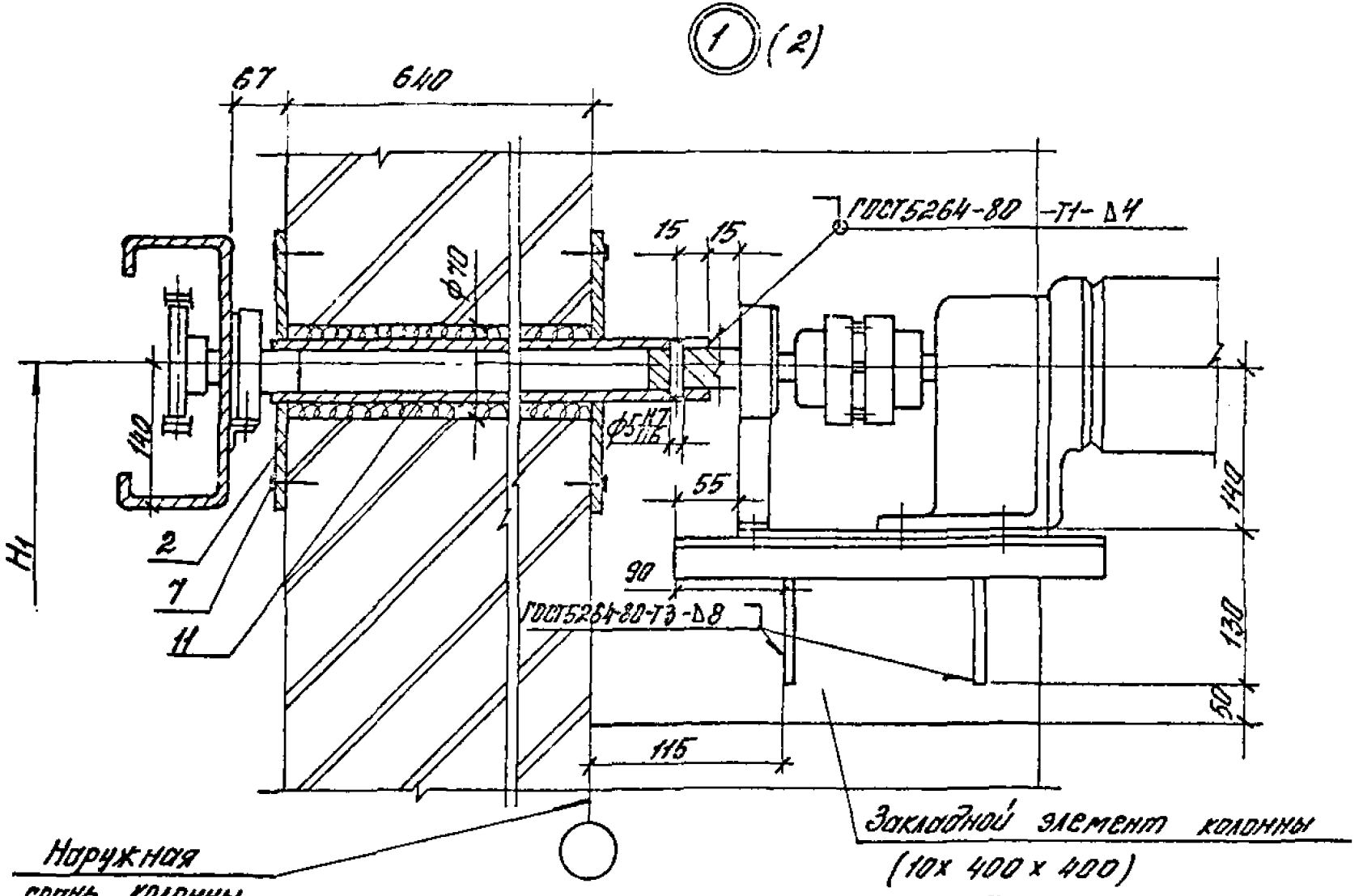

Изм.	Кол.уч.	Лист	N док.	Подп.	Дата	1.435.9-36.93.1-30.00	Лист 3

09 10-99100 ТМ

Инв. № подл.	Подпись и дата	Взам. инв. №

Изм.	Лист	Поз.	Обозначение	Наименование	Кол. на исполн. 1.435.9-36.93.1-10.40- —	01									Примечание
				Документация											
А4			1.435.9-36.93.1-10.40 СБ	Сборочный чертеж	X	X									
				Детали											
				Лист 6-ПН-12 ГОСТ 19903-74											
				Ст 3 сп 6-с^{в} ГОСТ 14637-89											
Б4		1	1.435.9-36.93.1-10.41	(225 x 340) h14; Rz80	1	1									7,2 кг
Б4		2	1.435.9-36.93.1-10.42	(175 x 340) h14; Rz80	1										5,6 кг
Б4		3	1.435.9-36.93.1-10.43	(160 x 288) h14; Rz80	2	2									3,9 кг
				Лист 6-ПН-20 ГОСТ 19903-74											
				Ст 3 сп 6-сб ГОСТ 14637-80											
Б4		4	1.435.9-36.93.1-10.44	(288 x 515) h14; Rz80	1										21,5 кг
			-01	(280 x 885) h14; Rz80		1									38,2 кг

Изм.	Кол. уч.	Лист	№ док.	Подпись	Дата
Гл. спец.		Погорелов			
Гл. спец.		Лукашевич			
Вед. инж.		Стиранин			
Н. контр.		Лукашевич			

1.435.9-36.93.1-10.40

Опора М1; М2

Стадия	Лист	Листов
Р		1

АП ЦНИИПРОМЗДАНИЙ

Копировал Стрельцова

Формат А4

13 10-94100 Ч

60

Рис. 1

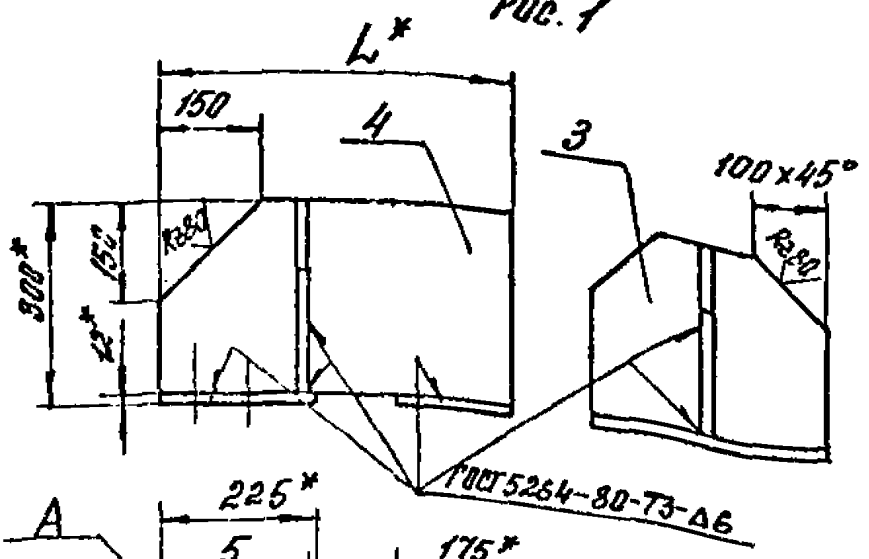

Рис. 2

Остальное — см. рис. 1

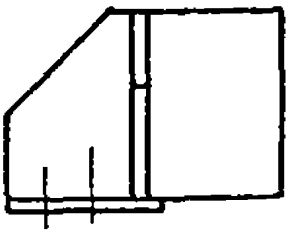

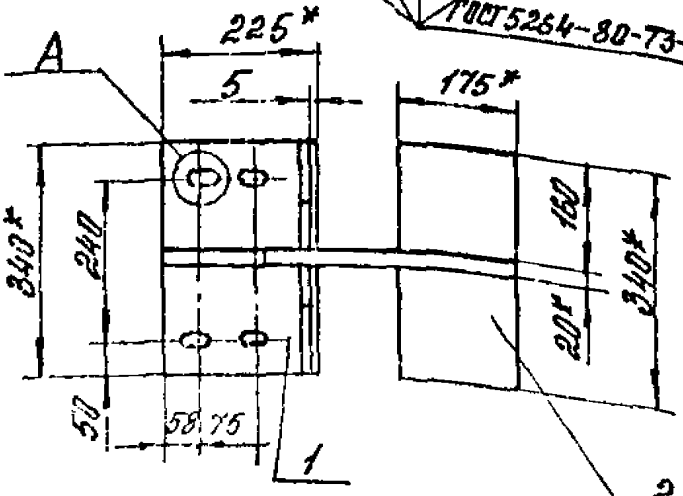

A(1:2)

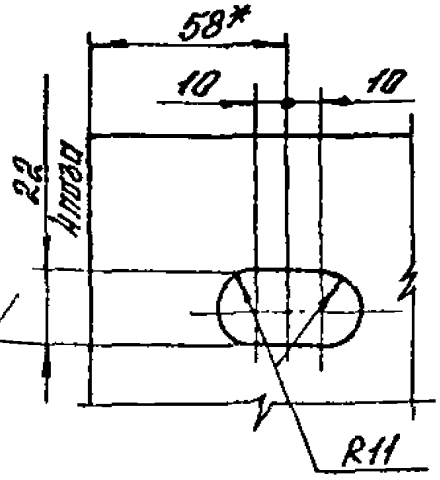

Обозначение	Марка	Рис.	L,* мм	Масса, кг
1.435.9-36.93.1-10.40	М1	1	515	38,5
-01	М2	2	885	49,7

* Размеры для справок.

Неуказанные предельные отклонения размеров H14; h14; $\pm\frac{IT14}{2}$.

Изм	Кол.уч.	Лист	Идок	Подп.	Дата

1.435.9-36.93.1-10.40 Сб

Опора М1; М2.

Сборочный чертеж

Стадия	Масса	Масштаб
Р	см табл.	—

Лист | Листов 1

ГИП	Погорелов	
Гл. спец.	Лукашевич	
Вед. инж.	Смирягин	
Н. контр.	Лукашевич	

АП ЦНИИПРОМЗДАНИЙ

Инв. № подл. | Подп. и дата | Взам. инв. №

Ц 00166-01 62

Копировал: Палеха

формат А4

Форм.	Зона	Поз.	Обозначение	Наименование	Кол.	Примечание
				Документация		
АУ			1.435.9-36.93.1-10.50СБ	Сборочный чертеж		
				Детали		
БУ		1	1.435.9-36.93.1-10.51	Ребро		
				Лист Б-ПН-20ГОСТ 19903-74		
				Ст3сп6-свГОСТ 14637-89		
				(288×635)h14; Rz80	1	26,9кг
				Лист Б-ПН-12ГОСТ 19903-74		
				Ст3сп6-свГОСТ 14637-89		
БУ		2	1.435.9-36.93.1-10.52	Пластина		
				(245×340)h14; Rz80	1	7,8кг
БУ		3	1.435.9-36.93.1-10.53	Ребро		
				(160×288)h14; Rz80	2	3,9кг

Изм	Кол.	Лист	Удок	Подпись	Дата

1.435.9-36.93.1-10.50

ГИП	[illegible]	
Гл.спец.	[illegible]	
[illegible]	[illegible]	
Н.контр.	[illegible]	

Опора М3

Стадия	Лист	Листов
Р		1

АПЦНИИпромзданий

Инв. № подл. | Подпись и дата | Взам. инв. №

Копировал: [illegible]

Ц 00166-01 63

Формат А4

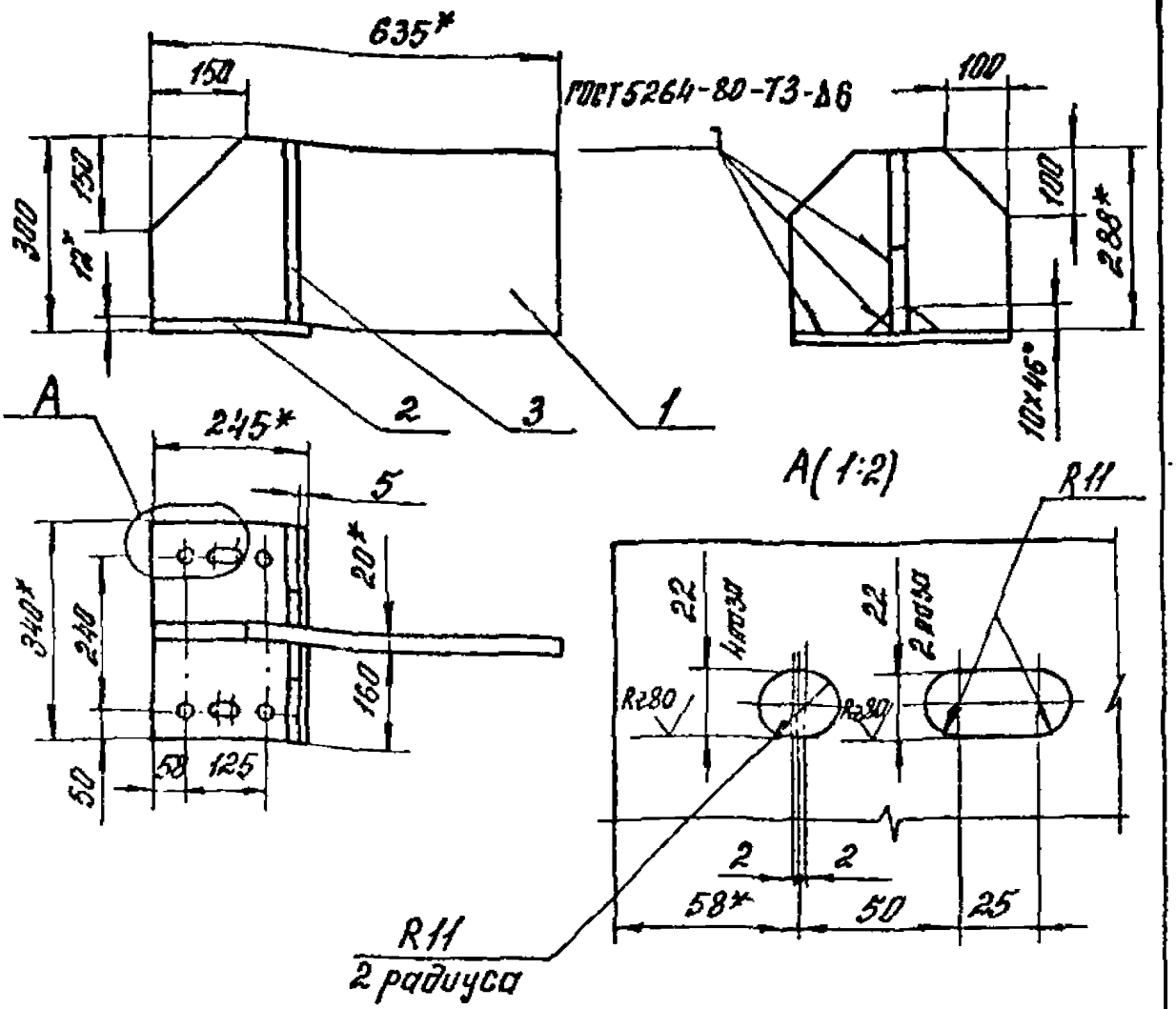

1.* Размеры для справок.

2. Неуказанные предельные отклонения размеров: $H14; h14; \pm \frac{IT14}{2}$.

Инв.№ подл.	Подпись и дата	Взам. инв.№						

Rz 80

Рис. 1

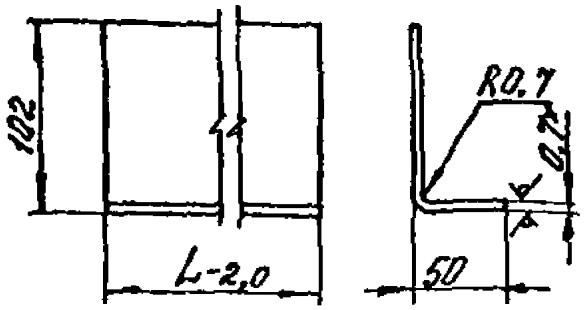

Рис. 2
Остальное см. рис. 1

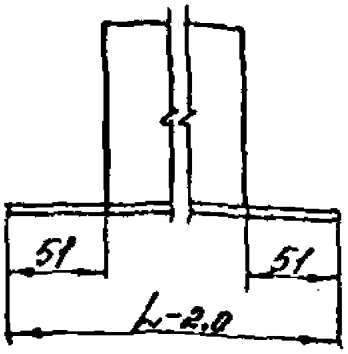

Обозначение	Марка	Рис.	L, мм	Масса, кг
1.435.9-36.93.1-10.01	Н1	1	3420	2,8
-01	Н2		3620	2,9
-02	Н3		4220	3,47
-03	Н4		5420	4,46
-04	Н5	2	3122	2,5
-05	Н6		3722	3,0
-06	Н7		4322	3,48
-07	Н8		4922	3,98

1.* Размер для справок.

2. Неуказанные предельные отклонения размеров: h14; $\pm\frac{JT14}{2}$.

						1.435.9-36.93.1-10.01
Изм	Кол.уч.	Лист	№док	Подп.	Дата	Нащельник Н1...Н8
ГИП		Погорелов				
Гл. спец.		Лукашевич				
Вед. инж.		Смирягин				
Н. контр.		Лукашевич				

Стадия	Масса	Масштаб
Р	см. табл.	—

Лист | Листов 1

ОЦ Б-ПН-0-07ГОСТ19904-90
Ст3кп-ОН-МТ-1ГОСТ14918-80

АП ЦНИИПРОМЗДАНИЙ

Инв. № подл. | Подпись и дата | Взам. инв. №

Ц00166-01 65

Копировал: Палеха

формат А4

Rz 80 √(√)

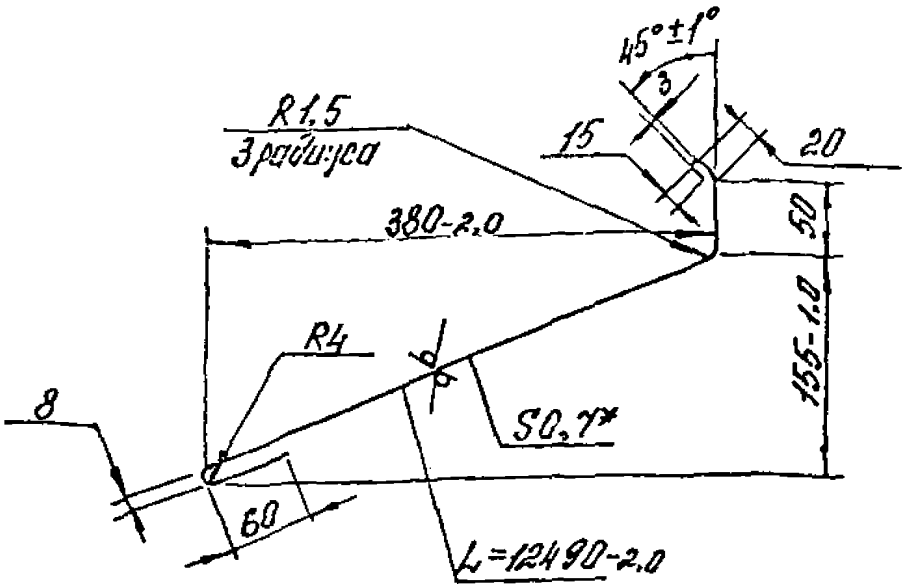

1.* Размер для справок.

2. Длина развертки 565мм.

3. Неуказанные предельные отклонения размеров: $h14; \pm \frac{JT14}{2}$.

Изм.	Кол.уч.	Лист	№док.	Подп.	Дата	1.435.9-36.93.1-10.02			
						Козырек К1	Стадия	Масса	Масштаб
							Р	38,5	1:5
ГИП							Лист	Листов 1	
Гл. спец.						ОЦ Б-ПН-0-0,7ГОСТ19934-90	АП ЦНИИПРОМЗДАНИЙ		
Вед. инж.						Ст3кп-СН-МТ-1ГОСТ14318-80			
Н. контр.									

Инв. № подл. | Подпись и дата | Взам. инв. №

Ц 00166-01 66

Копировал: Палеха

формат А4

Rz80 √(√)

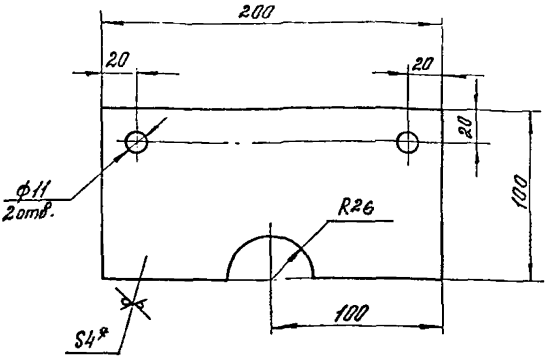

1. *Размер для справок.

2. Неуказанные предельные отклонения размеров:
$H14; h14; \pm \frac{IT14}{2}$.

Изм.	Кол.уч.	Лист	N док.	Подпись	Дата	1.435.9-36.93.1-10.03			
						фланец ф1	Стадия	Масса	Масштаб
							Р	0,6	1:2
ГИП		Порорелов					Лист	Листов 1	
Гл.спец.		Лукашевич				Лист Б-ЛН-4ГОСТ19903-74			
Вед.инж.		Смирнович				Ст3пс2-сб ГОСТ14637-89	АП ЦНИИПРОМЗДАНИЙ		
Н.контр.		Лукашевич							

Инв. № подл. | Подпись и дата | Взам. инв. №

ц 00166-01 67

Копировал: Лапеха

формат А4

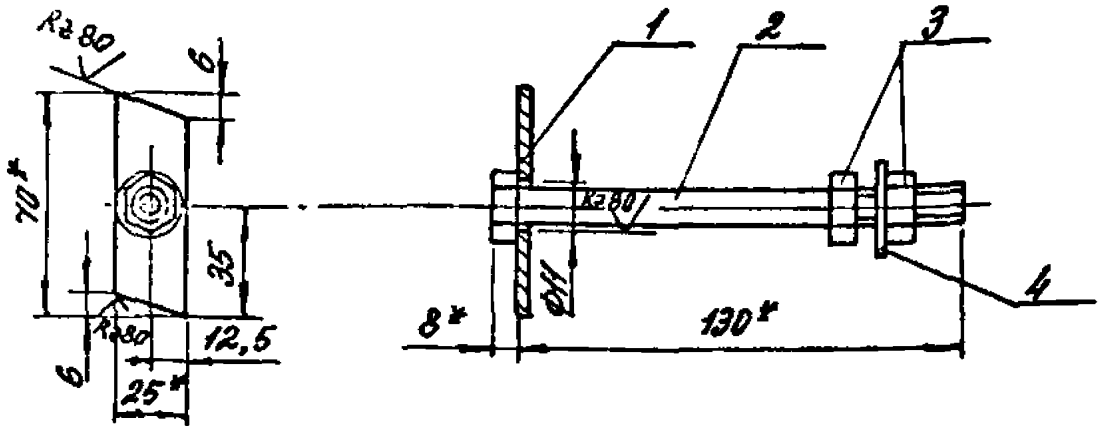

1.* Размеры для справок.

2. Неуказанные предельные отклонения размеров: H14; h14± IT14/2.

Форм.	Зона	Поз.	Обозначение	Наименование	Кол.	Примечание
				Детали		
Б4		1	1.435.9-36.93.1-10.61	Пластина		
				Лист 6-ПН-3.0 ГОСТ 19903-74		
				ОК 36004-III Ст3пс6-2в ГОСТ 16523-89		
				(25 × 70) h14: R≥80	1	Однократно
				Стандартные изделия		
		2		Болт М10-8g × 130.58.01.20		
				ГОСТ 7798-70	1	
		3		Гайка М10-7Н.5.01.20		
				ГОСТ 5915-70	2	
		4		Шайба 10.01пе2.01.20		
				ГОСТ 11371-78	1	

Инв. № подл. | Подпись и дата | Взам. инв. №

1.435.9-36.93.1-10.60

Элемент крепежный МС8

Стадия	Масса	Масштаб
Р	0,56	1:2
Лист	Листов 1	

ГИП	Погорелов	
Пл. спец.	Лукашевич	
Н. контр.	Лукашевич	

АП ЦНИИПромзданий

gost.e-ecolog.ru

МГП «Информреклама издат» Зак. 174 Тир. 100 Ц 00165-01