Типовые конструкции, изделия и узлы зданий и сооружений

СЕРИЯ 1.436.3-19

Двери с применением гнутых профилей из тонколистовой стали

Выпуск I

РАБОЧИЕ ЧЕРТЕЖИ

gost.e-ecolog.ru

Типовые конструкции, изделия и узлы зданий и сооружений

СЕРИЯ 1.436.3-19

Двери с применением гнутых профилей из тонколистовой стали

Выпуск I
РАБОЧИЕ ЧЕРТЕЖИ

Разработаны
ЦНИИПРОМЗДАНИЙ
Зам. директора
института
С.М. Гликин

Рук. отдела внутренних ограждающих конструкций
В.В. Гранев

Рук. группы и темы
М.В. Чепелев

ЭКБ ВПО „Союзстройконструкция"

Зам. директора
Л.А. Фейгель

Гл. конструктор проекта
Ю.А. Неизвестнов

Утверждены
Госстроем СССР
протоколом
№ 62 от 12 августа 1982г.

Содержание

Обозначение	Наименование	Стр.
1.436.3-19.1 12.11.00.00.00ТО	Техническое описание	5
1.436.3-19.1 12.11.00.00.00	Дверь ДНС	8
1.436.3-19.1 12.11.00.00.00СБ	Дверь ДНС Сборочный чертеж	11
1.436.3-19.1 12.11.01.00.00	Коробка	13
1.436.3-19.1 12.11.01.00.00СБ	Коробка Сборочный чертеж	16
1.436.3-19.1 12.11.02.00.00	Полотно	19
1.436.3-19.1 12.11.02.00.00СБ	Полотно Сборочный чертеж	22
1.436.3-19.1 12.11.02.01.00	Панель	25
1.436.3-19.1 12.11.02.01.00СБ	Панель Сборочный чертеж	27
1.436.3-19.1 12.11.03.00.00	Шарнир 3.110	28
1.436.3-19.1 12.11.03.00.00СБ	Шарнир 3.110 Сборочный чертеж	29
1.436.3-19.1 12.12.00.00.00	Дверь ДНС	30
1.436.3-19.1 12.12.00.00.00СБ	Дверь ДНС Сборочный чертеж	33
1.436.3-19.1 12.12.01.00.00	Полотно	35
1.436.3-19.1 12.12.01.00.00СБ	Полотно Сборочный чертеж	38
1.436.3-19.1 12.12.01.01.00	Панель	42
1.436.3-19.1 12.12.01.01.00СБ	Панель Сборочный чертеж	44

Зав. отд.	Исаков	[signature]	04.10.82
Н. контр.	Килина	Килина	07.10.82
Зам. зав. отд.	Кочергин	[signature]	03.10.82
Инж.	Мустаева	[signature]	01.10.82

Содержание

Стадия	Лист	Листов
Р	1	3

ЭКБ ВПО Союзстройконструкция

Обозначение	Наименование	Стр.
1.436.3-19.1 12.12.02.00.00	Коробка	45
1.436.3-19.1 12.12.02.00.00СБ	Коробка. Сборочный чертеж	47
1.436.3-19.1 12.11.00.00.01	Накладка	49
1.436.3-19.1 12.11.00.00.02	Накладка	50
1.436.3-19.1 12.11.00.00.03	Уголок 3.201	51
1.436.3-19.1 12.11.00.00.04	Вкладыш 3.202	52
1.436.3-19.1 12.11.00.00.05	Вкладыш 3.203	53
1.436.3-19.1 12.11.00.00.06	Пробка 3.231	54
1.436.3-19.1 12.11.00.00.07	Прокладка	55
1.436.3-19.1 12.11.01.00.01	Импост	56
1.436.3-19.1 12.11.01.00.02	Импост	57
1.436.3-19.1 12.11.01.00.03	Стойка	58
1.436.3-19.1 12.11.01.00.04	Стойка	59
1.436.3-19.1 12.11.02.00.01	Импост	60
1.436.3-19.1 12.11.02.00.02	Стойка	61
1.436.3-19.1 12.11.02.00.03	Стойка	63
1.436.3-19.1 12.11.02.00.04	Панеледержатель	65
1.436.3-19.1 12.11.02.00.05	Панеледержатель	66
1.436.3-19.1 12.11.02.00.06	Панеледержатель	67
1.436.3-19.1 12.11.02.01.01	Обшивка	68
1.436.3-19.1 12.11.02.01.02	Обшивка	69

Инв. № подл. | Подп. и дата | Взам. инв. №

Обозначение	Наименование	Стр.
1.436.3-19.1 12.11.03.00.01	Ось 3.433	70
1.436.3-19.1 12.11.03.00.02	Пробка 3.434	71
1.436.3-19.1 12.11.03.00.03	Петля 3.440	72
1.436.3-19.1 12.11.03.00.04	Петля 3.441	73
1.436.3-19.1 12.12.01.00.01	Стойка	74
1.436.3-19.1 12.12.01.00.02	Импост	76
1.436.3-19.1 12.12.01.01.01	Обшивка	77
1.436.3-19.1 12.12.02.00.01	Импост	78
1.436.3-19.1 12.12.02.00.02	Импост	79

1. ОБЩАЯ ЧАСТЬ

1.1. Настоящая серия выполнена по плану типового проектирования Госстроя СССР на 1982 год, раздел II, пункт 4.5.2.1. Типовая серия "Двери с применением гнутых профилей из тонколистовой стали" состоит из 2-х выпусков:

Выпуск 0 - Материалы для проектирования.

Выпуск 1 - Рабочие чертежи.

1.2. В настоящем выпуске разработаны рабочие чертежи дверей.

2. ТЕХНИЧЕСКИЕ ХАРАКТЕРИСТИКИ

2.1. Описание входящих в выпуск 1 конструкций

2.1.1. В выпуск входят двери глухие, состоящие из коробки и полотна. Полотно крепится к коробке петлями. Для запирания дверей служит замок. Для фиксации в закрытом положении одного полотна двухстворчатых дверей применены шпингалеты по ГОСТ 5090-79.

2.1.2. Заполнителем полотен служат трехслойные вставки с наружными слоями из стальных листов и средним слоем из плит теплоизоляционных из минеральной ваты по ГОСТ 9573-82.

2.1.3. Трехслойные вставки в полотнах дверей устанавливаются на опорные и фиксирующие прокладки.

2.1.4. Плотность примыкания полотна к коробке обеспечивается с помощью резиновых профилей.

Инв. № подл. | Подпись и дата | Взам. инв. №

				1.436.3-19.1 12.11.00.00.00 ТО	
Зав. отд.	Исаков		04.10.82	Техническое описание	Стадия: Р; Лист: 1; Листов: 3
Н. контр.	Орлова		29.10.82		
Зам. зав. отд.	Кочергин		20.10.82		ЭКБ ВПО Союзстройконструкция
Инж.	Мустаева		20.10.82		

2.2. Материалы

2.2.1. Коробка и обвязка полотна двери выполняются из гнутых профилей. Профили изготавливаются из оцинкованной рулонной стали повышенной или нормальной точности прокатки А или Б, высокой или улучшенной плоскостности ПВ или ПУ, с обрезной кромкой О, марки Ст3кп, под покраску ПК или для холодного профилирования - XII, с нормальной или уменьшенной разнотолщинностью цинкового покрытия - НР или УР, с узором или без узора кристаллизации КР или МТ, первого класса - 1, с защитно-декоративным покрытием наружных поверхностей профилей с цветом по эталону или без него.

Допускается гнутые профили изготовлять из неоцинкованной рулонной стали с последующим нанесением лакокрасочных покрытий. Степень очистки поверхностей стальных профилей и группу лакокрасочного покрытия следует принимать в соответствии с требованиями СНиП II-28-73.

2.2.2. Резиновые уплотнения изготовляются из свето-озоностойкой резины марки 26-404 ОСТ 38.05.170-78 или 26-82 ТУ 38.105.259-78, предназначенной для эксплуатации в климатических зонах с температурными интервалами от минус 50°С до плюс 70С, средней твердостью 30...60 условных единиц по Шору.

2.3. Указания по изготовлению, транспортированию и хранению

2.3.1. Точность изготовления дверей, их приемка, контроль качества, испытание, хранение и транспортирование должно отвечать требованиям технических условий, разработанных и утвержденных в установленном порядке.

2.3.2. Точность изготовления винтов и резиновых профилей, их приемка, контроль качества, испытание, хранение, маркировка и упаковка должны отвечать требованиям технических условий, разработанных и утвержденных в установленном порядке.

2.3.3. Двери транспортируются любым видом транспорта. Транспортное средство должно быть обеспечено специальными крепежными и опорными устройствами, обеспечивающими неподвижность дверей и их сохранность.

2.3.4. Двери транспортируются и хранятся в вертикальном положении, закрытыми на замок.

3. МАРКИРОВКА

3.1. Двери обозначаются марками, состоящими из буквенно-цифровых групп. Первая буквенная группа содержит основные характеристики двери. Вторая цифровая группа содержит координационные размеры ширины и высоты двери в модулях (дециметрах), разделенных дефисом. Третья группа в случае необходимости может включать дополнительные характеристики дверей.

Например:

ДНС 9-21Г - дверь наружная стальная шириной 900 мм и высотой 2100 мм, однопольная глухая, правая;

ДНС 19-24 2ГЛ - дверь наружная стальная шириной 1900 мм и высотой 2400 мм, двупольная глухая, левая.

Инв. № подл. | Подпись и дата | Взам. инв. №

Формат	Зона	Поз.	Обозначение	Наименование	Кол.	Примечание
				Документация		
А4			1.436.3-19.1 12.11.00.00.00 ТО	Техническое описание		
А4			1.436.3-19.1 12.11.00.00.00 СБ	Сборочный чертеж		
				Детали		
А4		1	1.436.3-19.1 12.11.00.00.01	Накладка	1	
		2	-01	Накладка	1	
				Стандартные изделия		
		5		Замок 3В7	1	г. Каунас
				ГОСТ 5089-80		
				Прочие изделия		
		6		Винт 1В 4,2×13	4	См. п. 2,3,2 технического описания
		7		Винт 3В 4,2×9,5	4	

Зав. отд.	Исаков	[signature]	04.10.82
Н. контр.	Орлова	[signature]	02.10.82
Зам. зав. отд.	Кочергин	[signature]	03.10.82
Инж.	Мустаева	[signature]	03.10.82

1.436.3-19.1 12.11.00.00.00

Дверь ДНС

Стадия	Лист	Листов
Р	1	3

ЭКБ ВПО „Союзстройконструкция"

Формат	Зона	Поз.	Обозначение	Наименование	Кол.	Примечание
			Переменные данные	Для исполнений:		
				1.436.3-19.1 12.11.00.00.00		
				Сборочные единицы		
А4		8	1.436.3-19.1 12.11.01.00.00	Коробка	1	
А4		9	1.436.3-19.1 12.11.02.00.00	Полотно	1	
А4		10	1.436.3-19.1 12.11.03.00.00	Шарнир	2	
				Детали		
А4		11	1.436.3-19.1 12.11.00.00.02	Накладка	1	
				1.436.3-19.1 12.11.00.00.00-01		
				Сборочные единицы		
А4		8	1.436.3-19.1 12.11.01.00.00-01	Коробка	1	
А4		9	1.436.3-19.1 12.11.02.00.00-01	Полотно	1	
А4		10	1.436.3-19.1 12.11.03.00.00	Шарнир	2	
				Детали		
А4		11	1.436.3-19.1 12.11.00.00.02	Накладка	1	

Инв. № подл. | Подп. и дата | Взам. инв. №

Формат	Зона	Поз.	Обозначение	Наименование	Кол.	Примечание
				1.436.3-19.1 12.11.00.00.00-02		
				Сборочные единицы		
АУ		8	1.436.3-19.1 12.11.01.00.00-02	Коробка	1	
АУ		9	1.436.3-19.1 12.11.02.00.00-02	Полотно	1	
АУ		10	1.436.3-19.1 12.11.03.00.00-01	Шарнир	2	
				Детали		
АУ		11	1.436.3-19.1 12.11.00.00.02-01	Накладка	1	
				1.436.3-19.1 12.11.00.00.00-03		
				Сборочные единицы		
АУ		8	1.436.3-19.1 12.11.01.00.00-03	Коробка	1	
АУ		9	1.436.3-19.1 12.11.02.00.00-03	Полотно	1	
АУ		10	1.436.3-19.1 12.11.03.00.00-01	Шарнир	2	
				Детали		
АУ		11	1.436.3-19.1 12.11.00.00.02-01	Накладка	1	

Рис. 1

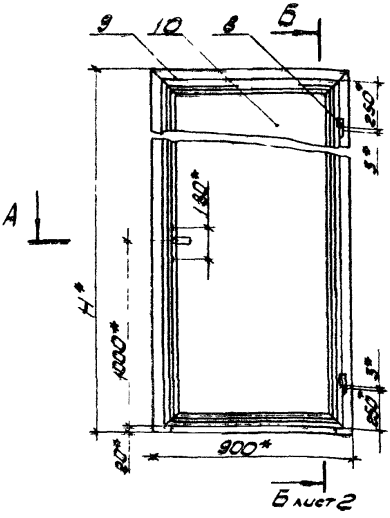

Рис. 2

Остальное - см рис. 1

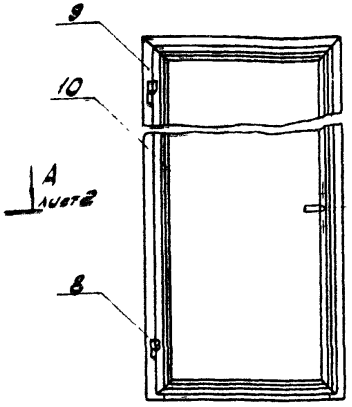

Обозначение	Марка	Рис.	H, мм	h, мм	Масса, кг
1.436.3-19.1-12.11.00.00.00	ДНС 9-21Г	1	2070	1990	57,56
-01	ДНС 9-24Г	1	2370	2290	64,32
-02	ДНС 9-21ГЛ	2	2070	1990	57,56
-03	ДНС 9-24ГЛ	2	2370	2290	64,32

1.* Размеры для справок.

2. Зазор между створкой и коробкой по уплотнению не допускается.

3. Усилие открывания и закрывания должно быть не более 50 Н.

Взам. инв.№

Подп. и дата

Инв.№ подл.

Зав.отд	Исаков		04.10.92
Н.контр	Орлова		07.10.92
Зам.зав.отд	Кочергин		05.10.92
Инж.	Мустаева		28.09.92

1.436.3-19.1 12.11.00.00.00 СБ

Дверь ДНС

Сборочный чертеж

Стадия	Масса	Масштаб
Р	см табл.	1:25
Лист 1	Листов 2	

ЭКБ ВПО Союзстройконструкция

А — А
М 1:2
лист1

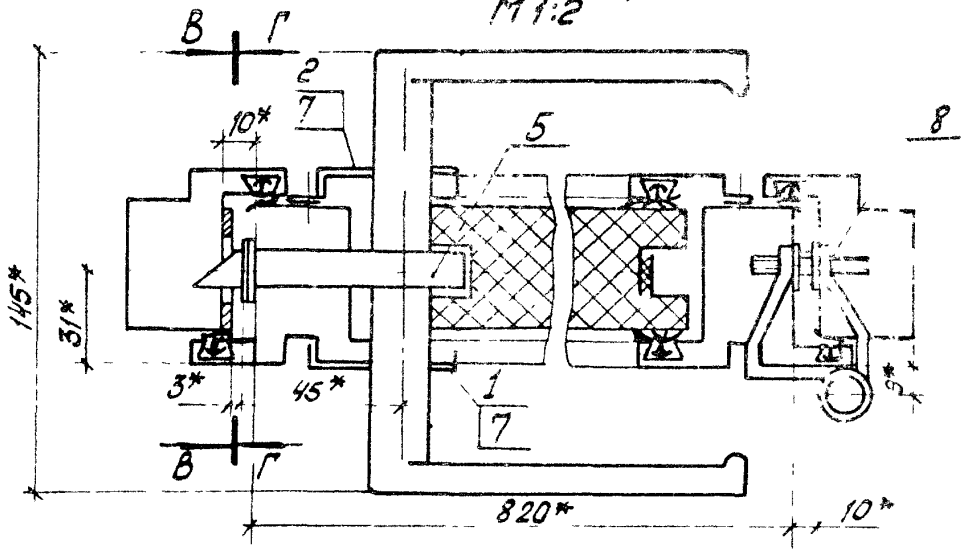

Б — Б
М 1:2
лист1

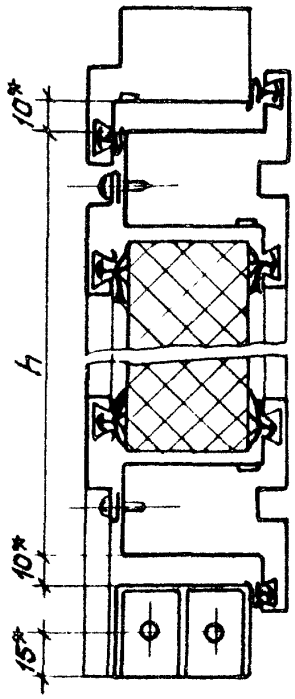

В — В
М 1:4

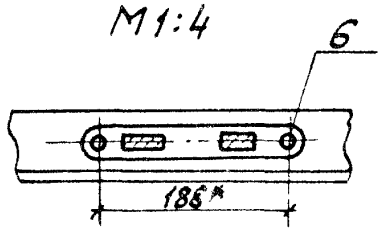

Г — Г
М 1:4

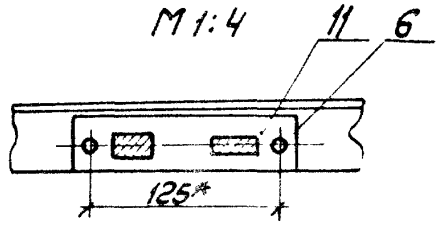

Формат	Зона	Поз.	Обозначение	Наименование	Кол.	Примечание
				Документация		
А4			1.436.3-19.1 12.11.00.00.0070	Техническое описание		
А4			1.436.3-19.1 12.11.01.00.00СБ	Сборочный чертеж		
				Детали		
А4		1	1.436.3-19.1 12.11.00.00.03	Уголок	2	
А4		2	1.436.3-19.1 12.11.00.00.07	Вкладыш	2	
А4		3	1.436.3-19.1 12.11.01.00.01	Импост	1	
А4		4	1.436.3-19.1 12.11.01.00.02	Импост	1	
				Прочие изделия		
		5		Винт 1В 3,5×9,5	8	См. п. 2, 3, 2 Технического описания
		6		Винт 3В 4,2×13	4	

Взам. инв. №

Подп. и дата

Инв. № подл.

1.436.3-19.1 12.11.01.00.00

Зав. отд.	Исаков		11.02
Н. контр.	Орлова		01.02
Зав. зам. отд.	Конергин		13.02
Инж.	Мустаева		12.02

Коробка

Стадия	Лист	Листов
Р	1	3

ЭКБ ВПО Союзстроиконструкция

Форма	Зона	Поз.	Обозначение	Наименование	Кол.	Примечание
			Переменные данные для исполнений:			
				1.436.3-19.1 12.11.01.00.00		
				Детали		
АЧ		10	1.436.3-19.1 12.11.01.00.03	Стойка	1	
АЧ		11	1.436.3-19.1 12.11.01.00.04	Стойка	1	
				Материалы		
		12		Профиль резиновый 2.901	5,1	м. См. п. 2.3.2 технического описания
				1.436.3-19.1 12.11.01.00.00-01		
				Детали		
АЧ		10	1.436.3-19.1 12.11.01.00.03-01	Стойка	1	
АЧ		11	1.436.3-19.1 12.11.01.00.04-01	Стойка	1	
				Материалы		
		12		Профиль резиновый 2.901	5,7	м См. п. 2.3.2 технического описания

Формат	Зона	Поз.	Обозначение	Наименование	Кол.	Примечание
				1.436.3-19.1 12.11.01.0000-02		
				Детали		
А4		10	1.436.3-19.1 12.11.01.00.03-02	Стойка	1	
А4		11	1.436.3-19.1 12.11.01.00.04-02	Стойка	1	
				Материалы		
		12		Профиль резиновый 2.901	5,1	м См. п. 2.3.2 Технического описания
				1.436.3-19.1 12.11.01.0000-03		
				Детали		
А4		10	1.436.3-19.1 12.11.01.00.03-03	Стойка	1	
А4		11	1.436.3-19.1 12.11.01.00.04-03	Стойка	1	
				Материалы		
		12		Профиль резиновый 2.901	5,7	м См. п. 2.3.2 Технического описания

Инв. № подл. | Подп. и дата | Взам. инв. №

Б / Лист 3 — В / Лист 3

Рис. 1

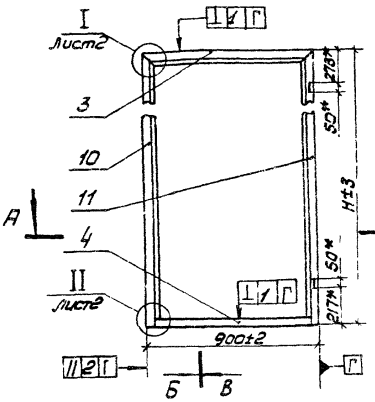

Рис. 2

Остальное - см. рис. 1

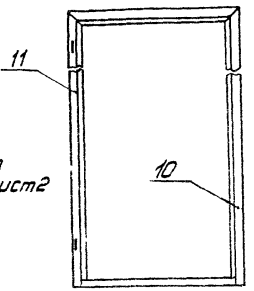

Обозначение	Рис.	H, мм.	Масса, кг
1.4363-19.1 12.11.01.00.00	1	2070	10,69
-01	1	2370	11,93
-02	2	2070	10,69
-03	2	2370	11,93

1.* Размеры для справок.

2. Неплоскостность стыков стоек поз. 10 и 11 с имплостами поз. 3 и 4 не более 0,5 мм.

Зав. отд.	Усяков		04.10.82
Н. контр.	Орлова		01.10.82
Зам. зав. отд.	Кучергин		05.10.82
Инж.	Мустаева		22.10.82

1.4363-19.1 12.11.01.00.00 СБ

Коробка

Сборочный чертеж

Стадия	Масса	Масштаб
Р	см. табл.	1:25
Лист 1	Листов 3	

ЭКБ ВПО Союзстройконструкция

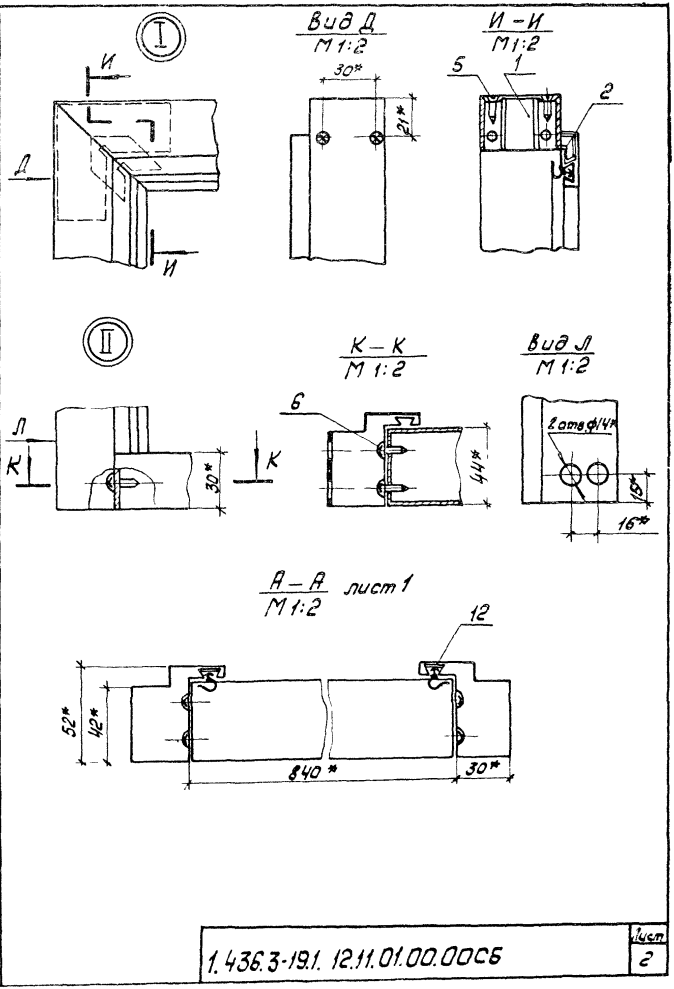

Инв. № подл. | Подп. и дата | Взам. инв. №

1.436.3-19.1. 12.11.01.00.ООСБ

Лист 2

Б-Б
М 1:2
Лист 1

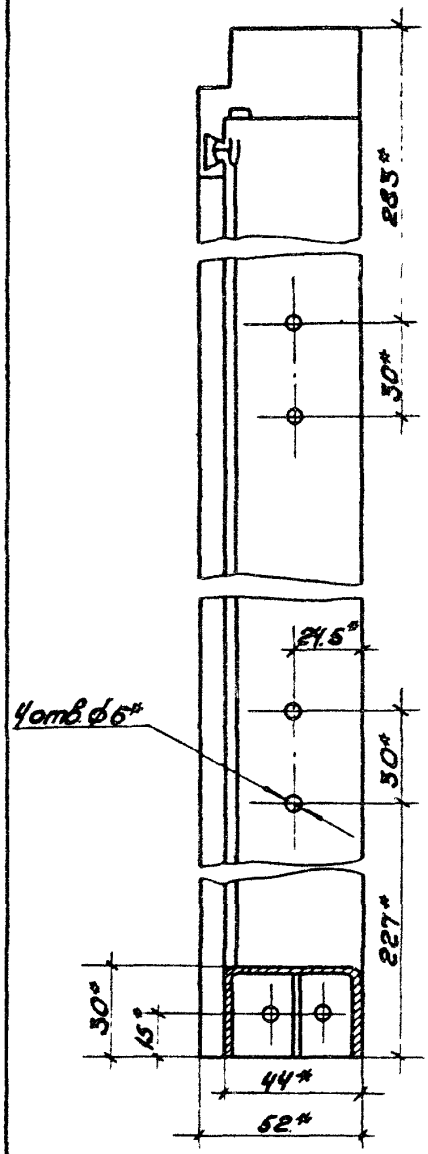

В-В
М 1:2
Лист 1

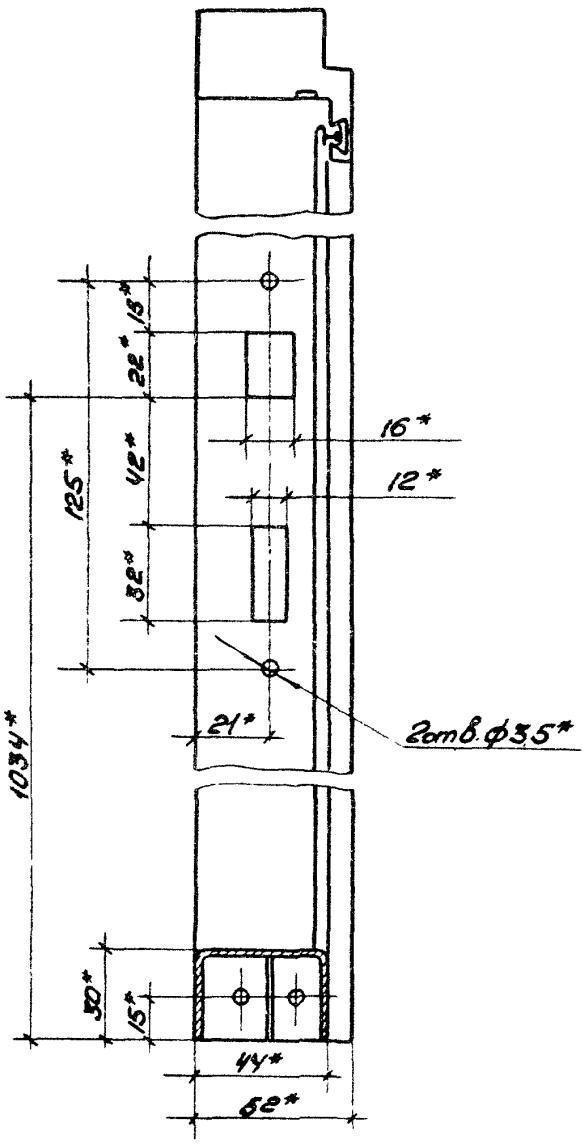

1.436.3-19.1 12.11.01.00.00СБ

Лист 3

Инв.N подл.	Подп. и дата	Взам.инв.N

Формат	Зона	Поз.	Обозначение	Наименование	Кол. на испол. 1.4363-19.1 12.11.02.00.00- –	01	02	03	04	05	06	07			Примечание
				Документация											
А4			1.4363-19.1 12.11.00.00.00 ТО	Техническое описание	X	X	X	X	X	X	X	X			
А4			1.4363-19.1 12.11.02.00.00 СБ	Сборочный чертеж	X	X	X	X	X	X	X	X			
				Сборочные единицы											
А4		1	1.4363-19.1 12.11.02.01.00	Панель	1		1								
			-01	Панель		1		1							
			-02	Панель					1		1				
			-03	Панель						1		1			
				Детали											
А4		2	1.4363-19.1 12.11.00.00.03	Уголок 3.201	4	4	4	4	4	4	4	4			

Зав.отд.	Чеглов		04.10.82
Н.контр.	Орлова		07.10.82
Гл.инж.пр.	Кочергин		07.10.82
Гл.инж.	Мустафаев		01.10.82

1.4363-19.1 12.11.02.00.00

Полотно

Стадия	Лист	Листов
Р	1	3

ЭКБ ВПО Союзстроиконструкция

Формат	Зона	Поз.	Обозначение	Наименование	-	01	02	03	04	05	06	07			Примечание
А4		3	1.436.3-19.1 12.11.00.00.04	Вкладыш 3.202	4	4	4	4	4	4	4	4			
А4		4	1.436.3-19.1 12.11.00.00.05	Вкладыш 3.203	4	4	4	4	4	4	4	4			
А4		5	1.436.3-19.1 12.11.00.00.07	Прокладка 3.250	8	8	8	8	8	8	8	8			
		6	-01	Прокладка 3.251	8	8	8	8	8	8	8	8			
А4		7	1.436.3-19.1 12.11.02.00.01	Импост	2	2	2	2							
			-01	Импост					2	2	2	2			
А4		8	1.436.3-19.1 12.11.02.00.02	Стойка	1				1						
			-01	Стойка			1				1				
			-02	Стойка		1				1					
			-03	Стойка				1				1			
А4		9	1.436.3-19.1 12.11.02.00.03	Стойка	1				1						
			-01	Стойка			1				1				
			-02	Стойка		1				1					
			-03	Стойка				1				1			
А4		10	1.436.3-19.1 12.11.02.00.04	Панель держатель	2	2	2	2							
			-01	Панель держатель					2	2	2	2			
А4		11	1.436.3-19.1 12.11.02.00.05	Панель держатель	1		1		1		1				
			-01	Панель держатель		1		1		1		1			

Инв. № подл.	Подп. и дата	Взам. инв. №

Формат	Зона	Поз	Обозначение	Наименование	Кол на исполн. 1.436.3-19.1 12.11.02.00.00- –	01	02	03	04	05	06	07			Примечание
А4		12	1436.3-19.1 12 11.02 00.06	Панель держатель	1				1						
			-01	Панель держатель			1				1				
			-02	Панель держатель		1				1					
			-03	Панель держатель				1				1			
				Прочие изделия											
		13		Винт 1В 3,5×9,5	16	16	16	16	16	16	16	16			См. п. 2.32 Технического описания
		14		Винт 3В 4,2×9,5	18	18	18	18	18	18	18	18			
				Материалы											
		5		Профиль резиновый	5,8	6,4	5,8	6,4	5,9	6,5	5,9	6,5		м	См. п. 2.3.2 технического описания
				2.901	10,7	11,9	10,7	11,9	10,8	12,1	10,8	12,1			
		5		Профиль резиновый										м	
				2.902											

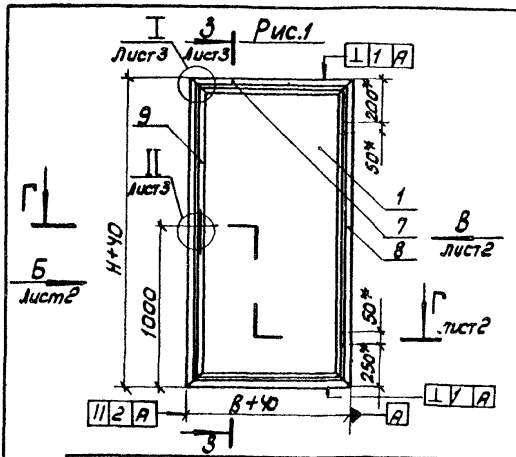

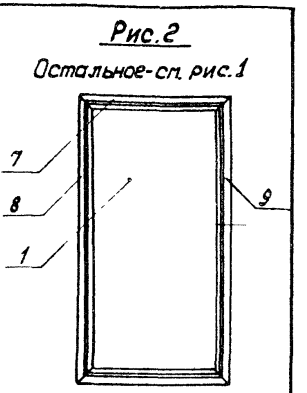

Обозначение	Рис.	Размеры, мм				Масса, кг
		Н±3	В±2	h	в	
1.436.3-19.1 12.11.02.00.00	1	1990	820	366	330	45,16
-01	1	2290	820	426	330	50,68
-02	2	1990	820	366	330	45,16
-03	2	2290	820	426	330	50,68
-04	1	1990	905	366	372,5	49,30
-05	1	2290	905	426	372,5	56,08
-06	2	1990	905	366	372,5	49,30
-07	2	2290	905	426	372,5	56,08

1. * Размеры для справок.
2. Неплоскостность стыков стоек поз. 8 и 9 с импостами поз. 7 не более 0,5 мм
3. Плотное прилегание панели поз. 1 обеспечить дет. поз 10, 11 и 12
4. Клей 88-НП ТУ 38-105540-73

				1.436.3-19.1. 12.11.02.00.00СБ			
				Полотно	Стадия	Масса	Масштаб
					Р	см. табл.	—
Зав. отд.	Исаков	[signature]	04.10.82	Оборочный чертеж	Лист 1	Листов 3	
Н. контр.	Килина	[signature]	04.10.82				
Зам. зав. отд.	Кочергин	[signature]	05.10.82		ЭКБ 8.70		
Инж.	Мустаева	[signature]	14.09.82		Союзстройконструкция		

Вид Б
М 1:2 Лист 1

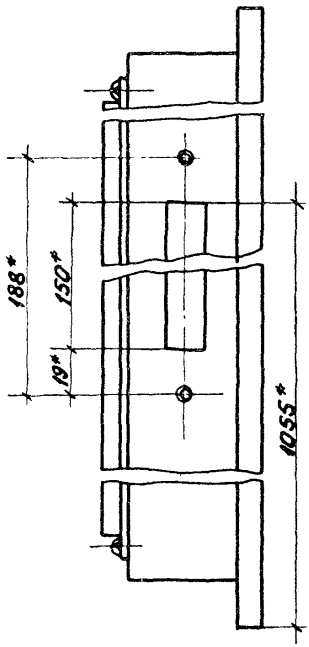

Вид В
М 1:2 Лист 1

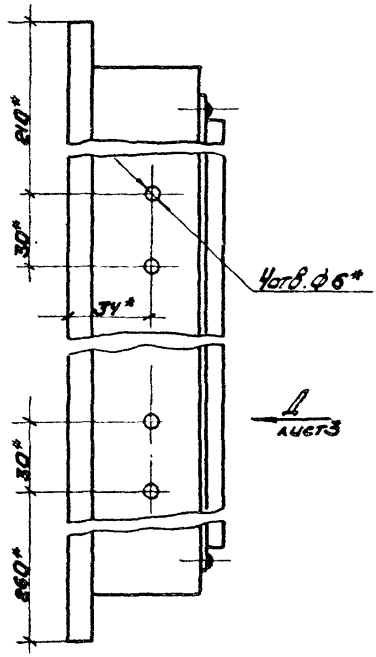

Г-Г
М 1:2 Лист 1

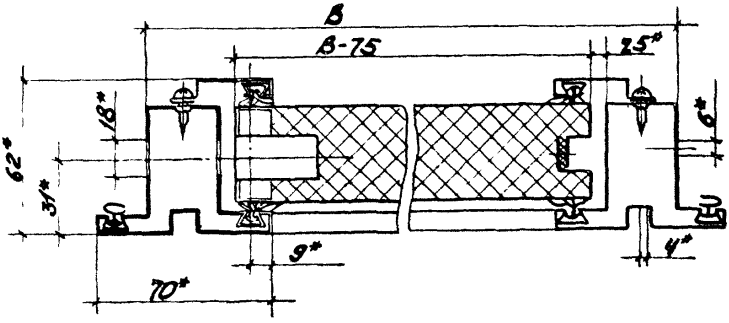

Инв. N подл.	Подп. и дата	Взам. инв. N

1.436-19.1 12.11.02.00.00 СБ

Лист 2

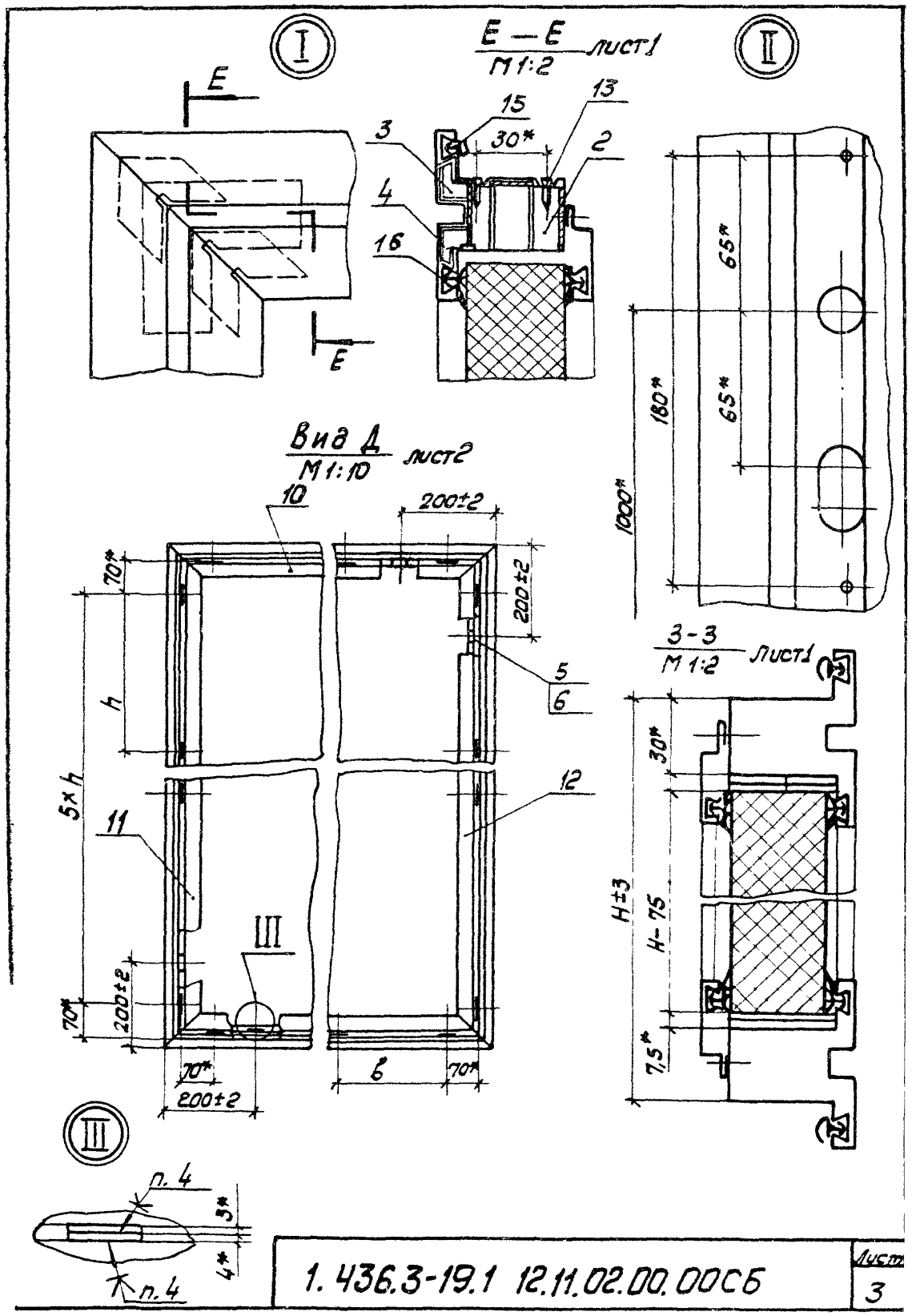

1. 436.3-19.1 12.11.02.00.00СБ

Лист 3

Инв.№ подл.	Подп. и дата	Взам. инв.№

Формат	Зона	Поз	Обозначение	Наименование	Кол. на исполн. 1.436.3-19.1 12.11.02.01.00 —	01	02	03	Примечание
				Документация					
А4			1.436.3-19.1 12.11.00.00.00 ТО	Техническое описание	X	X	X	X	
А4			1.436.3-19.1 12.11.02.01.00 СБ	Сборочный чертеж	X	X	X	X	
				Детали					
А4		1	1.436.3-19.1 12.11.02.01.00	Обшивка	1				
			-01	Обшивка		1			
			-02	Обшивка			1		
			-03	Обшивка				1	
А4		2	1.436.3-19.1 12.11.02.01.00	Обшивка	1				
			-01	Обшивка		1			
			-02	Обшивка			1		
			-03	Обшивка				1	

Зав. отд.	Исаков		04.10.82
Н. контр.	Кулина		07.10.82
Зам. зав. отд.	Кочергин		05.10.82
Инж.	Мустаева		04.10.82

1.436.3-19.1 12.11.02.01.00

Панель

Стадия	Лист	Листов
Р	1	2

ЭКБ ВПО Союзстройконструкция

Формат	Зона	Поз.	Обозначение	Наименование	Кол. на исполн. 1.436.3-19-1 12.11.02.01.00 – —	01	02	03	Примечание
				Прочие изделия					
		3		Винт 3В 4,2х13	14	14	14	14	См. л. 2,3,2 Технического описания
				Материалы					
		4		Плиты теплоизоляционные из минеральной ваты ПЛ75-40, ГОСТ 9573-82	1,42	1,65	1,49	1,72	м²
		5		Профиль резиновый 2,907	3,86	4,46	3,86	4,46	м См. л. 2,3,2 Технического описания

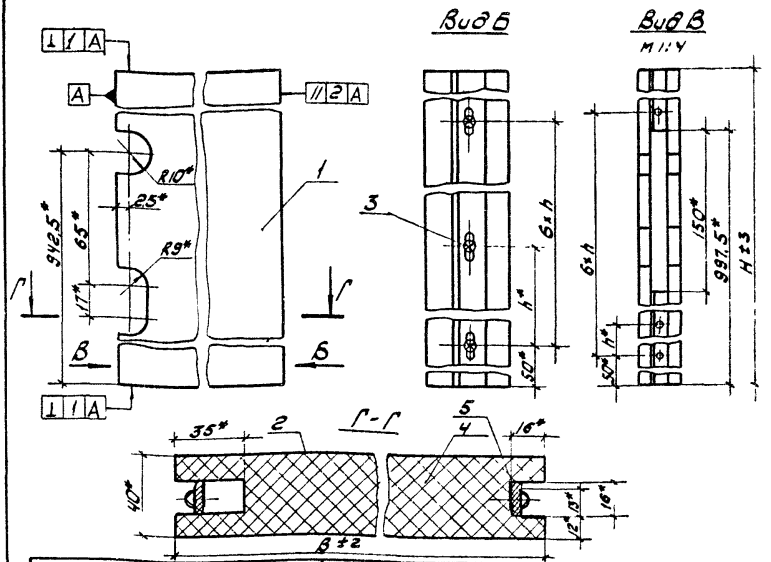

Обозначение	H, мм	B, мм	h, мм	Масса, кг
1.436.3-19.1 12.11.02.01.00	1915	745	302,5	28,11
-01	2215	745	352,5	31,8
-02	1915	830	302,5	31,1
-03	2215	830	352,5	35,7

* Размеры для справок

Инв.№ подл. | Подп. и дата | Взам. инв.№

Зав.отд	Исаков		04.10.82
Н.контр	Кулина		07.10.82
Гл.специал.	Кочергин		03.10.82
Инж.	Мустоева		01.10.82

1.436.3-19.1 12.11.02.01.00 СБ

Панель

Сборочный чертеж

Стадия	Масса	Масштаб
Р	См. табл.	1:2
Лист	Листов 1	

ЭКБ ВПО «Союзстройконструкция»

Формат	Зона	Поз.	Обозначение	Наименование	Кол.	Примечание
				Документация		
А4			1.436.3-19.1 12.11.03.00.00 СБ	Сборочный чертеж		
				Детали		
А4		1	1.436.3-19.1 12.11.03.00.01	Ось 3.433	1	
А4		2	1.436.3-19.1 12.11.03.00.02	Пробка 3.434	2	
А4		3	1.436.3-19.1 12.11.03.00.03	Петля 3.440	1	
А4		4	1.436.3-19.1 12.11.03.00.04	Петля 3.441	1	
				Комплекты		
				Комплект монтажных частей		
		5		Болт М6х12.58 ГОСТ 7798-70	4	
		6		Шайба 6.01.05 ГОСТ 11371-78	4	
			Различия исполнений и 1.436.3-19.1 12.11.03.00.00-01 чертежу	1.436.3-19.1 12.11.03.00.00 по сборочному		

				1.436.3-19.1 12.11.03.00.00		
Зав. отд.	Исаков		04.10.82	Шарнир 3.110	Стадия	Лист	Листов
Н. контр.	Орлова		01.10.82		Р		1
Гл. констр.	Кочергин		03.10.82		ЭКБ ВПО Союзстройконструкция		
Гл. инж.	Мустафаев		04.10.82				

1.436.3-19.1 12.11.03.00.00 - изображено

1.436.3-19.1 12.11.03.00.00-01 - зеркальное отражение

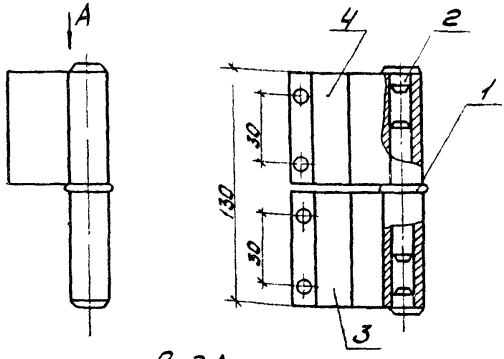

Вид А
м 1:1

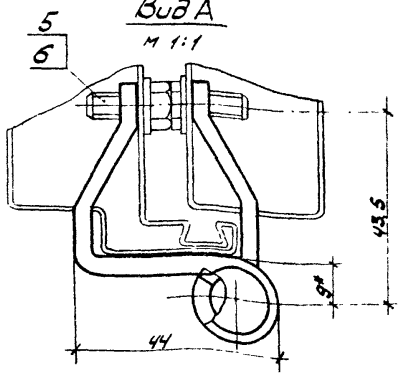

Инв.№ подл. | Подп. и дата | Взам.инв.№

Зав.отд	Исаков			04.10.82
Н.контр.	Орлова			02.10.82
Зав.лаб.	Кочергин			03.10.82
Инж.	Мустаева			03.10.82

1.436.3-19.1 12.11.03.00.00СБ

Шарнир 3.110

Сборочный чертеж

Стадия	Масса	Масштаб
Р	0,312	1:2
Лист	Листов 1	

ЭКБ ВПО Союзстроиконструкция

Формат	Зона	Поз.	Обозначение	Наименование	Кол.	Примечание
				Документация		
АУ			1.436.3-19.1 12.11.00.00.00ТО	Техническое описание		
АУ			1.436.3-19.1 12.12.00.00.00 СБ	Сборочный чертеж		
				Сборочные единицы		
АУ		1	1.436.3-19.1 12.11.03.00.00	Шарнир	2	
		2	-01	Шарнир	2	
				Детали		
АУ		4	1.436.3-19.1 12.11.00.00.01	Накладка	1	
		5	-01	Накладка	1	
				Стандартные изделия		
		7		Замок 387	1	
				ГОСТ 5089-80		г. Каунас
		8		Зодвижка наклад-	2	
				ная ЗТ(п) ГОСТ 5090-79		

Зав. отд.	Исаков	[signature]	04.10.82
Н. кон. пр.	Килина	[signature]	07.10.82
Зав. зав. отд.	Качергин	[signature]	03.10.82
Н. чж.	Асташова	[signature]	03.10.82

1.436.3-19.1 12.12.00.00.00

Дверь ДНС

Стадия	Лист	Листов
Р	1	3

ЭКБ ВПО
Союзстройконструкция

Копировал Аргат 18575-02 31 Формат А4

Формат	Зона	Поз.	Обозначение	Наименование	Кол.	Примечание
				Прочие изделия		
		10		Винт 1В 3,5×9,5	6	См. л. 23.2 типового дополнения
		11		Винт 1В 4,2×13	4	
		12		Винт 3В 4,2×9,5	4	
			Переменные данные	для исполнений:		
				1.436.3-19.1 12.12.00.00.00		
				Сборочные единицы		
А4		14	1.436.3-19.1 12.11.02.00.00-04	Полотно	1	
А4		15	1.436.3-19.1 12.12.01.00.00	Полотно	1	
А4		16	1.436.3-19.1 12.12.02.00.00	Коробка	1	
				Детали		
А4		17	1.436.3-19.1 12.11.00.00.02	Накладка	1	
				1.436.3-19.1 12.12.00.00.00-01		
				Сборочные единицы		
А4		14	1.436.3-19.1 12.11.02.00.00-06	Полотно	1	
А4		15	1.436.3-19.1 12.12.01.00.00-01	Полотно	1	
А4		16	1.436-19.1 12.12.02.00.00	Коробка	1	

Формат	Зона	Поз	Обозначение	Наименование	Кол.	Приме-чание
				Детали		
А4		17	1.436.3-19.1 12.11.00.00.02-01	Накладка	1	
				1.436.3-19.1 12.12.00.00.00-02		
				Сборочные единицы		
А4		14	1.436.3-19.1 12.11.02.00.00-05	Полотно	1	
А4		15	1.436.3-19.1 12.12.01.00.00-02	Полотно	1	
А4		16	1.436.3-19.1 12.12.02.00.00-01	Коробка	1	
				Детали		
А4		17	1.436.3-19.1 12.11.00.00.02	Накладка	1	
				1.436.3-19.1 12.12.00.00.00-03		
				Сборочные единицы		
А4		14	1.436.3-19.1 12.11.02.00.00-07	Полотно	1	
А4		15	1.436.3-19.1 12.12.01.00.00-03	Полотно	1	
А4		16	1.436.3-19.1 12.12.02.00.00-01	Коробка	1	
				Детали		
А4		17	1.436.3-19.1 12.11.00.00.02-01	Накладка	1	

Рис.1

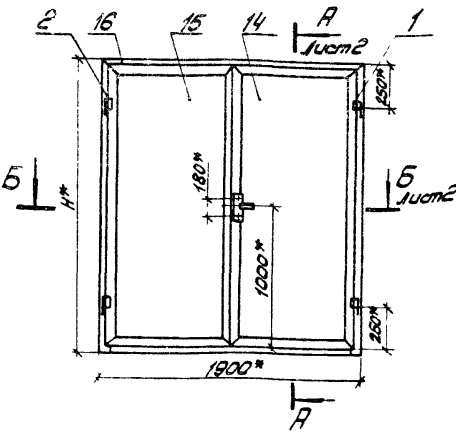

Рис.2
Остальное-сп. рис.1

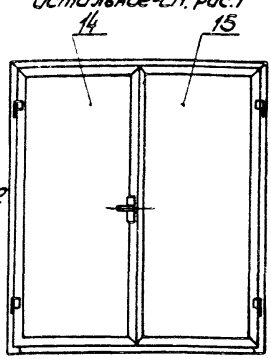

Обозначение	Марка	Рис.	H, мм	h, мм	Масса, кг
1.436.3-19.1 12.12.00.00.00	ДНС19-21 2Г	1	2070	1990	114
-01	ДНС19-21 2ГЛ	2	2070	1990	114
-02	ДНС19-24 2Г	1	2370	2290	128
-03	ДНС 19-27 2ГЛ	2	2370	2290	128

1. * Размеры для справок.
2. Усилие открывания и закрывания должно быть не более 50Н
3. Зазоры между створками и коробкой по уплотнению не допускаются.

Зав. отд.	Исаков	[signature]	04.10.82
Н. контр.	Килина	[signature]	01.10.82
Зам. зав. отд.	Качергин	[signature]	05.10.82
Инж.	Асташова	[signature]	01.10.82

1.436.3-19.1 12.12.00.00.00СБ

Дверь ДНС
Сборочный чертеж

Стадия	Масса	Масштаб
Р	См. табл.	—

Лист 1 | Листов 2

ЭКБ ВПО Союзстройконструкция

Копировал [signature] 18575-82 34 формат А4

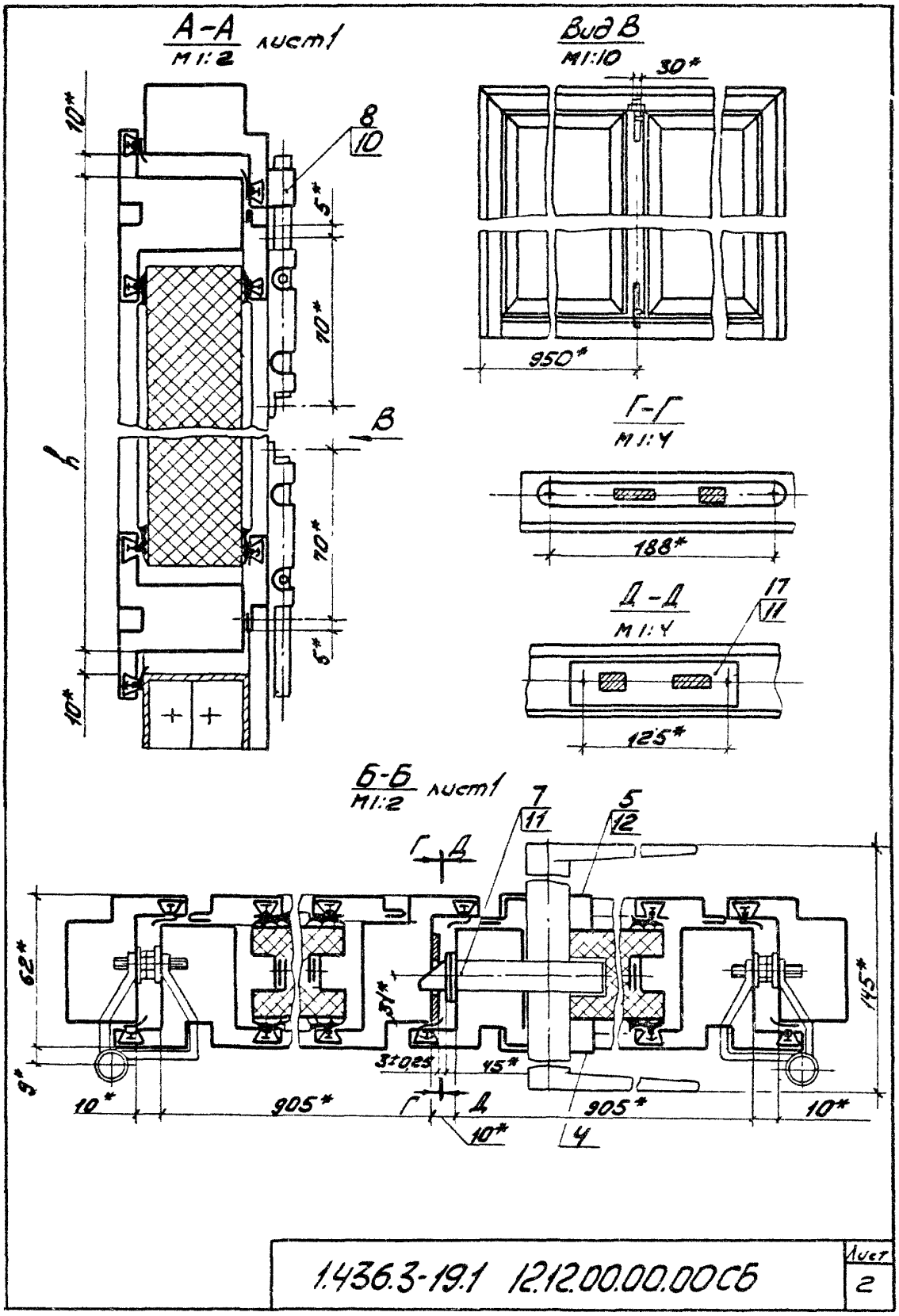

1.436.3-19.1 12.12.00.00.00СБ

Лист 2

Инв. № подл.	Подп. и дата	Взам. инв. №

Формат	Зона	Поз.	Обозначение	Наименование	Кол. на испол. 1.436.3-19.1 12.12.01.00.00-										Примечание
					–	01	02	03							
				Документация											
А4			1.436.3-19.1 12.11.00.00.00ТО	Техническое описание											
А4			1.436.3-19.1 12.12.01.00.00СБ	Сборочный чертеж											
				Сборочные единицы											
А4		1	1.436.3-19.1 12.12.01.01.00	Панель	1	1									
			-01	Панель			1	1							
				Детали											
А4		3	1.436.3-19.1 12.11.00.00.03	Уголок 3.201	4	4	4	4							
А4		4	1.436.3-19.1 12.11.00.00.04	Вкладыш 3.202	4	4	4	4							
А4		5	1.436.3-19.1 12.11.00.00.05	Вкладыш 3.203	2	2	2	2							
А4		6	1.436.3-19.1 12.11.00.00.06	Пробка 3.231	4	4	4	4							

Зав. отд.	Исаков		01.10.82
Н. контр.	Калина		07.10.82
Зам. зав. отд.	Кучергин		05.10.82

1.436.3-19.1 12.12.01.00.00

Полотно

Стадия	Лист	Листов
Р	1	3

ЭКБ ВПО «Союзстройконструкция»

Формат	Дата	Поз.	Обозначение	Наименование	Кол. на исполн. 1.436.3-19.1 12.12.01.00.00-										Примечание
					-	01	02	03							
АУ		7	1.436.3-19.1 12.11.00.00.07	Прокладка 3.250	8	8	8	8							
АУ		8	-01	Прокладка 3.251	8	8	8	8							
АУ		9	1.436.3-19.1 12.11.02.00.02	Стойка		1									
			-01	Стойка	1										
			-02	Стойка				1							
			-03	Стойка			1								
АУ		10	1.436.3-19.1 12.11.02.00.04-01	Панеледержатель	2	2	2	2							
АУ		11	1.436.3-19.1 12.11.02.00.05	Панеледержатель	2	2									
			-01	Панеледержатель			2	2							
АУ		12	1.436.3-19.1 12.12.01.00.01	Стойка	1										
			-01	Стойка		1									
			-02	Стойка			1								
			-03	Стойка				1							
АУ		13	1.436.3-19.1 12.12.01.00.02	Импост	1	1	1	1							
		14	-01	Импост	1	1	1	1							

Инв.№ подл.	Подп. и дата	Взам. инв.№

Формат	Зона	Поз.	Обозначение	Наименование	Кол. на исполн 1436.3-19.1 12.12.01.00.00- –	01	02	03							Примечание
				Прочие изделия											
		15		Винт 1В3,5×9,5	16	16	16	16							см. п. 2.3.2 технического описания
		16		Винт 3В4,2×9,5	18	18	18	18							см. п. 2.3.2 технического описания
				Материалы											
		18		Профиль резиновый 2.901	5,83	5,83	6,43	6,43							м см. п. 2.3.2 технического описания
		19		Профиль резиновый 2.902	10,9	10,9	12,1	12,1							м см. п. 2.3.2 технического описания

Рис.1

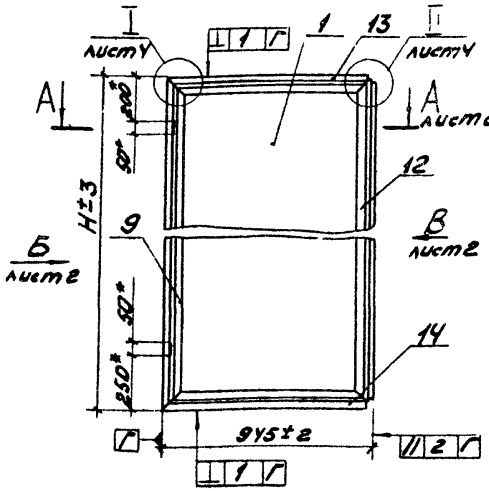

Рис.2

Остальное см рис.1

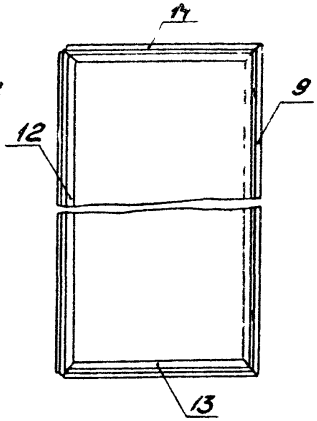

Обозначение	Рис.	H, мм	H1, мм	H2, мм	h, мм	h1, мм	Масса, кг
1.436.3-19.1 12.12.01.00.00	1	2030	1990	1915	366	1830	48,7
-01	2	2030	1990	1915	366	1830	48,7
-02	1	2330	2290	2215	426	2130	55,15
-03	2	2330	2290	2215	426	2130	55,15

1.* Размеры для справок.
2. Неплоскостность стыков стоек поз. 9 и 12 с импостами поз. 13 и 14 не более 0,5 мм
3. Плотное прилегание панели поз. 1 обеспечить дет. поз. 10, 11 и 19.
4. Клей 88-НП ТУ 38-105540-73

				1.436.3-19.1 12.12.01.00.00 СБ
				Полотно. Сборочный чертеж
				Стадия: Р; Масса: См табл.; Масштаб: 1:20
				Лист 1; Листов 4
Гл. спец.	Исаков		04.10.82	ЭКБ ВПО Союзстройконструкция
Конструктор	Кулина		07.10.82	
Нач. лаборатории	Кочергин		05.10.82	
Н. контр.	Астанова		29.09.82	

Вид Б
М1:2 лист 1

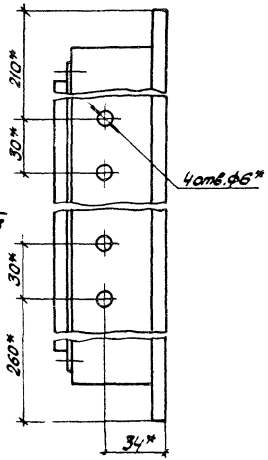

Д
лист 3

Вид В
М1:2 лист 1

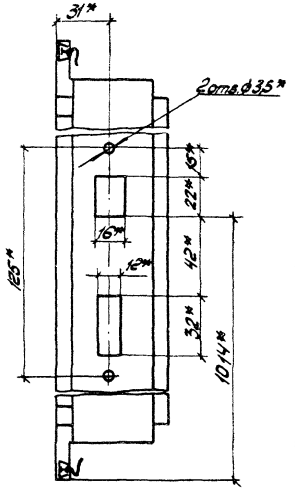

А – А
М1:2 лист 1

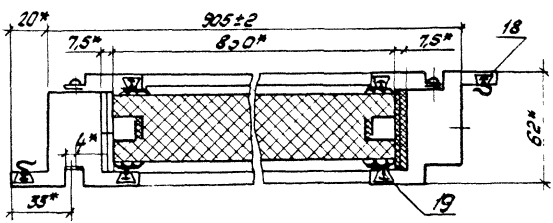

Инв. № подл.	Подп. и дата	Взам. инв. №

1.436.3-19.1 12.12.01.00.00СБ

Лист 2

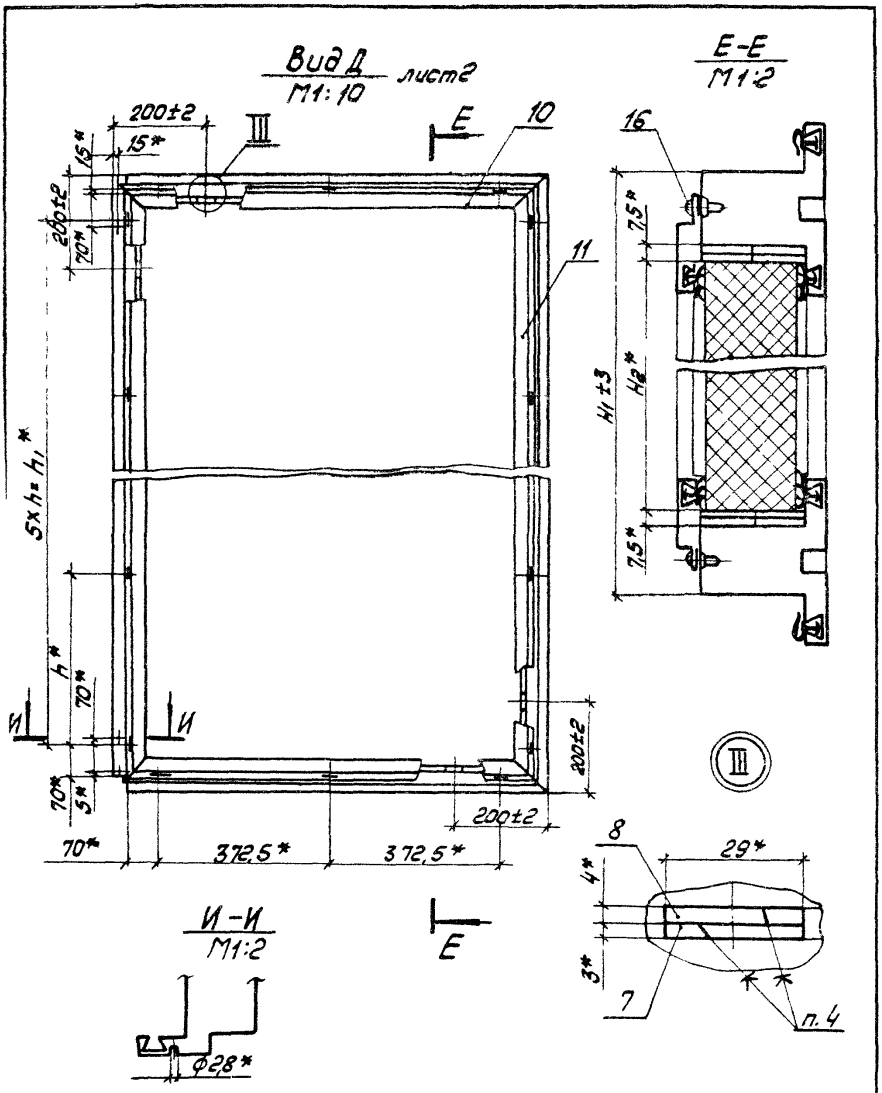

1.436.3-19.1 12.12.01.00.00 СБ	Лист 3

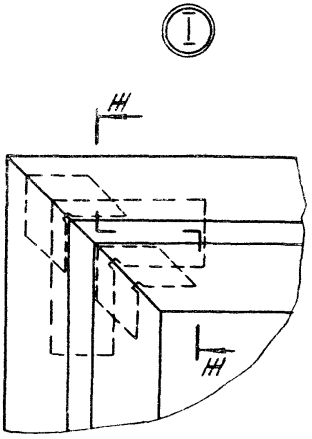

III – III
М 1:2

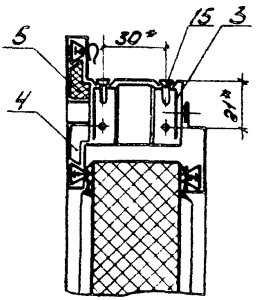

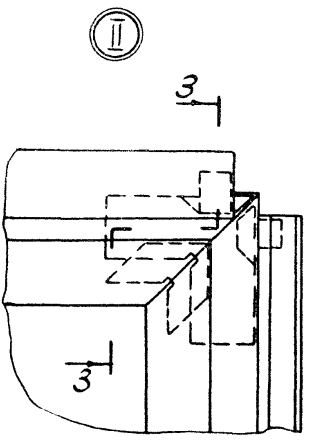

3 – 3
М 1:2

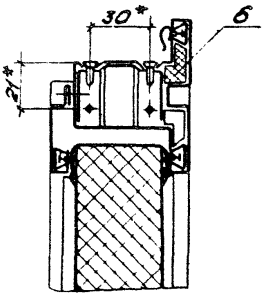

Инв.№ подл. | Подп. и дата | Взам. инв.№

Формат	Зона	Поз.	Обозначение	Наименование	Кол	Примечание
				Документация		
А4			1.436.3-19.1 12.11.00.00.00ТО	Техническое описание		
А4			1.436.3-19.1 12.12.01.01.00СБ	Сборочный чертеж		
				Прочие изделия		
		1		Винт 3В 4,2×13	14	см.л.2.3.2 техни-ческого описания
				Переменные данные для исполнений		
				1.436.3-19.1 12.12.01.01.00		
				Детали		
А4		3	1.436.3-19.1 12.12.01.01.01	Обшивка	2	
				Материалы		
		4		Плиты теплоизоля-ционные из мине-ральной ваты П175-40 ГОСТ9573-82	1,59	м²

Зав.отд.	Исаков		04.10.82
Н. контр.	Килино		07.10.82
Зам.зав.отд.	Кочергин		05.10.82
Инж.	Асташова		18.09.82

1.436.3-19.1 12.12.01.01.00

Панель

Стадия	Лист	Листов
Р	1	2

ЭКБ ВПО Союзстройконструкция

Формат	Зона	Поз.	Обозначение	Наименование	Кол.	Примечание
		5		Профиль резиновый 2.907	3,83	м см п. 2.3.2 технического описания
				1.436.3-19.1 12.12.01.01.00-01		
				Детали		
АУ		3	1.436.3-19.1 12.12.01.01.01-01	Обшивка	2	
				Материалы		
		4		Плиты теплоизоляционные из минеральной ваты П 175-40 ГОСТ 9573-82	1,84	м²
		5		Профиль резиновый 2.907	4,43	м см п. 2.5.2 технического описания

Инв. № подл. | Подп. и дата | Взам. инв. №

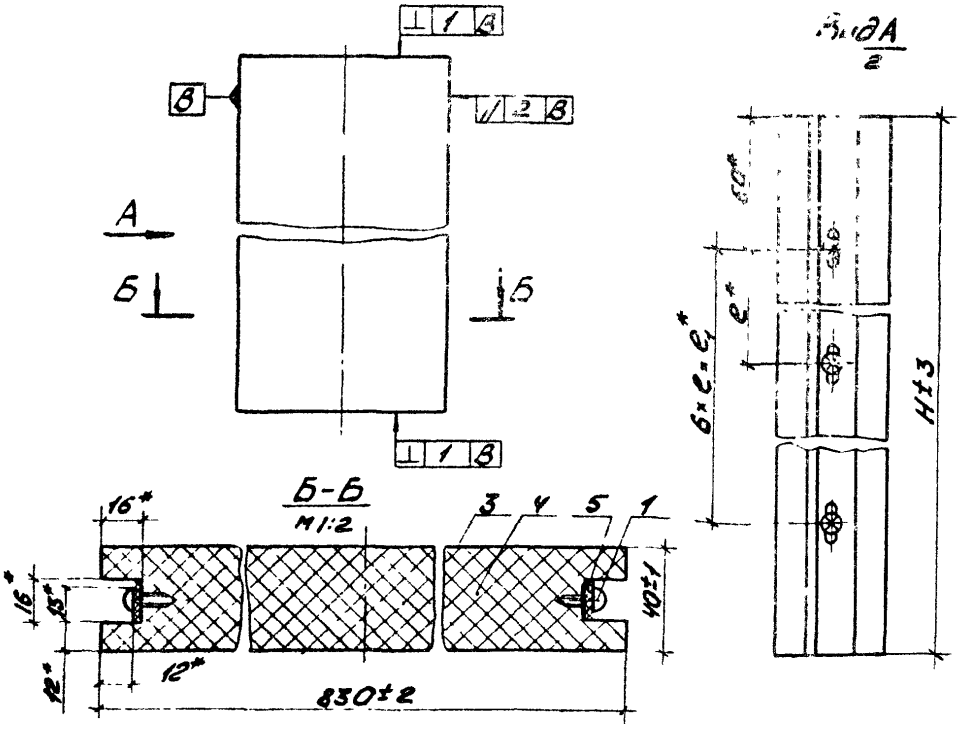

Обозначение	H, мм	e, мм	e_1, мм	Масса, кг
1.436.3-19.1 12.12.01.01.00	1915	302,5	1815	31,2
-01	2215	352,5	2115	35,8

1.* Размеры для справок

				1.436.3-19.1 12.12.01.01.00 СБ			
				Панель Сборочный чертеж	Стадия	Масса	Масштаб
					Р	См. табл.	1 20
Зав. отд.	Исаков		04.10.82		Лист	Листов 1	
Зав. лаб.	Кулина		07.10.82		ЭКБ ЗПО Союзстройконструкция		
Зав. сект.	Хачерян		03.10.82				
Инж.	Астрашова		01.10.82				

Формат	Зона	Поз.	Обозначение	Наименование	Кол	Примечание
				Документация		
А4			1.436.3-19.1 12.11.00.00.0010	Техническое описание		
А4			1.436.3-19.1 12.12.02.00.00СБ	Сборочный чертеж		
				Детали		
А4		1	1.436.3-19.1 12.11.00.00.03	Уголок 3.201	2	
А4		2	1.436.3-19.1 12.11.00.00.04	Вкладыш 3.202	2	
А4		3	1.436.3-19.1 12.12.02.00.01	Импост	1	
А4		4	1.436.3-19.1 12.12.02.00.02	Импост	1	
				Прочие изделия		
		6		Винт 1В 3,5×9,5	8	См. п. 2.3.2 технического описания
		7		Винт 3В 4,2×13	4	См. п. 2.3.2 технического описания

Инв. № подл. | Подп. и дата | Взам. инв. №

Зав. отд.	Исаков		04.10.92
Н. контр.	Кулина		07.10.92
Зам. зав. отд.	Ковергин		05.10.92
Инж.	Астошова		18.10.92

1.436.3-19.1 12.12.02.00.00

Коробка

Стадия	Лист	Листов
Р	1	2

ЭКБ ВПО «Союзстроиконструкция»

Формат	Зона	Поз.	Обозначение	Наименование	Кол.	Примечание
			Переменные данные	Для исполнений:		
				1.436.3-19.1 12.12.02.00.00		
				Детали		
АУ		9	1.436.3-19.1 12.11.01.00.04	Стойка	1	
		10	-02	Стойка	1	
				Материалы		
		11		Профиль резиновый 2.901	5,8	м См. п. 2.3.2. технического описания
				1.436.3-19.1 12.12.02.00.00-01		
				Детали		
АУ		9	1.436.3-19.1 12.11.01.00.04-01	Стойка	1	
		10	-03	Стойка	1	
				Материалы		
		11		Профиль резиновый 2.901	6,4	м См. п. 2.3.2. технического описания

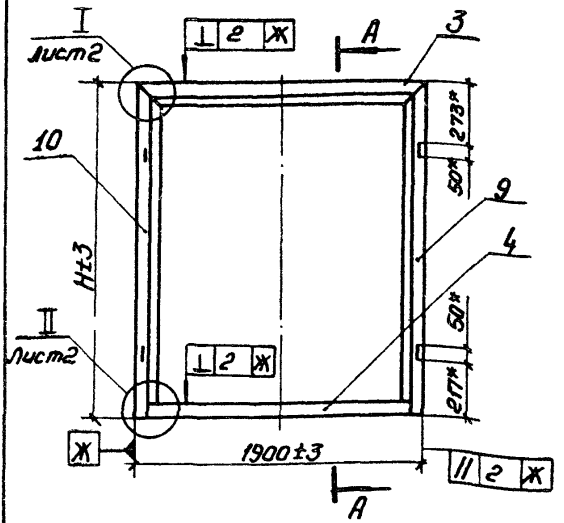

А – А
М1:2

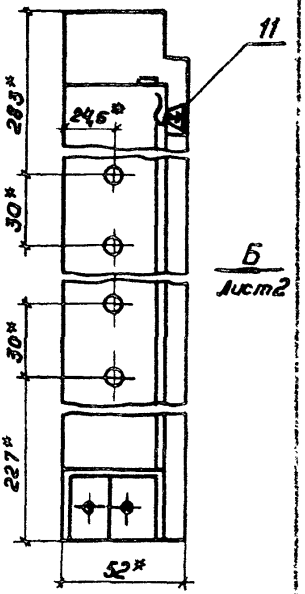

Обозначение	H, мм	Масса, кг
1.436З-19.1 12.12.02.00.00	2070	14,25
-01	2370	15,3

1.* Размеры для справок.
2. Неплоскостность стыков стоек поз. 9 и 10 с импостами поз. 3 и 4 не более 0,5 мм.

Инв. № подл.	Подп. и дата	Взам. инв. №				

Вид Б лист 1

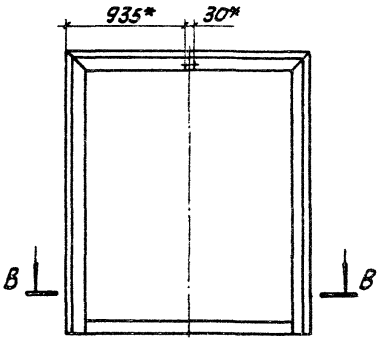

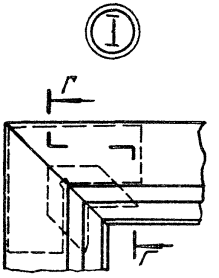

Г–Г
М1:2

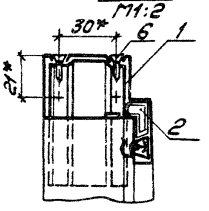

В–В
М1:2

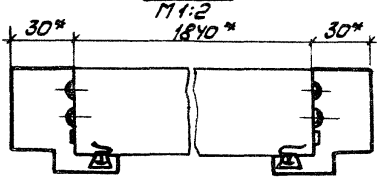

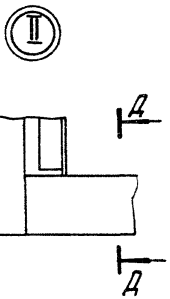

Д – Д
М1:2

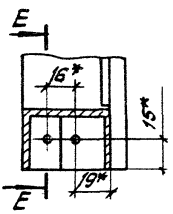

Е – Е
М1:2

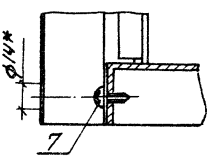

1436.3-19.1 12.11.00.00.01 - изображено

1.436 3-19.1 12 11.00.00 01-01- зеркальное отражение

12,5 √ (√)

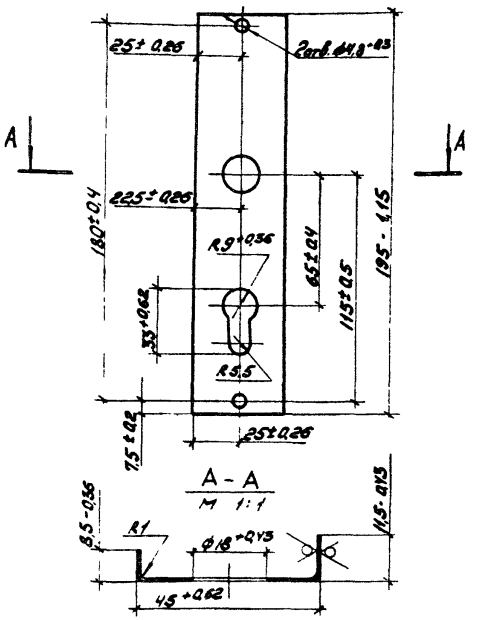

Покрытие наружной поверхности: эмаль МА-12, цвет по эталону ГОСТ 9754-76, IV-XA1

Зав. отд.	Исаков		04.10.82	1.436.3-19.1 12.11.00.00.01			
Н. контр.	Орлова		06.10.82	Накладка	Стадия	Масса	Масштаб
Зам. зав. отд.	Кочергин		03.10.82		Р	0,08	1:2
Инж.	Мустаева		03.10.82		Лист	Листов 1	
				ОЦ А-ПВ-0-0,8 ГОСТ 19904-74 / Ст3кп-ПК-НР-КР-1 ГОСТ 14918-80	ЭКБ ВПО Союзстройконструкция		

Инв. № подл. | Подп. и дата | Взам. инв. №

1.436.3-19.1 12.11.00.00.02 – изображено

1.436.3-19.1 12.11.00.00.02 -01 -зеркальное отражение

125 √ (√)

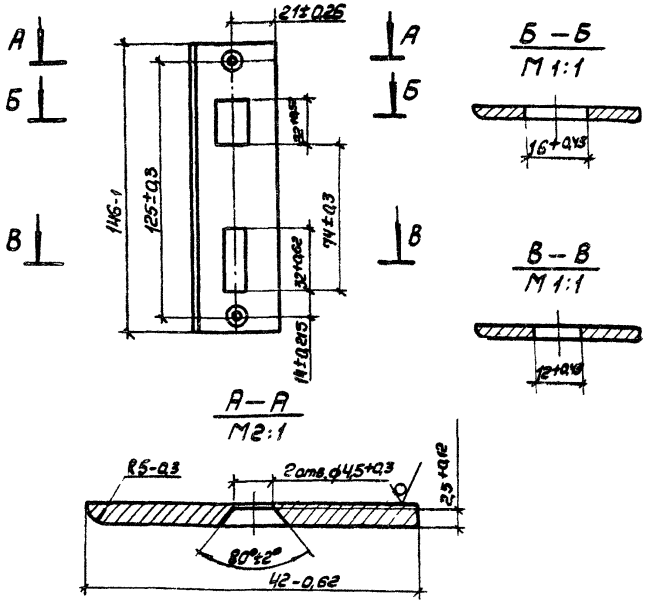

Покрытие: М 12.Н6.Х.

				1.436.3-19.1 12.11.00.00.02		
				Накладка	Стадия	Масса	Масштаб
					Р	0,13	1:2
Зав.отд.	Исаков		04.10.82		Лист	Листов 1
Н. контр.	Орлова		07.10.82			
Гл.зав.отд.	Кочергин		05.10.82	Лист Б3 ГОСТ 19904-74 / Ст3 ГОСТ 16523-70	ЭКБ ВПО Союзстройконструкция	
Инж.	Мустаева		27.09.82			

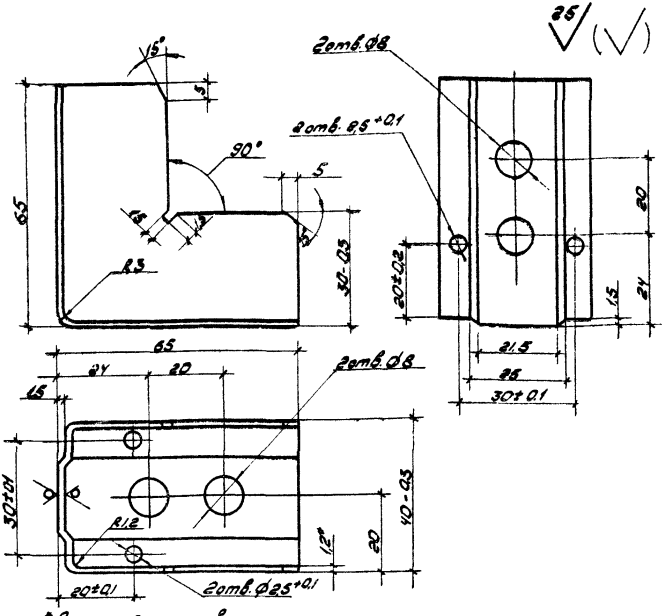

1.* Размер для справок
2. Неуказанные предельные отклонения размеров отверстий H14, валов h14, остальных $\pm\frac{IT14}{2}$
3. Покрытие: Ц18

Зав.отд.	Исаков		04.10.82	1.436.3-19.1 12.11.00.00.03			
Н.контр.	Орлова		07.10.82	Уголок 3.201	Стадия	Масса	Масштаб
Рук.бриг.	Кочергин		03.10.82		Р	0,113	1:1
Техник	Костина		01.10.82	Лист Б1.2 ГОСТ 19903-74 / Ст3 ГОСТ 16523-70	Лист	Листов 1	
					ЭКБ ВПО „Союзстройконструкция"		

Инв.N подл. | Подп. и дата | Взам.инв.N

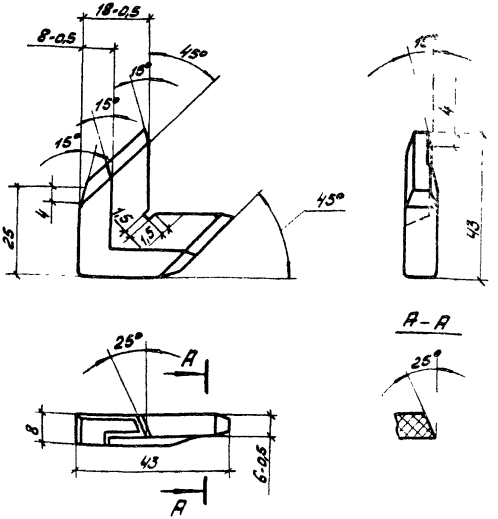

1. Неуказанные предельные отклонения размеров отверстий H14, валов h14, остальных $\pm\frac{IT14}{2}$
2. Неуказанные радиусы 1 мм.
3. Облой не допускается.

				1.436.3-19.1 12.11.00.00.05			
				Вкладыш 3.202	Стадия	Масса	Масштаб
					Р	0,009	1:1
					Лист	Листов 1	
Зав. отд.	Исаков		04.10.82	Полипропилен марки 01020 Сорт 1 Ту 6-05-1105-78	ЭКБ ВПО Союзстройконструкция		
Н. контр.	Орлова		01.10.82				
Рук. бюр.	Кочергин		05.10.82				
Инж.	Астапова		25.09.82				

3,2

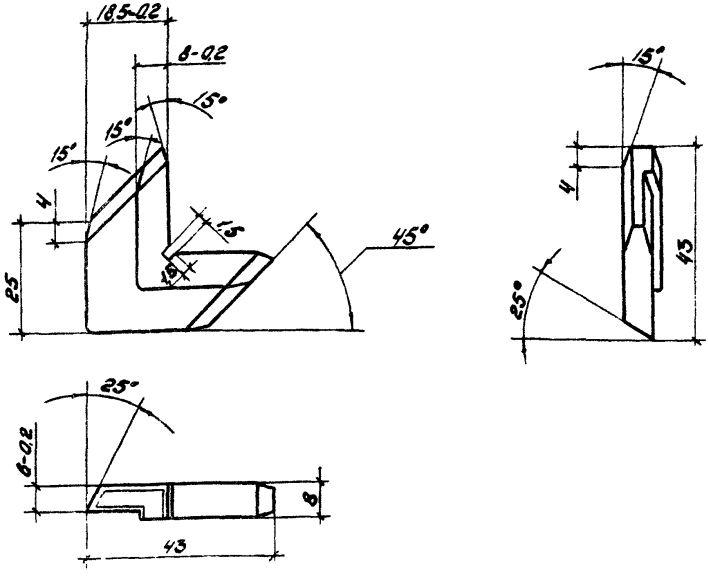

1. Неуказанные предельные отклонения размеров: отверстий H14, валов h14, остальных $\pm \frac{IT14}{2}$;
2. Неуказанные радиусы 1 мм.
3. Облой не допускается.

				1.436.3-19.1 12.11.00.00.04			
				Вкладыш 3.203	Стадия	Масса	Масшта
					Р	0,0085	1:1
Зав.отд.	Исаков	[signature]	04.10.82		Лист	Листов 1	
Н.контр.	Килина	Килина	04.10.82	Полипропилен марки 01020 сорт 1 ТУ 6-05-1105-78	ЭКБ ВПО Союзстройконструкция		
Рук.бриг.	Кочергин	[signature]	03.10.82				
Инж.	Асташова	[signature]	25.10.82				

Инв.N подл. | Подпись и дата | Взам.инв.N

3,2

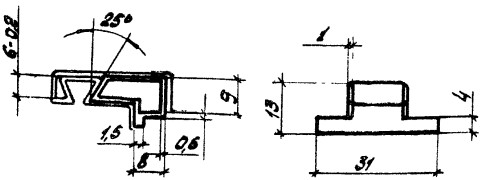

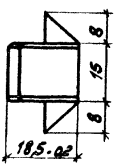

1. Неуказанные предельные отклонения размеров: Валов h14; остальных $\pm \frac{J_T 14}{2}$
2. Неуказанные радиусы 1 мм.
3. Облой не допускается.

				1.436.3-19.1 12.11.00.00.06			
				Пробка 3-231	Стадия	Масса	Масштаб
					Р	0,003	1:1
					Лист	Листов 1	
Зав. отд.	Исаков	[signature]	04.10.82	Полипропилентарки 01020 сорт 1 ТУ 6-05-1105-78	ЭКБ ВПО Союзстройконструкция		
Н. контр.	Килина	[signature]	07.10.82				
Рук. бриг.	Кочергин	[signature]	05.10.82				
Инж.	Асташова	[signature]	24.09.82				

3,2

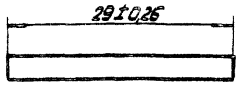



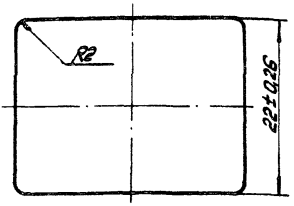

Обозначение	Марка	h, мм	Масса, кг
1.436.3-19.1-12.11.00.00.07	3.250	3	0,0021
-01	3.251	4	0,0028

Инв.№ подл. | Подп. и дата | Взам. инв.№

Зав. отд	Исаков			04.10.82
Н. контр.	Кулина			07.10.82
Рук. бр.	Кочергин			08.10.82
Техник	Костина			11.10.82

1.436.3-19.1 12.11.00.00.07

Прокладка

Стадия	Масса	Масштаб
Р	см. табл.	2:1
Лист	Листов 1	

ПАБ-210/310 ОСТ 6-06-09-78

ЭКБ ВПО Союзстройконструкция

25 √(√)

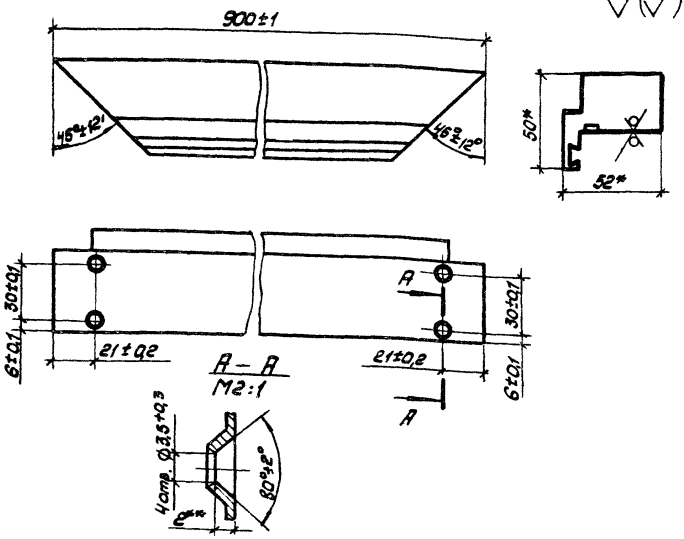

1. Материал: профиль стальной 2.801 по ТУ завода-изготовителя из оцинкованной рулонной стали по ГОСТ 14918-80
* Размеры для справок.
** Размер обеспеч. инстр.
4. Покрытие нерумной поверхности: Эмаль МЛ-12, цвет по эталону, ГОСТ 9754-76, IV-ХЛ1

				1.436.3-19.1 12.11.01.00.01		
				Импост	Стадия	Масса	Масштаб
					Р	1,48	1:2
					Лист	Листов 1
Гл.спец. отд.	Исаков		04.10.82	ЭКБ ВПО Союзстройконструкция		
Н. контр.	Орлова		07.10.82			
Нач. сект.	Кочергин		05.10.82			
Инж.	Мустаева		28.09.82			

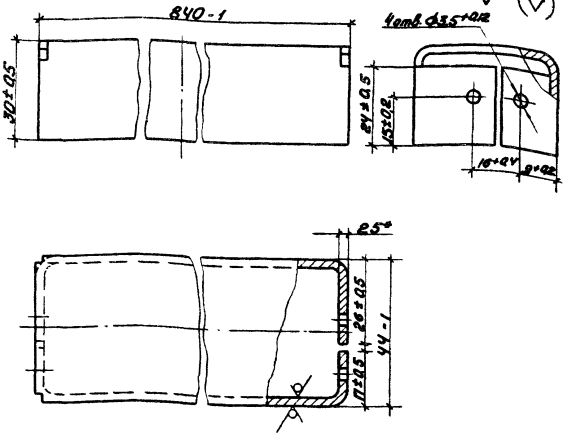

1.* Размер для справок.

2. Внутренние радиусы сгибов 3 мм.

3. Покрытие наружной поверхности: эмаль МЛ-12, цвет по эталону, ГОСТ 9754-76, IV-ХЛ1

Зав.отд.	Исаков		04.10.82	1.436.3-19.1 12.11.01.00.02			
Н.контр.	Орлова		07.10.82	Импост	Стадия	Масса	Масштаб
Зам.зав.отд.	Качергин		03.10.82		Р	1,7	1:1
Инж.	Мустаева		01.10.82	Лист Б25 ГОСТ 19903-74 / Лист Ст3 ГОСТ 16523-70	Лист	Листов 1	
					ЭКБ ВПО Союзстройконструкция		

Инв.№ подл. | Подп. и дата | Взам.инв.№

Рис.1

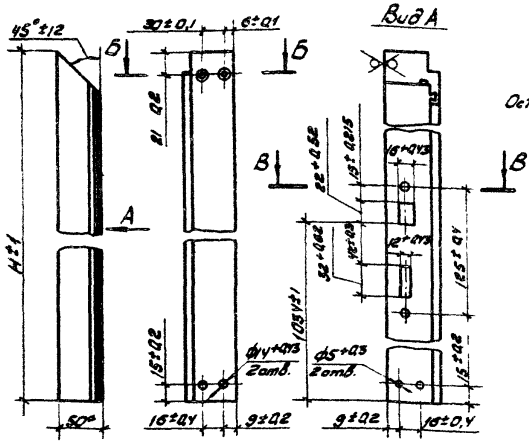

Рис.2

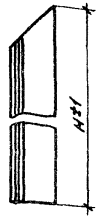

Остальное - см. рис 1.

Б-Б
М 2:1

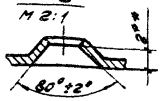

В-В
М 2:1

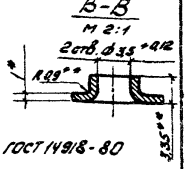

Обозначение	Рис	H, мм	Масса, кг
1.436.3-19.1 12.11.01.00.03	1	2070	3.5
-01	1	2370	4.1
-02	2	2070	3.5
-03	2	2370	4.1

1. Материал: профиль стальной г.801 по ТУ завода-изготовителя из оцинкованной рулонной стали по ГОСТ 14918-80
2* Размеры для справок.
3** Размеры обеспеч. инстр.
4. Покрытие наружной поверхности: эмаль МЛ-12, цвет по эталону, ГОСТ 9754-75; IV-ХЛ1

Зав.отд.	Исаков		04.10.89
Н.контр.	Орлова		05.10.89
Гл.инж.отд.	Кочергин		05.10.89
Инж.	Мустаева		21.10.89

1.436.3-19.1 12.11.01.00.03

Стойка

Стадия	Масса	Масштаб
Р	см. табл.	1:4
Лист	Листов 1	

ЭКБ ВПО
Союзстройконструкция

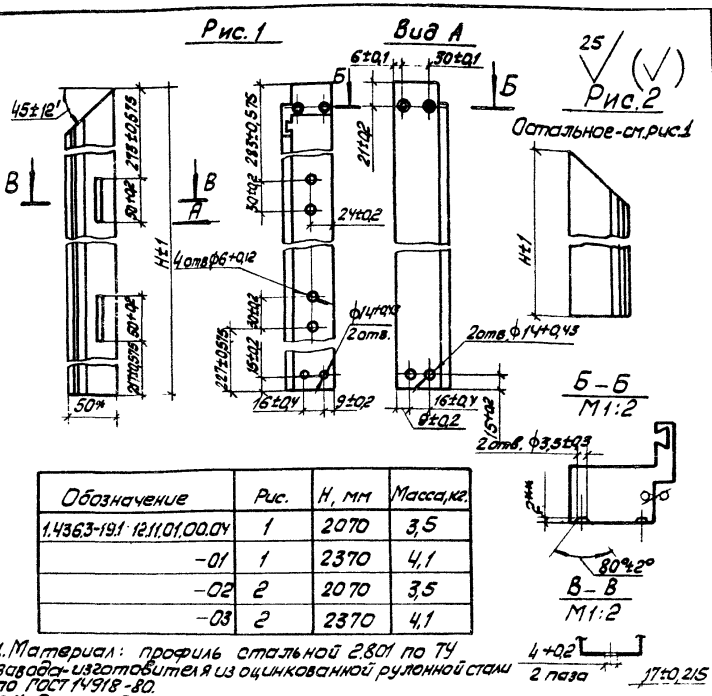

Обозначение	Рис.	H, мм	Масса, кг.
1.436.3-19.1 12.11.01.00.04	1	2070	3,5
-01	1	2370	4,1
-02	2	2070	3,5
-03	2	2370	4,1

1. Материал: профиль стальной 2.801 по ТУ завода-изготовителя из оцинкованной рулонной стали по ГОСТ 14918-80.
2. * Размер для справок.
3. ** Размер обеспеч. инстр.
4. Покрытие наружной поверхности: эмаль МЛ-12, цвет по эталону, ГОСТ 9754-76/14-ХЛ1.

Зав. отд.	Исаков		04.10.82	
Н. контр.	Орлова		01.10.82	
Зам. зав. отд.	Кочергин		03.10.82	
Инж.	Мустаева		01.10.82	

1.436.3-19.1 12.11.01.00.04

Стойка

Стадия	Масса	Масштаб
Р	См. табл.	1:4

Лист | Листов 1

ЭКБ ВПО Союзстройконструкция

Инв. № подл. | Подп. и дата | Взам. инв. №

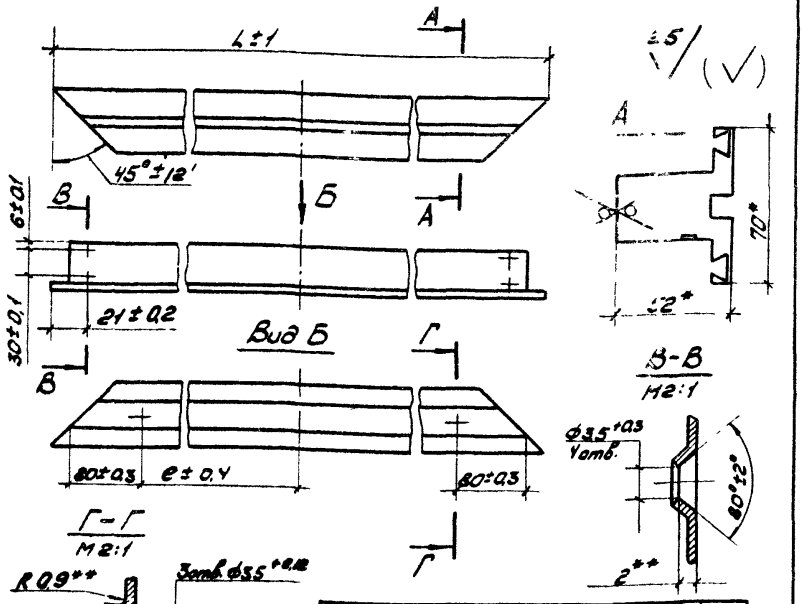

Обозначение	L, мм	e, мм	Масса, кг
1.436.3-19.1 12.11.02.00.01	860	330	1,79
-01	945	372,5	1,98

1. Материал: профиль стальной 2.803 по ТУ завода - изготовителя из оцинкованной рулонной стали по ГОСТ 14980-80.
2. * Размеры для справок.
3. ** Размеры обеспеч. инстр.
4. Покрытие наружной поверхности: эмаль МЛ-12 цвет по эталону, ГОСТ 9754-76, IV-ХЛ1.

Зав. отд.	Исаков	[signature]	04.10.82
п. контр.	Килина	[signature]	07.10.82
Зам. зав. отд.	Кочергин	[signature]	03.10.82
[illegible]	Чустаева	[signature]	01.10.82

1.436.3-19.1 12.11.02.00.01

Импост

Стадия	Масса	Масштаб
Р	См табл	1:5

Лист | Листов 1

ЭКБ ВПО

Союзстройконструкция

Рис. 1

Рис. 2
Остальное – см рис. 1

25 (√)

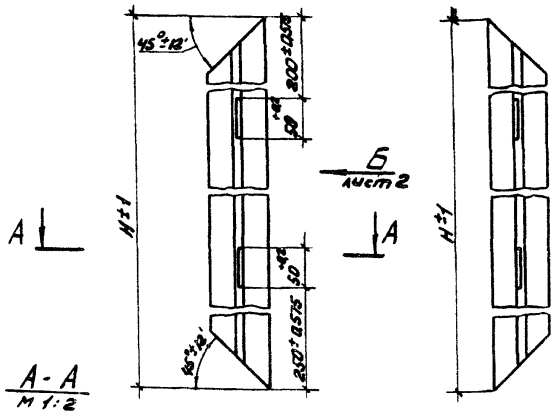

А - А
М 1:2

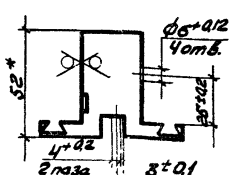

Обозначение	Рис.	H, мм	h, мм	Масса, кг
1.436.3-19.1 12.11.02.00.02	1	2030	366	4,45
-01	2	2030	366	4,45
-02	1	2330	426	5,13
-03	2	2330	426	5,13

1. Материал профиль стальной 2.803 по ТУ завода-изготовителя из оцинкованной рулонной стали по ГОСТ 14918-80
2.* Размеры для справок.
3.** Размеры обеспеч. инстр.
4. Покрытие наружной поверхности: эмаль МА-12, цвет по эталону, ГОСТ 9754-76, IV-ХЛ1.

Зав. отд.	Исаков	[подпись]	04.10.82
Н. контр.	Килина	[подпись]	07.10.82
Зам. зав. отд.	Кочергин	[подпись]	03.10.82
Инж.	Мустаева	[подпись]	01.10.82

1.436.3-19.1 12.11.02.00.02

Стойка

Стадия	Масса	Масштаб
Р	См. табл	1:5

Лист 1 | Листов 2

ЭКБ ВПО
„Союзстройконструкция"

Инв. N подл. | Подп. и дата | Взам. инв. N

Вид Б
М1:2
Лист 1

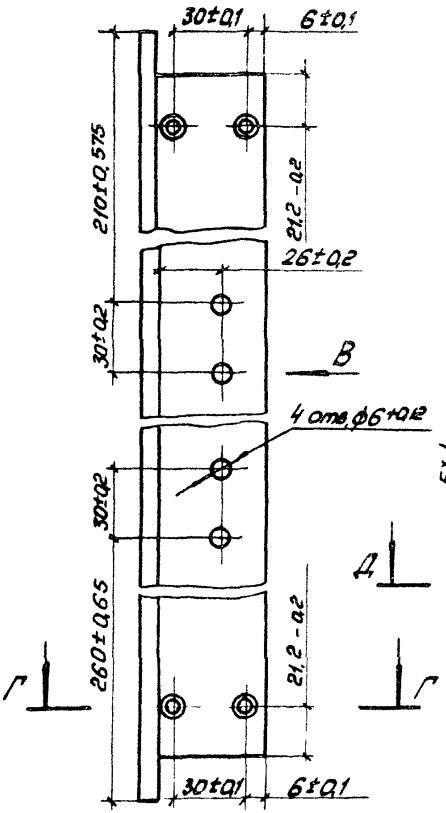

Вид В
М1:2

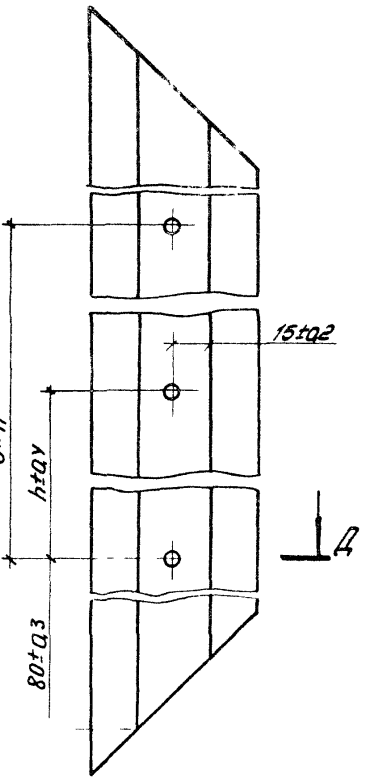

Г–Г
М2:1

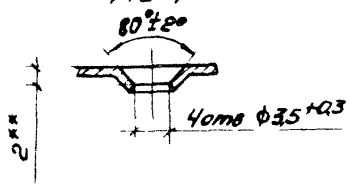

Д–Д
М2:1

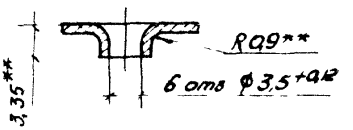

Рис. 1

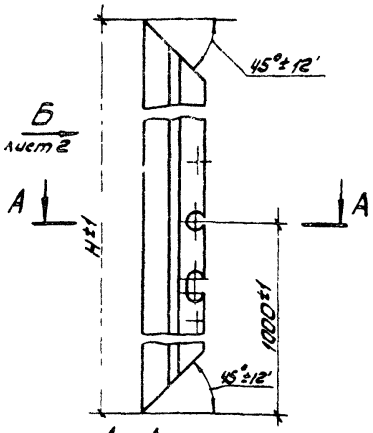

Рис 2

Остальное - см. рис. 1

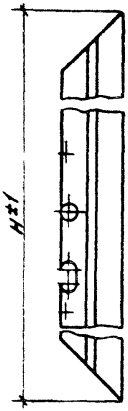

25 (√)

А - А

М 1:2

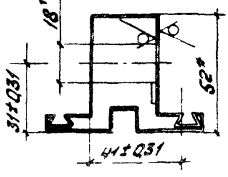

Обозначение	Рис.	H, мм	h, мм	Масса, кг
1.436.3-19.1 12.11.02.00.03	1	2030	366	4,45
-01	2	2030	366	4,45
-02	1	2330	426	5,13
-03	2	2330	426	5,13

1. Материал профиль стальной 2803 по ТУ завода - изготовителя из оцинкованной рулонной стали по ГОСТ 14918-80
2.* Размер для справок.
3.** Размеры обеспеч. инстр.
4. Покрытие наружной поверхности: эмаль МЛ-12 цвет по эталону, ГОСТ 9754-76, IV-ХЛ1.

Инв.№ подл.	Подп. и дата	Взам. инв.№			1.436.3-19.1 12.11.02.00.03		
					Стойка	Стадия	Масса	Масштаб
						Р	См. табл.	1:5
						Лист 1	Листов 2	
			Зав. отд.	Исаков		ЭКБ ВПО		
			Н. контр.	Килина		Союзстройконструкция		
			Зам. зав. отд.	Кочергин				
			инж.	Мустаева				

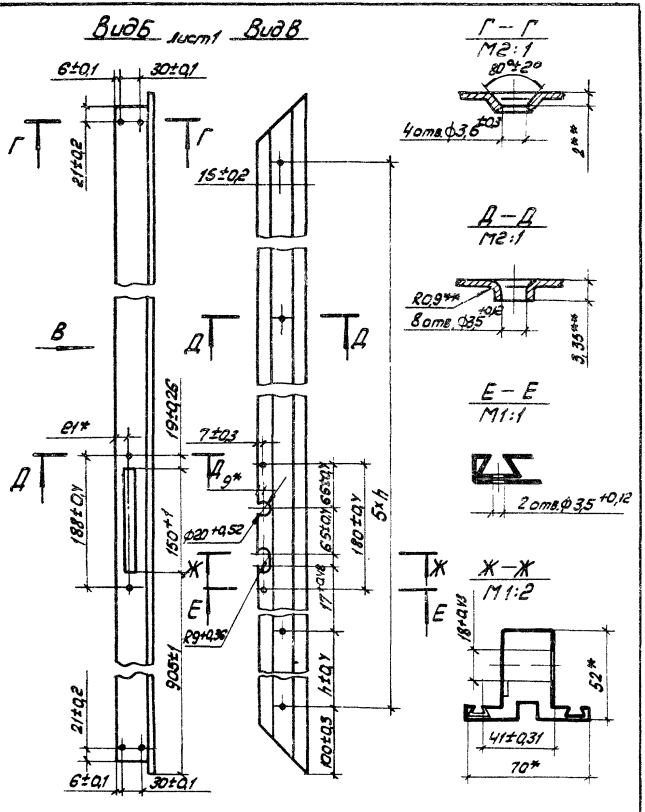

1.436.3-19.1 12.11.02.00.03

Лист 2

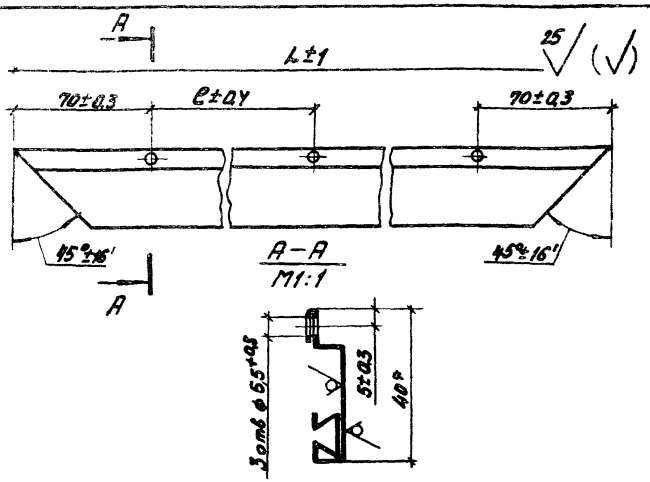

Обозначение	Размеры в мм		Масса, кг.
	L	ℓ	
1.436.3-19.1 12.11.02.00.04	800	330	0,4
–01	885	372,5	0,47

1. Материал: профиль стальной 2.816 по ТУ завода-изготовителя из оцинкованной рулонной стали по ГОСТ 14918-80
2.* Размер для справок.
3. Покрытие наружной поверхности: эмаль МА-12, цвет по эталону ГОСТ 9754-76, IV –ХА1.

Инв. № подл.	Подп. и дата	Взам. инв. №

Зав. отд.	Исаков	[signature]	04.10.82
Н. контр.	Колина	[signature]	02.10.82
Зам. зав. отд.	Кочергин	[signature]	03.10.82
Инж.	Мустаева	[signature]	01.10.82

1.436.3-19.1 12.11.02.00.04

Панеледержатель

Стадия	Масса	Масштаб
Р	см. табл.	1:2
Лист	Листов 1	

ЭКБ ВПО Союзстройконструкция

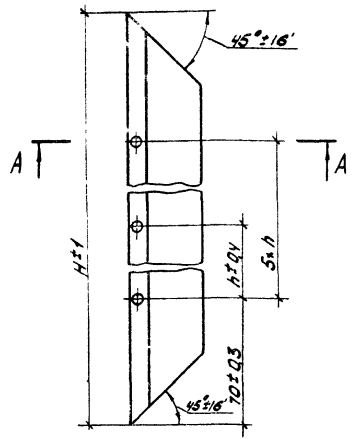

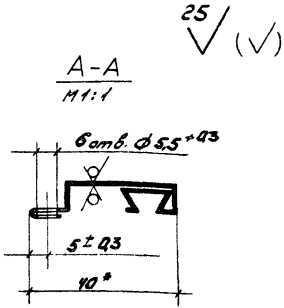

Обозначение	Размеры в мм		Масса, кг
	H	h	
1.436.3-19.1 12.11.02.00.05	1970	366	1,02
-01	2270	426	1,18

1. Материал профиль стальной 2.816 по ТУ завода - изготовителя из оцинкованной рулонной стали по ГОСТ 14918-80.
2. *Размер для справок.
3. Покрытие наружной поверхности эмаль МЛ-12, цвет по эталону, ГОСТ 9754-76, IV-ХЛ1

Зав.отд.	Исаков	[signature]	04.10.82	1.436.3-19.1 12.11.02.00.05			
Н.контр.	Килина	[signature]	07.10.82	Панеле держатель	Стадия	Масса	Масштаб
Зам.зав.отд.	Кочергин	[signature]	03.10.82		Р	См. табл	1:2
Инж.	Мустаева	[signature]	01.10.82		Лист	Листов 1	
					ЭКБ ВПО „Союзстройконструкция		

Инв.№ подл. | Подп. и дата | Взам.инв.№

Рис. 1

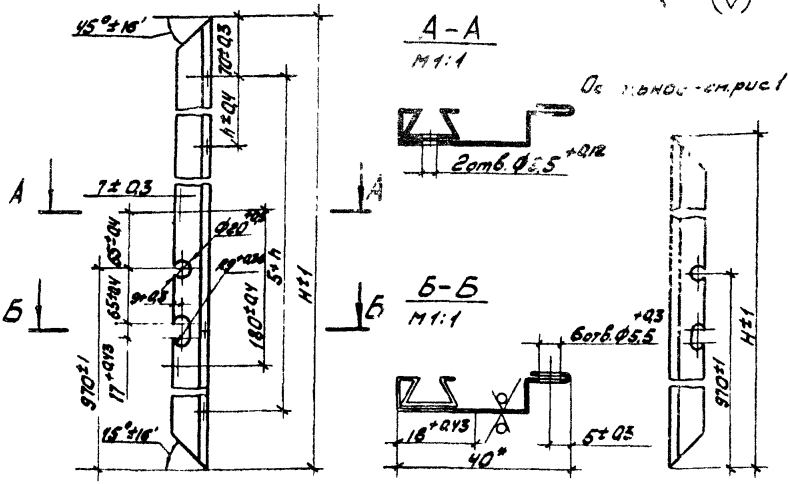

Обозначение	Рис.	H, мм	h, мм	Масса, кг
1.436.3-19.1 12.11.02.00.06	1	1970	366	1,02
-01	2	1970	366	1,02
-02	1	2270	426	1,18
-03	2	2270	426	1,18

1. Материал: профиль стальной 2.316 по ТУ завода - изготовителя из оцинкованной рулонной стали по ГОСТ 14918-80
2. * Размер для справок
3. Покрытие наружной поверхности: эмаль МА-12, цвет по эталону, ГОСТ 8754-76, IV-ХА1.

Зав. отд.	Исаков		04.10.82
Инж.	Калина		01.10.82
Зав. сект.	Кочергин		03.10.82
	Мустаева		29.09.82

1.436.3-19.1 12.11.02.00.06

Панеледержатель

Стадия	Масса	Масштаб
Р	см табл	1:5

Лист | Листов 1

ЭКБ ВПО

Союзстройконструкция

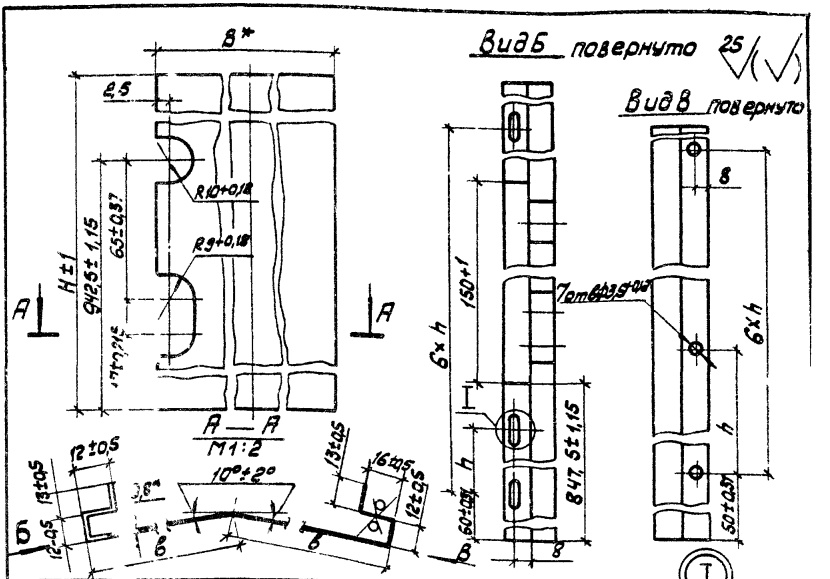

Обозначение	Размеры, мм				Масса, кг
	H	B	h	в	
1.436.3-191 12.11.02.01.01	1915	749	302,5	372,5	9,76
-01	2215	749	352,5	372,5	11,29
-02	1915	834	302,5	415	10,8
-03	2215	834	352,5	415	12,5

1.* Размеры для справок.

2. Покрытие наружной поверхности: эмаль МЛ-12, цвет по эталону, ГОСТ 9754-76, IV-ХЛ1.

Взам. инв.№ | Подп. и дата | Инв.№ подл.

Зав. отд.	Исаков		04.10.82
Н. контр.	Килина		01.10.82
Зам. зав. отд.	Кочергин		05.10.82
Инж.	Мустафаев		01.10.82

1.436.3-19.1 12.11.02.01.01

Обшивка

Стадия	Масса	Масштаб
Р	См. табл.	1:2
Лист	Листов 1	

ОЦ Ст3кп-пк-нр-кр-1 ГОСТ 14918-80 В-ПН-О-08 ГОСТ 19904-74

ЭКБ ВПО Союзстройконструкция

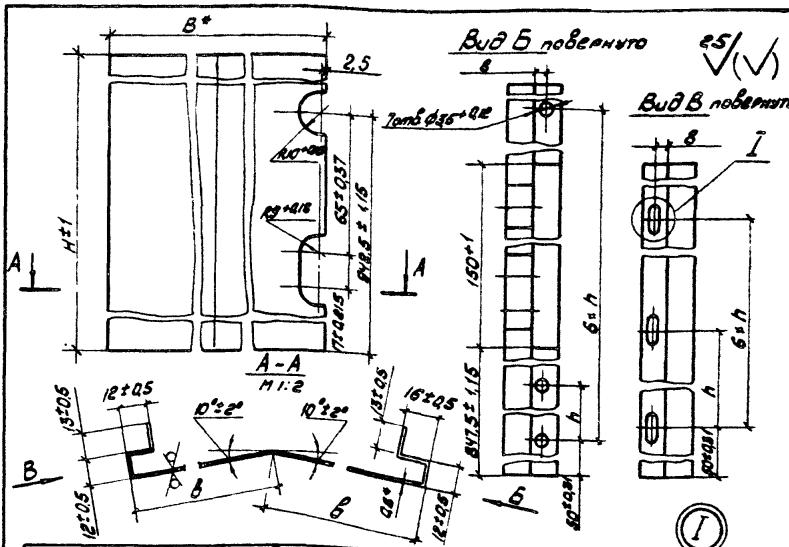

Обозначение	Размеры, мм				Масса, кг
	H	B	h	в	
1.436.3-19.1-12.11.02.01.02	1915	749	302,5	372,5	9,76
-01	2215	749	352,5	372,5	11,29
-02	1915	834	302,5	415	10,8
-03	2215	834	352,5	415	12,5

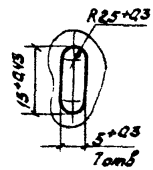

1.* Размеры для справок

2. Покрытие наружной поверхности: эмаль МЛ-12, цвет по эталону ГОСТ 9754-76, IV-ХЛ1

Инв.№ подл.	Подп. и дата	Взам. инв.№			1.436.3-19.1 12.11.02.01.02		
					Обшивка	Стадия: Р	Масса: см. табл. / Масштаб: 1:2
			Зав.отд.	Исаков	04.10.82		Лист / Листов 1
			Н.контр.	Килина	04.10.82	ОЦ Б-ПН-0-0,8 ГОСТ 19904-74 / Ст3кп-ПК-НР-КР1 ГОСТ 14918-80	ЭКБ ВПО Союзстройконструкция
			Зам.зав.отд.	Кочергин	05.10.82		
			Инж.	Мустаева	04.10.82		

12,5 (V)

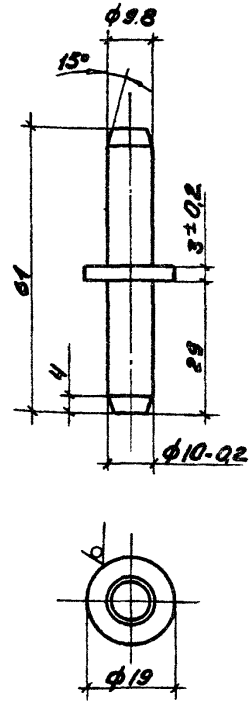

1. Неуказанные предельные отклонения валов h 14.

				1.436.3-19.1 12.11.03.00.01			
				Ось 3.433	Стадия	Масса	Масштаб
					Р	0,041	1:1
Зав.отд.	Исаков		04.10.82		Лист	Листов 1	
Н.контр.	Орлова		07.10.82	Пруток Л60 т. кр	ЭКБ ВПО		
Зав.зав.отд.	Кочергин		03.10.82	Н.Т-19 ГОСТ 2060-73	«Союзстройконструкция		
Инж.	Мустаева		03.09.82				

32

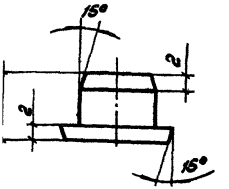

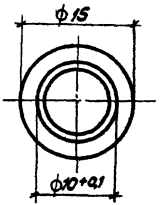

1. Предельные отклонения размеров валов h 14.
2. Облой не допускается.

				1.436.3-19.1 12.11.03.00.02			
				Пробка 3 434	Стадия	Масса	Масштаб
					Р	0,0004	2 1
Зав. отд.	Исаков		04.10.82		Лист	Листов 1	
Н. контр.	Орлова		01.10.82	Полипропилен 04П10/010 ТУ 6-05-1105-78	ЭКБ ВПО Союзстройконструкция		
Зам. зав. отд.	Кочергин		05.10.82				
Инж.	Мустаева		05.10.82				

Инв. № подл. | Подп. и дата | Взамен инв. №

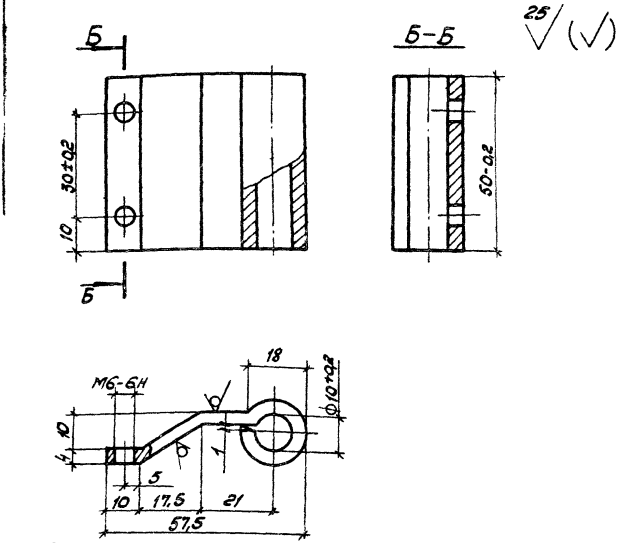

1. Размер для справок.
2. Неуказанные предельные отклонения размеров отверстий H14, валов h14, остальных $\pm \frac{IT14}{2}$
3. Внутренние радиусы сгибов 2мм.
4. Покрытие: Ц 18.

				1.436.3-19.1 12.11.03.00.03		
				Петля 3.440	Стадия: Р	Масса: 0,138	Масштаб: 1:1
					Лист	Листов 1
Гл. спец.	Исаков		04.10.89	Лист БЧ ГОСТ 19903-74 / Ст. 3 ГОСТ 16523-70	ЭКБ ВПО Союзстройконструкция	
Контр.	Орлова		07.10.89			
Нач. отд.	Кочергин		03.10.89			
Инж.	Мустаева		09.10.89			

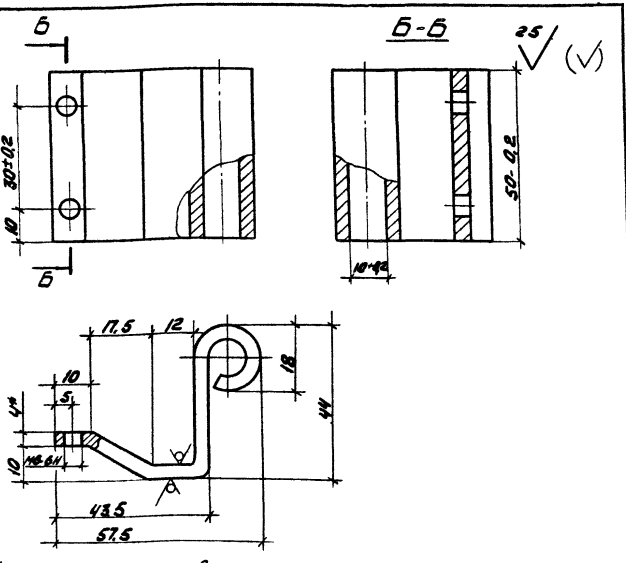

1.* Размер для справок

2. Неуказанные предельные отклонения размеров: отверстий H14, валов h 14, остальных $\pm \frac{IT14}{2}$;

3. Внутренние радиусы сгибов 2 мм.

				1.436.3-19.1 12.11.03.00.04			
				Петля 3.441	Стадия	Масса	Масштаб
					Р	0,175	1:1
					Лист	Листов 1	
Зав. отд.	Исаков		04.10.82	Лист	Б4 ГОСТ 19903-74	ЭКБ ВПО	
Н. контр.	Орлова		07.10.82		Ст3 ГОСТ 16523-70	„Союзстройконструкция	
Зам. зав. отд.	Кочергин		03.10.82				
Инж.	Мустаева		03.09.82				

Взам. инв. №

Подп. и дата

Инв. № подл.

Рис. 1

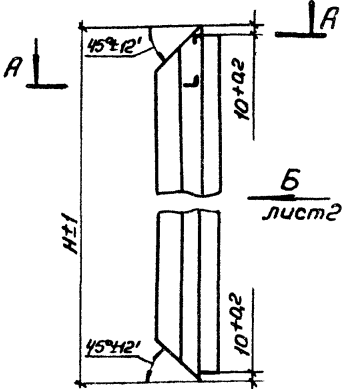

Рис.2

Остальное см. рис.1

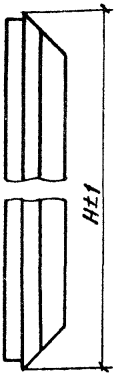

А - А

М1:2

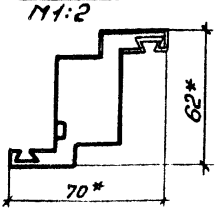

Обозначение	Рис.	H, мм	h, мм	Масса, кг
1.436.3-19.1 12.12.01.0001	1	1990	366	4,44
-01	2	1990	366	4,44
-02	1	2290	426	5,12
-03	2	2290	426	5,12

1. Материал: профиль 2.802 по ТУ завода-изготовителя из оцинкованной рулонной стали по ГОСТ 14918-80
2. * Размеры для справок.
3. ** Размер обеспеч. инстр.
4. Покрытие наружной поверхности: эмаль МЛ-12, цвет по эталону, ГОСТ 9754-76, IV-ХЛ1.

				1.436.3-19.1 12.12.01.00 01	
Зав. отд.	Исаков			Стойка	Стадия: Р; Масса: см табл.; Масштаб: 1:5
Н. контр.	Килина				Лист 1; Листов 2
Гл. инж. отд.	Кочергин				ЭКБ ВПО Союзстроиконструкция
Инж.	Тустеева				

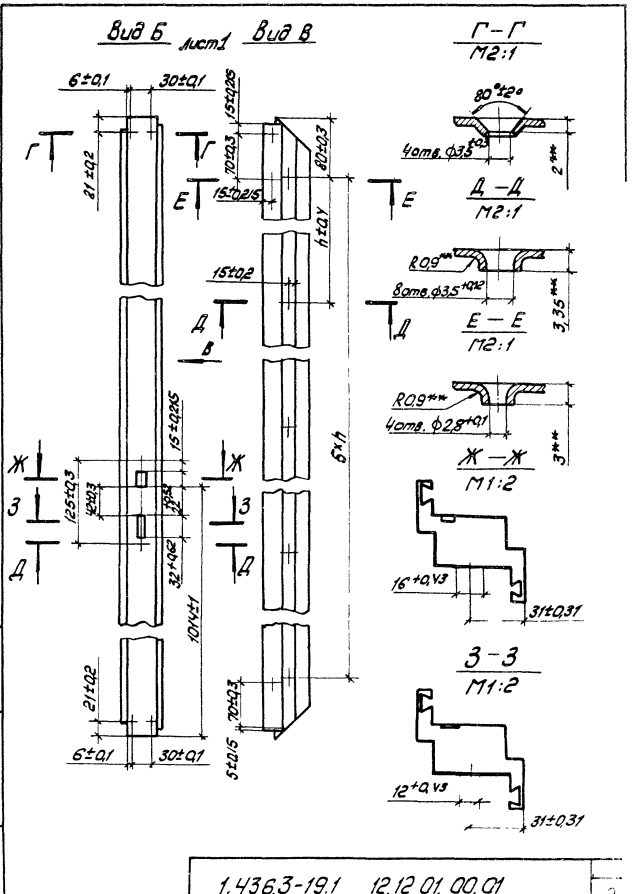

Инв. № подл. | Подп. и дата | Взам. инв. №

1.436.3-19.1 12.12.01.00.01

1.436.3-19.1 12.12.01.00.02 - изображено
1.436.3-19.1 12.12.01.00.02-01 - зеркальное отражение

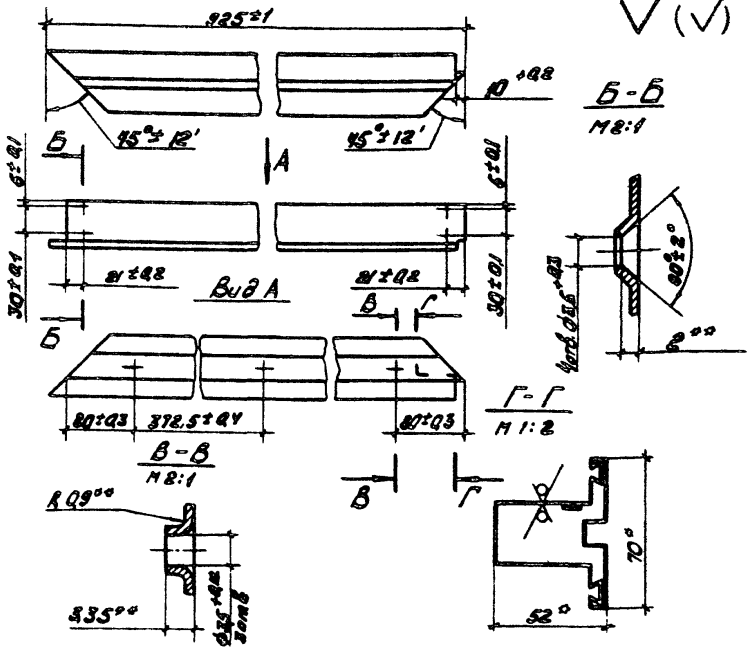

1. Материал: профиль 2.803 по ТУ завода-изготовителя из оцинкованной рулонной стали по ГОСТ 14918-80.
2. *Размеры для справок.
3. **Размер обеспеч. инстр.
4. Покрытие наружной поверхности: эмаль МЛ-12, цвет по эталону, ГОСТ 9754-76, IV-ХЛ1.

Зав.отд.	Исаков		04.10.82	1.436.3-19.1 12.12.01.00.02			
Н.контр.	Кишина		07.10.82	Импост	Стадия	Масса	Масштаб
Зам.зав.отд.	Качергин		05.10.82		Р	1.97	1:5
Инж.	Мустаева		30.09.82		Лист	Листов 1	
					ЭКБ ВПО „Союзстройконструкция"		

Инв.№ подл. | Подп. и дата | Взам.инв.№

25 √ (√)

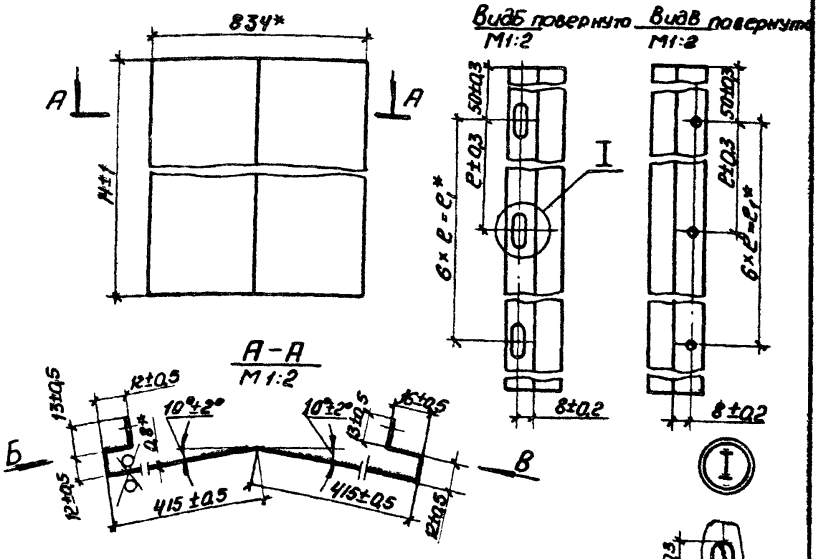

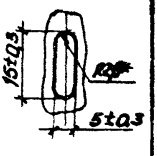

Обозначение	Н, мм	ℓ, мм	ℓ1, мм	Масса, кг
1.436.3-191 12.12.01.01.01	1915	302,5	1815	10,8
-01	2215	352,5	2115	12,5

1.* Размеры для справок.
2. Покрытие наружной поверхности: эмаль МЛ-12, цвет по эталону ГОСТ 9754-76, IV-Хл1.

Зав. отд.	Исаков		04.10.82	1.436.3-19.1 12.12.01.01.01			
Н. контр.	Килина		04.10.82	Обшивка	Стадия	Масса	Масштаб
Зам. зав. отд.	Кочергин		03.10.82		Р	см. табл.	1:20
Инж.	Астахова		29.09.80		Лист	Листов 1	
				ОЦ Б-ПН-О-0,8 ГОСТ 19904-74 / Ст3кп-пк-НР-Кр1 ГОСТ 14918-80	ЭКБ ВПО Союзстройконструкция		

Взам. инв. №
Подп. и дата
Инв. № подл.

25 (√)

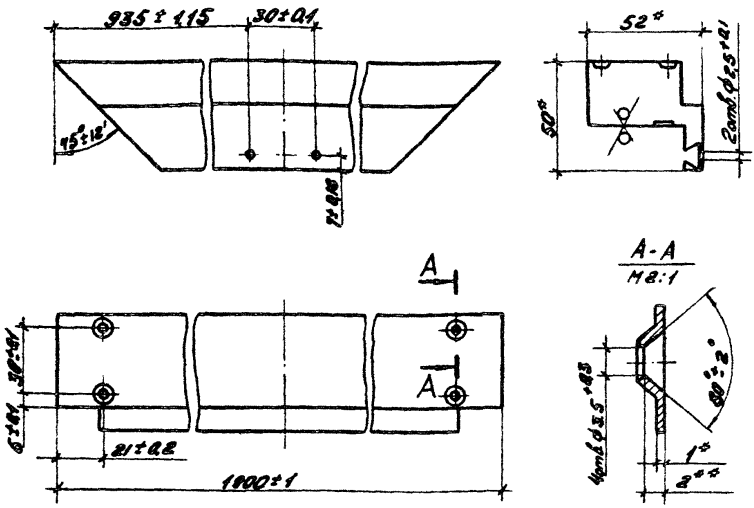

1. Материал: профиль стальной 2.801 по ТУ завода-изготовителя из оцинкованной рулонной стали по ГОСТ 14918-80
2. *Размер для справок.
3. **Размер обеспеч. инстр.
4. Покрытие наружной поверхности: эмаль МА-12, цвет по эталону, ГОСТ 9754-76, IV-ХЛ1.

				1.436.3-19.1 12.12.02.00.01			
				Импост	Стадия	Масса	Масштаб
					Р	3,2	1:2
					Лист	Листов 1	
ав. отд.	Исаков	[signature]	04.10.82		ЭКБ ВПО		
контр.	Килина	[signature]	07.10.82		Союзстройконструкция		
гл. завод	Кочергин	[signature]	05.10.82				
инж.	Асташова	[signature]	17.10.82				

25 (√)

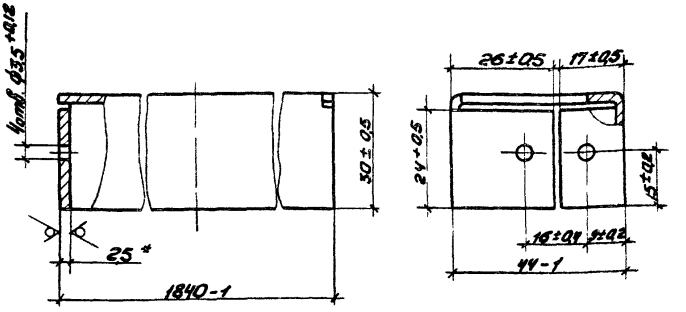

1. * Размеры для справок.
2. Внутренние радиусы сгибов 3 мм.
3. Покрытие наружной поверхности: эмаль МЛ-12 цвет по эталону ГОСТ 9754-76. IV-ХЛ1

				1.436.3-19.1 12.12.02.00.02		
				Импост	Стадия: Р	Масса: 3,5
					Масштаб: 1:1	
Зав.отд	Исаков		06.10.82		Лист	Листов 1
Н.контр.	Кулина		07.10.82			
Зам.зав.отд	Кочергин		03.10.82	Лист	Б2,5 ГОСТ 19903-74	ЭКБ ВПО Союзстроиконструкция
Инж.	Асташова		25.09.82		Ст3 ГОСТ 16523-70	

Инв.№ подл. | Подп. и дата | Взам.инв.№

gost.e-ecolog.ru