СЕРИЯ 1.436.3-19

ДВЕРИ
С ПРИМЕНЕНИЕМ ГНУТЫХ ПРОФИЛЕЙ ИЗ ТОНКОЛИСТОВОЙ СТАЛИ

ВЫПУСК 0

МАТЕРИАЛЫ ДЛЯ ПРОЕКТИРОВАНИЯ

gost.e-ecolog.ru

СЕРИЯ 1.436.3-19

ДВЕРИ
С ПРИМЕНЕНИЕМ ГНУТЫХ ПРОФИЛЕЙ ИЗ ТОНКОЛИСТОВОЙ СТАЛИ

ВЫПУСК 0

МАТЕРИАЛЫ ДЛЯ ПРОЕКТИРОВАНИЯ

РАЗРАБОТАНЫ
ЦНИИПромзданий

Зам. директора института
С.М. Гликин

Рук. отдела внутренних ограждающих конструкций
В.В. Гранев

Рук. группы и темы
М.В. Чепелев

ЭКБ ВПО „Союзстройконструкция"

Зам. директора
А.А. Фейгель

Гл. конструктор проекта
Ю.А. Неизвестнов

Утверждены
Госстроем СССР
протоколом № 62
от 12 августа 1982 г.

Обозначение	Наименование	Стр
	Содержание	2
1.436.3-19.0 000ПЗ	Пояснительная записка	3
1.436.3-19.0 010	Схема расположения однопольной двери к стенам из металлических трехслойных панелей (серия 1.432.2-17)	6
1.436.3-19.0 020	Схема расположения двупольной двери к стенам из металлических трехслойных панелей (серия 1.432.2-17)	7
1.436.3-19.0 030	Схема расположения фахверка для крепления дверей в стенах из металлических трехслойных панелей (серия 1.432-2-17)	8
1.436.3-19.0 040	Стойка	12
1.436.3-19.0 040 СБ	Стойка Сборочный чертеж	13
1.436.3-19.0 050	Схема расположения двери к стенам из железобетонных панелей	14
1.436.3-19.0 060	Схема расположения двери к стенам из кирпича	15
1.436.3-19.0 100	Узел 1	16
1.436.3-19.0 120	Узел 2	20
1.436.3-19.0 200	Узел 3	21
1.436.3-19.0 300	Узел 4 Вариант примыкания двери к стене из панели типа 3	25
1.436.3-19.0 310	Узел 5 Вариант примыкания двери к стене из панели типа 1	29
1.436.3-19.0 320	Узел 6 Вариант примыкания двери к стене из панели типа 3	32
1.436.3-19.0 330	Узел 7 Вариант примыкания двери к стене из панели типа 1	35
1.436.3-19.0 400	Узел 8 Вариант примыкания двери к стене из панели типа 1	38
1.436.3-19.0 500	Узел 9	41
1.436.3-19.0 600	Узел 10	44
1.436.3-19.0 101	Элемент крепежный	47
1.436.3-19.0 201	Нащельник	48
1.436.3-19.0 203	Нащельник	49
1.436.3-19.0 204	Элемент крепежный	50
1.436.3-19.0 311	Кронштейн	51
1.436.3-19.0.000 Н	Номенклатура	52

Рук.отд.	Пронев		1.436.3-19.0 000.	
Н.контр.	Шавуров		Содержание	Стадия: Р; Лист: 1; Листов: 1
Гл.архпр.	Ермолин			
Рук.пр.	Чепелев			ИНКИПРОМЗДАНИЯ
Ст.инж.	Грязнова			

1. Общая часть

1.1. Настоящая работа содержит рабочие чертежи наружных дверей с применением гнутых профилей из тонколистовой рулонной стали и состоит из двух выпусков:

Выпуск 0 – Материалы для проектирования.

Выпуск 1 – Рабочие чертежи.

2. Назначение и область применения

2.1. Двери наружные стальные разработаны для применения в производственных зданиях со стенами из металлических панелей типа 1 и 3 (серия 1.432.2-17), железобетонных панелей (серия 1.432-14/80) и кирпича.

3. Конструктивные решения дверей

3.1. Двери запроектированы глухими однопольными размером 900×2400мм, 900×2100мм и двупольными размером 1900×2400мм и 1900×2100мм.

3.2. Коробка и обвязка полотна двери выполняются из стальных холодногнутых оцинкованных и окрашенных профилей. Допускается изготовливать холодногнутые профили из неоцинкованной стали с последующим нанесением лакокрасочных покрытий. Степень очистки поверхностей стальных профилей и группу лакокрасочных материалов следует принимать в соответствии с требованиями СНиП II-28-73.

3.3. Горизонтальные и вертикальные элементы обвязок коробки и полотна двери соединяются между собой при помощи специальных уголков и самонарезающих винтов.

				1.436.3-19.0 ОООПЗ		
Рук отд.	Гронев			Пояснительная записка	Стадия: Р	Лист: 1	Листов: 3
Н.контр	Шадуров				ЦНИИПРОМЗДАНИЙ	
Гл.арх.пр	Ермолин					
Рук.гр	Чепелев					
Конструктор	Грязнова					

Взам.инв.№ | Подпись и дата | Инв.№ подл.

Копировал Петрова

18575-01 4

Формат А4

3.4. Крепление дверных коробок к стенам осуществляется при помощи соединительных изделий, профилей и дюбелей ТУ36-941-79. Сверление отверстий под пластмассовые дюбели производится спиральными сверлами, оснощенными пластинами твердых сплавов и осуществляется сверлильными машинами типа ИЭ1502 и ИЭ4712.

3.5. В качестве заполнителя дверей применяются трехслойные вставки с наружными слоями из стальных листов и средним слоем из полужестких минераловатных плит на синтетическом связующем.

Уплотнение зазоров между стеной и коробкой двери осуществляется с помощью минеральной ваты.

3.6. Двери обозначаются марками, состоящими из буквенно-цифровых групп.

Первая буквенная группа содержит основные характеристики двери.

Вторая цифровая группа содержит координационные размеры ширины и высоты двери в модулях (дециметрах), разделенных дефисом.

Третья группа в случае необходимости может включать дополнительные характеристики дверей.

Например:

дверь наружная стальная шириной 900мм и высотой 2100мм, однопольная глухая

ДНС9-21Г

дверь наружная стальная шириной 1900мм, высотой 2400мм, двупольная глухая

ДНС19-24 2Г

3.7. Гнутые профили из тонколистовой рулонной стали приняты по номенклатуре Первоуральского завода комплектных металлоконструкций Минтяжстроя СССР.

Пример условного обозначения детали из стального профиля:

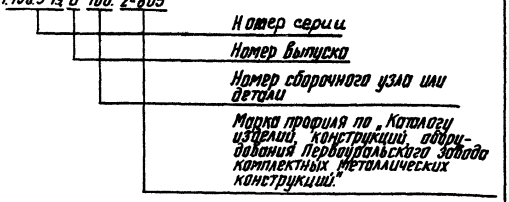

4. Монтаж дверей

4.1. Монтаж стальных дверей производится в следующей последовательности:

— установка и крепление стоек фахверка.

Внизу стойка фахверка приборивается к опорному элементу, установленному на фундаментной балке. Вверху стойка крепится к ригелю при помощи соединительных изделий;

— установка и крепление коробки двери.

В стенах из трехслойных металлических панелей крепление коробки производится к стойкам фахверка. В стенах из железобетонных панелей и кирпича для крепления коробки двери предворительно производится разметка и сверление отверстий под дюбели. Крепление коробки к стене производится при помощи соединительных изделий и пластмассовых дюбелей;

— уплотнение зазоров между стеной и коробкой двери минеральной ватой;

— установка и крепление нащельников

Инв. № подл. | Подпись и дата | Взам. инв. №

Копировал Петрова 18575-01 6 Формат А4

1-1

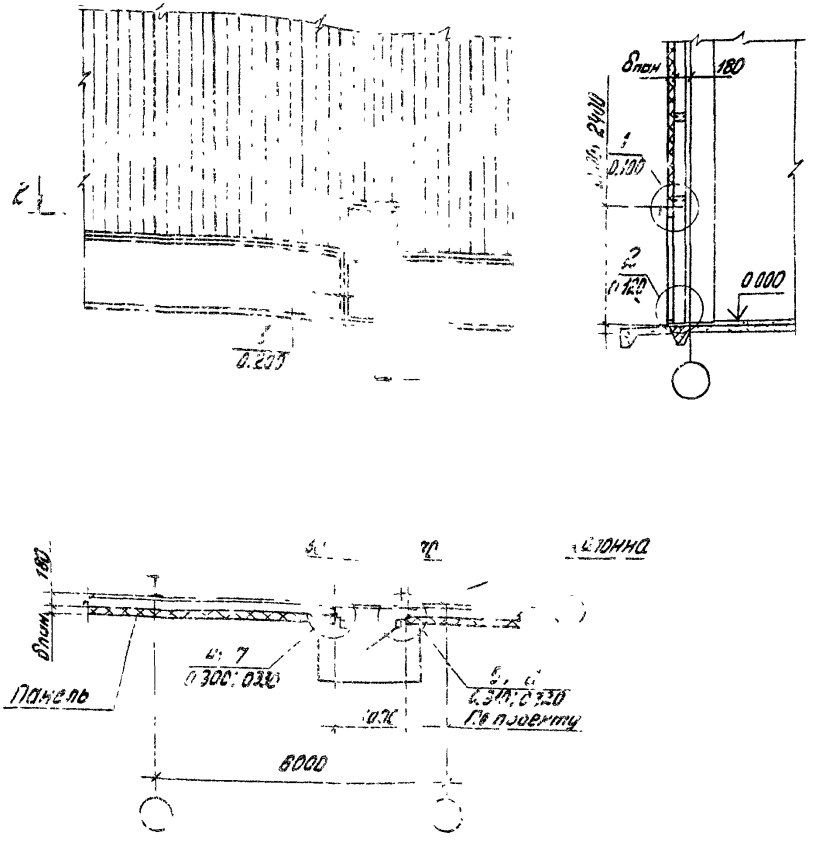

В осьлках на узлы в обозначении документа, где они приведены, условно опущено обозначение серии и выпуска работы

					1.435.1-19.0 010		
Рук отд	Гранов			Схема расположения однопролетных зданий к стенам из металлических трехслойных панелей (серия 1.435.1-19)	Стадия	Лист	Листов
Н.контр	Грязнов				Р		1
Гл.арх.пр	Ермолин				ЦНИИПРОМЗДАНИЙ		
Рук.гр	Челпелев						
Ст.инженер	Шабуров						

Копировал: [illegible] Формат А4

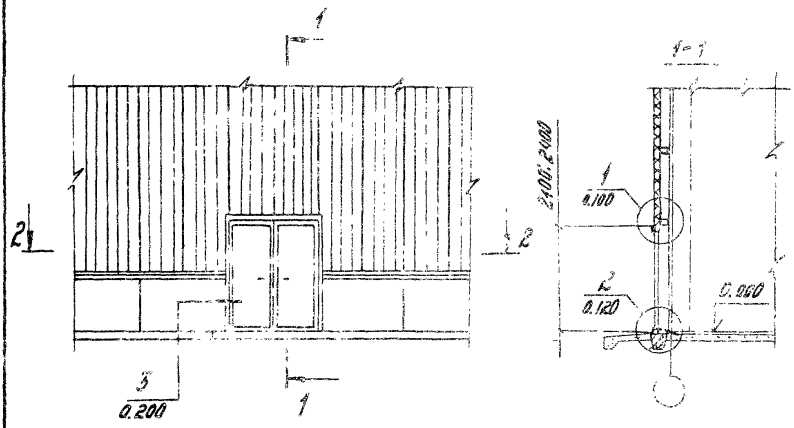

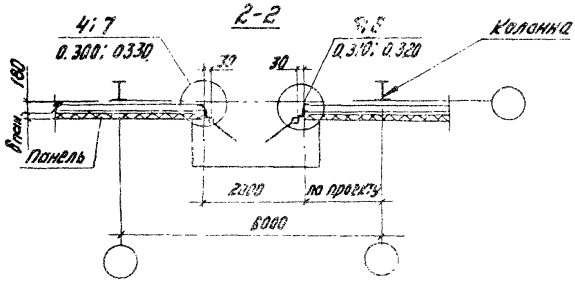

В ссылках на узлы в обозначении документа, где они приведены, условно опущено обозначение серии и выпуска узлов

			1.436.3-19.0 ОВ2		
Рук. отд.	Гранев		Схема расположения двупольной двери к стенам из мелкоразмерных трехслойных панелей (Серия 1.432.2-17)	Стадия	Лист	Листов
					2	7
Н. контр.	Грязнова					
Гл. арх. пр.	Ермолин					
Рук. гр.	Челелев					
Ст. инж.	Шабуров				ЦНИИПРОМЗДАНИЙ	

Копировал Козокилова 18575-31 Формат А4

Инв. № подл. | Подпись и дата | Взам. инв. №

Формат	Зона	Поз.	Обозначение	Наименование	Кол. на листе	Примечание
				Документация		
А4			1436.3-19.0 030	Схема расположения фахверка для крепления дверей в стенах из металлических трехслойных панелей (серия 1.432.2-17)		

Копировал | Формат А4

1436.3-19.0 030

Рук. отд.	Гранев		Схема расположения фахверка для крепления дверей в стенах из металлических трехслойных панелей (серия 1.432.2-17)
Н. контр.	Грязнова		
Гл. арх. пр.	Ертолин		
Рук. гр.	Чепелев		
Ст. инж.	Шадиров		

Стадия	Лист	Листов
Р	1	4

ЦНИИПРОМЗДАНИЙ

Формат	Зона	Поз.	Обозначение	Наименование	Кол. на испол. 1.436.3-19.0 030										Примечание
					–	01									
				Сборочные единицы											
А4		1	1.436.3-19.0 040	Стойка	2										
			-01	Стойка		2									
				Детали											
БУ		2	1.436.3-19.0 031	Соединительное изделие											
				Уголок $\frac{70\times50\times3\ ГОСТ19772-74}{В\ Ст.3кп2\ ГОСТ11474-76}$											
				L = 160 h14 Rz80	4	4									0,43 кг
				Стандартные изделия											
		3		Болт М14×100.58.05											
				ГОСТ 7798-70*	8	8									

1.436.3-19.0 030

Лист 2

Копировал Петрова

18575-01 10 Формат А4

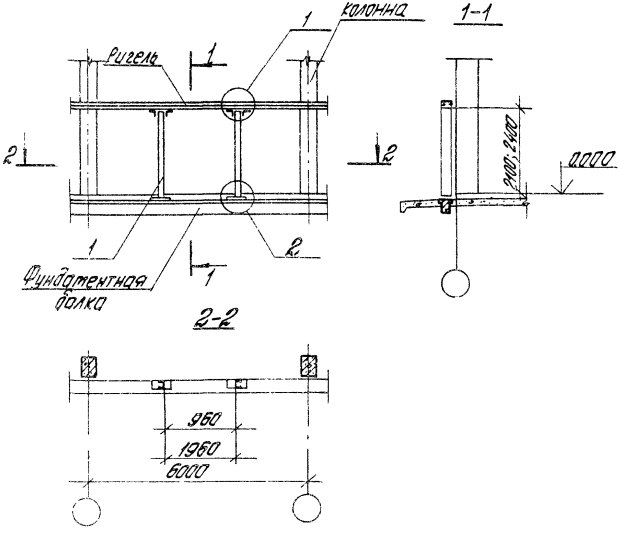

Обозначение	Марка профиля	Высота подета	Масса кг
1436.3-19.0.010	Р1-2	2400	48,85
-01	Р1-2	2100	43,46

Марка профиля принята по каталогу изделий конструкций оборудования Первоуральского завода комплектных металлоконструкций.

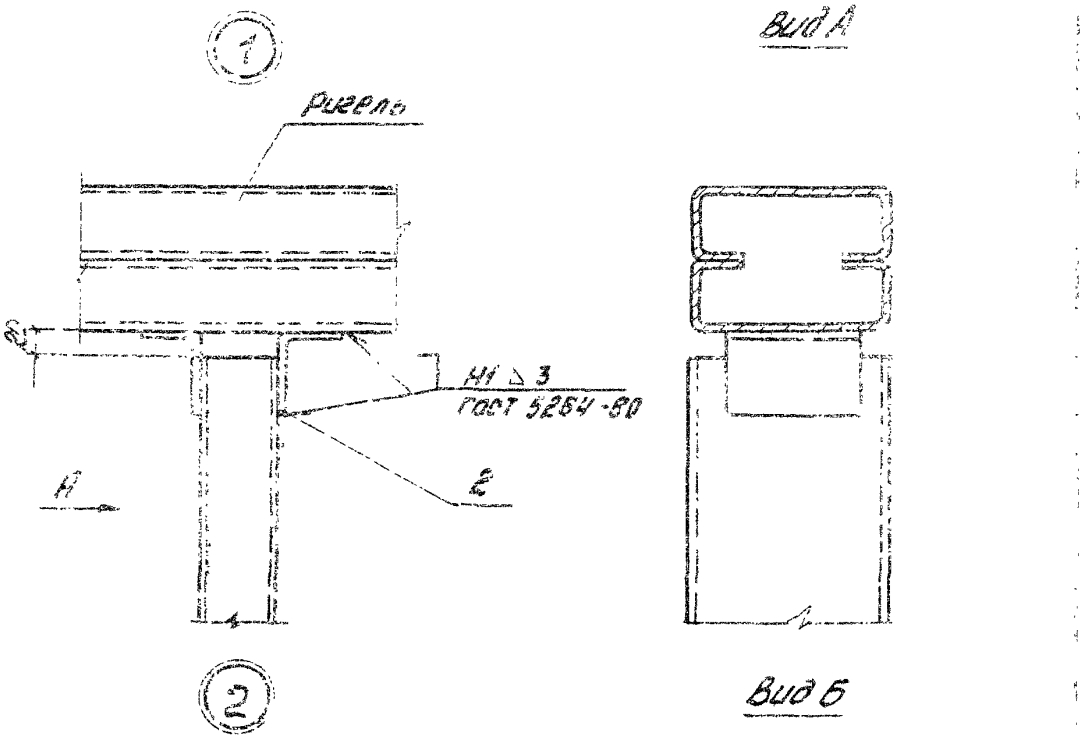

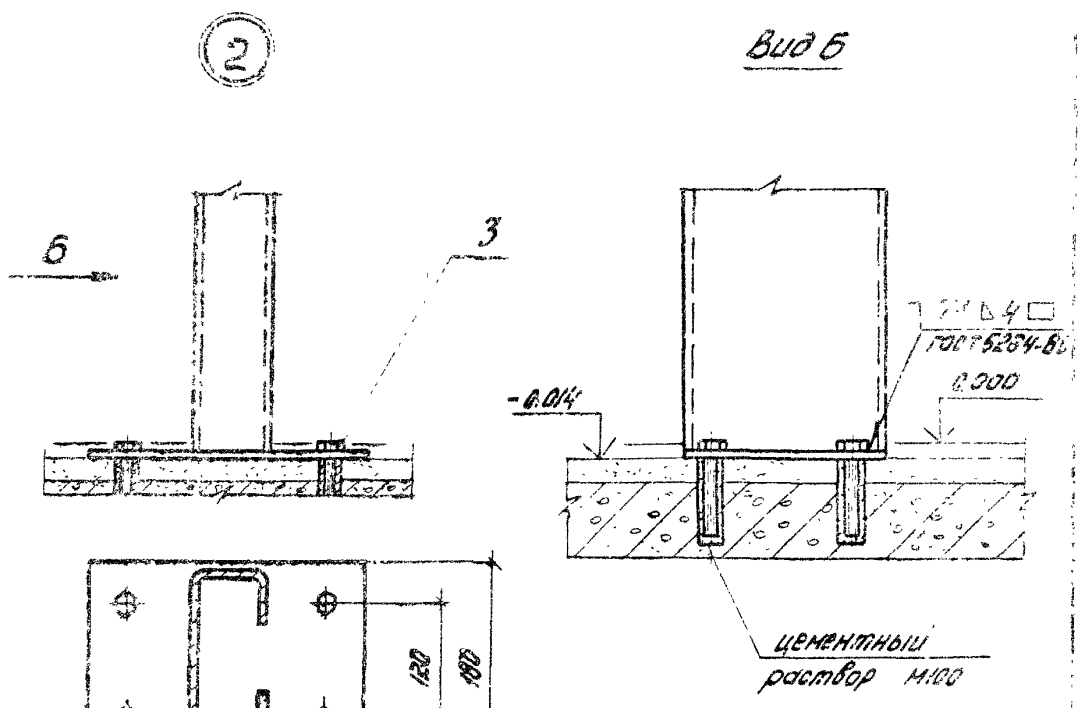

1.436.3-19.0 030	Лист 4

18575-01 12

Копировал Петрова

Формат А4

Инв. № подл.	Подпись и дата	Взам. инв. №

Формат	Зона	Поз.	Обозначение	Наименование	Кол. на испол. 1.436.3-19.0 040 —	01									Примечание
				Документация											
А4			1.436.3-19.0 040 СБ	Сборочный чертеж	×	×									
				Детали											
				Профиль Р7-2											
				Каталог изделий конструкций оборудования Первоуральского завода комплектных металлоконструкций											
БЧ		1	1.436.3-19.0 041	Стойка L=2386 h14 Rz80	1										2,3кг
—			—01	Стойка L=2086 h14 Rz80		1									2,64кг
БЧ		2	1.436.3-19.0 042	Опора											
				Лист Б-ПН-8.0 ГОСТ 19903-74 / В Ст.3 ПС ГОСТ 14637-79											
				(220×180) h14 Rz80	1	1									
				Марка											

Рук. отд.	Гранев			1.436.3-19.0 040
Н. контр.	Грязнова			Стойка
Гл. арх. пр.	Ермолин			
Рук. гр.	Чепелев			
Ст. инж.	Шабуров			

Стадия	Лист	Листов
Р	1	

ЦНИИПРОМЗДАНИЙ

Копировал Петрова

15575-01 13 Формат А4

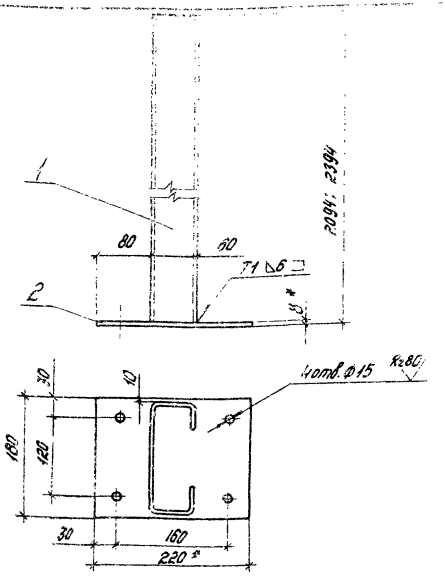

Обозначение	Масса, кг
1.436.3-19.0 040	4,5
-01	4,84

1. * Размеры для справок.
2. Сварные швы по ГОСТ 5264-80.

Рук. отд.	Гранев		
Н. контр.	Грязнова		
Гл. арх. пр.	Ермолин		
Рук. гр.	Чепелев		
Ст. инж.	Шабуров		

1.436.3-19.0 040 СБ

Стойка.
Сборочный чертеж

Стадия	Масса	Масштаб
Р	см. табл.	1:5
Лист		Листов 1

ЦНИКПРОМЗДАНИЙ

Копировал Евдокимова 18575-01 14 Формат А4

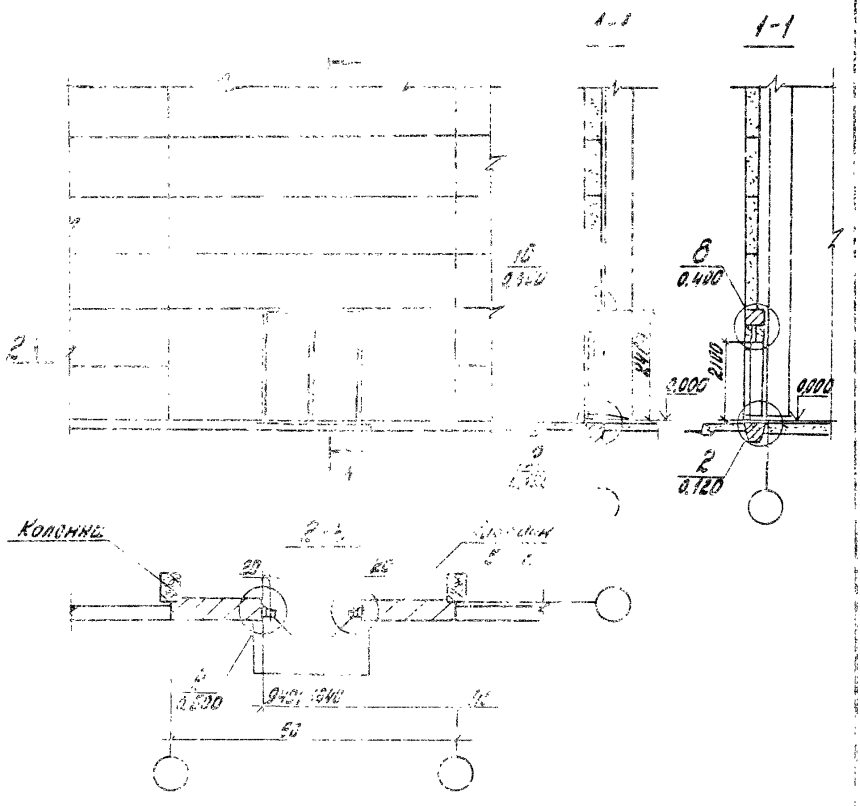

В ссылках на узлы в обозначении документа, где они приведены, условно опущено обозначение серии и выпуска работы.

				1.436.3-19.0 050		
Рук.сто.	Гранев			Схема расположения двери к стенам из железобетонных панелей	Стадия	Лист	Листов
Н.контр.	Грязнова				Р		1
Гл.архит.	Ерюлин				ЦНИИПРОМЗДАНИЙ		
Рук.гр.	Ч.челев						
Ст.инж.	Шабуров						

Инв.№ подл. | Подпись и дата | Взам.инв.№

Копировал Ефимова 18575-01 15 формат А4

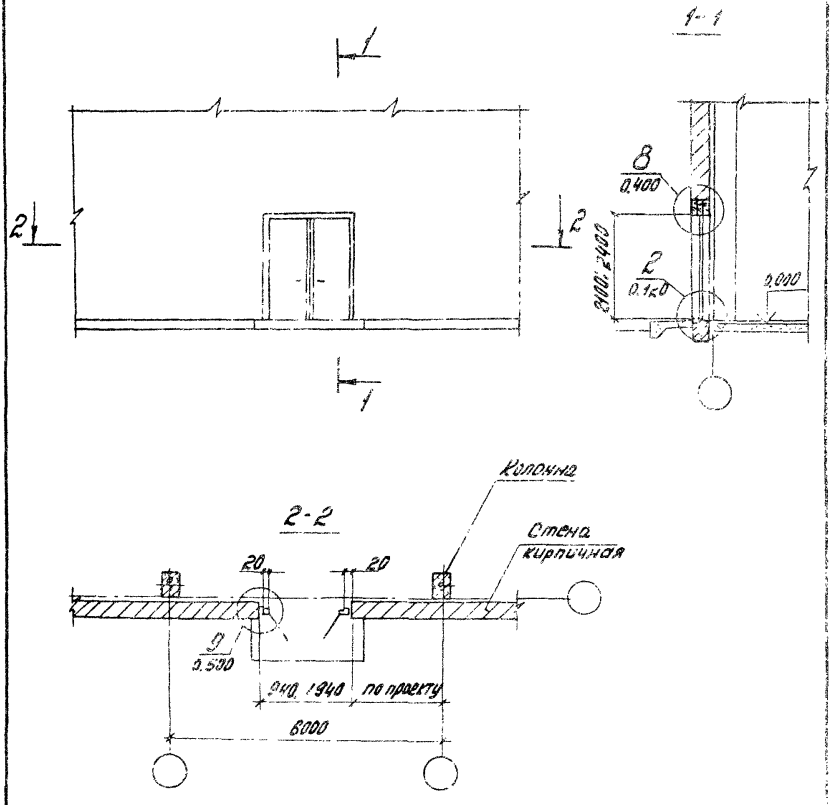

В ссылках на узлы в обозначении документа [illegible] условно опущено обозначение серии и выпуска [illegible]

				1.436.3-19.0 460			
Рук.отд.	Гранев			Схема расположения двери к стенам из кирпича	Стадия	Лист	Листов
Н.контр.	Грязнова				Р		1
Гл.арх.пр.	Ермолин				ЦНИИПРОМЗДАНИЙ		
Рук.гр.	Чепелев						
Ст.инж.	Шабуров						

19575-01 15

Копировал Евдокимова Формат А4

Инв. № подл	Подпись и дата	Взам. инв. №

Формат	Зона	Поз.	Обозначение	Наименование	Кол. на испол. 1.436.3-19.0.100				Примечание
					–	01	02	03	
				Документация					
А4			1.436.3-19.0 100	Узел 1	X	X	X	X	
				Детали					
				Слив					
БУ		1	1.436.3-19.0 100. 2-805	L=1040 h14 Rz80	1	1			2,07кг
			-01	L=2040 h14 Rz80			1	1	3,44кг
БУ		2	1.436.3-19.0 100 3-211	Крепежный элемент	4	4	8	8	[illegible]
			1.436.3-19.0 100. 3-212	Крепежный элемент	[illegible]	4	8	8	[illegible]
			1.436.3-19.0 100. 3-214	Крепежный элемент	[illegible]	[illegible]	8	8	[illegible]
				Нащельник					
БУ		3	1.436.3-19.0 100 2-815	L=960 h14 Rz80	1	1			[illegible]28кг

Рук. отд.	Гранев	[signature]	
Н. контр.	Грязнова	[signature]	
Гл. арх. пр.	Ермолин	[signature]	
Рук. гр.	Чепелев	[signature]	
Гл. инж.	Шабуров	[signature]	

1.436.3-19.0 100

Узел 1

Стадия	Лист	Листов
Р	1	4

ЦНИИПРОМЗДАНИЙ

Копировал Петрова

Формат А4

Формат	Зона	Поз.	Обозначение	Наименование	Кол. на испол. 1.436.3-19.0 100										Примечание
					–	01	02	03							
			-01	L=1960 h14 Rz80			1	1							2,62кг
А4		4	1.436.3-19.0 101	Элемент крепежный	1	1									
			-01	Элемент крепежный			1	1							
				Упор											
				Лист В-ПН-3 ГОСТ 19903-74 / В Ст3 пс ГОСТ 16523-97											
А4		5	1.436.3-19.0 102	(340×40) h14 Rz80	1	1									0,82кг
А4			-01	(1940×40) h14 Rz80			1	1							1,9кг
				Профиль уплотнительный											
А4		6	1.436.3-19.0 100 2-901	L=960	1	1									0,04кг
			-01	L=1960			1	1							0,09кг
		7	1.436.3-19.0 103	Утеплитель											
				Плиты из минеральной											
				Ваты марки 50 ГОСТ 9573-82	0,0075	0,0075	0,035	0,035							1м²
				Стандартные изделия											
		8		Винт самонарезающий											
				СМ-1-20 6×15-921											
				ТУ Первоуральского завода	12	12	20	20							

Копировал

Формат А4

1.436.3-19.0 100

Лист 2

Инв. № подл.	Подп. и дата	Взам. инв. №

Формат	Зона	Поз.	Обозначение	Наименование	Кол. на испол. 1.435.3-19.0 100										Примечание
					—	01	02	03							
				Материалы											
		9		Мастика нетвердеющая ГОСТ 14791-79	0,5	0,5	0,5	0,5							кг

Копировал Петрова

18375-01 Формат А4

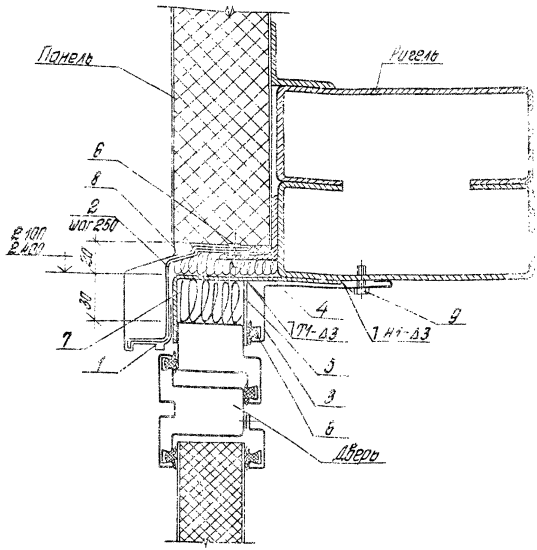

Обозначение	Для дверей марки
1.436.3-19.0 100	ДНС 9-24 Г
-01	ДНС 9-21 Г
-02	ДНС 19-24 Г
-03	ДНС 19-21 Г

Наружная грань дверной коробки находится в одной плоскости с наружной гранью панели. Сварные швы по ГОСТ 5264-80.

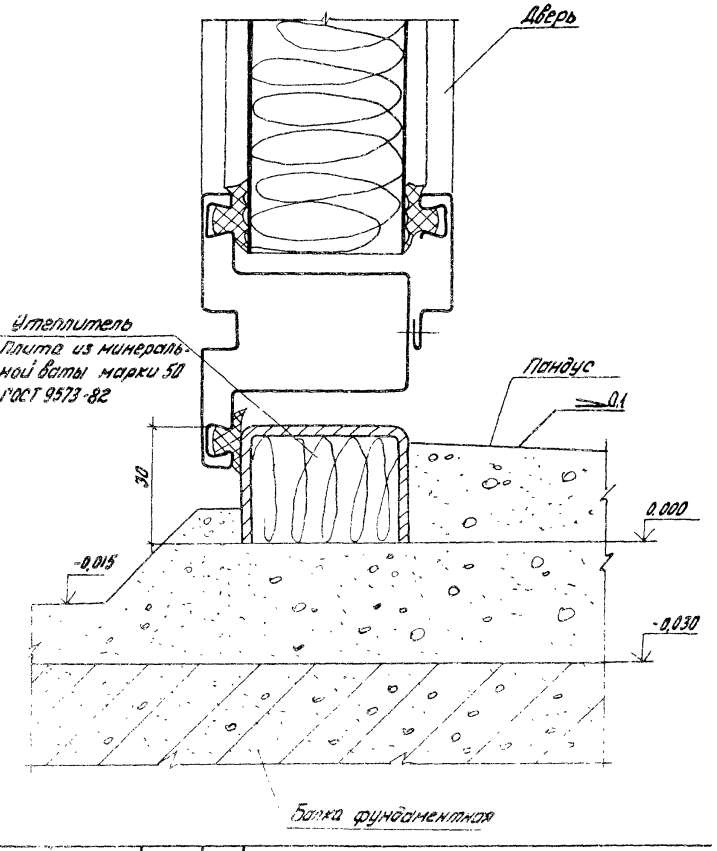

Инв. № подл.	Подпись и дата	Взам. инв. №		1.436.3-19.0 120			
	Рук. отд.	Гранев		Узел 2	Стадия	Лист	Листов
	Н. контр.	Грязнова			Р		1
	Гл. арх. пр.	Ермолин			ЦНИИПРОМЗДАНИ		
	Рук. гр.	Чепелев					
	Ст. инженер	Шабиров					

Копировал Петрова

18575-01 21

Формат А

Форма	Зона	Поз.	Обозначение	Наименование	Кол. на исполн. 1.436.3-19.0.200 —	01	02	03							Примечание
				Документация											
			1.436.3-19.0.200	Узел 3	×	×	×	×							
				Детали											
А4		1	1.436.3-19.0.201	Нащельник	1	1	1	1							
				Нащельник											
				Уголок $\frac{60\times40\times3\ ГОСТ\ 19772-74}{В\ Ст3\ кп2\ ГОСТ\ 11474-76}$											
Б4		2	1.436.3-19.0.202	L = 2350 h 14 R≥80	1		1								5,02кг
			-01	L = 2050 h 14 R≥80		1		1							4,57кг
				Марка	ДНС 9-24Г	ДНС 9-21Г	ДНС 19-24 ГУ	ДНС 19-21 ГУ							

Рук. отд.	Гранев		
Л. контр.	Грязнова		
Гл. арх. пр.	Ермолин		
Рук. гр.	Чепелев		
Ст. инж.	[illegible]		

1.436.3-19.0.200

Узел 3

Копировал Петрова

18575-01 22

Формат А4

Инв. № подл.	Подпись и дата	Взам. инв. №

Формат	Зона	Поз.	Обозначение	Наименование	Кол. на испол. 1.436.3-19.0.200										Примечание
					—	01	02	03							
А4		2	1.436.3-19.0 203	Нащельник	1		1								
			-01	Нащельник		1									
БУ		3	1.436.3-19.0 200 3-206	Элемент крепежный	[illegible]	9	[illegible]	8							[illegible]
				Нащельник											
БУ		4	1.436.3-19.0 200 2-806	L = 2350 h14 Ст80	1		1								3,6кг
				L = 2050 h14 Ст80		1									2,3кг
				Профиль уплот. [illegible]											
БУ		5	1.436.3-19.0 200 2-901	L = 93 [illegible]	2		2								[illegible]
			-01	L = 2[illegible]				2							[illegible]
БУ		6	1.436.3-19.0 200 2-302	Нащельник [illegible] 200 Бу	1										
А4		7	1.436.3-19.0 204	Элемент крепежный	[illegible]	8	[illegible]	8							
БУ		8	1.436.3-19.0 205	Утеплитель											
				Плита из [illegible]											
				Ваты [illegible]	[illegible]	[illegible]	[illegible]	[illegible]							м³
БУ		9	1.436.3-19.0 206	Прокладка											
				Пластина I, лист, ОМБ-М-15-13											
				ГОСТ 7338-77 (20×1200)											

1.436.3-19.0 200

Лист 2

Копировал Петрова

1.9575-01 2.3

Формат А4

Формат	Зона	Поз.	Обозначение	Наименование	Кол. на испол 1.436.3-19.0 200										Примечание
					–	01	02	03							
				Стандартные изделия											
		9		Винт сотонарезающий СН-1-20											
				6×15.05 [illegible] Первоуральского э-да	10	8	10	8							
		10		Болт М[illegible]0.05 ГОСТ 7798-70 *	18	16	18	16							
		11		Гайка М6.5.05 ГОСТ 5915-70	18	16	18	16							
		12		Шайба 6.65Г ГОСТ 6402-70	18	16	18	16							

1.436.3-19.0 200

Лист 3

Копировал Петрова

18575-01 24

Формат А4

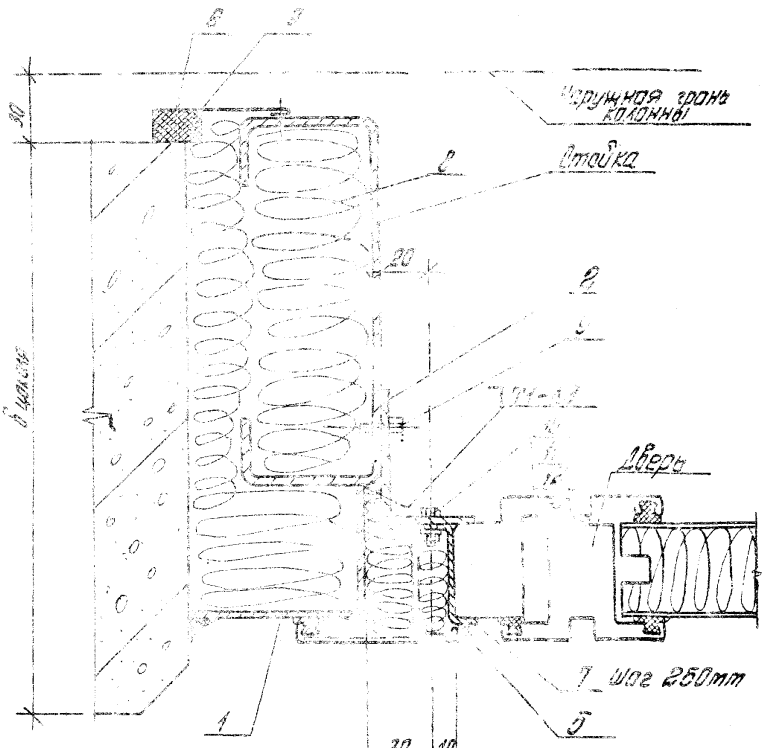

Крепление детали поз 3

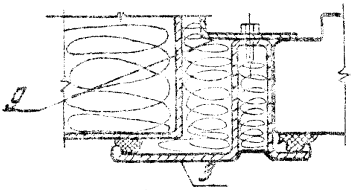

Сварка по ГОСТ 5264-80

Обозначение	Для двери марки
1.436.3-19.0 200	ДНС 9-24Г
-01	ДНС 9-21Г
-02	ДНС9-242Г
-03	ДНС9-212Г

Инв.№ подл. | Подпись и дата | Взам.инв.№

Формат	Зона	Поз.	Обозначение	Наименование	Кол. на испол. 1.436.3-19.0 300										Примечание
					—	01	02	03							
				Документация											
А4			1.436.3-19.0 300	Узел 4	×	×	×	×							
				Детали											
				Нащельник											
6У		1	1.436.3-19.0 300 2-806	L = 2350 h14 Rz80	1		1								2,81кг
			-111	L = 2050 h14 Rz80		1		1							2,28кг
				Марка	ДНС 9-24Г	ДНС 9-21Г	ДНС 19-24.2Г	ДНС 19-21.2Г							

Рук. отд.	Гранев	[signature]
Н. контр.	Грязнова	[signature]
Гл. арх. пр.	Ермолин	[signature]
Рук. гр.	Чепелев	[signature]
Ст. инж.	Шабуров	[signature]

1.436.3-19.0 300

Узел 4

Вариант примыкания двери к стене из панели типа 3

Стадия	Лист	Листов
Р	1	4

ЦНИИПРОМЗДАНИЙ

Копировал Петрова

18525-01 25 Формат А4

Инв. № подл.	Подпись и дата	Взам. инв. №

Формат	Зона	Поз.	Обозначение	Наименование	Кол. на испол. 1.436.3-19.0 300										Примечание
					–	01	02	03							
БУ		2	1.436.3-19.0 300 3 208	Элемент крепежный	6	5	6	5							
А4		3	1.436.3-19.0 203	Нащельник	1		1								
			–01	Нащельник		1		1							
				Профиль уплотнительный											
БУ		4	1.436.3-19.0 300 2-901	L = 2350	2		2								0,1кг
			–01	L = 2050		2		2							0,85кг
				Накладка											
				Лист Б-ПН-1.0 ГОСТ 19903-74 / В Ст3пс ГОСТ 16523-70											
БУ		5	1.436.3-19.0 302	(60 × 2350) h14 Rz80	1		1								1,1кг
			–01	(60 × 2050) h14 Rz80		1		1							0,94кг
А4		6	1.436.3-19.0 204	Элемент крепежный	6	5	6	5							
БУ		7	1.436.3-19.0 303	Утеплитель											
				Плита из минеральной											
				ваты марки 50											
				ГОСТ 9573-82	0,01	0,01	0,01	0,01							$м^3$

Копировал Петрова

Формат А4

1.436.3-19.0 300

Лист 2

Формат	Зона	Поз.	Обозначение	Наименование	Кол. на испол. 1.436.3-19.0.300										Примечание
					–	01	02	03							
				Стандартные изделия											
		8		Винт самонарезающий СМ4-20											
				6×15.05 ГУ первоначального з-да	9	8	5	2							
		9		Болт М6×20.05 ГОСТ 7798-70*	18	16	18	16							
		10		Гайка М6.5.05 ГОСТ 5915-70	18	16	18	16							
		11		Шайба 6.65 ГОСТ 6402-70	18	16	18	16							

1.436.3-19.0.300

Копировал Петрова 18575-01 28 Формат А4

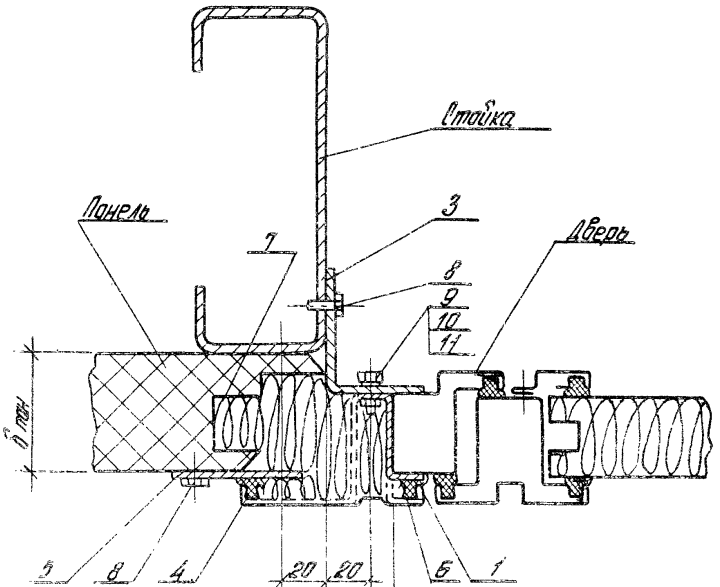

Крепление детали поз. 6

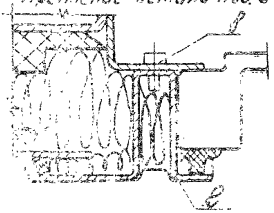

Обозначение	Для дверей марки
1.436.3-19.0 300	ДНС9-24Г
-01	ДНС9-21Г
-02	ДНС9-24.2Г
-03	ДНС9-21.2Г

Наружная грань дверной коробки находится в одной плоскости с наружной гранью панели.

1.436.3-19.0 300	Лист 4

Инв. № подл. | Подпись и дата | Взам. инв. №

13575-01 29

Фор.	Зо.	Пр.	Обозначение	Наименование	Для по дополн. 1.436.3-19.0.310 —	01	02	03							Примечание
				Документация											
			1.436.3-19.0.310	Узел 5	×	×	×	×							
				Детали											
БУ		1	1.436.3-19.0.300 2-806	Нащельник	1		1								
			-01	Нащельник		1		1							
БУ		2	1.436.3-19.0.300 3-208	Элемент крепежный	5	4	5	4							
А4			1.436.3-19.0.203	Нащельник	1		1								
			-01	Нащельник		1		1							
				Марка	ДНС 9-24Г	ДНС 9-21Г	ДНС 19-24Г	ДНС 19-21Г							

Копировал Петрова

18525-01 30

Формат А4

Рук. отд.	Грачев		
Н.контр.	Грязнова		
Гл.арх.пр.	Ермолин		
Рук. гр.	Чепелев		
Ст.инж.	Шабиров		

1.436.3-19.0.310

Узел 5

Вариант примыкания двери к стене из панели [illegible]

Разраб.	Лист	Листов
0	1	2

ЦНИИПРОМЗДАНИЙ

Инв. № подл.	Подпись и дата	Взам. инв. №

Фор.	Зона	Поз.	Обозначение	Наименование	Кол. на исполн. 1.436.3-19.0 310										Примечание
					—	01	02	03							
БУ		4	1.436.3-19.0 310.2-901	Профиль уплотнительный	2		2								
			-01	Профиль уплотнительный		2		2							
П4		5	1.436.3-19.0 311	Кронштейн	1		1								
			-01	Кронштейн		1		1							
П4		6	1.436.3-19.0 204	Элемент крепежный	9	8	9	8							
БУ		7	1.436.3-19.0 311	Утеплитель											
				плиты [illegible]											
				ваты [illegible]											
				ГОСТ 9573-82	0,01	0,01	0,01	0,01							м²
				Стандартные изделия											
		8		Винт самон[illegible]											
				6×15.05 ТУ [illegible]	9	9	9	8							
		9		Болт М6×20.05 ГОСТ 7798-[illegible]	18	16	18	16							
		10		Гайка М6.5.05 ГОСТ 5915-70	18	16	18	16							
		11		Шайба 6.65 ГОСТ 6402-70	18	16	18	16							

1.436.3-19.0 310

Лист 2

Копировал Петрова

Формат А4

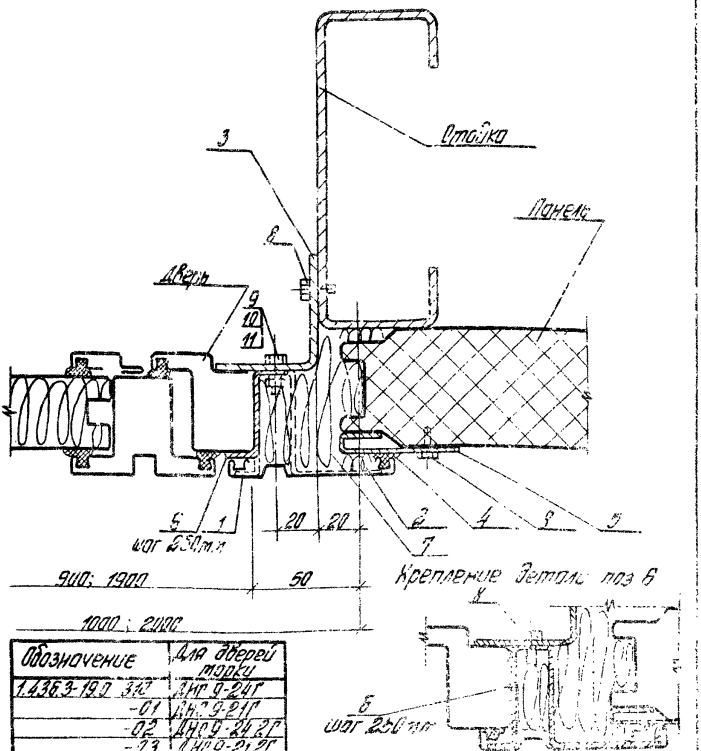

Обозначение	Для дверей марки
1.436.3-19.0 310	ДМГ 9-24Г
-01	ДМГ 9-21Г
-02	ДМО 9-24.2Г
-03	ДМО 9-21.2Г

Наружная грань дверной коробки находится в одной плоскости с наружной гранью панели.

Инв. № подл.	Подпись и дата	Взам. инв. №

Формат	Зона	Поз.	Обозначение	Наименование	Кол. на испол. 1.436.3-19.0.320 —	01	02	03	Примечание
				Документация					
А4			1.436.3-19.0.320	Узел 6	X	X	X	X	
				Детали					
БУ		1	1.436.3-19.0.300 2-806	Нащельник	1		1		
			01	Нащельник		1		1	
Б4		2	1.436.3-19.0.300 3-208	Элемент крепежный	5	4			
Б4		3	1.436.3-19.0.203	Нащельник	1		1		
			1.436.3-19.0.203-01	Нащельник		1		1	
БУ		4	1.436.3-19.0.300 2-901	Профиль уплотнительный	2		1		
			-01	Профиль уплотнительный		2		2	
А4		5	1.436.3-19.0.311-02	Кронштейн	1		1		

Копировал Петрова

8525-01-33

Формат А4

Рук. отд.	Гранев		
Н. контр.	Грязнова		
Гл. арх. пр.	Ермолин		
Рук. гр.	Успелев		

1.436.3-19.0.320

Узел 6
Вариант примыкания двери к стене из панели типа 3

Стадия	Лист	Листов
Р	1	3

ЦНИИПРОМЗДАНИЙ

Формат	Зона	Поз.	Обозначение	Наименование	Кол. на исполн. 1.436.3-19.0 320										Примечание
					—	01	02	03							
			—03	Кронштейн		1		1							
А4		6	1.436.3-19.0 204	Элемент крепежный	1	1	1	1							
				Нащельник											
				Уголок 32×32×2 ГОСТ 19771-74											
				ВСт3пс2 ГОСТ 11474-76											
Б4		7	1.436.3-19.0 321	L = 2400 h14 Rz80	1		1								2,28 кг
			—01	L = 2100 h14 Rz80		1		1							2,0 кг
				Стандартные изделия											
		9		Винт самонарезающий											
				СМ-1-20 6×15.05											
				ТУ Первоуральского з-да	15	12	15	12							
		10		Болт М6×20.05 ГОСТ 7798-70*	18	16	18	16							
		11		Гайка М6.5.05 ГОСТ 5915-70	18	16	18	16							
		12		Шайба 6.65Г ГОСТ 6402-70	18	16	18	16							

1.436.3 — 19.0 320

Лист 2

Копировал Петрова

18575-01 34

Формат А4

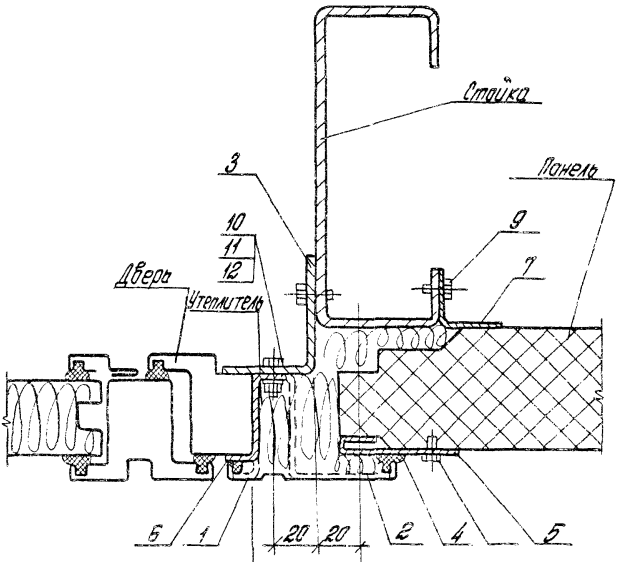

Обозначение	Для дверей марки
1.436.3-19.0 320	ДНС9-24Г
-01	ДНС9-21Г
-02	ДНС9-242Г
-03	ДНС9-212Г

Крепление детали поз.6

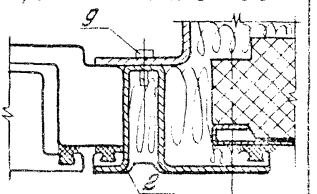

наружная грань дверной коробки находится в одной плоскости с наружной гранью панели.

18575-31 35

Форм.	Зон.	Поз.	Обозначение	Наименование	Кол. на испол. 1.436.3-19.0 330										Примечание
					–	01	02	03							
				Документация											
А4			1.436.3-19.0 330	Узел 7											
				Детали											
Б.Ч.		1	1.436.3-19.0 300 2-806	Нащельник	1		1								2,61кг
			-01	Нащельник		1		1							2,28кг
				Элемент крепежный	5	4	5	4							
А4		3	1.436.3-19.0 203	Нащельник	1		1								
			-01	Нащельник		1		1							
				Марка	ДНС 9-24Г	ДНС 9-21Г	ДНС 19-24Г	ДНС 19-21Г							

Рук.отд.	Гранов		
Н.контр.	Грязнова		
Гл.арх.пр.	Ертолин		
Рук.гр.	Чепелев		
Ст.инж.	Шадуров		

1.436.3-19.0 330

Узел 7

Вариант [illegible] к стене [illegible]

Копировал Петрова

18575-01 36 Формат А4

Инв. № подл. | Подпись и дата | Взам. инв. №

Формат	Зона	Поз.	Обозначение	Наименование	Кол. на испол. 1.436.3-19.0 330 —	01	02	03	Примечание
А4		4	1.436.3-19.0.300 У-ЭМ	Профиль уплотнительный	2		2		
			-01	Профиль уплотнительный		2		2	
А4		5	1.436.3-19.0.284	Элемент крепежный	1	1	1	1	
				Стандартные изделия					
		7		Винт самонарезающий СМ-1-20 6×15.05 ГУ Первоуральского завода	15	12	15	12	
		8		Болт М6×20.58.05 ГОСТ 7798-70*					
		9		Гайка М6.5.05 ГОСТ 5915-70	18	16	18	16	
		10		Шайба 6.65Г ГОСТ 6402-70	18	16	18	16	

Копировал | Формат А4

1.436.3-19.0.330

Лист 2

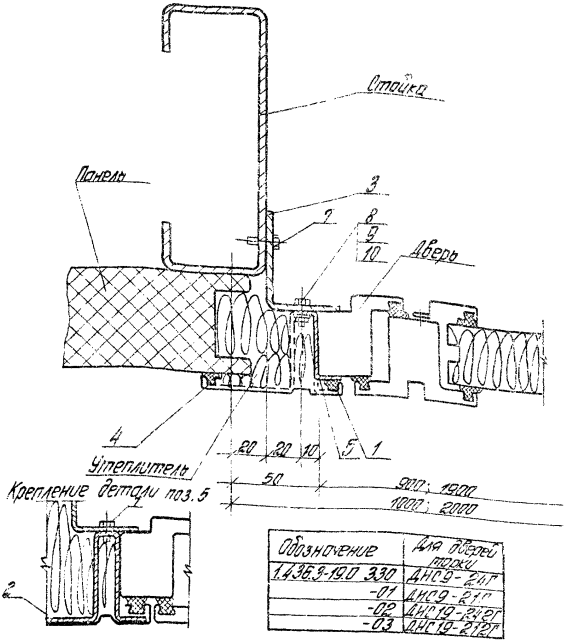

Обозначение	Для дверей проем
1.436.3-19.0 330	ДН 09-21п
-01	ДН 09-21п
-02	ДН 19-21п1
-03	ДН 19-21п1

Наружная грань дверной коробки находится в одной плоскости с наружной гранью панели.

Инв. № подл.	Подпись и дата	Взам. инв. №

Формат	Зона	Поз.	Обозначение	Наименование	Кол. на испол. 1.436.3-19.0 400										Примечание
					–	01	02	03							
				Документация											
А4			1.436.3-19.0 400	Узел 8	×	×		×							
				Детали											
				Соединительные изделия											
				Уголок [illegible]											
БУ.		1	1.436.3-19.0 401	L=940 [illegible]		1									2,1 кг
			–01	L=1940 [illegible]				1							4,33 кг
					[illegible]	[illegible]	[illegible]	[illegible]							

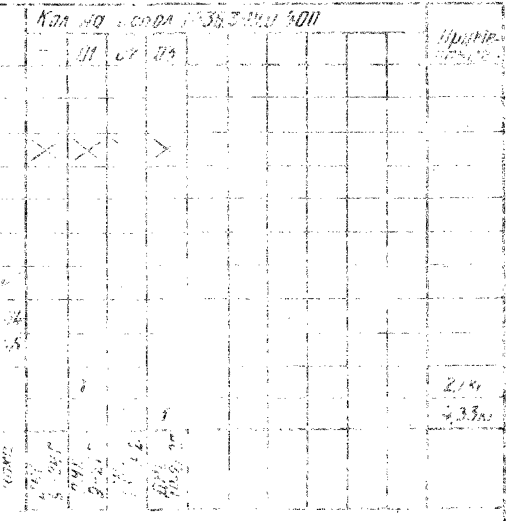

				1.436.3-19.0 400		
Рук. отд.	Гранев	[illegible]	Узел 8	Стадия	Лист	Листов
Н. контр.	Грязнова	[illegible]		Р	1	3
Гл. арх. пр.	Ермолин	[illegible]		ЦНИИПРОМЗДАНИИ		
Рук. гр.	Чепелев	[illegible]				
Ст. инж.	Шабуров	[illegible]				

Копировал Петрова

135.25-01 39

Формат А4

Формат	Зона	Поз.	Обозначение	Наименование	Кол. на испол. 1436.3-19.0 400 —	01	02	03							Примечание
				Соединительное изделие											
				Лист Б-ПН-2.0 ГОСТ 19903-74											
				Ст3пс ГОСТ 16523-70											
БУ		2	1.436.3-19.0 402	(140×940) h14 Rz80	1	1									0,59кг
			— 01	(140×1940) h14 Rz80			1	1							1,21кг
				Стандартные изделия											
		6		Дюбель пластмассовый											
				У6.58 (Д35-5/8)											
				ТУ 36-941-79	8	8	16	16							
		7		Шуруп А5×40 ГОСТ 11645-70	8	8	16	16							

Инв. № подл. | Подпись и дата | Взам. инв. №

1.436.3-19.0 400

Лист 2

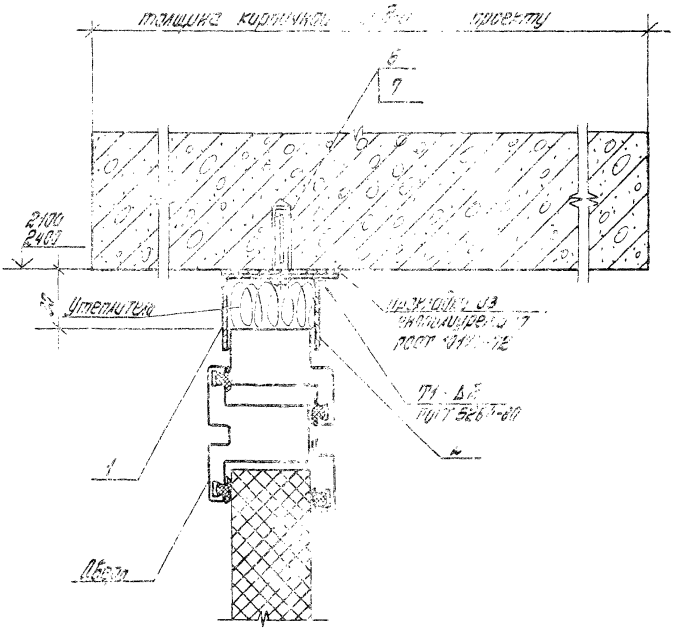

Обозначение	Для обвода марки
1.436.3-19.0 200	ДНС 9-24Г
-01	ДНС 9-21Г
-02	ДНС 9-24 2Г
-03	ДНС 9-21 2Г

Инв. № подл.	Подпись и дата	Взам. инв. №

1.436.3-19.0 400

Лист 3

185.75-01 41

Инв. № подл.	Подпись и дата	Взам. инв. №

Формат	Зона	Поз	Обозначение	Наименование	Кол. на испол. 1.436.3-19.0 500										Примечание
					–	01	02	03							
				Документация											
А4			1.436.3-19.0 500	Узел 9	X	X	X	X							
				Детали											
				Соединительное изделие											
				Уголок 50×36×3 ГОСТ 19772-74											
				В Ст3кп2 ГОСТ 11474-76											
БЧ		1	1.436.3-19.0 501	L=2350 h14 Rz80	1		1								2,5кг
			– 01	L=2050 h14 Rz80		1		1							2,2кг
				Соединительное изделие											
				Лист 6-ПН-2,0 ГОСТ 19903-74											
				В Ст3пс ГОСТ 16523-70											
				Марка	ДНС 9-24Г	ДНС 9-21Г	ДНС 19-24 2Г	ДНС 19-21 2Г							

Рук. отд.	Гранев	[signature]	
Н. контр.	Грязнова	[signature]	
Гл. арх. пр.	Ертолин	[signature]	
Руг. гр.	Чепелев	[signature]	
Ст. инж.	Шабуров	[signature]	

1.436.3-19.0 500

Узел 9

Стадия	Лист	Листов
Р	1	3

ЦНИИПРОМЗДАНИЙ

Копировал Петрова

18575-01 42

Формат А4

Фор	Зон	Поз	Обозначение	Наименование	—	01	02	03							Примечание
БУ		2	1.436.3-19.0 502	(40×2350) h14 Rz80	1		1								1,47кг
			-01	(40×2050) h14 Rz80		1		1							1,27кг
				Стандартные изделия											
		3		Дюбель пластмассовый У658 (Д35-5/8)											
				ТУ36-941-79	6	5	6	5							
		4		Шуруп А6×40											
				ГОСТ 1145-80	6	5	6	5							

1.436.3-19.0 500

Лист 2

Копировал: Петрова 18575-01 43 Формат А4

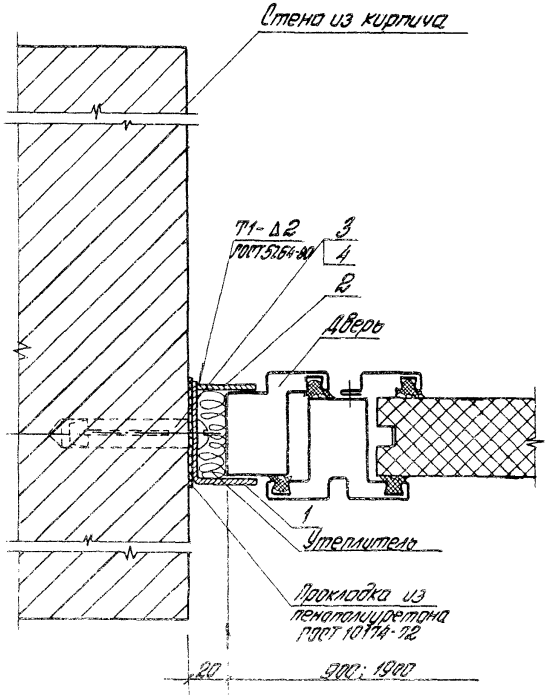

Обозначение	Для дверей марки
1.436.3-19.0.500	ДНС9-21Г
-01	ДНС9-21Г
-02	ДНС9-21Г
-03	ДНС9-21Г

1.436.3-19.0 500

Лист 3

18575-01 44

Фор.	Зон.	По.	Обозначение	Наименование	Кол. на испол. 1.436.3-19.0 600										Примечание
					–	01	02	03							
				Документация											
А4			1.436.3-19.0 600	Узел 10	X	X	X	X							
				Детали											
				Упор											
				Уголок 60×40×3 ГОСТ 19772-74											
				В Ст3 кп2 ГОСТ 11474-76											
БУ		1	1.436.3-19.0 601	L=940 h14 Rz80	2	2									2,1 кг
			–01	L=1940 h14 Rz80			2	2							4,3 кг
				Марка	ДНС 9-24 Г	ДНС 9-21 Г	ДНС 19-24 2Г	ДНС 19-21 2Г							

1.436.3-19.0 600

Узел 10

Рук. отд.	Гранев	
Н. контр.	Грязнов	
Гл. арх. пр.	Ермолин	
Рук. ср.	Чепелев	
Ст. инж.	Шабаев	

Копировал Петрова

18575-01 45 Формат А4

Инв. № подл.	Подпись и дата	Взам. инв. №

Формат	Зона	Поз.	Обозначение	Наименование	Кол. на испол. 1.436.3-19.0.600										Примечание
					–	01	02	03							
				Упор											
				Лист 6-ПН-2,0 ГОСТ 19903-74											
				В ст.3 пс ГОСТ 16523-70											
Б4		3	1.436.3-19.0.600	(40×940) h14 Rz80	1	1									0,50
			–01	(40×[illegible]) h[illegible] Rz80			1								1,21
				Стандартные изделия											
		6		Дюбель [illegible]											
				У658 (Д[illegible])											
				ТУ 36-941-79	8	9	15	16							
		7		Шуруп П6×40											
				ГОСТ 1145-80	8	9	15	16							

1.436.3-19.0.600

Лист 2

Копировал Петрова 16523-01 Формат А4

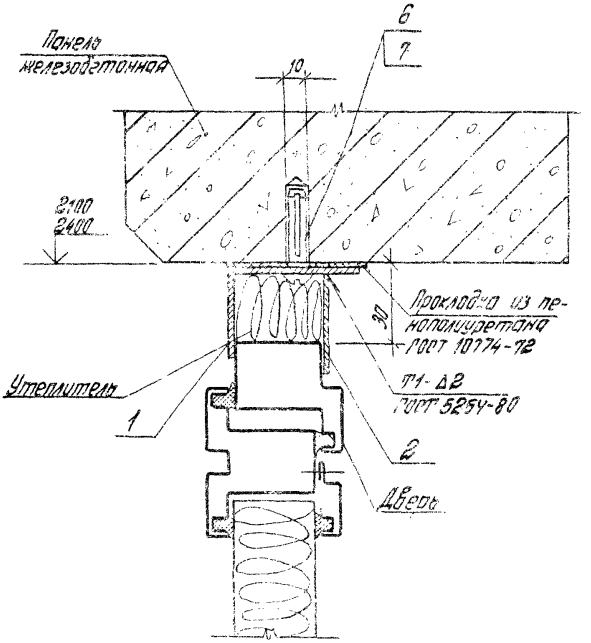

Обозначение	Для дверей марки
1.436.3-19.0 600	ДНС9-24Г
-01	ДНС9-21Г
-02	ДНС9-242Г
-03	ДНС9-212Г

1.436.3-19.0 600

Лист 3

18575-01-47

Rz80 √ (√)

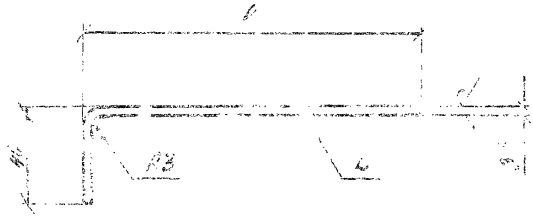

Обозначение	√, мм	b, мм	Для [illegible] толщ. [illegible]	Масса, кг
1.436.3-19.0 101	940	150	46,5; 50; 61,6	2,3
		140	80; 90; 100	3,2
[illegible]	940	100	46,5; 50; 61,6	4,6
		100	80; 90; 100	6,5

1.* Размер для справок.

2. Предельные отклонения размеров $\pm \frac{IT14}{2}$

				1.436.3-19.0 101			
				Элемент крепежный	Стадия	Масса	Масштаб
					Р	см. табл.	1:2
					Лист	Листов 1	
Рук. отд.	Грачев			Лист Б-ПЛ-3.0 ГОСТ 19903-74 / В Ст. 3 по ГОСТ 16523-70	ЦНИИПРОМЗДАНИЙ		
Н. контр.	Плязнова						
Гл. арх. пр.	Ерхолин						
Рук. гр.	Чепелев						
Ст. инж.	Шабуров						

Инв. № подл. | Подпись и дата | Взам. инв. №

Копировал Петрова 18575-01 48 формат А4

Рис.60

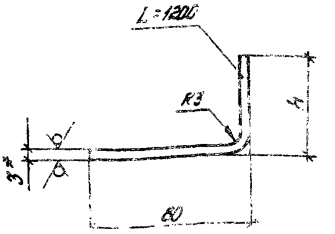

Обозначение	H мм	Для панели толщиной δ	Масса кг
1.436.3-19.0 201	50	46,6	0,19
-01	53	50	0,2
-02	65	61,6	0,25
-03	83	80,0	0,32
-04	85	81,5	0,33
-05	95	91,6	0,36
-06	103	100,0	0,39

1.* Размер для справок.

2. Предельные отклонения размеров по СМ₁.

Рук.отд.	Гранев		
Н.контр.	Грязнова		
Гл.арх.пр.	Ермолин		
Рук.гр.	Чепелев		
Ст.инж.	Шабуров		

1.436.3-19.0 201

Нащельник

Стадия	Масса	Масштаб
Р	Ст	1:2

Лист | Листов 1

Лист Б-ПН-3 ГОСТ 19903-74 / В Ст.3 ГОСТ 18623-70

ЦНИИПРОМЗДАНИЙ

Копировал Евдокимова

18575-01 Формат А4

Rz80 √ (√)

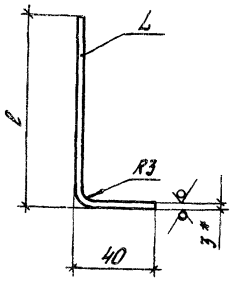

Обозначение	L	ℓ	Для панели толщиной δ	Масса, кг
1.436.3-19.0 203	2350	60	46,6; 50; 61,6	3,32
		90	80; 81,6 91,6; 100	5,0
-01	2050	60	46,6; 50; 61,6	3,0
		90	80; 81,6; 91,6	4,4

1. * Размер для справок.

2. Предельные отклонения размеров $\pm \frac{IT14}{2}$

Изм.	Кол.	Лист	№ док.	Подп.	Дата	Взам. инв. №

1.436.3-19.0 203

Нащельник

Стадия	Масса	Масштаб
Р	см. табл.	1:2

Лист | Листов 1

Лист Б-ПН-3.0 ГОСТ 19903-74
В Ст. 3 по ГОСТ 16523-70

ЦНИИПРОМЗДАНИЙ

Рук. отд.	Гранев	
Н. контр.	Горзнова	
Гл. инж. пр.	Бонелин	
Рук. пр.	Кепелев	
Ст. инж.	Шабуров	

1557 5 01 50

Копировал Петрова

Формат А4

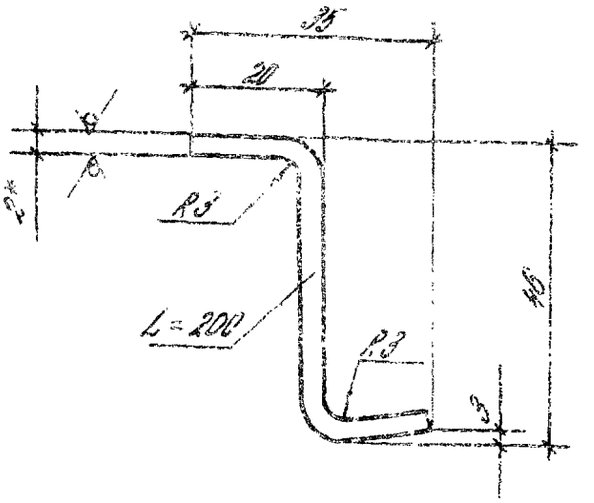

1* Размер для справок

2. Предельные отклонения размеров $\pm \frac{1T14}{2}$

				14363-19.0 204			
				Элемент крепежный	Стадия	Масса	Масштаб
					Р	0.4	1:1
					Лист		Листов 1
Гл. отд.	Гранев			Лист Б-ПН-2.0 ГОСТ 19903-74 / В Ст.3 пс ГОСТ 16523-70	ЦНИИПРОМЗДАНИЙ		
Контр.	Грязнова						
Нач. пр.	Ермолин						
Гл. гр.	Чепелев						
Инж.	Шабуров						

18575-01 51

Копировал: Юрчук

Формат А4

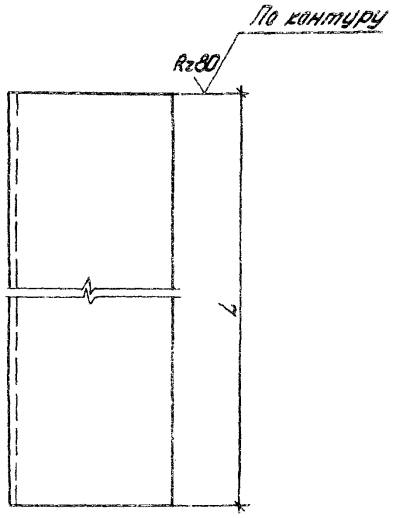

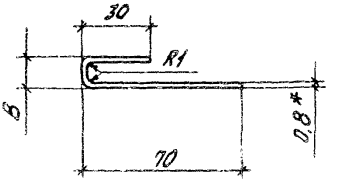

Обозначение	L	B	Масса кг
1.436.3-19.0 311	2350	11	1,65
-01	2050	11	1,44
-02	2350	9	1,6
-03	2050	9	1,4

1.* Размер для справок

2. Предельные отклонения размеров $\pm \frac{IT14}{2}$

Рук.отд.	Гранев		
Н.контр.	Грязнова		
Гл.арх.пр.	Ермолин		
Рук.гр.	Чепелев		
Ст.инж.	Шабиров		

1.436.3-19.0 311

Кронштейн

Стадия	Масса	Масштаб
Р	см табл.	1:2
Лист	Листов 1	

Лист Б-ПН-0,8 ГОСТ 19903-74 / В Ст.3 пс. ГОСТ 16523-70

ЦНИИПРОМЗДАНИЙ

Инв. № подл. | Подпись и дата | Взам. инв. №

18575-01 52 формат А4

Копировал Евдокимова

Обозначение взамен заменяемого изделия	Марка двери	Масса, кг: сталь	резина	полотна	коробки	Примечание
1.436.3-19.0 вып	ДНО9-21Г	58	1	1,5	2,5	Для тепловых тамбуров
1.436.3-19.0 вып	ДНО9-21Г	54	0,8	1,2	2	
	ДНО9-2121Г	63	0,9	2	3,5	Для тепловых тамбуров
	ДНО9-2121Г	60	0,9	1,5	3	
	ДНО9-21Г	57,5	1	1,5	2,5	Для тепловых тамбуров
	ДНО9-21Г	54	0,8	1,2	2	
	ДНО9-2121Г	63,5	0,9	2	3,5	
	ДНО9-2121Г	59,5	0,9	1,5	3	
	ДНО9-21Г	49	1	1,5	2,5	Для тепловых тамбуров 90.343 100
	ДНО9-21Г	45,5	0,8	1,2	2	
	ДНО9-2121Г	53,5	0,9	2	3,5	
	ДНО9-2121Г	51	0,9	1,5	3	
1.436.3-19.0 050	ДНО9-21Г	11	—	0,5	—	—
	ДНО9-21Г	10		0,5		
	ДНО9-2121Г	14		0,68		
	ДНО9-2121Г	13		0,5		
1.436.3-19.0 000	ДНО9-21Г	11	—	0,5	—	—
	ДНО9-21Г	10		0,5		
	ДНО9-2121Г	14		0,55		
	ДНО9-2121Г	13		0,5		
	Итого:	766	11	23,1	33	

Гип	Гринев	
Нач.отд	Гринева	
Гл.спец	Гринин	
Нач.гр	Уланов	
Нач.сек	Шабуров	

1.436.3-19.0 000ОН

Номенклатура

Стадия	Лист	Листов
Р		1

ЦНИИПРОМЗДАНИЙ

Копировал Лист 18575-01 (53) Формат А4

gost.e-ecolog.ru