# СЕРИЯ 1.436.3-19

# ДВЕРИ
# С ПРИМЕНЕНИЕМ ГНУТЫХ ПРОФИЛЕЙ ИЗ ТОНКОЛИСТОВОЙ СТАЛИ

## ВЫПУСК 0

## МАТЕРИАЛЫ ДЛЯ ПРОЕКТИРОВАНИЯ

gost.e-ecolog.ru

# СЕРИЯ 1.436.3-19

# ДВЕРИ
# С ПРИМЕНЕНИЕМ ГНУТЫХ ПРОФИЛЕЙ ИЗ ТОНКОЛИСТОВОЙ СТАЛИ

## ВЫПУСК 0

## МАТЕРИАЛЫ ДЛЯ ПРОЕКТИРОВАНИЯ


РАЗРАБОТАНЫ
ЦНИИПромзданий

Зам. директора института
С.М. Гликин

Рук. отдела внутренних ограждающих конструкций
В.В. Гранев

Рук. группы и темы
М.В. Чепелев

ЭКБ ВПО „Союзстройконструкция"

Зам. директора
А.А. Фейгель

Гл. конструктор проекта
Ю.А. Неизвестнов



Утверждены
Госстроем СССР
протоколом № 62
от 12 августа 1982 г.

| Обозначение | Наименование | Стр |
|---|---|---|
| | Содержание | 2 |
| 1.436.3-19.0 000ПЗ | Пояснительная записка | 3 |
| 1.436.3-19.0 010 | Схема расположения однопольной двери к стенам из металлических трехслойных панелей (серия 1.432.2-17) | 6 |
| 1.436.3-19.0 020 | Схема расположения двупольной двери к стенам из металлических трехслойных панелей (серия 1.432.2-17) | 7 |
| 1.436.3-19.0 030 | Схема расположения фахверка для крепления дверей в стенах из металлических трехслойных панелей (серия 1.432-2-17) | 8 |
| 1.436.3-19.0 040 | Стойка | 12 |
| 1.436.3-19.0 040 СБ | Стойка Сборочный чертеж | 13 |
| 1.436.3-19.0 050 | Схема расположения двери к стенам из железобетонных панелей | 14 |
| 1.436.3-19.0 060 | Схема расположения двери к стенам из кирпича | 15 |
| 1.436.3-19.0 100 | Узел 1 | 16 |
| 1.436.3-19.0 120 | Узел 2 | 20 |
| 1.436.3-19.0 200 | Узел 3 | 21 |
| 1.436.3-19.0 300 | Узел 4 Вариант примыкания двери к стене из панели типа 3 | 25 |
| 1.436.3-19.0 310 | Узел 5 Вариант примыкания двери к стене из панели типа 1 | 29 |
| 1.436.3-19.0 320 | Узел 6 Вариант примыкания двери к стене из панели типа 3 | 32 |
| 1.436.3-19.0 330 | Узел 7 Вариант примыкания двери к стене из панели типа 1 | 35 |
| 1.436.3-19.0 400 | Узел 8 Вариант примыкания двери к стене из панели типа 1 | 38 |
| 1.436.3-19.0 500 | Узел 9 | 41 |
| 1.436.3-19.0 600 | Узел 10 | 44 |
| 1.436.3-19.0 101 | Элемент крепежный | 47 |
| 1.436.3-19.0 201 | Нащельник | 48 |
| 1.436.3-19.0 203 | Нащельник | 49 |
| 1.436.3-19.0 204 | Элемент крепежный | 50 |
| 1.436.3-19.0 311 | Кронштейн | 51 |
| 1.436.3-19.0.000 Н | Номенклатура | 52 |


| | | | | |
|---|---|---|---|---|
| Рук.отд. | Пронев | | 1.436.3-19.0 000. | |
| Н.контр. | Шавуров | | Содержание | Стадия: Р; Лист: 1; Листов: 1 |
| Гл.архпр. | Ермолин | | | |
| Рук.пр. | Чепелев | | | ИНКИПРОМЗДАНИЯ |
| Ст.инж. | Грязнова | | | |

## 1. Общая часть

1.1. Настоящая работа содержит рабочие чертежи наружных дверей с применением гнутых профилей из тонколистовой рулонной стали и состоит из двух выпусков:

Выпуск 0 – Материалы для проектирования.

Выпуск 1 – Рабочие чертежи.

## 2. Назначение и область применения

2.1. Двери наружные стальные разработаны для применения в производственных зданиях со стенами из металлических панелей типа 1 и 3 (серия 1.432.2-17), железобетонных панелей (серия 1.432-14/80) и кирпича.

## 3. Конструктивные решения дверей

3.1. Двери запроектированы глухими однопольными размером 900×2400мм, 900×2100мм и двупольными размером 1900×2400мм и 1900×2100мм.

3.2. Коробка и обвязка полотна двери выполняются из стальных холодногнутых оцинкованных и окрашенных профилей. Допускается изготовливать холодногнутые профили из неоцинкованной стали с последующим нанесением лакокрасочных покрытий. Степень очистки поверхностей стальных профилей и группу лакокрасочных материалов следует принимать в соответствии с требованиями СНиП II-28-73.

3.3. Горизонтальные и вертикальные элементы обвязок коробки и полотна двери соединяются между собой при помощи специальных уголков и самонарезающих винтов.

| | | | | | | |
|---|---|---|---|---|---|---|
| | | | | 1.436.3-19.0 ОООПЗ | | |
| Рук отд. | Гронев | | | Пояснительная записка | Стадия: Р | Лист: 1 | Листов: 3 |
| Н.контр | Шадуров | | | | ЦНИИПРОМЗДАНИЙ | |
| Гл.арх.пр | Ермолин | | | | | |
| Рук.гр | Чепелев | | | | | |
| Конструктор | Грязнова | | | | | |

Взам.инв.№ | Подпись и дата | Инв.№ подл.

Копировал Петрова

18575-01 4

Формат А4

3.4. Крепление дверных коробок к стенам осуществляется при помощи соединительных изделий, профилей и дюбелей ТУ36-941-79. Сверление отверстий под пластмассовые дюбели производится спиральными сверлами, оснощенными пластинами твердых сплавов и осуществляется сверлильными машинами типа ИЭ1502 и ИЭ4712.

3.5. В качестве заполнителя дверей применяются трехслойные вставки с наружными слоями из стальных листов и средним слоем из полужестких минераловатных плит на синтетическом связующем.

Уплотнение зазоров между стеной и коробкой двери осуществляется с помощью минеральной ваты.

3.6. Двери обозначаются марками, состоящими из буквенно-цифровых групп.

Первая буквенная группа содержит основные характеристики двери.

Вторая цифровая группа содержит координационные размеры ширины и высоты двери в модулях (дециметрах), разделенных дефисом.

Третья группа в случае необходимости может включать дополнительные характеристики дверей.

Например:

дверь наружная стальная шириной 900мм и высотой 2100мм, однопольная глухая

ДНС9-21Г

дверь наружная стальная шириной 1900мм, высотой 2400мм, двупольная глухая

ДНС19-24 2Г

3.7. Гнутые профили из тонколистовой рулонной стали приняты по номенклатуре Первоуральского завода комплектных металлоконструкций Минтяжстроя СССР.

Пример условного обозначения детали из стального профиля:

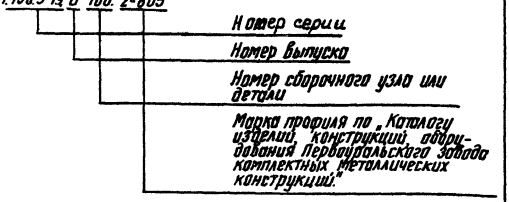


4. Монтаж дверей

4.1. Монтаж стальных дверей производится в следующей последовательности:

— установка и крепление стоек фахверка.

Внизу стойка фахверка приборивается к опорному элементу, установленному на фундаментной балке. Вверху стойка крепится к ригелю при помощи соединительных изделий;

— установка и крепление коробки двери.

В стенах из трехслойных металлических панелей крепление коробки производится к стойкам фахверка. В стенах из железобетонных панелей и кирпича для крепления коробки двери предворительно производится разметка и сверление отверстий под дюбели. Крепление коробки к стене производится при помощи соединительных изделий и пластмассовых дюбелей;

— уплотнение зазоров между стеной и коробкой двери минеральной ватой;

— установка и крепление нащельников

Инв. № подл. | Подпись и дата | Взам. инв. №



Копировал Петрова 18575-01 6 Формат А4

1-1

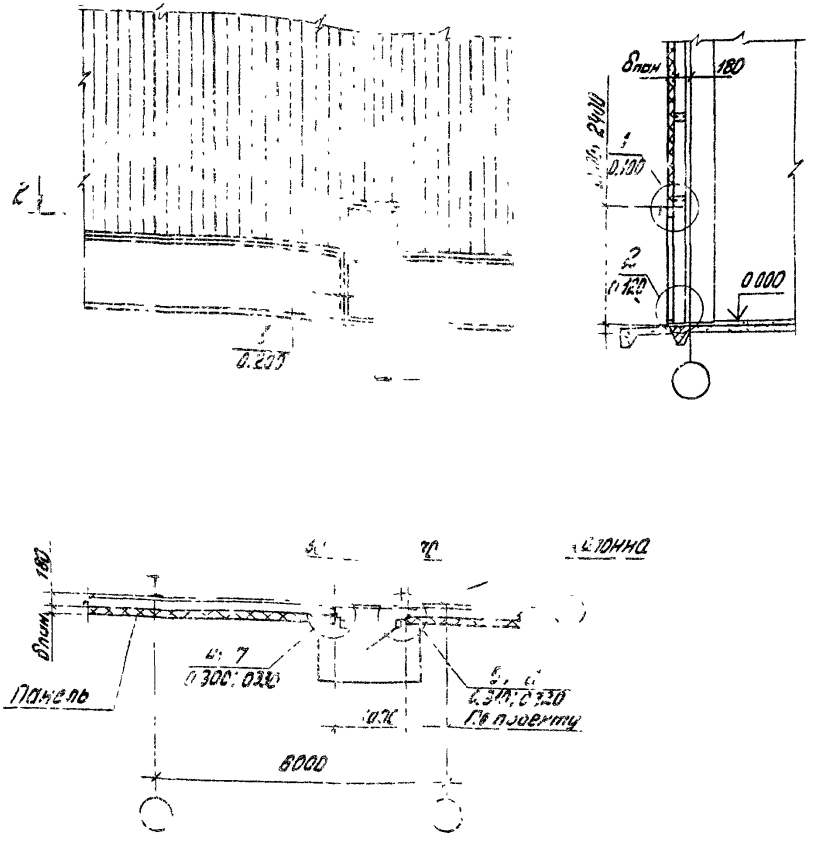


В осьлках на узлы в обозначении документа, где они приведены, условно опущено обозначение серии и выпуска работы

| | | | | | | | |
|---|---|---|---|---|---|---|---|
| | | | | | 1.435.1-19.0 010 | | |
| Рук отд | Гранов | | | Схема расположения однопролетных зданий к стенам из металлических трехслойных панелей (серия 1.435.1-19) | Стадия | Лист | Листов |
| Н.контр | Грязнов | | | | Р | | 1 |
| Гл.арх.пр | Ермолин | | | | ЦНИИПРОМЗДАНИЙ | | |
| Рук.гр | Челпелев | | | | | | |
| Ст.инженер | Шабуров | | | | | | |

Копировал: [illegible] Формат А4

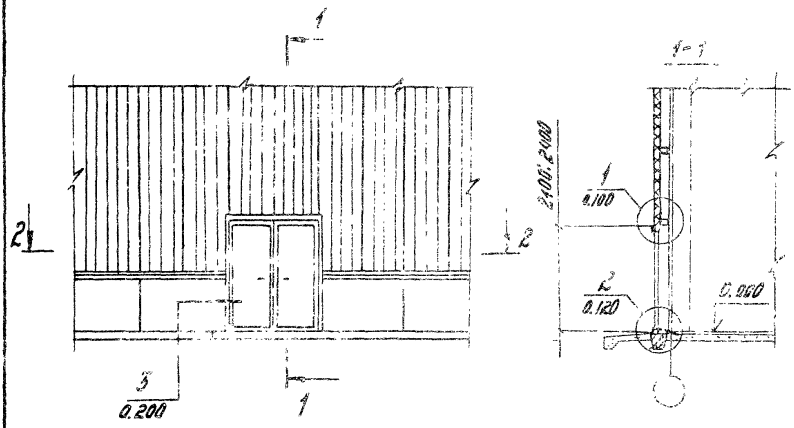


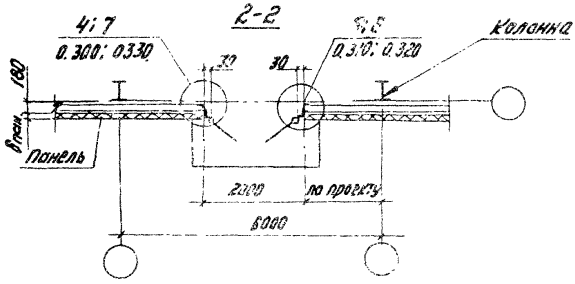


В ссылках на узлы в обозначении документа, где они приведены, условно опущено обозначение серии и выпуска узлов

| | | | | | |
|---|---|---|---|---|---|
| | | | 1.436.3-19.0 ОВ2 | | |
| Рук. отд. | Гранев | | Схема расположения двупольной двери к стенам из мелкоразмерных трехслойных панелей (Серия 1.432.2-17) | Стадия | Лист | Листов |
| | | | | | 2 | 7 |
| Н. контр. | Грязнова | | | | | |
| Гл. арх. пр. | Ермолин | | | | | |
| Рук. гр. | Челелев | | | | | |
| Ст. инж. | Шабуров | | | | ЦНИИПРОМЗДАНИЙ | |

Копировал Козокилова 18575-31 Формат А4

Инв. № подл. | Подпись и дата | Взам. инв. №

| Формат | Зона | Поз. | Обозначение | Наименование | Кол. на листе | Примечание |
|---|---|---|---|---|---|---|
| | | | | Документация | | |
| А4 | | | 1436.3-19.0 030 | Схема расположения фахверка для крепления дверей в стенах из металлических трехслойных панелей (серия 1.432.2-17) | | |

Копировал | Формат А4

1436.3-19.0 030

| | | | |
|---|---|---|---|
| Рук. отд. | Гранев | | Схема расположения фахверка для крепления дверей в стенах из металлических трехслойных панелей (серия 1.432.2-17) |
| Н. контр. | Грязнова | | |
| Гл. арх. пр. | Ертолин | | |
| Рук. гр. | Чепелев | | |
| Ст. инж. | Шадиров | | |

| Стадия | Лист | Листов |
|---|---|---|
| Р | 1 | 4 |

ЦНИИПРОМЗДАНИЙ

| Формат | Зона | Поз. | Обозначение | Наименование | Кол. на испол. 1.436.3-19.0 030 | | | | | | | | | | Примечание |
|---|---|---|---|---|---|---|---|---|---|---|---|---|---|---|---|
| | | | | | – | 01 | | | | | | | | | |
| | | | | Сборочные единицы | | | | | | | | | | | |
| А4 | | 1 | 1.436.3-19.0 040 | Стойка | 2 | | | | | | | | | | |
| | | | -01 | Стойка | | 2 | | | | | | | | | |
| | | | | Детали | | | | | | | | | | | |
| БУ | | 2 | 1.436.3-19.0 031 | Соединительное изделие | | | | | | | | | | | |
| | | | | Уголок $\frac{70\times50\times3\ ГОСТ19772-74}{В\ Ст.3кп2\ ГОСТ11474-76}$ | | | | | | | | | | | |
| | | | | L = 160 h14 Rz80 | 4 | 4 | | | | | | | | | 0,43 кг |
| | | | | Стандартные изделия | | | | | | | | | | | |
| | | 3 | | Болт М14×100.58.05 | | | | | | | | | | | |
| | | | | ГОСТ 7798-70* | 8 | 8 | | | | | | | | | |

1.436.3-19.0 030

Лист 2

Копировал Петрова

18575-01 10 Формат А4

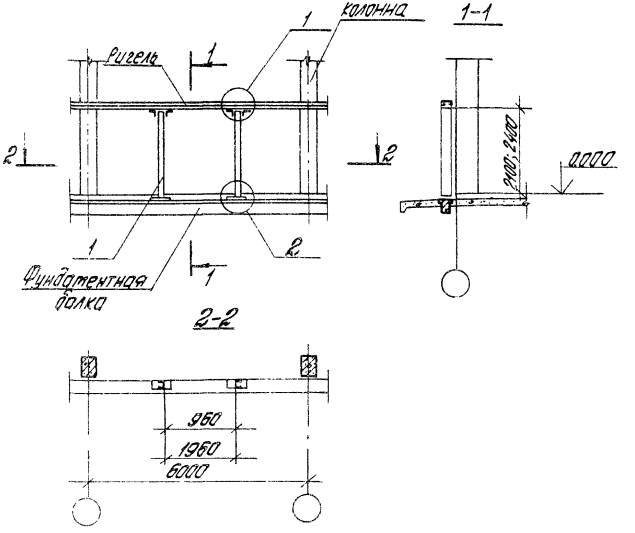


| Обозначение | Марка профиля | Высота подета | Масса кг |
|---|---|---|---|
| 1436.3-19.0.010 | Р1-2 | 2400 | 48,85 |
| -01 | Р1-2 | 2100 | 43,46 |

Марка профиля принята по каталогу изделий конструкций оборудования Первоуральского завода комплектных металлоконструкций.

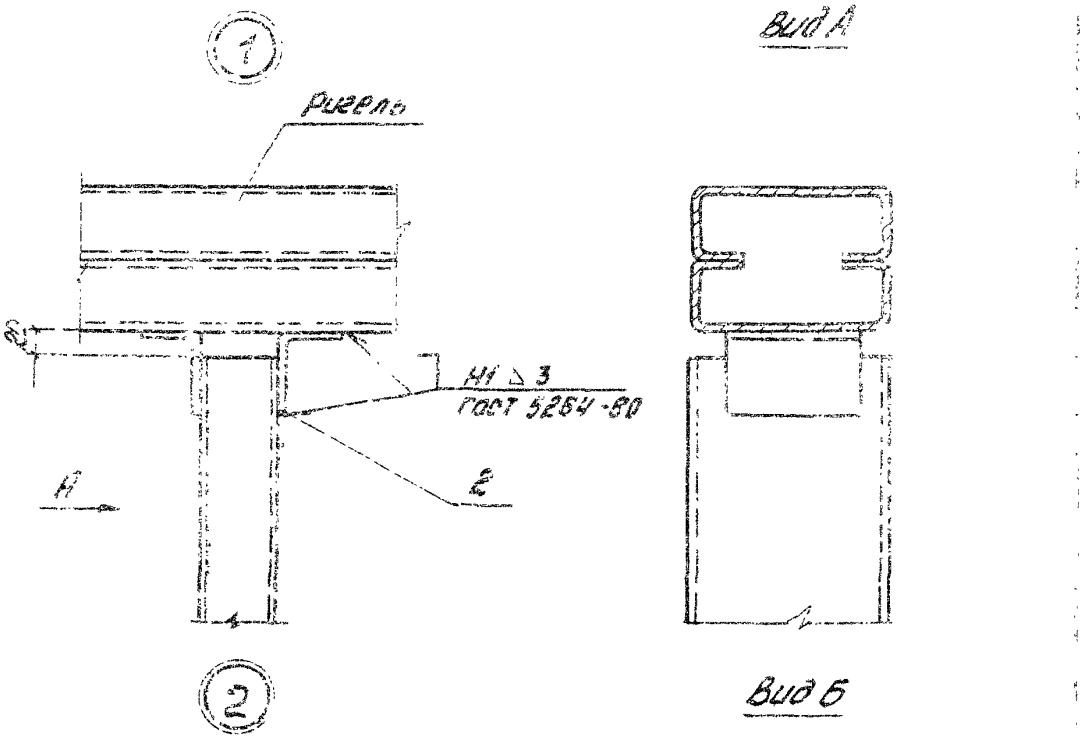


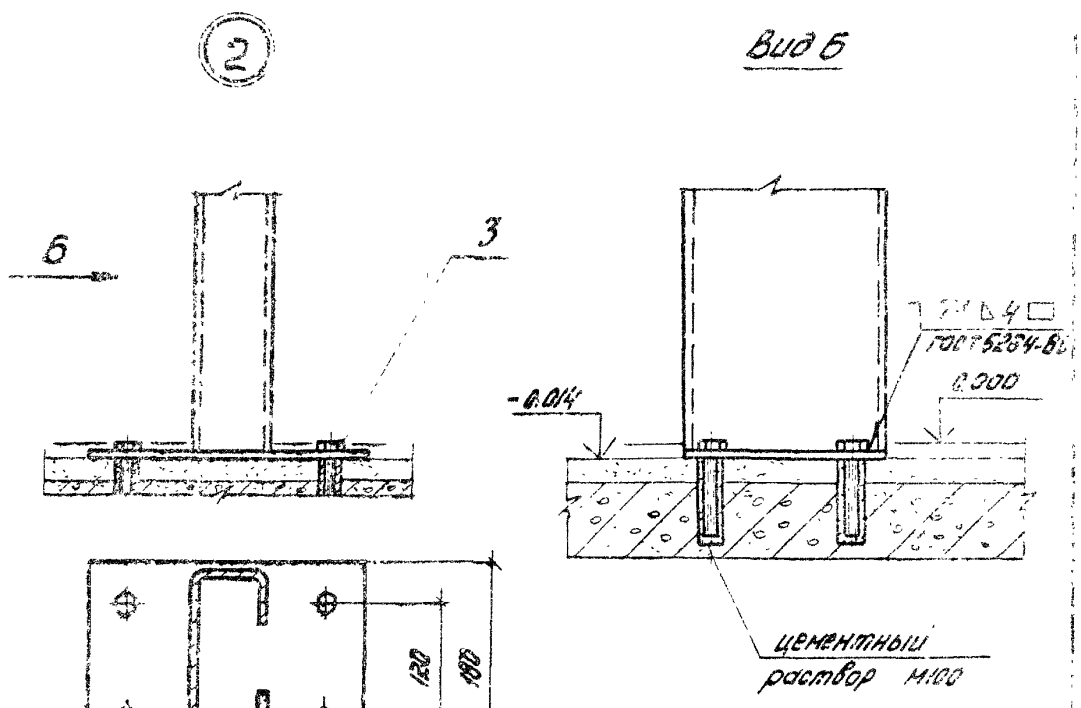


| | |
|---|---|
| 1.436.3-19.0 030 | Лист 4 |

18575-01 12

Копировал Петрова

Формат А4

| Инв. № подл. | Подпись и дата | Взам. инв. № |
|---|---|---|
| | | |

| Формат | Зона | Поз. | Обозначение | Наименование | Кол. на испол. 1.436.3-19.0 040 — | 01 | | | | | | | | | Примечание |
|---|---|---|---|---|---|---|---|---|---|---|---|---|---|---|---|
| | | | | Документация | | | | | | | | | | | |
| А4 | | | 1.436.3-19.0 040 СБ | Сборочный чертеж | × | × | | | | | | | | | |
| | | | | Детали | | | | | | | | | | | |
| | | | | Профиль Р7-2 | | | | | | | | | | | |
| | | | | Каталог изделий конструкций оборудования Первоуральского завода комплектных металлоконструкций | | | | | | | | | | | |
| БЧ | | 1 | 1.436.3-19.0 041 | Стойка L=2386 h14 Rz80 | 1 | | | | | | | | | | 2,3кг |
| — | | | —01 | Стойка L=2086 h14 Rz80 | | 1 | | | | | | | | | 2,64кг |
| БЧ | | 2 | 1.436.3-19.0 042 | Опора | | | | | | | | | | | |
| | | | | Лист Б-ПН-8.0 ГОСТ 19903-74 / В Ст.3 ПС ГОСТ 14637-79 | | | | | | | | | | | |
| | | | | (220×180) h14 Rz80 | 1 | 1 | | | | | | | | | |
| | | | | Марка | | | | | | | | | | | |

| | | | | |
|---|---|---|---|---|
| Рук. отд. | Гранев | | | 1.436.3-19.0 040 |
| Н. контр. | Грязнова | | | Стойка |
| Гл. арх. пр. | Ермолин | | | |
| Рук. гр. | Чепелев | | | |
| Ст. инж. | Шабуров | | | |

| Стадия | Лист | Листов |
|---|---|---|
| Р | 1 | |

ЦНИИПРОМЗДАНИЙ

Копировал Петрова

15575-01 13 Формат А4

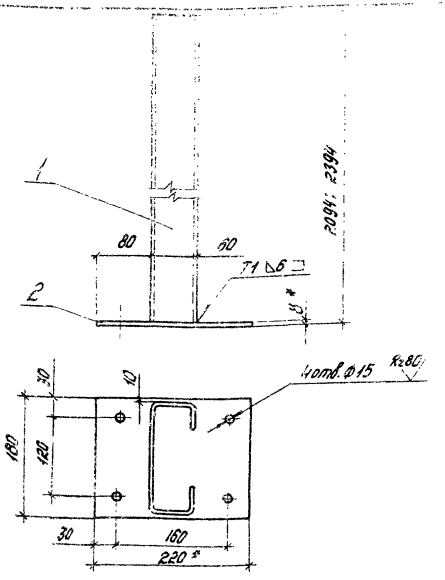


| Обозначение | Масса, кг |
|---|---|
| 1.436.3-19.0 040 | 4,5 |
| -01 | 4,84 |

1. * Размеры для справок.
2. Сварные швы по ГОСТ 5264-80.

| | | | |
|---|---|---|---|
| Рук. отд. | Гранев | | |
| Н. контр. | Грязнова | | |
| Гл. арх. пр. | Ермолин | | |
| Рук. гр. | Чепелев | | |
| Ст. инж. | Шабуров | | |

1.436.3-19.0 040 СБ

Стойка.
Сборочный чертеж

| Стадия | Масса | Масштаб |
|---|---|---|
| Р | см. табл. | 1:5 |
| Лист | | Листов 1 |

ЦНИКПРОМЗДАНИЙ

Копировал Евдокимова 18575-01 14 Формат А4

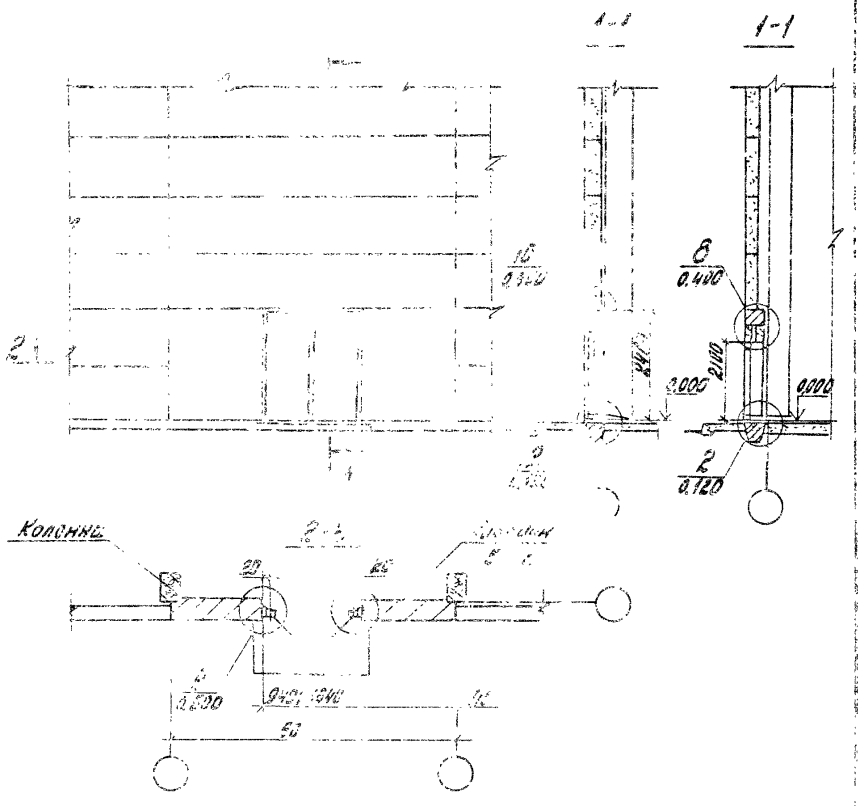


В ссылках на узлы в обозначении документа, где они приведены, условно опущено обозначение серии и выпуска работы.

| | | | | | | |
|---|---|---|---|---|---|---|
| | | | | 1.436.3-19.0 050 | | |
| Рук.сто. | Гранев | | Схема расположения двери к стенам из железобетонных панелей | Стадия | Лист | Листов |
| Н.контр. | Грязнова | | | Р | | 1 |
| Гл.архит. | Ерюлин | | | ЦНИИПРОМЗДАНИЙ | | |
| Рук.гр. | Челев | | | | | |
| Ст.инж. | Шабуров | | | | | |

Инв.№ подл. | Подпись и дата | Взам.инв.№

Копировал Ефимова 18575-01 15 формат А4

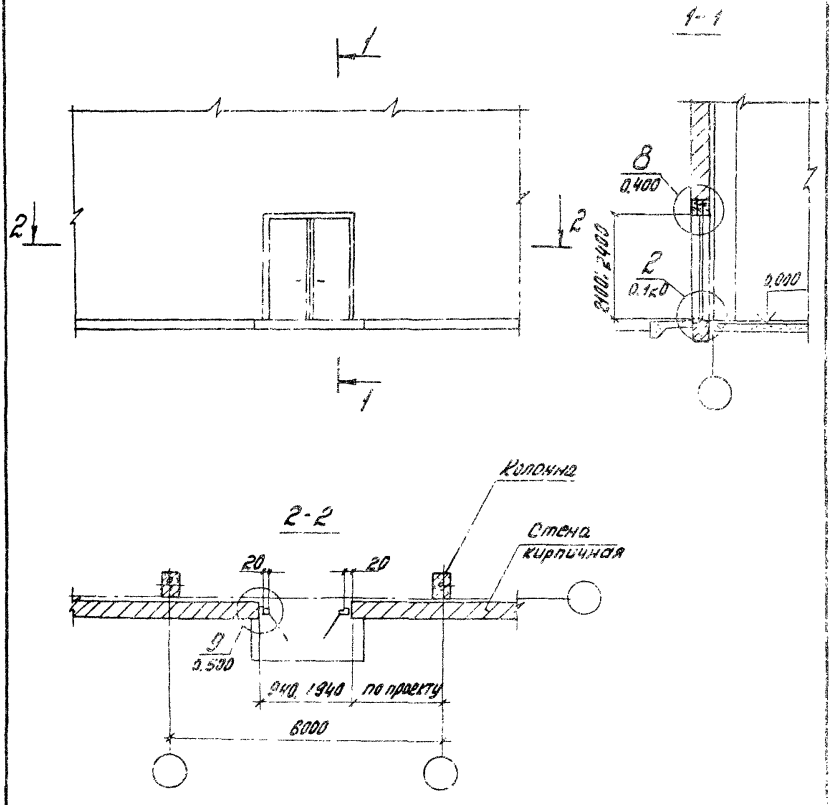


В ссылках на узлы в обозначении документа [illegible] условно опущено обозначение серии и выпуска [illegible]

| | | | | | | | |
|---|---|---|---|---|---|---|---|
| | | | | 1.436.3-19.0 460 | | | |
| Рук.отд. | Гранев | | | Схема расположения двери к стенам из кирпича | Стадия | Лист | Листов |
| Н.контр. | Грязнова | | | | Р | | 1 |
| Гл.арх.пр. | Ермолин | | | | ЦНИИПРОМЗДАНИЙ | | |
| Рук.гр. | Чепелев | | | | | | |
| Ст.инж. | Шабуров | | | | | | |

19575-01 15

Копировал Евдокимова Формат А4

| Инв. № подл | Подпись и дата | Взам. инв. № |
|---|---|---|
| | | |

| Формат | Зона | Поз. | Обозначение | Наименование | Кол. на испол. 1.436.3-19.0.100 | | | | Примечание |
|---|---|---|---|---|---|---|---|---|---|
| | | | | | – | 01 | 02 | 03 | |
| | | | | Документация | | | | | |
| А4 | | | 1.436.3-19.0 100 | Узел 1 | X | X | X | X | |
| | | | | Детали | | | | | |
| | | | | Слив | | | | | |
| БУ | | 1 | 1.436.3-19.0 100. 2-805 | L=1040 h14 Rz80 | 1 | 1 | | | 2,07кг |
| | | | -01 | L=2040 h14 Rz80 | | | 1 | 1 | 3,44кг |
| БУ | | 2 | 1.436.3-19.0 100 3-211 | Крепежный элемент | 4 | 4 | 8 | 8 | [illegible] |
| | | | 1.436.3-19.0 100. 3-212 | Крепежный элемент | [illegible] | 4 | 8 | 8 | [illegible] |
| | | | 1.436.3-19.0 100. 3-214 | Крепежный элемент | [illegible] | [illegible] | 8 | 8 | [illegible] |
| | | | | Нащельник | | | | | |
| БУ | | 3 | 1.436.3-19.0 100 2-815 | L=960 h14 Rz80 | 1 | 1 | | | [illegible]28кг |

| | | | |
|---|---|---|---|
| Рук. отд. | Гранев | [signature] | |
| Н. контр. | Грязнова | [signature] | |
| Гл. арх. пр. | Ермолин | [signature] | |
| Рук. гр. | Чепелев | [signature] | |
| Гл. инж. | Шабуров | [signature] | |

1.436.3-19.0 100

Узел 1

| Стадия | Лист | Листов |
|---|---|---|
| Р | 1 | 4 |

ЦНИИПРОМЗДАНИЙ

Копировал Петрова

Формат А4

| Формат | Зона | Поз. | Обозначение | Наименование | Кол. на испол. 1.436.3-19.0 100 | | | | | | | | | | Примечание |
|---|---|---|---|---|---|---|---|---|---|---|---|---|---|---|---|
| | | | | | – | 01 | 02 | 03 | | | | | | | |
| | | | -01 | L=1960 h14 Rz80 | | | 1 | 1 | | | | | | | 2,62кг |
| А4 | | 4 | 1.436.3-19.0 101 | Элемент крепежный | 1 | 1 | | | | | | | | | |
| | | | -01 | Элемент крепежный | | | 1 | 1 | | | | | | | |
| | | | | Упор | | | | | | | | | | | |
| | | | | Лист В-ПН-3 ГОСТ 19903-74 / В Ст3 пс ГОСТ 16523-97 | | | | | | | | | | | |
| А4 | | 5 | 1.436.3-19.0 102 | (340×40) h14 Rz80 | 1 | 1 | | | | | | | | | 0,82кг |
| А4 | | | -01 | (1940×40) h14 Rz80 | | | 1 | 1 | | | | | | | 1,9кг |
| | | | | Профиль уплотнительный | | | | | | | | | | | |
| А4 | | 6 | 1.436.3-19.0 100 2-901 | L=960 | 1 | 1 | | | | | | | | | 0,04кг |
| | | | -01 | L=1960 | | | 1 | 1 | | | | | | | 0,09кг |
| | | 7 | 1.436.3-19.0 103 | Утеплитель | | | | | | | | | | | |
| | | | | Плиты из минеральной | | | | | | | | | | | |
| | | | | Ваты марки 50 ГОСТ 9573-82 | 0,0075 | 0,0075 | 0,035 | 0,035 | | | | | | | 1м² |
| | | | | Стандартные изделия | | | | | | | | | | | |
| | | 8 | | Винт самонарезающий | | | | | | | | | | | |
| | | | | СМ-1-20 6×15-921 | | | | | | | | | | | |
| | | | | ТУ Первоуральского завода | 12 | 12 | 20 | 20 | | | | | | | |

Копировал

Формат А4

1.436.3-19.0 100

Лист 2

| Инв. № подл. | Подп. и дата | Взам. инв. № |
|---|---|---|
| | | |

| Формат | Зона | Поз. | Обозначение | Наименование | Кол. на испол. 1.435.3-19.0 100 | | | | | | | | | | Примечание |
|---|---|---|---|---|---|---|---|---|---|---|---|---|---|---|---|
| | | | | | — | 01 | 02 | 03 | | | | | | | |
| | | | | Материалы | | | | | | | | | | | |
| | | 9 | | Мастика нетвердеющая ГОСТ 14791-79 | 0,5 | 0,5 | 0,5 | 0,5 | | | | | | | кг |

Копировал Петрова

1835-31 Формат А4

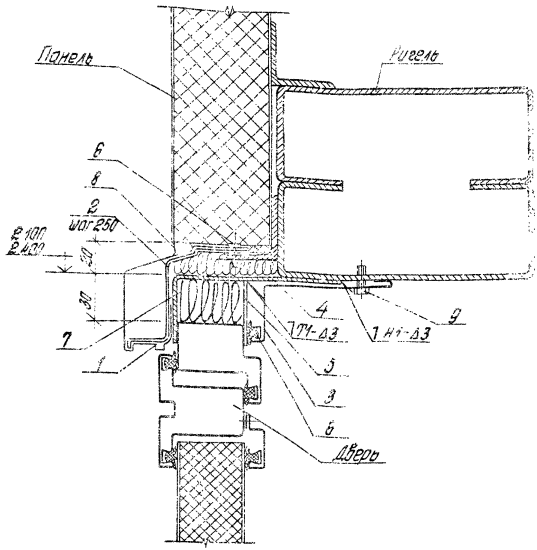


| Обозначение | Для дверей марки |
|---|---|
| 1.436.3-19.0 100 | ДНС 9-24 Г |
| -01 | ДНС 9-21 Г |
| -02 | ДНС 19-24 Г |
| -03 | ДНС 19-21 Г |

Наружная грань дверной коробки находится в одной плоскости с наружной гранью панели. Сварные швы по ГОСТ 5264-80.

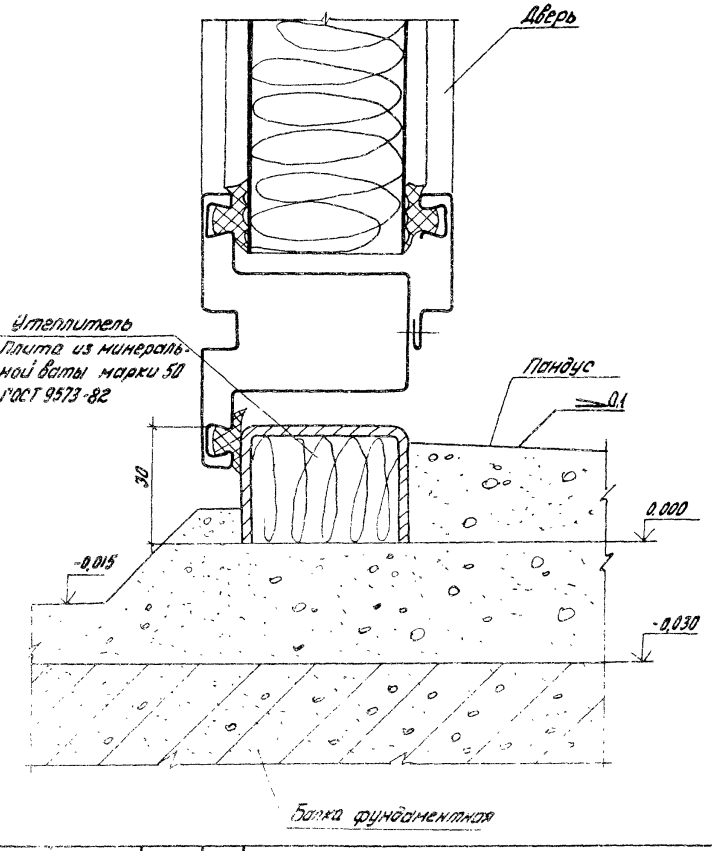


| | | | | | | | |
|---|---|---|---|---|---|---|---|
| Инв. № подл. | Подпись и дата | Взам. инв. № | | 1.436.3-19.0 120 | | | |
| | Рук. отд. | Гранев | | Узел 2 | Стадия | Лист | Листов |
| | Н. контр. | Грязнова | | | Р | | 1 |
| | Гл. арх. пр. | Ермолин | | | ЦНИИПРОМЗДАНИ | | |
| | Рук. гр. | Чепелев | | | | | |
| | Ст. инженер | Шабиров | | | | | |

Копировал Петрова

18575-01 21

Формат А

| Форма | Зона | Поз. | Обозначение | Наименование | Кол. на исполн. 1.436.3-19.0.200 — | 01 | 02 | 03 | | | | | | | Примечание |
|---|---|---|---|---|---|---|---|---|---|---|---|---|---|---|---|
| | | | | Документация | | | | | | | | | | | |
| | | | 1.436.3-19.0.200 | Узел 3 | × | × | × | × | | | | | | | |
| | | | | Детали | | | | | | | | | | | |
| А4 | | 1 | 1.436.3-19.0.201 | Нащельник | 1 | 1 | 1 | 1 | | | | | | | |
| | | | | Нащельник | | | | | | | | | | | |
| | | | | Уголок $\frac{60\times40\times3\ ГОСТ\ 19772-74}{В\ Ст3\ кп2\ ГОСТ\ 11474-76}$ | | | | | | | | | | | |
| Б4 | | 2 | 1.436.3-19.0.202 | L = 2350 h 14 R≥80 | 1 | | 1 | | | | | | | | 5,02кг |
| | | | -01 | L = 2050 h 14 R≥80 | | 1 | | 1 | | | | | | | 4,57кг |
| | | | | Марка | ДНС 9-24Г | ДНС 9-21Г | ДНС 19-24 ГУ | ДНС 19-21 ГУ | | | | | | | |

| | | | |
|---|---|---|---|
| Рук. отд. | Гранев | | |
| Л. контр. | Грязнова | | |
| Гл. арх. пр. | Ермолин | | |
| Рук. гр. | Чепелев | | |
| Ст. инж. | [illegible] | | |

1.436.3-19.0.200

Узел 3

Копировал Петрова

18575-01 22

Формат п4

| Инв. № подл. | Подпись и дата | Взам. инв. № |
|---|---|---|
| | | |

| Формат | Зона | Поз. | Обозначение | Наименование | Кол. на испол. 1.436.3-19.0.200 | | | | | | | | | | Примечание |
|---|---|---|---|---|---|---|---|---|---|---|---|---|---|---|---|
| | | | | | — | 01 | 02 | 03 | | | | | | | |
| А4 | | 2 | 1.436.3-19.0 203 | Нащельник | 1 | | 1 | | | | | | | | |
| | | | -01 | Нащельник | | 1 | | | | | | | | | |
| БУ | | 3 | 1.436.3-19.0 200 3-206 | Элемент крепежный | [illegible] | 9 | [illegible] | 8 | | | | | | | [illegible] |
| | | | | Нащельник | | | | | | | | | | | |
| БУ | | 4 | 1.436.3-19.0 200 2-806 | L = 2350 h14 Ст80 | 1 | | 1 | | | | | | | | 3,6кг |
| | | | | L = 2050 h14 Ст80 | | 1 | | | | | | | | | 2,3кг |
| | | | | Профиль уплот. [illegible] | | | | | | | | | | | |
| БУ | | 5 | 1.436.3-19.0 200 2-901 | L = 93 [illegible] | 2 | | 2 | | | | | | | | [illegible] |
| | | | -01 | L = 2[illegible] | | | | 2 | | | | | | | [illegible] |
| БУ | | 6 | 1.436.3-19.0 200 2-302 | Нащельник [illegible] 200 Бу | 1 | | | | | | | | | | |
| А4 | | 7 | 1.436.3-19.0 204 | Элемент крепежный | [illegible] | 8 | [illegible] | 8 | | | | | | | |
| БУ | | 8 | 1.436.3-19.0 205 | Утеплитель | | | | | | | | | | | |
| | | | | Плита из [illegible] | | | | | | | | | | | |
| | | | | Ваты [illegible] | [illegible] | [illegible] | [illegible] | [illegible] | | | | | | | [illegible] |
| БУ | | 9 | 1.436.3-19.0 206 | Прокладка | | | | | | | | | | | |
| | | | | Пластина I, лист, ОМБ-М-15-13 | | | | | | | | | | | |
| | | | | ГОСТ 7338-77 (20×1200) | | | | | | | | | | | |

1.436.3-19.0 200

Лист 2

Копировал Петрова

1.9575-01 2.3

Формат А4

| Формат | Зона | Поз. | Обозначение | Наименование | Кол. на испол 1.436.3-19.0 200 | | | | | | | | | | Примечание |
|---|---|---|---|---|---|---|---|---|---|---|---|---|---|---|---|
| | | | | | – | 01 | 02 | 03 | | | | | | | |
| | | | | Стандартные изделия | | | | | | | | | | | |
| | | 9 | | Винт сотонарезающий СН-1-20 | | | | | | | | | | | |
| | | | | 6×15.05 [illegible] Первоуральского э-да | 10 | 8 | 10 | 8 | | | | | | | |
| | | 10 | | Болт М[illegible]0.05 ГОСТ 7798-70 * | 18 | 16 | 18 | 16 | | | | | | | |
| | | 11 | | Гайка М6.5.05 ГОСТ 5915-70 | 18 | 16 | 18 | 16 | | | | | | | |
| | | 12 | | Шайба 6.65Г ГОСТ 6402-70 | 18 | 16 | 18 | 16 | | | | | | | |

1.436.3-19.0 200

Лист 3

Копировал Петрова

18575-01 24

Формат А4

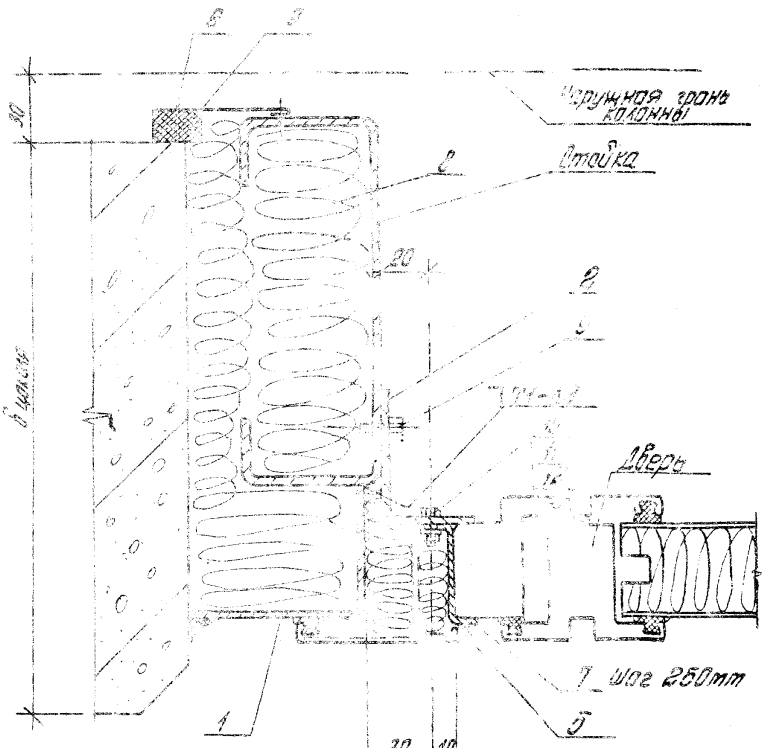


Крепление детали поз 3

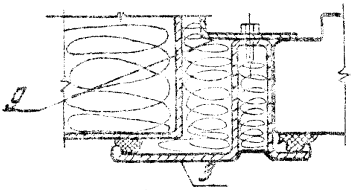

Сварка по ГОСТ 5264-80

| Обозначение | Для двери марки |
|---|---|
| 1.436.3-19.0 200 | ДНС 9-24Г |
| -01 | ДНС 9-21Г |
| -02 | ДНС9-242Г |
| -03 | ДНС9-212Г |

Инв.№ подл. | Подпись и дата | Взам.инв.№

| Формат | Зона | Поз. | Обозначение | Наименование | Кол. на испол. 1.436.3-19.0 300 | | | | | | | | | | Примечание |
|---|---|---|---|---|---|---|---|---|---|---|---|---|---|---|---|
| | | | | | — | 01 | 02 | 03 | | | | | | | |
| | | | | **Документация** | | | | | | | | | | | |
| А4 | | | 1.436.3-19.0 300 | Узел 4 | × | × | × | × | | | | | | | |
| | | | | **Детали** | | | | | | | | | | | |
| | | | | **Нащельник** | | | | | | | | | | | |
| 6У | | 1 | 1.436.3-19.0 300 2-806 | L = 2350 h14 Rz80 | 1 | | 1 | | | | | | | | 2,81кг |
| | | | -111 | L = 2050 h14 Rz80 | | 1 | | 1 | | | | | | | 2,28кг |
| | | | | Марка | ДНС 9-24Г | ДНС 9-21Г | ДНС 19-24.2Г | ДНС 19-21.2Г | | | | | | | |

| | | |
|---|---|---|
| Рук. отд. | Гранев | [signature] |
| Н. контр. | Грязнова | [signature] |
| Гл. арх. пр. | Ермолин | [signature] |
| Рук. гр. | Чепелев | [signature] |
| Ст. инж. | Шабуров | [signature] |

1.436.3-19.0 300

Узел 4

Вариант примыкания двери к стене из панели типа 3

| Стадия | Лист | Листов |
|---|---|---|
| Р | 1 | 4 |

ЦНИИПРОМЗДАНИЙ

Копировал Петрова

18525-01 25 Формат А4

| Инв. № подл. | Подпись и дата | Взам. инв. № |
|---|---|---|
| | | |

| Формат | Зона | Поз. | Обозначение | Наименование | Кол. на испол. 1.436.3-19.0 300 | | | | | | | | | | Примечание |
|---|---|---|---|---|---|---|---|---|---|---|---|---|---|---|---|
| | | | | | – | 01 | 02 | 03 | | | | | | | |
| БУ | | 2 | 1.436.3-19.0 300 3 208 | Элемент крепежный | 6 | 5 | 6 | 5 | | | | | | | |
| | | | | | | | | | | | | | | | |
| А4 | | 3 | 1.436.3-19.0 203 | Нащельник | 1 | | 1 | | | | | | | | |
| | | | –01 | Нащельник | | 1 | | 1 | | | | | | | |
| | | | | | | | | | | | | | | | |
| | | | | Профиль уплотнительный | | | | | | | | | | | |
| БУ | | 4 | 1.436.3-19.0 300 2-901 | L = 2350 | 2 | | 2 | | | | | | | | 0,1кг |
| | | | –01 | L = 2050 | | 2 | | 2 | | | | | | | 0,85кг |
| | | | | Накладка | | | | | | | | | | | |
| | | | | Лист Б-ПН-1.0 ГОСТ 19903-74 / В Ст3пс ГОСТ 16523-70 | | | | | | | | | | | |
| БУ | | 5 | 1.436.3-19.0 302 | (60 × 2350) h14 Rz80 | 1 | | 1 | | | | | | | | 1,1кг |
| | | | –01 | (60 × 2050) h14 Rz80 | | 1 | | 1 | | | | | | | 0,94кг |
| А4 | | 6 | 1.436.3-19.0 204 | Элемент крепежный | 6 | 5 | 6 | 5 | | | | | | | |
| БУ | | 7 | 1.436.3-19.0 303 | Утеплитель | | | | | | | | | | | |
| | | | | Плита из минеральной | | | | | | | | | | | |
| | | | | ваты марки 50 | | | | | | | | | | | |
| | | | | ГОСТ 9573-82 | 0,01 | 0,01 | 0,01 | 0,01 | | | | | | | $м^3$ |

Копировал Петрова

Формат А4

1.436.3-19.0 300

Лист 2

| Формат | Зона | Поз. | Обозначение | Наименование | Кол. на испол. 1.436.3-19.0.300 | | | | | | | | | | Примечание |
|---|---|---|---|---|---|---|---|---|---|---|---|---|---|---|---|
| | | | | | – | 01 | 02 | 03 | | | | | | | |
| | | | | Стандартные изделия | | | | | | | | | | | |
| | | 8 | | Винт самонарезающий СМ4-20 | | | | | | | | | | | |
| | | | | 6×15.05 ГУ первоначального з-да | 9 | 8 | 5 | 2 | | | | | | | |
| | | 9 | | Болт М6×20.05 ГОСТ 7798-70* | 18 | 16 | 18 | 16 | | | | | | | |
| | | 10 | | Гайка М6.5.05 ГОСТ 5915-70 | 18 | 16 | 18 | 16 | | | | | | | |
| | | 11 | | Шайба 6.65 ГОСТ 6402-70 | 18 | 16 | 18 | 16 | | | | | | | |

1.436.3-19.0.300

Копировал Петрова 18575-01 28 Формат А4

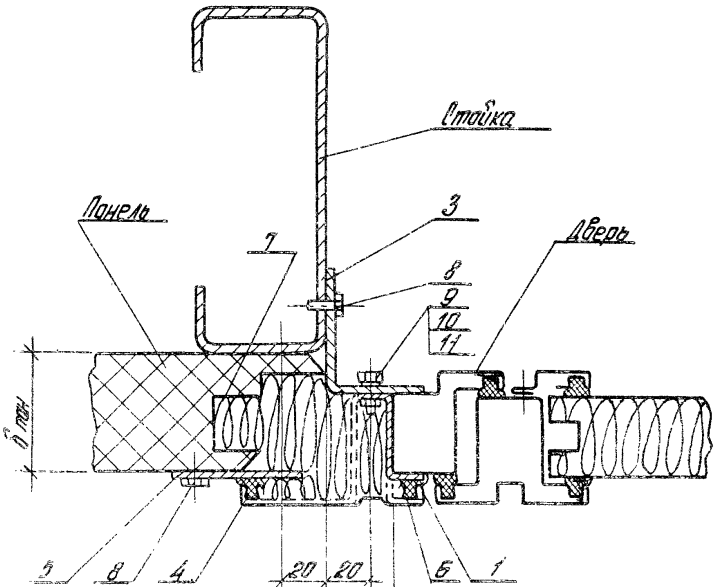


Крепление детали поз. 6

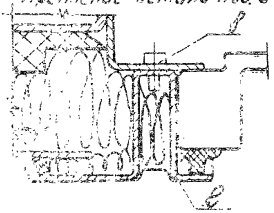


| Обозначение | Для дверей марки |
|---|---|
| 1.436.3-19.0 300 | ДНС9-24Г |
| -01 | ДНС9-21Г |
| -02 | ДНС9-24.2Г |
| -03 | ДНС9-21.2Г |

Наружная грань дверной коробки находится в одной плоскости с наружной гранью панели.

| | |
|---|---|
| 1.436.3-19.0 300 | Лист 4 |

| Фор. | Зо. | Пр. | Обозначение | Наименование | Для по дополн. 1.436.3-19.0.310 — | 01 | 02 | 03 | | | | | | | Примечание |
|---|---|---|---|---|---|---|---|---|---|---|---|---|---|---|---|
| | | | | **Документация** | | | | | | | | | | | |
| | | | 1.436.3-19.0.310 | Узел 5 | × | × | × | × | | | | | | | |
| | | | | **Детали** | | | | | | | | | | | |
| БУ | | 1 | 1.436.3-19.0.300 2-806 | Нащельник | 1 | | 1 | | | | | | | | |
| | | | -01 | Нащельник | | 1 | | 1 | | | | | | | |
| БУ | | 2 | 1.436.3-19.0.300 3-208 | Элемент крепежный | 5 | 4 | 5 | 4 | | | | | | | |
| А4 | | | 1.436.3-19.0.203 | Нащельник | 1 | | 1 | | | | | | | | |
| | | | -01 | Нащельник | | 1 | | 1 | | | | | | | |
| | | | | Марка | ДНС 9-24Г | ДНС 9-21Г | ДНС 19-24Г | ДНС 19-21Г | | | | | | | |

Копировал Петрова

18525-01 30

Формат А4

| | | | |
|---|---|---|---|
| Рук. отд. | Грачев | | |
| Н.контр. | Грязнова | | |
| Гл.арх.пр. | Ермолин | | |
| Рук. гр. | Чепелев | | |
| Ст.инж. | Шабиров | | |

1.436.3-19.0.310

Узел 5

Вариант примыкания двери к стене из панели [illegible]

| Разраб. | Лист | Листов |
|---|---|---|
| 0 | 1 | 2 |

ЦНИИПРОМЗДАНИЙ

| Инв. № подл. | Подпись и дата | Взам. инв. № |
|---|---|---|
| | | |

| Фор. | Зона | Поз. | Обозначение | Наименование | Кол. на исполн. 1.436.3-19.0 310 | | | | | | | | | | Примечание |
|---|---|---|---|---|---|---|---|---|---|---|---|---|---|---|---|
| | | | | | — | 01 | 02 | 03 | | | | | | | |
| БУ | | 4 | 1.436.3-19.0 310.2-901 | Профиль уплотнительный | 2 | | 2 | | | | | | | | |
| | | | -01 | Профиль уплотнительный | | 2 | | 2 | | | | | | | |
| П4 | | 5 | 1.436.3-19.0 311 | Кронштейн | 1 | | 1 | | | | | | | | |
| | | | -01 | Кронштейн | | 1 | | 1 | | | | | | | |
| П4 | | 6 | 1.436.3-19.0 204 | Элемент крепежный | 9 | 8 | 9 | 8 | | | | | | | |
| БУ | | 7 | 1.436.3-19.0 311 | Утеплитель | | | | | | | | | | | |
| | | | | плиты [illegible] | | | | | | | | | | | |
| | | | | ваты [illegible] | | | | | | | | | | | |
| | | | | ГОСТ 9573-82 | 0,01 | 0,01 | 0,01 | 0,01 | | | | | | | м² |
| | | | | Стандартные изделия | | | | | | | | | | | |
| | | | | | | | | | | | | | | | |
| | | 8 | | Винт самон. [illegible] | | | | | | | | | | | |
| | | | | 6×15.05 ТУ [illegible] | 9 | 9 | 9 | 8 | | | | | | | |
| | | 9 | | Болт М6×20.05 ГОСТ 7798-[illegible] | 18 | 16 | 18 | 16 | | | | | | | |
| | | 10 | | Гайка М6.5.05 ГОСТ 5915-70 | 18 | 16 | 18 | 16 | | | | | | | |
| | | 11 | | Шайба 6.65 ГОСТ 6402-70 | 18 | 16 | 18 | 16 | | | | | | | |

1.436.3-19.0 310

Лист 2

Копировал Петрова

Формат А4

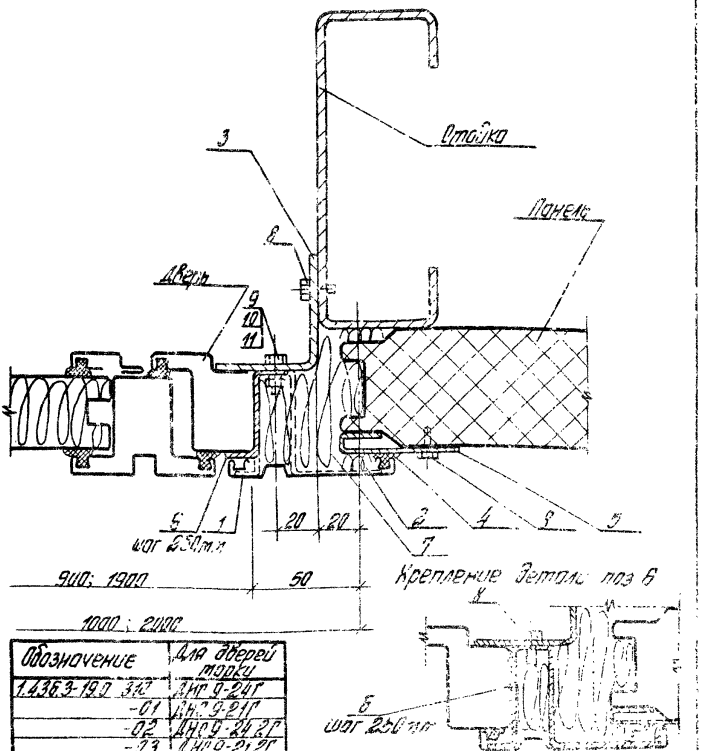


| Обозначение | Для дверей марки |
|---|---|
| 1.436.3-19.0 310 | ДМГ 9-24Г |
| -01 | ДМГ 9-21Г |
| -02 | ДМО 9-24.2Г |
| -03 | ДМО 9-21.2Г |

Наружная грань дверной коробки находится в одной плоскости с наружной гранью панели.

| Инв. № подл. | Подпись и дата | Взам. инв. № |
|---|---|---|
| | | |

| Формат | Зона | Поз. | Обозначение | Наименование | Кол. на испол. 1.436.3-19.0.320 — | 01 | 02 | 03 | Примечание |
|---|---|---|---|---|---|---|---|---|---|
| | | | | Документация | | | | | |
| А4 | | | 1.436.3-19.0.320 | Узел 6 | X | X | X | X | |
| | | | | Детали | | | | | |
| БУ | | 1 | 1.436.3-19.0.300 2-806 | Нащельник | 1 | | 1 | | |
| | | | 01 | Нащельник | | 1 | | 1 | |
| Б4 | | 2 | 1.436.3-19.0.300 3-208 | Элемент крепежный | 5 | 4 | | | |
| Б4 | | 3 | 1.436.3-19.0.203 | Нащельник | 1 | | 1 | | |
| | | | 1.436.3-19.0.203-01 | Нащельник | | 1 | | 1 | |
| БУ | | 4 | 1.436.3-19.0.300 2-901 | Профиль уплотнительный | 2 | | 1 | | |
| | | | -01 | Профиль уплотнительный | | 2 | | 2 | |
| А4 | | 5 | 1.436.3-19.0.311-02 | Кронштейн | 1 | | 1 | | |

Копировал Петрова

8525-01-33

Формат А4

| | | | |
|---|---|---|---|
| Рук. отд. | Гранев | | |
| Н. контр. | Грязнова | | |
| Гл. арх. пр. | Ермолин | | |
| Рук. гр. | Успелев | | |

1.436.3-19.0.320

Узел 6
Вариант примыкания двери к стене из панели типа 3

| Стадия | Лист | Листов |
|---|---|---|
| Р | 1 | 3 |

ЦНИИПРОМЗДАНИЙ

| Формат | Зона | Поз. | Обозначение | Наименование | Кол. на исполн. 1.436.3-19.0 320 | | | | | | | | | | Примечание |
|---|---|---|---|---|---|---|---|---|---|---|---|---|---|---|---|
| | | | | | — | 01 | 02 | 03 | | | | | | | |
| | | | —03 | Кронштейн | | 1 | | 1 | | | | | | | |
| А4 | | 6 | 1.436.3-19.0 204 | Элемент крепежный | 1 | 1 | 1 | 1 | | | | | | | |
| | | | | Нащельник | | | | | | | | | | | |
| | | | | Уголок 32×32×2 ГОСТ 19771-74 | | | | | | | | | | | |
| | | | | ВСт3пс2 ГОСТ 11474-76 | | | | | | | | | | | |
| Б4 | | 7 | 1.436.3-19.0 321 | L = 2400 h14 Rz80 | 1 | | 1 | | | | | | | | 2,28 кг |
| | | | —01 | L = 2100 h14 Rz80 | | 1 | | 1 | | | | | | | 2,0 кг |
| | | | | | | | | | | | | | | | |
| | | | | Стандартные изделия | | | | | | | | | | | |
| | | | | | | | | | | | | | | | |
| | | 9 | | Винт самонарезающий | | | | | | | | | | | |
| | | | | СМ-1-20 6×15.05 | | | | | | | | | | | |
| | | | | ТУ Первоуральского з-да | 15 | 12 | 15 | 12 | | | | | | | |
| | | 10 | | Болт М6×20.05 ГОСТ 7798-70* | 18 | 16 | 18 | 16 | | | | | | | |
| | | 11 | | Гайка М6.5.05 ГОСТ 5915-70 | 18 | 16 | 18 | 16 | | | | | | | |
| | | 12 | | Шайба 6.65Г ГОСТ 6402-70 | 18 | 16 | 18 | 16 | | | | | | | |

1.436.3 — 19.0 320

Лист 2

Копировал Петрова

18575-01 34

Формат А4

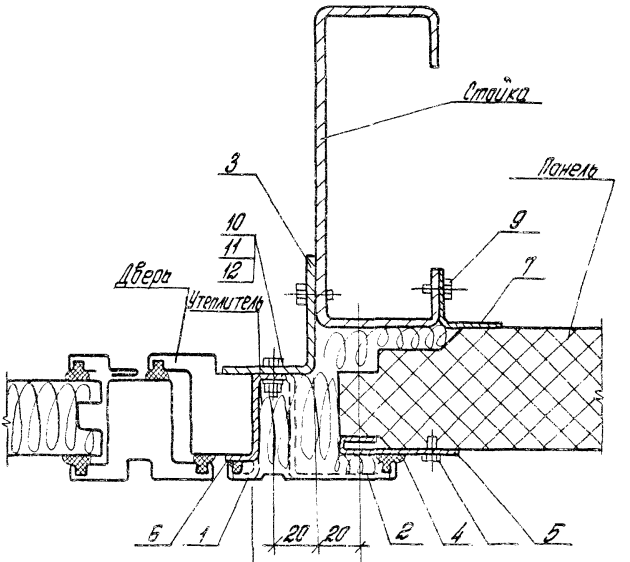


| Обозначение | Для дверей марки |
|---|---|
| 1.436.3-19.0 320 | ДНС9-24Г |
| -01 | ДНС9-21Г |
| -02 | ДНС9-242Г |
| -03 | ДНС9-212Г |

Крепление детали поз.6

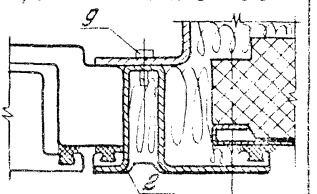


наружная грань дверной коробки находится в одной плоскости с наружной гранью панели.



18575-31 35

| Форм. | Зон. | Поз. | Обозначение | Наименование | Кол. на испол. 1.436.3-19.0 330 | | | | Примечание |
|---|---|---|---|---|---|---|---|---|---|
| | | | | | — | 01 | 02 | 03 | |
| | | | | Документация | | | | | |
| А4 | | | 1.436.3-19.0 330 | Узел 7 | | | | | |
| | | | | Детали | | | | | |
| Б.Ч. | | 1 | 1.436.3-19.0 300 2-806 | Нащельник | 1 | | 1 | | 2,61кг |
| | | | -01 | Нащельник | | 1 | | 1 | 2,28кг |
| | | | | Элемент крепежный | 5 | 4 | 5 | 4 | |
| А4 | | 3 | 1.436.3-19.0 203 | Нащельник | 1 | | 1 | | |
| | | | -01 | Нащельник | | 1 | | 1 | |
| | | | | Марка | ДНС 9-24Г | ДНС 9-21Г | ДНС 19-24Г | ДНС 19-21Г | |

| | | | |
|---|---|---|---|
| Рук.отд. | Гранов | | |
| Н.контр. | Грязнова | | |
| Гл.арх.пр. | Ермолин | | |
| Рук.гр. | Чепелев | | |
| Ст.инж. | Шадуров | | |

1.436.3-19.0 330

Узел 7

Вариант [illegible] к стене [illegible]

Копировал Петрова

18575-01 36 Формат А4

Инв. № подл. | Подпись и дата | Взам. инв. №

| Формат | Зона | Поз. | Обозначение | Наименование | Кол. на испол. 1.436.3-19.0 330 — | 01 | 02 | 03 | Примечание |
|---|---|---|---|---|---|---|---|---|---|
| А4 | | 4 | 1.436.3-19.0.300 У-ЭМ | Профиль уплотнительный | 2 | | 2 | | |
| | | | -01 | Профиль уплотнительный | | 2 | | 2 | |
| А4 | | 5 | 1.436.3-19.0.284 | Элемент крепежный | 1 | 1 | 1 | 1 | |
| | | | | Стандартные изделия | | | | | |
| | | 7 | | Винт самонарезающий СМ-1-20 6×15.05 ГУ Первоуральского завода | 15 | 12 | 15 | 12 | |
| | | 8 | | Болт М6×20.58.05 ГОСТ 7798-70* | | | | | |
| | | 9 | | Гайка М6.5.05 ГОСТ 5915-70 | 18 | 16 | 18 | 16 | |
| | | 10 | | Шайба 6.65Г ГОСТ 6402-70 | 18 | 16 | 18 | 16 | |

Копировал | Формат А4

1.436.3-19.0.330

Лист 2

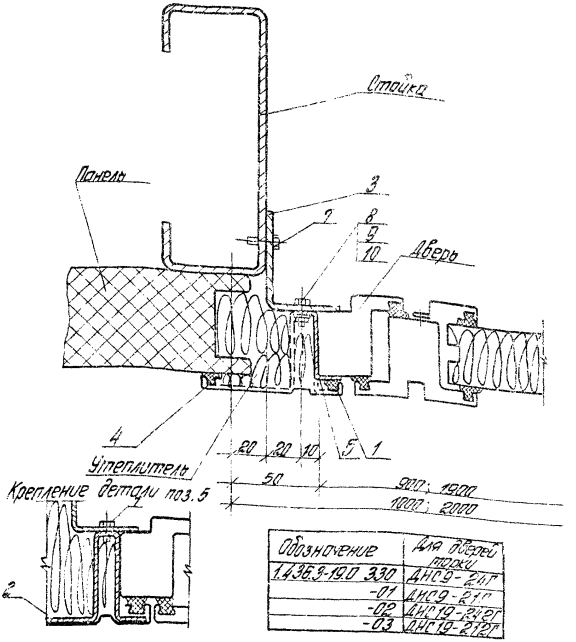


| Обозначение | Для дверей проем |
|---|---|
| 1.436.3-19.0 330 | ДН 09-21п |
| -01 | ДН 09-21п |
| -02 | ДН 19-21п1 |
| -03 | ДН 19-21п1 |

Наружная грань дверной коробки находится в одной плоскости с наружной гранью панели.

| Инв. № подл. | Подпись и дата | Взам. инв. № |
|---|---|---|
| | | |

| Формат | Зона | Поз. | Обозначение | Наименование | Кол. на испол. 1.436.3-19.0 400 | | | | | | | | | | Примечание |
|---|---|---|---|---|---|---|---|---|---|---|---|---|---|---|---|
| | | | | | – | 01 | 02 | 03 | | | | | | | |
| | | | | Документация | | | | | | | | | | | |
| А4 | | | 1.436.3-19.0 400 | Узел 8 | X | X | | X | | | | | | | |
| | | | | Детали | | | | | | | | | | | |
| | | | | Соединительные изделия | | | | | | | | | | | |
| | | | | Уголок [illegible] | | | | | | | | | | | |
| Б4 | | 1 | 1.436.3-19.0 401 | L=940 [illegible] | | 1 | | | | | | | | | 2,1 кг |
| | | | –01 | L=1940 [illegible] | | | | 1 | | | | | | | 4,33 кг |
| | | | | | [illegible] | [illegible] | [illegible] | [illegible] | | | | | | | |

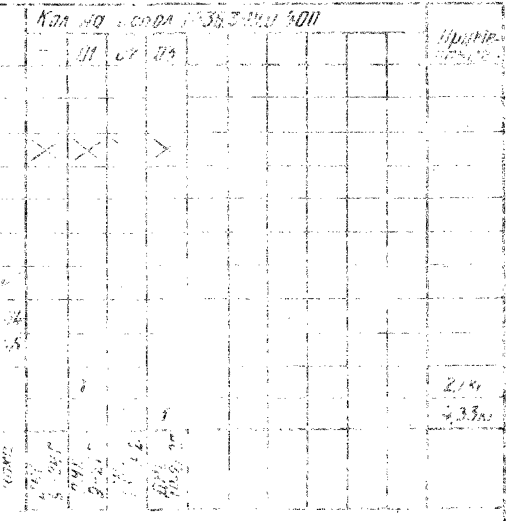

| | | | | | | |
|---|---|---|---|---|---|---|
| | | | | 1.436.3-19.0 400 | | |
| Рук. отд. | Гранев | [illegible] | Узел 8 | Стадия | Лист | Листов |
| Н. контр. | Грязнова | [illegible] | | Р | 1 | 3 |
| Гл. арх. пр. | Ермолин | [illegible] | | ЦНИИПРОМЗДАНИИ | | |
| Рук. гр. | Чепелев | [illegible] | | | | |
| Ст. инж. | Шабуров | [illegible] | | | | |

Копировал Петрова

135.25-01 39

Формат А4

| Формат | Зона | Поз. | Обозначение | Наименование | Кол. на испол. 1436.3-19.0 400 — | 01 | 02 | 03 | | | | | | | Примечание |
|---|---|---|---|---|---|---|---|---|---|---|---|---|---|---|---|
| | | | | Соединительное изделие | | | | | | | | | | | |
| | | | | Лист Б-ПН-2.0 ГОСТ 19903-74 | | | | | | | | | | | |
| | | | | Ст3пс ГОСТ 16523-70 | | | | | | | | | | | |
| БУ | | 2 | 1.436.3-19.0 402 | (140×940) h14 Rz80 | 1 | 1 | | | | | | | | | 0,59кг |
| | | | — 01 | (140×1940) h14 Rz80 | | | 1 | 1 | | | | | | | 1,21кг |
| | | | | Стандартные изделия | | | | | | | | | | | |
| | | 6 | | Дюбель пластмассовый | | | | | | | | | | | |
| | | | | У6.58 (Д35-5/8) | | | | | | | | | | | |
| | | | | ТУ 36-941-79 | 8 | 8 | 16 | 16 | | | | | | | |
| | | 7 | | Шуруп А5×40 ГОСТ 11645-70 | 8 | 8 | 16 | 16 | | | | | | | |

Инв. № подл. | Подпись и дата | Взам. инв. №

1.436.3-19.0 400

Лист 2

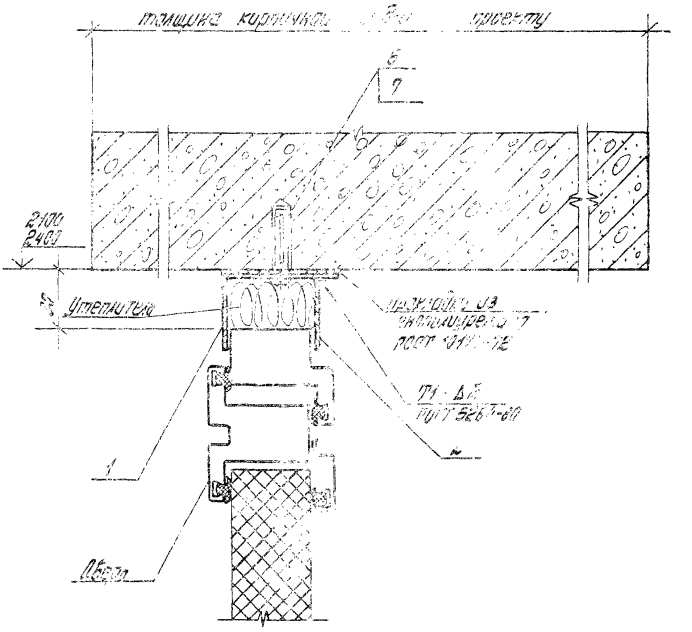


| Обозначение | Для обвода марки |
|---|---|
| 1.436.3-19.0 200 | ДНС 9-24Г |
| -01 | ДНС 9-21Г |
| -02 | ДНС 9-24 2Г |
| -03 | ДНС 9-21 2Г |

| Инв. № подл. | Подпись и дата | Взам. инв. № |
|---|---|---|
| | | |

1.436.3-19.0 400

Лист 3

185.75-01 41

| Инв. № подл. | Подпись и дата | Взам. инв. № |
|---|---|---|
| | | |

| Формат | Зона | Поз | Обозначение | Наименование | Кол. на испол. 1.436.3-19.0 500 | | | | | | | | | | Примечание |
|---|---|---|---|---|---|---|---|---|---|---|---|---|---|---|---|
| | | | | | – | 01 | 02 | 03 | | | | | | | |
| | | | | Документация | | | | | | | | | | | |
| А4 | | | 1.436.3-19.0 500 | Узел 9 | X | X | X | X | | | | | | | |
| | | | | Детали | | | | | | | | | | | |
| | | | | Соединительное изделие | | | | | | | | | | | |
| | | | | Уголок 50×36×3 ГОСТ 19772-74 | | | | | | | | | | | |
| | | | | В Ст3кп2 ГОСТ 11474-76 | | | | | | | | | | | |
| БЧ | | 1 | 1.436.3-19.0 501 | L=2350 h14 Rz80 | 1 | | 1 | | | | | | | | 2,5кг |
| | | | – 01 | L=2050 h14 Rz80 | | 1 | | 1 | | | | | | | 2,2кг |
| | | | | Соединительное изделие | | | | | | | | | | | |
| | | | | Лист 6-ПН-2,0 ГОСТ 19903-74 | | | | | | | | | | | |
| | | | | В Ст3пс ГОСТ 16523-70 | | | | | | | | | | | |
| | | | | Марка | ДНС 9-24Г | ДНС 9-21Г | ДНС 19-24 2Г | ДНС 19-21 2Г | | | | | | | |

| | | | |
|---|---|---|---|
| Рук. отд. | Гранев | [signature] | |
| Н. контр. | Грязнова | [signature] | |
| Гл. арх. пр. | Ертолин | [signature] | |
| Руг. гр. | Чепелев | [signature] | |
| Ст. инж. | Шабуров | [signature] | |

1.436.3-19.0 500

Узел 9

| Стадия | Лист | Листов |
|---|---|---|
| Р | 1 | 3 |

ЦНИИПРОМЗДАНИЙ

Копировал Петрова

18575-01 42

Формат А4

| Фор | Зон | Поз | Обозначение | Наименование | — | 01 | 02 | 03 | | | | | | | Примечание |
|---|---|---|---|---|---|---|---|---|---|---|---|---|---|---|---|
| БУ | | 2 | 1.436.3-19.0 502 | (40×2350) h14 Rz80 | 1 | | 1 | | | | | | | | 1,47кг |
| | | | -01 | (40×2050) h14 Rz80 | | 1 | | 1 | | | | | | | 1,27кг |
| | | | | | | | | | | | | | | | |
| | | | | | | | | | | | | | | | |
| | | | | Стандартные изделия | | | | | | | | | | | |
| | | | | | | | | | | | | | | | |
| | | 3 | | Дюбель пластмассовый У658 (Д35-5/8) | | | | | | | | | | | |
| | | | | ТУ36-941-79 | 6 | 5 | 6 | 5 | | | | | | | |
| | | 4 | | Шуруп А6×40 | | | | | | | | | | | |
| | | | | ГОСТ 1145-80 | 6 | 5 | 6 | 5 | | | | | | | |

1.436.3-19.0 500

Лист 2

Копировал: Петрова 18575-01 43 Формат А4

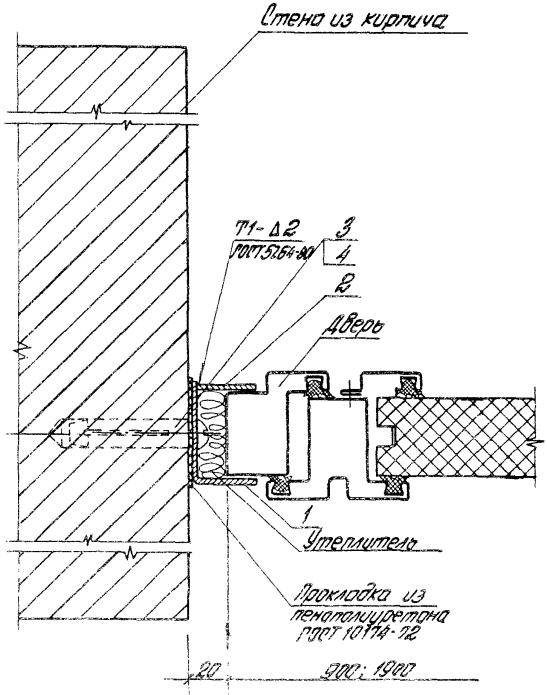


| Обозначение | Для дверей марки |
|---|---|
| 1.436.3-19.0.500 | ДНС9-21Г |
| -01 | ДНС9-21Г |
| -02 | ДНС9-21Г |
| -03 | ДНС9-21Г |

1.436.3-19.0 500

Лист 3

18575-01 44

| Фор. | Зон. | По. | Обозначение | Наименование | Кол. на испол. 1.436.3-19.0 600 | | | | | | | | | | Примечание |
|---|---|---|---|---|---|---|---|---|---|---|---|---|---|---|---|
| | | | | | – | 01 | 02 | 03 | | | | | | | |
| | | | | Документация | | | | | | | | | | | |
| | | | | | | | | | | | | | | | |
| А4 | | | 1.436.3-19.0 600 | Узел 10 | X | X | X | X | | | | | | | |
| | | | | | | | | | | | | | | | |
| | | | | Детали | | | | | | | | | | | |
| | | | | | | | | | | | | | | | |
| | | | | Упор | | | | | | | | | | | |
| | | | | Уголок 60×40×3 ГОСТ 19772-74 | | | | | | | | | | | |
| | | | | В Ст3 кп2 ГОСТ 11474-76 | | | | | | | | | | | |
| БУ | | 1 | 1.436.3-19.0 601 | L=940 h14 Rz80 | 2 | 2 | | | | | | | | | 2,1 кг |
| | | | –01 | L=1940 h14 Rz80 | | | 2 | 2 | | | | | | | 4,3 кг |
| | | | | Марка | ДНС 9-24 Г | ДНС 9-21 Г | ДНС 19-24 2Г | ДНС 19-21 2Г | | | | | | | |

1.436.3-19.0 600

Узел 10

| | | |
|---|---|---|
| Рук. отд. | Гранев | |
| Н. контр. | Грязнов | |
| Гл. арх. пр. | Ермолин | |
| Рук. ср. | Чепелев | |
| Ст. инж. | Шабаев | |

Копировал Петрова

18575-01 45 Формат А4

| Инв. № подл. | Подпись и дата | Взам. инв. № |
|---|---|---|
| | | |

| Формат | Зона | Поз. | Обозначение | Наименование | Кол. на испол. 1.436.3-19.0.600 | | | | | | | | | | Примечание |
|---|---|---|---|---|---|---|---|---|---|---|---|---|---|---|---|
| | | | | | – | 01 | 02 | 03 | | | | | | | |
| | | | | Упор | | | | | | | | | | | |
| | | | | Лист 6-ПН-2,0 ГОСТ 19903-74 | | | | | | | | | | | |
| | | | | В ст.3 пс ГОСТ 16523-70 | | | | | | | | | | | |
| Б4 | | 3 | 1.436.3-19.0.600 | (40×940) h14 Rz80 | 1 | 1 | | | | | | | | | 0,50 |
| | | | –01 | (40×[illegible]) h[illegible] Rz80 | | | 1 | | | | | | | | 1,21 |
| | | | | Стандартные изделия | | | | | | | | | | | |
| | | 6 | | Дюбель п. [illegible] | | | | | | | | | | | |
| | | | | У658 (Д[illegible]) | | | | | | | | | | | |
| | | | | ТУ 36-941-79 | 8 | 9 | 15 | 16 | | | | | | | |
| | | 7 | | Шуруп П6×40 | | | | | | | | | | | |
| | | | | ГОСТ 1145-80 | 8 | 9 | 15 | 16 | | | | | | | |

1.436.3-19.0.600

Лист 2

Копировал Петрова 16523-01 Формат А4

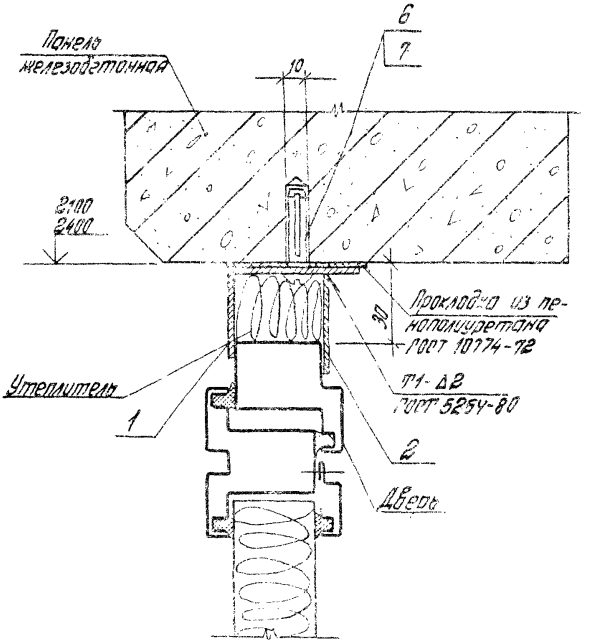


| Обозначение | Для дверей марки |
|---|---|
| 1.436.3-19.0 600 | ДНС9-24Г |
| -01 | ДНС9-21Г |
| -02 | ДНС9-242Г |
| -03 | ДНС9-212Г |

| | |
|---|---|
| 1.436.3-19.0 600 | Лист 3 |

18575-01-47

Rz80 √ (√)

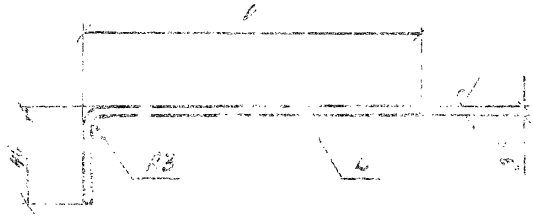


| Обозначение | √, мм | b, мм | Для [illegible] толщ. [illegible] | Масса, кг |
|---|---|---|---|---|
| 1.436.3-19.0 101 | 940 | 150 | 46,5; 50; 61,6 | 2,3 |
| | | 140 | 80; 90; 100 | 3,2 |
| [illegible] | 940 | 100 | 46,5; 50; 61,6 | 4,6 |
| | | 100 | 80; 90; 100 | 6,5 |

1.* Размер для справок.

2. Предельные отклонения размеров ± $\frac{IT14}{2}$

| | | | | | | | |
|---|---|---|---|---|---|---|---|
| | | | | 1.436.3-19.0 101 | | | |
| | | | | Элемент крепежный | Стадия | Масса | Масштаб |
| | | | | | Р | см. табл. | 1:2 |
| | | | | | Лист | Листов 1 | |
| Рук. отд. | Грачев | | | Лист Б-ПК-3.0 ГОСТ 19903-74 / В Ст. 3 по ГОСТ 16523-70 | ЦНИИПРОМЗДАНИЙ | | |
| Н. контр. | Прязнова | | | | | | |
| Гл. арх. пр. | Ермолин | | | | | | |
| Рук. гр. | Чепелев | | | | | | |
| Ст. инж. | Шабуров | | | | | | |

Инв. № подл. | Подпись и дата | Взам. инв. №

Копировал Петрова 18575-01 48 формат А4

Рис.60

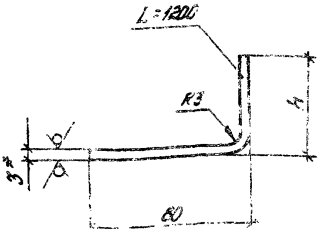


| Обозначение | H мм | Для панели толщиной δ | Масса кг |
|---|---|---|---|
| 1.436.3-19.0 201 | 50 | 46,6 | 0,19 |
| -01 | 53 | 50 | 0,2 |
| -02 | 65 | 61,6 | 0,25 |
| -03 | 83 | 80,0 | 0,32 |
| -04 | 85 | 81,5 | 0,33 |
| -05 | 95 | 91,6 | 0,36 |
| -06 | 103 | 100,0 | 0,39 |

1.* Размер для справок.

2. Предельные отклонения размеров по СМ₁.

| | | | |
|---|---|---|---|
| Рук.отд. | Гранев | | |
| Н.контр. | Грязнова | | |
| Гл.арх.пр. | Ермолин | | |
| Рук.гр. | Чепелев | | |
| Ст.инж. | Шабуров | | |

1.436.3-19.0 201

Нащельник

| Стадия | Масса | Масштаб |
|---|---|---|
| Р | Ст | 1:2 |

Лист | Листов 1

Лист Б-ПН-3 ГОСТ 19903-74 / В Ст.3 ГОСТ 18623-70

ЦНИИПРОМЗДАНИЙ

Копировал Евдокимова

18575-01 ... Формат А4

Rz80 √ (√)

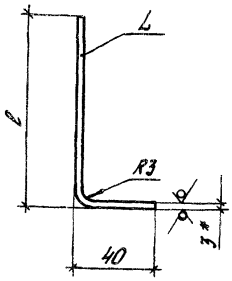


| Обозначение | L | ℓ | Для панели толщиной δ | Масса, кг |
|---|---|---|---|---|
| 1.436.3-19.0 203 | 2350 | 60 | 46,6; 50; 61,6 | 3,32 |
| | | 90 | 80; 81,6 91,6; 100 | 5,0 |
| -01 | 2050 | 60 | 46,6; 50; 61,6 | 3,0 |
| | | 90 | 80; 81,6; 91,6 | 4,4 |

1. * Размер для справок.

2. Предельные отклонения размеров $\pm \frac{IT14}{2}$

| | | | | | | |
|---|---|---|---|---|---|---|
| Изм. | Кол. | Лист | № док. | Подп. | Дата | Взам. инв. № |

1.436.3-19.0 203

Нащельник

| Стадия | Масса | Масштаб |
|---|---|---|
| Р | см. табл. | 1:2 |

Лист | Листов 1

Лист Б-ПН-3.0 ГОСТ 19903-74
В Ст. 3 по ГОСТ 16523-70

ЦНИИПРОМЗДАНИЙ

| | | |
|---|---|---|
| Рук. отд. | Гранев | |
| Н. контр. | Горзнова | |
| Гл. инж. пр. | Бонелин | |
| Рук. пр. | Кепелев | |
| Ст. инж. | Шабуров | |

1557 5 01 50

Копировал Петрова

Формат А4

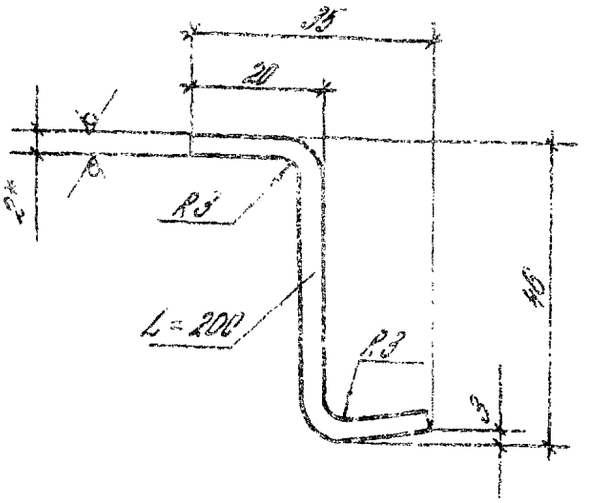


1* Размер для справок

2. Предельные отклонения размеров $\pm \frac{1T14}{2}$

| | | | | | | | |
|---|---|---|---|---|---|---|---|
| | | | | 14363-19.0 204 | | | |
| | | | | Элемент крепежный | Стадия | Масса | Масштаб |
| | | | | | Р | 0.4 | 1:1 |
| | | | | | Лист | | Листов 1 |
| Гл. отд. | Гранев | | | Лист Б-ПН-2.0 ГОСТ 19903-74 / В Ст.3 пс ГОСТ 16523-70 | ЦНИИПРОМЗДАНИЙ | | |
| Контр. | Грязнова | | | | | | |
| Нач. пр. | Ермолин | | | | | | |
| Гл. гр. | Чепелев | | | | | | |
| Инж. | Шабуров | | | | | | |

18575-01 51

Копировал: Юрчук

Формат А4

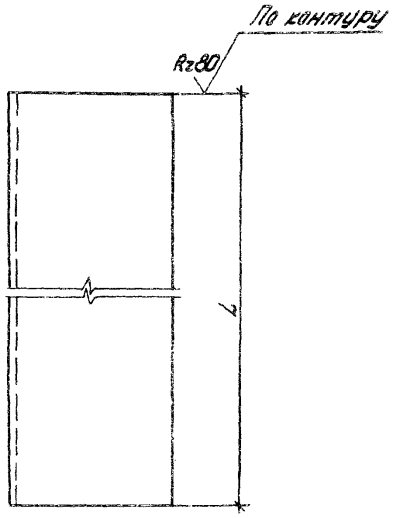


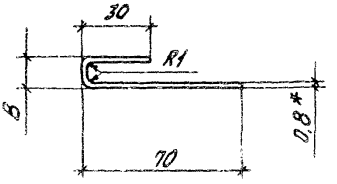


| Обозначение | L | B | Масса кг |
|---|---|---|---|
| 1.436.3-19.0 311 | 2350 | 11 | 1,65 |
| -01 | 2050 | 11 | 1,44 |
| -02 | 2350 | 9 | 1,6 |
| -03 | 2050 | 9 | 1,4 |

1.* Размер для справок

2. Предельные отклонения размеров $\pm \frac{IT14}{2}$

| | | | |
|---|---|---|---|
| Рук.отд. | Гранев | | |
| Н.контр. | Грязнова | | |
| Гл.арх.пр. | Ермолин | | |
| Рук.гр. | Чепелев | | |
| Ст.инж. | Шабиров | | |

1.436.3-19.0 311

Кронштейн

| Стадия | Масса | Масштаб |
|---|---|---|
| Р | см табл. | 1:2 |
| Лист | Листов 1 | |

Лист Б-ПН-0,8 ГОСТ 19903-74 / В Ст.3 пс. ГОСТ 16523-70

ЦНИИПРОМЗДАНИЙ

Инв. № подл. | Подпись и дата | Взам. инв. №

18575-01 52 формат А4

Копировал Евдокимова

| Обозначение схемы расположения дверей | Марки двери | Масса, кг | | | | Примечание |
|---|---|---|---|---|---|---|
| | | Сталь | Резина | Минеральная вата | Мастика неотверждающая | |
| 1.436.3-19.0 010 | ДНС9-24Г | 58 | 1 | 1,5 | 2,5 | Для наружной толщиной 80,5-50 |
| 1.436.3-19.0 020 | ДНС9-21Г | 54 | 0,8 | 1,2 | 2 | |
| | ДНС9-242Г | 63 | 0,9 | 2 | 3,5 | |
| | ДНС9-212Г | 60 | 0,9 | 1,5 | 3 | |
| | ДНС9-24Г | 57,5 | 1 | 1,5 | 2,5 | Для наружной толщиной 81,5 |
| | ДНС9-21Г | 54 | 0,8 | 1,2 | 2 | |
| | ДНС9-242Г | 63,5 | 0,9 | 2 | 3,5 | |
| | ДНС9-212Г | 59,5 | 0,9 | 1,5 | 3 | |
| | ДНС9-24Г | 49 | 1 | 1,5 | 2,5 | Для наружной толщиной 80,5-100 |
| | ДНС9-21Г | 46,5 | 0,8 | 1,2 | 2 | |
| | ДНС9-242Г | 53,5 | 0,9 | 2 | 3,5 | |
| | ДНС9-212Г | 51 | 0,9 | 1,5 | 3 | |
| 1.436.3-19.0 050 | ДНС9-24Г | 11 | — | 0,5 | — | |
| | ДНС9-21Г | 10 | | 0,5 | | |
| | ДНС9-242Г | 14 | | 0,65 | | |
| | ДНС9-212Г | 13 | | 0,5 | | |
| 1.436.3-19.0 000 | ДНС9-24Г | 11 | — | 0,6 | — | |
| | ДНС9-21Г | 10 | | 0,5 | | |
| | ДНС9-242Г | 14 | | 0,65 | | |
| | ДНС9-212Г | 13 | | 0,5 | | |
| | Итого: | 766 | 11 | 23,1 | 33 | |

| | | |
|---|---|---|
| Гл. отд. | Гранев | |
| Инж. | Брянцева | |
| Инж. | Бретин | |
| Инж. | Челекев | |
| Инж. | Шабуров | |

1.436.3-19.0 000Н

Номенклатура

| Стадия | Лист | Листов |
|---|---|---|
| Р | | 1 |

ЦНИИПРОМЗДАНИЙ

Копировал: Лаф 18575-01 (53) Формат А4

gost.e-ecolog.ru