ТИПОВЫЕ КОНСТРУКЦИИ, ИЗДЕЛИЯ И УЗЛЫ ЗДАНИЙ И СООРУЖЕНИЙ

СЕРИЯ 1.436.2-30.93

ДВЕРИ МЕТАЛЛИЧЕСКИЕ ПРОТИВОПОЖАРНЫЕ ИСКРОНЕДАЮЩИЕ ДЛЯ ПРОМЫШЛЕННЫХ ЗДАНИЙ И СООРУЖЕНИЙ

ВЫПУСК 3

ДВЕРИ ДВУСТВОРЧАТЫЕ.

РАБОЧИЕ ЧЕРТЕЖИ

Ц00091-03

gost.e-ecolog.ru

ТИПОВЫЕ КОНСТРУКЦИИ, ИЗДЕЛИЯ И УЗЛЫ ЗДАНИЙ И СООРУЖЕНИЙ

СЕРИЯ 1.436.2-30.93

ДВЕРИ МЕТАЛЛИЧЕСКИЕ ПРОТИВОПОЖАРНЫЕ ИСКРОНЕДАЮЩИЕ ДЛЯ ПРОМЫШЛЕННЫХ ЗДАНИЙ И СООРУЖЕНИЙ

ВЫПУСК 3

ДВЕРИ ДВУСТВОРЧАТЫЕ.

РАБОЧИЕ ЧЕРТЕЖИ

УТВЕРЖДЕНЫ:
Главным Управлением Проектирования и инженерных изысканий Госстроя России
письмо от 15.07.93 № 9-3-2/153
Введены в действие ЦНИИПРОМЗДАНИЙ
с 01.09.93
Приказ от 19.07.93 №47

РАЗРАБОТАНЫ А.П. ЦНИИПРОМЗДАНИЙ

Зам. директора института С.М. Гликин

Зав. отделом КБЗ Л.С. Ямпольский

Главный инженер проекта В.И. Погорелов

Обозначение докум.	Наименование	Стр.
1.436.2-30.93.3-00.00.00	Двери двустворчатые	3
1.436.2-30.93.3-00.00.00СБ	Двери двустворчатые.	
	Сборочный чертеж	5
1.436.2-30.93.3-00.00.00ВП	Ведомость покупных	
	изделий	8
1.436.2-30.93.3-01.00.00	Створка левая	9
1.436.2-30.93.3-01.00.00СБ	Створка левая.	
	Сборочный чертеж	12
1.436.2-30.93.3-01.00.04	Направляющая	16
1.436.2-30.93.3-01.01.00	Механизм открывания	16
1.436.2-30.93.3-01.01.00СБ	Механизм открывания.	
	Сборочный чертеж.	17
1.436.2-30.93.3-01.02.00	Тяга	18
1.436.2-30.93.3-01.03.00	Стойка	18
1.436.2-30.93.3-01.02.00СБ	Тяга. Сборочный чертеж	19
1.436.2-30.93.3-01.03.00СБ	Стойка. Сборочный чертеж	20
1.436.2-30.93.3-01.03.01	Стойка	21
1.436.2-30.93.3-01.03.02	Ограждение	21
1.436.2-30.93.3-01.00.01	Короб	22
1.436.2-30.93.3-01.00.02	Обшивка	23
1.436.2-30.93.3-01.00.03	Крышка	24
1.436.2-30.93.3-01.00.05	Планка	25
1.436.2-30.93.3-02.00.00	Створка правая	25
1.436.2-30.93.3-02.00.00СБ	Створка правая	
	Сборочный чертеж	28
1.436.2-30.93.3-02.00.02	Планка	32
1.436.2-30.93.3-02.00.01	Короб	33

Обозначение докум.	Наименование	Стр.
1.436.2-30.93.3-02.00.12	Пластина	34
1.436.2-30.93.3-03.00.02	Пластина	34
1.436.2-30.93.3-03.00.00	Рама	35
1.436.2-30.93.3-00.00.01	Ось	36
1.436.2-30.93.3-03.00.00СБ	Рама. Сборочный чертеж	37
1.436.2-30.93.3-03.00.01	Уголок	39
1.436.2-30.93.3-04.00.00	Ограничитель	39
1.436.2-30.93.3-04.00.00СБ	Ограничитель.	
	Сборочный чертеж	40
1.436.2.30.93.3-00.00.00ВМ	Ведомость расхода	
	материалов	41

				1.436.2-30.93.3	
				Содержание	Стадия: Р; Лист: 1; Листов: 2
Гип	Прокопов				АПИ промздания
Н.отд.стец.	Лукашевич				
Н.контр.	Прокопов				

Копировал: Палеко

Инв. № подл.	Подпись и дата	Взам. инв. №

Формат	Зона	Поз.	Обозначение	Наименование	Кол. на исполн. 1.436.2-30.93.3-00.00.00 —										Примеч.
					—	01	02	03	04	05	06	07			
				Документация											
А3			1.436.2-30.93.3-00.00.00 СБ	Сборочный чертеж	X	X	X	X	X	X	X	X			
А3			1.436.2-30.93.2-00.00.00 ТО	Техническое описание	X	X	X	X	X	X	X	X			
А3			1.436.2-30.93.3-00.00.00 ВП	Ведомость покупных изделий.	X	X	X	X	X	X	X	X			
А3			1.436.2-30.93.3-00.00.00 ВМ	Ведомость расхода материалов	X	X	X	X	X	X	X	X			
				Сборочные единицы											
А4		1	1.436.2-30.93.2-03.00.00	Полупетля	6	6	6	6	6	6	6	6			
А4		2	1.436.2-30.93.3-01.00.00	Створка левая	1										
			-01	Створка левая		1									

				1.436.2-30.93.3-00.00.00
Гип	Погорелов		Двери двустворчатые	Стадия: Р; Лист: 1; Листов: 4
Гл. спец.	Лукашевич			Л.П. ЦНИИпромзданий
Н. контр.	Погорелов			

Копировал: Палеха Формат А4

Инв. № подл.	Подпись и дата	Взам. инв. №

Формат	Зона	Поз.	Обозначение	Наименование	Кол. на исполн. 1.436.2-30.93.3-00.00.00										Примеч.
					—	01	02	03	04	05	06	07			
			1.436.2-30.93.3-01.00.00 -02	Створка левая			1								
			-03	Створка левая				1							
			-04	Створка левая					1						
			-05	Створка левая						1					
			-06	Створка левая							1				
			-07	Створка левая								1			
А4		3	1.436.2-30.93.3-02.00.00	Створка правая	1										
			-01	Створка правая		1									
			-02	Створка правая			1								
			-03	Створка правая				1							
			-04	Створка правая					1						
			-05	Створка правая						1					
			-06	Створка правая							1				
			-07	Створка правая								1			
А4		4	1.436.2-30.93.3-03.00.00	Рама	1		1		1		1				
			-01	Рама		1		1		1		1			
А4		5	1.436.2-30.93.3-04.00.00	Ограничитель	1	1	1	1	1	1	1	1			

1.436.2-30.93.3-00.00.00 Лист 2

Копировал: Палеха Формат А4

Инв.№ подл.	Подпись и дата	Взам. инв.№

Формат	Зона	Поз.	Обозначение	Наименование	Кол. на исполн. 1.436.2-30.93.3-00.00.00 —										Примечание
					—	01	02	03	04	05	06	07			
				Детали											
А4		7	1.436.2-30.93.2-00.00.01.	Планка	2	2	2	2	2	2	2	2			
А4		8	1.436.2-30.93.2-00.00.02	Шайба	2	2	2	2	2	2	2	2			
А4		9	1.436.2-30.93.3-00.00.01	Ось	1	1	1	1	1	1	1	1			
		10	1.436.2-30.93.3-00.00.01-01	Ось	1	1	1	1	1	1	1	1			
Б4		11	1.436.2-30.93.3-00.00.02	Ролик											
				Пруток 6рАЖ9-4-пр-кр-20-Н ГОСТ 1628-78											
				d=6Н11; L=10h11	1	1	1	1	1	1	1	1			
				Стандартные изделия											
		12		Болт М8-8g×25.58.01.20											
				ГОСТ 7798-70	6	6	6	6	6	6	6	6			
		13		Винт М5-8g×10.58.01.20											
				ГОСТ 17473-80	12	12	12	12	12	12	12	12			

1.436.2-30.93.3-00.00.00 | Лист 3

Копировал: Палеха | Формат А4

Инв.№ подл.	Подпись и дата	Взам. инв.№

Формат	Зона	Поз.	Обозначение	Наименование	Кол. на исполн. 1.436.2-30.93.3-00.00.00										Примечание
					—	01	02	03	04	05	06	07			
		14		Гайка М8-7Н.5.01.20											
				ГОСТ 5915-70	2	2	2	2	2	2	2	2			
		15		Гайка М5-7Н.5.01.20											
				ГОСТ 5916-70	4	4	4	4	4	4	4	4			
		16		Шайба 5.65Г.02.9											
				ГОСТ 6402-70	4	4	4	4	4	4	4	4			
		17		Шайба 6.01.пс2.01.20											
				ГОСТ 11371-78	4	4	4	4	4	4	4	4			
		18		Шарик Б11,509-Р											
				ГОСТ 3722-81	2	2	2	2	2	2	2	2			
		19		Шплинт 1,6×8-001											
				ГОСТ 397-79	2	2	2	2	2	2	2	2			
		20		Закрыватель дверной ЗД-1-1											
				ГОСТ 5091-78	2	2	2	2	2	2	2	2			

1.436.2-30.93.3-00.00.00 | Лист 4

Копировал: Палеха | Формат А4

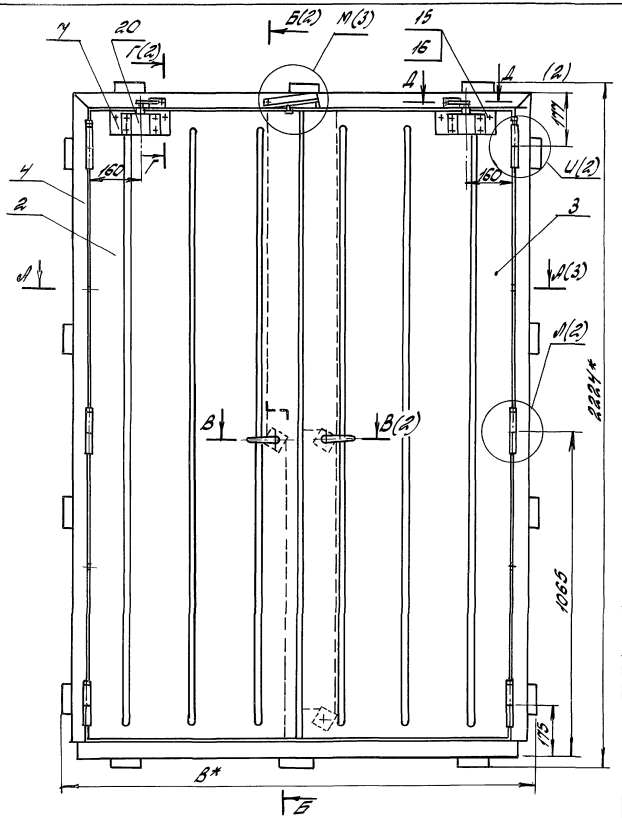

Обозначение	Наименование	В, мм	В1, мм	Масса, кг
1.436.2-30.93.3-00.00.00	ДМПИ20х14/0,75-Б	1600	1400	118,3
-01	ДМПИ20х18/0,75-Б	2000	1800	136,7
-02	ДМПИ20х14/1,5-Б	1600	1400	128,9
-03	ДМПИ20х18/1,5-Б	2000	1800	150,6
-04	ДМПИ20х14/0,75-В	1600	1400	128,7
-05	ДМПИ20х18/0,75-В	2000	1800	150,2
-06	ДМПИ20х14/1,5-К	1600	1400	136,7
-07	ДМПИ20х18/1,5-К	2000	1800	160,8

1. Сварные швы выполнять в среде углекислого газа по ГОСТ 14771-76. Обозначение сварного шва относится ко всем подобно свариваемым элементам.
2. *Размеры для справок.
3. Неуказанные предельные отклонения размеров: $\pm \frac{IT14}{2}$.

				1.436.2-30.93.3-00.00.00 СБ		
				Двери двустворчатые. Сборочный чертеж	Стадия	Масса	Масштаб
					Р	см табл.	—
					Лист 1	Листов 3
Гип.	Погорелов				А.П. ЦНИИ промзданий	
Гл.спец.	Лукошевич					
Н.контр.	Погорелов					

Копировал: Палека

Формат А3

Ц00091-03 6

Инв.№ подл. | Подпись и дата | Взам.инв.№

Б - Б (1:2) (1)

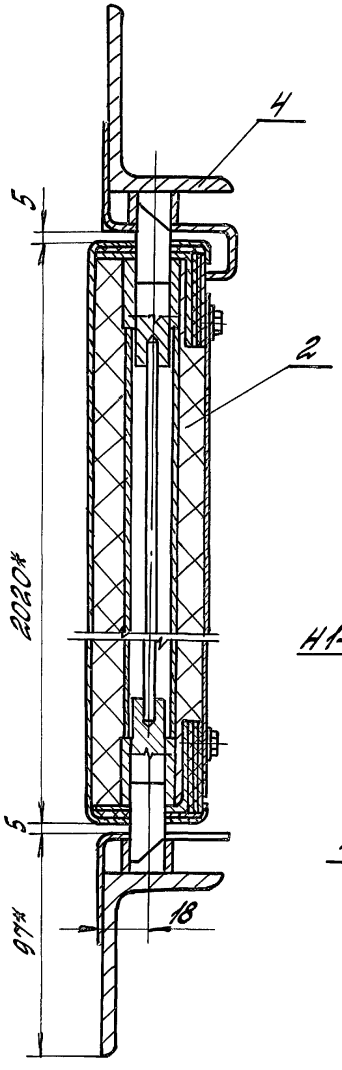

Ц (1:2) (1)

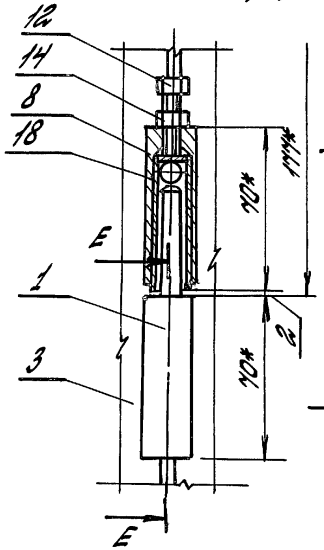

Л (1:2) (1)

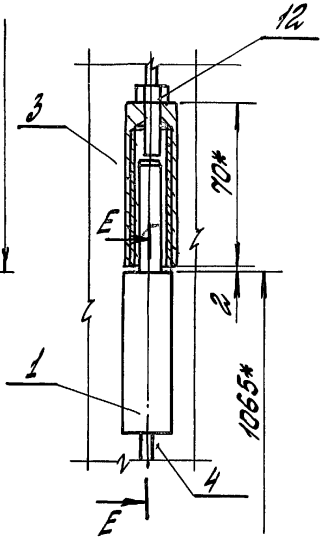

В - В (1:1) (1)

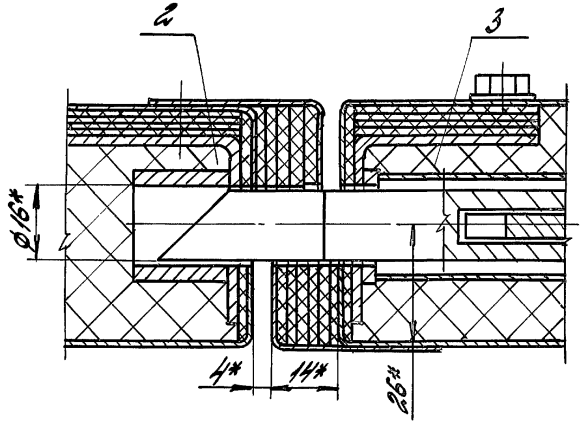

Г - Г (1:1) (1)

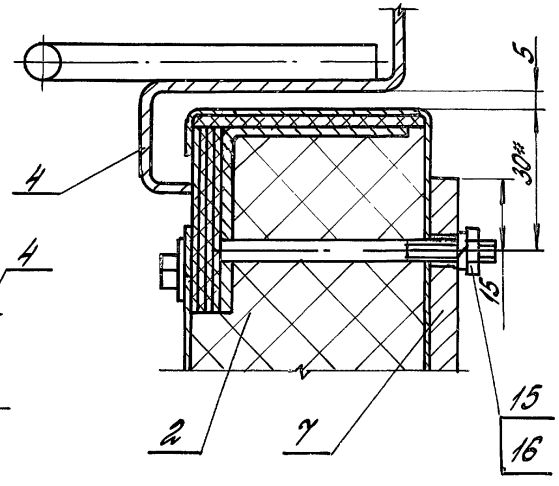

Е - Е (1:2)

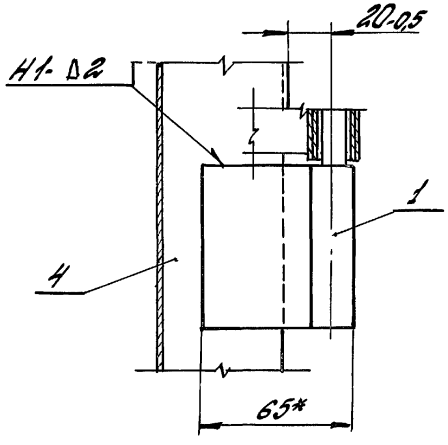

Д - Д (1:1) (1)

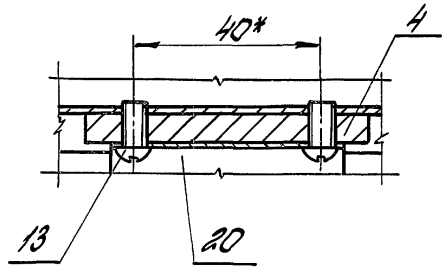

Инв. № подл.	Подпись и дата	Взам. инв. №	

1.436.2-30.93.3-00.00.00 СБ	Лист 2

Копировал: Палеха Формат А3

Ц00091-03 7

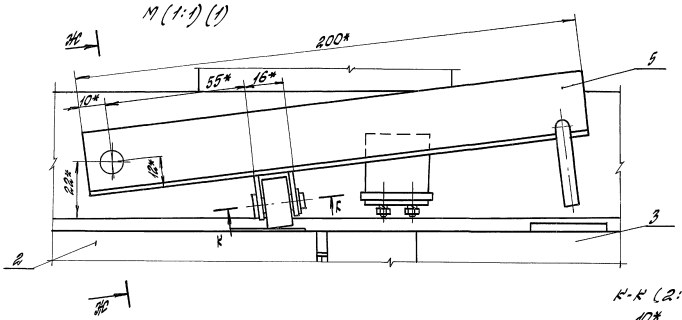

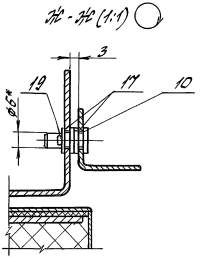

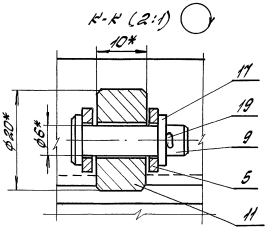

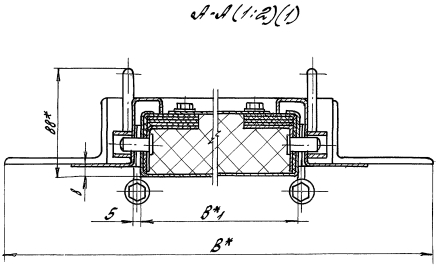

1.436.2-30.93.3-00.00.00 СБ	Лист 3

Копировал: Палеха Формат А3

Инв. № подл. | Подпись и дата | Взам. инв. №

Номер строки	Наименование	Код ОКП	Обозначение документа на поставку	Поставщик	Кол. на исполн. -1.436.2-30.93.3-00.00.00-												Примечание
					–	01	02	03	04	05	06	07					
1	Закрыватель дверной ЗД-1-1		ГОСТ 5091-78		2	2	2	2	2	2	2	2					
2	Шарик Б11, 509-Р		ГОСТ 3722-81		2	2	2	2	2	2	2	2					
3																	
4	Крепежные изделия																
5	Болт М8-8д×25.58.01.20	128 200	ГОСТ 7798-70		6	6	6	6	6	6	6	6					
6	Винт М6-8д×16.58.01.20	128 400	ГОСТ 1477-84		5	5	5	5	5	5	5	5					
7	Винт М5-8д×10.58.01.20	128 400	ГОСТ 17473-80		12	12	12	12	12	12	12	12					
8	Винты	128 400	ГОСТ 17475-80														
9	М3-8д×8.58.01.20				2	2	2	2	2	2	2	2					
10	М5-8д×16 58.01.20				29	29	29	29	29	29	29	29					
11	М6-8д×16.58.01.20				18	18	18	18	18	18	18	18					
12	Винт самонарезающий В6×14		ТУ 36-2142-78		58	58	58	58	58	58	58	58					
13																	
14	Гайка М8-7Н.5.01.20	128 300	ГОСТ 5915-70		2	2	2	2	2	2	2	2					
15	Гайки	128 300	ГОСТ 5916-70														
16	М3-7Н.5.01.20				2	2	2	2	2	2	2	2					
17	М5-7Н.5.01.20				33	33	33	33	33	33	33	33					
18	М6-7Н.5.01.20				18	18	18	18	18	18	18	18					
19	Шайбы	128 600	ГОСТ 6402-70														
20	3.65 Г.02.9				2	2	2	2	2	2	2	2					
21	5.65 Г.02.9				33	33	33	33	33	33	33	33					
22	6.65 Г.02.9				18	18	18	18	18	18	18	18					
23	Шайба 6.01.пс2.01.20	128 600	ГОСТ 11371-78		4	4	4	4	4	4	4	4					
24																	
25	Шплинты	128 700	ГОСТ 397-79														
26	1,6×8-001				2	2	2	2	2	2	2	2					
27	3,2×28-001				6	6	6	6	6	6	6	6					
28																	
29	Штифт 4П6×20		ГОСТ 3128-70		4	4	4	4	4	4	4	4					

Взам. инв.№ | Подпись и дата | Инв. № подл.

ГИП	Погорелов	
Гл. спец.	Лукашевич	
Н. контр.	Погорелов	

1.436.2-30.93.3-00.00.00 ВП

Ведомость покупных изделий

Стадия	Лист	Листов
Р		1

АП ЦНИИпромзданий

Копировал: Палеха

Ц00091-03 9

Формат А3

Инв. N подл. | Подпись и дата | Взам. инв. N

Формат	Зона	Поз.	Обозначение	Наименование	Кол. на испол. 1.436.2-30.93.3-01.00.00- —	01	02	03	04	05	06	07			Примечание
				Документация											
*)			1.436.2-30.93.3-01.00.00СБ	Сборочный чертеж											*) А3, А4
				Сборочные единицы											
А4		1	1.436.2-30.93.2-01.04.00-02	Перемычка	1		1		1		1				
			-05	Перемычка		1		1		1		1			
А4		2	1.436.2-30.93.2-01.04.00-03	Перемычка	1		1		1		1				
			-06	Перемычка		1		1		1		1			
А4		3	1.436.2-30.93.2-01.05.00	Полупетля	3	3	3	3	3	3	3	3			
А4		4	1.436.2-30.93.3-01.01.00	Механизм отсаживания	1	1	1	1	1	1	1	1			
А4		5	1.436.2-30.93.3-01.02.00	Тяга	1	1	1	1	1	1	1	1			
А4		6	1.436.2-30.93.3-01.02.00-01	Тяга	1	1	1	1	1	1	1	1			

1.436.2-30.93.3-01.00.00

Створка левая

Стадия Р | Лист 1 | Листов 3

ГИП Пасечников
Гл. спец. Лисицкий
Н. контр. Уколенко

АП. Цнилпромзданий

Копировал: Палеха — Формат А4

Инв. N подл. | Подпись и дата | Взам. инв. N

Формат	Зона	Поз.	Обозначение	Наименование	Кол. на испол. 1.436.2-30.93.3-01.00.00- —	01	02	03	04	05	06	07			Примечание
А4		7	1.436.2-30.93.3-01.03.00	Стойка	1	1	1	1	1	1	1	1			
				Детали											
А4		8	1.436.2-30.93.2-01.00.03	Штырь	2	2	2	2	2	2	2	2			
А4		9	1.436.2-30.93.2-01.00.04	Фиксатор	2	2	2	2	2	2	2	2			
А4		10	1.436.2-30.93.2-01.00.07	Ухо	1	1	1	1	1	1	1	1			
А4		11	1.436.2-30.93.2-01.00.08	Пружина	1	1	1	1	1	1	1	1			
А4		12	1.436.2-30.93.2-01.00.11	Ручка	2	2	2	2	2	2	2	2			
А4		13	1.436.2-30.93.2-01.00.13	Шпилька	2	2	2	2	2	2	2	2			
А4		14	1.436.2-30.93.2-01.00.14	Шайба	2	2	2	2	2	2	2	2			
А3		15	1.436.2-30.93.3-01.00.01	Коробб	1		1		1		1				
			-01	Коробб		1		1		1		1			
А3		16	1.436.2-30.93.3-01.00.02	Обшивка	1		1		1		1				
			-01	Обшивка		1		1		1		1			
А3		17	1.436.2-30.93.3-01.00.03	Крышка	1	1	1	1	1	1	1	1			
А4		18	1.436.2-30.93.3-01.00.04	Направляющая	1	1	1	1	1	1	1	1			
Б4		19	1.436.2-30.93.3-01.00.05	Стойка левая											

1.436.2-30.93.3-01.00.00

Лист 2

Копировал: Палеха — Формат А4

1.436.2-30.93.3-01.00.00 ПЗ

Инв. № подл.	Подпись и дата	Взам. инв. №

Формат	Зона	Поз.	Обозначение	Наименование	Кол. на исполн. 1.436.2-30.93.3-01.00.00- —	01	02	03	04	05	06	07			Примечание
				Уголок 40х40х2-В ГОСТ 19771-74											
				Ст3сп2-1 ГОСТ 11474-76												
				L=2004-2.0; R=80	1	1	1	1	1	1	1	1			2,4кг
А4		20	1.436.2-30.93.3-01.00.06	Планка	1	1	1	1	1	1	1	1			
				Теплоизоляция											
				Ткань асбестовая S=2мм											
				АТ-9 ГОСТ 6102-78 Е											
Б4		21	1.436.2-30.93.3-01.00.07	(50х5411)-2.0	1		1		1		1				0,3кг
			-01	(50х5814)-2.0		1		1		1		1			0,32кг
Б4		22	1.436.2-30.93.3-01.00.08	(40х2014)-1.0	8	8	8	8	8	8	8	8			0,09кг
Б4		23	1.436.2-30.93.3-01.00.09	(40х605)-1.0	8		8		8		8				0,03кг
			-01	(40х805)-1.0		8		8		8		8			0,032кг
Б4		24	1.436.2-30.93.3-01.00.11	(26х2010)-1.0	5	5	5	5	5	5	5	5			0,05кг
				Труба 20х1 ГОСТ 8734-75											
				Б 20 ГОСТ 8733-87											
Б4		25	1.436.2-30.93.3-01.00.12	L=910-1.0; R=80	1	1	1	1	1	1	1	1			0,42кг
Б4		26	1.436.2-30.93.3-01.00.13	L=926-1.0; R=80	1	1	1	1	1	1	1	1			0,44кг

Инв. № подл.	Подпись и дата	Взам. инв. №

Формат	Зона	Поз.	Обозначение	Наименование	Кол. на исполн 1.436.2-30.93.3-01.00.00- —	01	02	03	04	05	06	07			Примечание
				Стандартные изделия											
				Винты ГОСТ 17475-80											
		27		М5-8g х 16.58.01.20	8	8	8	8	8	8	8	8			
		28		М6-8g х 16.58.01.20	9	9	9	9	9	9	9	9			
		29		Винт М6-8g х 16.58.01.20											
				ГОСТ 1477-84	2	2	2	2	2	2	2	2			
				Гайки ГОСТ 5916-70											
		30		М5-7Н.5.01.20	8	8	8	8	8	8	8	8			
		31		М6-7Н.5.01.20	9	9	9	9	9	9	9	9			
				Шайбы ГОСТ 6402-70											
		32		5.65Г.02.9	8	8	8	8	8	8	8	8			
		33		6.65Г.02.9	9	9	9	9	9	9	9	9			
		34		Штифт 4Л5х20											
				ГОСТ 3128-70	2	2	2	2	2	2	2	2			

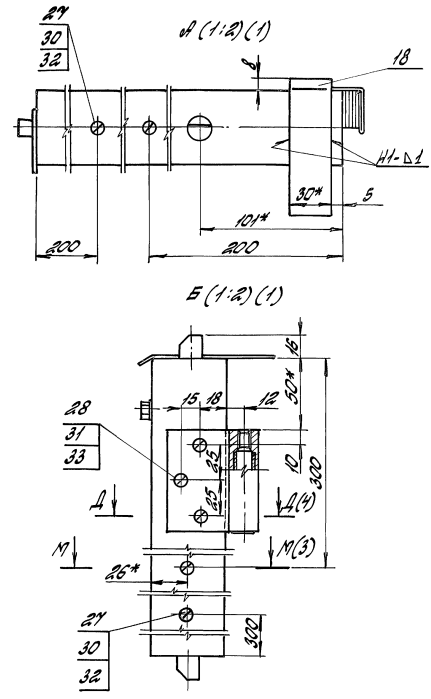

Инв.№ подл.	Подпись и дата	Взам.инв.№

Обозначение	Наименование	Кол. на исполн. 1.436.2-30.93.3-01.00.00								Примечание
		—	01	02	03	04	05	06	07	
	Прочие изделия									
35	Винт самонарезающий 86х14 ТУ36-2142-78	28	28	28	28	28	28	28	28	
	Материалы									
36	БСТВ ТУ 21 РСФСР 669-82	5,3	6,8	10,6	13,6					кг
	П125-1000, 1000, 60 ГОСТ 9573-82					10,5	13,5			кг
	Муллитокремнеземистый рулонный материал МКРР-130 δ=40 высшей категории качества ГОСТ 23619-79							14,5	18,7	кг

1.436.2-30.93.3-01.00.00

Лист 5

Копировал: Палеха Формат А4

Инв.№ подл.	Подпись и дата	Взам.инв.№

1.436.2-30.93.3-01.00.00 СБ

Лист 5

Копировал: Палеха Ц00094-03 12 Формат А4

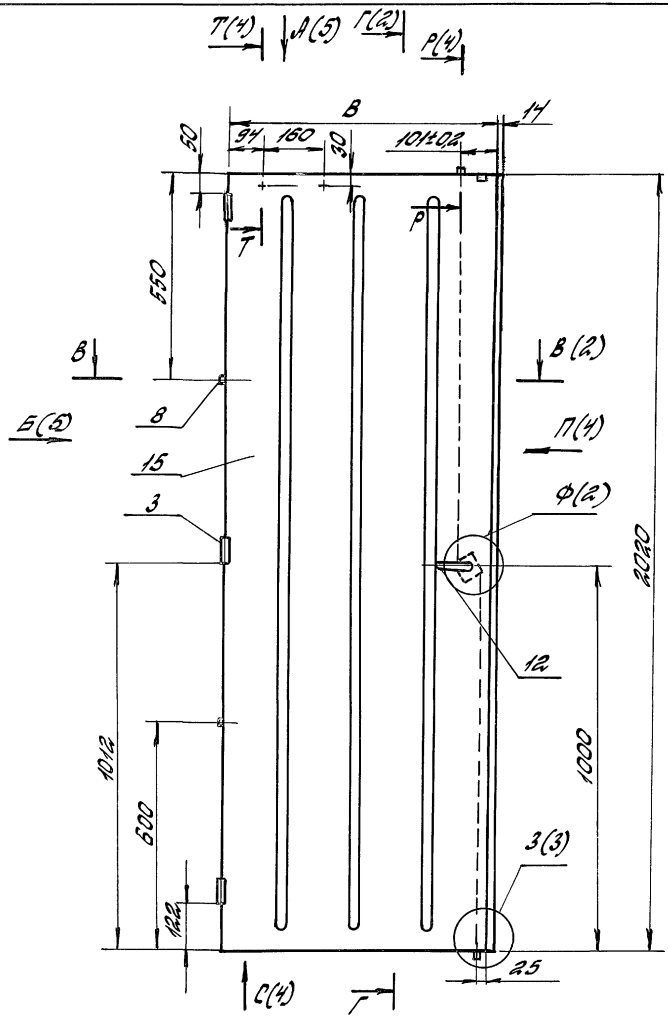

Обозначение	В, мм	Масса, кг
1.436.2-30.93.3-01.00.00	691	44
-01	891	52
-02	691	49,3
-03	891	59
-04	691	49,2
-05	891	58,7
-06	691	53,2
-07	891	64

1. Сварные швы выполнять в среде углекислого газа по ГОСТ 14771-76. Обозначение сварного шва относится ко всем подобно свариваемым элементам.
2. *Размеры для справок.
3. **Сварку деталей поз. 1,2,7,19 произвести после их установки в корпусе поз. 15.
4. Неуказанные предельные отклонения размеров: $H14$; $h14$; $\pm \frac{IT14}{2}$.

		1.436.2-30.93.3-01.00.00.СБ	
Створка левая. Сборочный чертеж		Стадия	Масса	Масштаб
		Р	см. табл.	—
		Лист 1	Листов 5	
ГИП Погорелов		АП. ЦНИИпромзданий		
Гл.спец. Лукашевич				
Н.контр. Погорелов				

Инв.№ подл. | Подпись и дата | Взам.инв.№

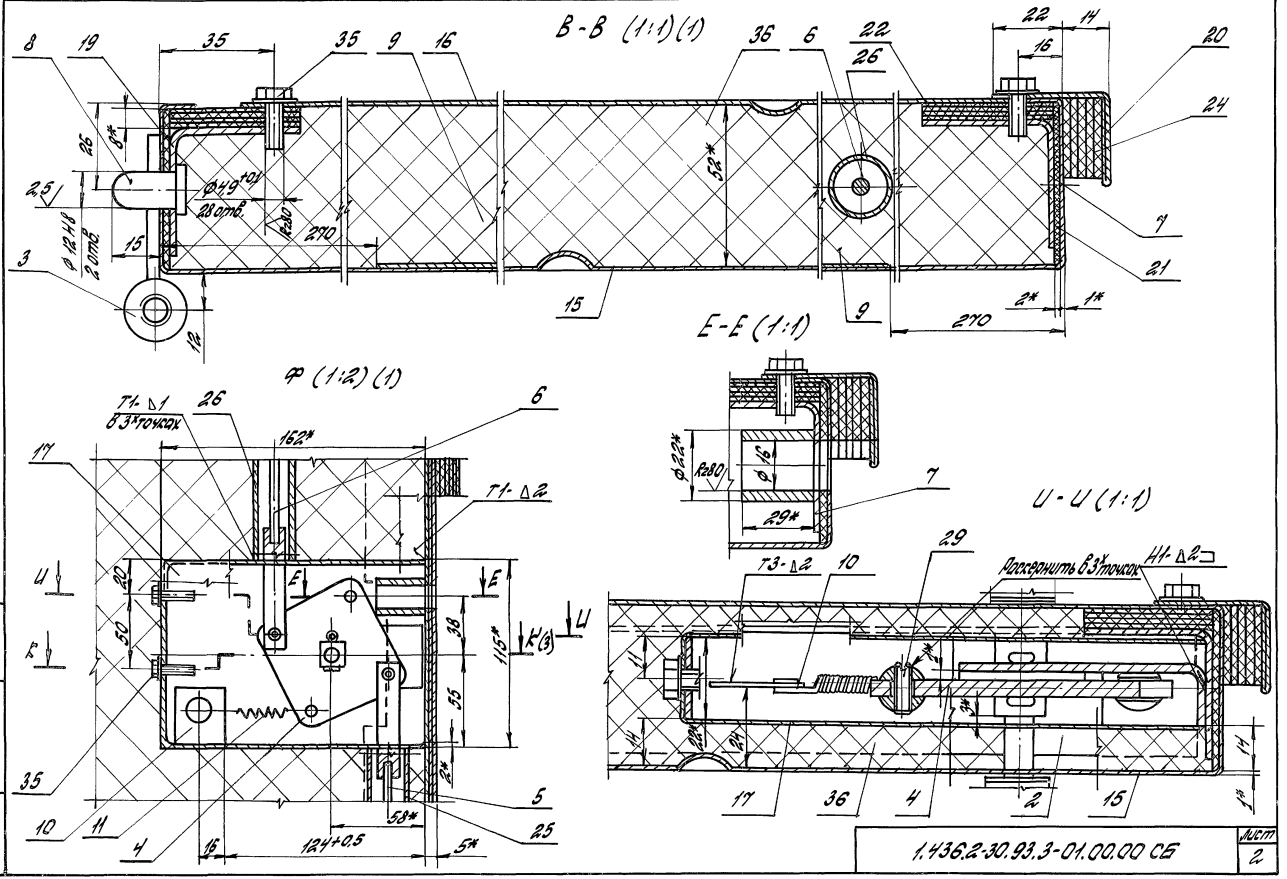

Инв. № подл. | Подпись и дата | Взам. инв. №

1.436.2-30.93.3-01.00.00 СБ

Лист 2

Копировал: Палеха

Формат А3

1.000941-03 14

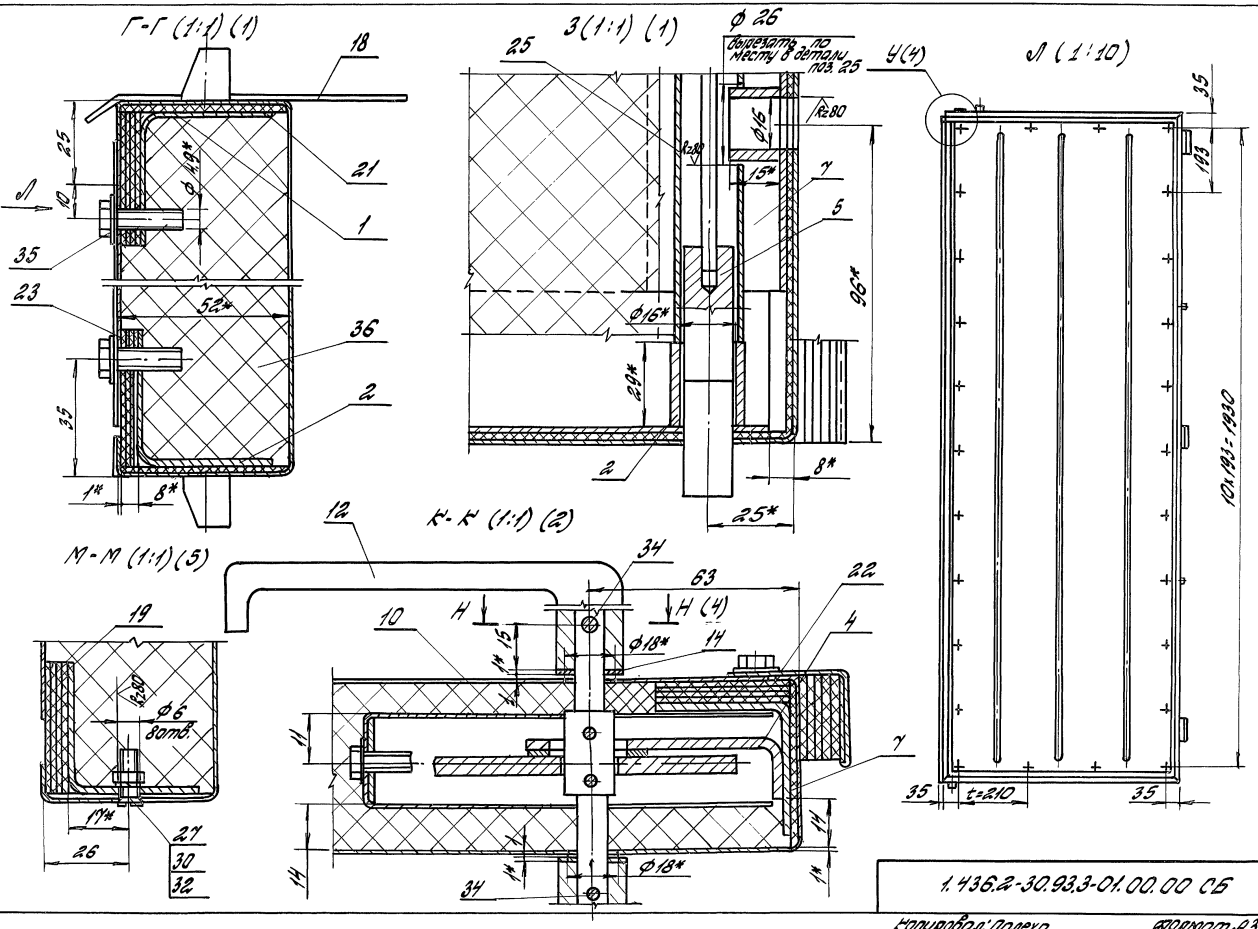

1.436.2-30.93.3-01.00.00 СБ

Лист 3

Копировал: Палеха

Формат А3

Ц00091-03 15

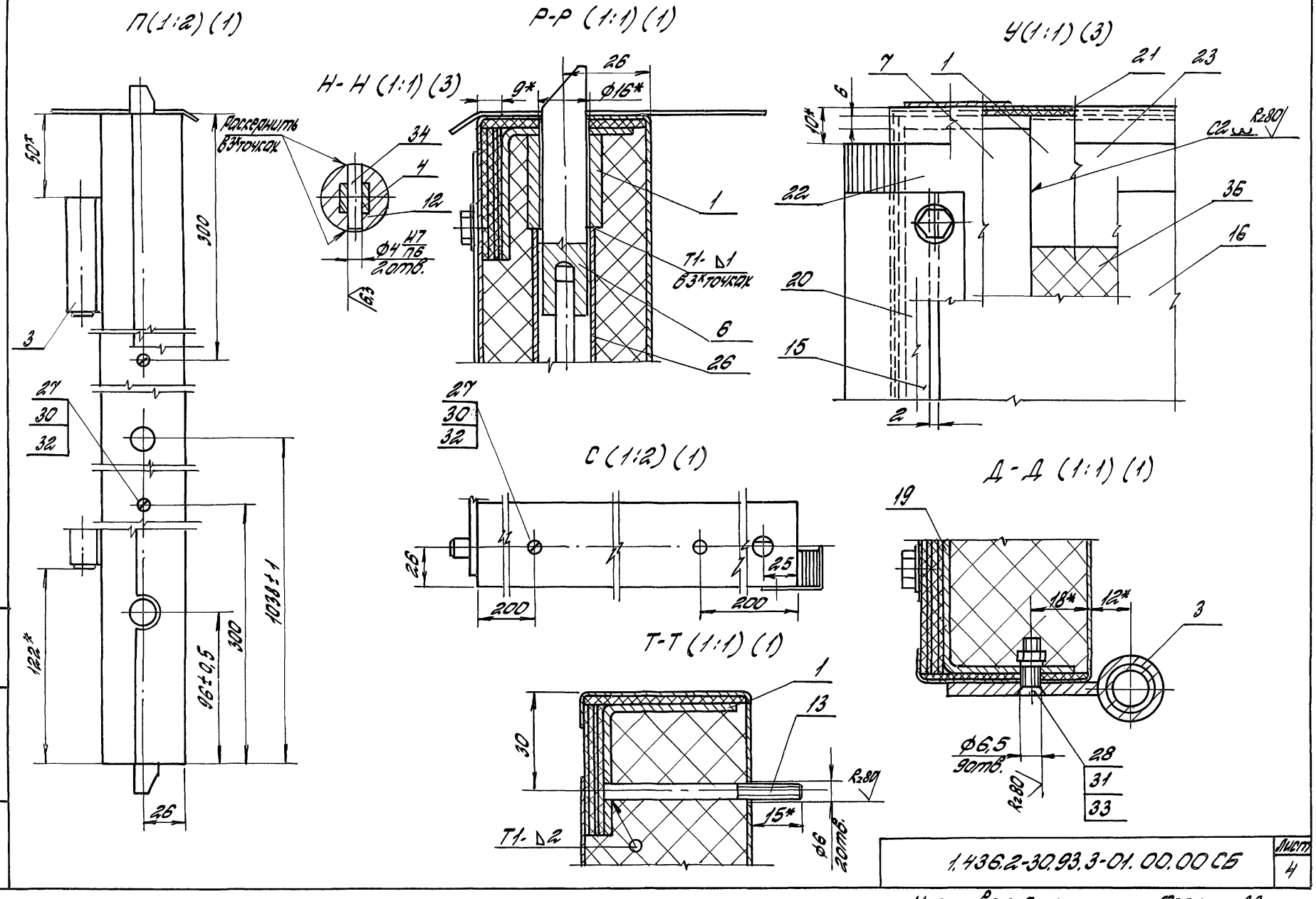

1.436.2-30.93.3-01.00.00 СБ	Лист 4

Копировал: Палеха

Формат А3

Ц00091-03 16

Инв. № подл. | Подпись и дата | Взам. инв. №

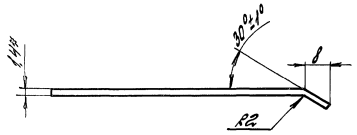

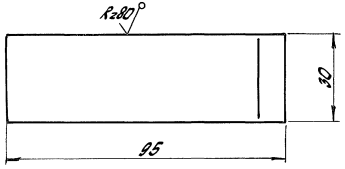

1. Размер для справок.
2. Неуказанные предельные отклонения размеров: $h14; \pm \frac{IT14}{2}$.

Инв.№ подл.	Подпись и дата	Взам.инв.№

ГИП	Погорелов		
Гл.спец.	Лукашевич		
Н.контр.	Погорелов		

1.436.2-30.93.3-01.00.04

Направляющая

Стадия	Масса	Масштаб
Р	0,032	1:1

Лист | Листов 1

Лист 5-ПН-1,4ГОСТ19903-74
ОК36084-ПС-3ПС2-СВ ГОСТ16523-89

АП. ЦНИИПРОМЗДАНИЙ

Копировал: Палеха

Формат А4

Формат	Зона	Поз.	Обозначение	Наименование	Кол.	Примечание
				Документация		
А3			1.436.2-30.93.3-01.01.00. СБ	Сборочный чертеж		
				Детали		
А4		1	1.436.2-30.93.2-01.01.02	Крестовина	1	
А4		2	1.436.2-30.93.2-01.01.03	Ось	1	
А4		3	1.436.2-30.93.2-01.01.04	Опора	1	
А4		4	1.436.2-30.93.2-01.01.05	Шайба	1	
				Стандартные изделия		
		5		Шплинт 3,2×28.001 ГОСТ 397-79	2	

Инв.№ подл.	Подпись и дата	Взам.инв.№

ГИП	Погорелов		
Гл.спец.	Лукашевич		
Н.контр.	Погорелов		

1.436.2-30.93.3-01.01.00

Механизм открывания

Стадия	Лист	Листов
Р		1

АП. ЦНИИПРОМЗДАНИЙ

Копировал: Палеха

Формат А4

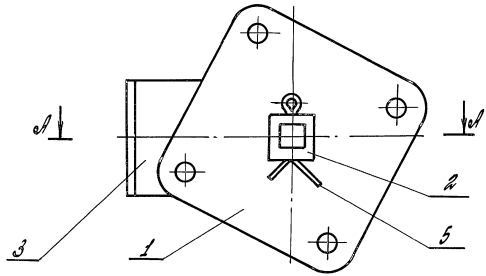

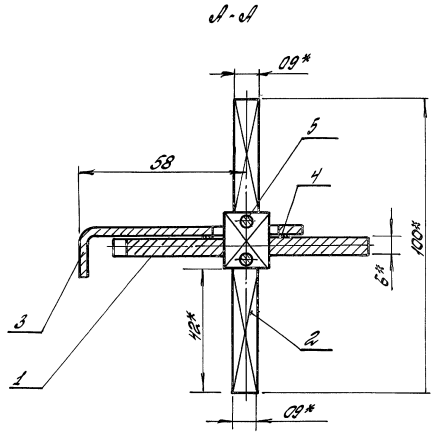

1.* Размеры для справок.

2. Предельные отклонения размеров : h14, $H14, \pm \frac{IT14}{2}$

				1.436.2-30.93.3-01.01.00 СБ			
				Механизм открывания. Сборочный чертёж	Стадия	Масса	Масштаб
					Р	0,40	1:1
					Лист	Листов: 1	
ГИП	Погорелов				А.П. Цниипромзданий		
Гл.спец.	Лукашевич						
Н.контр.	Погорелов						

Копировал: Палека

Формат А3

Ц00091-03 18

Инв.№ подл. | Подпись и дата | Взам.инв.№

Формат	Зона	Поз.	Обозначение	Наименование	Кол.	Примеч.
				Документация		
А3			1.436.2-30.93.3-01.03.00.СБ	Сборочный чертеж		
				Детали		
А4		1	1.436.2-30.93.3-01.03.01	Стойка	1	
А4		2	1.436.2-30.93.3-01.03.02	Ограждение бобышка	1	
				Круг 22-В-Д ГОСТ 2590-88 Ст3сп1-Д ГОСТ 535-88		
Б4		3	1.436.2-30.93.3-01.03.03	$L = 15\ h\ 14;\ R=80$	1	0,021кг
Б4		4	1.436.2-30.93.3-01.03.04	$L = 29\ h\ 14;\ R=80$	1	0,041кг

Инв.№ подл.	Подпись и дата	Взам.инв.№

Изм.	Кол.уч.	Лист	№ док.
Разраб.	Посаровец		
Пров.	Куриленко		
Т.контр.			
Н.контр.	Посаровец		
ГИП			

1.436.2-30.93.3-01.03.00

Стойка

Стадия	Лист	Листов
Р		1

АП. ЦНИИпромзданий

Копировал: Палеко

Формат А4

ЦОО091-03 19

Инв.№ подл.	Подпись и дата	Взам.инв.№

Формат	Зона	Поз.	Обозначение	Наименование	Кол.	Примеч.
					—	01
				Документация		
А3			1.436.2-30.93.3-01.02.00 СБ	Сборочный чертеж		
				Детали		
А4		1	1.436.2-30.93.2-01.01.01	Втулка	1	1
А4		2	1.436.2-30.93.2-01.02.03	Шток	1	1
А4		3	1.436.2-30.93.2-01.02.02	Вилка	1	1
Б4		4	1.436.2-30.93.3-01.02.01	Ось		
				Круг 5-В-Д ГОСТ 2590-88 Ст3сп1-Д ГОСТ 535-88		
				$L = 88\ 2.-10;\ R=80$	1	0,14кг
			-01	$L = 90\ 2.-10;\ R=80$	1	0,15кг

Изм.	Кол.уч.	Лист	№ док.
Разраб.	Посаровец		
Пров.	Куриленко		
Т.контр.			
Н.контр.	Посаровец		
ГИП			

1.436.2-30.93.3-01.02.00

Узел

Стадия	Лист	Листов
Р		1

АП. ЦНИИпромзданий

Копировал: Палеко

Формат А4

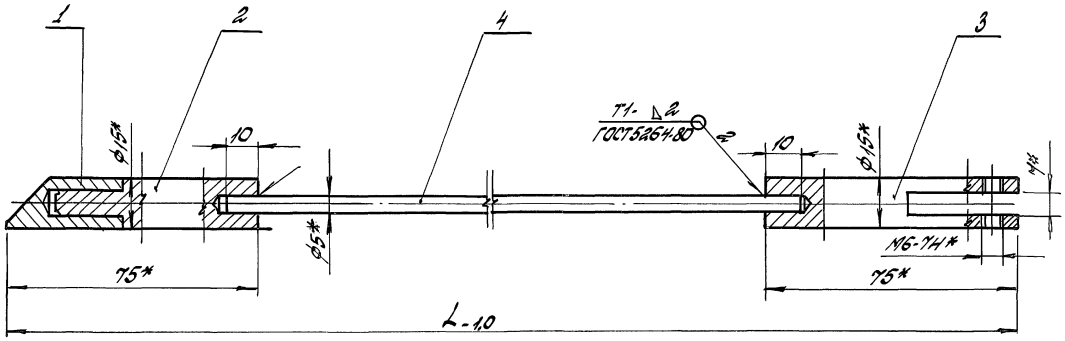

1.* Размеры для справок.

2. Неуказанные предельные отклонения размеров: $\pm \frac{IT14}{2}$.

Обозначение	L, мм	Масса, кг
1.436.2-30.93.3-01.02.00	1012	0,31
-01	1032	0,32

ГИП	Погорелов		
Гл.спец.	Лукашевич		
Н.контр.	Погорелов		

1.436.2-30.93.3-01.02.00 СБ

Тяга. Сборочный чертеж

Стадия	Масса	Масштаб
Р	СМ. табл.	—

Лист | Листов 1

А.П. Цниипромзданий

Копировал: Палеха

Формат А3

Ц00091-03 20

Инв. № подл. | Подпись и дата | Взам. инв. №

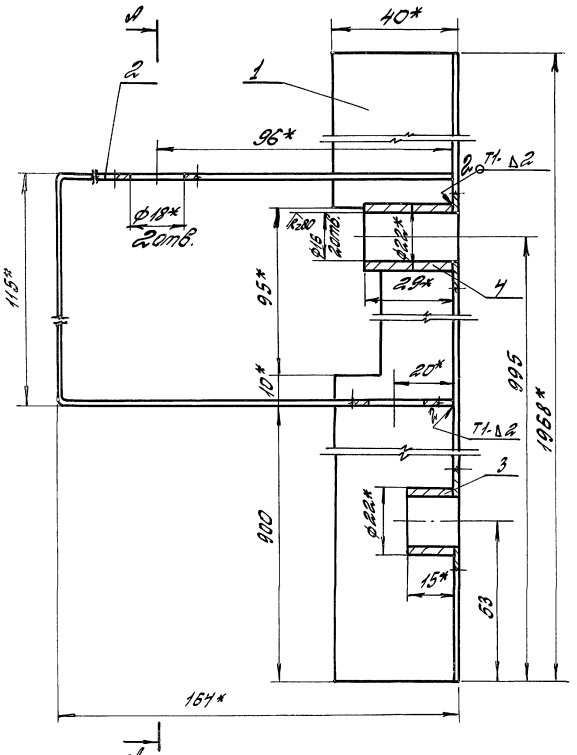

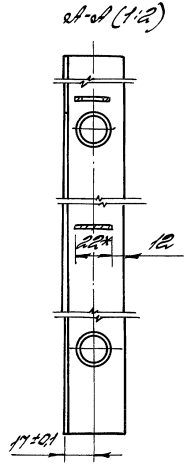

1. Сварные швы по ГОСТ 5264-80. Обозначение сварного шва относится ко всем подобно свариваемым элементам.
2. * Размеры для справок.
3. Неуказанные предельные отклонения размеров: $H14$; $h14$; $\pm \frac{IT14}{2}$.

				1.436.2-30.93.3-01.03.00.СБ		
				Стойка. Сборочный чертёж	Стадия	Масса	Масштаб
					Р	2,5	1:1
					Лист	Листов 1	
ГИП	Погорелов				ЦНИИпромзданий		
Гл. спец.	Лукашевич						
Н. контр.	Погорелов						

Копировал: Палеха

Формат А3

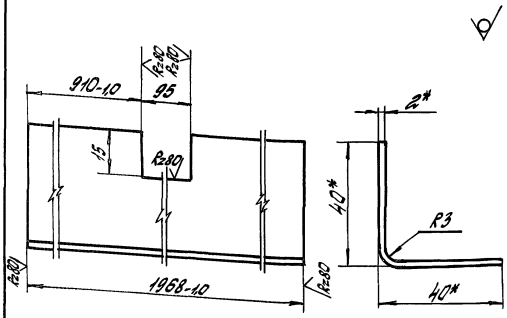

1.* Размеры для справок.

2. Неуказанные предельные отклонения размеров: h14; $\pm \frac{IT14}{2}$.

				1.436.2-30.93.3-01.03.01			
				Стойка	Стадия	Масса	Масштаб
					Р	2,3	1:1
					Лист	Листов 1	
ГИП	Погорелов			Уголок гн. 40х40х2-В ГОСТ 19771-74 / Ст 3СП 4-II ГОСТ 11474-76	АП ЦНИИпромзданий		
Гл. спец.	Лукашевич						
Н. контр.	Погорелов						

Инв. № подл. | Подпись и дата | Взам. инв. №

Копировал: Палеха

Формат А 4

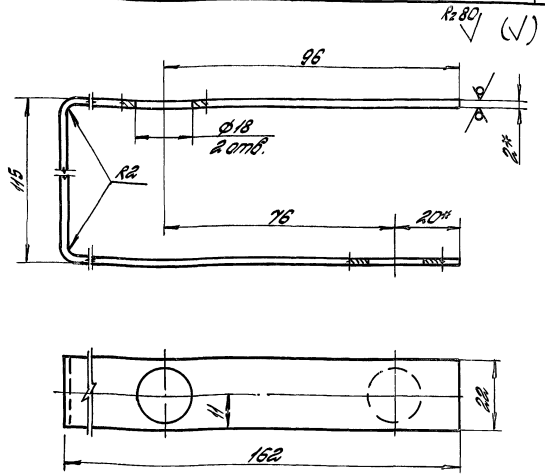

1.* Размеры для справок.

2. Предельные отклонения размеров: h14; H14; $\pm \frac{IT14}{2}$.

3. Длина развертки L = 431 мм.

				1.436.2-30.93.3-01.03.02			
				Ограждение	Стадия	Масса	Масштаб
					Р	0,14	1:1
					Лист	Листов 1	
ГИП	Погорелов			Лист Б-ПН-2 ГОСТ 19903-74	АП ЦНИИпромзданий		
Гл. спец.	Лукашевич						
Н. контр.	Погорелов						

Инв. № подл. | Подпись и дата | Взам. инв. №

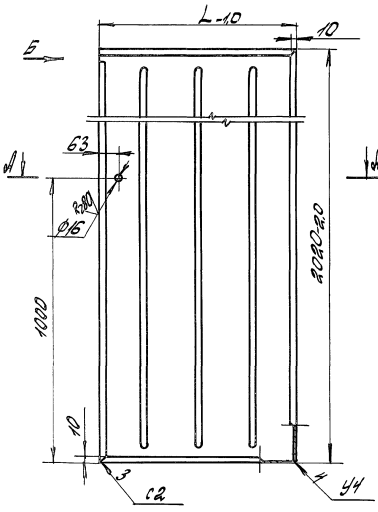

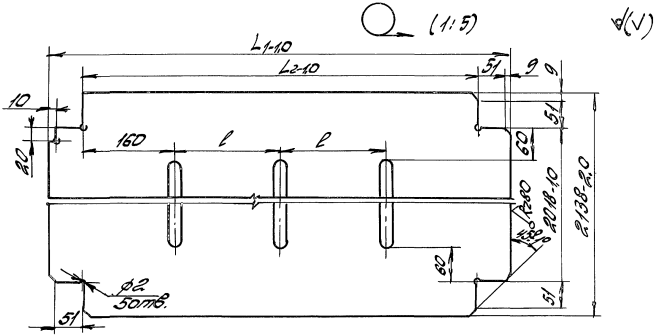

Обозначение	L, мм	L1, мм	L2, мм	l, мм	Масса, кг
1.436.2-30.93.3-01.00.01	691	809	689	185	13,4
-01	891	1009	889	285	16,8

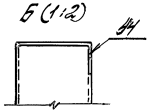

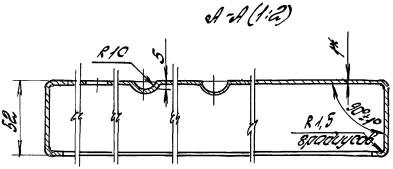

1. Сварные швы выполнять в среде углекислого газа по ГОСТ 14771-76. Обозначение сварного шва относится ко всем подобно свариваемым элементам.
2.* Размер для справок.
3. Неуказанные предельные отклонения размеров: $H14; h14; \pm\frac{JT14}{2}$.

				1.436.2-30.93.3-01.00.01.		
				Короб	Стадия: Р	Масса: СМ. табл. —
					Лист	Листов 1
Гип	Погорелов			Лист Б-ПН-1,0 ГОСТ 19903-74	А.П.	
Кл.спец.	Лукошевич			ОК360В4-IV СтЗпс2-сВ ГОСТ 16523-89	Цниипромзданий	
Н.контр.	Погорелов					

Инв. № подл. | Подпись и дата | Взамен инв. №

Копировал: Палеха

Ц00091-03 23

Формат А3

Рис. 1.

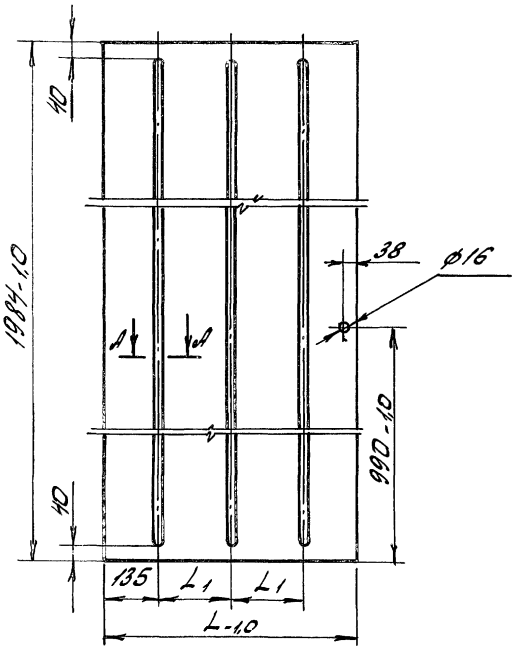

Рис. 2

Остальное - см. Рис. 1.

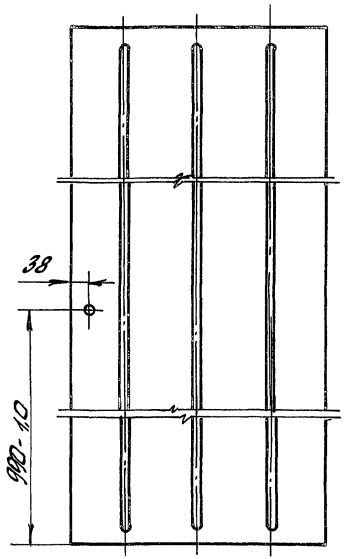

Rz80

А-А (1:1)

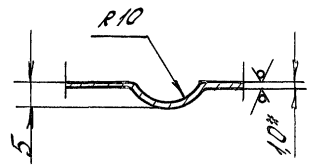

1.* Размеры для справок.

2. Неуказанные предельные отклонения размеров: $H14; h14; \pm \frac{JT14}{2}$.

Обозначение	Рис.	L, мм	L_1, мм	Масса, кг
1.436.2-30.93.3-01.00.02	1	655	185	10,2
-01		855	285	13,3
-02	2	655	185	10,2
-03		855	285	13,3

				1.436.2-30.93.3-01.00.02.			
				Обшивка	Стадия	Масса	Масштаб
					Р	См. табл.	—
					Лист	Листов 1	
ГИП	Погорелов			Лист Б-ПН-1,0 ГОСТ 19903-74	А.П.		
Гл.спец.	Лукашевич			ОК 360 В4-III Ст3сп2-св ГОСТ 16523-89	ЦНИИпромзданий		
Н.контр.	Погорелов						

Инв. № подл. | Подпись и дата | Взам. инв. №

Копировал: Палеха

Формат А3.

ЦО0091-03 24

Rz80 (√)

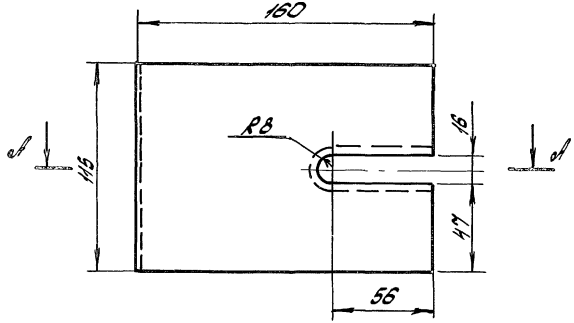

А-А (1:1)

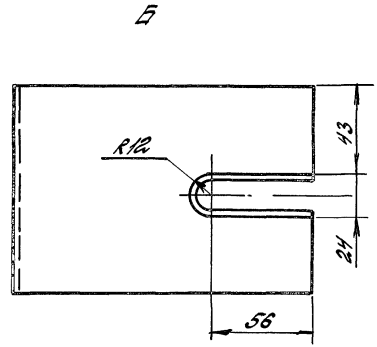

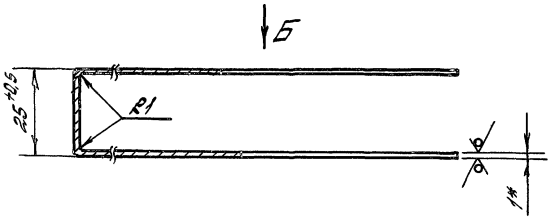

1.* Размер для справок.

2. Неуказанные предельные отклонения размеров: H14, h14, $\pm \frac{IT14}{2}$.

3. Длина развертки L = 349,7 мм.

				1.436.2-30.93.3-01.00.03			
				Крышка	Стадия	Масса	Масштаб
					Р	0,29	1:2
					Лист	Листов 1	
Гип	Погорелов			Лист Б-ПН-1 ГОСТ 19903-74	АП.		
Гл.спец.	Лукашевич			ОК 360 В4-III Ст3сп2-СВ. ГОСТ 16523-89	ЦНИИпромзданий		
Н.контр.	Погорелов						

Инв. № подл. | Подпись и дата | Взам. инв. №

Копировал: Палеха

Формат А3

Ц00091-03 25

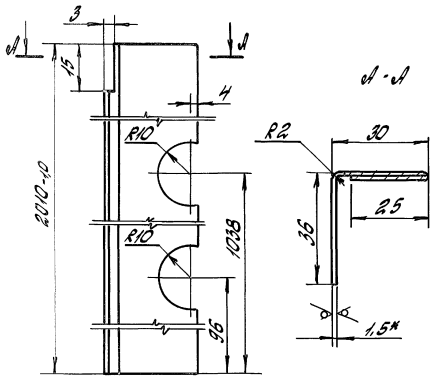

1.* Размеры для справок.

2. Неуказанные предельные отклонения размеров: $H14; h14; \pm \frac{IT14}{2}$.

Инв. № подл.	Подпись и дата	Взам. инв. №					

			1.436.2-30.93.3-01.00.06				
			Планка	Стадия	Масса	Масштаб	
				Р	2,1	1:1	
				Лист		Листов 1	
ГИП	Погорелов		Лист Б-ПН-1,5 ГОСТ 19903-74				
Гл. спец.	Лукашевич		ОК36084-III-Ст3пс2-сб ГОСТ 16523-89				
Н. контр.	Погорелов						

Копировал: Палеха

Формат А4

Обозначение		Наименование	Кол. на исполн. 1.436.2-30.93.3-02.00.00 —								Примечание
			—	01	02	03	04	05	06	07	
		Документация									
		Сборочный чертеж									*) Л3; Л4
		Сборочные единицы									
Л4	1	1.436.2-30.93.2-01.01.00-01	Механизм открывания	1	1	1	1	1	1	1	1
Л4	2	1.436.2-30.93.2-01.02.00	Тяга	1	1	1	1	1	1	1	1
Л4	3	1.436.2-30.93.2-01.03.00	Стойка левая	1	1	1	1	1	1	1	1
Л4	4	1.436.2-30.93.2-01.04.00-04	Перемычка	1		1	1	1	1	1	
		-07	Перемычка		1		1		1		1
Л4	5	1.436.2-30.93.2-01.05.00	Полупетля	3	3	3	3	3	3	3	3
Л4	6	1.436.2-30.93.2-01.06.00-01	Механизм открывания	1	1	1	1	1	1	1	1

ГИП	Погорелов		1.436.2-30.93.3-02.00.00			
Гл. спец.	Лукашевич		Стадия	Лист	Листов	
Н. контр.	Погорелов		Р	1	5	
Копировал: Палеха			Створка правая			

Формат А4

Инв. № подл.	Подпись и дата	Взам. инв. №

Формат	Зона	Поз.	Обозначение	Наименование	Кол. на испол. 1.436.2-30.93.3-02.00.00 —	01	02	03	04	05	06	07			Примечание
				Детали											
А4		7	1.436.2-30.93.2-01.00.14	Шайба	2	2	2	2	2	2	2	2			
А4		8	1.436.2-30.93.2-01.00.03	Шторь	2	2	2	2	2	2	2	2			
А4		9	1.436.2-30.93.2-01.00.04	Фиксатор	2	2	2	2	2	2	2	2			
А4		10	1.436.2-30.93.2-01.00.05	Скоба	1	1	1	1	1	1	1	1			
А4		11	1.436.2-30.93.2-01.00.06	Крышка	1	1	1	1	1	1	1	1			
А4		12	1.436.2-30.93.2-01.00.07	Ухо	1	1	1	1	1	1	1	1			
А4		13	1.436.2-30.93.2-01.00.08	Пружина	1	1	1	1	1	1	1	1			
А4		14	1.436.2-30.93.2-01.00.09	Крышка	1	1	1	1	1	1	1	1			
А4		15	1.436.2-30.93.2-01.00.11	Ручка	2	2	2	2	2	2	2	2			
А4		16	1.436.2.-30.93.2-01.00.12	Винт установочный	1	1	1	1	1	1	1	1			
А4		17	1.436.2.-30.93.2-01.00.13	Шпилька	2	2	2	2	2	2	2	2			
А3		18	1.436.2.-30.93.3-01.00.02-02	Обшивка	1		1		1		1				
			-03	Обшивка		1		1		1		1			
А3		19	1.436.2-30.93.3-02.00.01	Короб	1		1		1		1				
			-01	Короб		1		1		1		1			
А4		20	1.436.2-30.93.3-02.00.02	Планка	1	1	1	1	1	1	1	1			

Инв. № подл.	Подпись и дата	Взам. инв. №

Формат	Зона	Поз.	Обозначение	Наименование	Кол. на испол. 1.436.2-30.93.3-02.00.00 —	01	02	03	04	05	06	07			Примечание
				Уголок 40х40х2-В ГОСТ 19771-74											
				Ст3сп 7-Й ГОСТ 14771-76											
Б4		21	1.436.2-30.93.3-02.00.03	Стойка											
				L=2004-2,0; Rz80	1	1	1	1	1	1	1	1			2,4 кг
				Перемычка											
Б4		22	1.436.2-30.93.3-02.00.04	L=605-1,0; Rz80	1		1		1		1				0,73 кг
			-01	L=805-1,0; Rz80		1		1		1		1			0,97 кг
				Теплоизоляция											
				Ткань асбестовая δ=2мм											
				АТ-9 ГОСТ 6102-78											
Б4		23	1.436.2-30.93.3-02.00.05	(50х 5415)-2,0	1		1		1		1				0,3 кг
			-01	(50х 5815)-2,0		1		1		1		1			0,32 кг
Б4		24	1.436.2-30.93.3-02.00.06	(40х 2014)-1,0	8	8	8	8	8	8	8	8			0,09 кг
Б4		25	1.436.2-30.93.3-02.00.07	(40х 605)-1,0	8		8		8		8				0,03 кг
			-01	(40х 805)-1,0		8		8		8		8			0,032 кг
Б4		26	1.436.2-30.93.3-02.00.08	(25х 2020)-1,0	5	5	5	5	5	5	5	5			0,061 кг
				Труба 20х1 ГОСТ 8734-75											
				Б20 ГОСТ 8733-87											
Б4		27	1.436.2-30.93.3-02.00.09	L=804-1,0; Rz80	1	1	1	1	1	1	1	1			0,38 кг

Инв. № подл. | Подпись и дата | Взам. инв. №

Формат	Зона	Поз.	Обозначение	Наименование	Кол. на исполн. 1.436.2-30.93.3-02.00.00— —	01	02	03	04	05	06	07			Примечание
Б4		28	1.436.2-30.93.3-02.00.11	L = 912 - 1,0; R_z 80 ✓	1	1	1	1	1	1	1	1			Ст3 ГОСТ
А4		29	1.436.2-30.93.3-02.00.12	Пластина	1	1	1	1	1	1	1	1			
				Стандартные изделия											
				Винты ГОСТ 17475-80											
		30		М5-8g×16.58.01.20	21	21	21	21	21	21	21	21			
		31		М6-8g×16.58.01.20	9	9	9	9	9	9	9	9			
		32		Винт М6-8g×16.58.01.20 ГОСТ 1477-84	1	1	1	1	1	1	1	1			
				Гайки ГОСТ 5915-70											
		33		М5-7Н.5.01.20	21	21	21	21	21	21	21	21			
		34		М6-7Н.5.01.20	9	9	9	9	9	9	9	9			
				Шайбы ГОСТ 6402-70											
		35		5.65Г.02.9	21	21	21	21	21	21	21	21			
		36		6.65Г.02.9	9	9	9	9	9	9	9	9			
		37		Штифт 4П6×20 ГОСТ 3128-70	2	2	2	2	2	2	2	2			

Инв. № подл. | Подпись и дата | Взам. инв. №

Формат	Зона	Поз.	Обозначение	Наименование	Кол. на исполн. 1.436.2-30.93.3-02.00.00— —	01	02	03	04	05	06	07			Примечание
				Прочие изделия											
		38		Винт самонарезающий 8б×14 ТУ36-2142-78	30	30	30	30	30	30	30	30			
				Материалы											
		39		БСТВ ТУ21 РСФСР 669-82	5,3	6,8	10,6	13,6							Кг
				П 125-1000.1000.60 ГОСТ 9573-82					10,5	13,5					Кг
				Муллитокремнеземистый рулонный материал МКРР-130 δ=40 высшей категории качества ГОСТ 23619-79							14,5	18,7			Кг

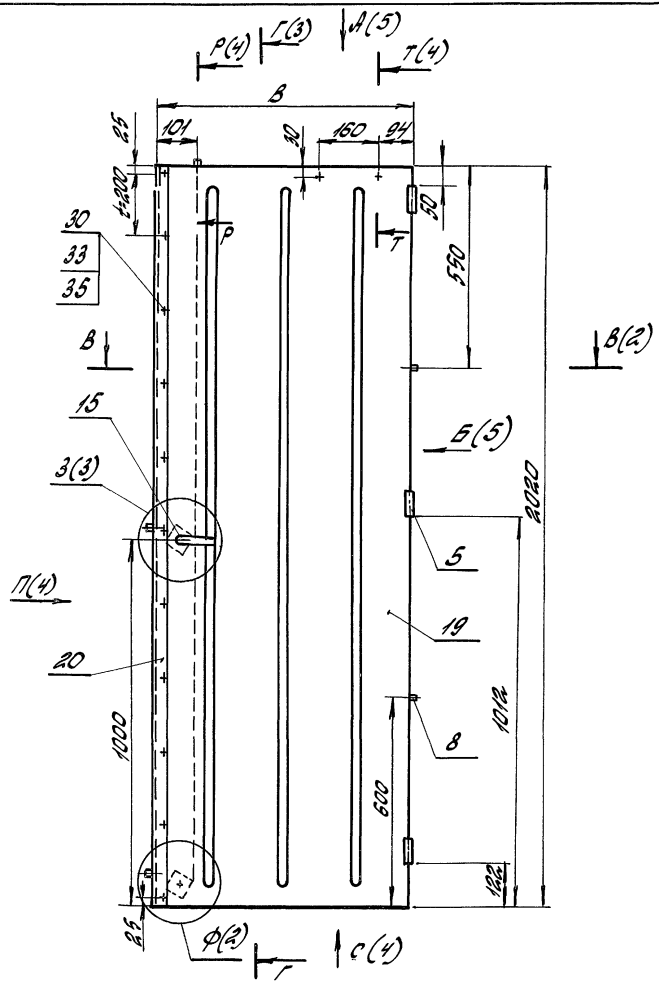

Обозначение	В, мм	Масса, кг
1.436.2-30.93.3-02.00.00	691	45,2
-01	891	53,6
-02	691	50,5
-03	891	60,5
-04	691	50,4
-05	891	60,4
-06	691	54,4
-07	891	65,7

1. Сварные швы выполнять в среде углекислого газа по ГОСТ 14771-76. Обозначение сварного шва относится ко всем подобно свариваемым элементам.
2.* Размеры для справок.
3.** Сварку деталей поз. 3, 4, 21, 22 произвести после их установки в коробе поз. 19.
4. Неуказанные предельные отклонения размеров: H14; h14; $\pm \frac{JT14}{2}$.

				1.436.2-30.93.3-02.00.00 СБ		
				Створка правая. Сборочный чертёж	Стадия	Масса	Масштаб
					Р	см. табл.	—
					Лист 1	Листов 5	
Гип	Погорелов				А.П. ЦНИИ промзданий		
Гл.спец.	Лукашевич						
Н.контр.	Погорелов						

Инв.№ подл. | Подпись и дата | Взам.инв.№

Копировал: Палеха Ц00091-03 29 Формат А3

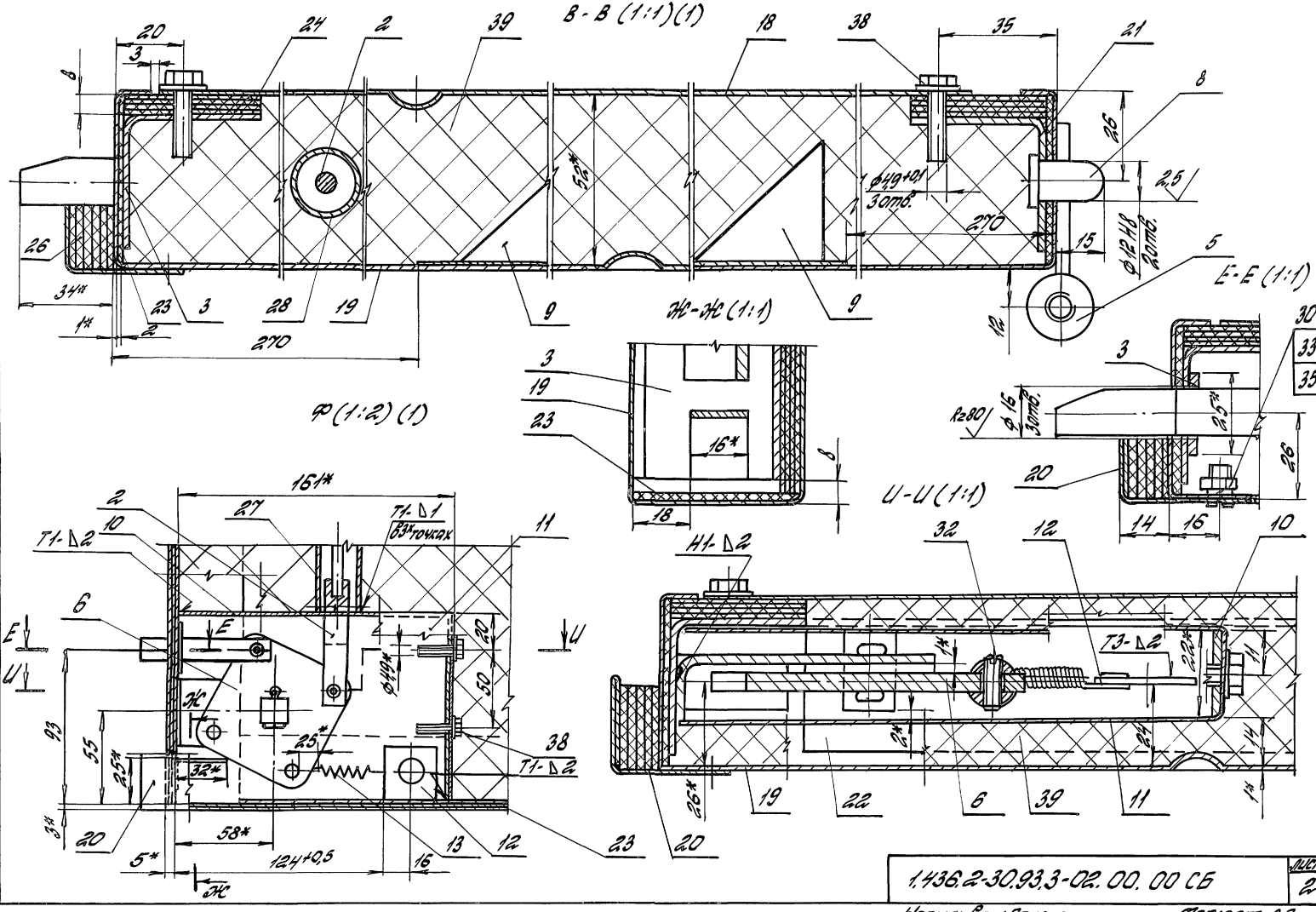

1.436.2-30.93.3-02.00.00 СБ

Лист 2

Копировал: Палеха

Формат А3

Ц00091-03 30

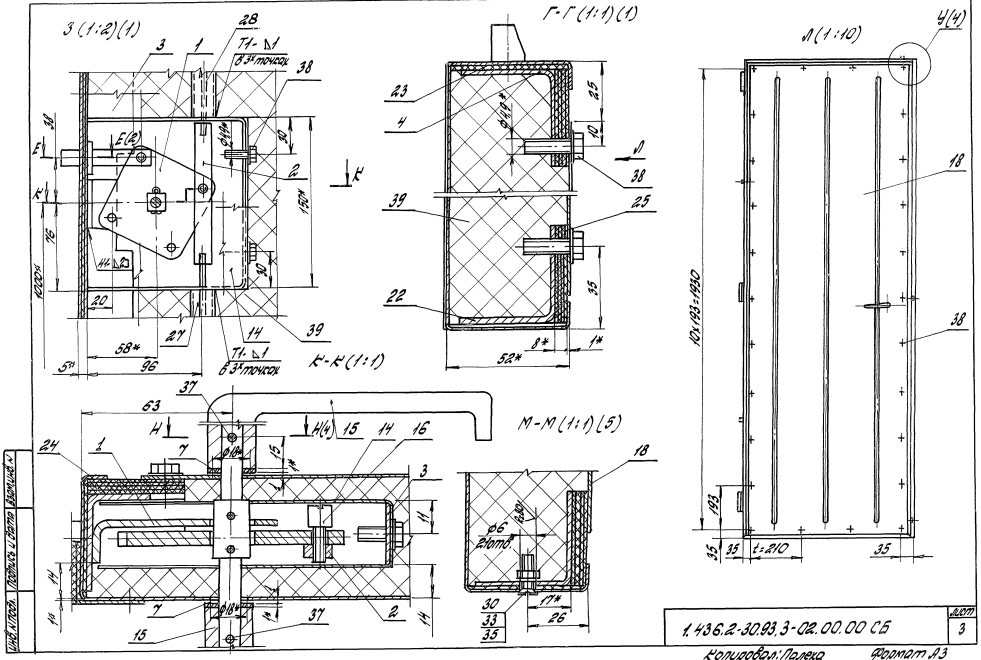

1.436.2-30.93.3-02.00.00 СБ

Лист 3

Копировал: Палека

Формат А3

Ц00091-03 31

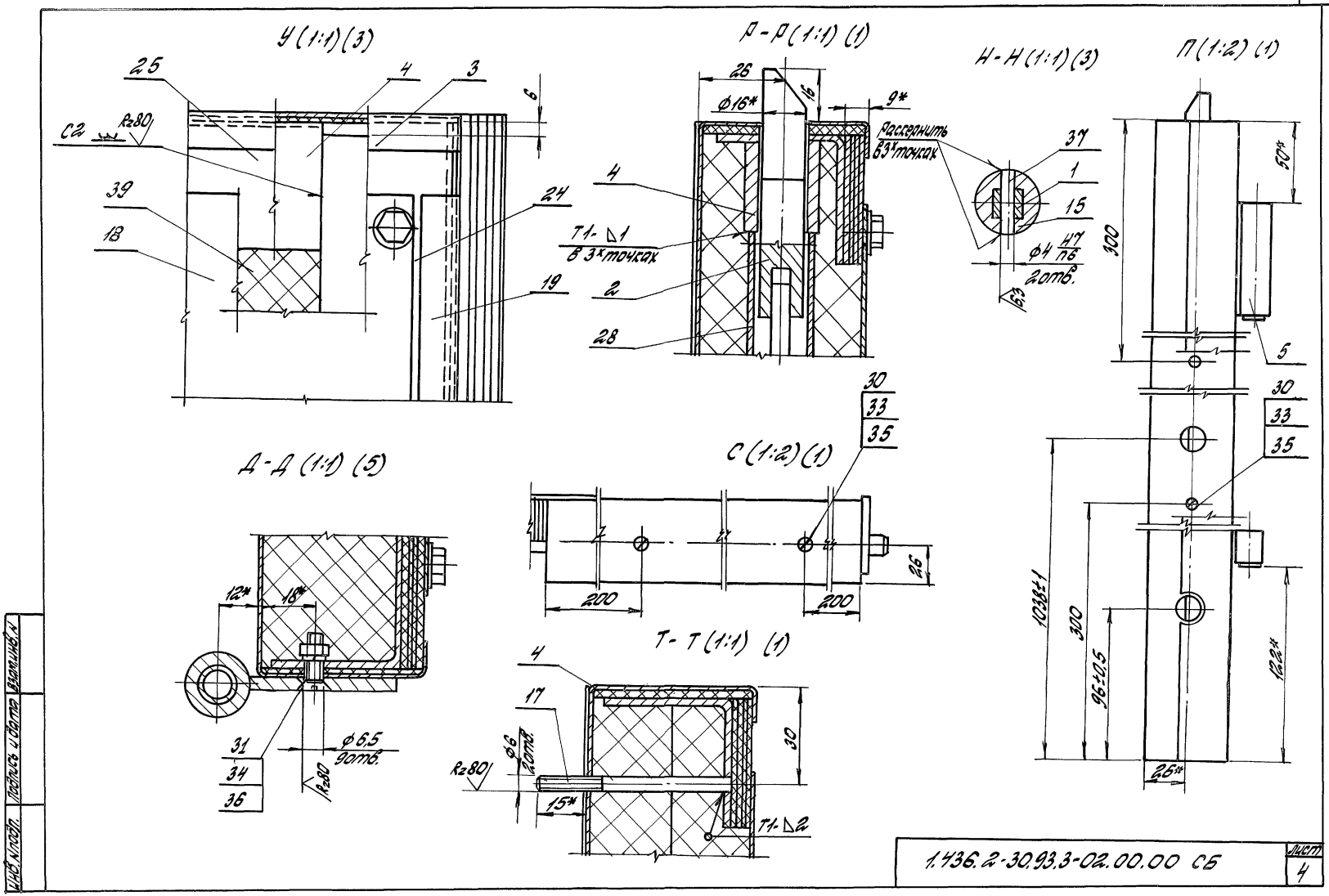

Копировал: Палеха Ц00091-03 32 Формат А3

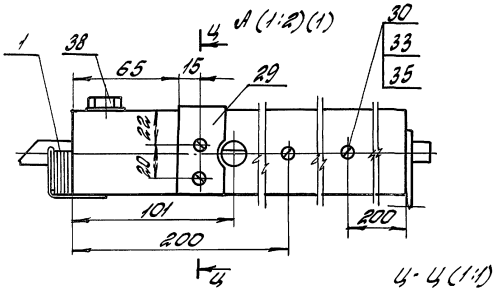

Б (1:2)(1)

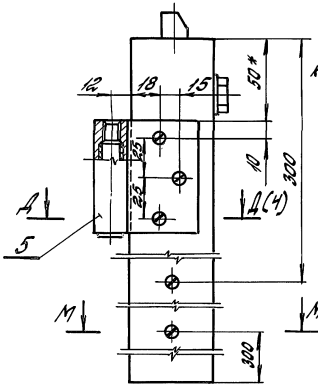

Ц - Ц (1:1)

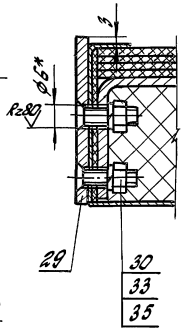

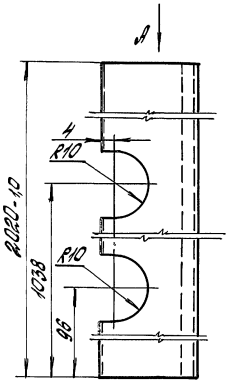

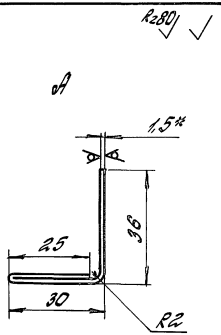

1.* Размеры для справок.

2. Неуказанные предельные отклонения размеров: H14; h14; $\pm\frac{IT14}{2}$.

				1.436.2-30.93.3-02.00.02			
				Планка	Стадия	Масса	Масштаб
					Р	2,1	1:1
					Лист		Листов 1
ГИП	Погорелов			Лист Б-ПН-1,5 ГОСТ 19903-74	АП		
Гл.спец.	Лукашевич			ОК 36084-III Ст3пс2-сб ГОСТ 16523-89	ЦНИИПромзданий		
Н.контр.	Погорелов						

Инв.№ подл. | Подпись и дата | Взам.инв.№

1.436.2-30.93.3-02.00.00 СБ | Лист 5

Копировал: Палека | Формат А4

Инв.№ подл. | Подпись и дата | Взам.инв.№

Копировал: Палека | ЦD0091-03 33 | Формат А4

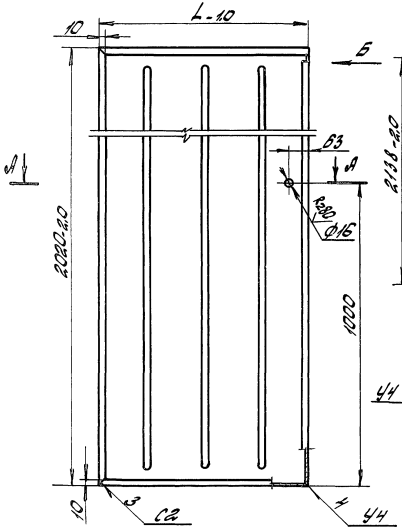

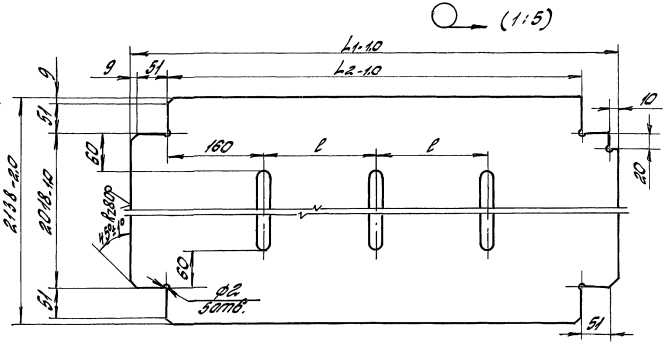

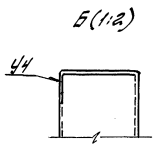

Обозначение	L, мм	L_1, мм	L_2, мм	l, мм	Масса, кг
1.436.2-30.93.3-02.00.01	691	809	689	185	13,4
01	891	1009	889	285	16,8

1. Сварные швы выполнять в среде углекислого газа по ГОСТ 14771-76. Обозначение сварного шва относится ко всем подобно свариваемым элементам.
2. *Размер для справок.
3. Неуказанные предельные отклонения размеров: $H14; h14; \pm\frac{IT14}{2}$.

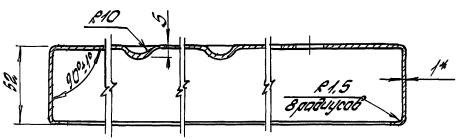

				1.436.2-30.93.3-02.00.01		
				Короб	Стадия	Масса	Масштаб
					Р	СМ. табл.	—
					Лист	Листов 1	
Гип	Погорелов			Лист Б-ПН-1.0 ГОСТ 19903-74	А.П.		
Гл.спец.	Лукашевич			Ок36084-III СТ3пс2-сб ГОСТ 16523-89	ЦНИИ промзданий		
Н.контр.	Погорелов						

Инв. № подл. | Подпись и дата | Взам. инв. №

Копировал: Палеха

Rz 80

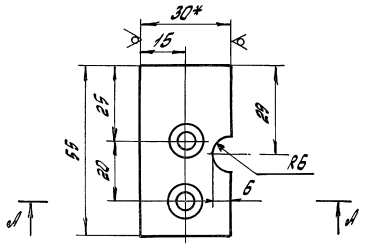

А-А (2:1)

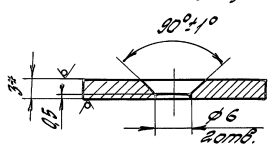

1.* Размеры для справок.
2. Неуказанные предельные отклонения размеров: H14; h14; ± $\frac{JT14}{2}$.

				1.436.2-30.93.3-02.00.12			
				Пластина	Стадия	Масса	Масштаб
					Р	0,03	1:1
					Лист	Листов 1	
Гип	Погорелов			Полоса Бр АЖ 9-4Т-3×30 ГОСТ 1595-90	АП ЦНИИПромзданий		
Гл.спец.	Лукашевич						
Н.контр.	Погорелов						

Инв.№ подл. | Подпись и дата | Взам.инв.№

Копировал: Палеха

Формат А4

Rz 80

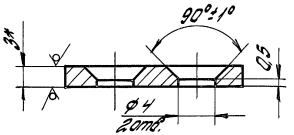

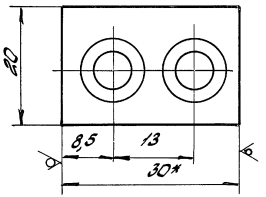

1.* Размеры для справок.
2. Неуказанные предельные отклонения размеров: H14; h14; ± $\frac{JT14}{2}$.

				1.436.2-30.93.3-03.00.02			
				Пластина	Стадия	Масса	Масштаб
					Р	0,013	2:1
					Лист	Листов 1	
Гип	Погорелов			Полоса Бр АЖ 9-4Т-3×30 ГОСТ 1595-90	АП ЦНИИПромзданий		
Гл.спец.	Лукашевич						
Н.контр.	Погорелов						

Инв.№ подл. | Подпись и дата | Взам.инв.№

Копировал: Палеха

Ц00091-03 35

Формат А4

Инв. № подл.	Подпись и дата	Взам. инв. №

Формат	Зона	Поз.	Обозначение	Наименование	Кол. на исполн. 1.436.2-30.93.3-03.00.00 —		Примечание
					—	01	
				Документация			
А3			1.436.2-30.93.3-03.00.00 СБ	Сборочный чертеж	X	X	
				Детали			
А4		1	1.436.2-30.93.2-02.00.01	Анкер	18	18	
А3		2	1.436.2-30.93.2-02.00.02	Связь	1	1	
		3	1.436.2-30.93.2-02.00.02-01	Связь	1	1	
		4	1.436.2-30.93.2-02.00.02-04	Связь	1		
			-05	Связь		1	
А4		5	1.436.2-30.93.3-03.00.01	Уголок	1		
			-01	Уголок		1	

				1.436.2-30.93.3-03.00.00
ГИП	Погорелов			Рама
Гл. спец.	Лукашевич			
Н. контр.	Погорелов			

Стадия	Лист	Листов
Р	1	3

АП ЦНИИПромзданий

Копировал: Палеха

Формат А4

Инв. № подл.	Подпись и дата	Взам. инв. №

Формат	Зона	Поз.	Обозначение	Наименование	Кол. на исполн. 1.436.2-30.93.3-03.00.00		Примечание
					—	01	
А4		6	1.436.2-30.93.3-03.00.02	Пластина	1	1	
Б4		7	1.436.2-30.93.3-03.00.03	Угольник			
				Уголок 75×50×6-В-ГОСТ 8509-86			
				Ст 3 сп 1-II ГОСТ 535-88			
				L = 100 h14; Rz80	14	14	0,569 кг
Б4		8	1.436.2-30.93.3-03.00.04	Планка			
				Лист Б-ПН-6 ГОСТ 19903-74			
				Ст 3 сп 2-св ГОСТ 14637-89			
				(20×60) h14; Rz80	2	2	0,037 кг
Б4		9	1.436.2-30.93.3-03.00.05	Опора			
				Уголок 25×25×2-В-ГОСТ 19771-74			
				Ст 3 сп 1-II ГОСТ 11474-76			
				L = 25 h14; Rz80	1	1	0,004
Б4		10	1.436.2-30.93.3-03.00.06	Бобышка			
				Круг 22-В-II ГОСТ 2590-88			
				Ст 3 сп 1-II ГОСТ 535-88			
				L = 15 h14; Rz80	7	7	0,21 кг

1.436.2-30.93.3-03.00.00	Лист 2

Копировал: Палеха

Формат А4

Инв.№ подл.	Подпись и дата	Взам.инв.№

Формат	Зона	Поз.	Обозначение	Наименование	Кол. на исполн. 1.436.2-30.93.3-03.00.00 —		Примечание
					—	01	
				Стандартные изделия			
		11		Винт М3-8g×8.58.01.20			
				ГОСТ 17475-80	2	2	
		12		Гайка М3-7Н.5.01.20			
				ГОСТ 5916-70	2	2	
		13		Шайба 3.65Г.02.9			
				ГОСТ 6402-70	2	2	

1.436.2-30.93.3-03.00.00

Лист 3

Копировал: Палеха

Формат А4

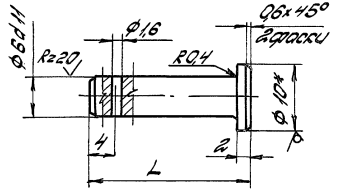

Обозначение	L, мм	Масса, кг
1.436.2-30.93.3-00.00.01	24	0,003
-01	15	0,005

1.* Размер для справок.
2. Неуказанные предельные отклонения размеров: H14; h14; ± $\frac{IT14}{2}$.

Инв.№ подл.	Подпись и дата	Взам.инв.№

1.436.2-30.93.3-00.00.01

Ось

Стадия	Масса	Масштаб
Р	см. табл.	2:1

Лист | Листов 1

ГИП	Погорелов	
Гл.спец.	Лукашевич	
Н.контр.	Погорелов	

Круг 10-8-ГОСТ2590-88
Ст3сп1-II ГОСТ535-88

АП ЦНИИПромзданий

Копировал: Палеха

Ц00091-03 37

Формат А4

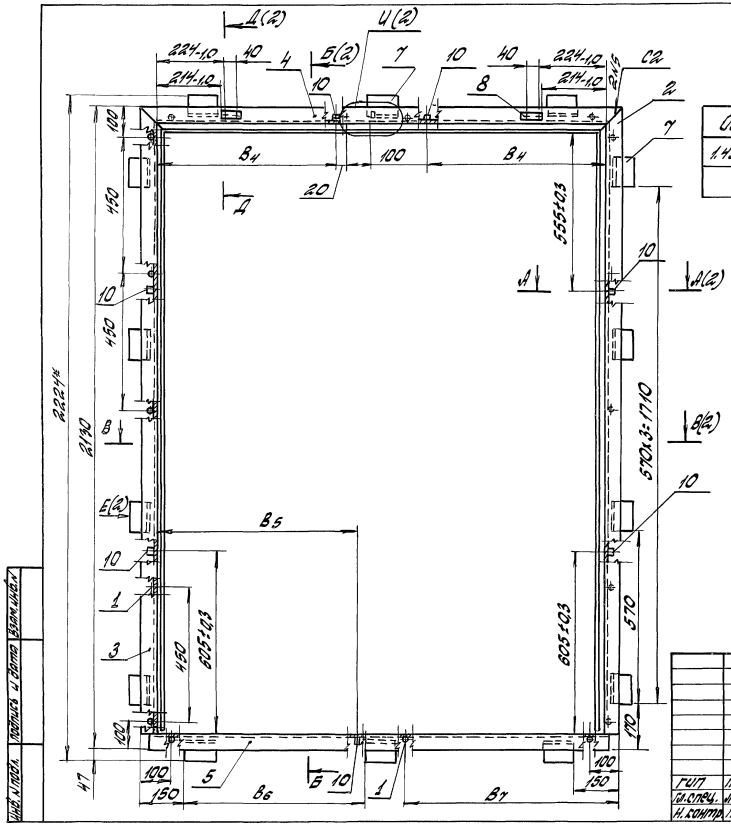

Обозначение	B_1,мм	B_1,мм	B_2,мм	B_3,мм	B_4,мм	B_5,мм	B_6,мм	B_7,мм	Масса, кг
1.436.2-30.93.3-03.00.00	1410	1450	1510	1600	595	671	560	650	24
-01	1810	1850	1910	2000	795	871	760	850	26

1. Сварка шва №1 ручная электродуговая.
2. Сварные швы выполнять в среде углекислого газа по ГОСТ 14771-76. Обозначение сварного шва относится ко всем подобно свариваемым элементам.
3. *Размеры для справок.
4. Неуказанные предельные отклонения размеров: $H14; h14; \pm\frac{IT14}{2}$.

ГИП	Погоревко		
Гл. спец.	Лукашевич		
Н. контр.	Погоревко		

1.436.2-30.93.3-03.00.00 СБ

Рама. Сборочный чертеж

Стадия	Масса	Масштаб
Р	см. табл.	—
Лист 1	Листов 2	

ЦНИИ промзданий

Копировал: Палеха

Формат А3

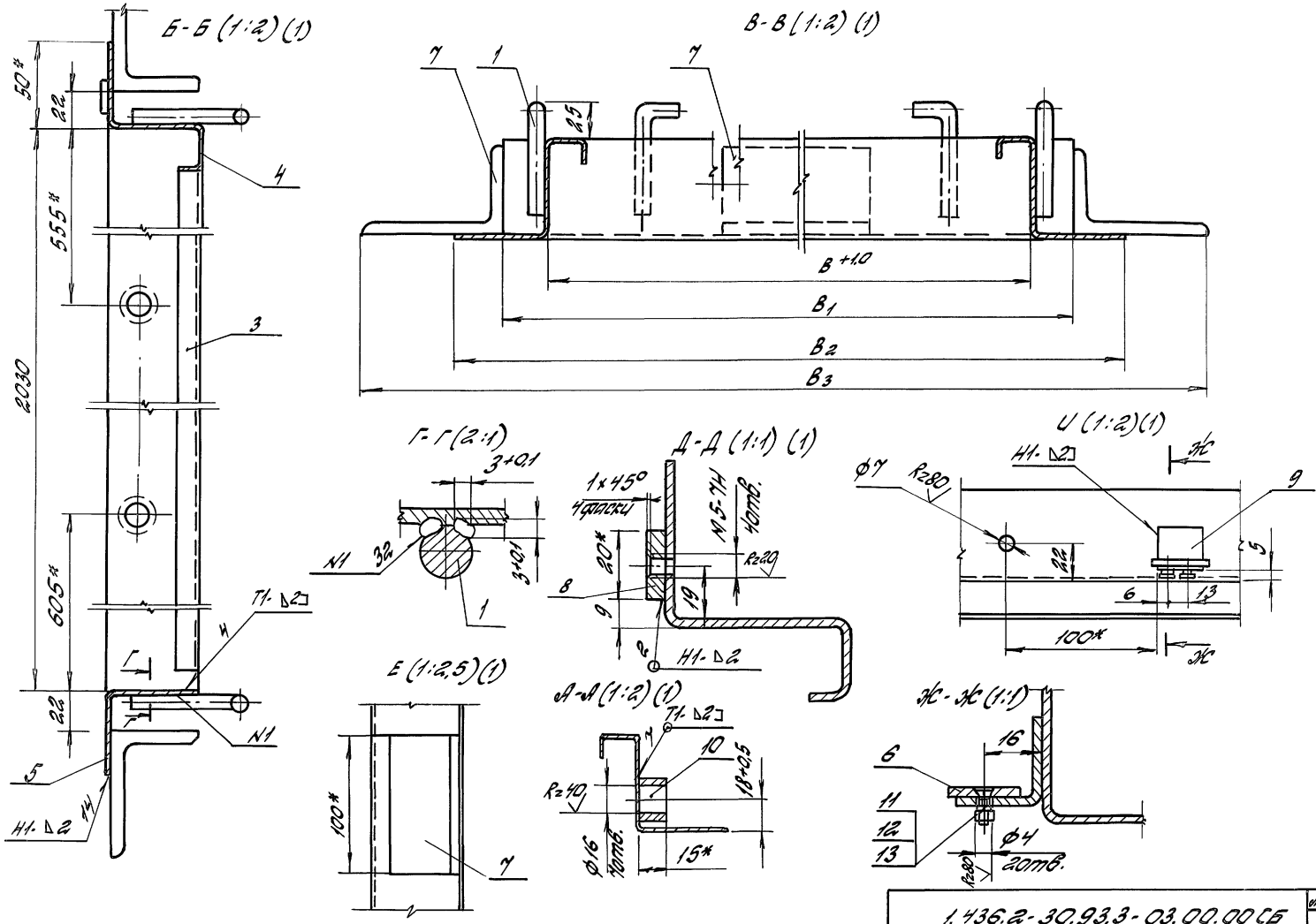

1.436.2-30.93.3-03.00.00 СБ	Лист 2

Инв. № подл. | Подпись и дата | Взам. инв. №

Копировал: Палеха Ц00091-03 39 Формат А3

Rz80 √(√)

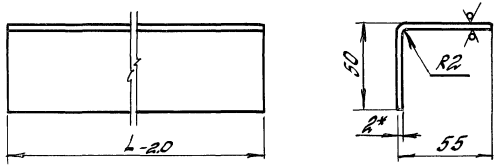

Обозначение	L, мм	Масса, кг
1.436.2-30.93.3-03.00.01	1450	2,5
-01	1850	3,15

1.* Размер для справок.

2. Неуказанные предельные отклонения размеров: $h14; \pm\frac{IT14}{2}$.

				1.436.2-30.93.3-03.00.01		
				Уголок	Стадия: Р	Масса: см. табл. / Масштаб: —
					Лист	Листов 1
ГИП	Погорелов			Лист Б-ПН-2.0 ГОСТ 19903-74 ОК 360В4-III Ст3пс2-сВ ГОСТ 16523-89	АП. ЦНИИПромзданий	
Гл.спец.	Лукашевич					
Н.контр.	Погорелов					

Инв.№ подл. | Подпись и дата | Взам. инв.№

Копировал: Палеха

Формат А4

Форм	Зона	Поз.	Обозначение	Наименование	Кол.	Примечание
				документация		
А3			1.436.2-30.93.3-04.00.00 СБ	Сборочный чертеж		
				детали		
Б4		1	1.436.2-30.93.3-04.00.01	Направляющая		
				Уголок 25х25х2-В-ГОСТ 19771-74		
				Ст3сп1-II ГОСТ 11474-76		
				L=200 h14; Rz80 √	1	0,146 кг
Б4		2	1.436.2-30.93.3-04.00.02	Ушко		
				Лист Б-ПН-2.0 ГОСТ 19903-74		
				ОК 360В4-III Ст3пс2-сВ ГОСТ 16523-89		
				(12х18) h14; Rz80 √	2	0,003 кг
Б4		3	1.436.2-30.93.3-04.00.03	Упор		
				Круг 5-В-II ГОСТ 2590-88		
				Ст3сп1-II ГОСТ 535-88		
				L=132 h14; Rz80 √	1	0,02 кг

				1.436.2-30.93.3-04.00.00		
				Ограничитель	Стадия: Р	Лист / Листов: 1
ГИП	Погорелов				АП ЦНИИПромзданий	
Гл.спец.	Лукашевич					
Н.контр.	Погорелов					

Копировал: Палеха

Ц00091-03 40

Формат А4

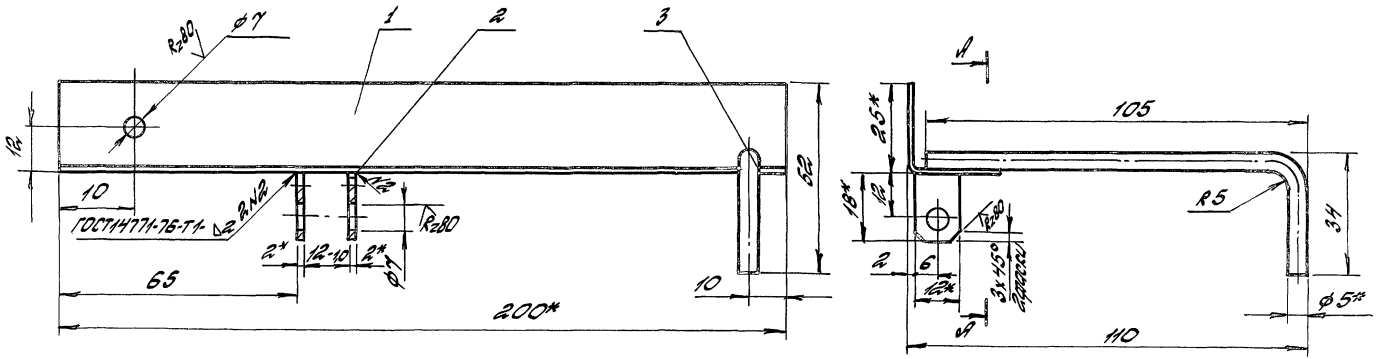

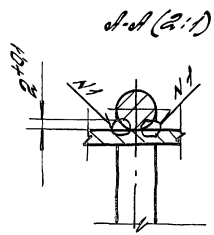

1. Сварка шва N1 ручная электродуговая.
2. *Размеры для справок.
3. Неуказанные предельные отклонения размеров: $H14; h14; \pm\frac{IT14}{2}$.

				1.436.2-30.93.3-04.00.00.СБ			
				Ограничитель. Сборочный чертеж	Стадия	Масса	Масштаб
					Р	0,172	1:1
					Лист		Листов 1
ГИП	Погорелов				АП ЦНИИПРОМЗДАНИЙ		
Гл. спец.	Лукашевич						
Н. контр.	Погорелов						

Копировал: Палеха

ЦООО91-03 41

Формат А3

Инв. N подл. | Подпись и дата | Взам. инв. N

Таблица 1

Марка изделия	Код изделия	Наименование и код: Мелкосортная сталь 093300; 095300								Среднесортная сталь 093200; 095200								Крупносортная сталь 093100; 095100							
		Расход, кг																							
		Квадрат до 19	Полоса В = до 45	L 32×20	L 32×32	Всего конструкционной стали	⌀ до 19	Итого	С учетом Котх = 1,05	Квадрат от 20 до 30	Полоса В = от 20 до 30	L от 45×28 до 63×40	L от 36×36 до 45×45	Всего конструкционной стали	⌀ от 20 до 30	Итого	С учетом Котх = 1,05	Квадрат от 32 до 250	Полоса В = от 60 до 200	L 70×45 и более	L 50×50 и более	Всего конструкционной стали	⌀ от 32 до 250	Итого	С учетом Котх = 1,05
ДМПИ20×14/0,75-Б		0,23			0,146	0,376	1,28	1,34	2,46						2,303	2,303	2,42			7,966		7,966		7,966	8,36
ДМПИ20×18/0,75-Б		0,23			0,146	0,376	1,28	1,34	2,46						2,303	2,303	2,42			7,966		7,966		7,966	8,36
ДМПИ20×14/1,5-Б		0,23			0,146	0,376	1,28	1,34	2,46						2,303	2,303	2,42			7,966		7,966		7,966	8,36
ДМПИ20×18/1,5-Б		0,23			0,146	0,376	1,28	1,34	2,46						2,303	2,303	2,42			7,966		7,966		7,966	8,36
ДМПИ20×14/0,75-В		0,23			0,146	0,376	1,28	1,34	2,46						2,303	2,303	2,42			7,966		7,966		7,966	8,36
ДМПИ20×18/0,75-В		0,23			0,146	0,376	1,28	1,34	2,46						2,303	2,303	2,42			7,966		7,966		7,966	8,36
ДМПИ20×14/1,5-К		0,23			0,146	0,376	1,28	1,34	2,46						2,303	2,303	2,42			7,966		7,966		7,966	8,36
ДМПИ20×18/1,5-К		0,23			0,146	0,376	1,28	1,34	2,46						2,303	2,303	2,42			7,966		7,966		7,966	8,36

Продолжение таблицы 1

Марка изделия	Код изделия	Наименование и код: Тонколистовая сталь 097200; 097300						Толстолистовая сталь 097100				Бронза ГОСТ 1628-78		Гнутые профили 112000					Трубы 130100		Проволока углеродистая 112100	
		Расход, кг																				
		δ = от 1,0 до 1,8	δ = от 1,9 до 3	Рифленая δ = 3	Волнистая	Итого	С учетом Котх = 1,05	δ = 4 и более	Широкополосная универсальная	Итого	С учетом Котх = 1,05	По серии	С учетом Котх = 1,05	L	C	C	Итого	С учетом Котх = 1,05	По серии	С учетом Котх = 1,05	По серии	С учетом Котх = 1,05
ДМПИ20×14/0,75-Б		55,89	15,65			71,54	75,12	3,934		3,934	4,13	0,753	0,79	12,46			12,46	13,09	1,67	1,75	0,04	0,042
ДМПИ20×18/0,75-Б		68,89	17,14			86,03	90,33	3,934		3,934	4,13	0,753	0,79	13,41			13,41	14,08	1,67	1,75	0,04	0,042
ДМПИ20×14/1,5-Б		55,89	15,65			71,54	75,12	3,934		3,934	4,13	0,753	0,79	12,46			12,46	13,09	1,67	1,75	0,04	0,042
ДМПИ20×18/1,5-Б		68,89	17,14			86,03	90,33	3,934		3,934	4,13	0,753	0,79	13,41			13,41	14,08	1,67	1,75	0,04	0,042
ДМПИ20×14/0,75-В		55,89	15,65			71,54	75,12	3,934		3,934	4,13	0,753	0,79	12,46			12,46	13,09	1,67	1,75	0,04	0,042
ДМПИ20×18/0,75-В		68,89	17,14			86,03	90,33	3,934		3,934	4,13	0,753	0,79	13,41			13,41	14,08	1,67	1,75	0,04	0,042
ДМПИ20×14/1,5-К		55,89	15,65			71,54	75,12	3,934		3,934	4,13	0,753	0,79	12,46			12,46	13,09	1,67	1,75	0,04	0,042
ДМПИ20×18/1,5-К		68,89	17,14			86,03	90,33	3,934		3,934	4,13	0,753	0,79	13,41			13,41	14,08	1,67	1,75	0,04	0,042

ГИП	Погорелов		
Гл. спец.	Лукашевич		
Н. контр.	Погорелов		

1.436.2-30.93.3-00.00.00 ВМ

Ведомость расхода материалов

Стадия	Лист	Листов
Р	1	2

АП ЦНИИпромзданий

Инв. № подл. | Подпись и дата | Взам. инв. №

Копировал: Палеха

Ц00091-03 42

Формат А2

Таблица 2

Марка изделия	Код изделия	Наименование и код														
		Клей 88-НП-43 251311		Асботкань		Асбокартон		Пиломатериалы 533311		БСТВ		Минвата П125		Муллитокремнеземистый материал		
		По серии	Сучётом Котх=1,05	По серии	Сучётом Котх=1,05	По серии	Сучётом Котх=1,05	По серии	Сучётом Котх=1,05	По серии	Сучётом Котх=1,05	По серии	Сучётом Котх=1,05	По серии	Сучётом Котх=1,05	
ДМПЦ20х14/0,75-Б				3,12	3,28					10,6	11,13					
ДМПЦ20х18/0,75-Б				3,2	3,36					13,6	14,28					
ДМПЦ20х14/1,5-Б				3,12	3,28					21,2	22,26					
ДМПЦ20х18/1,5-Б				3,2	3,36					27,2	28,56					
ДМПЦ20х14/0,75-В				3,12	3,28							21	22,05			
ДМПЦ20х18/0,75-В				3,2	3,36							27	28,35			
ДМПЦ20х14/1,5-К				3,12	3,28									29	30,45	
ДМПЦ20х18/1,5-К				3,2	3,36									37,4	39,27	

Инв. № подл. | Подп. и дата | Взам. инв. №

igost.e-ecolog.ru