ТИПОВЫЕ КОНСТРУКЦИИ, ИЗДЕЛИЯ И УЗЛЫ ЗДАНИЙ И СООРУЖЕНИЙ

СЕРИЯ 1.436.2-30.93

ДВЕРИ МЕТАЛЛИЧЕСКИЕ ПРОТИВОПОЖАРНЫЕ ИСКРОНЕДАЮЩИЕ ДЛЯ ПРОМЫШЛЕННЫХ ЗДАНИЙ И СООРУЖЕНИЙ

ВЫПУСК 2

ДВЕРИ ОДНОСТВОРЧАТЫЕ.

РАБОЧИЕ ЧЕРТЕЖИ

Ц 00091-02

gost.e-ecolog.ru

ТИПОВЫЕ КОНСТРУКЦИИ, ИЗДЕЛИЯ И УЗЛЫ ЗДАНИЙ И СООРУЖЕНИЙ

СЕРИЯ 1.436.2-30.93

ДВЕРИ МЕТАЛЛИЧЕСКИЕ ПРОТИВОПОЖАРНЫЕ ИСКРОНЕДАЮЩИЕ ДЛЯ ПРОМЫШЛЕННЫХ ЗДАНИЙ И СООРУЖЕНИЙ

ВЫПУСК 2

ДВЕРИ ОДНОСТВОРЧАТЫЕ.

РАБОЧИЕ ЧЕРТЕЖИ

РАЗРАБОТАНЫ А.П. ЦНИИПРОМЗДАНИЙ

Зам. директора института С.М. Гликин

Зав. отделом КБЗ Л.С. Ямпольский

Главный инженер проекта В.И. Погорелов

УТВЕРЖДЕНЫ:

Главным управлением проектирования и инженерных изысканий Госстроя России

Письмо от 15.07.93 №9-8-2/153

ВВЕДЕН В ДЕЙСТВИЕ

ЦНИИПРОМЗДАНИЙ с 01.09.93

Приказ от 19.07.93 №47.

Обозначение докум.	Наименование	Стр.
1.436.2-30.93.2-00.00.00	Двери одностворчатые	3
1.436.2-30.93.2-01.00.14	Шайба	4
1.436.2-30.93.2-00.00.00СБ	Двери одностворчатые. Сборочный чертеж	5
1.436.2-30.93.2-00.00.00ТО	Техническое описание	7
1.436.2-30.93.2-00.00.00ВП	Ведомость покупных изделий	9
1.436.2-30.93.2-01.00.00	Створка	10
1.436.2-30.93.2-01.00.00СБ	Створка. Сборочный чертеж	11
1.436.2-30.93.2-01.01.00	Механизм открывания	17
1.436.2-30.93.2-01.01.00СБ	Механизм открывания. Сборочный чертеж	18
1.436.2-30.93.2-01.01.01	Втулка	19
1.436.2-30.93.2-01.01.02	Шток	19
1.436.2-30.93.2-01.01.06	Шайба	20
1.436.2-30.93.2-01.01.03	Крестовина	20
1.436.2-30.93.2-01.01.04	Ось	21
1.436.2-30.93.2-01.01.05	Опора	21
1.436.2-30.93.2-01.02.00	Тяга	22
1.436.2-30.93.2-01.02.03	Шток	22
1.436.2-30.93.2-01.02.00СБ	Тяга. Сборочный чертеж	23
1.436.2-30.93.2-01.02.01	Пластина	24
1.436.2-30.93.2-01.02.02	Вилка	24
1.436.2-30.93.2-01.03.00	Стойка левая	25
1.436.2-30.93.2-01.00.03	Штырь	25
1.436.2-30.93.2-01.03.00СБ	Стойка левая. Сборочный чертеж	26
1.436.2-30.93.2-01.04.00	Перемычка	27
1.436.2-30.93.2-01.04.00СБ	Перемычка. Сборочный чертеж	28
1.436.2-30.93.2-01.05.00	Полупетля	29
1.436.2-30.93.2-01.05.00СБ	Полупетля. Сборочный чертеж	29
1.436.2-30.93.2-01.05.01	Втулка	30
1.436.2-30.93.2-01.05.02	Гильза	30

Обозначение докум.	Наименование	Стр.
1.436.2-30.93.2-01.06.00	Механизм открывания	31
1.436.2-30.93.2-01.06.00СБ	Механизм открывания. Сборочный чертеж	32
1.436.2-30.93.2-01.06.01	Ось	33
1.436.2-30.93.2-01.00.13	Шпилька	33
1.436.2-30.93.2-01.00.01	Короб	34
1.436.2-30.93.2-01.00.02	Обшивка	35
1.436.2-30.93.2-01.00.04	Фиксатор	36
1.436.2-30.93.2-01.00.05	Скоба	36
1.436.2-30.93.2-01.00.06	Крышка	37
1.436.2-30.93.2-01.00.07	Ухо	37
1.436.2-30.93.2-01.00.08	Пружина	38
1.436.2-30.93.2-01.00.09	Крышка	38
1.436.2-30.93.2-01.00.11	Ручка	39
1.436.2-30.93.2-01.00.12	Винт установочный	39
1.436.2-30.93.2-02.00.00	Рама	40
1.436.2-30.93.2-02.00.00СБ	Рама. Сборочный чертеж	41
1.436.2-30.93.2-02.00.01	Анкер	43
1.436.2-30.93.2-02.00.03	Уголок	43
1.436.2-30.93.2-02.00.02	Связь	44
1.436.2-30.93.2-03.00.00	Полупетля	45
1.436.2-30.93.2-03.00.00СБ	Полупетля. Сборочный чертеж	45
1.436.2-30.93.2-00.00.02	Шайба	46
1.436.2-30.93.2-00.00.01	Планка	46
1.436.2-30.93.2-00.00.00ВМ	Ведомость расхода материалов	47

ГИП	Погорелов		1.436.2-30.93.2	
Гл.спец.	Лукашевич		Содержание	Стадия: Р; Лист; Листов: 1
Н.контр.	Погорелов			А.П.ЦНИИПРОМЗДАНИЙ

Инв. № подл. | Подпись и дата | Взам. инв. №

Копировал Стрельцова

ЦО0091-02 3

Формат А3

Инв. № подл. | Подпись и дата | Взам. инв. №

Формат	Зона	Поз.	Обозначение	Наименование	Кол. на испалн. 1.436.2-30.93.2-00.00.00- —	01	02	03	04	05	06	07			Примечание
				Документация											
А3			1.436.2-30.93.2-00.00.00 СБ	Сборочный чертеж											
А3			1.436.2-30.93.2-00.00.00 ТО	Техническое описание											
А3			1.436.2-30.93.2-00.00.00 ВП	Ведомость покупных изделий											
А3			1.436.2-30.93.2-00.00.00 ВМ	Ведомость расхода материалов											
				Сборочные единицы											
А4		1	1.436.2-30.93.2-01.00.00	Створка	1										
			-01	Створка		1									

				1.436.2-30.93.2-00.00.00	
				Двери одностворчатые	Стадия Р / Лист 1 / Листов 3
ГИП	Логарезов				
Н.отд	Мурафьевич				ЛЕНИНГРАДСКИЙ ПРОМСТРОЙНИИПРОЕКТ
Н.контр	Логарезов				

Копировал Стрельцова | Формат А4

Инв. № подл. | Подпись и дата | Взам. инв. №

Формат	Зона	Поз.	Обозначение	Наименование	Кол. на испалн. 1.436.2-30.93.2-00.00.00- —	01	02	03	04	05	06	07			Примечание
			-02	Створка			1								
			-03	Створка				1							
			-04	Створка					1						
			-05	Створка						1					
			-06	Створка							1				
			-07	Створка								1			
А4		2	1.436.2-30.93.2-02.00.00	Рама	1		1		1		1				
			-01	Рама		1		1		1		1			
А4		3	1.436.2-30.93.2-03.00.00	Полупетля	3	3	3	3	3	3	3	3			
				Детали											
А4		4	1.436.2-30.93.2-00.00.01	Планка	1	1	1	1	1	1	1	1			
А4		5	1.436.2-30.93.2-00.00.02	Шайба	1	1	1	1	1	1	1	1			
				Стандартные изделия											
		7		Болт М8-8g×25.58.01.20 ГОСТ 7798-70	3	3	3	3	3	3	3	3			

		1.436.2-30.93.2-00.00.00	Лист 2

Копировал Стрельцова | Формат А4

ТО-160001 4

Инв. № подл.	Подпись и дата	Взам. инв. №

Поз.	Обозначение	Наименование	Кол. на исполн. 1.436.2-30.93.2-00.00.00									Примечание
			–	01	02	03	04	05	06	07		
8		Винт М5-8g×10.58.01.20	6	6	6	6	6	6	6	6		
		ГОСТ 17473-80										
9		Гайка М8-7Н.5.01.20	1	1	1	1	1	1	1	1		
		ГОСТ 5915-70										
10		Гайка М5-7Н.5.01.20	2	2	2	2	2	2	2	2		
		ГОСТ 5916-70										
11		Шайба 5.65Г.02.9	2	2	2	2	2	2	2	2		
		ГОСТ 6402-70										
12		Шарик Б11.509-Р	1	1	1	1	1	1	1	1		
		ГОСТ 3722-81										
13		Закрыватель дверной ЗД-1-1										
		ГОСТ 5091-78	1	1	1	1	1	1	1	1		

1.436.2-30.93.2-00.00.00

Лист 3

Копировал Стрельцова Формат А4

Rz 80 √(√)

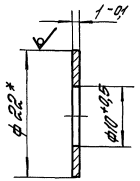

* Размер для справок.

Инв. № подл.	Подпись и дата	Взам. инв. №

				1.436.2-30.93.2-01.00.14
				Шайба
ГИП	Погарелов			Прутoк БрАЖ9-4 пр-кр-22-Н ГОСТ 1628-78
Гл. спец.	Лукашевич			
Н. контр.	Погарелов			

Стадия	Масса	Масштаб
Р	0,002	2:1
Лист	Листов 1	

АП. ЦНИИПРОМЗДАНИЙ

Копировал Стрельцова Ц00091-02 5 Формат А4

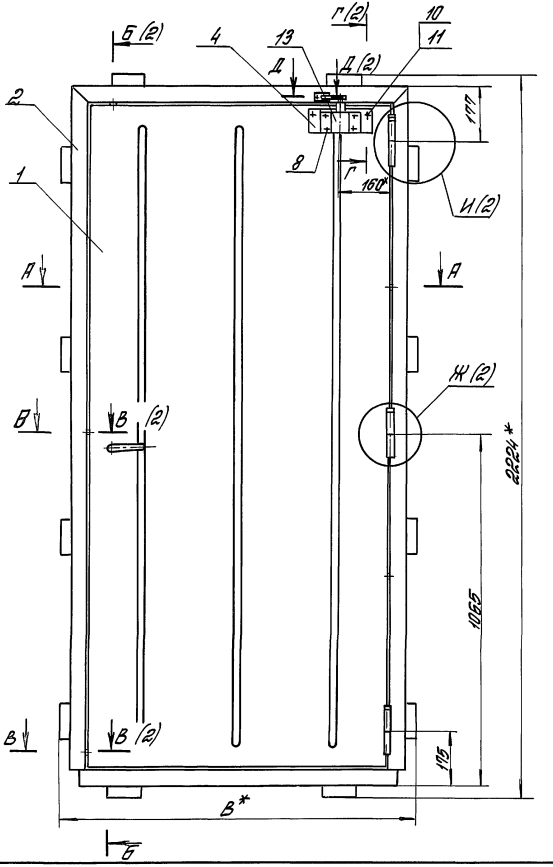

(А-А) (1:2)

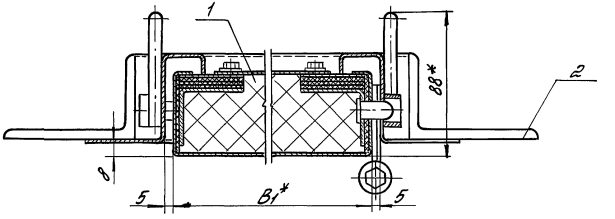

Обозначение	Наименование	В, мм	В1, мм	Масса, кг
1.436.2-30.93.2-00.00.00	ДМПН 20х9/0,75-Б	1100	900	74,8
-01	ДМПН 20х10/0,75-Б	1200	1000	79,7
-02	ДМПН 20х9/1,5-Б	1100	900	81,8
-03	ДМПН 20х10/1,5-Б	1200	1000	87,5
-04	ДМПН 20х9/0,75-В	1100	900	81,6
-05	ДМПН 20х10/0,75-В	1200	1000	87,1
-06	ДМПН 20х9/1,5-К	1100	900	86,9
-07	ДМПН 20х10/1,5-К	1200	1000	93,1

1. Сварные швы выполнять в среде углекислого газа по ГОСТ 14771-76. Обозначение сварного шва относится ко всем подобно свариваемым элементам.
2. * Размеры для справок.
3. Неуказанные предельные отклонения размеров: $\pm \frac{IT14}{2}$.

Инв.№ подл. | Подпись и дата | Взам.инв.№

				1.436.2-30.93.2-00.00.00 СБ	
				Двери одностворчатые. Сборочный чертеж	Стадия: Р; Масса: см. табл.; Масштаб: —
					Лист 1; Листов 2
ГИП	Погорелов				ЦНИИпромзданий
Гл.спец.	Лукьянович				
Н.контр.	Погорелов				

Копировал Стрельцова

Ц.00094-02 6

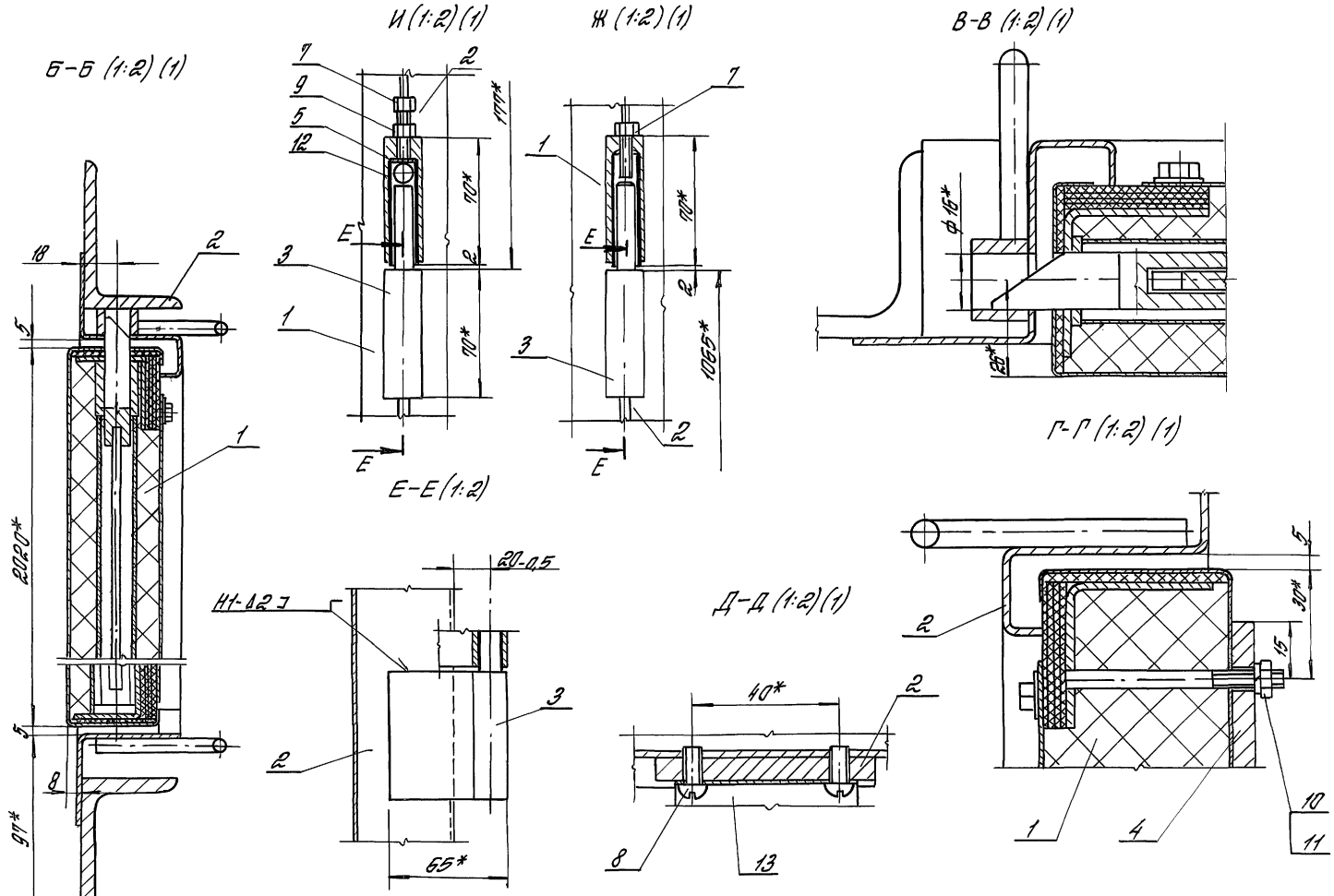

Инв. № подл.	Подпись и дата	Взам. инв. №

1.436.2-30.93.2-00.00.00 СБ

Лист 2

Копировал Стрельцова

Формат А3

1. Требования к конструкции.

1.1. Двери должны изготавливаться по рабочим чертежам серии 1.436.2-30.93, вып.2 и 3 в соответствии с настоящим техническим описанием.

1.2. Створка полотна должна легко закрываться и открываться.

1.3. Механизм закрывания должен быть смазан, работать без заеданий, свободно возвращаясь в исходное положение.

1.4 Закрыватель дверной должен быть отрегулирован так, чтобы исключить резкий удар полотна двери о раму.

2. Требования к материалам.

2.1. Качество материалов должно соответствовать требованиям государственных и отраслевых стандартов или технических условий. Соответствие применяемых материалов предъявляемым требованиям должно подтверждаться стандартами заводов-поставщиков, а при их отсутствии, данными испытаний заводской лаборатории.

3. Требования к деталям и заготовкам.

3.1. Заготовки из фасонного проката должны быть очищены от загрязнений, коррозии и заусенцев любым способом, не ухудшающим структуру металла и не понижающим его прочность.

3.2. В металлических деталях, имеющих механически обработанные поверхности, чистота обработки должна соответствовать классу чистоты, указанному в чертежах, и выполняться в соответствии с ГОСТ 2789-73. Для деталей, с чистотой обработки не указанной на чертежах, чистота поверхности должна быть не ниже $R_z 80$ по ГОСТ 2789-73. Риски и царапины на поверхностях этих деталей не допускаются. Острые кромки должны быть притуплены.

3.3. Неуказанные в чертежах предельные отклонения размеров: $H14; h14; \pm\frac{\nu T14}{2}$ СТ СЭВ 144-75.

3.4 Непрямолинейность линейных элементов должна быть не более 1мм на длине 1м и 2мм на всей длине.

3.5. Технология изготовления деталей и

				1.436.2-30.93.2-00.00.00 ТО			
ГИП	Погорелов			Техническое описание	Стадия	Лист	Листов
Гл.спец.	Лукашевич				Р	1	3
Н.контр.	Погорелов				А.П.ЦНИИПРОМЗДАНИЙ		

Инв.№ подл. | Подпись и дата | Взам.инв.№

сборочных единиц дверей должна обеспечить их взаимозаменяемость.

3.6. Сварные швы должны быть равной толщины, без перекосов, шлаковых и других дефектов.

3.7. Детали, изготовленные из авиаткани, не должны иметь вмятин и надрывов.

4. Требования к сборке.

4.1. Поступающие на сборку детали должны быть очищены от стружки, загрязнений и иметь клейма ОТК и другие сопроводительные документы, удостоверяющие их качество.

4.2. Сборка должна производиться на участке, оборудованном приспособлениями, обеспечивающими точность, указанную в чертежах.

4.3. При сборке деталей не допускается применение прокладок, клиньев и прочих компенсаторов, не предусмотренных чертежами.

4.4. Шарики петель перед сборкой должны быть промыты керосином и смазаны смазкой ЦИАТИМ-201 ГОСТ 6267-74.

4.5. Все трущиеся и посадочные поверхности должны быть смазаны солидолом жировым „Ж" по ГОСТ 1033-79.

4.6. Все крепежные изделия должны иметь антикоррозийное покрытие

4.7. Все резьбовые соединения должны быть затянуты до отказа без перекоса сопрягаемых деталей.

5. Требования к защитно-декоративным покрытиям

5.1. Поверхности, подлежащие окраске, должны быть очищены от масел, ржавчины, грязи и влаги, обезжирены и загрунтованы. Марка грунтовки выбирается заводом-изготовителем.

5.2. Элементы дверей должны быть загрунтованы и окрашены только после проверки качества изготовления.

5.3. Загрунтованные и окрашенные поверхности должны быть ровными, гладкими, без подтеков не иметь отслоений.

5.4. Цвет защитно-декоративного покрытия определяется проектировщиком и согласовывается с заводом-изготовителем.

5.5. Тип эмали - ХВ113 ГОСТ 18374-79.

6. Требования к транспортировке.

Двери должны перевозиться к месту монтажа любым видом транспорта в положении, исключающем механическое повреждение дверей и попадание на них влаги.

Инв. № подл. | Подпись и дата | Взам. инв. №

Номер строки	Наименование	Код ОКП	Обозначение документа на поставку	Поставщик	Кол. на испол. 1.436.2-30.93.2-00.00.00- —	01	02	03	04	05	06	07			Примечание
1															
2	Закрыватель дверной														
3	ЗД-1-1		ГОСТ 5091-78		1	1	1	1	1	1	1	1			
4															
5	Шарик Б 11,509-Р		ГОСТ 3722-81		1	1	1	1	1	1	1	1			
6															
7	Крепежные изделия														
8															
9	Болт М8-8д×25.58.01.20	128200	ГОСТ 7798-70		3	3	3	3	3	3	3	3			
10															
11	Винт М6-8д×16.58.01.20	128400	ГОСТ 1477-84		3	3	3	3	3	3	3	3			
12	Винт М5-8д×10.58.01.20	128400	ГОСТ 17473-80		6	6	6	6	6	6	6	6			
13	Винты	128400	ГОСТ 17475-80												
14	М5-8д×16.58.01.20				8	8	8	8	8	8	8	8			
15	М6-8д×16.58.01.20				9	9	9	9	9	9	9	9			
16															
17	Винт самонарезающий В6×14		ТУ36-2142-78		32	32	32	32	32	32	32	32			
18	Гайка М8-7Н.5.01.20	128300	ГОСТ 5915-70		1	1	1	1	1	1	1	1			
19	Гайки	128300	ГОСТ 5916-70												
20	М5-7Н.5.01.20				10	10	10	10	10	10	10	10			
21	М6-7Н.5.01.20				9	9	9	9	9	9	9	9			
22	Шайбы	128600	ГОСТ 6402-70												
23	5.65Г.02.9				10	10	10	10	10	10	10	10			
24	6.65Г.02.9				9	9	9	9	9	9	9	9			
25	Шплинт 3.2×28	128700	ГОСТ 397-79		4	4	4	4	4	4	4	4			
26	Штифт 4п6×20		ГОСТ 3128-70		2	2	2	2	2	2	2	2			

Инв.№ подл. | Подпись и дата | Взам. инв.№

ГИП	Погорелов	
Гл.спец.	Лукашевич	
Н.контр.	Погорелов	

1.436.2-30.93.2-00.00.00 ВП

Ведомость покупных изделий

Стадия	Лист	Листов
Р		1

А.П. ЦНИИПРОМЗДАНИЙ

Копировал Стрельцова ЦОО091-02 10 Формат А4

Инв. № подл. | Подпись и дата | Взам. инв. №

Формат	Зона	Поз.	Обозначение	Наименование	Кол. на испол. 1436 2-30 93 2-01 00 00- —	01	02	03	04	05	06	07			Примечание
				Документация											
А)			1436 2-30 93 2-01 00 00 СБ	Сборочный чертеж											А3, А4
				Сборочные единицы											
А4		1	1436 2-30 93 2-01 01 00	Механизм открывания	1	1	1	1	1	1	1	1			
А4		2	1436 2-30 93 2-01 02 00	Тяга	1	1	1	1	1	1	1	1			
А4		3	1436 2-30 93 2-01 03 00	Стойка левая	1	1	1	1	1	1	1	1			
А4		4	1436 2-30 93 2-01 04 00	Перетычка	1		1		1		1				
			-01	Перетычка		1		1		1		1			
А4		5	1436 2-30 93 2-01 05 00	Полуплетня	3	3	3	3	3	3	3	3			
А4		6	1436 2-30 93 2-01 06 00	Механизм открывания	1	1	1	1	1	1	1	1			

				1436 2-30 93 2-01 00 00	
					Стадия: Р; Лист: 1; Листов: 5
Нач.	Погрелов			Створка	
Гл. спец.	Кирюшечкин				ЛЦИНПРОТРАДАНИЙ
Н. контр.	Погрелов				

Копировал Стрельцова — Формат А4

Инв. № подл. | Подпись и дата | Взам. инв. №

Формат	Зона	Поз.	Обозначение	Наименование	Кол. на испол. 1436 2-30 93 02-01 00 00- —	01	02	03	04	05	06	07			Примечание
				Детали											
А3		7	1436 2-30 93 2-01 00 01	Короб	1		1		1		1				
			-01	Короб		1		1		1		1			
А4		8	1436 2-30 93 2-01 00 02	Обшивка	1		1		1		1				
			-01	Обшивка		1		1		1		1			
А4		9	1436 2-30 93 2-01 00 03	Штырь	2	2	2	2	2	2	2	2			
А4		10	1436 2-30 93 2-01 00 04	Фиксатор	2	2	2	2	2	2	2	2			
А4		11	1436 2-30 93 2-01 00 05	Скоба	1	1	1	1	1	1	1	1			
А4		12	1436 2-30 93 2-01 00 06	Крышка	1	1	1	1	1	1	1	1			
А4		13	1436 2-30 93 2-01 00 07	Ухо	1	1	1	1	1	1	1	1			
А4		14	1436 2-30 93 2-01 00 08	Пружина	1	1	1	1	1	1	1	1			
А4		15	1436 2-30 93 2-01 00 09	Крышка	1	1	1	1	1	1	1	1			
А4		16	1436 2-30 93 2-01 00 11	Ручка	2	2	2	2	2	2	2	2			
А4		17	1436 2-30 93 2-01 00 12	Винт установочный	1	1	1	1	1	1	1	1			
А4		18	1436 2-30 93 2-01 00 13	Шпилька	2	2	2	2	2	2	2	2			
А4		19	1436 2-30 93 2-01 00 14	Шайба	2	2	2	2	2	2	2	2			

1436 2-30 93 2-01 00 00	Лист 2

Копировал Стрельцова — Формат А4

Инв. № подл.	Подпись и дата	Взам. инв. №

Формат	Зона	Поз.	Обозначение	Наименование	Кол. на исполн. 1.436.2-30.93.2-01.00.00										Примечание
					—	01	02	03	04	05	06	07			
				Уголок гн. 40×40×2-В-II ГОСТ 19771-74											
				Ст3 сп1-II ГОСТ 11474-76											
БЧ		20	1.436.2-30.93.2-01.00.15	Стойка правая											
				$L = 2004_{-2.0}$; Rz 80	1	1	1	1	1	1	1	1			2,4 кг
БЧ		21	1.436.2-30.93.2-01.00.16	Перемычка											
				$L = 814_{-1.0}$; Rz 80	1		1		1		1				0,97 кг
				$L = 914_{-1.0}$; Rz 80		1		1		1		1			1,09 кг
				Теплоизоляция											
				Ткань асбестовая $\delta = 2$											
				АТ-9 ГОСТ 6102-78Е											
БЧ		22	1.436.2-30.93.2-01.00.17	$(50 \times 5832)_{-1.0}$	1		1		1		1				0,36 кг
				$(50 \times 6032)_{-1.0}$		1		1		1		1			0,37 кг
БЧ		23	1.436.2-30.93.2-01.00.18	$(40 \times 2014)_{-2.0}$	8	8	8	8	8	8	8	8			0,1 кг
БЧ		24	1.436.2-30.93.2-01.00.19	$(40 \times 814)_{-1.0}$	8		8		8		8				0,04 кг
			-01	$(40 \times 914)_{-1.0}$		8		8		8		8			0,05 кг
				Труба 20×1 ГОСТ 8734-75											
				Б20 ГОСТ 8733-87											
БЧ		25	1.436.2-30.93.2-01.00.21	$L = 804_{-1.0}$; Rz 80	1	1	1	1	1	1	1	1			0,38 кг
БЧ		26	1.436.2-30.93.2-01.00.22	$L = 912_{-1.0}$; Rz 80	1	1	1	1	1	1	1	1			0,43 кг

1.436.2-30.93.2-01.00.00 Лист 3

Копировал Стрельцова Формат А4

Инв. № подл.	Подпись и дата	Взам. инв. №

Формат	Зона	Поз.	Обозначение	Наименование	Кол. на исполн. 1.436.2-30.93.2-01.00.00-										Примечание
					—	01	02	03	04	05	06	07			
				Стандартные изделия											
				Винты ГОСТ 17475-80											
		27		М5-8g×16.58.01.20	8	8	8	8	8	8	8	8			
		28		М6-8g×16.58.01.20	9	9	9	9	9	9	9	9			
		29		Винт М6-8g×16.58.01.20											
				ГОСТ 1477-84	1	1	1	1	1	1	1	1			
				Гайки ГОСТ 5916-70											
		30		М5-7Н.5.01.20	8	8	8	8	8	8	8	8			
		31		М6-7Н.5.01.20	9	9	9	9	9	9	9	9			
				Шайбы ГОСТ 6402-70											
		32		5.65Г; 02.9	8	8	8	8	8	8	8	8			
		33		6.65Г. 02.9	9	9	9	9	9	9	9	9			
		34		Штифт 4п6×20											
				ГОСТ 3128-70	2	2	2	2	2	2	2	2			

1.436.2-30.93.2-01.00.00 Лист 4

Копировал Стрельцова Формат А4

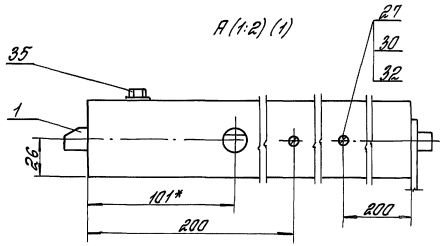

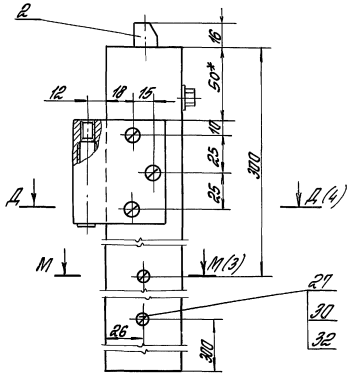

Инв. № подл.	Подпись и дата	Взам. инв. №

Формат	Зона	Поз.	Обозначение	Наименование	Кол. на исполн. 1.436.2-30.93.2-01.00.00- 01	02	03	04	05	06	07	Примечание
				Прочие изделия								
		35		Винт самонарезающий 86х14 ТУ36-2142-78	32	32	32	32	32	32	32	
				Материалы								
		36		БСТВ								
				ТУ21 РСФСР 669-82	6,8	7,6	13,8	15,4				кг
				П125-1000.1000.60								
				ГОСТ 9573-82					13,6	15,1		кг
				Мультикремнеземистый рулонный материал МКРР-130 δ=40								
				Высшей категории качества ГОСТ23619-79						18,9	21,0	кг

Лист 5

1.436.2-30.93.2-01.00.00

Копировал Стрельцова

Формат А4

Инв. № подл.	Подпись и дата	Взам. инв. №

1.436.2-30.93.2-01.00.00 СБ

Лист 5

Ц00091-02 13

Копировал Стрельцова

Формат А4

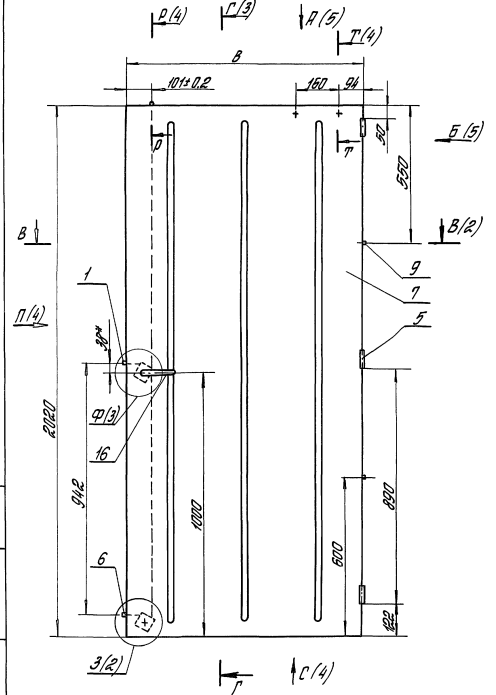

Обозначение	В, мм	Масса, кг
1.436.2-30.93.2-01.00.00	900	52,1
-01	1000	56,5
-02	900	59,1
-03	1000	64,3
-04	900	58,9
-05	1000	63,9
-06	900	64,2
-07	1000	69,9

1. Сварные швы выполнять в среде углекислого газа по ГОСТ 14771-76. Обозначение сварного шва относится ко всем попадно свариваемым элементам.
2. *Размеры для справок.
3. **Сварку деталей поз. 3; 4; 20; 21 произвести после их установки в коробе поз. 1.
4. Неуказанные предельные отклонения размеров: $H14$; $h14$; $\pm \frac{IT14}{2}$.

					1.436.2-30.93.2-01.00.00 СБ		
					Створка. Сборочный чертеж	Стадия: Р	Масса: сп. табл. —
						Лист 1	Листов 3
ГИП	Погорелов					АЛ. ЦНИИПРОМЗДАНИЙ	
Гл. спец.	Лукашевич						
Н. контр.	Погорелов						

Инв. № подл. | Подпись и дата | Взам. инв. №

Копировал Стрельцова

Ц.0009 1-02 14 Формат А3

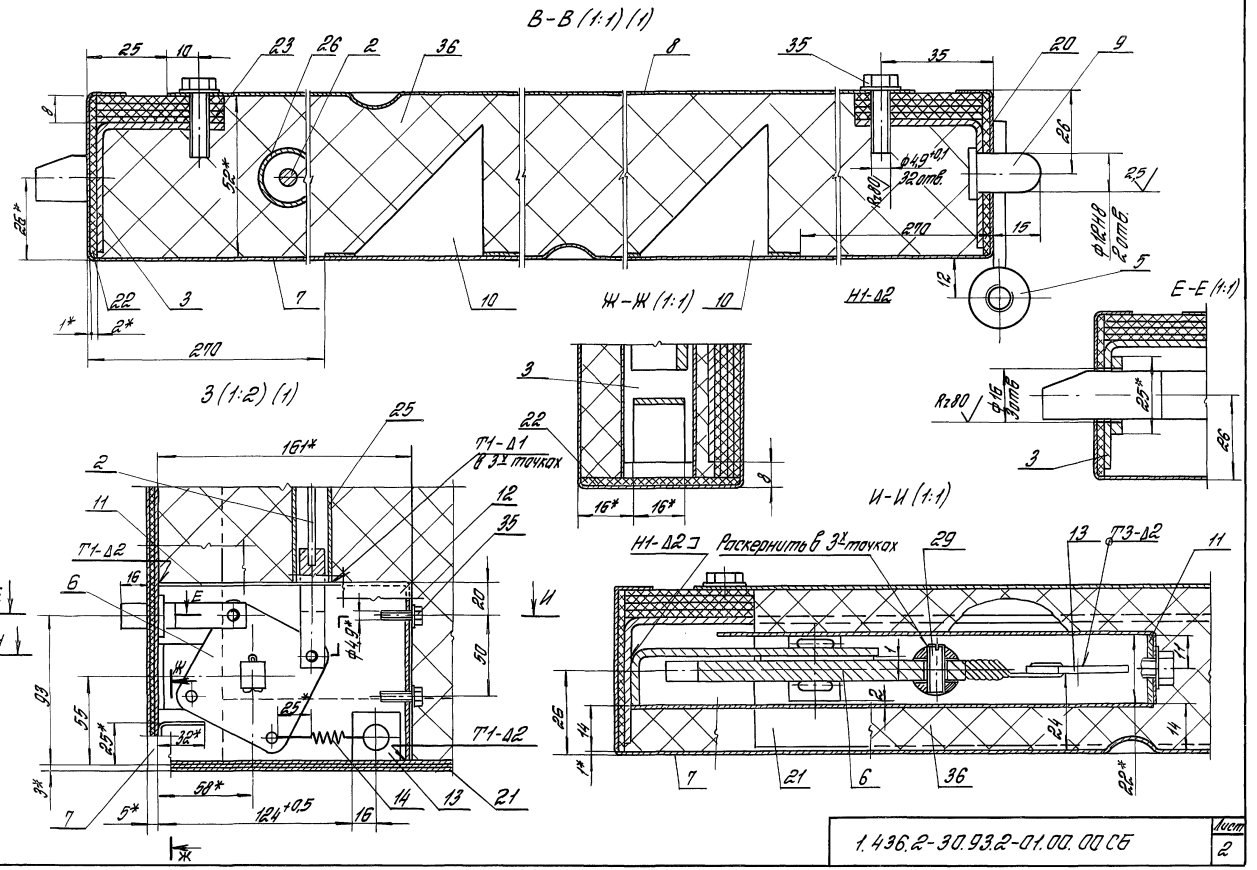
В-В (1:1) (1)
Ж-Ж (1:1)
Н1-Д2
Е-Е (1:1)
З (1:2) (1)
И-И (1:1)
Т1-Д1 в 3х точках
Т1-Д2
Н1-Д2 Раскернить в 3х точках
Т3-Д2
Rz80
ф4,9+0,1 32 отв.
ф12Н8 2 отв.
ф16 3 отв.
ф4,9*
161*
124+0,5
270
Инв. № подл.
Подпись и дата
Взам. инв. №
1.436.2-30.93.2-01.00.00 СБ
Лист 2
Копировал Стрельцова
Формат А3
ЦООО91-02 15

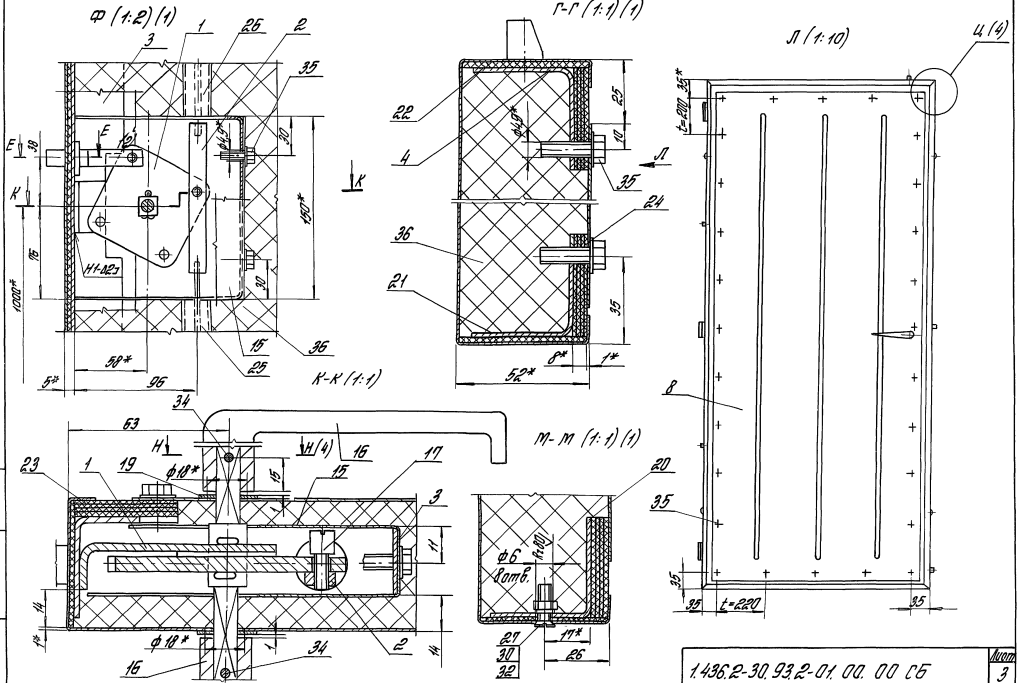

Инв. № подл. | Подпись и дата | Взам. инв. №

		1.436.2-30.93.2-01.00.00 СБ	Лист 3

Копировал Стрельцова Ц 00091-02 16 Формат А3

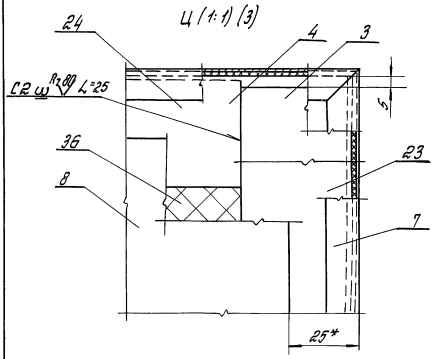

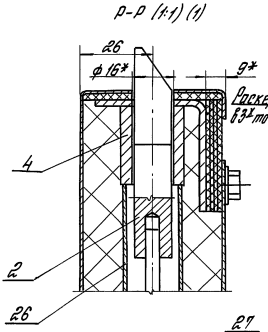

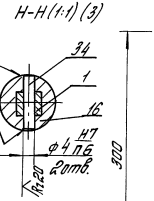

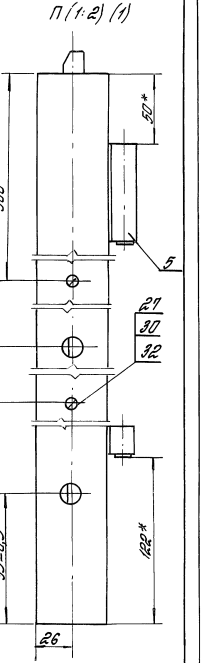

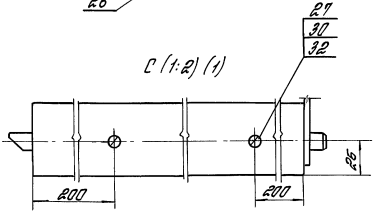

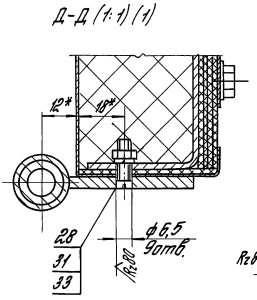

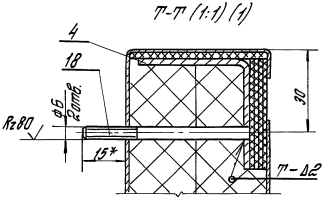

Инв. № подл. | Подпись и дата | Взам. инв. №

1.436.2-30.93.2-01.00.00 СБ

Лист 4

Копировал Стрельцова

Формат А3

Ц.00091-02 17

Инв. № подл.	Подпись и дата	Взам. инв. №

Формат	Зона	Поз.	Обозначение	Наименование	Кол. на исполн. 1.436.2-30.93.2-01.00.00-										Примечание
					—	01									
				Документация											
А3			1.436.2-30.93.2-01.01.00 СБ	Сборочный чертеж	X	X									
				Детали											
А4		1	1.436.2-30.93.2-01.01.01	Втулка											
А4		2	1.436.2-30.93.2-01.01.02	Шток											
			-01	Шток											
А4		3	1.436.2-30.93.2-01.01.03	Крестовина											
А4		4	1.436.2-30.93.2-01.01.04	Ось											
А4		5	1.436.2-30.93.2-01.01.05	Опора											
А4		6	1.436.2-30.93.2-01.01.06	Шайба											

				1.436.2-30.93.2-01.01.00
ГИП	Погорелов			Механизм открывания
Гл. спец.	Лукашевич			
Н. контр.	Погорелов			

Стадия	Лист	Листов
Р	1	2

А.П. ЦНИИПРОМЗДАНИЙ

Копировал Стрельцова

Формат А4

Инв. № подл.	Подпись и дата	Взам. инв. №

Формат	Зона	Поз.	Обозначение	Наименование	Кол. на исполн. 1.436.2-30.93.2-01.01.00-										Примечание
					—	01									
				Стандартные изделия											
		7		Винт М6-8g×16.58.01.20											
				ГОСТ 1477-84	1	1									
		8		Шплинт 3,2×28.001											
				ГОСТ 397-79	2	2									

1.436.2-30.93.2-01.01.00

Лист 2

Копировал Стрельцова

Формат А4

ЦДО091-02 18

17

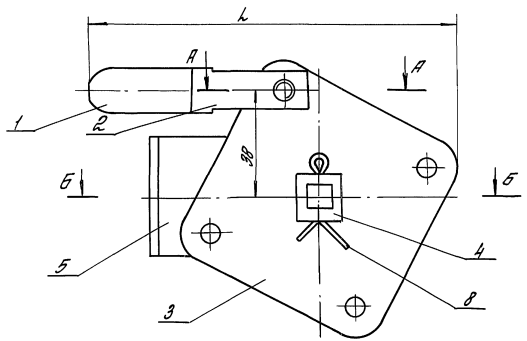

Б-Б (1:1)

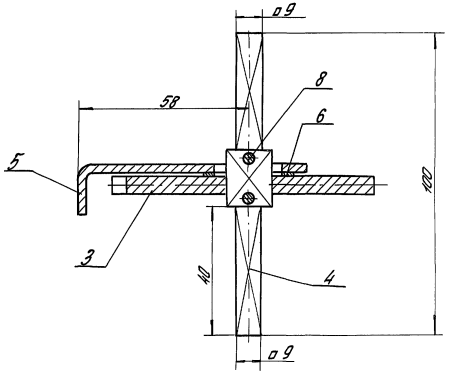

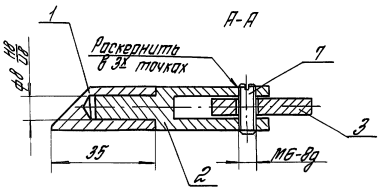

Размеры для справок

Обозначение	L, мм	Масса, кг
1.436.2-30.93.2-01.01.00	126	0,47
-01	144	0,5

			1.436.2-30.93.2-01.01.00 СБ
			Механизм открывания. Сборочный чертеж
			Стадия: Р; Масса: —; Масштаб: —
			Лист; Листов 1
ГИП	Погарелов		А.П. ЦНИИПРОМЗДАНИЙ
Пр. спец.	Лукашевич		
Н. контр.	Погарелов		

Копировал Стрельцова ЦОООЭ1-02 19 Формат А3

Инв.№ подл. | Подпись и дата | Взам. инв.№

Rz80 (√)

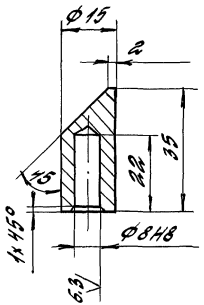

Неуказанные предельные отклонения размеров: h14; ± $\frac{IT14}{2}$.

				1.436.2-30.93.2-01.01.01			
				Втулка	Стадия	Масса	Масштаб
					Р	0,04	1:1
					Лист	Листов 1	
Гип	Погорелов			Пруток БрАЖ9-4-пр.-кр.-16-Н ГОСТ 1628-78	АП ЦНИИПромзданий		
Гл.спец.	Лукашевич						
Н.контр.	Погорелов						

Инв.№ подл. | Подпись и дата | Взам.инв.№

Копировал: Палеха

Формат А4

Rz80 (√)

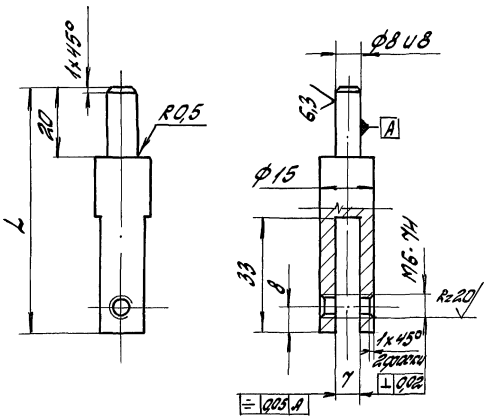

Обозначение	L, мм	Масса, кг
1.436.2-30.93.2-01.01.02	60	0,05
-01	78	0,08

Неуказанные предельные отклонения размеров: H14; h14 ± $\frac{IT14}{2}$.

				1.436.2-30.93.2-01.01.02			
				Шток	Стадия	Масса	Масштаб
					Р	см. табл.	—
					Лист	Листов 1	
Гип	Погорелов			Круг 16-В-II ГОСТ 2590-88 / Ст3сп1-II ГОСТ 535-88	АП ЦНИИПромзданий		
Гл.спец.	Лукашевич						
Н.контр.	Погорелов						

Инв.№ подл. | Подпись и дата | Взам.инв.№

Копировал: Палеха

Ц00091-02 20

Формат А4

Rz 80 (√)

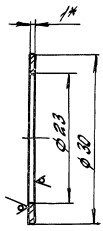

1.* Размер для справок.

2. Неуказанные предельные отклонения размеров: H14; h14; $\pm\frac{IT14}{2}$.

			1.436.2-30.93.2-01.01.06				
			Шайба	Стадия	Масса	Масштаб	
				Р	0,003	2:1	
				Лист	Листов 1		
Гип	Погорелов		Лист Б-ПН-1,0 ГОСТ 19903-74	АП			
Гл.спец.	Лысошевич		ОК36084-III Ст3 пс2 сб ГОСТ 16523-89	ЦНИИПромзданий			
Н.контр.	Погорелов						

Взам.инв.№ | Подпись и дата | Инв.№ подл.

Копировал: Палека

Формат А4

Rz 80 (√)

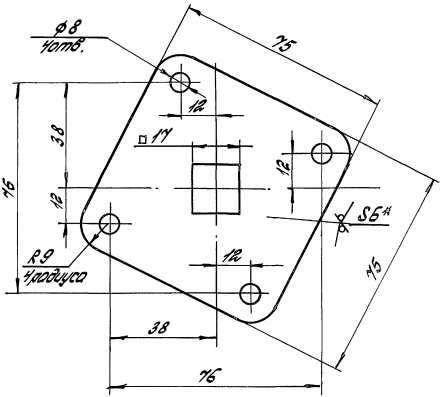

1.* Размер для справок.

2. Неуказанные предельные отклонения размеров: H14; h14; $\pm\frac{IT14}{2}$.

			1.436.2-30.93.2-01.01.03				
			Крестовина	Стадия	Масса	Масштаб	
				Р	0,23	1:1	
				Лист	Листов 1		
Гип	Погорелов		Лист Б-ПН-6 ГОСТ 19903-74	АП			
Гл.спец.	Лысошевич		Ст3 сп2 сб ГОСТ 14637-89	ЦНИИПромзданий			
Н.контр.	Погорелов						

Взам.инв.№ | Подпись и дата | Инв.№ подл.

Копировал: Палека

Ц00091-02 21

Формат А4

Rz80 √(√)

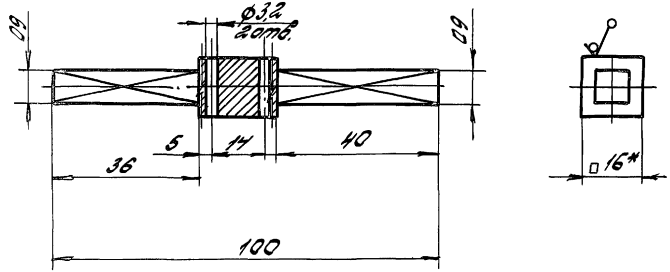

1.* Размер для справок.

2. Неуказанные предельные отклонения размеров: H14; h14; ± $\frac{IT14}{2}$

				1.436.2-30.93.2-01.01.04			
				Ось	Стадия	Масса	Масштаб
					Р	0,09	1:1
					Лист	Листов 1	
Гип	Погорелов			Квадрат 16-В-II ГОСТ 2591-88 / Ст3сп1-II ГОСТ 535-88	АП Цниипромзданий		
Гл.спец.	Лукашевич						
Н.контр.	Погорелов						

Инв. № подл. | Подпись и дата | Взам. инв. №

Копировал: Палеха

Формат А4

Rz80 √√

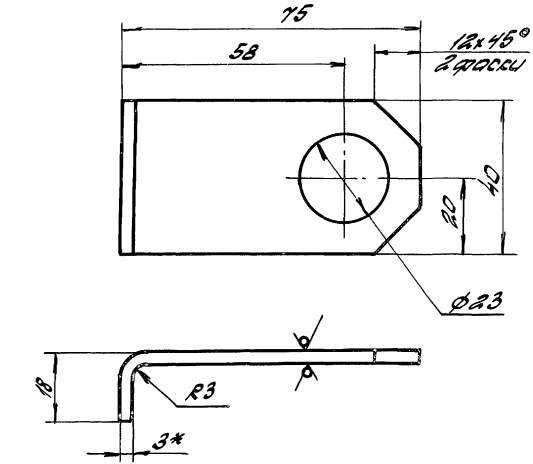

1.* Размер для справок.

2. Неуказанные предельные отклонения размеров: H14; h14; ± $\frac{IT14}{2}$.

				1.436.2-30.93.2-01.01.05			
				Опора	Стадия	Масса	Масштаб
					Р	0,08	1:1
					Лист	Листов 1	
Гип	Погорелов			Лист Б-ПН-3 ГОСТ 19903-74 / ОК36084-III Ст3пс2-св ГОСТ 16523-89	АП Цниипромзданий		
Гл.спец.	Лукашевич						
Н.контр.	Погорелов						

Инв. № подл. | Подпись и дата | Взам. инв. №

Копировал: Палеха

Ц00091-02 22

Формат А4

Формат	Зона	Поз.	Обозначение	Наименование	Кол.	Примечание
				Документация		
А3			1.436.2-30.93.2-01.02.00 СБ	Сборочный чертеж		
				Детали		
А4		1	1.436.2-30.93.2-01.01.01	Втулка	1	
А4		2	1.436.2-30.93.2-01.02.01	Пластина	1	
А4		3	1.436.2-30.93.2-01.02.02	Вилка	1	
А4		4	1.436.2-30.93.2-01.02.03	Шток	1	
				Связь		
				Круг 5-В-II ГОСТ 2590-88 / Ст 3 сп 1-II ГОСТ 535-88		
Б4		5	1.436.2-30.93.2-01.02.04	$L = 914_{-1,0}$; Rz 80	1	0,14 кг
Б4		6	1.436.2-30.93.2-01.02.05	$L = 840_{-1,0}$; Rz 80	1	0,13 кг

Инв. № подл. | Подпись и дата | Взам. инв. №

1.436.2-30.93.2-01.02.00

Тяга

Стадия	Лист	Листов
Р		1

А.П. ЦНИИПРОМЗДАНИЙ

ГИП	Погорелов	
Гл. спец.	Лукашевич	
Н. контр.	Погорелов	

Копировал

Формат А4

Rz 80 √(√)

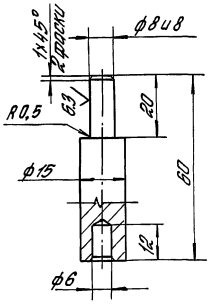

Неуказанные предельные отклонения размеров: H14, h14; $\pm \frac{УТ14}{2}$.

Инв. № подл. | Подпись и дата | Взам. инв. №

1.436.2-30.93.2-01.02.03

Шток

Стадия	Масса	Масштаб
Р	0,02	1:1

Лист | Листов 1

Круг 16-В-II ГОСТ 2590-88 / Ст 3 сп 1-II ГОСТ 535-88

А.П. ЦНИИПРОМЗДАНИЙ

ГИП	Погорелов	
Гл. спец.	Лукашевич	
Н. контр.	Погорелов	

Копировал Стрельцова

Ц0009Г-02 23

Формат А4

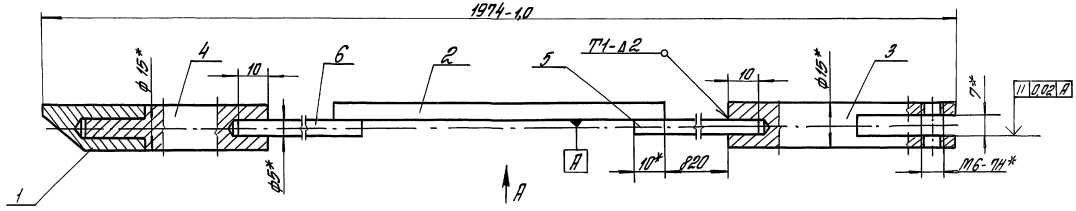

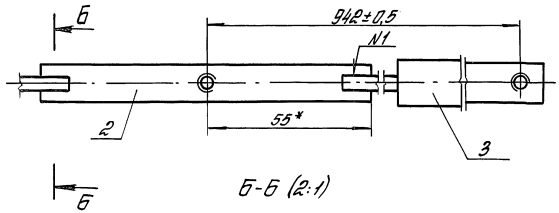

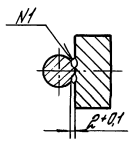

1. Сварка шва N1 ручная электродуговая.
2. Сварные швы выполнять в среде углекислого газа по ГОСТ 14771-76. Обозначение сварного шва относится ко всем подобным свариваемым элементам.
3. *Размеры для справок.
4. Неуказанные предельные отклонения размеров: $h14; \pm \frac{IT14}{2}$.

				1.436.2-30.93.2-01.02.ОО СБ	
				Тяга. Сборочный чертеж	Стадия: Р; Масса: 0,5; Масштаб: 1:1
					Лист 1; Листов 1
ГИП	Погорелов				А.П. ЦНИИПРОМЗДАНИЙ
Гл. спец.	Лукашевич				
Н. контр.	Погорелов				

Инв. № подл. | Подпись и дата | Взам. инв. №

Копировал Стрельцова Ц.00091-02 24 Формат А3

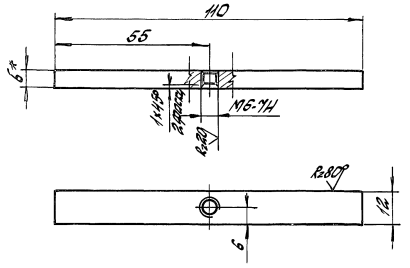

1.* Размер для справок.

2. Неуказанные предельные отклонения размеров: $h14 \pm \frac{IT14}{2}$.

Взам.инв.№	Подпись и дата	Инв.№ подл.		1.436.2-30.93.2-01.02.01			
				Пластина	Стадия	Масса	Масштаб
					Р	0,06	1:1
					Лист	Листов 1	
		ГИП	Погорелов	Лист Б-ПН-6 ГОСТ 19903-74 / Ст3сп2-СВ ГОСТ 14637-89	АП ЦНИИПромзданий		
		Гл.спец.	Лукашевич				
		Н.контр.	Погорелов				

Копировал: Палеха

Формат А4

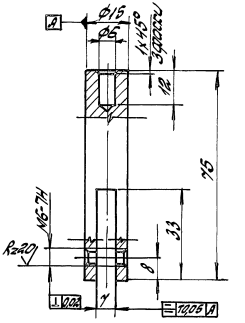

Неуказанные предельные отклонения размеров: $H14$; $h14 \pm \frac{IT14}{2}$.

Взам.инв.№	Подпись и дата	Инв.№ подл.		1.436.2-30.93.2-01.02.02			
				Вилка	Стадия	Масса	Масштаб
					Р	0,07	1:1
					Лист	Листов 1	
		ГИП	Погорелов	Круг 16-В-II ГОСТ 2590-88 / Ст3сп1-II ГОСТ 535-88	АП ЦНИИПромзданий		
		Гл.спец.	Лукашевич				
		Н.контр.	Погорелов				

Копировал: Палеха

Ц00091-02 25

Формат А4

Формат	Зона	Поз.	Обозначение	Наименование	Кол.	Примечание
				Документация		
А3			1.436.2-30.93.2-01.03.00 СБ	Сборочный чертеж		
				Детали		
БЧ		1	1.436.2-30.93.2-01.03.01	Стойка		
				Уголок 40×40×2-В ГОСТ 19771-74		
				гн. Ст3сп1-II ГОСТ 11474-76		
				$L = 2004_{-1,0}$ Rz80	1	2,4 кг
БЧ		2	1.436.2-30.93.2-01.03.02	Упор		
				Лист Б-ПН-2,0 ГОСТ 19903-74		
				ОК 360В4-III Ст3пс2-св ГОСТ 16523-89		
				(49×16) h14; Rz80	1	0,012 кг
БЧ		3	1.436.2-30.93.2-01.03.03	Ограждение		
				Лист Б-ПН-2,0 ГОСТ 19903-74		
				ОК 360В4-III Ст3пс2-св ГОСТ 16523-89		
				(394×22) h14 Rz80	1	0,135 кг
БЧ		4	1.436.2-30.93.2-01.03.04	Пластина		
				Лист Б-ПН-3,0 ГОСТ 19903-74		
				ОК 360В4-III Ст3пс2-св ГОСТ 16523-89		
				(25×25) h14; Rz80	2	0,01 кг

Взам. инв. №

Подпись и дата

Инв. № подл.

ГИП	Погорелов		
Гл. спец.	Лукашевич		
Н. контр.	Погорелов		

1.436.2-30.93.2-01.03.00

Стойка левая

Стадия	Лист	Листов
Р		1

А.П. ЦНИИПРОМЗДАНИЙ

Копировал Стрельцова

Формат А4

Rz 80 (√)

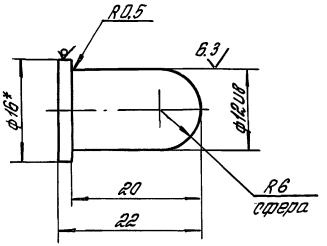

1.* Размер для справок.

2. Неуказанные предельные отклонения размеров: $h14; \pm \frac{IT14}{2}$

Взам. инв. №

Подпись и дата

Инв. № подл.

ГИП	Погорелов		
Гл. спец.	Лукашевич		
Н. контр.	Погорелов		

1.436.2-30.93.2-01.00.03

Штырь

Стадия	Масса	Масштаб
Р	0,02	2:1

Лист | Листов 1

Круг 16-В-II ГОСТ 2590-88
Ст3сп1-II ГОСТ 535-88

А.П. ЦНИИПРОМЗДАНИЙ

Копировал Стрельцова

Ц00091-02 26

Формат А4

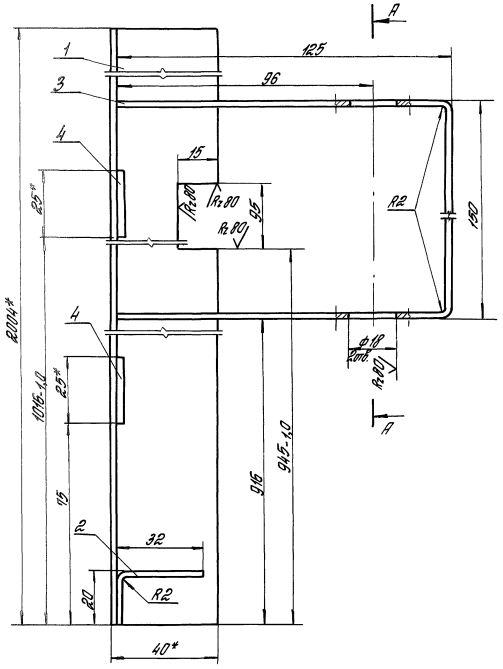

А-А (1:2)

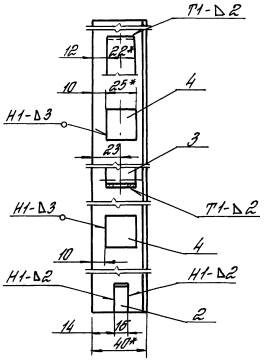

1. Сварные швы выполнять в среде углекислого газа по ГОСТ 14771-76.
2. *Размеры для справок.
3. Неуказанные предельные отклонения размеров: $H14; h14; \pm \frac{IT14}{2}$.

				1.436.2-30.93.2-01.03.00 СБ			
				Стойка левая. Сборочный чертеж	Стадия	Масса	Масштаб
					Р	2,12	1:1
					Лист	Листов 1	
ГИП	Погорелов				ЦНИПРОМЗДАНИЙ		
Гл. спец.	Лукашевич						
Н. контр.	Погорелов						

Инв.№ подл. | Подпись и дата | Взам. инв.№

Копировал Стрельцова Ц.00091-02 27 Формат А3

Инв. № подл.	Подпись и дата	Взам. инв. №

Формат	Зона	Поз.	Обозначение	Наименование	Кол. на исполн. 1.436.2-30.93.2-01.04.00- —	01	02	03	04	05	06	07			Примечание
				Документация											
А3			1.436.2-30.93.2-01.04.00 СБ	Сборочный чертеж	X	X	X	X	X	X	X	X			
				Детали											
Б4		1	1.436.2-30.93.2-01.04.01	Бобышка											
				Круг 22-В-II ГОСТ 2590-88											
				Ст 3 сп 1-II ГОСТ 535-88											
				L=29 h 14; Rz 80	1	1	1	1	1	1	1	1			0,035 кг
				Связь											
				Уголок 40×40×2-В ГОСТ 19771-74											
				Ст 3 сп 1-II ГОСТ 11474-76											

				1.436.2-30.93.2-01.04.00
ГИП	Погорелов			Перемычка
Гл. спец.	Лукашевич			
Н. контр.	Погорелов			

Стадия	Лист	Листов
Р	1	2

А.П. ЦНИИПРОМЗДАНИЙ

Копировал Стрельцова

Формат А4

Инв. № подл.	Подпись и дата	Взам. инв. №

Формат	Зона	Поз.	Обозначение	Наименование	Кол. на исполн. 1.436.2-30.93.2-01.04.00- —	01	02	03	04	05	06	07			Примечание
Б4		2	1.436.2-30.93.2-01.04.02	L=814-1,0; Rz 80	1										0,97 кг
			-01	L=914-1,0; Rz 80		1									1,09 кг
			-02	L=605-1,0; Rz 80			1		1						0,73 кг
			-03	L=640-1,0; Rz 80				1							0,77 кг
			-04	L=805-1,0; Rz 80						1		1			0,97 кг
			-05	L=840-1,0; Rz 80							1				1,0 кг

1.436.2-30.93.2-01.04.00	Лист 2

Копировал Стрельцова

Формат А4

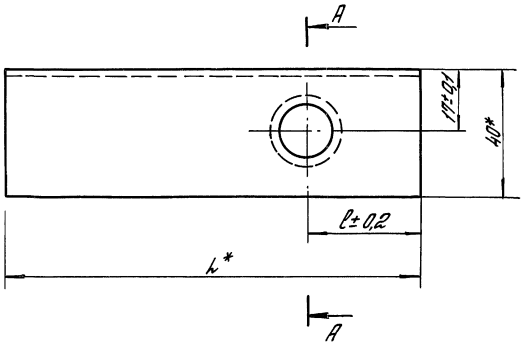

А-А

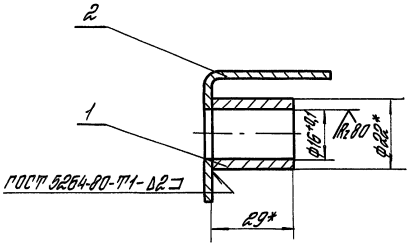

Обозначение	ℓ, мм	L*, мм	Масса, кг
1.436.2-30.93.2-01.04.00	756	814	1,05
-01	856	914	1,15
-02	58	605	0,77
-03	623	640	0,81
-04	547	605	0,77
-05	58	805	1,0
-06	823	840	1,05
-07	747	805	1,0

* Размеры для справок.

Инв.№ подл. | Подпись и дата | Взам. инв.№

		1.436.2-30.93.2-01.04.00 СБ	
		Перемычка. Сборочный чертеж	Стадия: Р; Масса: см. табл.; Масштаб: —
			Лист; Листов 1
ГИП	Погорелов		НИИПромзданий
Гл. спец.	Лукашевич		
Н. контр.	Погорелов		

Формат	Зона	Поз.	Обозначение	Наименование	Кол.	Примечание
				Документация		
А4			1.436.2-30.93.2-01.05.00 СБ	Сборочный чертеж		
				Детали		
А4		1	1.436.2-30.93.2-01.05.01	Втулка	1	
А4		2	1.436.2-30.93.2-01.05.02	Гильза	1	
БЧ		3	1.436.2-30.93.2-01.05.03	Пластик		
				Лист Б-ПН-4ГОСТ 19903-74 / Ст3пс2-СВ ГОСТ 14637-89		
				(43x68) h14; Rz80	1	0,09 кг
			Различие исполнений	1.436.2-30.93.2-01.05.00		
			и 1.436.2-30.93.2-01.05.00-01 по сборочному			
			чертежу			

Инв. № подл. | Подпись и дата | Взам. инв. №

ГИП	Логорелов		1.436.2-30.93.2-01.05.00	
Гл. спец.	Лукашевич		Полупетля	Стадия: Р; Лист: ; Листов: 1
Н. контр.	Логорелов			А.П. ЦНИИПРОМЗДАНИЙ

Копировал: Стрельцова

Формат А4

1.436.2-30.93.2-01.05.00- изображено

1.436.2-30.93.2-01.05.00-01-зеркальное отражение

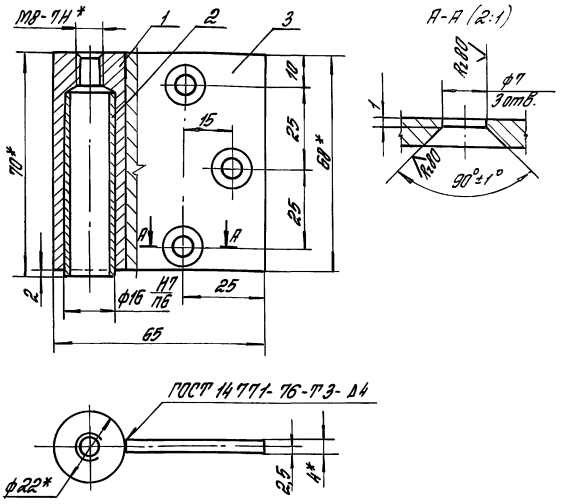

1.* Размеры для справок.

2. Неуказанные предельные отклонения размеров: Н14; h14; $\pm\frac{УТ14}{2}$

Инв. № подл. | Подпись и дата | Взам. инв. №

ГИП	Логорелов		1.436.2-30.93.2-01.05.00 СБ	
Гл. спец.	Лукашевич		Полупетля. Сборочный чертеж	Стадия: Р; Масса: 0,21; Масштаб: 1:1
Н. контр.	Логорелов			Лист; Листов 1
				А.П. ЦНИИПРОМЗДАНИЙ

Копировал: Стрельцова

Ц00091-02 30

Формат А4

Rz80 (√)

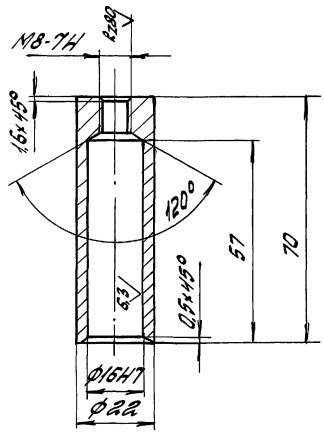

Неуказанные предельные отклонения размеров: h14; ± $\frac{IT14}{2}$.

				1.436.2-30.93.2-01.05.01			
				Втулка	Стадия	Масса	Масштаб
					Р	0,09	1:1
					Лист	Листов 1	
Гип	Погорелов			Круг 24-В-II ГОСТ 2590-88	АП ЦНИИПромзданий		
Гл.спец.	Лукашевич			Ст 3СП1-II ГОСТ 535-88			
Н.контр.	Погорелов						

Инв.№ подл. | Подпись и дата | Взам.инв.№

Копировал: Палеха

Формат А4

Rz80 (√)

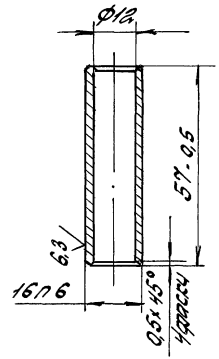

Неуказанные предельные отклонения размеров: H14; ± $\frac{IT14}{2}$.

				1.436.2-30.93.2-01.05.02			
				Гильза	Стадия	Масса	Масштаб
					Р	0,025	1:1
					Лист	Листов 1	
Гип	Погорелов			Пруток БрАЖ9-4-пр-кр.18-Н ГОСТ 1628-78	АП ЦНИИПромзданий		
Гл.спец.	Лукашевич						
Н.контр.	Погорелов						

Инв.№ подл. | Подпись и дата | Взам.инв.№

Копировал: Палеха

Ц00091-02 31

Формат А4

Инв. № подл.	Подпись и дата	Взам. инв. №

Формат	Зона	Поз.	Обозначение	Наименование	Кол. на исполн. 1.436.2-30.93.2-01.06.00- —	01	Примечание
				Документация			
А3			1.436.2-30.93.2-01.06.00 СБ	Сборочный чертеж	X	X	
				Детали			
А4		1	1.436.2-30.93.2-01.01.01	Втулка	1	1	
А4		2	1.436.2-30.93.2-01.01.02	Шток	1		
			-01	Шток		1	
А4		3	1.436.2-30.93.2-01.01.03	Крестовина	1	1	
А4		4	1.436.2-30.93.2-01.01.04	Опора	1	1	
А4		5	1.436.2-30.93.2-01.01.06	Шайба	1	1	
А4		6	1.436.2-30.93.2-01.06.01	Ось	1	1	

ГИП	Погорелов		1.436.2-30.93.2-01.06.00
Гл.спец.	Лукашевич		Механизм открывания
Н.контр.	Погорелов		

Стадия	Лист	Листов
Р	1	2

АЛ. ЦНИИПРОМЗДАНИЙ

Копировал Стрельцова

Формат А4

Инв. № подл.	Подпись и дата	Взам. инв. №

Формат	Зона	Поз.	Обозначение	Наименование	Кол. на исполн. 1.436.2-30.93.2-01.06.00- —	01	Примечание
				Стандартные изделия			
		7		Винт М6-8g×16.58.01.20			
				ГОСТ 1477-84	1	1	
		8		Шплинт 3,2×28.001			
				ГОСТ 397-79	2	2	

1.436.2-30.93.2-01.06.00

Лист 2

Копировал Стрельцова

Формат А4

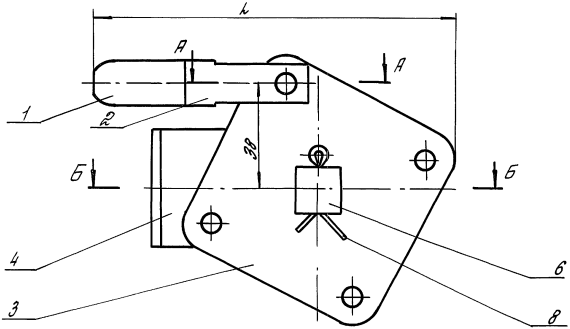

Б-Б (1:1)

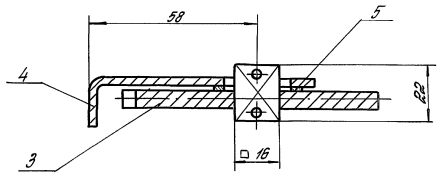

А-А

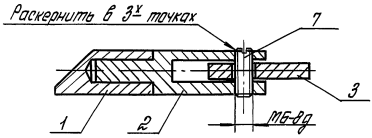

Размеры для справок

Обозначение	L, мм	Масса, кг
1.436.2-30.93.2-01.06.00	126	0,42
-01	144	0,46

				1.436.2-30.93.2-01.06.00СБ
				Механизм открывания. Сборочный чертеж
ГИП	Погарелов			
Гл. спец.	Лукашевич			
Н. контр.	Погарелов			

Стадия	Масса	Масштаб
Р	ст. табл.	—
Лист	Листов 1	

А.П. ЦНИИПРОМЗДАНИЙ

Инв. № подл. | Подпись и дата | Взам. инв. №

Копировал Стрельцова

Формат А3

Ц00091-02 33

Rz80

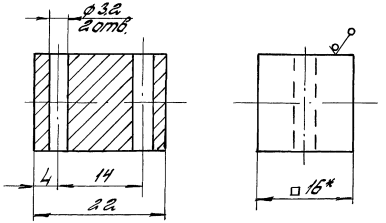

1.* Размер для справок.

2. Неуказанные предельные отклонения размеров: H14; h14; $\pm\frac{IT14}{2}$.

Взам. инв.№	Подпись и дата	Инв. № подл.		1.436.2-30.93.2-01.06.01			
				Ось	Стадия	Масса	Масштаб
					Р	0,04	2:1
					Лист	Листов 1	
		Гип	Погорелов	Квадрат 16-В-II ГОСТ 2591-88 / Ст3сп1-II ГОСТ 535-88	АП ЦНИИПромзданий		
		Гл.спец.	Лукашевич				
		Н.контр.	Погорелов				

Копировал: Палеха

Формат А4

Rz80

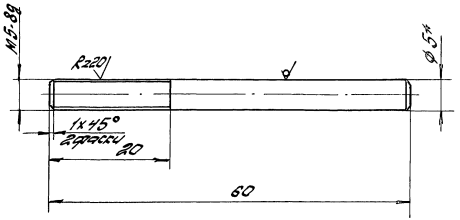

1.* Размер для справок.

2. Неуказанные предельные отклонения размеров: h14; $\pm\frac{IT14}{2}$.

Взам. инв.№	Подпись и дата	Инв. № подл.		1.436.2-30.93.2-01.00.13			
				Шпилька	Стадия	Масса	Масштаб
					Р	0,009	2:1
					Лист	Листов 1	
		Гип	Погорелов	Круг 5-В-II ГОСТ 2590-88 / Ст3сп1-II ГОСТ 535-88	АП ЦНИИПромзданий		
		Гл.спец.	Лукашевич				
		Н.контр.	Погорелов				

Копировал: Палеха

Ц00091-02 34

Формат А4

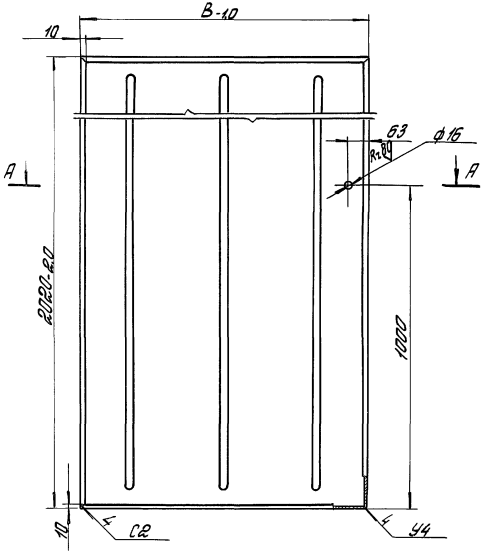

А-А (1:2)

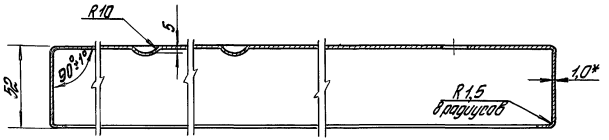

Обозначение	B, мм	B_1, мм	B_2, мм	L, мм	Масса, кг
1.436.2-30.93.2-01.00.01	900	1018	898	160	17
-01	1000	1118	998	210	18,8

1. Сварные швы выполнять в среде углекислого газа по ГОСТ 14771-76. Обозначение сварного шва относится ко всем подобно свариваемым элементам.
2. *Размер для справок.
3. Неуказанные предельные отклонения размеров: H14; h14; $\pm\frac{УТ14}{2}$.

				1.436.2-30.93.2-01.00.01			
				Короб	Стадия	Масса	Масштаб
					Р	ст. табл.	—
					Лист 1	Листов 2	
ГИП	Погорелов			Лист Б-ПН-1.0 ГОСТ 19903-74 ОК 36084-III Ст3 пс2-сб ГОСТ 1652-89	А.П. ЦНИИПРОМЗДАНИЙ		
Гл. спец.	Лукошевич						
Н. контр.	Погорелов						

Инв. № подл. | Подпись и дата | Взам. инв. №

Копировал Стрельцова Ц00091-02 35 Формат А3

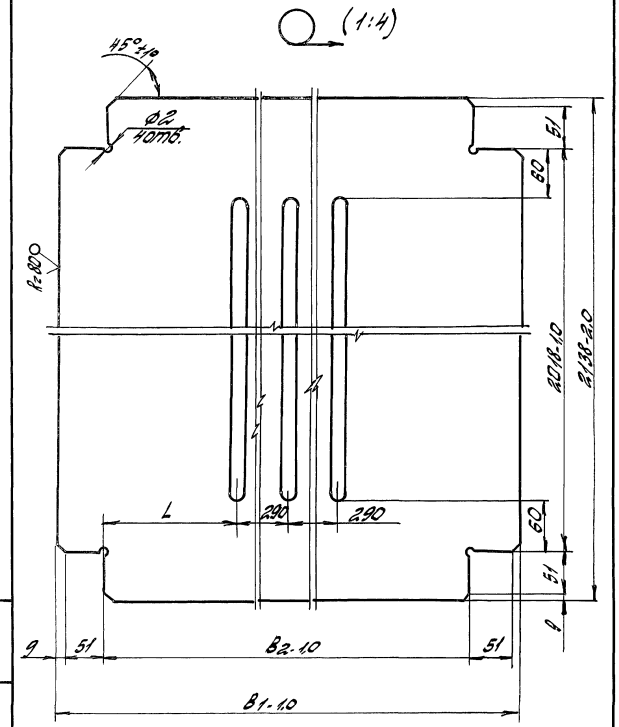

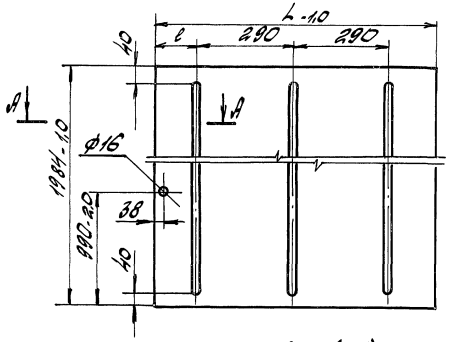

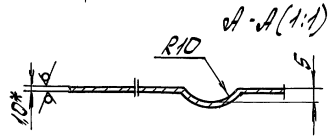

Обозначение	L, мм	l, мм	Масса, кг
1.436.2-30.93.2-01.00.02	850	120	13,2
-01	950	170	14,8

1* Размер для справок.

2. Неуказанные предельные отклонения размеров: H14; h14; $\pm\frac{Yт14}{2}$

1.436.2-30.93.2-01.00.02			
Обшивка	Стадия	Масса	Масштаб
	Р	см. табл.	—
	Лист	Листов 1	
Лист Б-ПН-1,0 ГОСТ 19903-74 / ОК36084-II СТ3ПС2-СВ ГОСТ 16523-89	АП ЦНИИПромзданий		

ГИП	Погорелов	
Гл.спец.	Лукашевич	
Н.контр.	Погорелов	

Инв.№подл. | Подпись и дата | Взам.инв.№

1.436.2-30.93.2-01.00.01 | Лист 2

Копировал: Палеха | Формат А4

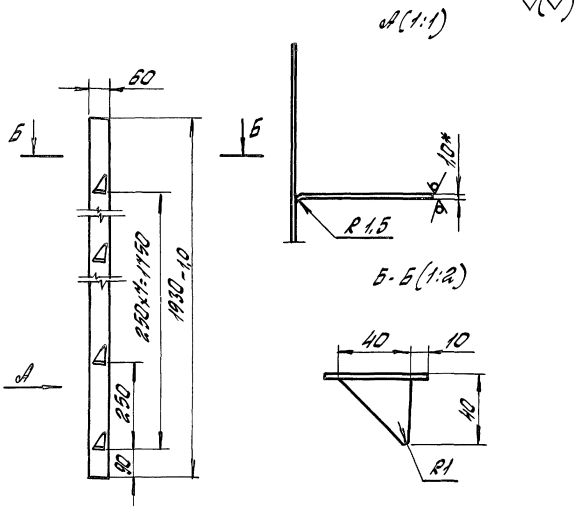

1.* Размер для справок.
2. Неуказанные предельные отклонения размеров: $h14 \pm \frac{7T14}{2}$.

				1.436.2-30.93.2-01.00.04			
				Фиксатор	Стадия	Масса	Масштаб
					Р	0,9	1:10
					Лист	Листов 1	
ГИП	Погорелов			Лист Б-ПН-1,0 ГОСТ 19903-74 ОК360В4-III Ст3сп2-св ГОСТ16523-89	АП ЦНИИПромзданий		
Гл. спец.	Лукашевич						
Н. контр.	Погорелов						

Инв. № подл. | Подпись и дата | Взам. инв. №

Копировал: Палеха

Формат А4

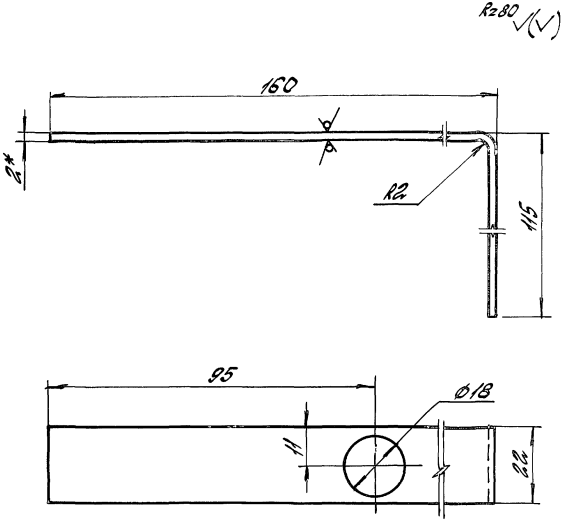

1. Размер для справок.
2. Неуказанные предельные отклонения размеров: $H14$; $h14 \pm \frac{7T14}{2}$.

				1.436.2-30.93.2-01.00.05			
				Скоба	Стадия	Масса	Масштаб
					Р	0,09	1:1
					Лист	Листов 1	
ГИП	Погорелов			Лист Б-ПН-2,0 ГОСТ 19903-74 ОК360В4-III Ст3сп2-св ГОСТ16523-89	АП ЦНИИПромзданий		
Гл. спец.	Лукашевич						
Н. контр.	Погорелов						

Инв. № подл. | Подпись и дата | Взам. инв. №

Копировал: Палеха

Ц00091-02 37

Формат А4

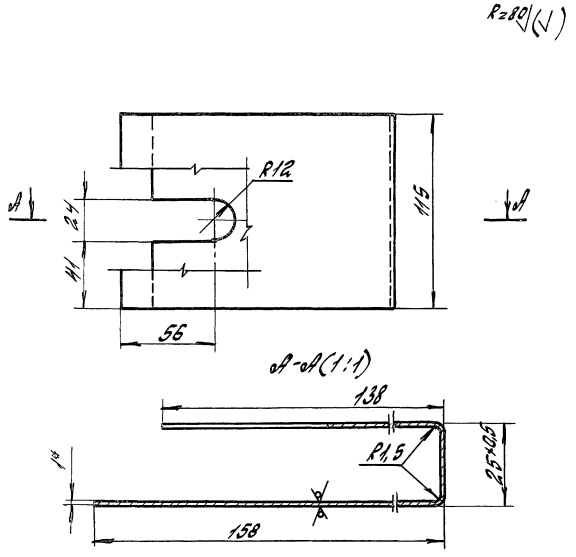

1.* Размер для справок.

2. Неуказанные предельные отклонения размеров: $H14; h14; \pm \frac{IT14}{2}$.

				1.436.2-30.93.2-01.00.06			
				Крышка	Стадия	Масса	Масштаб
					Р	0,29	1:2
					Лист	Листов 1	
ГИП	Погорелов			Лист Б-ПН-1,0 ГОСТ 19903-74 ОК 360 В4-III Ст3 сп2-св ГОСТ 16523-89	АП. ЦНИИПромзданий		
Гл.спец.	Лукашевич						
Н.контр.	Погорелов						

Инв.№ подл. | Подпись и дата | Взам.инв.№

Копировал: Палеха

Формат А4

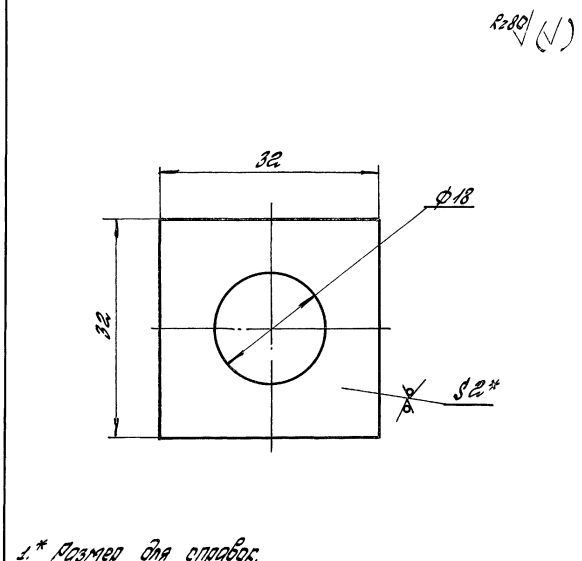

1.* Размер для справок.

2. Неуказанные предельные отклонения размеров: $H14; h14; \pm \frac{IT14}{2}$.

				1.436.2-30.93.2-01.00.07			
				Ухо	Стадия	Масса	Масштаб
					Р	0,012	2:1
					Лист	Листов 1	
ГИП	Погорелов			Лист Б-ПН-2,0 ГОСТ 19903-74 ОК 360 В4-III Ст3 сп2-св ГОСТ 16523-89	АП. ЦНИИПромзданий		
Гл.спец.	Лукашевич						
Н.контр.	Погорелов						

Инв.№ подл. | Подпись и дата | Взам.инв.№

Копировал: Палеха

Ц00094-02 38

Формат А4

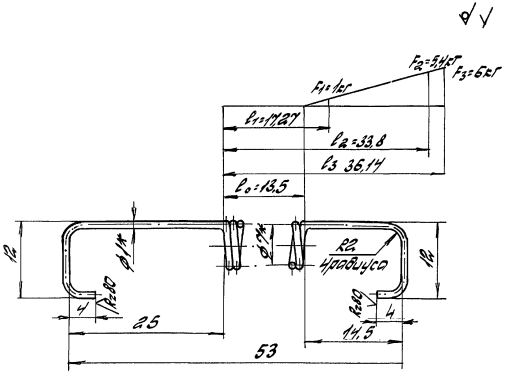

1. HRCэ 43... 50
2. L 348 мм
3. n 11
4. n_1 12,5
5. Направление навивки - правое
6. D_c 7 мм
7.* Размеры для справок.
8. Неуказанные предельные отклонения размеров: H14; h14± $\frac{IT14}{2}$.

				1.436.2-30.93.2-01.00.08			
				Пружина	Стадия	Масса	Масштаб
					Р	0,02	2:1
					Лист	Листов 1	
ГИП	Погорелов			Проволока 60С2А-Н-ГН-1,0 ГОСТ 14963-78	АП ЦНИИПромзданий		
Гл.спец.	Лукашевич						
Н.контр.	Погорелов						

Инв.№ подл. | Подпись и дата | Взам.инв.№

Копировал: Палеха

Формат А4

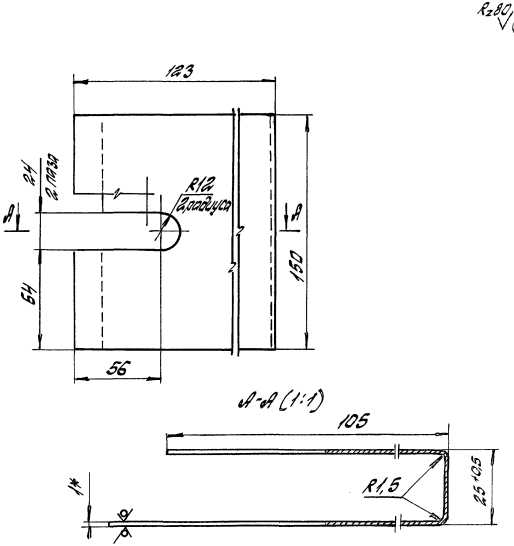

1.* Размер для справок.
2. Неуказанные предельные отклонения размеров: H14; h14± $\frac{IT14}{2}$.

				1.436.2-30.93.2-01.00.09			
				Крышка	Стадия	Масса	Масштаб
					Р	0,3	1:2
					Лист	Листов 1	
ГИП	Погорелов			Лист Б-ПН-1,0 ГОСТ 19903-74 ОК360В4-III Ст3сп2сб ГОСТ 19523-89	АП ЦНИИПромзданий		
Гл.спец.	Лукашевич						
Н.контр.	Погорелов						

Инв.№ подл. | Подпись и дата | Взам.инв.№

Копировал: Палеха

Ц00091-02 39

Формат А4

Rz40 (√)

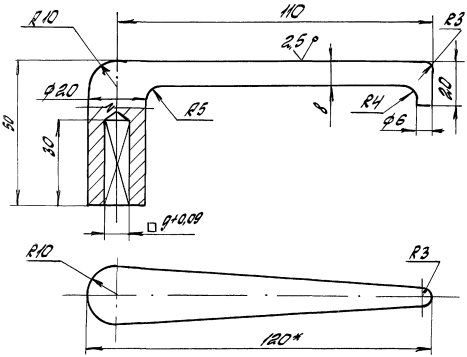

1.* Размер для справок.

2. Неуказанные предельные отклонения размеров: h14; ± $\frac{IT14}{2}$

			1.436.2-30.93.2-01.00.11			
			Ручка	Стадия	Масса	Масштаб
				Р	0,17	1:1
				Лист	Листов 1	
Гип	Погорелов		Поковка Ст3пс2 ГОСТ 380-88	АП. ЦНИИПромзданий		
Гл.спец.	Лукашевич					
Н.контр.	Погорелов					

Взам.инв.№ | Подпись и дата | Инв.№ подл.

Копировал: Палеха

Формат А4

Rz80 (√)

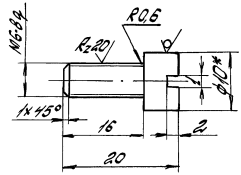

1.* Размер для справок.

2. Неуказанные предельные отклонения размеров: h14; ± $\frac{IT14}{2}$.

			1.436.2-30.93.2-01.00.12			
			Винт установочный	Стадия	Масса	Масштаб
				Р	0,006	2:1
				Лист	Листов 1	
Гип	Погорелов		Круг 10-8-II ГОСТ 2590-88 Ст3сп1-II ГОСТ 535-88	АП. ЦНИИПромзданий		
Гл.спец.	Лукашевич					
Н.контр.	Погорелов					

Взам.инв.№ | Подпись и дата | Инв.№ подл.

Копировал: Палеха

Ц00091-02 40

Формат А4

Инв. № подл.	Подпись и дата	Взам. инв. №

Формат	Зона	Поз.	Обозначение	Наименование	Кол. на исполн. 1.436.2-30.93.2-02.00.00 —	01								Примечание
				Документация										
А3			1.436.2-30.93.2-02.00.00 СБ	Сборочный чертеж	X	X								
				Детали										
А4		1	1.436.2-30.93.2-02.00.01	Анкер	16	16								
А3		2	1.436.2-30.93.2-02.00.02	Связь	1	1								
		3	1.436.2-30.93.2-02.00.02-01	Связь	1	1								
		4	1.436.2-30.93.2-02.00.02-02	Связь	1									
			-03	Связь		1								
А4		5	1.436.2-30.93.2-02.00.03	Уголок	1									
			-01	Уголок		1								

Г.И.П.	Логорелов		
Гл. спец.	Лукашевич		
Н. контр.	Логорелов		

1.436.2-30.93.2-02.00.00

Рама

Стадия	Лист	Листов
Р	1	2

А.П. ЦНИИПРОМЗДАНИЙ

Копировал Стрельцова

Формат А4

Инв. № подл.	Подпись и дата	Взам. инв. №

Формат	Зона	Поз.	Обозначение	Наименование	Кол. на исполн. 1.436.2-30.93.2-02.00.00 —	01								Примечание
БЧ		6	1.436.2-30.93.2-02.00.04	Бобышка										
				Круг 22-В-II ГОСТ 2590-88										
				Ст3сп1-II ГОСТ 535-88										
				L = 15 h 14; Rz80	5	5								0,021кг
БЧ		7	1.436.2-30.93.2-02.00.05	Угольник										
				Уголок 75×50×6-В-II ГОСТ 8510-86										
				Ст3сп4-II ГОСТ 535-88										
				L = 100 h 14; Rz80	12	12								0,569кг
БЧ		8	1.436.2-30.93.2-02.00.06	Планка										
				Лист Б-ПН-6 ГОСТ 19903-74										
				Ст3сп2-СВ ГОСТ 14637-89										
				(20×60) h 14 Rz80	1	1								0,037кг

1.436.2-30.93.2-02.00.00

Лист 2

Копировал Стрельцова

Формат А4

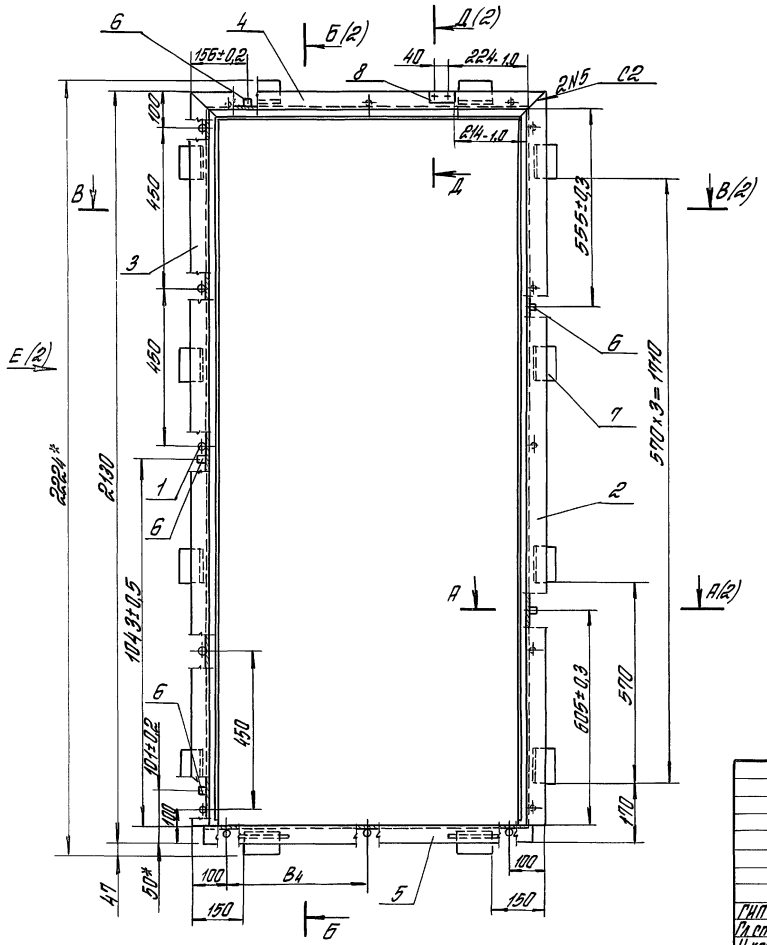

Обозначение	B, мм	B1, мм	B2, мм	B3, мм	B4, мм	Масса, кг
1.436.2-30.93.2-02.00.00	910	950	1010	1100	400	21
-01	1010	1050	1110	1200	450	21,5

1. Сварка шва №1 ручная электродуговая.
2. Сварные швы выполнять в среде углекислого газа по ГОСТ 14771-76. Обозначение сварного шва относится ко всем подобно свариваемым элементам.
3. *Размеры для справок.
4. Неуказанные предельные отклонения размеров: H14; h14; $\pm \frac{IT14}{2}$.

		1.436.2-30.93.2-02.00.00 СБ	
		Рама. Сварочный чертеж	Стадия: Р; Масса: см. табл.; Масштаб: —
			Лист 1; Листов 2
ГИП	Погорелов		А.П. ЦНИИПРОМЗДАНИЙ
Гл.спец.	Лукашевич		
Н.контр.	Погорелов		

Инв.№ подл. | Подпись и дата | Взам.инв.№

Копировал Стрельцова

Ц.00091-02 42

Формат А3

Б-Б (1:2) (1)

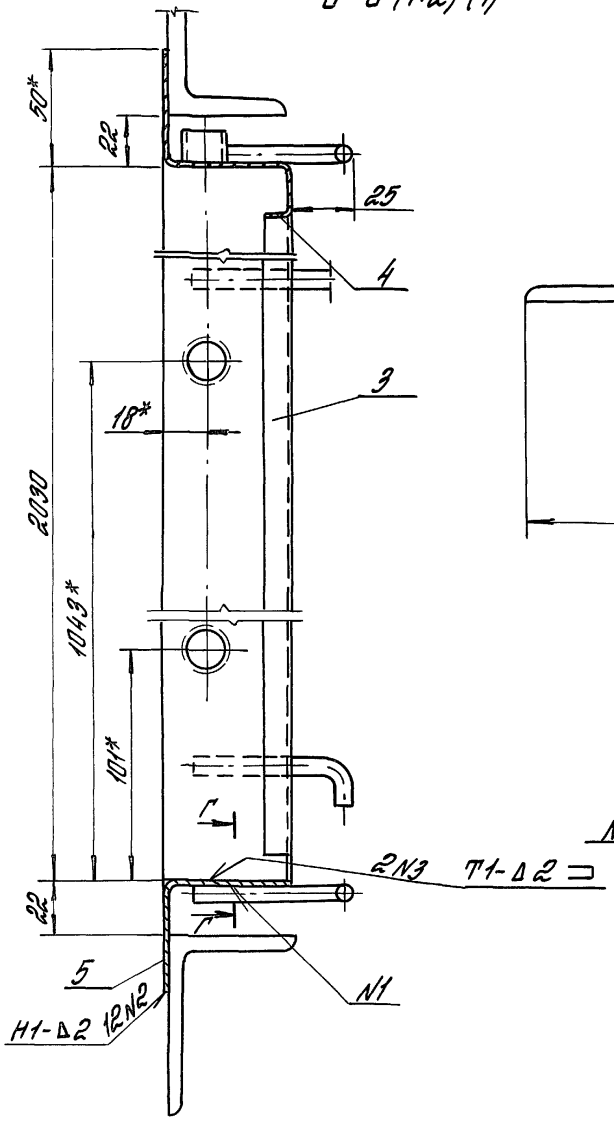

В-В (1:2) (1)

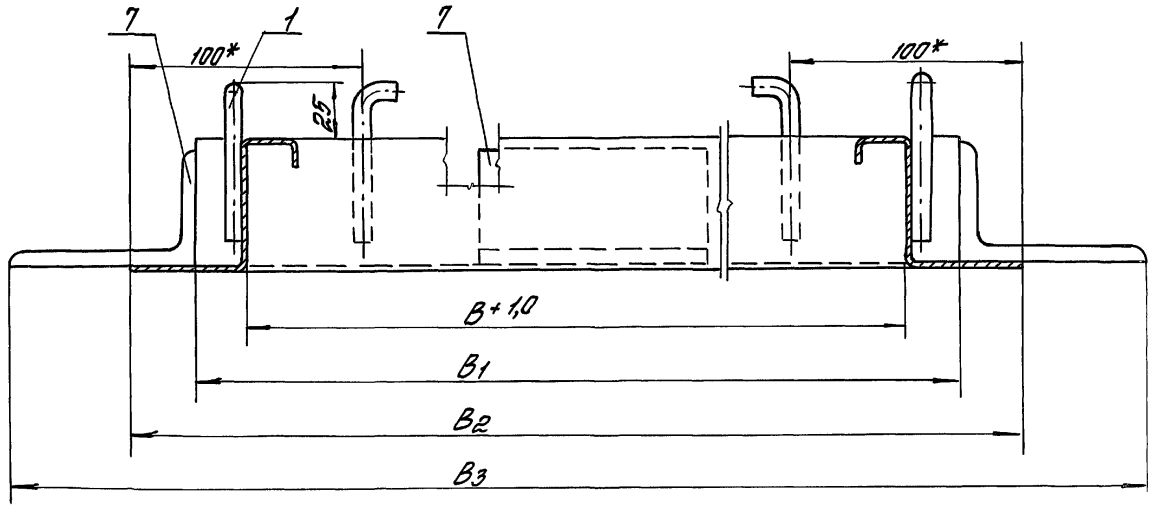

Д-Д (1:1) (1)

Е (1:2) (1)

Г-Г (2:1)

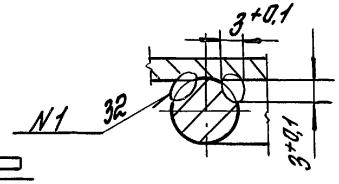

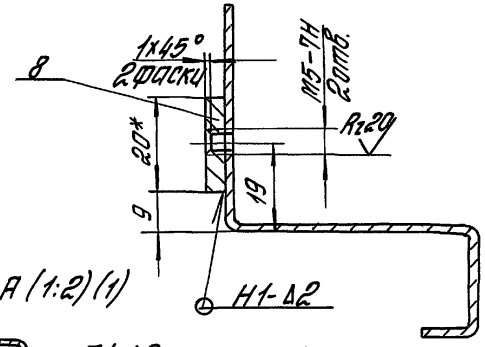

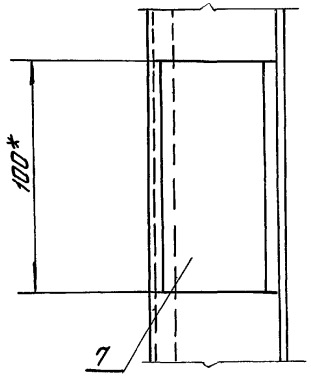

А-А (1:2) (1)

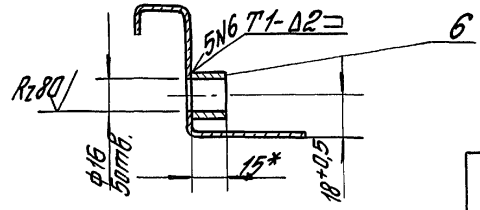

Инв.№ подл. | Подпись и дата | Взам.инв.№

1.436.2-30.93.2-02.00.00 СБ

Лист 2

Копировал Стрельцова

Формат А3

Rz80 (√)

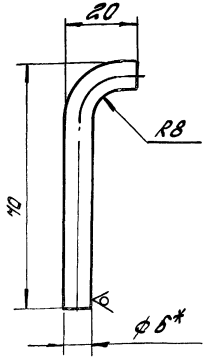

1.* Размер для справок.

2. Неуказанные предельные отклонения размеров: h14; $\pm \frac{JT14}{2}$.

				1.436.2-30.93.2-02.00.01			
				Анкер	Стадия	Масса	Масштаб
					Р	0,03	1:1
					Лист	Листов 1	
ГИП	Погорелов			Круг 6-В-II ГОСТ 2590-88	АП.		
Гл.спец.	Лукашевич			Ст 3СП1-II ГОСТ 535-88	ЦНИИПромзданий		
Н.контр.	Погорелов						

Инв.№ подл. | Подпись и дата | Взам.инв.№

Копировал: Палеха

Формат А4

Rz80 (√)

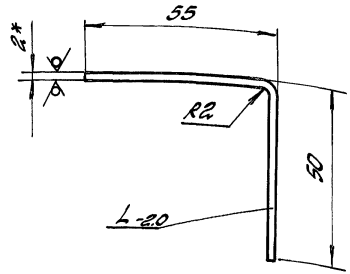

Обозначение	L, мм	Масса, кг
1.436.2-30.93.2-02.00.03	930	1,6
-01	1050	1,78

1.* Размер для справок.

2. Неуказанные предельные отклонения размеров: $\pm \frac{JT14}{2}$.

				1.436.2-30.93.2-02.00.03			
				Уголок	Стадия	Масса	Масштаб
					Р	СМ табл.	—
					Лист	Листов 1	
ГИП	Погорелов			Лист Б-ПН-20 ГОСТ 19903-74	АП.		
Гл.спец.	Лукашевич			ОК 36084-III СТ 3ПС2-сб ГОСТ 16523-89	ЦНИИПромзданий		
Н.контр.	Погорелов						

Инв.№ подл. | Подпись и дата | Взам.инв.№

Копировал: Палеха

Формат А4

Рис. 1

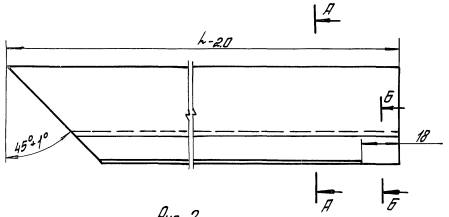

Рис. 2
Остальное – см. Рис. 1

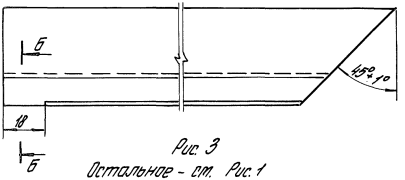

Рис. 3
Остальное – см. Рис. 1

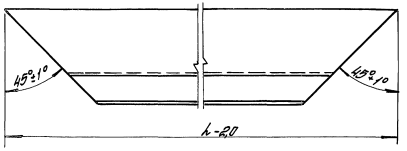

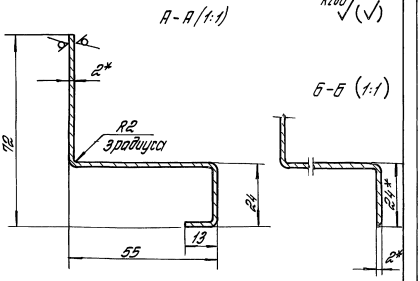

Обозначение	Рис.	L, мм	Масса, кг
1.436.2-30.93.2-02.00.02	1	2080	4,1
—01	2	2080	4,1
—02	3	1010	1,9
—03		1110	2,1
—04		1510	3,16
—05		1910	4

1.* Размер для справок.

2. Неуказанные предельные отклонения размеров: $h\,14;\ \pm\frac{УТ14}{2}$

				1.436.2-30.93.2-02.00.02			
				Связь	Стадия	Масса	Масштаб
					Р	ст. табл.	—
					Лист	Листов 1	
Гл.п.	Логорелов			Лист Б-ПН-2.0 ГОСТ 19903-74	А.Л.ЦНИИПРОМЗДАНИЙ		
Гл.спец.	Лукашевич			ОК 360 В4-Ш Ст3пс2-сВ ГОСТ 16623-89			
Н.контр.	Логорелов						

Инв. № подл. | Подпись и дата | Взам. инв. №

Копировал Стрельцова

Ц.00091-02 45

Формат А3

Формат	Зона	Поз.	Обозначение	Наименование	Кол.	Примечание
				Документация		
А4			1.436.2-30.93.2-03.00.00 СБ	Сборочный чертеж		
				Детали		
Б4		1	1.436.2-30.93.2-03.00.01	Стержень		
				Круг 20-В-II ГОСТ 2598-88 / 20 ГОСТ 1050-88		
				$L = 115\ h14$; Rz 80	1	0,2 кг
Б4		2	1.436.2-30.93.2-03.00.02	Платик		
				Лист Б-ПН-4 ГОСТ 19903-74 / Ст3пс2-сб ГОСТ 14637-89		
				(45×70) h14; Rz 80	1	0,1 кг

Взам. инв. №

Подпись и дата

Инв. № подл.

ГИП	Логорелов		
Гл. спец.	Лукашевич		
Н. контр.	Логорелов		

1.436.2-30.93.2-03.00.00

Полупетля

Стадия	Лист	Листов
Р		1

А.П. ЦНИИПРОМЗДАНИЙ

Копировал Стрельцова

Формат А4

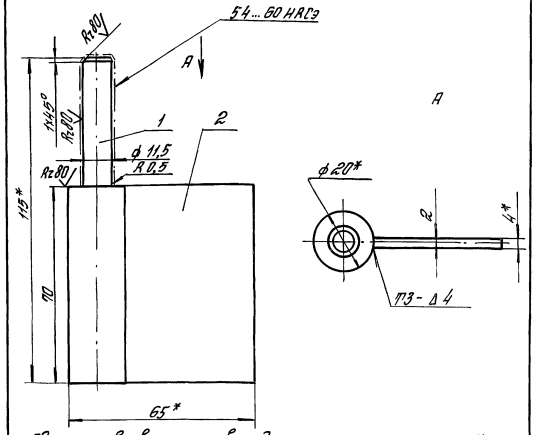

1. Сварные швы выполнять в среде углекислого газа по ГОСТ 14771-76.
2. Цементировать h 08... 1,2 мм.
3.* Размеры для справок.
4. Неуказанные предельные отклонения размеров: $h14$; $\pm \frac{IT14}{2}$.

Взам. инв. №

Подпись и дата

Инв. № подл.

ГИП	Логорелов		
Гл. спец.	Лукашевич		
Н. контр.	Логорелов		

1.436.2-30.93.2-03.00.00 СБ

Полупетля. Сборочный чертеж

Стадия	Масса	Масштаб
Р	0,3	1:1

Лист | Листов 1

А.П. ЦНИИПРОМЗДАНИЙ

Копировал Стрельцова

Ц00091-02 46

Формат А4

Rz80 (√)

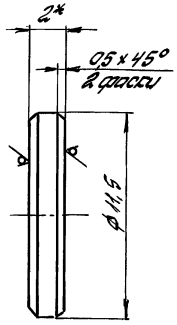

1. *Размер для справок.
2. Цементировать h 0,4... 0,6мм; 35... 40HRCэ.
3. Неуказанные предельные отклонения размеров: $h14; \pm \frac{IT14}{2}$.

				1.436.2-30.93.2-00.00.02			
				Шайба	Стадия	Масса	Масштаб
					Р	0,001	5:1
					Лист	Листов 1	
ГИП	Погорелов			Лист Б-ПН-2.0 ГОСТ 19903-74	А.П.		
Гл.спец.	Лукашевич			20 ГОСТ 1050-88	ЦНИИПромзданий		
Н.контр.	Погорелов						

Инв.№ подл. | Подпись и дата | Взам.инв.№

Копировал: Палеха

Формат А4

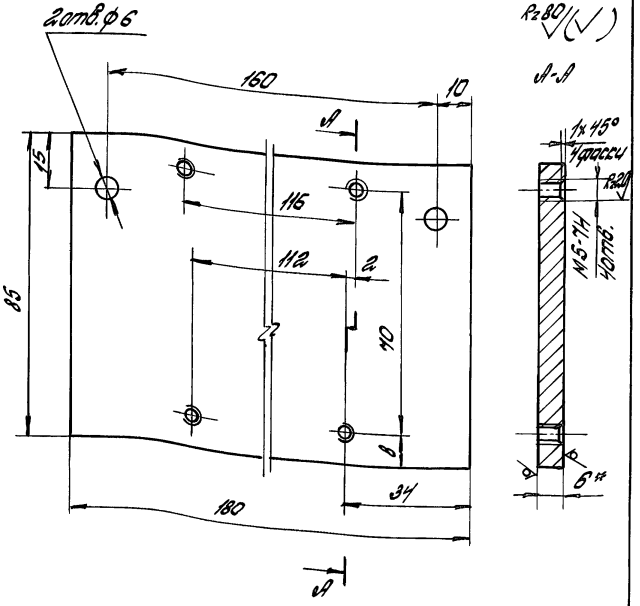

Rz80 (√)

1. * Размер для справок.
2. Неуказанные предельные отклонения размеров: H14; h14; $\pm \frac{IT14}{2}$.

				1.436.2-30.93.2-00.00.01			
				Планка	Стадия	Масса	Масштаб
					Р	0,63	1:1
					Лист	Листов 1	
ГИП	Погорелов			Лист Б-ПН-5 ГОСТ 19903-74	А.П.		
Гл.спец.	Лукашевич			Ст3сп2-сб ГОСТ 1463-89	ЦНИИПромзданий		
Н.контр.	Погорелов						

Инв.№ подл. | Подпись и дата | Взам.инв.№

Копировал: Палеха

Ц00091-02 47

Формат А4

Таблица 1

Марка изделия	Код изделия	Наименование и код																							
		Мелкосортная сталь 093300, 095300								Среднесортная сталь 093200; 095200								Крупносортная сталь 093100; 095100							
		Расход, кг																							
		Квадрат до 19	Полоса В=д 45	L 32×20	L 32×32	Всего конструкционной стали	ф до 19	Итого	С учетом К отх=1,05	Квадрат от 20 до 30	Полоса В=от 20 до 30	L от 45×28 до 63×40	L от 36×36 до 45×45	Всего конструкционной стали	ф от 20 до 30	Итого	С учетом К отх=1,05	Квадрат от 32 до 250	Полоса В=от 60 до 200	L 70×45 и более	L 50×50 и более	Всего конструкционной стали	ф от 32 до 250	Итого	С учетом К отх.=1,05
ДМПН20×9/0,75-Б		0,13				0,13	0,824	1,254	1,32						1,085	1,085	1,14			6,828		6,828		6,828	7,17
ДМПН20×10/0,75-Б		0,13				0,13	0,824	1,254	1,32						1,085	1,085	1,14			6,828		6,828		6,828	7,17
ДМПН20×9/1,5-Б		0,13				0,13	0,824	1,254	1,32						1,085	1,085	1,14			6,828		6,828		6,828	7,17
ДМПН20×10/1,5-Б		0,13				0,13	0,824	1,254	1,32						1,085	1,085	1,14			6,828		6,828		6,828	7,17
ДМПН20×9/0,75-В		0,13				0,13	0,824	1,254	1,32						1,085	1,085	1,14			6,828		6,828		6,828	7,17
ДМПН20×10/0,75-В		0,13				0,13	0,824	1,254	1,32						1,085	1,085	1,14			6,828		6,828		6,828	7,17
ДМПН20×9/1,5 К		0,13				0,13	0,824	1,254	1,32						1,085	1,085	1,14			6,828		6,828		6,828	7,17
ДМПН20×10/1,5 К		0,13				0,13	0,824	1,254	1,32						1,085	1,085	1,14			6,828		6,828		6,828	7,17

Продолжение таблицы 1

Марка изделия	Код изделия	Наименование и код																					
		Тонколистовая сталь 097200, 097300						Толстолистовая сталь 097100				Бронза ГОСТ 1628-78		Гнутые профили 112000				Трубы 130100			Проволока углеродистая 112100		
		Расход, кг																					
		δ=от 1,0 до 1,8	δ=от 1,9 до 3	Рифленая δ=3	Волнистая	Итого	С учетом К отх=1,05	δ=4 и более	Широкополосная, универсальная	Итого	С учетом К отх=1,05	По серии	С учетом К отх=1,05	L	C	C	Итого	С учетом К отх=1,05	По серии	С учетом К отх=1,05	По серии	С учетом К отх=1,05
ДМПН20×9/0,75-Б		33,5	13			46,5	48,83	2,21		2,21	2,32	0,24	0,25	6,74			6,74	7,08	0,81	0,85	0,02	0,021
ДМПН20×10/0,75-Б		36,1	13,4			49,5	52	2,21		2,21	2,32	0,24	0,25	6,98			6,98	7,33	0,81	0,85	0,02	0,021
ДМПН20×9/1,5-Б		33,5	13			46,5	48,83	2,21		2,21	2,32	0,24	0,25	6,74			6,74	7,08	0,81	0,85	0,02	0,021
ДМПН20×10/1,5-Б		36,1	13,4			49,5	52	2,21		2,21	2,32	0,24	0,25	6,98			6,98	7,33	0,81	0,85	0,02	0,021
ДМПН20×9/0,75-В		33,5	13			46,5	48,83	2,21		2,21	2,32	0,24	0,25	6,74			6,74	7,08	0,81	0,85	0,02	0,021
ДМПН20×10/0,75-В		36,1	13,4			49,5	52	2,21		2,21	2,32	0,24	0,25	6,98			6,98	7,33	0,81	0,85	0,02	0,021
ДМПН20×9/1,5-К		33,5	13			46,5	48,83	2,21		2,21	2,32	0,24	0,25	6,74			6,74	7,08	0,81	0,85	0,02	0,021
ДМПН20×10/1,5-К		36,1	13,4			49,5	52	2,21		2,21	2,32	0,24	0,25	6,98			6,98	7,33	0,81	0,85	0,02	0,021

ГИП	Погорелов		
Гл.спец.	Лукашевич		
Н.контр.	Погорелов		

1.436.2-30.93.2-00.00.00 ВМ

Ведомость расхода материалов

Стадия	Лист	Листов
Р	1	2

А.П.ЦНИИПРОМЗДАНИЙ

Инв.№ подл. | Подпись и дата | Взам. инв.№

Копировал Стрельцова Ц00094-02 48 Формат А3

Таблица 2

Марка изделия	Код изделия	Наименование и код															
		Клей 88-НП-43 251311		Асботкань		Асбокартон		Пиломатериалы 533311		БСТВ		Минвата П 125		Муллитокремнеземистый материал			
		Расход, кг															
		По серии	С учетом Котх = 1,05	По серии	С учетом Котх = 1,05	По серии	С учетом Котх = 1,05	По серии	С учетом Котх = 1,05	По серии	С учетом Котх = 1,05	По серии	С учетом Котх = 1,05	По серии	С учетом Котх = 1,05		
ДМПН20×9/75-Б				1,48	1,55					6,8	7,14						
ДМПН21×10/75-Б				1,53	1,61					7,6	7,98						
ДМПН20×9/1,5-Б				1,48	1,55					13,8	14,49						
ДМПН20×10/1,5-Б				1,53	1,61					15,4	16,17						
ДМПН20×9/0,75-В				1,48	1,55							13,6	14,28				
ДМПН20×10/0,75-В				1,53	1,61							15,1	15,86				
ДМПН20×9/1,5-К				1,48	1,55									18,9	19,85		
ДМПН20×10/1,5-К				1,53	1,61									21,0	22,05		

Инв. № подл. | Подп. и дата | Взам. инв. №

gost.e-ecolog.ru

1.436.2-30.93.2-00.00.00 ВМ

Лист 2