ТИПОВЫЕ КОНСТРУКЦИИ, ИЗДЕЛИЯ И УЗЛЫ ЗДАНИЙ И СООРУЖЕНИЙ

СЕРИЯ 1.436.2-30.93

ДВЕРИ МЕТАЛЛИЧЕСКИЕ ПРОТИВОПОЖАРНЫЕ ИСКРОНЕДАЮЩИЕ ДЛЯ ПРОМЫШЛЕННЫХ ЗДАНИЙ И СООРУЖЕНИЙ

ВЫПУСК 1

Указания по применению. Узлы.

Рабочие чертежи

Ц00091-01

gost.e-ecolog.ru

ТИПОВЫЕ КОНСТРУКЦИИ, ИЗДЕЛИЯ И УЗЛЫ ЗДАНИЙ И СООРУЖЕНИЙ

СЕРИЯ 1.436.2-30.93

ДВЕРИ МЕТАЛЛИЧЕСКИЕ ПРОТИВОПОЖАРНЫЕ ИСКРОНЕДАЮЩИЕ ДЛЯ ПРОМЫШЛЕННЫХ ЗДАНИЙ И СООРУЖЕНИЙ

ВЫПУСК 1

Указания по применению. Узлы.

Рабочие чертежи

УТВЕРЖДЕНЫ:
Главным управлением проектирования инженерных изысканий Госстроя России
Письмо от 15.07.93 №9-3-2/153
Введены в действие
А.П. ЦНИИПРОМЗДАНИЙ с 01.09.93
Приказ от 19.07.93 № 47

РАЗРАБОТАНЫ А.П. ЦНИИПРОМЗДАНИЙ

Зам. директора института С. М. Гликин
Зав. отделом КБЗ Л. С. Ямпольский
Главный инженер проекта В. И. Погорелов

Обозначение документа	Наименование	Стр.
1.436.2-30.93.1-ПЗ	Пояснительная записка	3
1.436.2-30.93.1-10.00	Схема расположения дверей в стенах из легкобетонных панелей	22
1.436.2-30.93.1-20.00	Схема расположения дверей в стенах из кирпича	28
1.436.2-30.93.1-30.00	Схема расположения дверей в железобетонных перегородках	30
1.436.2-30.93.1-10.10	Закладное изделие ЗД	33
1.436.2-30.93.1-10.10СБ	Закладное изделие ЗД. Сборочный чертеж	34

Инв. № подл. | Подпись и дата | Взам. инв. №

1.436.2-30.93.1

ГИП	Погорелов		
Гл. спец.	Лукашевич		
Н. контр.	Погорелов		

Содержание

Стадия	Лист	Листов
Р		1

АП. ЦНИИПРОМЗДАНИЙ

Техническая документация на двери включает:

Выпуск 1. Указания по применению. Узлы. Рабочие чертежи.

Выпуск 2. Двери одностворчатые. Рабочие чертежи.

Выпуск 3. Двери двустворчатые. Рабочие чертежи

1. Назначение и область применения.

Двери металлические противопожарные искрогасящие предназначены для установки:

- в проемах внутренних противопожарных стен и перегородок, из легких и тяжелых бетонов и кирпича одноэтажных зданий;
- в помещениях, в которых постоянно или периодически происходят выделение и образование взрывоопасных и горючих газов, пыли, воспламеняющихся от искры (помещения подзарядки аккумуляторов, отделения окраски, газораспределительные станции, помещения производств горючих жидких и газообразных материалов и т. д.)

Двери должны применяться в соответствии с требованиями СНиП 2.01.02-85*(про-

-тивопожарные нормы) и ведомственных норм.

Область применения – здания промышленных предприятий, возводимые в Ia.. IV районах по ветровому давлению (но не более 550 Па) по СНиП 2.01.07-85

Огнестойкость двери подтверждена испытаниями ВНИИПО МВД РФ в 1990 году.

2. Технические данные

Тип двери – противопожарная искронедающая.

Способ открывания – ручной

Усилие ручного открывания – 70 Н

Расчетные пределы огнестойкости – 0,75 часа; 1,5 часа

Время закрывания двери – 5 секунд

Номенклатура дверей представлена в таблице 1.

Таблица 1.

Обозначение	Марка дверей	Масса дверей, кг	Масса металла дверей, кг
1.436.2-30.93.2-00.00.00	ДМПН 20х9/0,75-Б	74,8	66,5
1.436.2-30.93.2-00.00.00-01	ДМПН 20х10/0,75-Б	79,7	70,6
1.436.2-30.93.2-00.00.00-02	ДМПН 20х9/1,5-Б	81,8	66,5
1.436.2-30.93.2-00.00.00-03	ДМПН 20х10/1,5-Б	87,5	70,6
1.436.2-30.93.2-00.00.00-04	ДМПН 20х9/0,75-В	81,6	66,5
1.436.2-30.93.2-00.00.00-05	ДМПН 20х10/0,75-В	87,1	70,6

Инв.№ подл. | Подпись и дата | Взам.инв.№

Продолжение таблицы 1

Обозначение	Марка дверей	Масса дверей, кг	Масса металла дверей, кг
1.436.2-30.93.2-00.00.00-06	ДМПИ 20×9/1,5-К	86,9	66,5
1.436.2-30.93.2-00.00.00-07	ДМПИ 20×10/1,5-К	93,1	70,6
1.436.2-30.93.3-00.00.00	ДМПИ 20×14/0,75-Б	118,3	100,6
1.436.2-30.93.3-00.00.00-01	ДМПИ 20×18/0,75-Б	136,7	116,1
1.436.2-30.93.3-00.00.00-02	ДМПИ 20×14/1,5-Б	128,9	100,6
1.436.2-30.93.3-00.00.00-03	ДМПИ 20×18/1,5-Б	150,6	116,1
1.436.2-30.93.3-00.00.00-04	ДМПИ 20×14/0,75-В	128,7	100,6
1.436.2-30.93.3-00.00.00-05	ДМПИ 20×18/0,75-В	150,2	116,1
1.436.2-30.93.3-00.00.00-06	ДМПИ 20×14/1,5-К	136,7	100,6
1.436.2-30.93.3-00.00.00-07	ДМПИ 20×18/1,5-К	160,8	116,1

Марка двери включает:

а) обозначение двери – Д;

б) материал двери – сталь – М;

в) тип двери – противопожарная искрогасящая – ПИ;

г) цифрами обозначены размеры полотна – высота и ширина в дециметрах, максимальный предел огнестойкости – в часах;

д) материал заполнителя:

базальтовое супертонкое волокно – Б;

минераловатные плиты – В;

муллитокремнеземистый рулонный материал МКРР – 130 – К.

Типовой проект разработан

3. Описание изделия и его составных частей.

3.1. Конструктивные решения.

Конструкция дверей включает следующие элементы:

Одностворчатые

а) Створка ;
б) Рама ;
в) Полупетля;
г) Планка ;
д) Шайба.

Двустворчатые

а) Полупетля;
б) Створка левая;
в) Створка правая;
г) Рама;
д) Ограничитель;
е) Планка;
ж) Шайба;
з) Оси;
и) Ролик.

Рама двери выполнена сварной из гнутого профиля. По периметру рамы приварены уголки для установки ее в стену.

Каждая створка двери состоит из стального короба, внутри которого по периметру через асботкань закреплены и сварены в каркас стойки и перемычки. Короб заполнен несгораемым теплоизоляционным материалом: либо минераловатными плитами; либо муллитокремнеземистым материалом МКРР-130; которые должны уклады-

ваться с перекрытием стыков.
Недопустимо образование пустот по всему объему створки.
По периметру створок на полках каркаса расположена асбестовая ткань.
Облицовка створки крепится через асботкань к каркасу короба.
Каждая створка снабжена механизмом открывания, фиксирующим створку в раме и расположен - ном внутри короба.
В конструкции створок со стороны навески петель имеются штыри, дополнительно фиксирующие дверь в закрытом положении.
Створки двери навешиваются на раму с помощью специальных петель.
Для самозакрывания двери в верхней части каждой створки устанавливается закрыва - тель дверной, автоматически закрывающий дверь при эксплуатации, а в двустворчатой двери на середине верхней перемычки рамы установлен ограничитель, позволяющий поочередно закрывать каждую створку.
Прокладки из асботкани, установленные между внутренней рамкой и коробом створки, служат для ликвидации теплового моста.
Для устранения возможности возникновения

искры во всех трущихся элементах двери применены детали из бронзы (допускается замена бронзы латунью).

Конструкция противопожарных искро-недающих дверей разработана с учетом рекомендации по трущимся материалам ВНИИПО МВД РФ, что подтверждено справкой о научно-исследовательской работе по договору 38-3 от 21.08.1991г, представленной 07.05.1992 года в АП. ЦНИИпромзданий.

3.2. Общие требования.

3.2.1. Двери разработаны унифицированными и предусматривают возможность их установки в стенах, выполненных из кирпича, легкобетонных панелей и железобетонных перегородок.

Защитно-декоративное покрытие элементов конструкции дверей должно выполняться грунтовкой ГФ-0119 по ГОСТ 23343-78 толщиной не менее 15 мкм с последующей окраской в два слоя эмалью ХВ-113 по ГОСТ 18374-79 с толщиной каждого слоя не менее 20 мкм в соответствии с ГОСТ 9.401-91.

Грунтовка элементов конструкции дверей должна производиться после проверки качества сварных швов.

3.2.2. Двери должны изготавливаться на поточных механизированных технологических линиях специализированных предприятий.

3.2.3. Прогиб горизонтальных и вертикальных элементов дверей под воздействием ветровой нагрузки не превышает 1/200 L.

3.3 Принцип работы.

Поворотом ручки механизма закрывания вниз верхние и боковые штоки выводятся из зацепления с рамой двери или со второй створкой (для двустворчатой двери) и утопают в створке полотна двери. Освобожденное таким образом полотно двери свободно открывается наружу отделяемого помещения, поворачиваясь на осях петель на необходимый угол открывания (~100°). Самозакрывание двери осуществляется автоматически с помощью закрывателя дверного, при этом горизонтальные и вертикальные штоки входят во втулки, смонтированные в раме двери (или второй створке для двустворчатой двери). При этом дверь плотно и надежно закрывается. Для нормальной работы штоков предусмотрен порог (см. узлы 4 док-10.00 и 3 док-30.00)

4. Комплект поставки

Таблица 2

Наименование	Обозначение исполнений для одностворчатых дверей огнестойкостью 0,75 ч.				Кол. на дверь, шт.
	ДМПИ 21х9/0,75-Б	ДМПН 21х10/0,75-Б	ДМПИ 21х9/0,75-В	ДМПН 21х10/0,75-В	
Створка	1.436.2-30.93.2-01.00.00	1.436.2-30.93.2-01.00.00-01	1.436.2-30.93.2-01.00.00-04	1.436.2-30.93.2-01.00.00-05	1
Рама	1.436.2-30.93.2-02.00.00	1.436.2-30.93.2-02.00.00-01	1.436.2-30.93.2-02.00.00	1.436.2-30.93.2-02.00.00-01	1
Полупетля	1.436.2-30.93.2-03.00.00	1.436.2-30.93.2-03.00.00	1.436.2-30.93.2-03.00.00	1.436.2-30.93.2-03.00.00	3
Планка	1.436.2-30.93.2-00.00.01	1.436.2-30.93.2-00.00.01	1.436.2-30.93.2-00.00.01	1.436.2-30.93.2-00.00.01	1
Шайба	1.436.2-30.93.2-00.00.02	1.436.2-30.93.2-00.00.02	1.436.2-30.93.2-00.00.02	1.436.2-30.93.2-00.00.02	1
Закрыватель дверной	ЗД 1-1	ЗД 1-1	ЗД 1-1	ЗД 1-1	1

Копировал: Полеха формат А4

Инв. № подл. | Подпись и дата | Взам. инв. №

Продолжение таблицы 2

Наименование	Обозначение исполнений для одностворчатых дверей огнестойкостью 1,5 ч.				Кол. на дверь, шт.
	ДМПН 21х9/1,5-Б	ДМПН 21х10/1,5-Б	ДМПН 21х9/1,5-К	ДМПН21х10/1,5-К	
Створка	1.436.2-30.93.2-01.00.00-02	1.436.2-30.93.2-01.00.00-03	1.436.2-30.93.2-01.00.00-06	1.436.2-30.93.2-01.00.00-07	1
Рама	1.436.2-30.93.2-02.00.00	1.436.2-30.93.2-02.00.00-01	1.436.2-30.93.2-02.00.00	1.436.2-30.93.2-02.00.00-01	1
Полупетля	1.436.2-30.93.2-03.00.00	1.436.2-30.93.2-03.00.00	1.436.2-30.93.2-03.00.00	1.436.2-30.93.2-03.00.00	3
Планка	1.436.2-30.93.2-00.00.01	1.436.2-30.93.2-00.00.01	1.436.2-30.93.2-00.00.01	1.436.2-30.93.2-00.00.01	1
Шайба	1.436.2-30.93.2-00.00.02	1.436.2-30.93.2-00.00.02	1.436.2-30.93.2-00.00.02	1.436.2-30.93.2-00.00.02	1
Закрыватель дверной	ЗД 1-1	ЗД 1-1	ЗД 1-1	ЗД 1-1	1

Инв.N подл. | Подпись и дата | Взам.инв.N

Продолжение таблицы 2

Наименование	Обозначение исполнений для двустворчатых дверей огнестойкостью 0,75 часа				Кол. на дверь, шт.
	ДМПН 21×14/0,75-Б	ДМПН 21×18/0,75-Б	ДМПН 21×14/0,75-В	ДМПН21×18/0,75-В	
Полотнтля	1.436.2-30.93.2-03.00.00	1.436.2-30.93.2-03.00.00	1.436.2-30.93.2-03.00.00	1.436.2-30.93.2-03.00.00	6
Створка левая	1.436.2-30.93.3-01.00.00	1.436.2-30.93.3-01.00.00-01	1.436.2-30.93.3-01.00.00-04	1.436.2-30.93.3-01.00.00-05	1
Створка правая	1.436.2-30.93.3-02.00.00	1.436.2-30.93.3-02.00.00-01	1.436.2-30.93.3-02.00.00-04	1.436.2-30.93.3-02.00.00-05	1
Рама	1.436.2-38.93.3-03.00.00	1.436.2-30.93.3-03.00.00-01	1.436.2-30.93.3-03.00.00	1.436.2-30.93.3-03.00.00-01	1
Ограничитель	1.436.2-30.93.3-04.00.00	1.436.2-30.93.3-04.00.00	1.436.2-30.93.3-04.00.00	1.436.2-30.93.3-04.00.00	1
Планка	1.436.2-30.93.2-00.00.01	1.436.2-30.93.2-00.00.01	1.436.2-30.93.2-00.00.01	1.436.2-30.93.2-00.00.01	2
Шайба	1.436.2-30.93.2-00.00.02	1.436.2-30.93.2-00.00.02	1.436.2-30.93.2-00.00.02	1.436.2-30.93.2-00.00.02	2
Ось	1.436.2-30.93.3-00.00.01	1.436.2-30.93.3-00.00.01	1.436.2-30.93.3-00.00.01	1.436.2-30.93.3-00.00.01	1
Ось	1.436.2-30.93.3-00.00.01-01	1.436.2-30.93.3-00.00.01-01	1.436.2-30.93.3-00.00.01-01	1.436.2-30.93.3-00.00.01-01	1
Ролик	1.436.2-30.93.3-00.00.02	1.436.2-30.93.3-00.00.02	1.436.2-30.93.3-00.00.02	1.436.2-30.93.3-00.00.02	1
Закрыватель дверной	ЗД 1-1	ЗД 1-1	ЗД 1-1	ЗД 1-1	2

Инв. № подл. | Подпись и дата | Взам. инв. №

Продолжение таблицы 2

Наименование	Обозначение исполнений для двустворчатых дверей огнестойкостью 1,5 часа				кол на дверь, шт.
	ДМПН 21х14/1,5-Б	ДМПН 21х18/1,5-Б	ДМПН21х14/1,5-К	ДМПН21х18/1,5-К	
Полотнища	1.436.2-30.93.2-03.00.00	1.436.2-30.93.2-03.00.00	1.436.2-30.93.2-03.00.00	1.436.2-30.93.2-03.00.00	6
Створка левая	1.436.2-30.93.3-01.00.00-02	1.436.2-30.93.3-01.00.00-03	1.436.2-30.93.3-01.00.00-06	1.436.2-30.93.3-01.08.00-07	1
Створка правая	1.436.2-30.93.3-02.00.00-02	1.436.2-30.93.3-02.00.00-03	1.436.2-30.93.3-02.00.00-06	1.436.2-30.93.3-02.00.00-07	1
Рама	1.436.2-30.93.3-03.00.00	1.436.2-30.93.3-03.00.00-01	1.436.2-30.93.3-03.00.00	1.436.2-30.93.3-03.00.00-01	1
Ограничитель	1.436.2-30.93.3-04.00.00	1.436.2-30.93.3-04.00.00	1.436.2-30.93.3-04.00.00	1.436.2-30.93.3-04.00.00	1
Планка	1.436.2-30.93.2-00.00.01	1.436.2-30.93.2-00.00.01	1.436.2-30.93.2-00.00.01	1.436.2-30.93.2-00.00.01	2
Шайба	1.436.2-30.93.2-00.00.02	1.436.2-30.93.2-00.00.02	1.436.2-30.93.2-00.00.02	1.436.2-30.93.2-00.00.02	2
Ось	1.436.2-30.93.3-00.00.01	1.436.2-30.93.3-00.00.01	1.436.2-30.93.3-00.00.01	1.436.2-30.93.3-00.00.01	1
Ось	1.436.2-30.93.3-00.00.01-01	1436.2-30.93.3-00.00.01-01	1.436.2-30.93.3-00.00.01-01	1.436.2-30.93.3-00.00.01-01	1
Ролик	1.436.2-30.93.3-00.00.02	1.436.2-30.93.3-00.00.02	1.436.2-30.93.3-00.00.02	1.436.2-30.93.3-00.00.02	1
Закрыватель дверной	ЗД 1-1	ЗД 1-1	ЗД 1-1	ЗД 1-1	2

5. Указания по монтажу.

5.1. Подготовка к монтажу.

Место на объекте для подготовки к монтажу должно быть защищено от атмосферных воздействий и пыли, достаточно освещено, иметь столы и подставки для распаковки и расконсервации узлов, инструмент и обтирочные материалы, деревянные и другие мягкие подкладки и распорки, защищающие от повреждений обработанные и окрашенные поверхности узлов и деталей дверей при производстве монтажных работ.

Распаковку отдельных составных элементов дверей следует производить с соблюдением мер предосторожности, исключающих механические повреждения конструкций.

Необходимо произвести внешний осмотр и проверить комплектность изделия в соответствии с комплектом поставки дверей.

Перед монтажом следует расконсервировать покрытые смазкой сборочные единицы дверей и проверить соответствие сборочных единиц дверей техническим требованиям, вып.2,3 обратив особое внимание на наличие деформации в створках и раме после перевозки

их к месту монтажа, ознакомиться с документами о согласовании допущенных отклонений от проекта. По результатам проверки составить акт.

При соответствии дверей технической документации изделие принимается для монтажа.

Монтаж дверей следует производить методами, обеспечивающими безопасность ведения монтажных работ.

Проход людей через проем дверей во время монтажа запрещается.

Перед монтажом все шарнирные соединения должны быть покрыты смазкой ЦИАТИМ-201 ГОСТ 6267-74.

5.2. Последовательность монтажа.

Таблица 3

Наименование этапа	Перечень работ
Монтаж рамы двери.	Установить раму докум. 1.436.2-30.93.2-02.00.00.СБ и 1.436.2-30.93.3-03.00.000Б в проеме по докум. 1.436.2-30.93.1-10.00 или ...-20.00 или ...-30.00. Приварить уголки рамы к закладным элементам стены. При установке рамы однооткрывчатой двери в легкобетонной панели перед приваркой уголок рамы подрезать по узлу 1 докум.

Продолжение таблицы 3

Наименование этапа	Перечень работ
Монтаж створки одностворчатой двери	1.436.2-30.93.1-10.10. 1. Перед установкой створки, докум. 1.436.2-30.93.2-01.00.00СБ к раме, докум. 1.436.2-30.93.2-02.00.00СБ приварить полупетли, докум. 1.436.2-30.93.2-03.00.00СБ по докум. 1.436.2-30.93.2-00.00.00СБ. 2. Навесить створку, докум. 1.436.2-30.93.2-01.00.00СБ на раму, докум. 1.436.2-30.93.2-02.00.00 СБ. 3. Выставить створку, докум. 1.436.2-30.93.2-01.00.00СБ, обеспечив зазоры по докум. 1.436.2-30.93.2-00.00.00СБ с помощью шарика, шайбы и болта. 4. Проверить работу всех петель и механизмов открывания.
Монтаж створок двустворчатой двери	1. Перед установкой створок, докум. 1.436.2-30.93.3-01.00.00СБ и 1.436.2-30.93.3-02.00.00СБ к раме, докум. 1.436.2-30.93.3-03.00.00СБ приварить полупетли, докум. 1.436.2-30.93.2-03.00.00СБ по докум. 1.436.2-30.93.3-00.00.00 СБ. 2. Навесить створку левую, докум. 1.436.2-30.93.3-01.00.00 СБ на левую

Инв. № подл. | Подпись и дата | Взам. инв. №

Копировал: Палеха Формат А4

Продолжение таблицы 3

Наименование этапа	Перечень работ
Установка закрывателя дверного.	связь рамы, докум. 1.496.2-30.93.3-03.00.00СБ, а створку правую, докум. 1.436.2-30.93.3-02.00.00СБ на правую связь рамы докум. 1.436.2-30.93.3-03.00.00 СБ 3. Выставить створки докум. 1.436.2-30.93.3-01.00.00 СБ и 1.436.2-30.93.3-02.00.00СБ, обеспечив зазоры по докум. 1.436.2-30.93.3-00.00.00СБ с помощью шарика, шайбы и болта. 4. Проверить работу всех петель и механизмов открывания. 1. Установить планку, докум 1.436.2-30.93.2-00.00.01 на створках, докум. 1.436.2-30.93.2-01.00.00 СБ, 1.436.2-30.93.3-01.00.00СБ и 1.436.2-30.93.3-02.00.00СБ по докум. 1.436.2-30.93.2-00.00.00СБ, 1.436.2-30.93.3-00.00.00СБ. 2. Установить и закрепить закрыватель дверной ЗД1-1 по докум. 1.436.2-30.93.2-00.00.00 СБ и 1.436.2-30.93.3-00.00.00 СБ 3. Проверить: работу закрывателя дверного;

Инв.№ подл. | Подпись и дата | Взам.инв.№

Копировал: Ларуки

Продолжение таблицы 3

Наименование этапа	Перечень работ
Заполнение зазоров между рамой и стеной	величину усилия открывания; равномерность прилегания по всему периметру кромки ратки к прокладке из асбестовой ткани на полотне. Произвести заделку зазора между рамой и стеной цементным раствором по докум. 1.436.2-30.93.1-10.00 лист 3, 4, 5; по докум. 1.436.2-30.93.1-20.00 лист 2 или по докум. 1.436.2-30.93.1-30.00 лист 2.3.

6. Транспортирование и хранение

Поставка дверей потребителю осуществляется укрупненными элементами согласно ведомости комплекта поставки.

Транспортирование упакованных дверей производится любым видом транспорта.

Хранение и транспортирование дверей в части воздействия климатических факторов внешней среды должны соответствовать группе „ЖЗ" ГОСТ 15150-69.

Инв. N подл. | Подпись и дата | Взам. инв. N

7. Архитектурно – строительные решения.

7.1. Двери металлические противопожарные искронедающие предусматриваются устанавливать в зданиях, стены которых выполняются из легкобетонных панелей, кирпича и в железобетонных перегородках панельных зданий (примеры схем – см. докум. 1.436.2-30.93.1-10.00...30.00)

7.2. Узлы установки дверей и сопряжение их со стенами и перегородками разработаны применительно к следующим проектным материалам:

Серия 1.030.1-1/88„ Стены наружные из однослойных панелей для каркасных общественных зданий, производственных и вспомогательных зданий промышленных предприятий";

Серия 1.031.9-3 „ Перегородки панельных зданий сельскохозяйственных предприятий."

7.3. Узлы в серии 1.436.2-30.93 вып.1 замаркированы со своей порядковой нумерацией на схемах расположения дверей. В числителе дан порядковый номер узла, в знаменателе – номер листа соответствующего документа, на котором изображен узел.

7.4. В стенах из легкобетонных панелей участок стены с дверью выполняется из типовых панелей и простенков, имеющих типовое крепление.

Кирпичные стены выполняются с применением лицевого кирпича с расшивкой швов.

в перегородках участок с дверью выполняется из типовых железобетонных панелей, имеющих дверные проемы.

7.5. Несущей частью дверей является рама, которая заделывается в стену по узлу 1; 2; 3; 4 лист 3; 4; 5 докум. 1.436-30.93.1-10.00, по узлу 1, лист 2 докум. 1.436.2-30.93.1-20.00 или по узлу 1; 2; 3 лист 2; 3 докум. 1.436.2-30.93.1-30.00.

7.6. Узлы сопряжения дверей и стен имеют единое решение для всех конструкций стен. Пример сопряжения дверей и перегородок (-30.00) приведен в данной серии. Уплотнение зазора между стеной и рамой двери осуществляется с помощью цементного раствора: состав 1:2, марки 100.

7.7. Для защиты стен от повреждений по периметру проема двери в стенах из легкобетонных панелей, в стенах из кирпича и в железобетонных перегородках предусмотрена заделка цементным раствором: состав 1:2 марки 100.

7.8. Закладные элементы, к которым крепятся двери в проеме, разрабатываются в конкретном проекте.

7.9. Болты, гайки и шайбы должны иметь покрытие, указанное в марках.

Защитно-декоративное покрытие поверхностей конструктивных элементов дверей дано в пункте 3.2.1 данной пояснительной записки.

Инв. № подл. | Подпись и дата | Взам. инв. №

8. Сводная схема установки дверей одностворчатых и двустворчатых в различных стенах

Таблица 4

Легкобетонные панели

ДМПН 20х9/0,75-Б; 20х9/1,5-Б; 20х9/0,75-В; 20х9/1,5-К

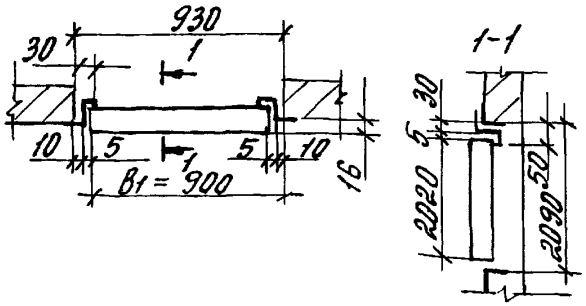

ДМПН 20х14/0,75-Б; 20х14/1,5-Б; 20х14/0,75-В; 20х14/1,5-К

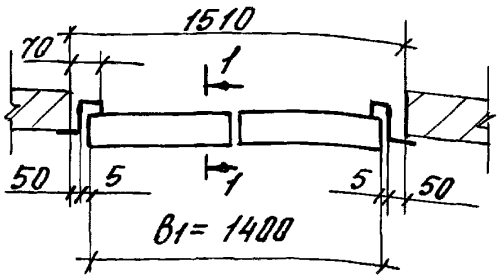

Кирпич

ДМПН 20х10/0,75-Б; 20х10/1,5-Б; 20х10/0,75-В; 20х10/1,5-К

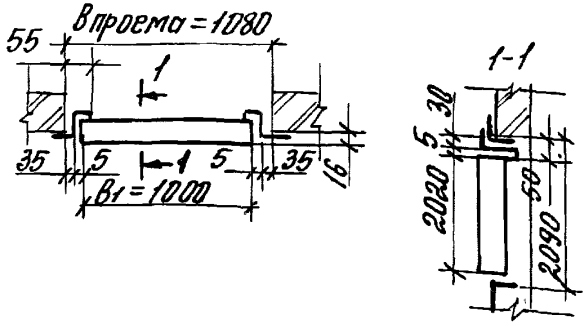

ДМПН 20х14/0,75-Б; 20х14/1,5-Б; 20х14/0,75-В; 20х14/1,5-К
(ДМПН 20х18/0,75-Б; 20х18/1,5-Б; 20х18/0,75-В; 20х18/1,5-К)

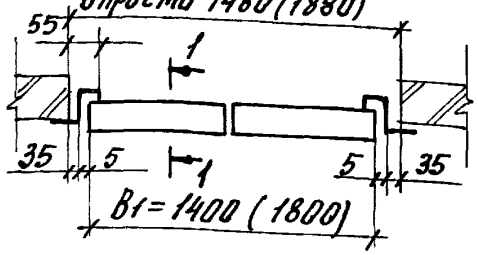

Железобетонные перегородки

ДМПН 20х910.75-Б; 20х9/1,5-Б; 20х9/0,75-В; 20х9/1,5-К

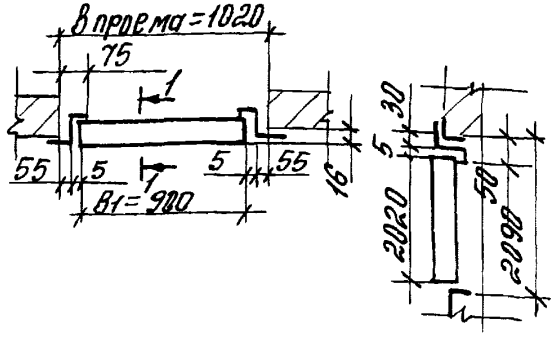

ДМПН 20х14/0,75-Б; 20х14/1,5-Б; 20х14/0,75-В; 20х14/1,5-К

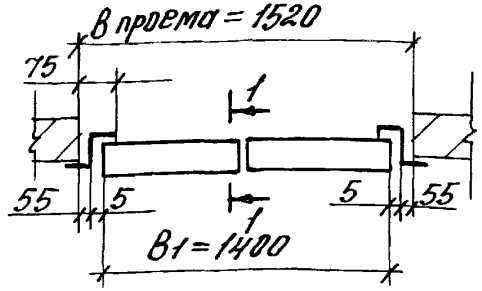

Рис.1

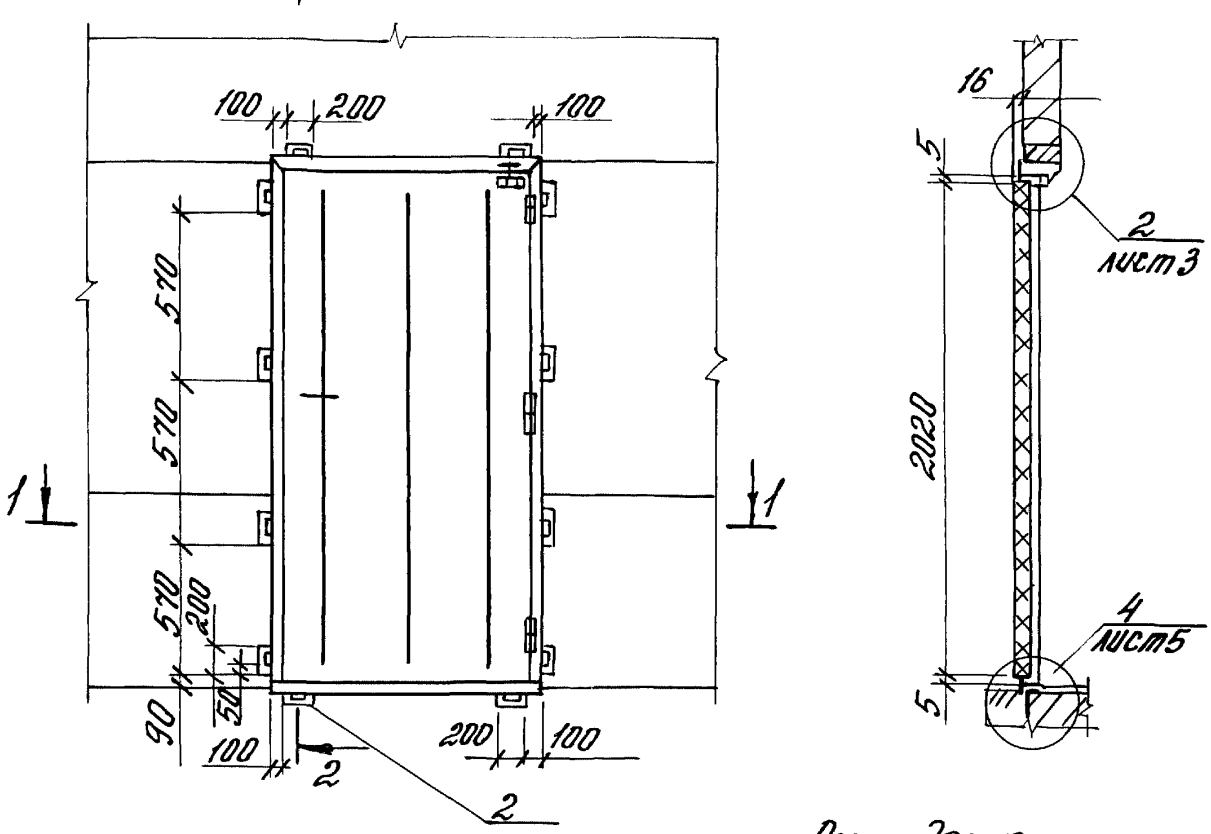

1. Толщина панели выбирается по проекту.
2. Сварные швы по ГОСТ 5264-80.

			1.436.2-30.93. 1-10.00
ГИП	Погорелов		Схема расположения дверей в стенах из легкобетонных панелей
Гл.спец.	Лукашевич		
Н.контр	Погорелов		

Стадия	Лист	Листов
Р	1	6

АПЦНИИПромзданий

Инв.№ подл. | Подпись и дата | Взам.инв.№

Рис. 2

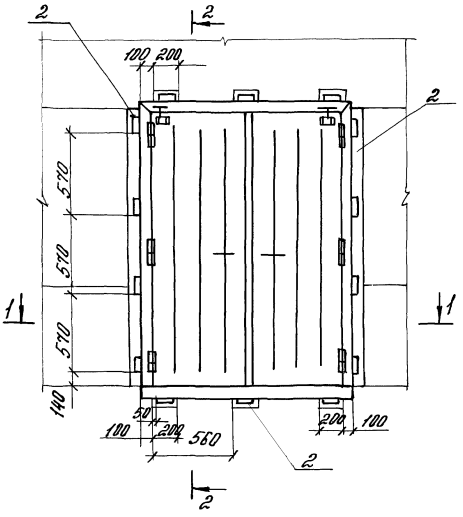

Инв. № подл. | Подпись и дата | Взам. инв. №

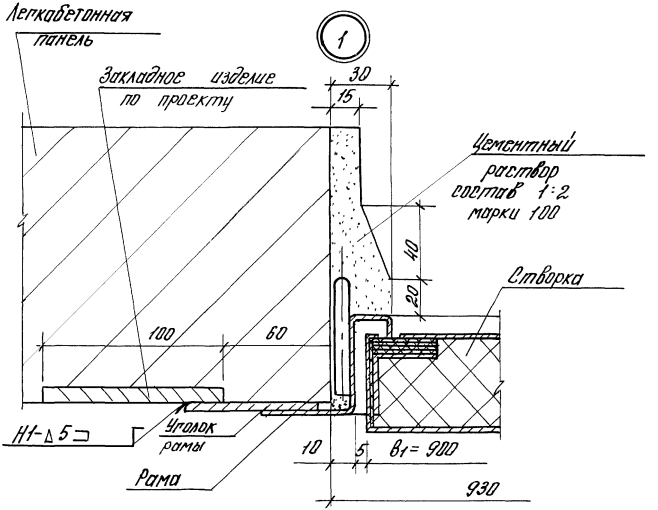

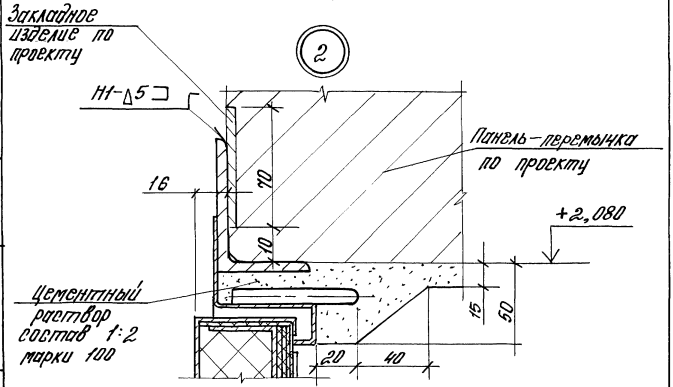

1.436.2-30.93.1 - 10.00	Лист 3

Копировал: Палеха Формат А4

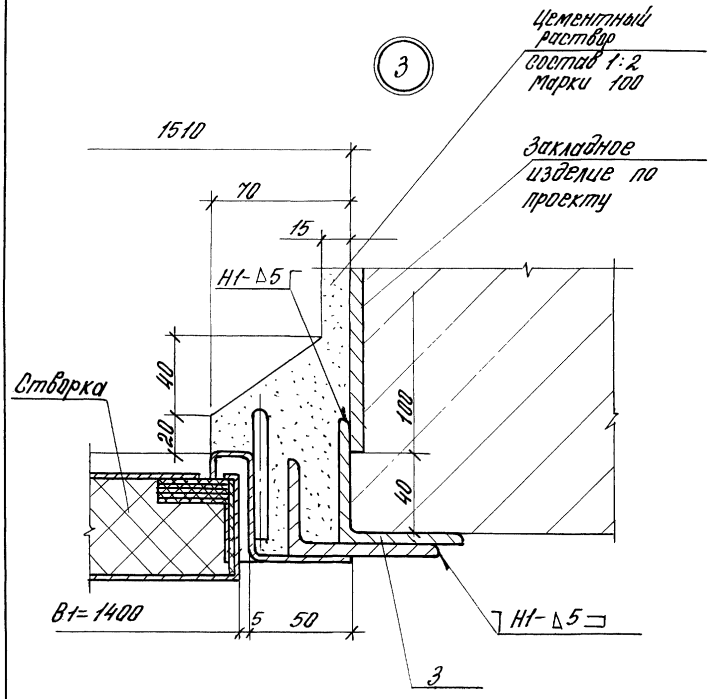
3
Цементный раствор состав 1:2 марки 100
1510
70
15
Закладное изделие по проекту
Н1-Δ5
40
20
Створка
100
40
В1=1400
5
50
Н1-Δ5
3

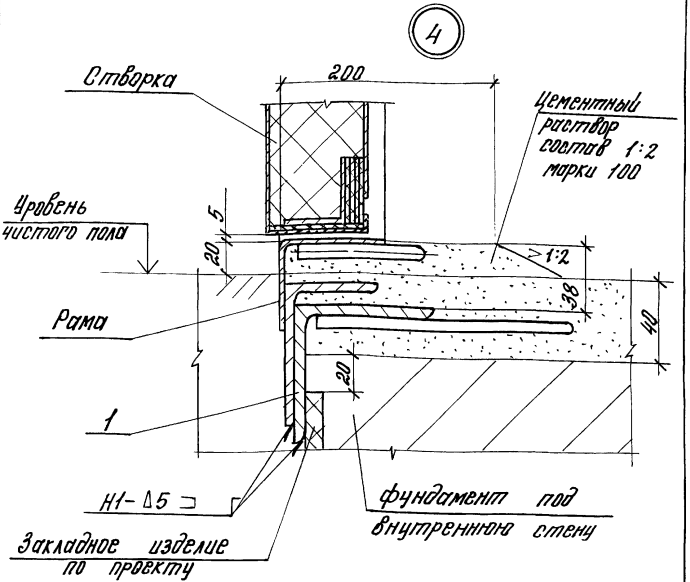

Обозначение	Рис.	Обозначение исполнения дверей*
1.436.2-30.93.1-10.00	1	1.436.2-30.93.2-00.00.00; -02; -04; -06
-01	2	1.436.2-30.93.3-00.00.00; -02; -04; -06

* Дверь выбирается в зависимости от требуемой огнестойкости и заполнителя по таблице 1 лист 2 докум. 1.436.-30.93.1-ПЗ.

Инв.№ подл. | Подпись и дата | Взам.инв.№

Марка, поз.	Обозначение	Наименование	Кол. на испол. 1.436.2-30.93.1-10.00 –										Масса ед., кг	Примечание
			–	01										
		Сборочные единицы												
1	1.436.2-30.93.1-10.10-01	Закладное изделие ЗД-2	2	3										
		Детали												
2	1.436.2-30.93.1-10.01	Обрамление Уголок 63х63х5-В ГОСТ 8509-86 Ст3сп1-II ГОСТ 535-88 L = 2120-2,0; Rz 80		2									10,2	Б4

1.436.2-30.93.1-10.00

Лист 6

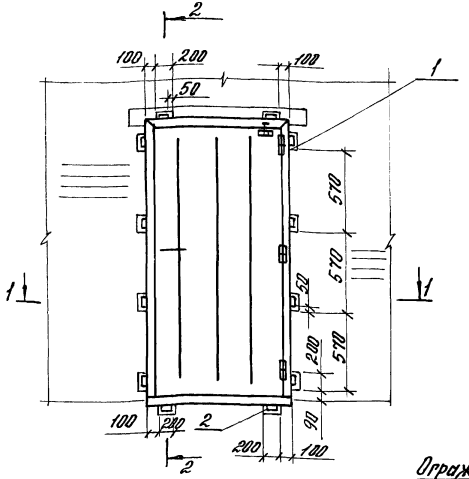

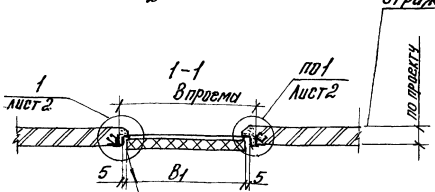

Вертикальные закладные для двустворчатой двери устанавливаются аналогично данной, а горизонтальные – аналогично докум. 1.436.2-30.93.1-10.00, рис.2.

				1.436.2-30.93.1-20.00	
				Схема расположения дверей в стенах из кирпича	Стадия: Р; Лист: 1; Листов: 2
					АПЦ НИИПРОМЗДАНИЙ
ГИП	Погорелов				
Рд. спец.	Лукашевич				
Н. контр.	Погорелов				

Инв. № подл. | Подпись и дата | Взам. инв. №

Копировал: Палеха

формат А4

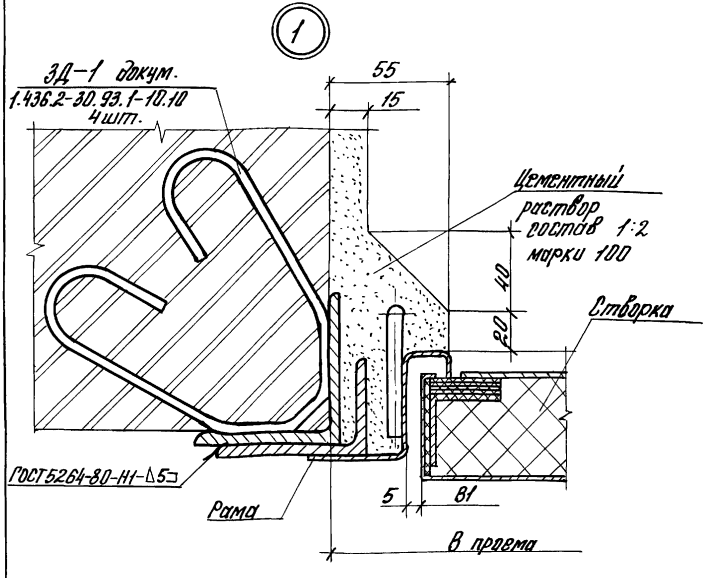

Обозначение	Обозначение исполнения двери *	B_1, мм	$B_{проема}$, мм
1.436.2-30.93.1-20.00	1.436.2-30.93.2-00.00.00-01; -03; -05; -07	1000	1080
-01	1.436.2-30.93.3-00.00.00 -02; -04; -06	1400	1480
-02	-01; -03; -05; -07	1800	1880

* Дверь выбирается в зависимости от требуемой огнестойкости и заполнителя по таблице 1 лист 2 докум. 1.436.2-30.93.1-ПЗ.

Инв. N подл. | Подпись и дата | Взам. инв. N

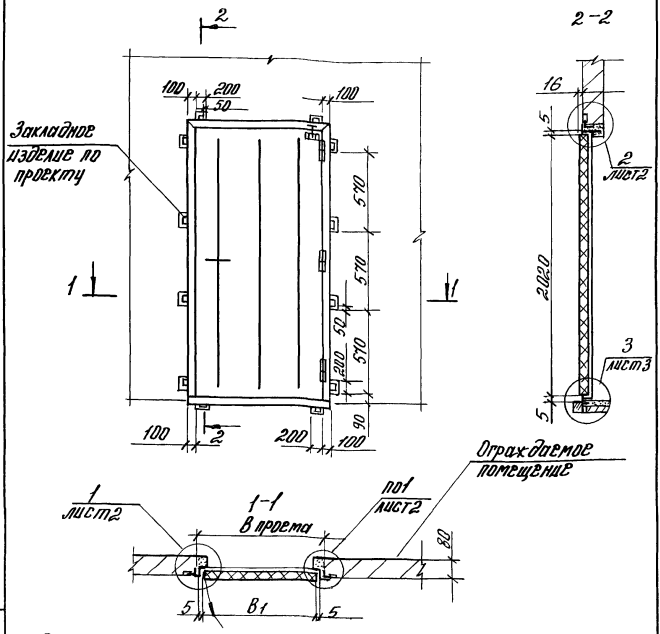

Расположение монтажных элементов рамы для крепления двустворнатой двери по вертикали аналогично изображенной двери, по горизонтали - по докум. 1.436-2-30.93.1-10.00, рис.2

				1.436.2-30.93.1-30.00			
				Схема расположения дверей в железобетонных перегородках	Стадия	Лист	Листов
					Р	1	3
ГИП	Погорелов				АПЦНИИПРОМЗДАНИЙ		
Сл. спец.	Лукашевич						
Н. контр	Погорелов						

Инв. № подл. | Подп. и дата | Взам. инв. №

Копировал: Дарева

Формат А4

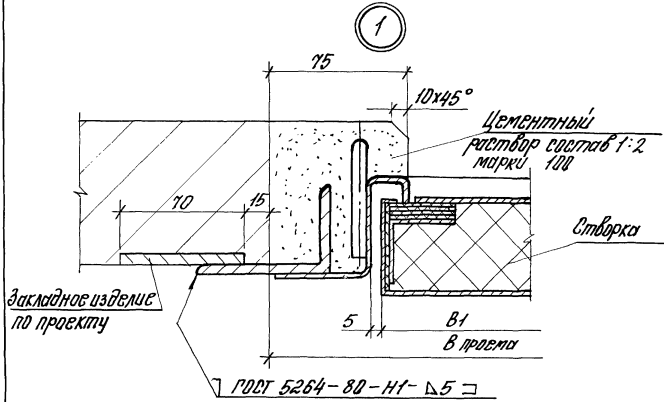

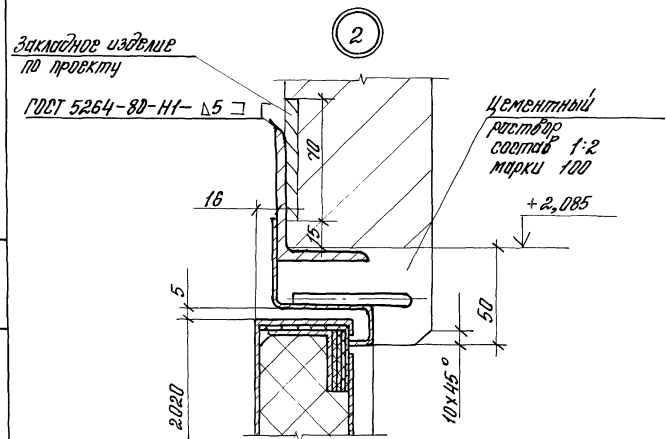

1.436.2-30.93.1 – ЗО. ОО

Лист 2

Инв.№ подл. | Подпись и дата | Взам.инв.№

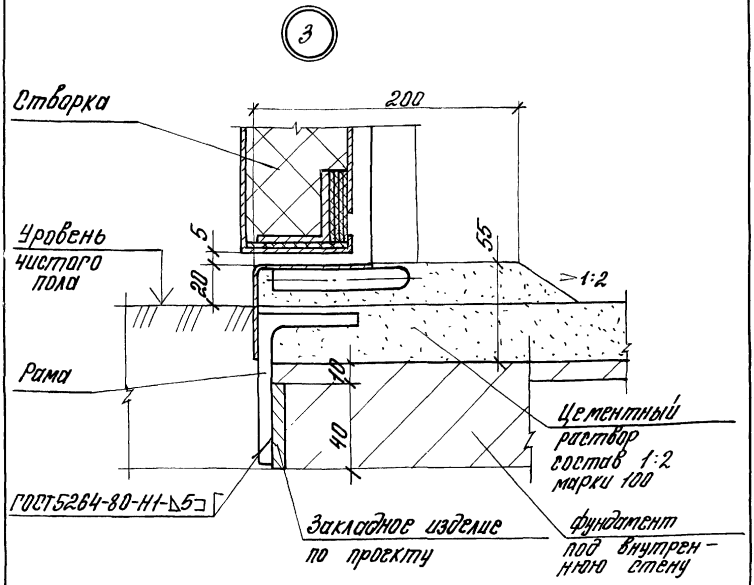

Обозначение	Обозначение исполнения двери *	В1, мм	В проема, мм
1.436.2-30.93. 1-30.00	1.436.2-30.93.2-00.00.00; -02; -04; -06	900	1020
-01	1.436.2-30.93.3-00.00.00; -02; -04; -06	1400	1520

* Дверь выбирается в зависимости от требуемой огнестойкости и заполнителя по таблице 1 лист 2 докум. 1.436.2-30.93.1-ПЗ.

Инв. № подл. | Подпись и дата | Взам. инв. №

Формат	Зона	Поз.	Обозначение	Наименование	Кол.	Примеч.
				Документация		
А4			1.436.2-30.93.1-10.10.СБ	Сборочный чертеж		
				Детали		
Б4		1	1.436.2-30.93.1-10.11	Уголок		
				Уголок 75х75х5-В-III ГОСТ 8509-86		
				Ст3сп1-II ГОСТ 535-88		
				L = 200 h14; Rz 80	1	1,36 кг
Б4		2	1.436.2-30.93.1-10.12	Анкер		
				Круг 5-В-II ГОСТ 2590-88		
				Ст3сп1-II ГОСТ 535-88		
				L = 520 h14; Rz 80	1	0,07 кг
			Различия исполнений И1.436.2-30.93.1-10.10-01 чертежу	1.436.2-30.93.1-10.10 по сборочному		

Инв.№ подл. | Подпись и дата | Взам.инв.№

		1.436.2-30.93.1-10.10	
ГИП	Погорелов	Закладное изделие ЗД	Стадия: Р; Лист; Листов: 1
Гл.спец.	Лукашевич		АЛЦНИИПРОМЗДАНИЙ
Н.контр.	Погорелов		

Копировал: Формат А4

Рис.1

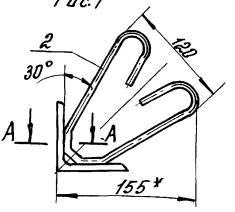

Рис. 2

Остальное – см. рис.1

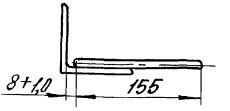

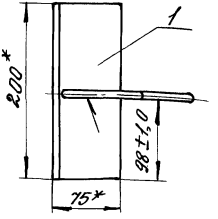

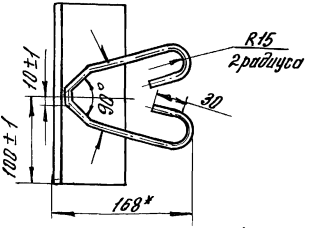

А-А (1:1)

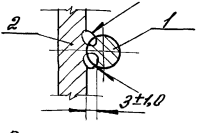

Обозначение	Марка	Рис.
1.436.2-30.93.1-10.10	ЗД-1	1
-01	ЗД-2	2

1. Сварка шва – ручная электродуговая.
2.* Размеры для справок.

		1.436.2-30.93.1-10.10 СБ	
		Закладное изделие ЗД. Сборочный чертеж	Стадия: Р; Масса: 1,5; Масштаб: —
			Лист; Листов 1
ГИП	Погорелов		АЦИНИПРОМЗДАНИЙ
Гл.спец.	Лукашевич		
Н. контр.	Погорелов		

gost.e-ecolog.ru

Копировал: Ларин

Формат А4