ТИПОВЫЕ КОНСТРУКЦИИ, ИЗДЕЛИЯ И УЗЛЫ ЗДАНИЙ И СООРУЖЕНИЙ

СЕРИЯ 1.436.2-22

ДВЕРИ МЕТАЛЛИЧЕСКИЕ ПРОТИВОПОЖАРНЫЕ ДЛЯ ПРОИЗВОДСТВЕННЫХ ЗДАНИЙ И СООРУЖЕНИЙ

ВЫПУСК 1

УКАЗАНИЯ ПО ПРИМЕНЕНИЮ УЗЛЫ РАБОЧИЕ ЧЕРТЕЖИ

УТВЕРЖДЕНЫ
ГЛАВНЫМ УПРАВЛЕНИЕМ
ОРГАНИЗАЦИИ ПРОЕКТИРОВАНИЯ
Госстроя СССР
Письмо от 10.10.89 N4/5-1315
ВВЕДЕНЫ В ДЕЙСТВИЕ
ЦНИИПромзданий с 01.08.90
Приказ N122 от 17.10.89

Разработаны ЦНИИПРОМЗДАНИЙ

Зам. директора института С. М. Гликин

Зав. отделом стен и перегородок Г. М. Смилянский

Главный инженер проекта В. И. Погорелов

ВНИИПО МВД СССР

Зам. начальника института А. Я. Корольченко

Начальник отдела А. И. Яковлев

И. О. Начальника сектора В. И. Щелкунов

© ЦИТП Госстроя СССР

gost.e-ecolog.ru

Обозначение	Наименование	Стр.
436.2-22.1	Содержание	2
436.2-22.1.00.00.00ПЗ	Пояснительная записка	3
436.2-22.1.00.10.00	Схема расположения дверей в стенах из легкобетонных панелей	27
436.2-22.1.00.20.00	Схема расположения дверей в стенах из кирпича	33
436.2-22.1.00.30.00	Схема расположения дверей в железобетонных перегородках	36
436.2-22.1.00.10.10	Закладное изделие ЗД-1	39
436.2-22.1.00.10.10СБ	Закладное изделие ЗД-1 Сборочный чертеж	40
436.2-22.1.00.10.20	Закладное изделие ЗД-2	41
436.2-22.1.00.10.20СБ	Закладное изделие ЗД-2 Сборочный чертеж	42
436.2-22.1.00.10.11	Анкер	43

				1.436.2-22.1
Контр.	Погорелов			Содержание
ИП	Погорелов			
В. гр.	Лукашевич			
Д. инж.	Смирягин			
Инж. I р	Царева			

Стадия	Лист	Листов
Р		1

ЦНИИПРОМЗДАНИЙ

Техническая документация на двери включает:
Выпуск 1 - Указания по применению. Узлы. Рабочие чертежи
Выпуск 2- Двери одностворчатые.
Рабочие чертежи.
Выпуск 3 - Двери двустворчатые.
Рабочие чертежи.

1. Назначение и область применения.

Двери металлические противопожарные пред назначены для установки:
в проемах противопожарных стен помещений с пожароопасными производствами, лестничных клеток этих помещений и лифтовых холлов;
в кабельных тоннелях для секционирования,
в электротехнических помещениях зданий ТЭЦ, ГРЭС и АЭС;
в ограждающих конструкциях шахт и ниш для коммуникаций.

Двери металлические противопожарные должны применяться в соответствии с требованиями СНиП 2.01.02 - 85 (противопожарные

				1.436.2-22.1.00.00.00 ПЗ			
Н.контр.	Погорелов			Пояснительная записка	Стадия	Лист	Листов
ГИП	Погорелов				Р	1	25
Зав.гр.	Лукашевич				ЦНИИПРОМЗДАНИЙ		
Вед.инж.	Смирягин						
Инж.I к.	Царева						

ормы) и ведомственных норм.

Область применения - здания промышленных предприятий, возводимые в I - IV районах по ветровому давлению (но не более 550Па) о СНиП 2.01.07-85 с температурой наружного воздуха до минус 40°С.

2. Технические данные

Тип двери- противопожарная
Способ открывания - ручной
Усилие ручного открывания - 50Н.
Расчетные пределы огнестойкости - 0,75часа; 1,5часа.
Время закрывания двери - 5 секунд.
Номенклатура дверей представлена в таблице 1.

Таблица 1

Обозначение	Марка дверей	Предел огнестойкости, час	Масса дверей, кг	Масса металла дверей, кг
22.2.00.00.00.	ДМП21х9/0,75-Б	0,75	74,8	66,5
22.2.00.00.00-01	ДМП21х10/0,75-Б	0,75	79,7	70,6
22.2.00.00.00-02	ДМП21х9/1,5-Б	1,5	81,8	66,5
22.2.00.00.00-03	ДМП21х10/1,5-Б	1,5	87,5	70,6
22.2.00.00.00-04	ДМП21х9/0,75-В	0,75	81,6	66,5
22.2.00.00.00-05	ДМП21х10/0,75-В	0,75	87,1	70,6

Продолжение таблицы 1

Обозначение	Марка дверей	Предел. огнестойкости, час	Масса дверей, кг	Масса металла двери, кг
1.436.2-22.2.00.00.00-06	ДМП21х9/1,5-К	1,5	86,9	66,5
1.436.2-22.2.00.00.00-07	ДМП21х10/1,5-К	1,5	93,1	70,6
1.436.2-22.3.00.00.00	ДМП21х14/0,75-Б	0,75	118,3	100,6
1.436.2-22.3.00.00.00-01	ДМП21х18/0,75-Б	0,75	136,7	116,1
1.436.2-22.3.00.00.00-02	ДМП21х14/1,5-Б	1,5	128,9	100,6
1.436.2-22.3.00.00.00-03	ДМП21х18/1,5-Б	1,5	150,6	116,1
1.436.2-22.3.00.00.00-04	ДМП21х14/0,75-В	0,75	128,7	100,6
1.436.2-22.3.00.00.00-05	ДМП21х18/0,75-В	0,75	150,2	116,1
1.436.2-22.3.00.00.00-06	ДМП21х14/1,5-К	1,5	136,7	100,6
1.436.2-22.3.00.00.00-07	ДМП21х18/1,5-К	1,5	160,8	116,1

Марка двери включает:

а) обозначение двери - Д;

б) материал двери - сталь - М;

в) тип двери - противопожарная - П;

г) цифрами обозначены координационные размеры - высота и ширина дверного проема в дециметрах, максимальный предел огнестойкости в часах;

д) материал заполнителя:

базальтовое супертонкое полотно - Б;

минераловатные плиты - В;

муллитокремнеземистый рулонный материал МКРР-130-К.

3. Описание изделия и его составных частей

3.1. Конструктивные решения.

Конструкция дверей включает следующие элементы

Одностворчатые

а) Створка;
б) Рама;
в) Полупетля;
г) Планка;
д) Шайба.

Двустворчатые

а) Полупетля;
б) Створка левая;
в) Створка правая;
г) Рама;
д). Ограничитель;
е) Планка;
ж) Шайба;
з) Ось;
и) Ролик.

Рама двери выполнена сварной из гнутого профиля. По периметру рамы приварены уголки для установки [illegible] в стене

Каждая створка двери состоит из стального короба, внутри которого по периметру через асботкань закреплены и сварены в каркас стойки и перемычки. Короб заполнен либо базальтовым супертонким полотном, либо минераловатными плитами, либо муллитокремнеземистым материалом МКРР-130, которые

рытием стыков. Недопустимо образование пустот по всему объему створки.

По периметру створок на полках каркаса расположена асбестовая ткань.

Облицовка створки крепится через асботкань к каркасу короба.

Каждая створка снабжена механизмом открывания, фиксирующим створку в раме и расположенном внутри короба.

В конструкции створок со стороны навески петель имеются штыри дополнительно фиксирующие дверь в закрытом положении.

Створки двери навешиваются на раму с помощью специальных петель.

Для самозакрывания двери в верхней части каждой створки устанавливается закрыватель дверной, автоматически закрывающий дверь при эксплуатации, а в двустворчатой двери на середине верхней перемычки рамы установлен ограничитель, позволяющий поочередно закрывать каждую створку.

Прокладки из асботкани, установленные между внутренней рамкой и коробом створки,

служат для ликвидации теплового моста

3.2. Общие требования.

3.2.1. Двери разработаны унифицированными и предусматривают возможность их установки в стенах, выполненных из кирпича и легкобетонных панелей и в железобетонных перегородках. Защитно-декоративное покрытие элементов конструкции дверей должно выполняться грунтовкой ГФ-0119 по ГОСТ 23343-78 толщиной не менее 15 мкм с последующей окраской в два слоя эмалью ХВ-113 по ГОСТ 18374-79 с толщиной каждого слоя не менее 20 мкм в соответствии с ГОСТ 9.404-81.

Грунтовка элементов конструкции дверей должна производиться после проверки качества сварных швов.

3.2.2. Двери должны изготавливаться на поточных механизированных технологических линиях специализированных предприятий.

3.2.3. Прогиб горизонтальных и вертикальных элементов дверей под воздействием ветровой нагрузки не должен превышать 1/200 ℓ.

3.3. Принцип работы.

Поворотом ручки механизма закрывания

вниз верхние и боковые штоки выводятся из зацепления с рамой двери или со второй створкой (для двустворчатой двери) и утапливают в створке полотна двери. Освобожденное таким образом полотно двери свободно открывается, поворачиваясь на осях петель на необходимый угол открывания (~100°). Самозакрывание двери осуществляется автоматически с помощью закрывателя дверного, при этом горизонтальные и вертикальные штоки входят во втулки, смонтированные в раме двери (или второй створке для двустворчатой двери). При этом дверь плотно и надежно закрывается.

4. Комплект поставки

Таблица 2

Наименование	Обозначение исполнений для одностворчатых дверей однестойкостью 0,75ч.				Кол. на дверь, шт.
	ДМП21х9/0,75-Б	ДМП21х10/0,75-Б	ДМП21х9/0,75-В	ДМП21х10/0,75-В	
Створка	1.436.2.-22.2.01.00.00	1.436.2-22.2.01.00.00-01	1.436.2-22.2.01.00.00-04	1.436.2-22.2.01.0000-05	1
Рама	1.436.2-22.2.02.00.00	1.436.2-22.2.02.00.00-01	1.436.2-22.2.02.00.00	1.436.2-22.2.02.00.00-01	1
Полотенца	1.436.2-22.2.03.00.00	1.436.2-22.2.03.00.00	1.436.2-22.2.03.00.00	1.436.2-22.2.03.00.00	3
Планка	1.436.2-22.2.00.00.01	1.436.2-22.2.00.00.01	1.436.2-22.2.00.00.01	1.436.2-22.2.00.00.01	1
Шайба	1.436.2 22.2.00.00.02	1.436.2-22.2.00.00.02	1.436.2-22.2.00.00.02	1.436.2-22.2.00.00.02	1
Закрыватель дверной	ЗД1-1	ЗД1-1	ЗД1-1	ЗД1-1	1

Продолжение таблицы 2

Наименование	Обозначение исполнений для одностворчатых дверей огнестойкостью 1.5ч				Кол. на дверь, шт.
	ДМП21х9/1,5-Б	ДМП21х10/1,5-Б	ДМП21х9/1,5-К	ДМП21х10/1,5-К	
Створка	1.436.2-22.2.01.00.00-02	1.436.2-22.2.01.00.00-03	1.436.2-22.2.01.00.00-06	1.436.2-22.2.01.00.00-07	1
Рама	1.436.2-22.2.02.00.00	1.436.2-22.2.02.00.00-01	1.436.2-22.2.02.00.00	1.436.2-22.2.02.00.00-01	1
Полупетля	1.436.2-22.2.03.00.00	1.436.2-22.2.03.00.00	1.436.2-22.2.03.00.00	1.436.2-22.2.03.00.00	3
Планка	1.436.2-22.2.00.00.01	1.436.2-22.2.00.00.01	1.436.2-22.2.00.00.01	1.436.2-22.2.00.00.01	1
Шайба	1.436.2-22.2.00.00.02	1.436.2-22.2.00.00.02	1.436.2-22.2.00.00.02	1.436.2-22.2.00.00.02	1
Закрыватель дверной	ЗД1-1	ЗД1-1	ЗД1-1	ЗД1-1	1

Продолжение таблицы 2

Наименование	Обозначение исполнений для двустворчатых дверей огнестойкостью 0,75 часа			
	ДМП21×14/0,75-Б	ДМП21×18/0,75-Б	ДМП21×14/0,75-В	ДМП21×18/0,75-В
Полотнища	1.436.2-22.2.03.00.00	1.436.2-22.2.03.00.00	1.436.2-22.2.03.00.00	1.436.2-22.2.03.00.00
Створка левая	1.436.2-22.3.01.00.00	1.436.2-22.3.01.00.00-01	1.436.2-22.3.01.00.00-04	1.436.2-22.3.01.00.00-05
Створка правая	1.436.2-22.3.02.00.00	1.436.2-22.3.02.00.00-01	1.436.2-22.3.02.00.00-04	1.436.2-22.3.02.00.00-05
Рама	1.436.2-22.3.03.00.00	1.436.2-22.3.03.00.00-01	1.436.2-22.3.03.00.00	1.436.2-22.3.03.00.00-01
Ограничитель	1.436.2-22.3.04.00.00	1.436.2-22.3.04.00.00	1.436.2-22.3.04.00.00	1.436.2-22.3.04.00.00
Планка	1.436.2-22.2.00.00.01	1.436.2-22.2.00.00.01	1.436.2-22.2.00.00.01	1.436.2-22.2.00.00.01
Шайба	1.436.2-22.2.00.00.02	1.436.2-22.2.00.00.02	1.436.2-22.2.00.00.02	1.436.2-22.2.00.00.02
Ось	1.436.2-22.3.00.00.01	1.436.2-22.3.00.00.01	1.436.2-22.3.00.00.01	1.436.2-22.3.00.00.01
Ось	1.436.2-22.3.00.00.01-01	1.436.2-22.3.00.00.01-01	1.436.2-22.3.00.00.01-01	1.436.2-22.3.00.00.01-01
Ролик	1.436.2-22.3.00.00.02	1.436.2-22.3.00.00.02	1.436.2-22.3.00.00.02	1.436.2-22.3.00.00.02
Закрыватель дверной	ЗД1-1	ЗД1-1	ЗД1-1	ЗД1-1

Продолжение таблицы 2

Наименование	Обозначение исполнений для двустворчатых дверей огнестойкостью 1.5 часа				
	ДМП21×14/1,5-Б	ДМП21×18/1,5-Б	ДМП21×14/1,5-К	ДМП21×18/1,5-К	
Полотнища	1.436.2-22.2.03.00.00	1.436.2-22.2.03.00.00	1.436.2-22.2.03.00.00	1.436.2-22.2.03.00.00	6
Створка левая	1.436.2-22.3.01.00.00-02	1.436.2-22.3.01.00.00-03	1.436.2-22.3.01.00.00-06	1.436.2-22.3.01.00.00-07	1
Створка правая	1.436.2-22.3.02.00.00-02	1.436.2-22.3.02.00.00-03	1.436.2-22.3.02.00.00-06	1.436.2-22.3.02.00.00-07	1
Рама	1.436.2-22.3.03.00.00	1.436.2-22.3.03.00.00-01	1.436.2-22.3.03.00.00	1.436.2-22.3.03.00.00-01	1
Ограничитель	1.436.2-22.3.04.00.00	1.436.2-22.3.04.00.00	1.436.2-22.3.04.00.00	1.436.2-22.3.04.00.00	1
Планка	1.436.2-22.2.00.00.01	1.436.2-22.2.00.00.01	1.436.2-22.2.00.00.01	1.436.2-22.2.00.00.01	2
Шайба	1.436.2-22.2.00.00.02	1.436.2-22.2.00.00.02	1.436.2-22.2.00.00.02	1.436.2-22.2.00.00.02	2
Ось	1.436.2-22.3.00.00.01	1.436.2-22.3.00.00.01	1.436.2-22.3.00.00.01	1.436.2-22.3.00.00.01	1
Ось	1.436.2-22.3.00.00.01-01	1.436.2-22.3.00.00.01-01	1.436.2-22.3.00.00.01-01	1.436.2-22.3.00.00.01-01	1
Ролик	1.436.2-22.3.00.00.02	1.436.2-22.3.00.00.02	1.436.2-22.3.00.00.02	1.436.2-22.3.00.00.02	1
Закрыватель дверной	ЗД1-1	ЗД1-1	ЗД1-1	ЗД1-1	2

5. Указания по монтажу.

5.1. Подготовка к монтажу.

Место на объекте для подготовки к монтажу должно быть защищено от атмосферных воздействий и пыли, достаточно освещено, иметь столы и подставки для распаковки и расконсервации узлов, инструмент и обтирочные материалы, деревянные и другие мягкие подкладки и распорки, защищающие от повреждений обработанные и окрашенные поверхности узлов и деталей дверей при производстве монтажных работ.

Распаковку отдельных составных элементов дверей следует производить с соблюдением мер предосторожности, исключающих технические повреждения конструкций.

Необходимо произвести внешний осмотр и проверить комплектность изделия в соответствии с комплектом поставки дверей.

Перед монтажом следует расконсервировать покрытые смазкой сборочные единицы дверей и проверить соответствие сборочных единиц дверей техническим требованиям вып. 2,3, обратив особое внимание на отсутствие деформации в створках и раме после перевозки

их к месту монтажа, ознакомиться с документами о согласовании допущенных отклонений от проекта. По результатам проверки составить акт.

При соответствии дверей технической документации изделие принимается для монтажа.

Монтаж дверей следует производить методами, обеспечивающими безопасность ведения монтажных работ.

Проход людей через проем дверей во время монтажа запрещается.

Перед монтажом все шарнирные соединения должны быть покрыты смазкой ЦИАТИМ-201 ГОСТ 6267-74.

5.2. Последовательность монтажа.

Таблица 3

Наименование этапа	Перечень работ
Монтаж рамы двери.	Установить раму, докум. 1.436.2-22.2.02.00.00СБ и 1.436.2-22.3.03.00.00СБ в проеме по докум. 1.436.2-22.1.00.10.00, по докум. 1.436.2-22.1.00.20.00 или по докум. 1.436.2-22.1.00.30.00 Приварить уголки рамы к закладным элементам стены

Продолжение таблицы 3

Наименование этапа	Перечень работ
Монтаж створки одностворчатой двери	1. Перед установкой створки, докум 1.436.2-22.2.01.00.00СБ к раме, докум 1.436.2-22.2.02.00.00СБ приварить полупетли, докум. 1.436.2-22.2.03.00.00СБ по докум. 1.436.2-22.2.00.00.00СБ. 2. Навесить створку, докум. 1.436.2-22.2.01.00.00СБ на раму, докум. 1.436.2-22.2.02.00.00СБ. 3. Выставить створку, докум. 1.436.2-22.2.01.00.00СБ, обеспечив зазоры по докум. 1.436.2-22.2.00.00.00СБ с помощью шарика, шайбы и болта. 4. Проверить работу всех петель и механизмов открывания.
Монтаж створок двустворчатой двери	1. Перед установкой створок, докум 1.436.2-22.3.01.00.00СБ и 1.436.2-223.02.00.00СБ к раме, докум. 1.436.2-22.3.03.00.00СБ приварить полупетли, докум. 1.436.2-22.2.03.00.00СБ по докум. 1.436.2-22.3.00.00.00СБ. 2. Навесить створку левую, докум. 1.436.2-22.3.01.00.00СБ на левую

Продолжение таблицы 3

Наименование этапа	Перечень работ
	связь рамы, докум. 1.436.2-22.3.03.00.00СБ, с створку правую, докум. 1.436.2-22.3.02.00.00СБ на правую связь рамы, докум. 1.436.2-22.3.03.00.00СБ. 3. Выставить створки, докум. 1.436.2-22.3.01.00.00СБ и 1.436.2-22.3.02.00.00СБ обеспечив зазоры по докум. 1.436.2-22.3.00.00.00СБ с помощью шарика, шайбы и болта. 4. Проверить работу всех петель и механизмов открывания.
Установка закрывателя дверного.	1. Установить планку, докум. 1.436.2-22.2.00.00.01 на створках, докум. 1.436.2-22.2.01.00.00СБ, 1.436.2-22.3.01.00.00СБ и 1.436.2-22.3.02.00.00СБ по докум. 1.436.2-22.2.00.00.00СБ, 1.436.2-22.3.00.00.00СБ. 2. Установить и закрепить закрыватель дверной ЗД1-1 по докум. 1.436.2-22.2.00.00.00СБ и 1.436.2-22.3.00.00.00СБ

Продолжение таблицы 3

Наименование этапа	Перечень работ
Заполнение зазоров между рамой и стеной	3. Проверить работу закрывателя дверного. Произвести заделку зазора между рамой и стеной цементным раствором по докум. 1.436.2-22.1.00.10.00 лист 2,3,4, по докум. 1.436.2-22.1.00.20.00 лист 1,2 или по докум. 1.436.2-22.1.00.30.00 лист 2,3.

5.3. Опробование, обкатка, сдача в эксплуатацию.

Опробование двери производится после окончания всех монтажных работ и внешнего их осмотра.

Перед опробованием двери произвести осмотр и заправку смазкой ЦИАТИМ-201 ГОСТ 6267-74 мест посадки осей петель, трущихся поверхностей механизмов открывания.

При осмотре проверить:

а) надежность заполнения зазора между рамой и стеной;

б) правильность установки рамы в проеме двери и надежность ее крепления;

в) правильность крепления створок двери;

г) правильность установки механизмов открывания;

д) отсутствие зазоров между створкой и примыкающим элементом рамы;

е) качество окраски.

При опробовании дверей необходимо обеспечить:

а) при открывании - полное освобождение проема двери и при закрывании - полное перекрытие проема и надежность уплотнения створок;

б) легкое и плавное, без заеданий, открывание створок двери;

в) надежность механизмов открывания

При отсутствии отклонений в работе всех движущихся элементов в процессе опробования двери, должна быть проведена их обкатка - количество не менее 100 циклов.

Все работы должны производиться с соблюдением правил техники безопасности.

Двери, опробование и обкатка которых

прошли удовлетворительно, предъявляются приемочной комиссии для ознакомления:

а) с проектной и эксплуатационной документацией,

б) с приемно-сдаточным актом монтажной организации, в котором должны быть отражены условия и результаты опробования и обкатки дверей, заключение лиц, проводивших испытание дверей на объекте монтажа

в) с документами о согласовании допущенных отступлений от проекта, если они имеются

Приемочная комиссия, при наличии гарантий завода-изготовителя и акта монтажной организации, составляет акт с выводами и решением о вводе предъявленных к приемке дверей в эксплуатацию.

На основании подписанного акта заполняются соответствующие разделы паспорта (формуляра) и заполняется свидетельство о приемке дверей

6. Указания по эксплуатации

Для обеспечения надежности и долговечности работы дверей необходимо соблюдать правила их эксплуатации, которые предусматривают их регулярное техническое обслуживание специалистами, ответственными за их эксплуатацию.

Техническое обслуживание сводится к

а) смазке всех шарнирных и трущихся соединений;

б) проверке примыкающих элементов;

в) проверке работы механизмов открывания;

г) техническому осмотру всех узлов и механизмов, проверке их действия, а также всего изделия в целом.

Во время эксплуатации двери должен вестись учет технического обслуживания.

Основные узлы, подлежащие проверке и технические требования к ним приведены в таблице 4.

Таблица 4

Элементы дверей, подлежащие проверке	Что проверяется
Створки двери	Наличие деформации в створках, надежность

Продолжение таблицы 4

Элементы дверей, подлежащие проверке	Что проверяется
	шарнирного соединения створок с рамой двери.
Механизмы открывания.	Плавность хода и надежность фиксации.
Состояние крепежных элементов	Наличие в крепежных элементах нормальной затяжки и стопоров.
Состояние примыкающих элементов	Наличие механических повреждений, надежность крепления и плотность их прилегания.
Состояние покрытий	Наличие отслоивания покрытия; непокрашенных мест деталей из черных металлов, не имеющих антикоррозийных покрытий
Места смазки	Наличие смазки в трущихся соединениях.

Результаты проверки изделия проверяющими лицами фиксируются в паспорте (формуляре).

Изготовитель гарантирует соответствие дверей требованиям рабочей документации при соблюдении потребителем условий транспортирования, хранения, монтажа и эксплуатации

Гарантийный срок эксплуатации - 18 месяцев с начала эксплуатации, но не более 24 месяцев с момента отгрузки потребителю.

В случае выхода из строя узлов дверей до истечения гарантийного срока заказчик предъявляет претензии заводу-изготовителю на основании актов, составленных представителями заказчика и утвержденными в установленном порядке

8. Транспортирование и хранение.

Поставка дверей потребителю осуществляется укрупненными элементами согласно ведомости комплекта поставки.

Транспортирование упакованных дверей производится любым видом транспорта.

При транспортировании должны быть приняты меры по предохранению дверей от механических повреждений, увлажнения и загрязнения.

При складировании на заводе-изготовителе до погрузки и на месте потребления до установки двери должны храниться в упакованном виде под навесом.

Хранение и транспортирование дверей в части воздействия климатических факторов внешней среды должны соответствовать группе „Ж1" ГОСТ 15150-69.

9. Архитектурно-строительные решения.

9.1. Двери металлические противопожарные предусматривается устанавливать в зданиях, наружные стены которых выполняются из легкобетонных панелей, кирпича и в железобетонных перегородках панельных зданий примеры схем - см. докум. 00.10.00-00.30.00)

9.2. Узлы установки дверей и сопряжение их с наружными стенами и перегородками разработаны применительно к следующим проектным материал

Серия 1.030.1-1/88 „Стены наружные слойных панелей для каркасных общесть зданий, производственных и вспомогательных ний промышленных предприятий."

Серия 1.030.9-2„Перегородки панельные зданий промышленных и сельскохозяйственных предприятий."

9.3. Узлы в серии 1.436.2-22 вып.1 замаркированы со своей порядковой нумерацией на схемах расположения дверей. В числителе дан порядковый номер узла, в знаменателе - номер листа соответствующего документа, на котором изображен узел.

9.4. В стенах из легкобетонных панелей участок стены с дверью выполняется из типовых панелей и простенков, имеющих типовое крепление с добором из кирпича.

Кирпичные стены выполняются с применением лицевого кирпича и расшивкой швов.

В перегородках участок с дверью выполняется из типовых железобетонных панелей, имеющих дверные проемы.

9.5. Несущей частью дверей является рама, которая заделывается в стену по узлу 1; 2; 3; 4, лист 3, 4, 5, докум. 1.436.2-22.1.00.10.00, по узлу 1; лист 2, докум. 1.436.2-22.1.00.20.00 или по узлу 1, 2, 3, лист 2, 3, докум. 1.436.2-22.1.00.30.00.

9.6. Узлы сопряжения дверей и стен имеют единое решение для всех конструкций стен. Пример сопряжения дверей и перегородок (00.30.00) приведен в данной серии. Уплотнение зазора между стеной и рамой двери осуществляется с помощью цементного раствора.

9.7. Для защиты стен от повреждений по периметру проема двери в стенах из легкобетонных панелей, в стенах из кирпича и в железобетонных перегородках предусмотрена заделка цементным раствором.

9.8. Закладные элементы, к которым крепятся двери в проеме, разрабатываются в конкретном проекте.

9.9. Болты, гайки и шайбы должны иметь покрытие, указанное в марках.

Защитно-декоративное покрытие поверхностей конструктивных элементов дверей дано в пункте 3.2.1 данной пояснительной записки.

Рис 1

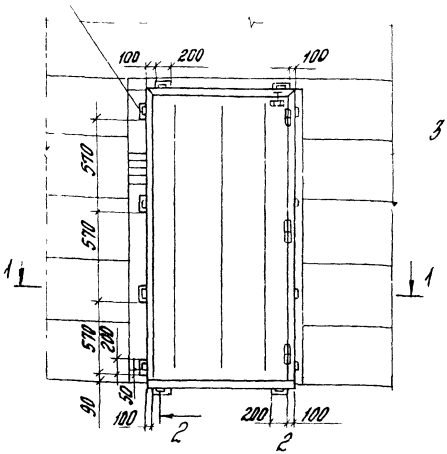

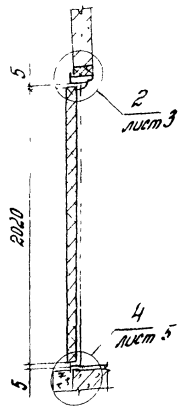

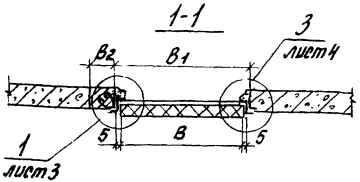

Толщина панели выбирается по проекту.

				1.436.2-22.1.00.10.00		
Н.контр.	Погорелов			Схема расположения дверей в стенах из легкобетонных панелей	Стадия	Лист	Листов
ГИП	Погорелов				Р	1	6
Зав. гр.	Лукашевич				ЦНИИПРОМЗДАНИЙ		
Ведущ.	Смирягин						
Инж. Т.К.	Царева						

Рис. 2

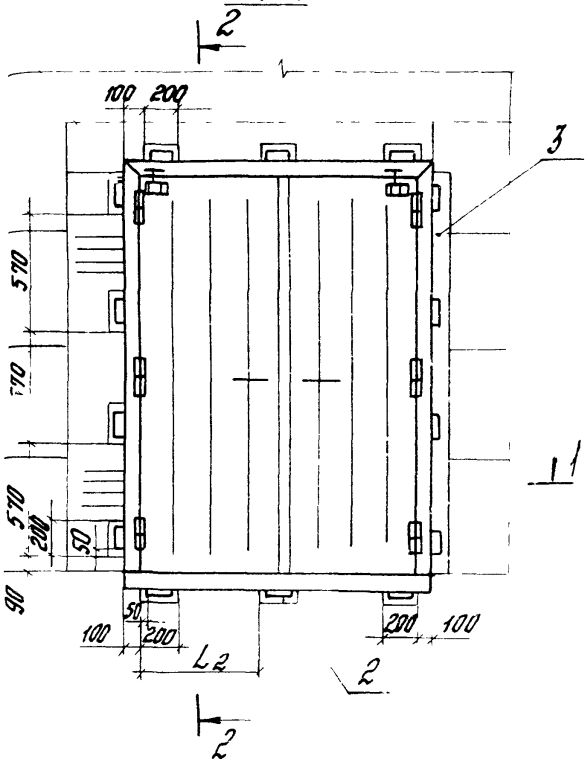

2-2

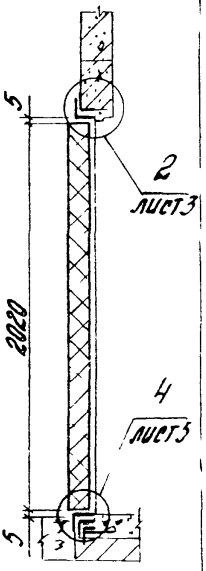

1-1

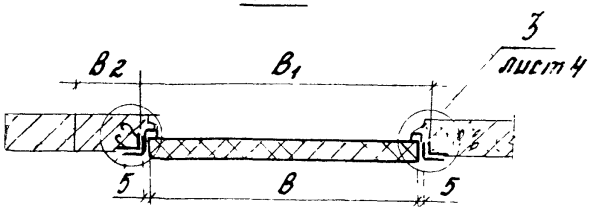

1
лист 3

1.436.2-22.1.00.10.00

лист 2

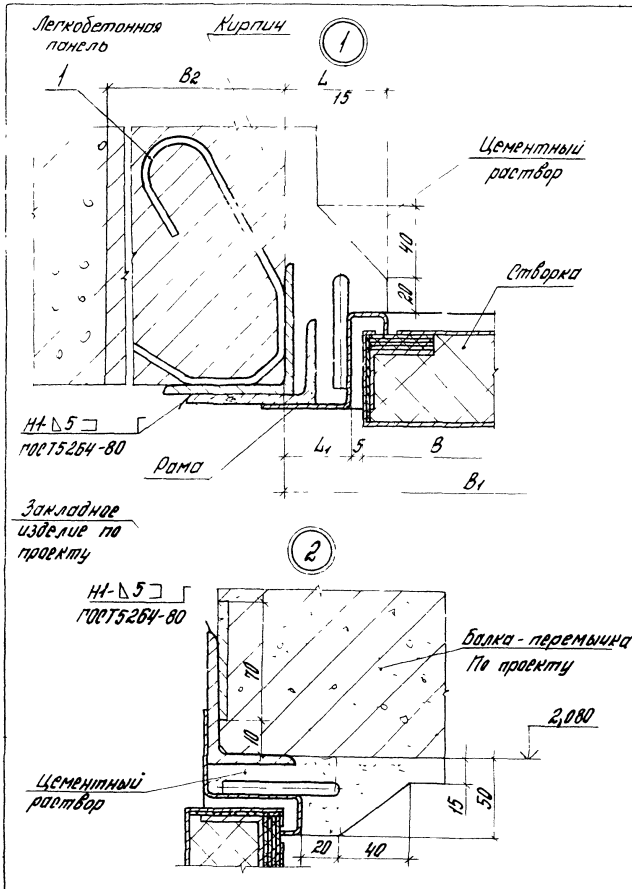

1.436.2-22.1.00.10.00	Лис 3

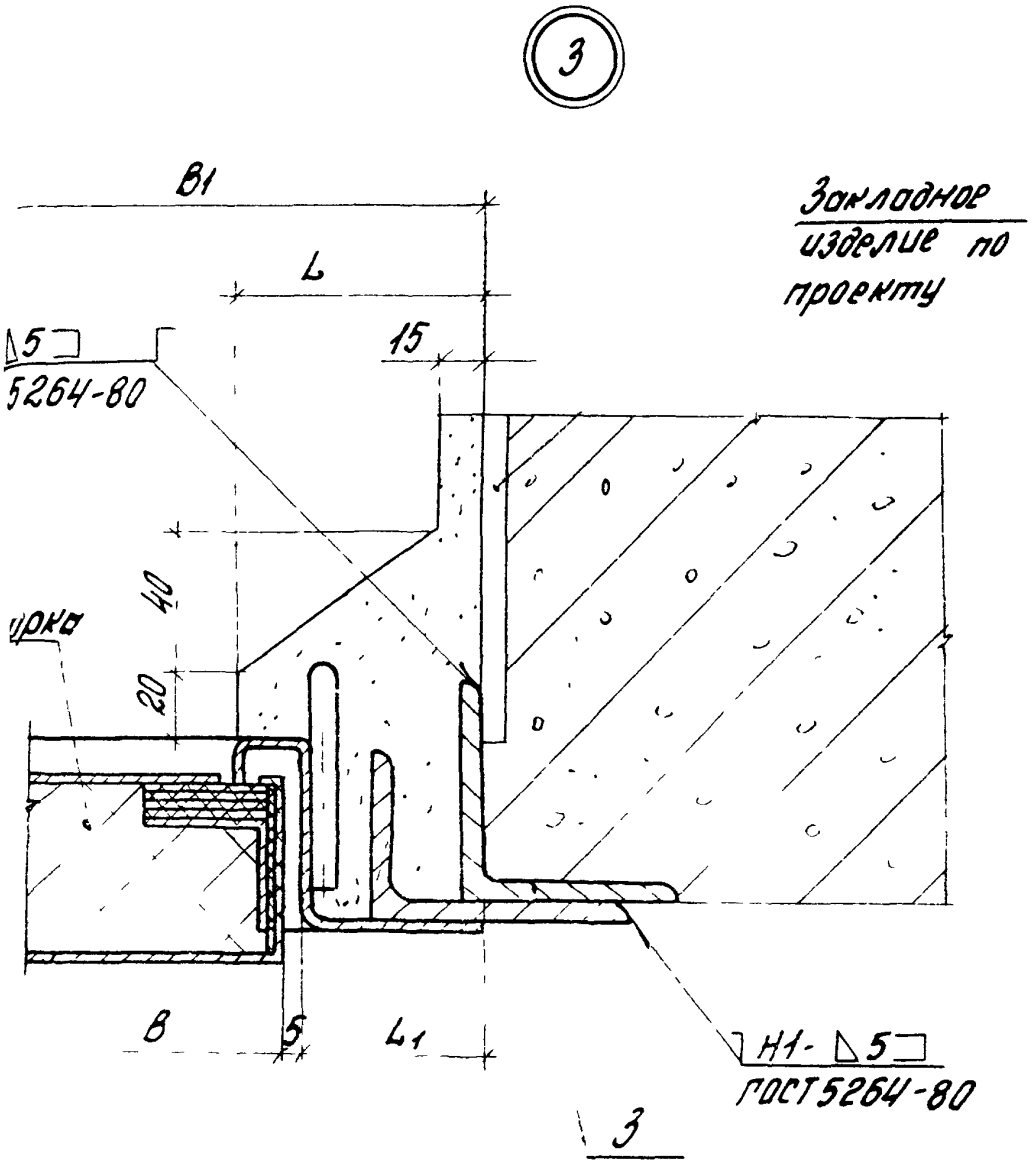
3
B1
L
15
Закладное изделие по проекту
5
5264-80
40
20
B
5
L1
Н1- 5
ГОСТ 5264-80
3

4

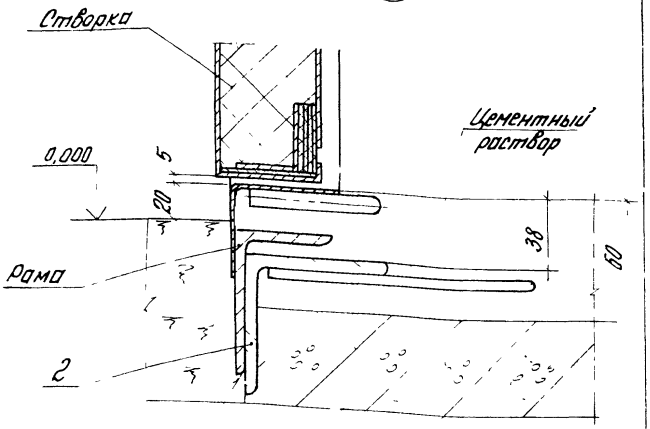

Н1 - 5 □ Г
ГОСТ 5264 - 80

Обозначение	Рис.	Обозначение исполнения двери *	B, мм	B1, мм	B2, мм	L, мм	L1, мм	L2 мм
1.436.2-22.1.00.10.00	1	1.436.2-22.2.00.00.00; -02; -04; -06	900	1000	520	67	45	—
-01		-01; -03; -05; -07	1000	1130	390	82	60	—
-02	2	1.436.2-223.00.00.00; -02; -04; -06	1400	1520	0	77	55	560
-03		-01; -03; -05; -07	1900	1900	520	67	45	760

* Дверь выбирается в зависимости от огнестойкости и заполнителя по таблице 1 лист 2 докум. 1.436.2-22.1.00.00 ПЗ.

Марка поз.	Обозначение	Наименование	–	01	02	03							Об. кг	Приме-чание
		Сборочные единицы												
	1.436.2-22.1.00.10.10	Закладное изделие												
		ЗД1	4	4	–	4								
2	1.436.2-22.1.00.10.20	Закладное изделие												
		ЗД2	2	2	3	3								
		Детали												
3	1.436.2-22.1.00.10.01	Обрамление												
		Уголок Б-63х63х5 ГОСТ 8509-86 Ст3пс2 ГОСТ 535-88												
		L = 2120 - 20; Rz80	1	1	2	1							10,2	54

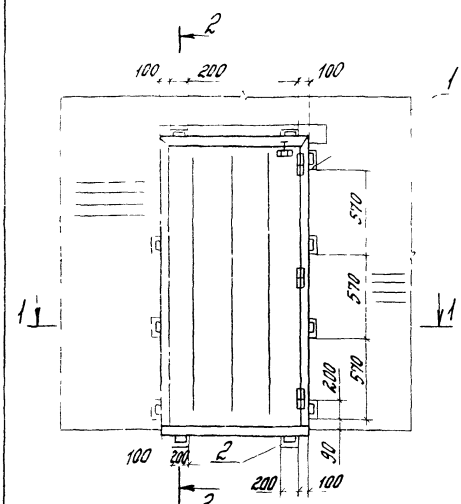

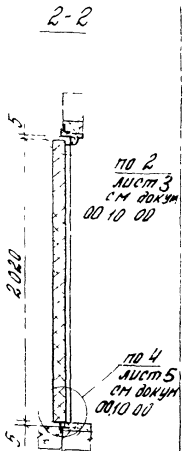

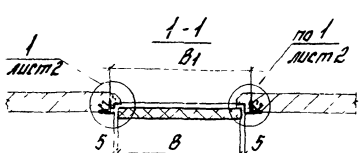

Толщина кирпичной кладки выбирается по проекту. Установка двустворчатых дверей производится аналогичн докум. 1.436.2-22.1.00.10.00

				1.436.2-22.1.00.20.00
Н.контр	Погорелов			Схема расположения дверей в стенах из кирпича
ГИП	Погорелов			
Зав. гр.	Лукашевич			
Вед инж	Смирягин			

Стадия	Лист	Листов
Р	1	

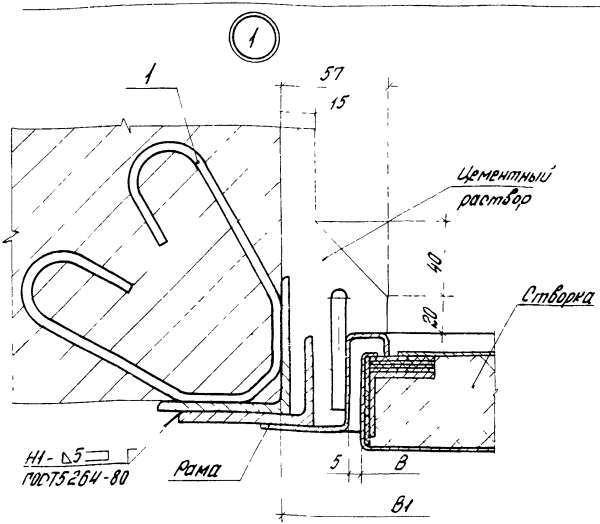

Обозначение	Обозначение исполнения двери *	В, мм	В1, мм
1.436.2-22.1.00.20.00	1.436.2-22.2.00.00.00 -02; -04; -06	900	980
-01	-01; -03; -05; -07	1000	1080
-02	1.436.2-22.3.00.00.00 -02; -04; -06	1400	1480
-03	-01; -03; -05; -07	1800	1880

* Дверь выбирается в зависимости от огнестойкости и заполнителя по табл.1 лист 2 докум. 1.436.2-22.1.00.00.00ПЗ.

Марка, поз.	Обозначение	Наименование	Кол на 1436.2-22.1 00 20 00										Масса ед. кг	Примечание
			–	01	02	03								
		Сборочные единицы												
1	1436.2-22.1.00.10.10	Закладное изделие ЗД-1	8	8	8	8								
2	1.436.2-22.1.00.10.20	Закладное изделие ЗД-2	2	2	3	3								

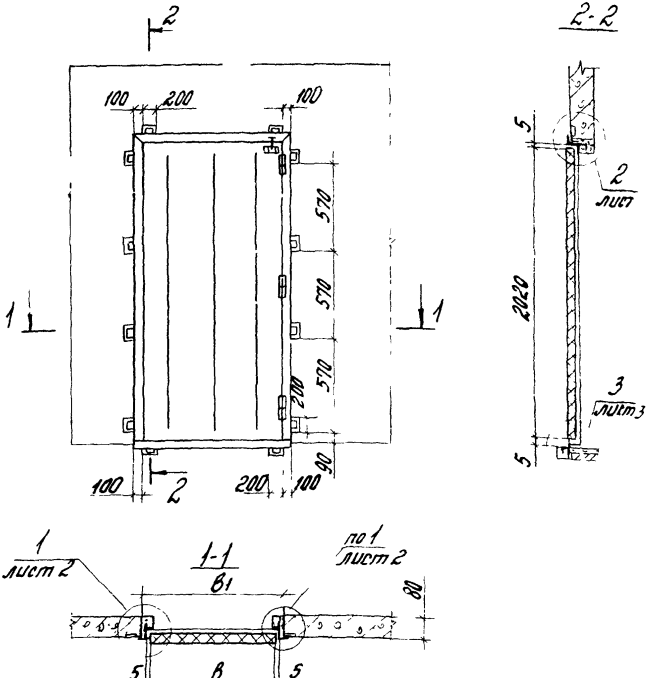

Расположение монтажных элементов рамы для крепления двустворчатой двери к закладным элементам перегородок аналогично докум. 1.436. 2-22. 1.00 10.00

			1.436. 2-22 1.00 30.00			
Погорелов			Схема расположения дверей в железобетонных перегородках	Стад.	Лист	Листов
Погорелов				р	1	
Лукашевич						
Смирягин						
Царева						

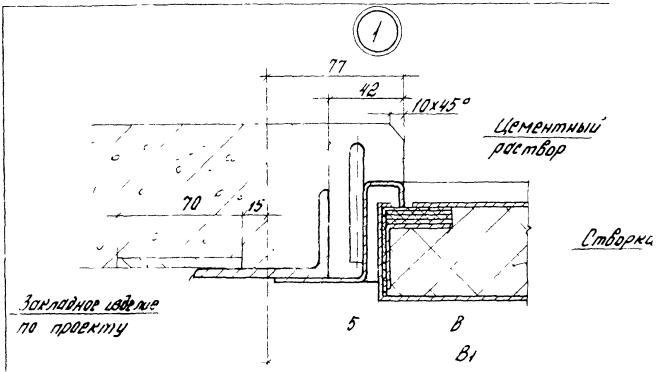

Н1-△5□
ГОСТ5264-80

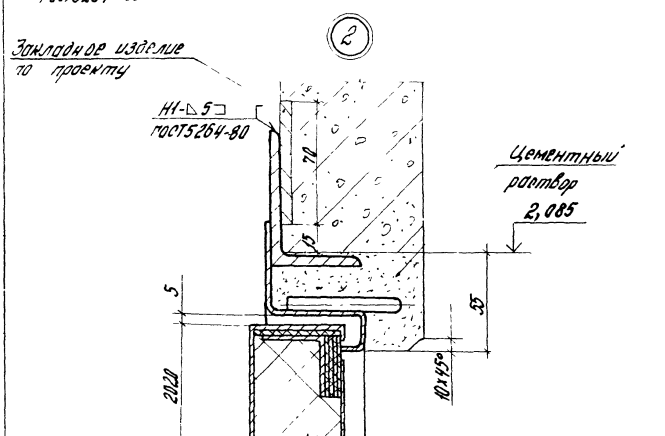

1436.2-22.1.00.30.00

3

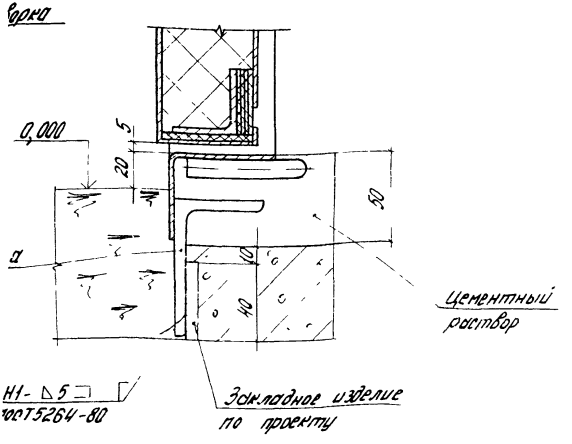

означение	Обозначение исполнения двери *	в мм	в1 мм
5.2-22.1.00. 30.00	1.436 2-22.2. 00. 00. 00, -02; -04; -06	900	1020
-01	1.436 2-22.3.00. 00. 00; -02, -04, -06	1400	1520

Дверь выбирается в зависимости от огнестойкости заполнителя по таблице 1 лист 2

окум. 1.436.2 22 1. 00. 00. 00ПЗ.

1 436. 2-22 1.00. 30 00

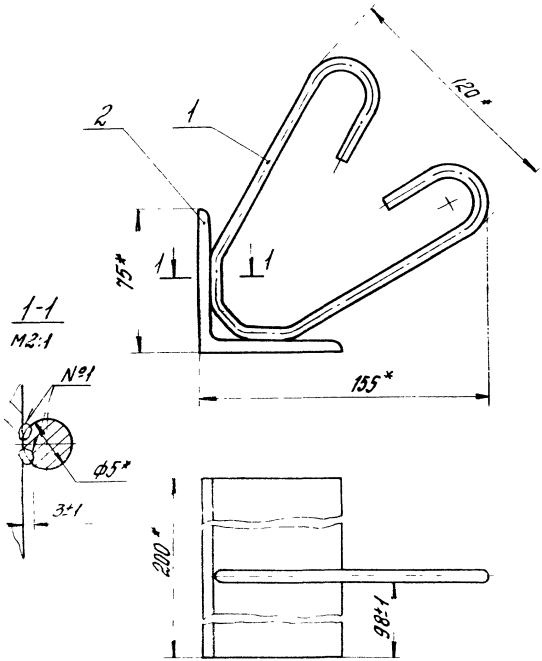

1 Сварка шва N1 ручная электродуговая

2.* Размеры для справок.

1.436.2-22.1.00.10.10 СБ

Закладное изделие ЗД-1 Сборочный чертеж	Стадия	Масса	Масштаб
	Р	1,5	1:2
	Лист	Листов 1	
	ЦНИИПромзданий		

Форм.	Зона	Поз.	Обозначение	Наименование	Кол.	Прим.
				Документация		
А4			1.436.2-22.1.00.10.10СБ	Сборочный чертеж		
				Детали		
А4		1	1.436.2-22.1.00.10.11	Анкер	1	
Б4		2	1.436.2-22.1.00.10.12	Уголок		
				Уголок Б-75х75х5 ГОСТ8509-86		
				Ст 3пс 2 ГОСТ535-88		
				L = 200h14; Rz80	1	1,36 кг

				1.436.2-22.1.00.10.10			
Н.контр.	Погорелов			Закладное изделие ЗД-1	Стадия	Лист	Листов
ГИП	Погорелов				Р		1
Зав. гр.	Чукашевич				ЦНИИПРОМЗДАНИЙ		
Вед.инж.	Смирягин						
Инж. Т.	Царева						

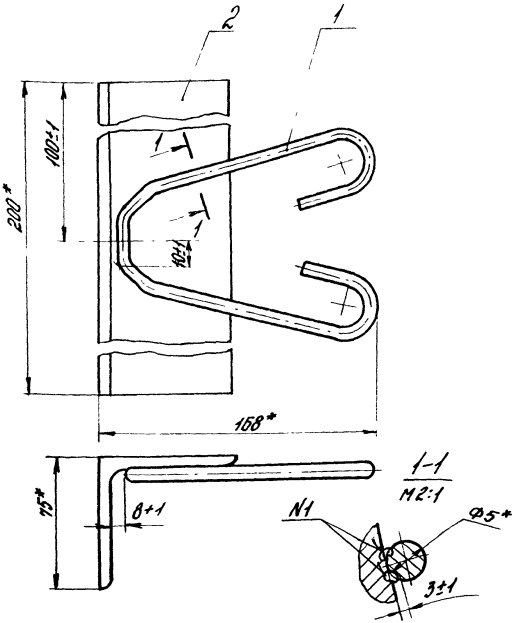

1. Сварка шва N1 ручная электродуговая
2.* Размеры для справок.

	1.436.2-22.1.00.10. 20СБ		
Закладное изделие ЗЛ-2. Сборочный чертеж	Стадия	Масса	Масштаб
	Р	1,5	1:2
	Лист	Листов 1	
	ЦНИИПромзданий		

Н.контр. Погорелов
ГИП Погорелов
Зав. гр. Лукашевич
Ведущ. Смирягин
Инж. Т.

Rz80 (√)

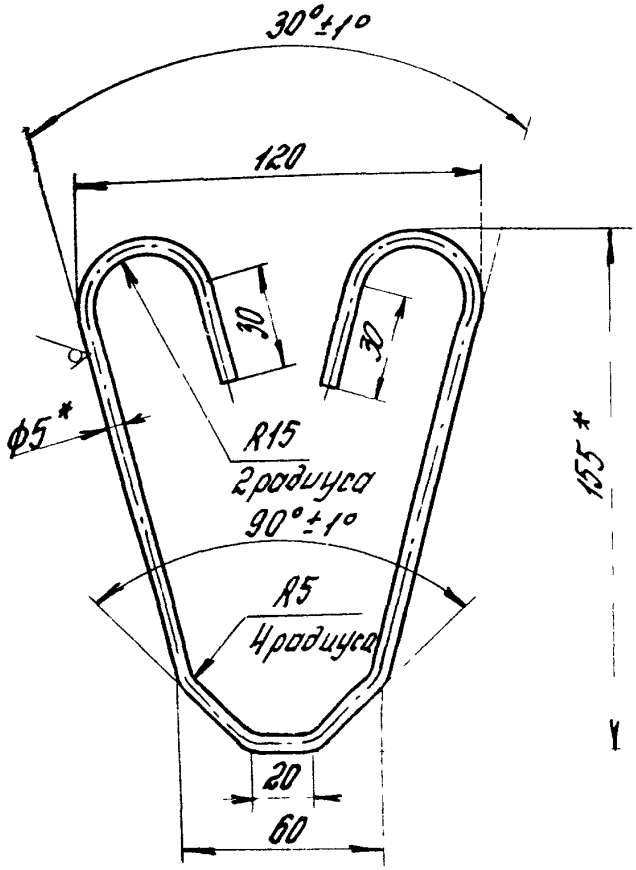

1.* Размеры для справок.

2. Неуказанные предельные отклонения размеров: h14; ±JT14/2

gost.e-ecolog.ru

			1.436.2-22.1.00.10.11		
			Анкер	Стадия: Р	Масса: 0,07
				Масштаб: 1:2	
Н.контр.	Погорелов			Лист	Листов 1
ГИП	Погорелов		Круг В5 ГОСТ 2590-88 / Ст 3 пс 2 ГОСТ 535-88	ЦНИИПРОМЗДАНИЙ	
Зав.гр.	Лукашевич				
Вед.инж.	Смирягин				
Инж.1к.	Цорева				