ТИПОВЫЕ КОНСТРУКЦИИ, ИЗДЕЛИЯ И УЗЛЫ ЗДАНИЙ И СООРУЖЕНИЙ

СЕРИЯ 1.436.2-31.93

ДВЕРИ ПРОИЗВОДСТВЕННЫХ ЗДАНИЙ ПРОМЫШЛЕННЫХ ПРЕДПРИЯТИЙ ДЛЯ РАЙОНОВ С ТЕМПЕРАТУРОЙ НАРУЖНОГО ВОЗДУХА НИЖЕ МИНУС 40°С

Выпуск 2

ДВЕРИ ОДНОСТВОРЧАТЫЕ И ДВУСТВОРЧАТЫЕ.

РАБОЧИЕ ЧЕРТЕЖИ

gost.e-ecolog.ru

ТИПОВЫЕ КОНСТРУКЦИИ, ИЗДЕЛИЯ И УЗЛЫ ЗДАНИЙ И СООРУЖЕНИЙ

СЕРИЯ 1.436.2-31.93

ДВЕРИ ПРОИЗВОДСТВЕННЫХ ЗДАНИЙ ПРОМЫШЛЕННЫХ ПРЕДПРИЯТИЙ ДЛЯ РАЙОНОВ С ТЕМПЕРАТУРОЙ НАРУЖНОГО ВОЗДУХА НИЖЕ МИНУС 40°С

Выпуск 2

ДВЕРИ ОДНОСТВОРЧАТЫЕ И ДВУСТВОРЧАТЫЕ.

РАБОЧИЕ ЧЕРТЕЖИ

Утверждены:
Главным Управлением Проектирования и инженерных изысканий Госстроя России, письмо от 23.03.93 №9-3-2/153
Введены в действие ЦНИИПромзданий с 01.12.93, приказ от 26.08.93 №53

Разработаны ЦНИИПромзданий:

Зам. директора института С.М. Гликин
Зав. отделом КБ3 Л.С. Ямпольский
ГИП В.И. Погорелов

Обозначение документа	Наименование	Стр.
1.436.2-31.93.2-1.01.03.01	Щеколда	3
1.436.2-31.93.2-ТО	Техническое описание	4
1.436.2-31.93.2-1.00.00.00	Двери одностворчатые	6
1.436.2-31.93.2-1.00.00.00.01	Пружина	7
1.436.2-31.93.2-1.00.00.00 СБ	Двери одностворчатые. Сборочный чертеж	8
1.436.2-31.93.2-1.00.00.00 ВП	Ведомость покупных изделий	11
1.436.2-31.93.2-1.01.00.00	Полотно	12
1.436.2-31.93.2-1.02.01.02	Упор	14
1.436.2-31.93.2-1.01.00.00 СБ	Полотно. Сборочный чертеж	15
1.436.2-31.93.2-1.01.01.00	Каркас	18
1.436.2-31.93.2-1.01.01.02	Связь	18
1.436.2-31.93.2-1.01.01.00 СБ	Каркас. Сборочный чертеж	19
1.436.2-31.93.2-1.01.01.01	Связь	20
1.436.2-31.93.2-1.01.02.00	Полупетля	21
1.436.2-31.93.2-1.01.02.00 СБ	Полупетля. Сборочный чертеж	21
1.436.2-31.93.2-1.01.03.00	Замок	22
1.436.2-31.93.2-1.01.00.01	Планка	22
1.436.2-31.93.2-1.01.03.00 СБ	Замок. Сборочный чертеж	23
1.436.2-31.93.2-1.01.03.10	Ручка	24
1.436.2-31.93.2-1.01.03.10 СБ	Ручка. Сборочный чертеж	25
1.436.2-31.93.2-1.01.03.20	Накладка	26
1.436.2-31.93.2-1.01.03.20 СБ	Накладка. Сборочный чертеж	27
1.436.2-31.93.2-1.01.00.02	Распорка	28
1.436.2-31.93.2-1.01.00.03	Планка	28
1.436.2-31.93.2-1.01.00.04	Уплотнение	29
1.436.2-31.93.2-1.01.00.05	Уплотнение	29

Обозначение документа	Наименование	Стр.
1.436.2-31.93.2-1.01.00.06	Обшивка	30
1.436.2-31.93.2-1.01.00.07	Обшивка	31
1.436.2-31.93.2-1.02.00.00	Коробка	32
1.436.2-31.93.2-1.02.02.00	Полупетля	33
1.436.2-31.93.2-1.02.00.00 СБ	Коробка. Сборочный чертеж	34
1.436.2-31.93.2-1.02.01.00	Рама	36
1.436.2-31.93.2-1.02.01.00 СБ	Рама. Сборочный чертеж	37
1.436.2-31.93.2-1.02.01.01	Связь	38
1.436.2-31.93.2-1.02.02.00 СБ	Полупетля. Сборочный чертеж	39
1.436.2-31.93.2-1.00.00.00 ВМ	Ведомость расхода материалов	40
1.436.2-31.93.2-1.01.03.02	Пружина	41
1.436.2-31.93.2-2.00.00.00	Двери двустворчатые	42
1.436.2-31.93.2-2.01.01.12	Палец	43
1.436.2-31.93.2-2.00.00.00 СБ	Двери двустворчатые. Сборочный чертеж	44
1.436.2-31.93.2-2.00.00.00 ВП	Ведомость покупных изделий	47
1.436.2-31.93.2-2.01.00.00	Створка полотна	48
1.436.2-31.93.2-2.01.00.00 СБ	Створка полотна. Сборочный чертеж	51
1.436.2-31.93.2-2.01.01.00	Каркас	54
1.436.2-31.93.2-2.01.01.00 СБ	Каркас. Сборочный чертеж	55
1.436.2-31.93.2-2.01.01.11	Стержень	56

Инв. № подл. | Подпись и дата | Взам. инв. №

ГИП	Игорев		
Гл.спец.	Лукашевич		
Н.контр.	Игорев		

1.436.2-31.93.2

Содержание

Стадия	Лист	Листов
Р	1	2

ЦИИПромзданий

Обозначение документа	Наименование	Стр.
1.436.2-31.93.2-2.01.01.10	Шпингалет	57
1.436.2-31.93.2-2.01.01.10 СБ	Шпингалет. Сборочный чертеж	57
1.436.2-31.93.2-2.01.01.20	Шпингалет	58
1.436.2-31.93.2-2.01.01.20 СБ	Шпингалет. Сборочный чертеж	58
1.436.2-31.93.2-2.01.01.01	Связь	59
1.436.2-31.93.2-2.02.00.00	Створка полотна	60
1.436.2-31.93.2-2.02.00.00 СБ	Створка полотна. Сборочный чертеж	63
1.436.2-31.93.2-2.02.01.00	Ручка	66
1.436.2-31.93.2-2.02.01.00 СБ	Ручка. Сборочный чертеж	66
1.436.2-31.93.2-2.03.00.00	Коробка	67
1.436.2-31.93.2-2.03.00.01	Уплотнение	68
1.436.2-31.93.2-2.03.00.00 СБ	Коробка. Сборочный чертеж	69
1.436.2-31.93.2-2.03.01.00	Рама	71
1.436.2-31.93.2-2.03.01.00 СБ	Рама. Сборочный чертеж	72

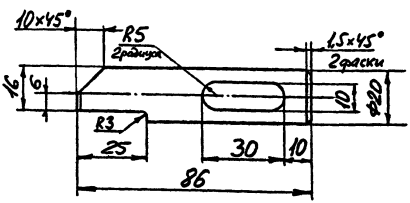

1. Предельные отклонения размеров: H14; h14; $\pm \frac{JT14}{2}$
2. Покрытие: Хим. Ц т в 30.

1.436.2-31.93.2-1.01.03.01			
Щеколда	Стадия	Масса	Масштаб
	Р	0,17	1:1
	Лист	Листов 1	
ГИП Погорелов; Н. контр. Лукашевич	Круг 22-В-II ГОСТ 2590-88 / Ст3сп1-II ГОСТ 535-88	ЦНИИПромзданий	

Инв. № подл. | Подпись и дата | Взам. инв. №

1. Требования к конструкции.

1.1. Двери распашные должны изготавливаться по рабочим чертежам 1.436.2-31.93, вып. 2 в соответствии с настоящим техническим описанием.

1.2. Створки полотна должны легко закрываться и открываться.

1.3. Механизмы закрывания должны быть смазаны, работать без заеданий, свободно возвращаясь в исходное положение.

2. Требования к материалам.

2.1. Качество материалов должно соответствовать требованиям государственных и отраслевых стандартов или технических условий. Соответствие применяемых материалов предъявляемым требованиям должно подтверждаться стандартами заводов-поставщиков, а при их отсутствии, данными заводской лаборатории.

3. Требования к деталям и заготовкам.

3.1. Заготовки из фасонного проката должны быть очищены от загрязнений, коррозии и заусенцев любым способом, не ухудшающим структуру металла и не понижающим его прочность.

3.2. В металлических деталях, имеющих механически обработанные поверхности, чистота обработки должна соответствовать классу чистоты, указанному в чертежах и выполняться в соответствии с ГОСТ 2789-73. Для деталей, с чистотой обработки не указанной на чертежах, чистота поверхности должна быть не ниже R_z 80 по ГОСТ 2789-73. Риски и царапины на поверхностях этих деталей не допускаются. Острые кромки должны быть притуплены.

3.3. Неуказанные в чертежах предельные отклонения размеров: H14; h14; $\pm \frac{JT14}{2}$ СТ СЭВ 144-75.

3.4. Непрямолинейность линейных элементов должна быть не более 1 мм на длине 1 м и 2 мм на всей длине.

3.5. Технология изготовления деталей сборочных единиц дверей должна обеспечить их взаимозаменяемость.

3.6. Сварные швы должны быть равной толщины, без перекосов, шлаковых и других дефектов.

3.7. Детали, изготовленные из резины не должны иметь вмятин и надрывов.

				1.436.2-31.93.2-ТО			
				Техническое описание	Стадия	Лист	Листов
					Б	1	2
ГИП	Погорелов				ЦНИИпромзданий		
Гл. спец.	Лукашевич						
Н. контр.	Лукашевич						

Инв. № подл. | Подпись и дата | Взам. инв. №

3.8 В деталях, изготовленных из дерева (сосны или ели) не допускаются трещины, расслоения и коробления. Все элементы из дерева должны быть подвержены глубокому антисептированию кремнефтористым аммонием по ОСТ 6-08-2-75.

4. Требования к сборке.

4.1. Поступающие на сборку детали должны быть очищены от стружки, загрязнений и иметь клеймо ОТК и другие сопроводительные документы, удостоверяющие их качество.

4.2. При сборке деталей не допускается применение прокладок, клиньев и прочих компенсаторов, не предусмотренных чертежами.

4.3. Шарики петель перед сборкой должны быть промыты керосином и смазаны смазкой ЦИАТИМ-201 ГОСТ 6267-74.

4.4. Все трущиеся и посадочные поверхности должны быть смазаны солидолом жировым „Ж" по ГОСТ 1033-79.

4.5. Все крепежные изделия должны иметь антикоррозийное покрытие.

4.6. Все резьбовые соединения должны быть затянуты до отказа без перекоса сопрягаемых деталей.

5. Требования к защитно-декоративным покрытиям.

5.1. Поверхности, подлежащие окраске, должны быть очищены от масел, ржавчины, грязи и влаги, обезжирены и огрунтованы. Марка грунтовки выбирается заводом-изготовителем.

5.2. Элементы дверей должны быть огрунтованы и окрашены только после проверки качества изготовления.

5.3. Огрунтованные и окрашенные поверхности должны быть ровными, гладкими, без подтеков и не иметь отслоений.

5.4. Цвет защитно-декоративного покрытия определяется проектировщиком и согласовывается с заводом-изготовителем.

6. Требования к транспортированию.

Двери должны перевозиться к месту монтажа любым видом транспорта в положении, исключающем их механическое повреждение: в горизонтальном - на подкладках по периметру борот, в вертикальном - в кассетах.

Инв. № подл. | Подпись и дата | Взам. инв. №

Инв. № подл. | Подпись и дата | Взам. инв. №

Формат	Зона	Поз.	Обозначение	Наименование	Кол. на испол. 1.436.2-31.93.2-1.00.00.00- –	01	Примечание
				Документация			
А3			1.436.2-31.93.2-ТО	Техническое описание			
А3			1.436.2-31.93.2-1.00.00.00СБ	Сборочный чертеж			
А3			1.436.2-31.93.2-1.00.00.00ВП	Ведомость покупных изделий			
А4			1.436.2-31.93.2-1.00.00.00ВМ	Ведомость расхода материалов			*) А4, А3
				Сборочные единицы			
А4		1	1.436.2-31.93.2-1.01.00.00	Полотно	1		
			-01	Полотно		1	

			1.436.2-31.93.2-1.00.00.00
Гип	Погорелов		Двери одностворчатые
Т. контр.	Чуковичев		
Н. контр.	Погорелов		

Стадия	Лист	Листов
Р	1	3
ЦНИИпромзданий		

Формат А4

Инв. № подл. | Подпись и дата | Взам. инв. №

Формат	Зона	Поз.	Обозначение	Наименование	Кол. на испол. 1.436.2-31.93.2-1.00.00.00- –	01	Примечание
А4		2	1.436.2-31.93.2-1.02.00.00	Коробка	1		
			-01	Коробка		1	
				Детали			
А4		3	1.436.2-31.93.2-1.00.00.01	Пружина	1	1	
Б4		4	1.436.2-31.93.2-1.00.00.02	Шайба			
				Лист Б-ПН-2 ГОСТ 19903-74 / 08кп ВТ-Ву.3т2-Ви ГОСТ 16523-89			
				D=11,5h14; *) Ф39	1	1	0,002кг
				Стандартные изделия			
		5		Болт М8-8g х 25.58.01.20 ГОСТ 7798-70	3	3	
		6		Гайка М8-7Н.5.01.20 ГОСТ 5915-70	1	1	
		7		Шайба 10.01кп6.01.20 ГОСТ 11371-78	1	1	

	1.436.2-31.93.2-1.00.00.00	Лист 2

Формат А4

1.100-13-02 4

Поз.	Обозначение	Наименование	Кол. на изд. 1.436.2-31.93.2-1.00.00.00 – 01	Примечание
8		Шплинт 2×20-001 ГОСТ 397-79	1	1
9		Шайба Б 11.509-Р ГОСТ 3722-81	1	1

1.436.2-31.93.2-1.00.00.00

Формат А4

3

1.436.2-31.93.2-1.00.00.01 – изображено
1.436.2-31.93.2-1.00.00.01-01 – зеркальное отражение

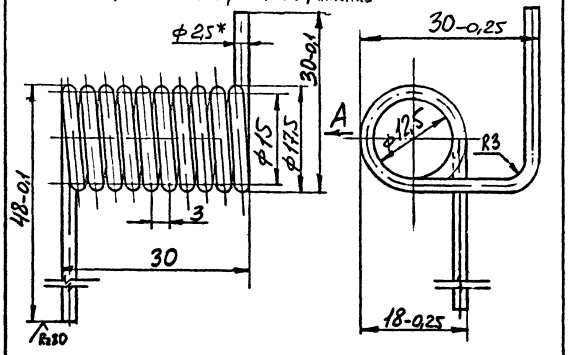

1. Число рабочих витков – 10.
2. Предельный угол закручивания – 131,25°.
3. Наименьший угол закручивания – 10,5°.
4. Наименьший рабочий крутящий момент – 1,5 кг.см.
5. Предельно допустимый крутящий момент – 18,75 кг.см
6. Длина развертки – 542 мм.
7. * размер для справок
8. Неуказанные предельные отклонения размеров: H14; h14; $\pm \frac{IT14}{2}$.

ГИП	Погорелов		
Гл.спец.	Лукашевич		
Н.контр.	Погорелов		

1.436.2-31.93.2-1.00.00.01

Пружина

Стадия	Масса	Масштаб
Р	0,01	2:1
Лист	Листов 1	

Проволока кл II Ф2,5 Гост 9389-75

ЦНИИПромзданий

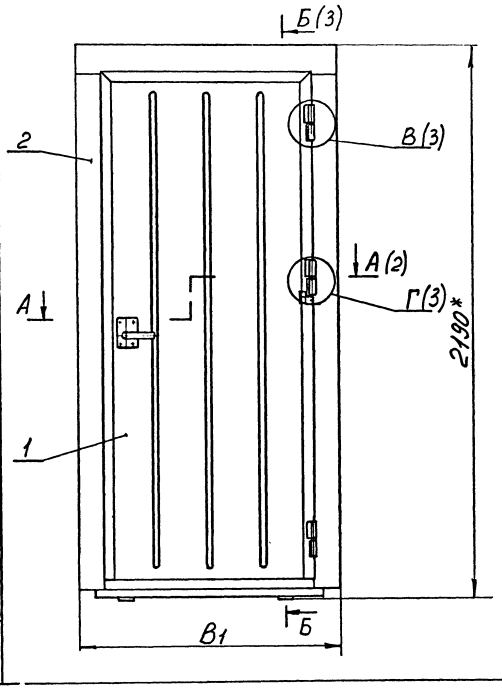

Обозначение	Марка	В, мм	В1, мм	Масса, кг
1.436.2-31.93.2-1.0000.00	ДРО 9-21	880	1020	88,0
-01	ДРО 10-21	980	1120	94,0

1* Размеры для справок.

2 Допуск соосности петель относительно их общей оси – не более 0,4 мм.

3. Все трущиеся посадочные и неокрашенные поверхности должны быть смазаны смазкой ЦИАТИМ-201 по ГОСТ 6267-74.

4. Рекомендуемое защитно-декоративное покрытие наружных поверхностей – эмаль ПФ-115 по ГОСТ 6465-76, III кл.

5. Строповку и установку двери в проем здания осуществлять с зафиксированным полотном.

6. Предельные отклонения размеров: $h14; \pm \frac{IT14}{2}$.

			1.436.2-31.93.2-100.00.00 СБ	
			Двери одностворчатые. Сборочный чертеж	Стадия: Р; Масса: сп. табл; Масштаб: —
				Лист 1; Листов 3
ГИП	Погорелов			ЦНИИПромзданий
Гл.спец.	Аксашкин			
Н.контр.	Погорелов			

Инв.№ подл. | Подпись и дата | Взам.инв.№

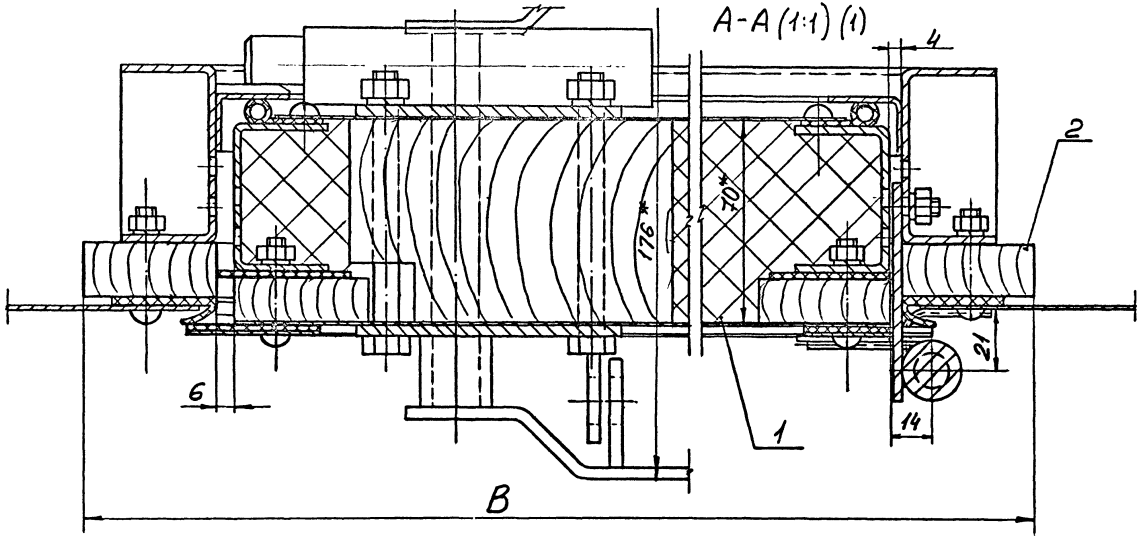

Инв.№ подл. | Подпись и дата | Взам.инв.№

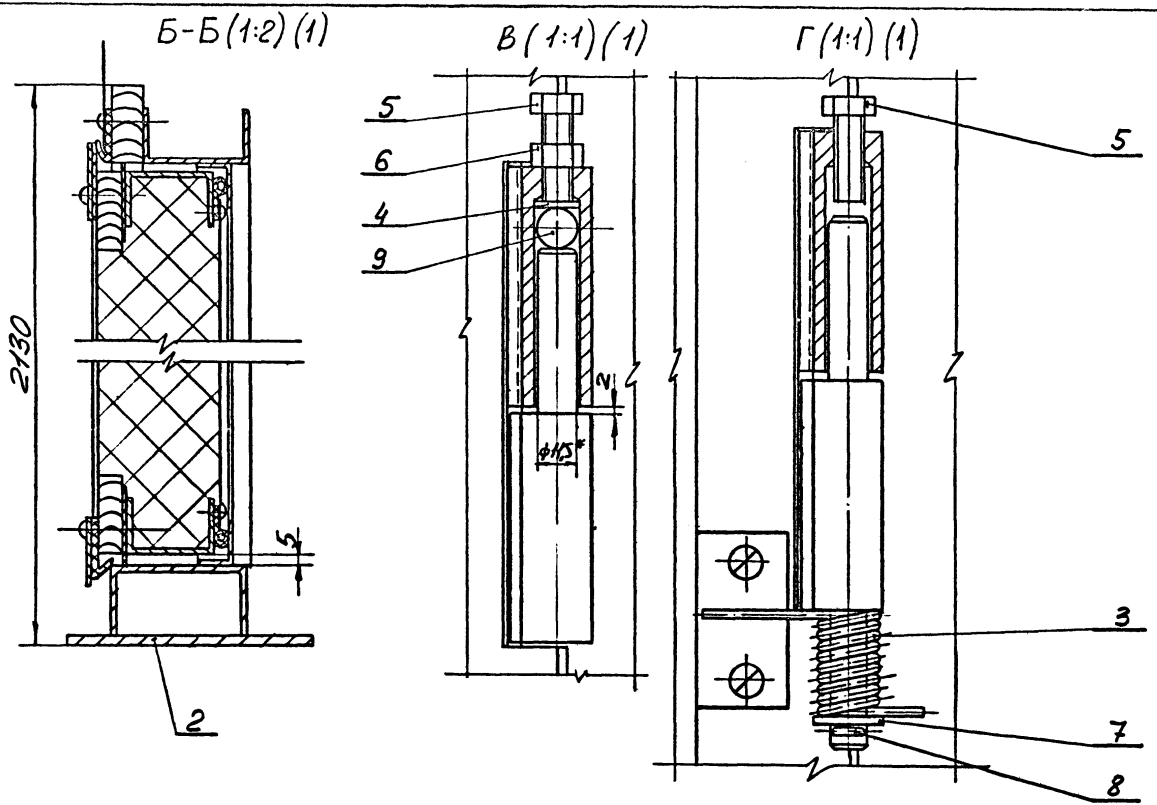

Инв.№ подл. | Подпись и дата | Взам.инв.№

Позиция	Наименование	Код ОКП	Обозначение документа на поставку	Поставщик	Кол. на испол. 1.436.2-31.93.2-1.00.00.00- —	Кол. на испол. 1.436.2-31.93.2-1.00.00.00- 01					Примечание
1	Шарик Б11.509-Р		ГОСТ 3722-81		1	1					
2											
3	Крепежные изделия										
4											
5	Болты	128 200	ГОСТ 7798-70								
6	М8-8g х 25.58.01.20				3	3					
7	М8-8g х 90.58.01.20				4	4					
8											
9	Винт М6-8g х 35.58.01.20	128 400	ГОСТ 17473-80		58	60					
10	Винт М6-8g х 16.58.01.20	128 400	ГОСТ 17475-80		18	18					
11	Винт М6-8g х 40.58.01.20	128 400	ГОСТ 17475-80		2	2					
12	Винт 6 х 16.58.01.20	128 400	ГОСТ 10621-80		32	34					
13											
14	Гайки	128 300	ГОСТ 5915-70								
15	М6-7Н.5.01.20				78	80					
16	М8-7Н.5.01.20				5	5					
17											
18	Шайба 10.01пс6 01.20	128 600	ГОСТ 11371-78		1	1					
19	Шайбы	128 600	ГОСТ 6402-70								
20	6.65Г.02.9				78	80					
21	8.65Г.02.9				4	4					
22											
23	Шплинт 2 х 20-001	128700	ГОСТ 397-79		1	1					
24											
25	Штифт 5п6х 25		ГОСТ 3128-70		2	2					
26											
27											
28											

Инв.№ подл. | Подпись и дата | Взам. инв.№

ГИП	Логорелов		
Гл. спец.	Лукашевич		
Н. контр.	Логорелов		

1.436.2-31.93.2-1.00.00 00ВП

Ведомость покупных изделий

Стадия	Лист	Листов
Р		1

ЦНИИпромзданий

Инв. № подл.	Подпись и дата	Взам. инв. №

Формат	Зона	Поз.	Обозначение	Наименование	Кол. на исполн. 1.436.2-31.93.2-1.01.00.00 –	01	Примечание
				Документация			
А3			1.436.2-31.93.2-1.01.00.00СБ	Сборочный чертеж	X	X	
				Сборочные единицы			
А4		1	1.436.2-31.93.2-1.01.01.00	Каркас	1		
			-01	Каркас		1	
А4		2	1.436.2-31.93.2-1.01.02.00	Полупетля	3	3	
А4		3	1.436.2-31.93.2-1.01.03.00	Замок	1	1	

ГИП	Погорелов		
Гл.спец	Лукашевич		
Н.контр	Погорелов		

1.436.2-31.93.2-1.01.00.00

Полотно

Стадия	Лист	Листов
Р	1	5

ЦНИИПромзданий

Формат А4

Инв. № подл.	Подпись и дата	Взам. инв. №

Формат	Зона	Поз.	Обозначение	Наименование	Кол. на исполн. 1.436.2-31.93.2-1.01.00.00 –	01	Примечание
				Детали			
А4		4	1.436.2-31.93.2-1.01.00.01	Планка	1	1	
		5	1.436.2-31.93.2-1.01.00.01-02	Планка	1	1	
		6	1.436.2-31.93.2-1.01.00.01-04	Планка	1		
			-05	Планка		1	
А4		7	1.436.2-31.93.2-1.01.00.02	Распорка	1	1	
А4		8	1.436.2-31.93.2-1.01.00.03	Планка	1	1	
А4		9	1.436.2-31.93.2-1.01.00.04	Уплотнение	1		
			-01	Уплотнение		1	
А4		10	1.436.2-31.93.2-1.01.00.05	Уплотнение	2		
			-01	Уплотнение		2	
		11	1.436.2-31.93.2-1.01.00.05-02	Уплотнение	2	2	
А3		12	1.436.2-31.93.2-1.01.00.06	Обшивка	1		
			-01	Обшивка		1	
А3		13	1.436.2-31.93.2-1.01.00.07	Обшивка	1		
			-01	Обшивка		1	

1.436.2-31.93.2-1.01.00.00

Лист 2

Формат А4

ЦОО413-02 13

12

Инв. № подл.	Подпись и дата	Взам. инв. №

Формат	Зона	Поз.	Обозначение	Наименование	Кол. на исполн. 1.436.2-31.93.2-1.01.00.00-		Примечание
					–	01	
				Пластина I, рулон			
				ТМКЩ-С1-2-9,9 ГОСТ 7338-90			
БУ		14	1.436.2-31.93.2-1.01.00.08	(45×2028)h14	2	2	0,26 кг
		15	1.436.2-31.93.2-1.01.00.08-01	(45×2040)h14	2	2	0,27 кг
		16	1.436.2-31.93.2-1.01.00.08-02	(45×720)h14	2		0,09 кг
			-03	(45×820)h14		2	0,1 кг
		17	1.436.2-31.93.2-1.01.00.08-04	(45×748)h14	1		0,09 кг
			-05	(45×848)h14		1	0,1 кг
				Прокладка			
				Пиломатериалы хвойных			
				пород 2 сорт ГОСТ 8486-86Е			
БУ		18	1.436.2-31.93.2-1.01.00.09	(14×45×710)h14; Rz 200 ✓	2		0,31 кг
			-01	(14×45×810)h14, Rz 200 ✓		2	0,38 кг
		19	1.436.2-31.93.2-1.01.00.09-02	(14×45×2030)h14; Rz 200 ✓	2	2	0,96 кг
				Утеплитель			
				ГОСТ 9573-82			
БУ		20	1.436.2-31.93.2-1.01.00.11	П125-2030.800.70	1		14,2 кг
			-01	П125-2030.900.70		1	16,0 кг

1.436.2-31.93.2-1.01.00.00 Лист 3

Формат А4

Инв. № подл.	Подпись и дата	Взам. инв. №

Формат	Зона	Поз.	Обозначение	Наименование	Кол. на исполн. 1.436.2-31.93.2-1.01.00.00-		Примечание
					–	01	
				Пленка полиэтиленовая,			
				Тс, полотно 0,100×500			
				высший сорт, ГОСТ 10354-82			
БУ		21	1.436.2-31.93.2-1.01.00.12	(70×5700)h14	1		0,01 кг
			-01	(70×5900)h14		1	0,01 кг
				Накладка			
				Лист Б-ПН-1.2 ГОСТ 19903-74			
				ОК 36084-01 Ст3пс2-сб ГОСТ 16523-79			
БУ		22	1.436.2-31.93.2-1.01.00.13	(35×838)h14, Rz 80 ✓	1		0,3 кг
			-01	(35×938)h14; Rz 80 ✓		1	0,32 кг
				Стандартные изделия			
		23		Болт М8-8g×90.58.01.20			
				ГОСТ 7798-70	4	4	
		24		Винт М6-8g×35.58.01.20			
				ГОСТ 17473-80			
				Винты ГОСТ 17475-80			
		25		М6-8g×16.58.01.20	9	9	

1.436.2-31.93.2-1.01.00.00 Лист 4

Формат А4

Инв. № подл.	Подпись и дата	Взам. инв. №

Формат	Поз.	Обозначение	Наименование	Кол. на исполн. 1.436.2-31.93.2-1.01.00.00 —		Примечание
				—	01	
	26		М6-8g×40.58.01.20	2	2	
	27		Винт 6×16.58.01.20			
			ГОСТ 10621-80	32	34	
			Гайки ГОСТ 5915-70			
	28		М6-7Н.5.01.20	42	44	
	29		М8-7Н.5.01.20	4	4	
			Шайбы ГОСТ 6402-70			
	30		6.65Г.02.9	42	44	
	31		8.65Г.02.9	4	4	
	32		Штифт 5п6×25			
			ГОСТ 3128-70	1	1	

1.436.2-31.93.2-1.01.00.00

Лист 5

формат А4

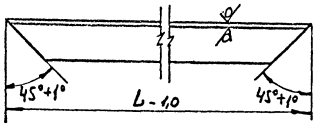

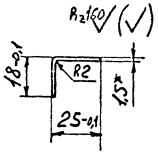

Обозначение	L, мм	Масса, кг
1.436.2-31.93.2-1.02.01.02	810	0,41
-01	910	0,46
-02	2040	1,03
-03	1710	0,86
-04	1910	0,96
-05	2340	1,18

* Размер для справок

Инв. № подл.	Подпись и дата	Взам. инв. №

ГИП	Погарелов	
Гл. спец.	Лукашевич	
Н. контр.	Лукашевич	

1.436.2-31.93.2-1.02.01.02.

Упор

Стадия	Масса	Масштаб
Р	см. табл.	—

Лист | Листов 1

Лист Б-ПН-1,5 ГОСТ-19903-74 ОК360ВУ-III Ц3 ПС [redacted] 89

ЦНИИПромзданий

Ц00113-02 15 формат А4

Обозначение	B, мм	n	n1	Масса, кг
1.436.2-31.93.2-10100.00	838	31	32	60,0
-01	938	33	34	65,0

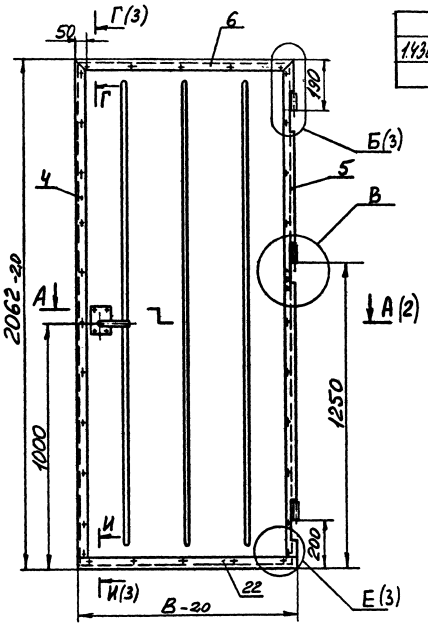

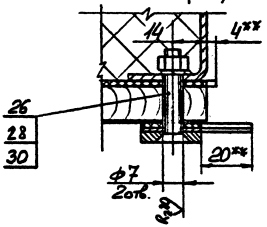

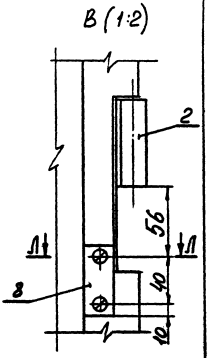

1. * Размеры для справок.
2. Допуск соосности полупетель поз. 2 относительно их общей оси ±0,4 мм.
3. ** Вырезать в поз. 14; 15 под петли по месту.
4. Неуказанные предельные отклонения размеров: H14; h14; $\pm\frac{IT14}{2}$.

		1.436.2-31.93.2-1.01.00.00 СБ	
Полотно. Сборочный чертеж		Стадия: Р	Масса: см табл.	Масштаб: —
		Лист 1	Листов 3
ГИП Погорелов		ЦНИИПромзданий	
Гл. спец. Лукашевич			
Н. контр. Погорелов			

Инв. № подл. | Подпись и дата | Взам. инв. №

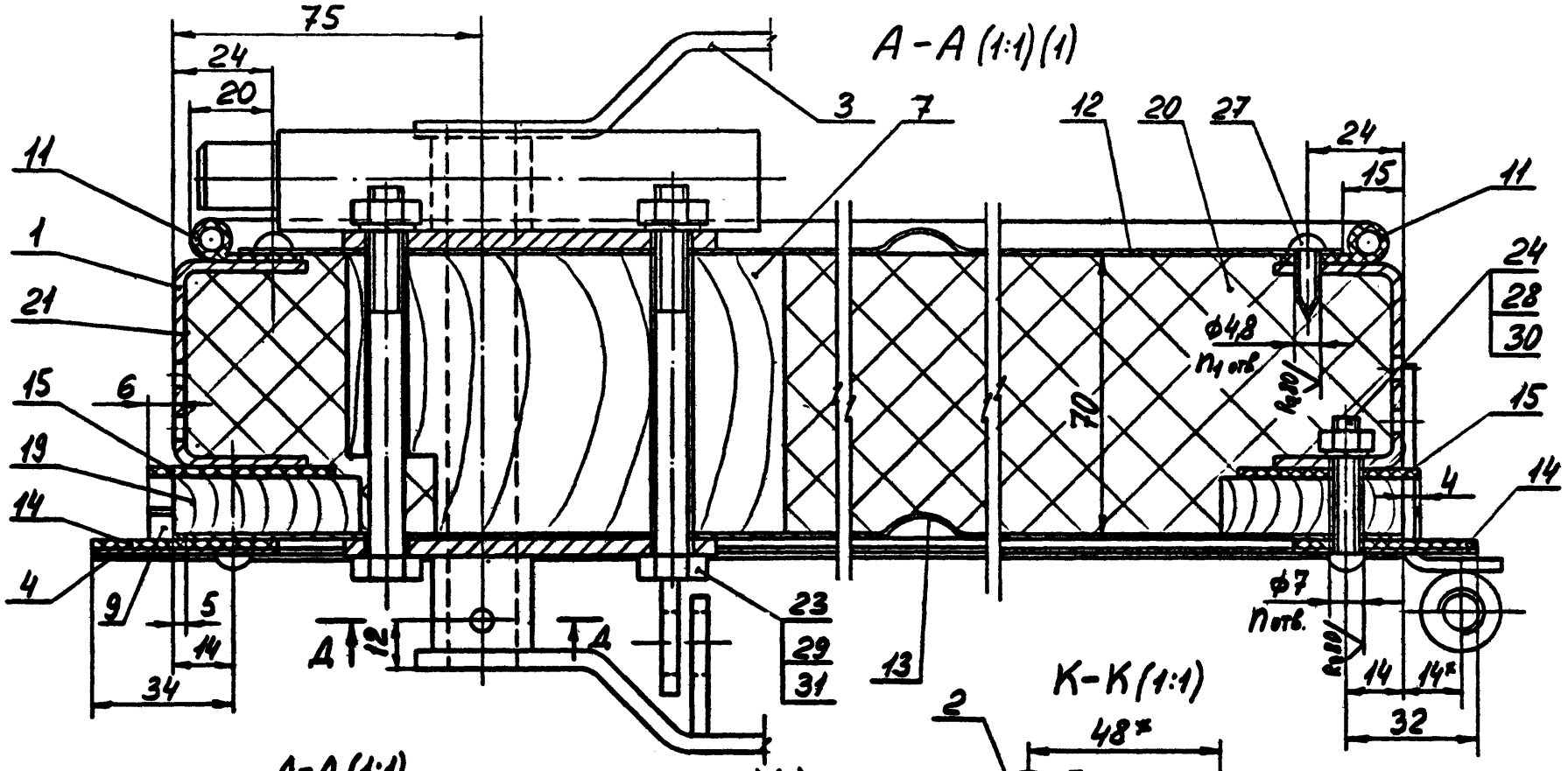

Инв.№ подл.	Подпись и дата	Взам.инв.№

1.436.2-31.93.2-1.01.00.00СБ

Лист 2

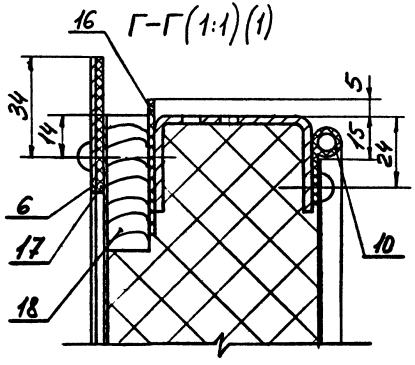

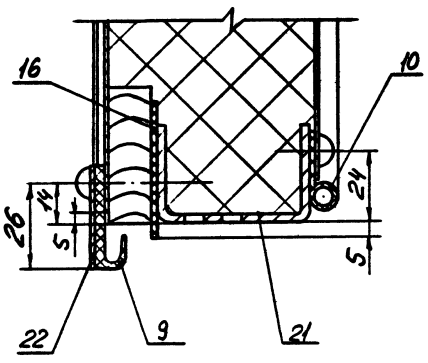

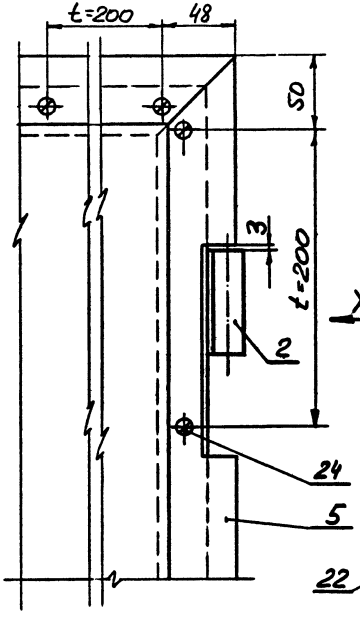

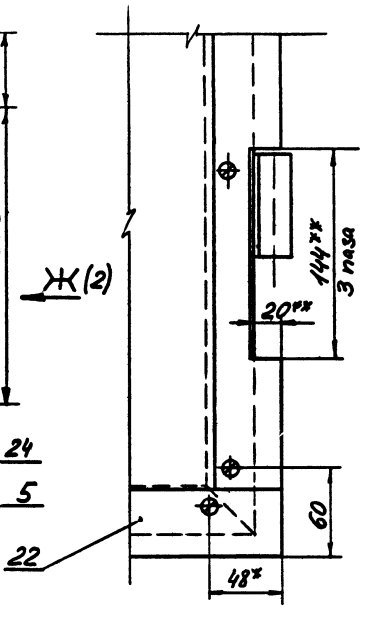

Инв.№ подл. | Подпись и дата | Взам.инв.№

1.436.2-31.93.2-1.01.00.00 СБ

Лист 3

Формат	Зона	Поз.	Обозначение	Наименование	Кол. на исполн. 1.436.2-31.93.2-1.01.01.00		Примечание
				Документация			
			1.436.2-31.93.2-1.01.01.00 СБ	Сборочный чертеж		X	
				Детали			
				Связь			
		1	1.436.2-31.93.2-1.01.01.01	Связь	1		
			-02	Связь		1	
		2	1.436.2-31.93.2-1.01.01.01-01	Связь	1		
			-02	Связь		1	
		3	1.436.2-31.93.2-1.01.01.01-03	Связь	1		
			-04	Связь		1	
		4	1.436.2-31.93.2-1.01.01.01-05	Связь	1		
			-06	Связь		1	
		5	1.436.2-31.93.2-1.01.01.02	Связь	1		
			-01	Связь		1	

Инв. № подл. | Подпись и дата | Взам. инв. №

1.436.2-31.93.2-1.01.01.00					
Каркас				Стадия	Лист	Листов
				Р	1	1
				ЦНИИПромзданий		
ГИП	Погорелов			Формат А4		
Гл. спец.	Лукашевич					
Н. контр.	Погорелов					

Rz 80 (✓)

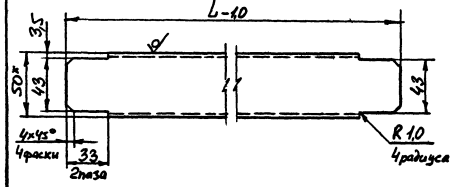

Обозначение	L, мм	Масса, кг
1.436.2-31.93.2-1.01.01.02	794	1,6
-01	894	1,8
-02	842	1,7
-03	942	1,9

1 * Размер для справок

2. Неуказанные предельные отклонения размеров: h14; $\pm \frac{IT14}{2}$.

Инв. № подл. | Подпись и дата | Взам. инв. №

1.436.2-31.93.2-1.01.01.02					
Связь			Стадия	Масса	Масштаб
			Р	см. табл.	1:2
			Лист	Листов 1	
ГИП	Погорелов		Швеллер 50×32×2,5 ГОСТ 8278-83 / Ст3сп1-Б ГОСТ 14637-79	ЦНИИПромзданий	
Гл. спец.	Лукашевич				
Н. контр.	Погорелов				

Ц001113-02 19 Формат А4

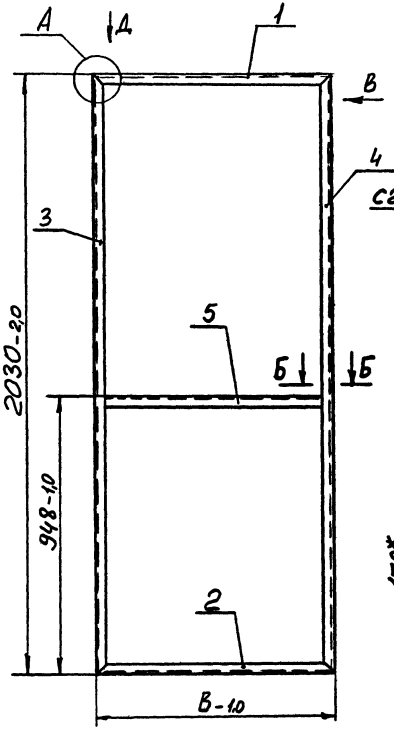

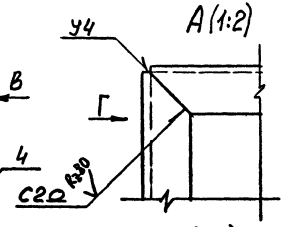

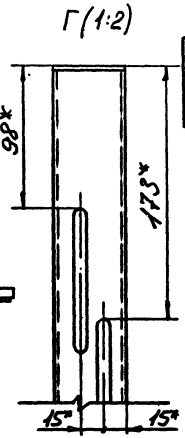

Обозначение	В, мм	Масса, кг
1.436.2-31.93.2-1.01.01.00	800	13,0
-01	900	14,0

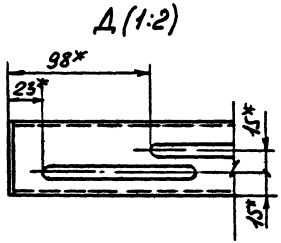

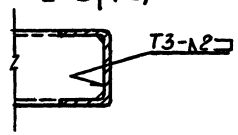

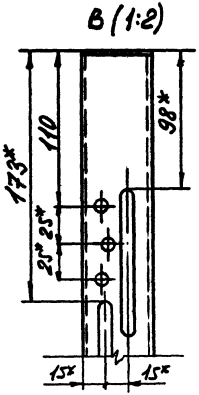

1. Сварные швы по ГОСТ 5264-80. Обозначение сварного шва относится ко всем подобно свариваемым элементам.
2. * Размеры для справок.
3. Неуказанные предельные отклонения размеров: $H14$; $h14$; $\pm \frac{IT14}{2}$.

ГИП	Погребов		
Гл.арх.	Лукашевич		
Н.контр.	Погребов		

1.436.2-31.93.2-1.01.01.00 СБ

Каркас.
Сборочный чертеж

Стадия	Масса	Масштаб
Р	см. таб.	—
Лист	Листов 1	

ЦНИИПромзданий

Инв.№подл. | Подпись и дата | Взам.инв.№

Рис.1

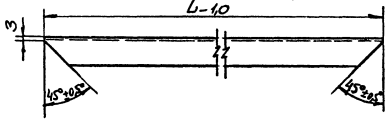

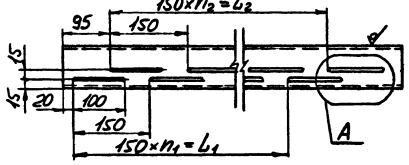

A (1:2)

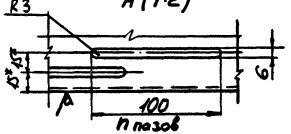

Рис.2 Остальное - см. Рис.1

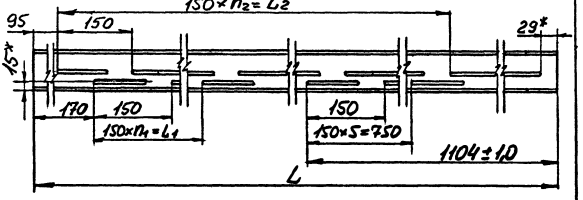

Рис.3 (1:2) Остальное - см. Рис.1 и Рис.2

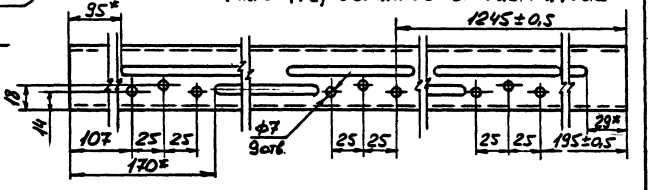

1. * Размеры для справок.
2. Неуказанные предельные отклонения размеров: $H14;\ h14;\ \pm\frac{IT14}{2}$

Обозначение		Рис.	L, мм	L_1, мм	L_2, мм	n	n_1	n_2	Масса, кг
1.436.2-31.93.2-1.01.01.01	изображено	1	794	600	450	9	4	3	1,47
-01	зеркальное отражение								
-02	изображено	1	894	750	600	11	5	4	1,68
-03	зеркальное отражение								
-04	—	2	2024	450	1800	23	3	12	4,02
-05	изображено	3	2024	450	1800	23	3	12	4,02
-06	зеркальное отражение								

			1.436.2-31.93.2-1.01.01.01	
			Связь	Стадия: Р; Масса: см. табл.; Масштаб: —
				Лист; Листов 1
ГИП	Погарелов		Швеллер 50×32×2,5 ГОСТ 8278-83 Ст3 сп5-Ш ГОСТ 14637-76	ЦНИИПромзданий
Н.контр.	Погарелов			

Инв.№ подл. | Подпись и дата | Взам.инв.№

Формат	Зона	Поз.	Обозначение	Наименование	Кол	Примечание
				Документация		
А4			1.436.2-31.93.2-1.01.02.00 СБ	Сборочный чертеж		
				Детали		
А4		1	1.436.2-31.93.2-1.01.02.01	Втулка		
				Круг 22-В-ГОСТ 2590-88 / В3сп5-Т ГОСТ 535-88		
				$\ell = 70h14$; $R_z 80$	1	0,115 кг
А4		2	1.436.2-31.93.2-1.01.02.02	Пластик		
				Лист Б-ПН-3 ГОСТ 19903-74 / Стеклотекстолит СТЭФ-1 ГОСТ 10292-74		
				(70×72) h14; $R_z 80$	1	0,118 кг
				Различие исполнений 1.436.2-31.93.2-1.01.02.00 и 1.436.2-31.93.2-1.01.02.00-01 по сборочному чертежу.		

Инв. № подл.	Подпись и дата	Взам. инв. №		1.436.2-31.93.2-1.01.02.00		
				Полупетля	Стадия: Р; Лист; Листов: 1	
					ЦНИИПромзданий	
Гип	Погорелов					
Д.спец.	Цуканович					
Н.контр.	Погорелов					

Формат А4

1436 2-31 93.2-1.0102 00 – изображено
1.436.2-31.93.2-1.0102.00-01 – зеркальное отражение

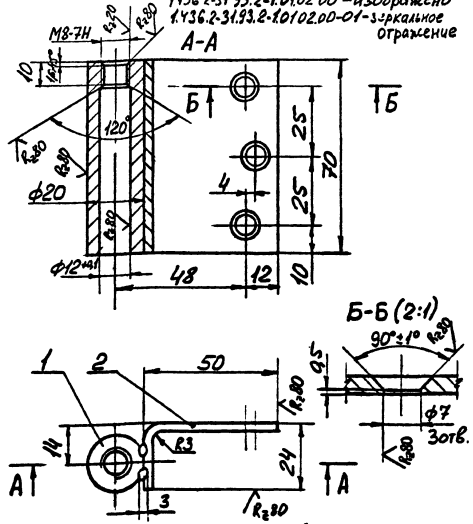

1. Сварка ручная электродуговая.
2. Предельные отклонения размеров: H14; h14; $\pm \frac{IT14}{2}$.

Инв. № подл.	Подпись и дата	Взам. инв. №		1.436.2-31.93.2-1.01.02.00 СБ		
				Полупетля. Сборочный чертеж	Стадия: Р; Масса: 0,3; Масштаб: 1:1	
					Лист; Листов 1	
					ЦНИИПромзданий	
РИП	Погорелов					
Гл.спец.	Цуканович					
Н.контр.	Погорелов					

Формат А4

Формат	Зона	Поз.	Обозначение	Наименование	Кол.	Примечание
				Документация		
А3			1.436.2-31.93.2-1.01.03.00СБ	Сборочный чертеж		
				Сборочные единицы		
А4		1	1.436.2-31.93.2-1.01.03.10	Ручка	1	
		2	1.436.2-31.93.2-1.01.03.10-01	Ручка	1	
А4		3	1.436.2-31.93.2-1.01.03.20	Накладка	1	
		4	1.436.2-31.93.2-1.01.03.20-01	Накладка	1	
				Детали		
А4		5	1.436.2-31.93.2-1.01.03.01	Щеколда	1	
А4		6	1.436.2-31.93.2-1.01.03.02	Пружина	1	
Б4		7	1.436.2-31.93.2-1.01.03.03	Ось		
				Круг Ст3сп-Ⅱ ГОСТ 2590-88 / Ст3сп-Ⅱ ГОСТ 535-88		
				Д-13Д h14, Ra 12,5	1	0,27 кг
				Стандартные изделия		
		8		Штифт 5п6х25 ГОСТ 3128-70	1	

Взам. инв. № | Подпись и дата | Инв. № подл.

ГИП	Погорелов		1.436.2-31.93.2-1.01.03.00
Гл. спец.	Лукашевич		Замок
Н. контр.	Погорелов		Стадия: Р; Лист; Листов: 1
			ЦНИИпротезвинпром

Формат А4

Рис. 1

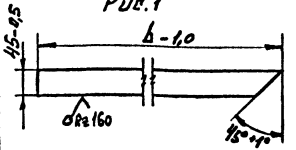

Рис. 3 (√)

Остальное - см. рис. 1

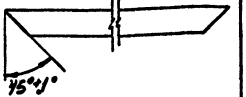

Рис. 2

Остальное - см. рис 1

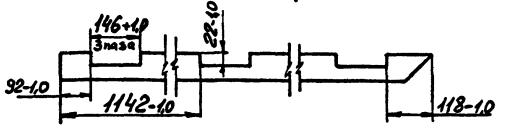

Обозначение	Рис.	L, мм	Масса кг
1.436.2-31.93.2-1.01.00.01	1	2026	0,8
-01		2326	0,92
-02	2	2026	0,78
-03		2326	0,88
-04		838	0,33
-05	3	938	0,38
-06		888	0,34
-07		988	0,4
-08	1	850	0,33
-09		950	0,38

Взам. инв. № | Подпись и дата | Инв. № подл.

			1.436.2-31.93.2-1.01.00.01
			Планка
			Стадия: Р; Масса: см. табл.; Масштаб: —
			Лист; Листов: 1
ГИП	Погорелов		ЦНИИпротезвинпром
Гл. спец.	Лукашевич		
Н. контр.	Лукашевич		

Лист Б-ПН-1,2 ГОСТ 19903-74
ОСТ 36 80 4-2-84 ГОСТ 14.52-84

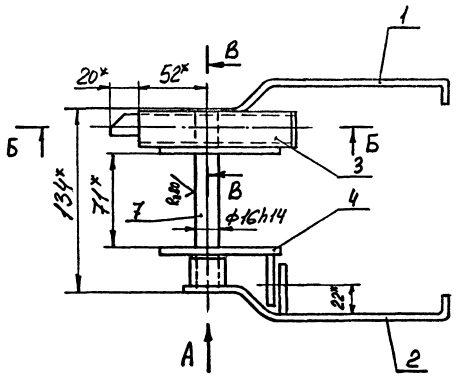

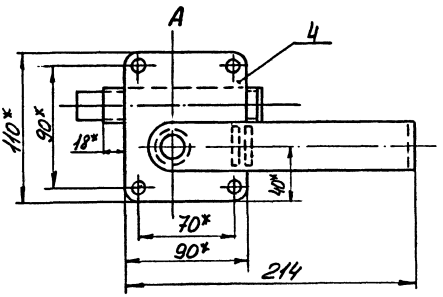

Б-Б (1:1)

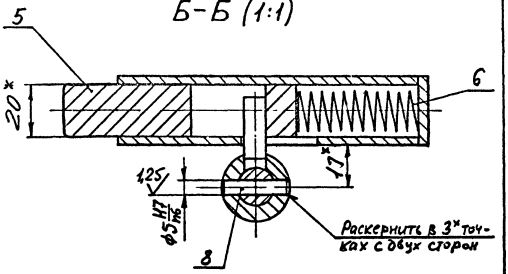

В-В (1:1)

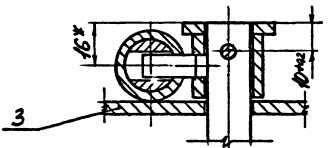

* Размеры для справок

				1.436.2-3.93.2-1.01.03 ОС6	
				Замок. Сборочный чертеж	Стадия: Р; Масса: 2,2; Масштаб: 1:2; Лист; Листов 1
ГИП	Погорелов				ЦНИИПромзданий
Гл.спец.	Лукашевич				
Н.контр.	Погорелов				

Инв.№ подл. | Подпись и дата | Взам.инв.№

Инв. № подл.	Подпись и дата	Взам. инв. №

Формат	Зона	Поз.	Обозначение	Наименование	Кол. на исполн. 1.436.2-31.93.2-1.01.03.10										Примечание
					–	01									
				Документация											
А3			1.436.2-31.93.2-1.01.03.10 СБ	Сборочный чертеж	X	X									
				Детали											
БУ		1	1436.2-31.93.2-1.01.03.11	Рычаг											
				Лист Б-ПН-4 ГОСТ 19903-74											
				Ст3пс6-сб ГОСТ 14637-89											
				(36×230)h14; Rz80	1	1									0,26кг
БУ		2	1.436.2-31.93.2-1.01.03.12	Бобышка											
				Круг 26-В-II ГОСТ 2590-88											
				Ст3сп1-II ГОСТ 535-88											
				L = 22h14, Rz80	1	1									0,1кг

ГИП	Погорелов		
Гл. спец.	Лукашевич		
Н. контр.	Погорелов		

1.436.2-31.93.2-1.01.03.10

Ручка

Стадия	Лист	Листов
Р	1	2

ЦНИИПромзданий

формат А4

Инв. № подл.	Подпись и дата	Взам. инв. №

Формат	Зона	Поз.	Обозначение	Наименование	Кол. на исполн. 1.436.2-31.93.2-1.01.03.10										Примечание
					–	01									
БУ		3	1.436.2-31.93.2-1.01.03.13	Палец											
				Круг В-В-II ГОСТ 2590-88											
				Ст3сп1-II ГОСТ 535-88											
				L = 20h14; Rz80	1										0,02кг
БУ		4	1.436.2-31.93.2-1.01.03.14	Платик											
				Лист Б ПН-4 ГОСТ 19903-74											
				Ст3пс6-сб ГОСТ 14637-89											
				(28×34)h14; Rz160		1									0,03кг

1.436.2-31.93.2-1.01.03.10

Лист 2

формат А4

24

Ц00113-02 25

Рис.1

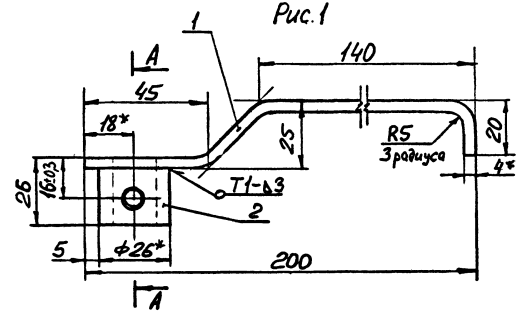

Рис 2

Остальное - см. Рис. 1

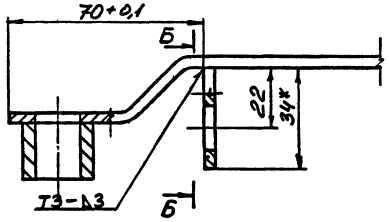

Обозначение	Рис.	Масса, кг
1.436.2-31.93.2-1.03.10	1	0,38
-01	2	0,39

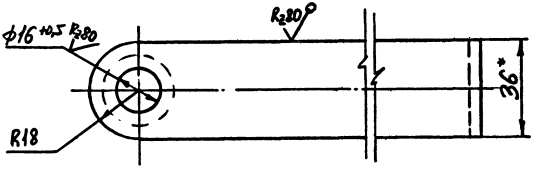

1. Сварные швы по ГОСТ 5264-80
2. Покрытие: эмаль ПФ-115 по ГОСТ 6465-76, III 6/1 кроме отверстий.
3. * Размеры для справок.
4. Неуказанные предельные отклонения размеров: H14; h14; $\pm\frac{IT14}{2}$.

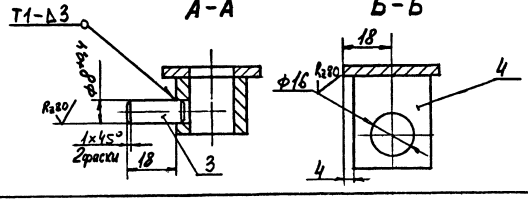

				1.436.2-31.93.2-1.01 03.10 СБ	
				Ручка. Сборочный чертеж	Стадия: Р; Масса: см. табл.; Масштаб: 1:1; Лист; Листов 1
ГИП	Погорелов				ЦНИИПромзданий
Гл. спец.	Лукашевич				
Н. контр.	Погорелов				

Инв. № подл. | Подпись и дата | Взам. инв. №

Инв. № подл. | Подпись и дата | Взам. инв. №

Позиция	Зона	Поз.	Обозначение	Наименование	Кол. на изделие 1.436.2-31.93.2-1.01.03.20-										Примечание
					–	01									
				Документация											
1			1.436.2-31.93.2-1.01.03.20СБ	Сборочный чертеж											
				Детали											
2		1	1.436.2-31.93.2-1.01.03.21	Пластина											
				Лист Б-ПН-4 ГОСТ 19903-74												
				Ст3пс6-св ГОСТ 14637-89												
				(90×110)h14; Rz 160	1	1									0,3 кг
2		2	1.436.2-31.93.2-1.01.03.22	Втулка											
				Труба 20×2,8 ГОСТ 8732-78												
				L = 110h14; Rz 80	1										0,2 кг

			1.436.2-31.93.2-1.01.03.20
ГИП	Погорелов		Накладка
Гл. спец.	Лукошевич		
Н. контр.	Лукошевич		

Стадия: Р | Лист: 1 | Листов: 2

ЦНИИПромзданий

Формат А4

Инв. № подл. | Подпись и дата | Взам. инв. №

Позиция	Зона	Поз.	Обозначение	Наименование	Кол. на изделие 1.436.2-31.93.2-1.01.03.20-										Примечание
					–	01									
3		3	1.436.2-31.93.2-1.01.03.23	Заглушка											
				Круг 26-В-II ГОСТ 2590-88												
				Ст3сп1-II ГОСТ 535-88												
				L = 3h14; Rz 80	1										0,072 кг
4		4	1.436.2-31.93.2-1.01.03.24	Платик											
				Лист Б-ПН-4 ГОСТ 19903-74												
				Ст3пс6-св ГОСТ 14637-89												
				(28×34)h14; Rz 160		1									0,03 кг

			1.436.2-31.93.2-1.01.03.20

Лист 2

Формат А4

Рис. 1

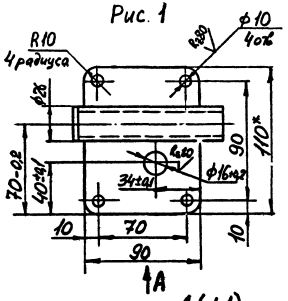

Рис. 2
Остальное - см. Рис. 1

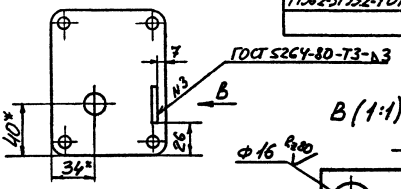

Обозначение	Рис.	Масса, кг
1436.2-31.93.2-1.01.03.20	1	0,53
-01	1	0,35

В (1:1)

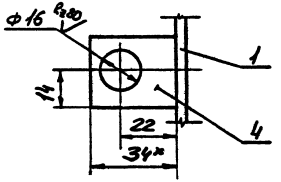

А (1:1)

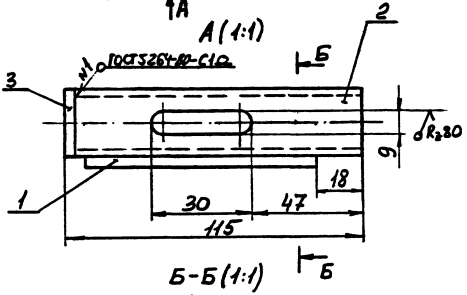

Б-Б (1:1)

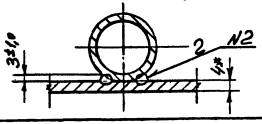

1. Сварка шва N2 ручная электродуговая.
2. Покрытие: эмаль ПФ-115 по ГОСТ 6465-76, III 6/1 кроме отверстий.
3. * Размеры для справок.
4. Неуказанные предельные отклонения размеров: H14; h14; $\pm\frac{IT14}{2}$.

				1436.2-31.93.2-1.01.03.20СБ			
				Накладка. Сборочный чертеж	Стадия	Масса	Масштаб
					Р	см. табл.	1:2
					Лист	Листов 1	
ГИП	Погорелов				ЦНИИПромзданий		
Гл. спец.	Лукашевич						
Н. контр.	Лукашевич						

Инв. № подл. | Подпись и дата | Взам. инв. №

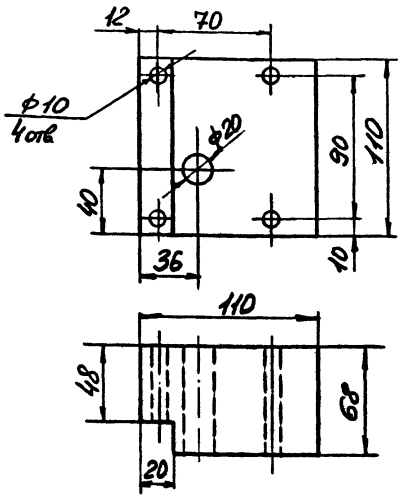

1 Предельные отклонения размеров: H14; h14; $\pm\frac{JT14}{2}$.

2 Антисептировать кремнефтористым аммонием по ОСТ 6-08-2-75.

				1.436.2-31.93.2-1.01.00.02			
				Распорка	Стадия	Масса	Масштаб
					Р	0,5	1:2
					Лист	Листов 1	
ГИП	Погорелов			Пиломатериалы хвойных пород, 2ой сорт ГОСТ 8486-86Е	ЦНИИПромзданий		
Гл спец	Лукашевич						
Н контр	Лукашевич						

Инв № подл | Подпись и дата | Взам инв №

Формат А4

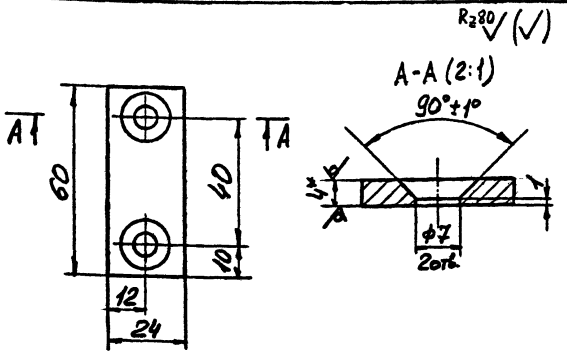

1 * Размер для справок.

2. Предельные отклонения размеров: H14; h14; $\pm\frac{JT14}{2}$.

				1.436.2-31.93.2-1.01.00.03			
				Планка	Стадия	Масса	Масштаб
					Р	0,035	1:1
					Лист	Листов 1	
ГИП	Погорелов			Лист Б-ПН-4 ГОСТ 19903-74 / Ст3пс6-сб ГОСТ 14637-83	ЦНИИПромзданий		
Гл спец	Лукашевич						
Н контр	Лукашевич						

Инв № подл | Подпись и дата | Взам инв №

Формат А4

Рис.1

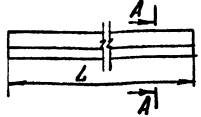

Рис.3
Остальное - см Рис.1 и Рис.2

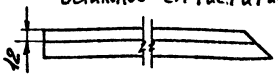

Рис.2
Остальное - см. Рис 1

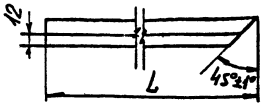

Рис. 4
Остальное - см. Рис.1 и Рис.2

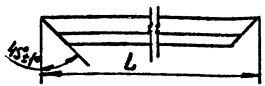

Обозначение	Рис	L, мм	Масса кг
1436.2-31.93.2-101.00.04	1	810	0,16
-01	1	910	0,18
-02	2	2075	0,39
-03	3	2075	0,39
-04	4	880	0,162
-05	4	980	0,182
-06	1	874	0,17
-07	1	974	0,19
-08	1	834	0,162
-09	1	934	0,182

А-А (2:1)

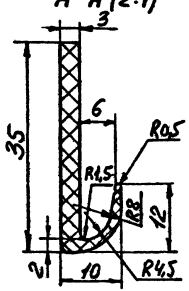

Предельные отклонения размеров: $h14; \pm \frac{JT14}{2}$.

Инв.№ подл. | Подпись и дата | Взам.инв.№

ГИП	Погорелов		
Гл.спец.	Лукашевич		
Н.у.-кер.	Лукашевич		

1.436.2-31.93.2-101.00.04

Уплотнение

Стадия	Масса	Масштаб
Р	см. табл	—
Лист	Листов 1	

Резиновая смесь НО-68-1 ТУ38-105-1082-86

ЦНИИПромзданий

Формат А4

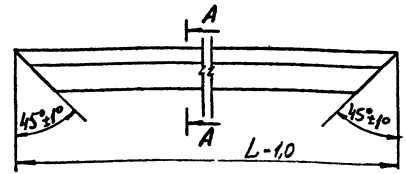

А-А (2:1)

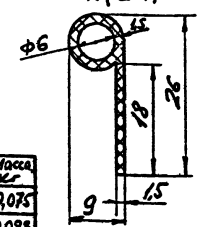

Обозначение	L, мм	Масса кг
1436.2-31.93.2-101.00.05	792	0,075
-01	892	0,083
-02	2022	0,182
-03	840	0,08
-01	940	0,09
-05	2328	0,21

Инв.№ подл. | Подпись и дата | Взам.инв.№

ГИП	Погорелов		
Гл.спец.	Лукашевич		
Н.контр.	Лукашевич		

1.436.2-31.93.2-1.01.00.05

Уплотнение

Стадия	Масса	Масштаб
Р	см. табл	—
Лист	Листов 1	

Пр-058 ОСТ38.05170-78, шифр 7-3912

ЦНИИПромзданий

Формат А4

Рис.1

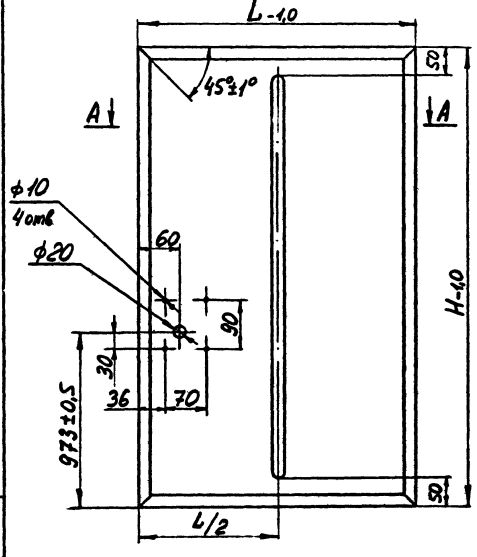

Рис.2
Остальное-см. Рис.1

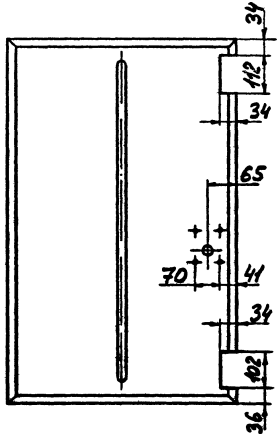

Rz80 (✓)

Обозначение	Рис.	L, мм	H, мм	Масса, кг
1.436.2-31.93.2-1.01.00.06	1	770	2000	9,0
-01		870		10,2
-02		818		9,6
-03		918		10,7
-04		818	2300	11,0
-05		918		12,3
-06	2	818	2000	9,5
-07		918		10,6
-08		818	2300	10,9
-09		918		12,2

1.* Размер для справок.
2. Неуказанные предельные отклонения размеров: H14; h14; $\pm \frac{\pi 14}{2}$.

А-А (1:1)

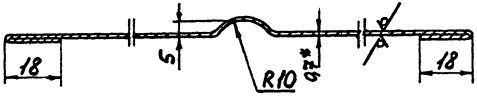

			1.436.2-31.93.2-1.01.00.06	
			Обшивка	Стадия: Р; Масса: см. табл.; Масштаб: —
				Лист; Листов 1
ГИП	Погорелов		Лист Б-ПН-0,7 ГОСТ 19903-74 ОК36084-III Ст3пс6-сб ГОСТ 16523-89	ЦНИИПромзданий
Гл.спец	Лукашевич			
Н.контр	Лукашевич			

Инв.№ подл. | Подпись и дата | Взам.инв.№

Рис. 1

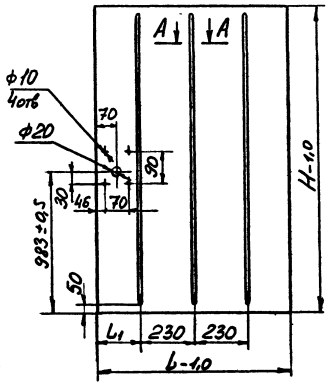

Рис 2
Остальное - см. Рис 1

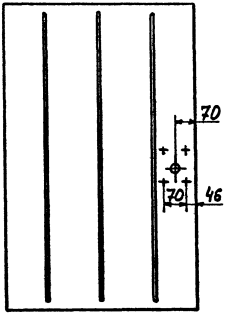

Обозначение	Рис.	L, мм	L1, мм	H, мм	Масса кг
1.436.2-31.93.2-1.01.00.07	1	790	165	2020	8,8
-01		890	215		9,9
-02		840	190		9,32
-03		940	240		10,43
-04		840	190	2320	10,7
-05		940	240		12,0
-06	2	832	190	2020	9,24
-07		932	240		10,34
-08		832	190	2320	10,6
-09		932	240		11,9

$R_z 80$ ✓ (✓)

А-А (1:1)

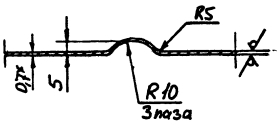

1.* Размер для справок.

2. Неуказанные предельные отклонения размеров: H14; h14; ± $\frac{IT14}{2}$.

				1.436.2-31.93.2-1.01.00.07		
				Обшивка.	Стадия: Р	Масса: см. табл	Масштаб: —
					Лист	Листов 1
ГИП	Погорелов			Лист Б-ПН-0,7 ГОСТ 19903-74 ОК 36084-III-Б3 ПС-6 СВ ГОСТ 16523-89	ЦНИИПромзданий	
Гл.спец	Лукашевич					
Н.контр	Лукашевич					

Инв № подл | Подпись и дата | Взам инв №

Инв. № подл.	Подпись и дата	Взам. инв. №

Формат	Зона	Поз.	Обозначение	Наименование	Кол. на испол. 1.436.2-31.93.2-1.02.00.00		Примечание
					–	01	
				Документация			
ВЗ			1.436.2-31.93.2-1.02.00.00СБ	Сборочный чертеж			
				Сборочные единицы			
АУ		1	1.436.2-31.93.2-1.02.01.00	Рама	1		
			-01	Рама		1	
АУ		2	1.436.2-31.93.2-1.02.02.00	Полупетля	2	2	
		3	1.436.2-31.93.2-1.02.02.00-02	Полупетля	1	1	
				Детали			
АЧ		4	1.436.2-31.93.2-1.01.00.04-02	Уплотнение	1	1	

				1.436.2-31.93.2-1.02.00.00	
				Коробка	Стадия: Р; Лист: 1; Листов: 3
ГИП	Пыхтеев				ЦНИИПРОМЗДАНИЙ
Гл. спец.	Аукшионок				
Н. контр.	Погорелов				

Формат А4

Инв. № подл.	Подпись и дата	Взам. инв. №

Формат	Зона	Поз.	Обозначение	Наименование	Кол. на испол. 1.436.2-31.93.2-1.02.00.00		Примечание
					–	01	
АУ		5	1.436.2-31.93.2-1.01.00.04-03	Уплотнение	1	1	
		6	1.436.2-31.93.2-1.01.00.04-04	Уплотнение	1		
			-05	Уплотнение		1	
				Нащельник			
				Лист ОК 36084-ВГС Завб-1 ГОСТ 8.523-79			
БУ		7	1.436.2-31.93.2-1.02.00.01	(95×1020) h14; 1,2 кг	1		0,91 кг
			-01	(95×1220) h14; 1,2 кг		1	1,0 кг
		8	1.436.2-31.93.2-1.02.00.01-02	(95×2050) h14; 2,0 кг	2	2	1,83 кг
				Прокладка			
				Пилонатериали уплотнительные			
				пород 2 сорт ГОСТ 8486-86Е			
БУ		9	1.436.2-31.93.2-1.02.00.02	(18×45×880) h14; 0,7 кг	1		0,55 кг
			-01	(18×45×980) h14; 0,8 кг		1	0,6 кг
		10	1.436.2-31.93.2-1.02.00.02-02	(18×35×2010) h14; 1,6 кг	2	2	1,24 кг

				1.436.2-31.93.2-1.02.00.00	Лист 2

Формат А4

Инв. № подл.	Подпись и дата	Взам. инв. №

Формат	Зона	Поз.	Обозначение	Наименование	Кол. на исполн. 1.436.2-31.93.2-1.02.00.00-										Примечание
					–	01									
				Стандартные изделия											
		12		Винт М6-8д×35.58 01.20											
				ГОСТ 17473-80	27	27									
		13		Винт М6-8д×16.58.01.20											
				ГОСТ 17475-80	9	9									
		14		Гайка М6-7Н.5.01.20											
				ГОСТ 5915-70	36	36									
		15		Шайба 6.65Г.02.9											
				ГОСТ 6402-70	36	36									

1.436.2-31.93.2-1.02.00.00 Лист 3

Формат А4

Инв. № подл.	Подпись и дата	Взам. инв. №

Формат	Зона	Поз.	Обозначение	Наименование	Кол. на исполн. 1.436.2-31.93.2-1.02.02.00-										Примечание
					–	01	02	03							
				Документация											
Д3			1.436.2-31.93.2-1.02.02.00СБ	Сборочный чертеж	X	X	X	X							
				Детали											
				Ось											
				Круг 22-В-II ГОСТ 2590-88											
				Ст3сп1-II ГОСТ 535-88											
Б4		1	1.436.2-31.93.2-1.02.02.01	L=112h14; Rz20	1	1									0,08кг
			-01	L=150h14; Rz20			1	1							0,1кг
Б4		2	1.436.2-31.93.2-1.02.02.02	Накладка											
				Лист Б-ПН-3 ГОСТ 19903-74											
				Лист ОК 36084-II Ст3пс6-СВ ГОСТ 16523-89											
				(65×82)h14; Rz20	1	1	1	1							0,12кг

ГИП	Погорелов		
Гл. спец.	Лукашевич		
Н. контр.	Лукашевич		

1.436.2-31.93.2-1.02.02.00

Полупетля

Стадия	Лист	Листов
Р		1

ЦНИИпромзданий

Формат А4

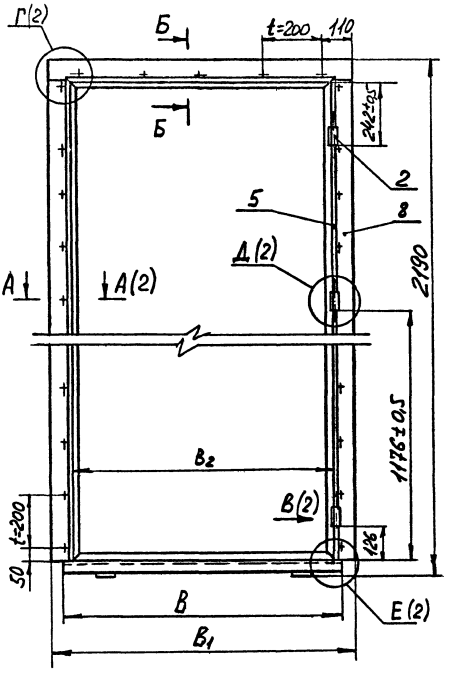

Обозначение	B_1, мм	B_1, мм	B_2, мм	Масса, кг
1.436.2-31.93.2-1.02.00.00	874	1020	810	27,9
-01	974	1120	910	28,7

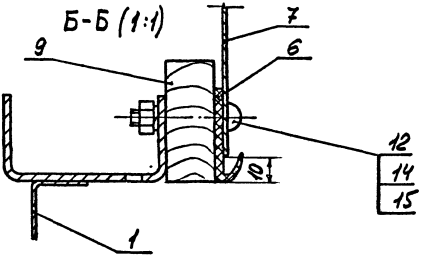

1. * Размеры для справок.
2. Допуск соосности полупетель поз. 2 и 3 относительно их общей оси не более ± 0,4 мм
3. Неуказанные предельные отклонения размеров: H14; h14; $\pm \frac{IT14}{2}$.

				1.436.2-31.93.2-1.02.00.00 СБ
				Коробка. Сборочный чертеж
ГИП	Погорелов			
Гл.спец	Лукашевич			
Н.контр	Погорелов			

Стадия	Масса	Масштаб
Р	СМ таба	—
Лист 1	Листов 2	

ЦНИИПромзданий

Инв. № подл. | Подпись и дата | Взамен № |

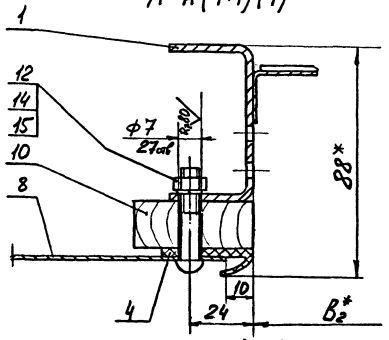

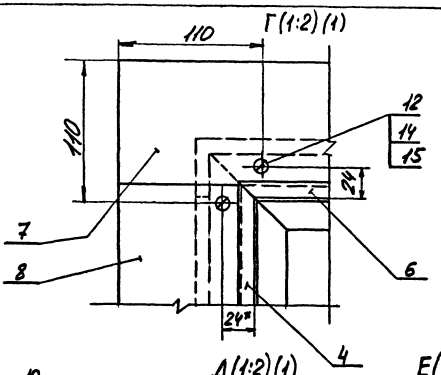

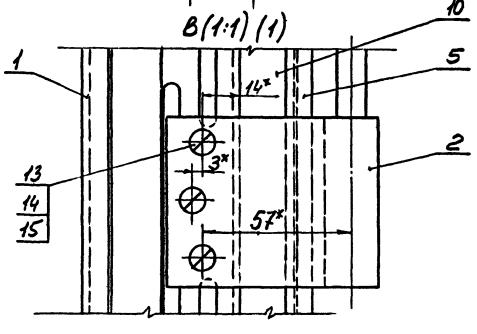

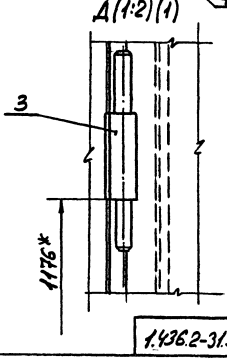

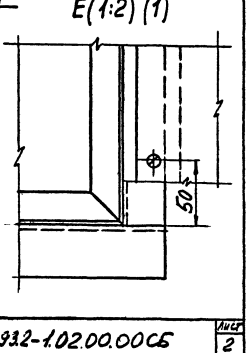

Инв. № подл. | Подпись и дата | Взам. инв. №

1.436.2-31.93.2-1.02.00.00СБ

Лист 2

Инв № подл	Подпись и дата	Взам инв №

Формат	Зона	Поз	Обозначение	Наименование	Кол на исполн 1.436.2-31.93.2-1.02.01.00 –	01	Примечание
				Документация			
А3			1.436.2-31.93.2-1.02.01.00СБ	Сборочный чертеж	X	X	
				Детали			
А3		1	1.436.2-31.93.2-1.02.01.01	Связь	1	1	
		2	1.436.2-31.93.2-1.02.01.01-02	Связь	1	1	
		3	1.436.2-31.93.2-1.02.01.01-04	Связь	1		
			-05	Связь		1	
А4		4	1.436.2-31.93.2-1.02.01.02	Упор	2		
			-01	Упор		2	

ГИП	Погорелов		1.436.2-31.93.2-1.02.01.00
Гл спец	Лукашевич		Рама
Н контр	Лукашевич		

Стадия	Лист	Листов
Р	1	2

ЦНИИПромзданий

Формат А4

Инв № подл	Подпись и дата	Взам инв №

Формат	Зона	Поз	Обозначение	Наименование	Кол на исполн 1.436.2-31.93.2-1.02.01.00 –	01	Примечание
		5	1.436.2-31.93.2-1.02.01.02-02	Упор	2	2	
				Связь			
				Швеллер 80×40×2,5 ГОСТ 8278-83 / Ст3сп1-II ГОСТ 11474-76			
Б4		6	1.436.2-31.93.2-1.02.01.03	L=874+1,0; Кг 60	1		2,56 кг
			-01	L=974+1,0; Кг 60		1	2,85 кг
Б4		7	1.436.2-31.93.2-1.02.01.04	Планка			
				Лист Б-ПН-4 ГОСТ 19903-74 / Ст3пс6-св ГОСТ 14637-89			
				(50×22)h14; Кг 60	1	1	0,03 кг
Б4		8	1.436.2-31.93.2-1.02.01.05	Опора			
				Лист Б-ПН-5 ГОСТ 19903-74 / Ст3пс6-св ГОСТ 14637-89			
				(160×160)h14; Кг 160	2	2	1,0 кг

1.436.2-31.93.2-1.02.01.00 Лист 2

Формат А4

Ц00143-02 37

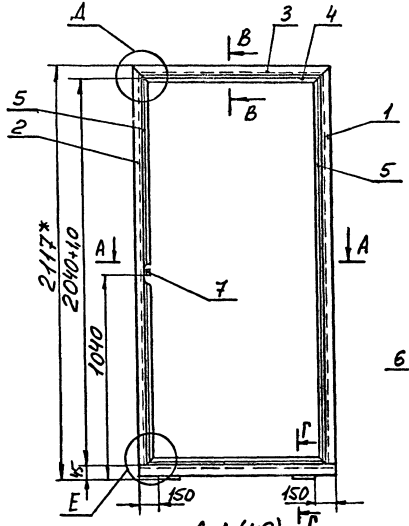

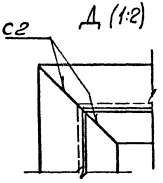

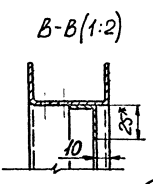

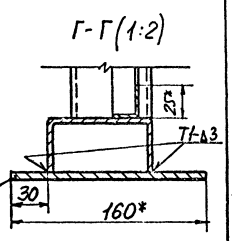

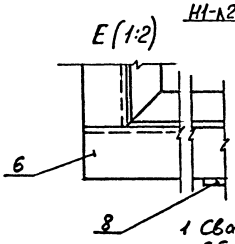

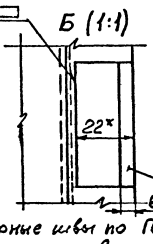

Обозначение	В, мм	Масса, кг
1.436.2-31.93.2-1.02.01.00	810	18,3
-01	910	19,0

1 Сварные швы по ГОСТ 5264-80.
Обозначение сварного шва относится ко всем подобно свариваемым элементам.

2* Размеры для справок

3. Неуказанные предельные отклонения размеров: $h14; \pm \frac{IT14}{2}$.

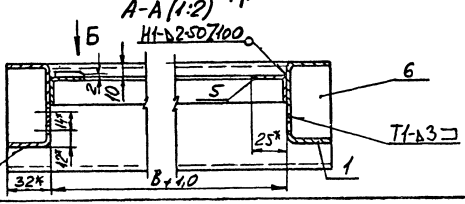

ГИП	Лыгарелов		
Гл. спец.	Лукашевич		
Н. контр.	Лукашевич		

1.436.2-31.93.2-1.02.01.00 СБ

Рама.
Сборочный чертеж

Стадия	Масса	Масштаб
Р	см. табл.	—
Лист	Листов 1	

ЦНИИПромзданий

Инв. № подл. | Подпись и дата | Взам. инв. №

Рис 1

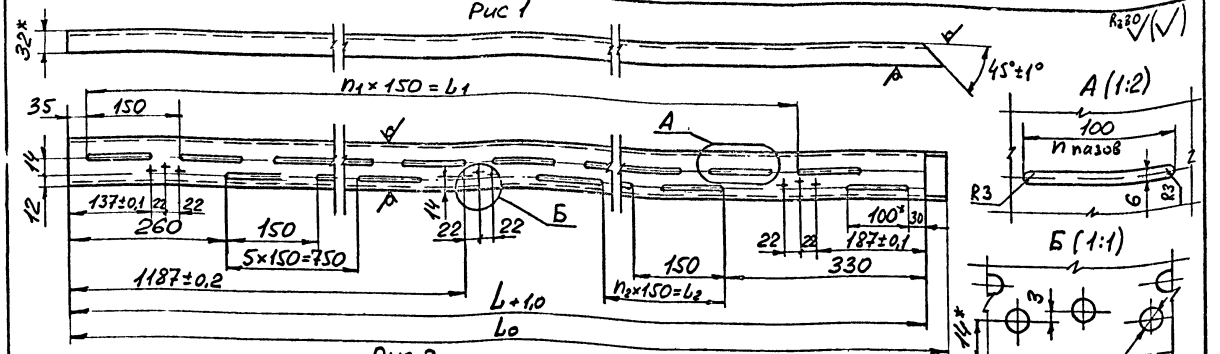

Рис 2
Остальное - см рис 1

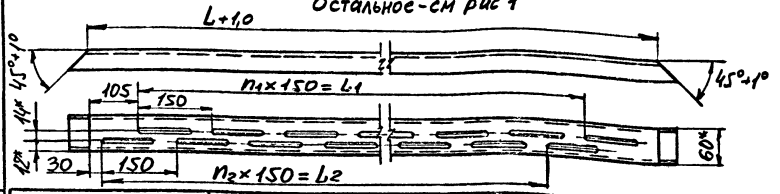

Обозначение	Рис.		L, мм	L_0, мм	n_1	L_1, мм	n_2	L_2, мм	n	Масса, кг
1.436.2-31.93.2-1.02.01.01	1	изображено	2040	2072	12	1800	2	300	23	4,37
-01			2340	2372	14	2100	4	600	27	5,0
-02	1	зеркальн отражение	2040	2072	12	1800	2	300	23	4,37
-03			2340	2372	14	2100	4	600	27	5,0
-04	2	—	810	874	4	600	4	600	10	1,78
-05		—	910	974	4	600	5	750	11	2,0
-06		—	1710	1774	9	1350	10	1500	21	3,69
-07		—	1910	1974	11	1650	11	1650	24	4,1

1.* Размеры для справок.
2 Неуказанные предельные отклонения размеров: H14; h14; $\pm \frac{JT14}{2}$.

ГИП	Погорелов		1.436.2-31.93.2-1.02.01.01	
Гл спец	Лукашевич		Связь	Стадия: Р; Масса: см табл; Масштаб: —
Н контр	Лукашевич			Лист; Листов 1
			Швеллер 60×32×2,5 ГОСТ 8278-83; G3сп1-II ГОСТ 11474-76	ЦНИИПромзданий

Инв № подл | Подпись и дата | Взам инв № | Ц00113-02 39 | Формат А3

Рис.1

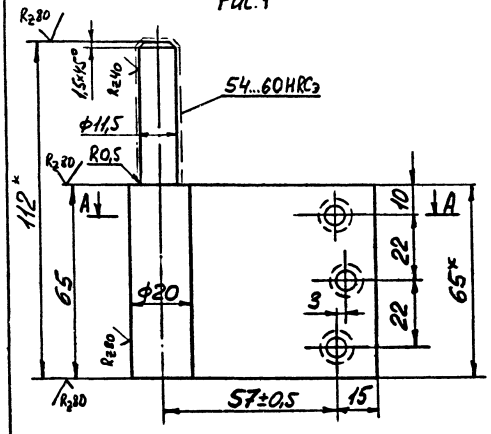

Рис 2 (1:2)

Остальное - см. Рис 1

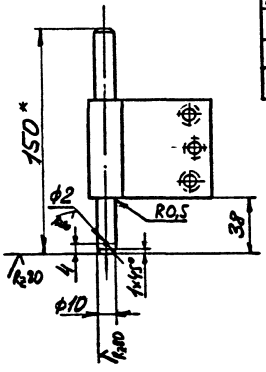

Обозначение	Рис		Масса, кг
1436.2-31.93.2-1020200	1	изображено	0,2
-01		зеркальное отражение	0,2
-02	2	изображено	0,22
-03		зеркальное отражение	0,22

А-А

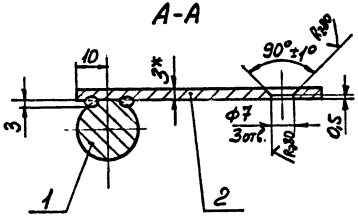

1. Сварка ручная электродуговая.
2. Цементировать h0,8...1,2мм
3. *Размеры для справок
4. Неуказанные предельные отклонения размеров: H14; h14; $\pm\frac{IT14}{2}$.

				1.436.2-31.93.2-1.02.02 00СБ		
				Полупетля. Сборочный чертеж	Стадия	Масса	Масштаб
					Р	СН. Табл	1:1
					лист	листов 1
ГИП	Погорелов				ИНИИПромзданий	
Гл.спец	Лукашевич					
Н.контр	Лукашевич					

Инв.№ подл | Подпись и дата | Взам.инв.№

Таблица 1

Марка изделия	Код изделия	Наименование и код																							
		Мелкосортная сталь 093300; 095300								Среднесортная сталь 093200; 095200								Крупносортная сталь 093100; 095100							
		Расход, кг																							
		Квадрат до 19	Полоса B = до 45	L 32×20	L 32×32	Всего конструкционной стали	ф до 19	Итого	С учетом Котх.= 1,05	Квадрат от 20 до 30	Полоса B = от 50 до 56	L от 45×28 до 63×40	L от 36×36 до 45×45	Всего конструкционной стали	ф от 20 до 30	Итого	С учетом Котх.= 1,05	Квадрат от 32 до 120	Полоса B = от 60 до 200	L 70×45 и более	L 50×50 и более	Всего конструкционной стали	ф от 32 до 250	Итого	С учетом Котх.= 1,05
ДРО 9-21							0,29	0,29	0,31						0,87	0,87	0,93								
ДРО 10-21							0,29	0,29	0,31						0,93	0,93	0,98								
ДРД 18-21							0,52	0,52	0,55						1,1	1,1	1,15								
ДРД 20-21							0,52	0,52	0,55						1,1	1,1	1,15								
ДРД 18-24							0,52	0,52	0,55						1,1	1,1	1,15								
ДРД 20-24							0,52	0,52	0,55						1,1	1,1	1,15								

Продолжение таблицы 1

Марка изделия	Код изделия	Наименование и код																							
		Тонколистовая сталь 097200, 097300						Толстолистовая сталь 097100				Цветная сталь 117100		Гнутые профили 112000						Трубы 130100		Подвальная углеродистая 112100		Чугун 081000	
		Расход, кг																							
		δ = от 0,7 до 1,8	δ = от 1,9 до 3	Рифленая δ = 3	Волнистая	Итого	С учетом Котх.= 1,05	δ = 4 и более	Широкополосная и фасонная	Итого	С учетом Котх.= 1,05	По серии	С учетом Котх.= 1,05	О	С	С	L	Итого	С учетом Котх.= 1,05	По серии	С учетом Котх.= 1,05	По серии	С учетом Котх.= 1,05	По серии	С учетом Котх.= 1,05
ДРО 9-21		27,44	0,72			28,16	29,6	2,7		2,7	2,83					26,1		26,1	27,4	0,2	0,21	0,11	0,12		
ДРО 10-21		29,94	0,72			30,66	32,2	2,7		2,7	2,83					27,6		27,6	29,0	0,2	0,21	0,11	0,12		
ДРД 18-21		50,1	0,72			50,82	53,4	5,37		5,37	5,64					43,6		43,6	45,8	0,2	0,21	0,2	0,21		
ДРД 20-21		55,0	0,72			55,72	58,5	5,37		5,37	5,64					45,9		45,9	48,2	0,2	0,21	0,2	0,21		
ДРД 18-24		56,4	0,72			57,12	60,0	5,37		5,37	5,64					47,26		47,26	49,6	0,2	0,21	0,2	0,21		
ДРД 20-24		62,1	0,72			62,82	66,0	5,37		5,37	5,64					49,6		49,6	52,1	0,2	0,21	0,2	0,21		

ГИП	Погорелов	
Гл.спец.	Лукашевич	
Н.контр.	Лукашевич	

1.436.2-31.93.2-1.00.00.00ВМ

Ведомость расхода материалов

Стадия	Лист	Листов
Р	1	2

ЦНИИПромзданий

Инв. № подл. | Подпись и дата | Взам. инв. №

Таблица 2

Марка изделия	Код изделия	Наименование и код							
		Резина 254330		Пиломатериалы 533311		Минвата 516230		Полиэтилен 221100	
		Расход, кг							
		По серии	С учетом Котл.* 1,05	По серии	С учетом Котх* 1,05	По серии	С учетом Котх* 1,05	По серии	С учетом Котх* 1,05
ДР09-21		3,53	3,71	6,07	6,37	13,0	13,65	0,01	0,011
ДР010-21		3,6	3,78	6,26	6,57	14,0	14,7	0,01	0,011
ДРД18-21		4,8	5,04	9,73	10,21	30,2	31,57	0,02	0,021
ДРД20-21		4,9	5,15	10,1	10,61	33,8	35,49	0,02	0,021
ДРД18-24		5,31	5,58	10,7	11,24	34,8	36,54	0,02	0,021
ДРД20-24		5,47	5,74	11,0	11,55	38,8	40,74	0,02	0,021

1.436.2-31.93.2-1.00 00.00 ВМ | Лист 2

Инв № подл | Подпись и дата | Взам инв №

Формат А4

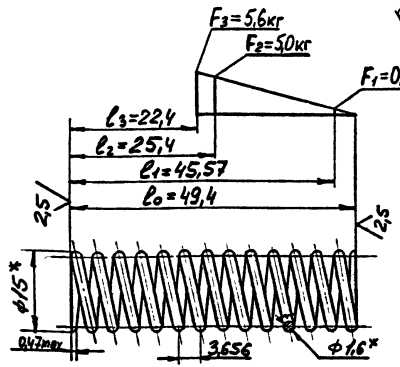

1. HRCэ 43...50
2. Длина развертки 622мм
3. Число витков рабочих 13
4. Число витков полное 14,5
5. Направление навивки правое
6. Дс 13,4мм
7. * Размеры для справок.

			1.436.2-31.93.2-1.01.03.02			
			Пружина	Стадия	Масса	Масштаб
				Р	0,1	2:1
				Лист	Листов 1	
ГИП	Погорелов		Проволока кл II ф 1,6 ГОСТ 9389-75	ЦНИИПромздании		
Гл спец	Лукашевич					
Н контр	Погорелов					

Инв № подл | Подпись и дата | Взам инв №

Ц.00113-02 42 Формат А4

Инв. № подл.	Подпись и дата	Взам. инв. №

Формат	Зона	Поз	Обозначение	Наименование	Кол на исполн. 1.436.2-31.93.2-2.00 00 00-										Примечание
					–	01	02	03							
				Документация											
А3			1.436.2-31.93.2-1.00 00 00ТО	Техническое описание	X	X	X	X							
А3			1.436.2-31.93.2-2.00.00 00СБ	Сборочный чертеж	X	X	X	X							
А3			1.436.2-31.93.2-2.00.00 00 ВП	Ведомость покупных изделий	X	X	X	X							
А3			1.436.2-31.93.2-1.00 00 00ВМ	Ведомость расхода материалов	X	X	X	X							
				Сборочные единицы											
А4		1	1.436.2-31.93.2-2.01.00.00	Створка полотна	1										
			-01	Створка полотна		1									

ГИП	Погорелов		
Гл.спец.	Лукашевич		
Н.контр	Погорелов		

1.436.2-31.93.2-2.00.00.00

Двери двустворчатые

Стадия	Лист	Листов
Р	1	3

ЦНИИПромзданий

Формат А4

Инв. № подл.	Подпись и дата	Взам. инв. №

Формат	Зона	Поз	Обозначение	Наименование	Кол на исполн. 1.436.2-31.93.2-2.00 00 00-										Примечание
					–	01	02	03							
			1.436.2-31.93.2-2.01 00.00-02	Створка полотна			1								
			-03	Створка полотна				1							
А4		2	1.436.2-31.93.2-2.02.00.00	Створка полотна	1										
			-01	Створка полотна		1									
			-02	Створка полотна			1								
			-03	Створка полотна				1							
А4		3	1.436.2-31.93.2-2.03.00.00	Коробка	1										
			-01	Коробка		1									
			-02	Коробка			1								
			-03	Коробка				1							
				Детали											
А4		4	1.436.2-31.93.2-1.00 00 01	Пружина	1	1	1	1							
		5	1.436.2-31.93.2-1.00.00.01-01	Пружина	1	1	1	1							
А4		6	1.436.2-31.93.2-1.00.00.02	Шайба	2	2	2	2							

1.436.2-31.93.2-2.00.00.00

Лист 2

Формат А4

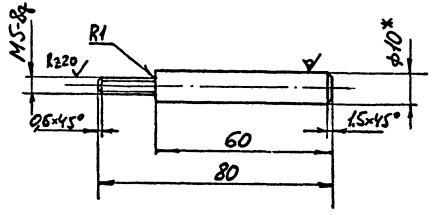

1. * Размер для справок.
2. Предельные отклонения размеров: H14; h14; $\pm \frac{JT14}{2}$.

Инв. № подл.	Подпись и дата	Взам. инв. №	1.436.2-31.93.2-2.01.01.12				
			Палец	Стадия	Масса	Масштаб	
				Р	0,04	1:1	
				Лист	Листов 1		
ГИП	Погорелов		Круг 10-В-II ГОСТ 2590-88 / Ст 3сп1-II ГОСТ 535-88	ЦНИИПромзданий			
Гл. спец.	Лукашевич						
Н. контр.	Лукашевич						

Ц.00113-02 44 Формат А4

Инв. № подл.	Подпись и дата	Взам. инв. №	Обозначение	Наименование	Кол. на исполн. 1.436.2-31.93.2-2.00.00.00-				Примечание
					-	01	02	03	
				Стандартные изделия					
				Болт М8-8g×25.58 01.20					
				ГОСТ 7798-70	6	6	6	6	
				Гайка М8-7Н.5.01.20					
				ГОСТ 5915-70	2	2	2	2	
				Шайба 10.01пеб 01.20					
				ГОСТ 11371-78	2	2	2	2	
				Шплинт 2×20-001					
				ГОСТ 397-79	2	2	2	2	
				Шарик Б 11,509-Р					
				ГОСТ 3722-81	2	2	2	2	

Лист 3

1.436.2-31.93.2-2.00.00.00

Формат А4

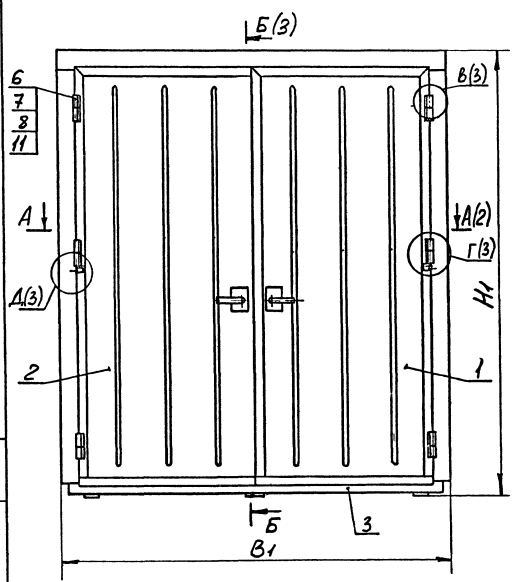

Обозначение	Марка	В,мм	В1,мм	Н,мм	Н1,мм	Масса, кг
1436.2-3193.2-2000000	АРД18-21	1780	1920	2130	2190	163,0
-01	АРД20-21	1980	2120			175,0
-02	АРД18-24	1780	1920	2430	2490	180,0
-03	АРД20-24	1980	2120			194,0

1. * Размеры для справок.
2. Допуск соосности петель относительно их общей оси - не более 0,4мм.
3. Все трущиеся посадочные и неокрашенные поверхности должны быть смазаны смазкой ЦИАТИМ-201 по ГОСТ 6267-74.
4. Рекомендуемое защитно-декоративное покрытие наружных поверхностей - эмаль ПФ115 по ГОСТ 6465-76, III. б/н.
5. Строповку и установку двери в проем здания осуществлять с зафиксированными створками.
6. Предельные отклонения размеров: $h14; \pm \frac{IT14}{2}$.

Инв.№ подл.	Подпись и дата	Взам.инв.№	

ГИП	Погорелов		
Гл.спец.	Мухошкин		
Н.контр.	Погорелов		

1436.2-3193.2-2.00.00.00 СБ

Двери двустворчатые. Сборочный чертеж

Стадия	Масса	Масштаб
Р	см. ТаГл	—
Лист 1	Листов 3	

ЦНИИПромзданий

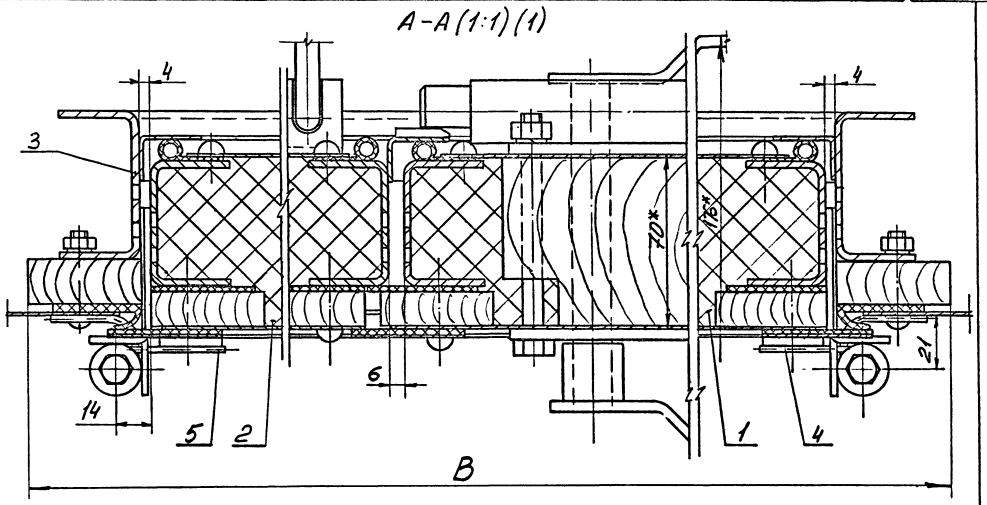

Инв. № подл.	Подпись и дата	Взам. инв. №	

1.436.2-31.93.2-2.00.00.00 СБ

Лист 2

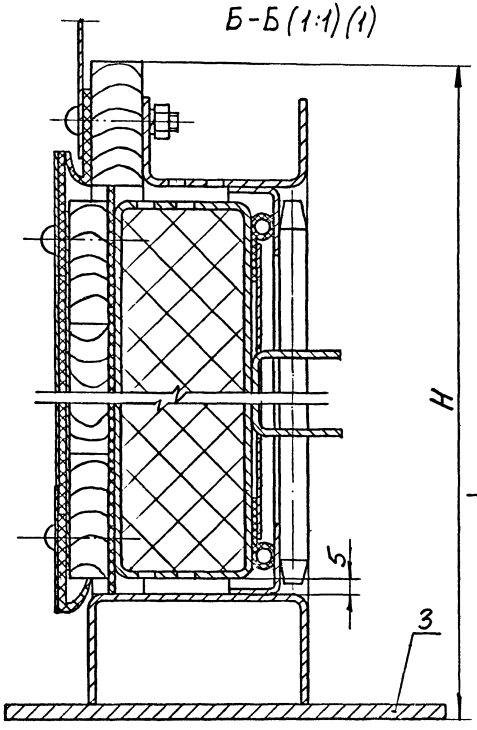

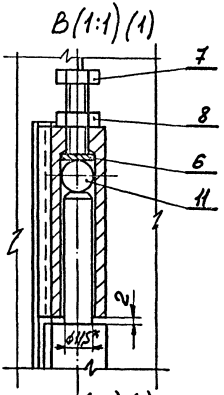

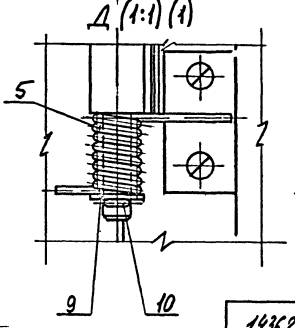

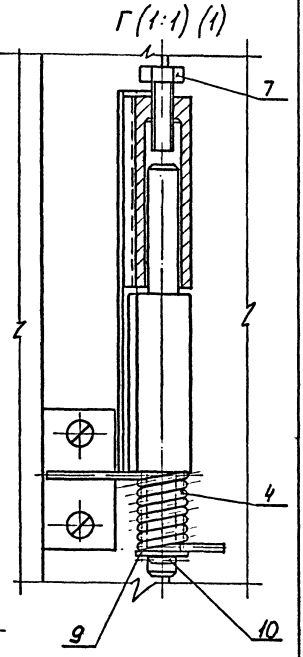

Инв. № подл. | Подпись и дата | Взам. инв. №

1.436.2-31.93.2-200.00.00 СБ

Лист 3

Позиция	Наименование	Код ОКП	Обозначение документа на поставку	Поставщик	Кол на изделие 1.436.2-1.93.2-2.00.00.00- —	01	02	03	Примечание
1	Шарик Б 11,509-Р		ГОСТ 3722-81		2	2	2	2	
2									
3	Крепежные изделия								
4									
5	Болты	128 200	ГОСТ 7798-70						
6	М8-8g х 25.58.01.20				6	6	6	6	
7	М8-8g х 30.58.01.20				8	8	8	8	
8									
9	Винт М6-8g х 35.58.01.20	128 400	ГОСТ 17473-80		94	99	104	109	
10	Винт М6-8g х 16.58.01.20	128 400	ГОСТ 17475-80		36	36	36	36	
11	Винт М6-8g х 40.58.01.20	128 400	ГОСТ 17475-80		4	4	4	4	
12	Винт М6 х 16.58.01.20	128 400	ГОСТ 10621-80		64	68	72	76	
13									
14	Гайки	128 300	ГОСТ 5915-70						
15	М6-7Н.5.01.20				134	139	144	149	
16	М8-7Н.5.01.20				10	10	10	10	
17	М5-7Н.5.01.20				1	1	1	1	
18	Шайба 10.01пс6.01.20	128 600	ГОСТ 11371-78		2	2	2	2	
19	Шайбы	128 600	ГОСТ 6402-70						
20	6.65Г.02.9				134	139	144	149	
21	8.65Г.02.9				10	10	10	10	
22									
23	Шплинт 2 х 20-007	128 700	ГОСТ 397-79		2	2	2	2	
24									
25	Штифт 5п6 х 25		ГОСТ 3128-70		2	2	2	2	
26									
27									
28									

Инв. № подл. | Подпись и дата | Взам. инв. №

ГИП	Погорелов	
Гл. спец.	Лукашевич	
Н. контр.	Лукашевич	

1.436.2-31.93.2-2.00.00.00ВП

Ведомость покупных изделий

Стадия	Лист	Листов
Р		1

ЦНИИпромзданий

Инв. № подл.	Подпись и дата	Взам. инв. №

Формат	Зона	Поз.	Обозначение	Наименование	Кол. на исполн. 1.436.2-31.93.2-2.01.00.00-				Примечание
					–	01	02	03	
				Документация					
А3			1.436.2-31.93.2-2.01.00.00СБ	Сборочный чертеж	X	X	X	X	
				Сборочные единицы					
А4		1	1.436.2-31.93.2-1.01.02.00	Полупетля	3	3	3	3	
А4		2	1.436.2-31.93.2-1.01.03.00	Замок	1	1	1	1	
А4		3	1.436.2-31.93.2-2.01.01.00	Каркас	1				
			-01	Каркас		1			
			-02	Каркас			1		
			-03	Каркас				1	

ГИП	Погорелов		
Гл. спец	Лукашевич		
Н. контр	Лукашевич		

1.436.2-31.93.2-2.01.00.00

Створка полотна

Стадия	Лист	Листов
Р	1	6

ЦНИИПромзданий

Формат А4

Инв. № подл.	Подпись и дата	Взам. инв. №

Формат	Зона	Поз.	Обозначение	Наименование	Кол. на исполн. 1.436.2-31.93.2-2.01.00.00-				Примечание
					–	01	02	03	
				Детали					
А4		4	1.436.2-31.93.2-1.01.00.01	Планка	1	1			
			-01	Планка			1	1	
		5	1.436.2-31.93.2-1.01.00.01-02	Планка	1	1			
			-03	Планка			1	1	
		6	1.436.2-31.93.2-1.01.00.01-06	Планка	1		1		
			-07	Планка		1		1	
А4		7	1.436.2-31.93.2-1.01.00.02	Распорка	1	1	1	1	
А4		8	1.436.2-31.93.2-1.01.00.03	Планка	1	1	1	1	
А4		9	1.436.2-31.93.2-1.01.00.04-06	Уплотнение	1		1		
			-07	Уплотнение		1		1	
А4		10	1.436.2-31.93.2-1.01.00.05-03	Уплотнение	2		2		
			-04	Уплотнение		2		2	
		11	1.436.2-31.93.2-1.01.00.05-02	Уплотнение	2	2			
			-05	Уплотнение			2	2	
А3		12	1.436.2-31.93.2-1.01.00.06-02	Обшивка	1				
			-03	Обшивка		1			

1.436.2-31.93.2-2.01.00.00

Лист 2

Формат А4

Ц00113-02 49

Инв. № подл.	Подпись и дата	Взам. инв. №

Формат	Зона	Поз.	Обозначение	Наименование	Кол. на исполн. 1.436.2-31.93.2-2.01.00.00-				Примечание
					–	01	02	03	
		12	1.436.2-31.93.2-1.01.00.06-04	Обшивка			1		
			-05	Обшивка				1	
А3		13	1.436.2-31.93.2-1.01.00.07-02	Обшивка	1				
			-03	Обшивка		1			
			-04	Обшивка			1		
			-05	Обшивка				1	
				Пластина I, рулон					
				ТМКЩ-С1-2-9,9 ГОСТ 7338-90					
БУ		14	1.436.2-31.93.2-2.01.00.01	(45×2028)h14	2	2			0,26кг
			-01	(45×2328)h14			2	2	0,29кг
		15	1.436.2-31.93.2-2.01.00.01-02	(45×2040)h14	2	2			0,26кг
			-03	(45×2340)h14			2	2	0,29кг
		16	1.436.2-31.93.2-2.01.00.01-04	(45×778)h14	2		2		0,1кг
			-05	(45×878)h14		2		2	0,11кг
		17	1.436.2-31.93.2-2.01.00.01-06	(45×798)h14	1		1		0,1кг
			-07	(45×898)h14		1		1	0,12кг
				Накладка					
				Лист Б-ПН-1,2 ГОСТ 19903-74					
				ОК36ОВ4-ПСт3пс6-сВ ГОСТ 16523-89					

1.436.2-31.93.2-2.01.00.00 Лист 3

Формат А4

Инв. № подл.	Подпись и дата	Взам. инв. №

Формат	Зона	Поз.	Обозначение	Наименование	Кол. на исполн. 1.436.2-31.93.2-2.01.00.00-				Примечание
					–	01	02	03	
БУ		18	1.436.2-31.93.2-2.01.00.02	(35×888)h14, Rz80	1		1		0,29кг
			-01	(35×988)h14, Rz80		1		1	0,33кг
				Прокладка					
				Пиломатериалы хвойных					
				пород 2 сорт ГОСТ 8486-86Е					
БУ		19	1.436.2-31.93.2-2.01.00.03	(14×45×758)h14, Rz200	2		2		0,36кг
			-01	(14×45×858)h14, Rz200		2		2	0,41кг
		20	1.436.2-31.93.2-2.01.00.03-02	(14×15×2030)h14, Rz200	2	2			0,96кг
			-03	(14×15×2330)h14, Rz200			2	2	1,1кг
				Утеплитель					
				ГОСТ 9573-82					
БУ		21	1.436.2-31.93.2-2.01.00.04	П125-2030.850.70	1				15,1кг
			-01	П125-2030.950.70		1			16,9кг
			-02	П125-2330.850.70			1		17,4кг
			-03	П125-2330.950.70				1	19,4кг
				Пленка полиэтиленовая					
				Тс, полотно 0,100×500					
				Высший сорт ГОСТ 10354-82					
БУ		22	1.436.2-31.93.2-2.01.00.05	(70×5800)h14	1				0,01кг

1.436.2-31.93.2-2.01.00.00 Лист 4

Формат А4

Ц.00113-02 50

49

Инв. № подл.	Подпись и дата	Взам. инв. №

Формат	Зона	Поз.	Обозначение	Наименование	Кол. на исполн. 1.436.2-31.93.2-2.01.00.00-				Примечание
					–	01	02	03	
		22	1.436.2-31.93.2-2.01.00.05-01	(70×6000)h14		1			0,01кг
			-02	(70×6400)h14			1		0,01кг
			-03	(70×6600)h14				1	0,01кг
				Стандартные изделия					
		23		Болт М8-8g×90.58.01.20					
				ГОСТ 7798-70	4	4	4	4	
		24		Винт М6-8g×35.58.01.20					
				ГОСТ 17473-80	31	33	35	37	
				Винты ГОСТ 17475-80					
		25		М6-8g×16.58.01.20	9	9	9	9	
		26		М6-8g×40.58.01.20	2	2	2	2	
		27		Винт 6×16.58.01.20					
				ГОСТ 10621-80	32	34	36	38	
				Гайки ГОСТ 5915-70					
		28		М6-7Н.5.01.20	42	44	46	48	
		29		М8-7Н.5.01.20	4	4	4	4	

1.436.2-31.93.2-2.01.00.00 Лист 5

Формат А4

Инв. № подл.	Подпись и дата	Взам. инв. №

Формат	Зона	Поз.	Обозначение	Наименование	Кол. на исполн. 1.436.2-31.93.2-2.01.00.00-				Примечание
					–	01	02	03	
				Шайбы ГОСТ 6402-70					
		30		6.65Г.02.9	42	44	46	48	
		31		8.65Г.02.9	4	4	4	4	
		32		Штифт 5п6×25					
				ГОСТ 3128-70	1	1	1	1	

1.436.2-31.93.2-2.01.00.00 Лист 6

Обозначение	B, мм	H, мм	n	n_1	Масса, кг
1436.2-31.93.2-201.00.00	888	2062	31	32	60,0
-01	938		33	34	65,0
-02	888	2362	35	36	67,0
-03	938		37	38	72,0

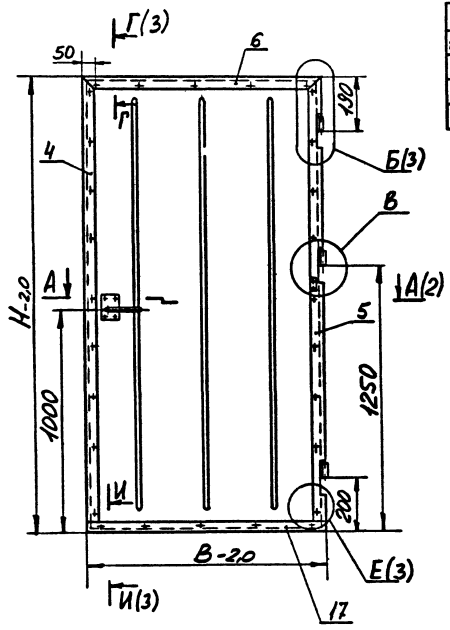

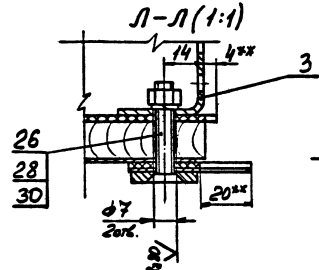

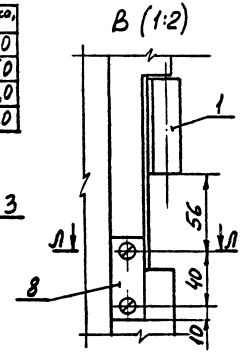

1. * Размеры для справок.
2. Допуск соосности полупетель поз 1 относительно их общей оси ± 0,4мм.
3. ** Вырезать в поз.14;15 полупетли по месту
4. Неуказанные предельные отклонения размеров: H14; h14; $\pm \frac{IT14}{2}$.

				1436.2-31.93.2-201.00.00СБ	
				Створка полотна. Сборочный чертеж	Стадия: Р; Масса: см. Табл.; Масштаб: —
					Лист 1 Листов 3
ГИП	Погорелов				ЦНИИПромзданий
Гл.спец.	Лукашевич				
Н.контр.	Лукашевич				

Инв.№ подл. | Подпись и дата | Взам.инв.№

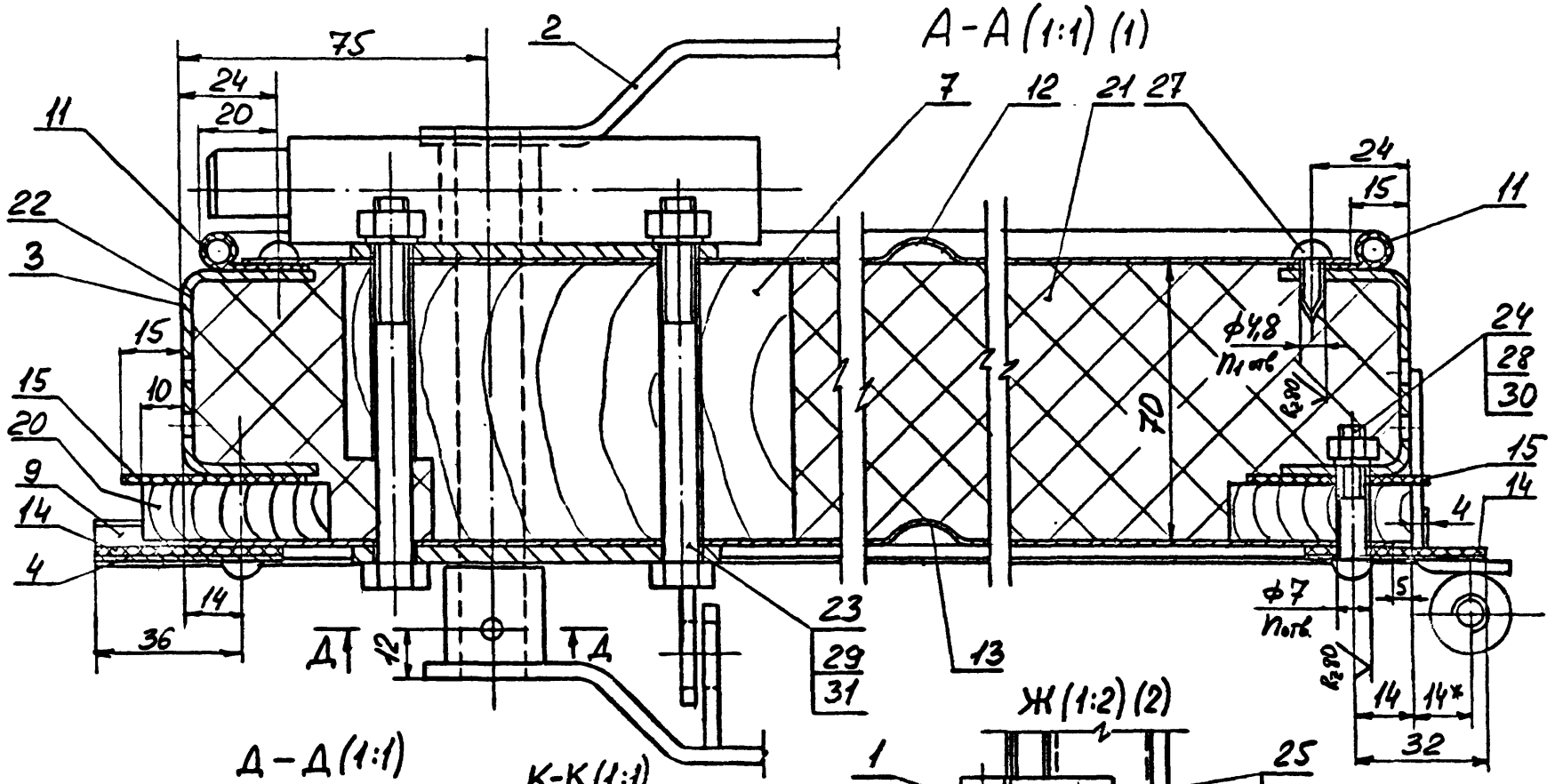

Инв. № подл.	Подпись и дата	Взам. инв. №	

1.436.2-31.93.2-2.01.00.00СБ		Лист 2

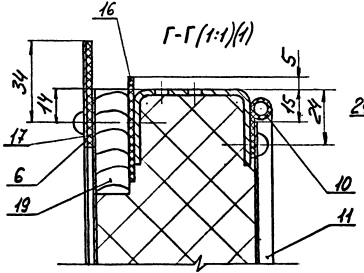

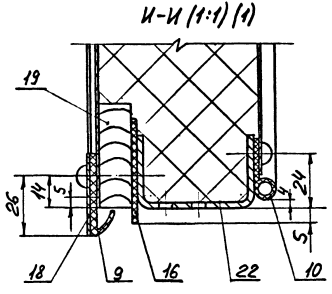

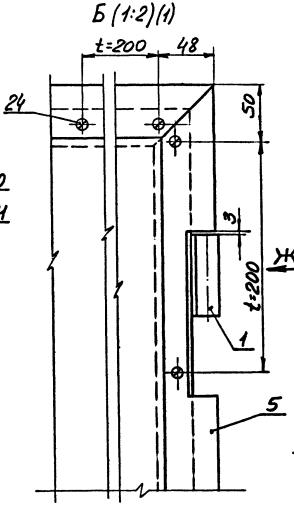

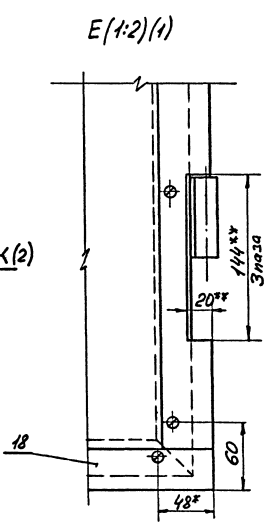

Инв.№ подл. | Подпись и дата | Взам.инв.№

1.436.2-31.93.2-2.01.00.00 СБ		Лист 3

Инв. № подл.	Подпись и дата	Взам. инв. №

Формат	Зона	Поз.	Обозначение	Наименование	Кол. на исполн. 1.436.2-31.93.2-2.01.01.00- –	01	02	03	04	05	06	07			Примечание
				Документация											
А4			1.436.2-31.93.2-2.01.01.00 СБ	Сборочный чертеж											А13, А4
				Сборочные единицы											
А4		1	1.436.2-31.93.2-2.01.01 10	Шпингалет					1	1	1	1			
А4		2	1.436.2-31.93.2-2.01.01.20	Шпингалет					1	1	1	1			
				Детали											
А4		3	1.436.2-31.93.2-1.01.01.02-02	Связь	1		1		1		1				
			-03	Связь		1		1		1		1			

			1.436.2-31.93.2-2.01.01.00
ГИП	Потороков		Каркас
Гл. спец.	Лукашевич		
Н. контр.	Лукашевич		

Стадия	Лист	Листов
Р	1	2

ЦНИИПромзданий

Формат А4

Инв. № подл.	Подпись и дата	Взам. инв. №

Формат	Зона	Поз.	Обозначение	Наименование	Кол. на исполн. 1.436.2-31.93.2-2.01.01.00- –	01	02	03	04	05	06	07			Примечание
		4	1.436.2-31.93.2-2.01.01.01	Связь	1		1		1		1				
			-02	Связь		1		1		1		1			
		5	1.436.2-31.93.2-2.01.01.01-01	Связь	1		1		1		1				
			-03	Связь		1		1		1		1			
А4		6	1.436.2-31.93.2-1.01.01.01-05	Связь	1	1			1	1					
			1.436.2-31.93.2-2.01.01.01-04	Связь			1	1			1	1			
		7	1.436.2-31.93.2-1.01.01.01-06	Связь	1	1			1	1					
			1.436.2-31.93.2-2.01.01.01-05	Связь			1	1			1	1			
				Лист Б-ПН-1,5 ГОСТ 19903-74 ВСт3пс6-2 ГОСТ 16523-89											
А4		8	1.436.2-31.93.2-2.01.01.02	(43×2030) h14, R_a 12,5					1	1					1,03 кг
			-01	(43×2330) h14, R_a 12,5							1	1			1,18 кг
А4		9	1.436.2-31.93.2-2.01.01.03	Планка											
				Лист Б-ПН-4 ГОСТ 19903-74 Ст3пс6-2 ГОСТ 14637-89											
				(50×22) h14, R_a 12,5					1	1	1	1			0,03 кг

			1.436.2-31.93.2-2.01.01.00

Лист 2

Формат А4

Инв. № подл. 55

Рис.1

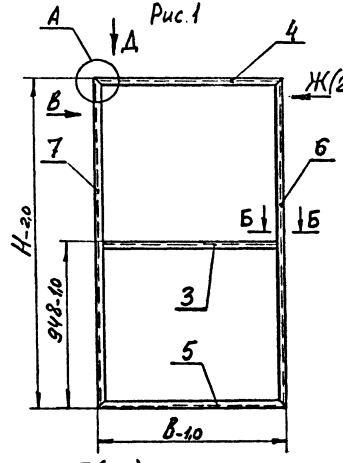

Рис 2
Остальное-см Рис 1

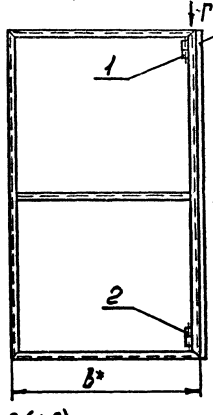

А (1:4)

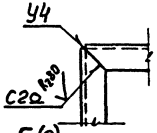

Б-Б (1:2)

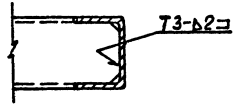

Д (1:2)

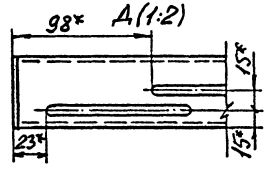

Обозначение	Рис.	В, мм	Н, мм	Масса, кг
1.436.2-31.93.2-2.01.01.00	1	848	2030	13,0
-01		948		13,7
-02		848	2330	14,2
-03		948		14,8
-04	2	848	2030	14,6
-05		948		15,3
-06		848	2330	16,0
-07		948		16,5

1. Сварные швы по ГОСТ 5264-80. Обозначение сварного шва относится ко всем подобно свариваемым элементам.
2. * Размеры для справок.
3. Неуказанные предельные отклонения размеров: $H14; h14; \pm \frac{IT14}{2}$

Г (1:2)

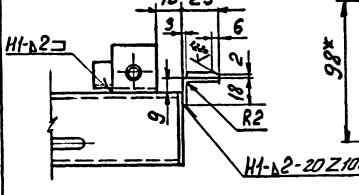

В (1:2)

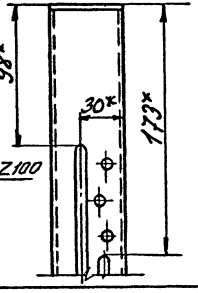

ГИП	Погорелов		
Гл.спец.	Лукашевич		
Н.контр.	Лукашевич		

1.436.2-31.93.2-2.01.01.00 СБ

Каркас. Сборочный чертеж

Стадия	Масса	Масштаб
Р	см. табл.	—
Лист 1	Листов 2	

ЦНИИПромзданий

Инв.№ подл. | Подпись и дата | Взам.инв.№

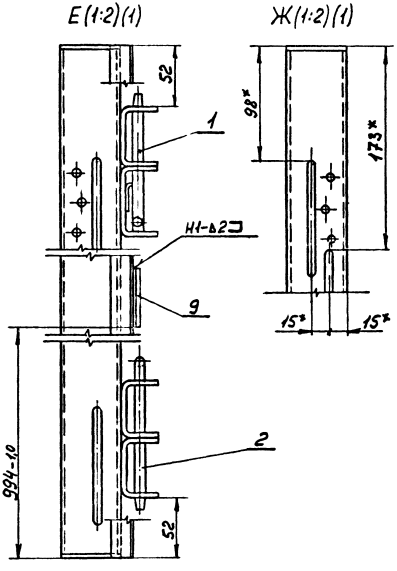

1.436.2-31.93.2-2.01.01.00 СБ

Лист 2

Формат А4

Инв. № подл. | Подпись и дата | Взам. инв. №

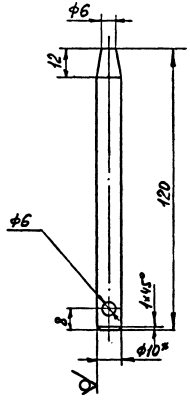

1.* Размер для справок.

2. Предельные отклонения размеров: Н14; h14; $\pm\frac{JT14}{2}$.

				1.436.2-31.93.2-2.01.01.11			
				Стержень	Стадия	Масса	Масштаб
					Р	0,07	1:1
					Лист		Листов 1
ГИП	Погорелов			Круг 10-В-II ГОСТ 2590-88 / Ст3сп1-II ГОСТ 535-88	ЦНИИПромзданий		
Гл.спец	Лукашевич						
Н.контр	Лукашевич						

Ц 00113-02 5Т

Формат А4

Инв. № подл. | Подпись и дата | Взам. инв. №

Формат	Зона	Поз.	Обозначение	Наименование	Кол.	Примечание
				Документация		
А4			1.436.2-31.93.2-2.01.01.10СБ	Сборочный чертеж		
				Детали		
А4		1	1.436.2-31.93.2-2.01.01.11	Стержень	1	
А4		2	1.436.2-31.93.2-2.01.01.12	Палец	1	
Б4		3	1.436.2-31.93.2-2.01.01.13	Корпус		
				Швеллер 50×32×2,5 ГОСТ 8278-83 / Ст3сп1-II ГОСТ 535-88		
				L=30h14; R≥80	1	0,06кг
Б4		4	1.436.2-31.93.2-2.01.01.14	Корпус		
				Швеллер 60×32×2,5 ГОСТ 8278-83 / Ст3сп1-II ГОСТ 535-88		
				L=30h14; R≥80	1	0,07кг
Б4		5	1.436.2-31.93.2-2.01.01.15	Скоба		
				Лист 6-ПН-1,5 ГОСТ 19903-74 / ок 360В4-III Ст3пс6-св ГОСТ 16523-89		
				(43×15)h14; R≥160	1	0,01кг
				Стандартные изделия		
		6		Гайка М5-7Н.5.01.20		
				ГОСТ 5915-70	1	

Взам инв. № | Подпись и дата | Инв. № подл.

1.436.2-31.93.2-2.01.01.10

ГИП	Погорелов		Стадия	Лист	Листов
Гл. спец	Лукашевич		Р		1
Н. контр	Лукашевич				

Шпингалет

ЦНИИПромзданий

Формат А4

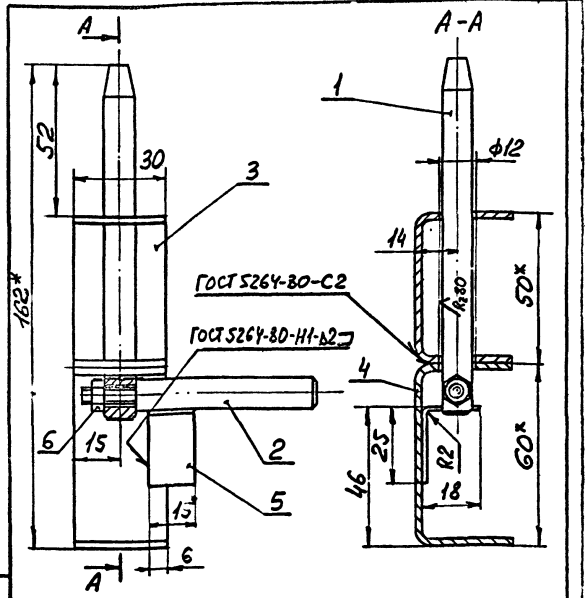

1.* Размеры для справок

2 Предельные отклонения размеров: H14; h14; $\pm\frac{JT14}{2}$

Взам инв. № | Подпись и дата | Инв. № подл.

1.436.2-31.93.2-2.01.01.10СБ

Шпингалет.
Сборочный чертеж

ГИП	Погорелов		Стадия	Масса	Масштаб
Гл. спец	Лукашевич		Р	0,25	1:1
Н. контр	Лукашевич		Лист	Листов 1

ЦНИИПромзданий

Форм	Зона	Поз	Обозначение	Наименование	Кол.	Примечание
				Документация		
А4			1.436.2-31.93.2-2.01.01.20СБ	Сборочный чертеж		
				Детали		
БУ		1	1.436.2-31.93.2-2.01.01.21	Корпус		
				Швеллер 50×50×2,5 ГОСТ 8278-83		
				Ст3сп1-II ГОСТ 11474-76		
				L = 30 h14; Rz 80	2	0,06 кг
БУ		2	1.436.2-31.93.2-2.01.01.22	Палец		
				Круг 10-В-II ГОСТ 2590-88		
				Ст3сп1-II ГОСТ 535-88		
				L = 192 h14; Rz 80	1	0,12 кг

ГИП	Погорелов		
Гл. спец	Лукашевич		
Н. контр.	Лукашевич		

1.436.2-31.93.2-2.01.01.20

Шпингалет

Стадия	Лист	Листов
Р		1

ЦНИИПромзданий

Инв. № подл. | Подпись и дата | Взам. инв. №

Формат А4

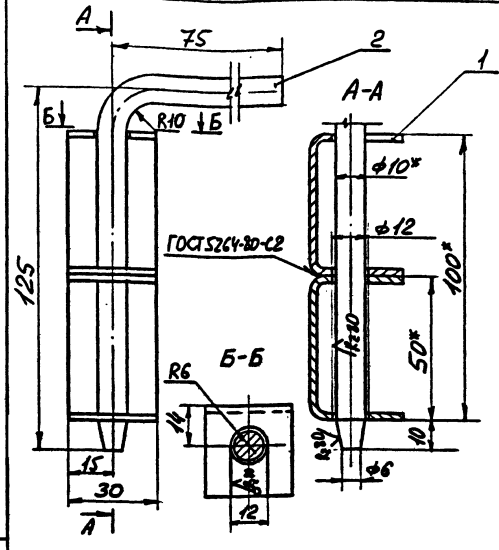

1. * Размеры для справок
2. Предельные отклонения размеров: H14; h14; $\pm\frac{IT14}{2}$.

ГИП	Погорелов		
Гл. спец	Лукашевич		
Н. контр.	Лукашевич		

1.436.2-31.93.2-2.01.01.20 СБ

Шпингалет. Сборочный чертеж

Стадия	Масса	Масштаб
Р	0,26	1:1
Лист	Листов 1	

ЦНИИПромзданий

Инв. № подл. | Подпись и дата | Взам. инв. №

Рис.1

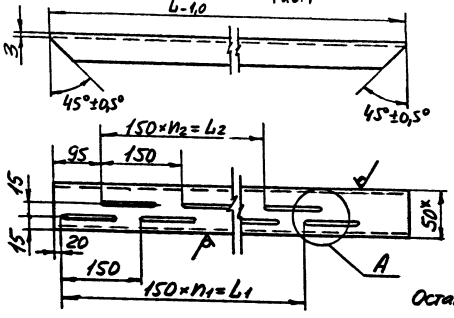

Рис.2
Остальное-см. Рис.1

$R_z 80$ √ (√)

Обозначение		Рис.	L, мм	L_1, мм	L_2, мм	n	n_1	n_2	Масса, кг
1.436.2-31.93.2-2.01.01.01	изображено	1	842	600	600	10	4	4	1,56
-01	зеркальное отражение								
-02	изображено		942	750	600	11	5	4	1,78
-03	зеркальное отражение								
-04	изображено	2	2324	750	2100	27	5	14	4,62
-05	зеркальное отражение								

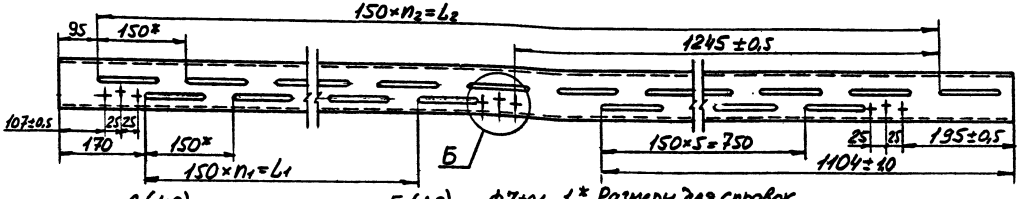

А(1:2)

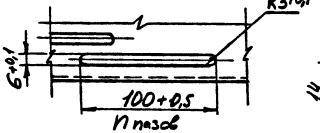

Б(1:2)

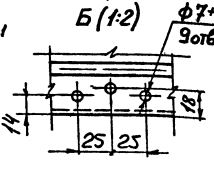

1.* Размеры для справок
2. Неуказанные предельные отклонения размеров: $h14; \pm\frac{\pi IV}{2}$

				1.436.2-31.93.2-2.01.01.01			
				Связь	Стадия	Масса	Масштаб
					Р	см. табл.	—
					Лист	Листов 1	
ГИП	Погорелов			Швеллер 50×32×2,5 ГОСТ 8278-83 / Ст3сп1-II ГОСТ 14474-76	ЦНИИПромзданий		
Гл.спец	Лукашевич						
Н.контр	Лукашевич						

Инв № подл. | Подпись и дата | Взам. инв. №

Инв. № подл.	Подпись и дата	Взам. инв. №

Формат	Зона	Поз.	Обозначение	Наименование	Кол. на изделие 1.436.2-31.93.2-2.02.00.00- —	01	02	03	Примечание
				Документация					
А3			1.436.2-31.93.2-2.02.00 ОВ1Б	Сборочный чертеж					
				Сборочные единицы					
А4		1	1.436.2-31.93.2-1.01.02.00-01	Полупетля	3	3	3	3	
А4		2	1.436.2-31.93.2-2.01.01.00-04	Каркас	1				
			-05	Каркас		1			
			-06	Каркас			1		
			-07	Каркас				1	
А4		3	1.436.2-31.93.2-2.02.01.00	Ручка	1	1	1	1	
		4	1.436.2-31.93.2-2.02.01.00-01	Ручка	1	1	1	1	

ГИП	Погорелов		1.436.2-31.93.2-2.02.00.00
Гл. спец.	Сухомлинов		Створка полотна
Н. контр.	Лукашевич		Стадия: Р; Лист: 1; Листов: 6
			ЦНИИпромзданий

Формат А4

Инв. № подл.	Подпись и дата	Взам. инв. №

Формат	Зона	Поз.	Обозначение	Наименование	Кол. на изделие 1.436.2-31.93.2-2.02.00.00- —	01	02	03	Примечание
				Детали					
А4		5	1.436.2-31.93.2-1.01.00.01-02	Планка	1	1			
			-03	Планка			1	1	
		6	1.436.2-31.93.2-1.01.00.01-08	Планка	1		1		
			-09	Планка		1		1	
А4		7	1.436.2-31.93.2-1.01.00.02	Распорка	1	1	1	1	
А4		8	1.436.2-31.93.2-1.01.00.03	Планка	1	1	1	1	
А4		9	1.436.2-31.93.2-1.01.00.04-08	Уплотнение	1		1		
			-09	Уплотнение		1		1	
А4		10	1.436.2-31.93.2-1.01.00.05-03	Уплотнение	2		2		
			-04	Уплотнение		2		2	
		11	1.436.2-31.93.2-1.01.00.05-02	Уплотнение	2	2			
			-05	Уплотнение			2	2	
А3		12	1.436.2-31.93.2-1.01.00.06-06	Обшивка	1				
			-07	Обшивка		1			
			-08	Обшивка			1		
			-09	Обшивка				1	

1.436.2-31.93.2-2.02.00.00 Лист 2

Формат А4

1.436.2-31.93.2-2.02.00.00 С1

09

Инв. № подл.	Подпись и дата	Взам. инв. №

Формат	Зона	Поз.	Обозначение	Наименование	Кол. на исполн. 1.436.2-31.93.2-2.02.00.00-										Примечание
					–	01	02	03							
А3		13	1.436.2-31.93.2-1.01.00.07-06	Обшивка	1										
			-07	Обшивка		1									
			-08	Обшивка			1								
			-09	Обшивка				1							
				Пластина I, рулон											
				ТМКЩ-С1-2-9,9 ГОСТ 7338-90											
Б4		14	1.436.2-31.93.2-2.02.00.01	(45×2028)h14	1	1									0,26кг
			-01	(45×2328)h14			1	1							0,293кг
		15	1.436.2-31.93.2-2.02.00.01-02	(45×2040)h14	1	1									0,26кг
			-03	(45×2340)h14			1	1							0,293кг
		16	1.436.2-31.93.2-2.02.00.01-04	(40×2040)h14	1	1									0,2кг
			-05	(40×2340)h14			1	1							0,23кг
		17	1.436.2-31.93.2-2.02.00.01-06	(45×757)h14	2		2								0,1кг
			-07	(45×857)h14		2		2							0,1кг
		18	1.436.2-31.93.2-2.02.00.01-08	(45×803)h14	1		1								0,1кг
			-09	(45×903)h14		1		1							0,1кг
				Накладка											
				Б-ПН-1.2 ГОСТ 19903-74											
				Лист Ок 360 В4-Ш Ст3пс6-СВ ГОСТ 16523-89											

1.436.2-31.93.2-2.02.00.00 | Лист 3

Формат А4

Инв. № подл.	Подпись и дата	Взам. инв. №

Формат	Зона	Поз.	Обозначение	Наименование	Кол. на исполн. 1.436.2-31.93.2-2.02.00.00-										Примечание
					–	01	02	03							
Б4		19	1.436.2-31.93.2-2.02.00.02	(35×848)h14, Rz80	1		1								0,28кг
			-01	(35×948)h14, Rz80		1		1							0,31кг
				Прокладка											
				Пиломатериалы хвойных											
				пород 2 сорт ГОСТ 8486-86Е											
Б4		20	1.436.2-31.93.2-2.02.00.03	(14×45×763)h14, Rz200	2		2								0,36кг
			-01	(14×45×863)h14, Rz200		2		2							0,41кг
		21	1.436.2-31.93.2-2.02.00.03-02	(14×45×2030)h14, Rz200	1	1									0,96кг
			-03	(14×45×2330)h14, Rz200			1	1							1,1кг
		22	1.436.2-31.93.2-2.02.00.03-04	(14×40×2030)h14, Rz200	1	1									0,85кг
			-05	(14×40×2330)h14, Rz200			1	1							0,98кг
				Утеплитель											
				ГОСТ 9573-82											
Б4		23	1.436.2-31.93.2-2.02.00.04	П125-2030.850.70	1										15,1кг
			-01	П125-2030.950.70		1									16,9кг
			-02	П125-2330.850.70			1								17,4кг
			-03	П125-2330.950.70				1							15,1кг

1.436.2-31.93.2-2.02.00.00 | Лист 4

Формат А4

Ц00413-02 62

61

Инв. № подл.	Подпись и дата	Взам. инв. №

Формат	Зона	Поз.	Обозначение	Наименование	Кол. на исполн. 1.436.2-31.93.2-2.02.00.00- —	01	02	03							Примечание
				Пленка полиэтиленовая											
				Тс. полотно О.100×500											
				Бывший сорт ГОСТ 10354-82											
А4		24	1.436.2-31.93.2-2.02.00.05	(70×5800)h14	1										0,01кг
			-01	(70×6000)h14		1									0,01кг
			-02	(70×6400)h14			1								0,01кг
			-03	(70×6600)h14				1							0,01кг
				Стандартные изделия											
		25		Болт М8-8g×90.58.01.20											
				ГОСТ 7798-70	4	4	4	4							
		26		Винт М6-8g×35.58.01.20											
				ГОСТ 17473-80	31	33	35	37							
				Винты ГОСТ 17475-80											
		27		М6-8g×16.58.01.20	9	9	9	9							
		28		М6-8g×40.58.01.20	2	2	2	2							
		29		Винт 6×16.58.01.20											
				ГОСТ 10621-80	32	34	36	38							

Инв. № подл.	Подпись и дата	Взам. инв. №

Формат	Зона	Поз.	Обозначение	Наименование	Кол. на исполн. 1.436.2-31.93.2-2.02.00.00- —	01	02	03							Примечание
				Гайки ГОСТ 5915-70											
		30		М6-7Н.5.01.20	42	44	46	48							
		31		М8-7Н.5.01.20	4	4	4	4							
				Шайбы ГОСТ 6402-70											
		32		6.65Г.02.9	42	44	46	48							
		33		8.65Г.02.9	4	4	4	4							

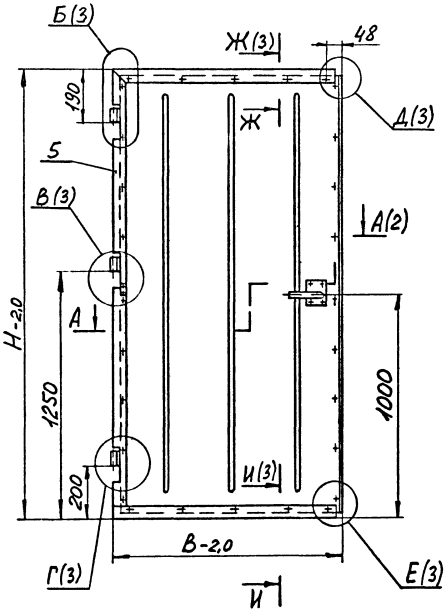

Обозначение	В, мм	Н, мм	n	n_1	Масса, кг
1.436.2-31.93.2-2.02.00.00	866	2062	31	32	60,0
-01	966		33	34	65,0
-02	866	2362	35	36	67,0
-03	966		37	38	72,0

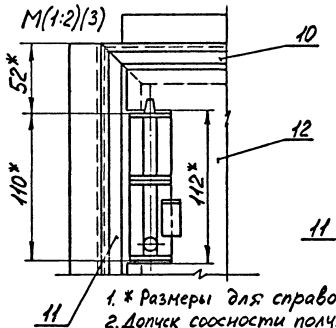

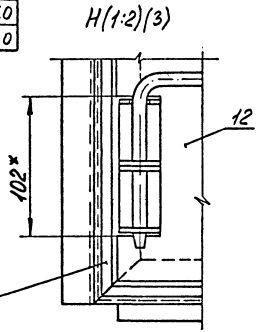

1. * Размеры для справок.
2. Допуск соосности полупетель, поз. 1 относительно их общей оси ± 0,4 мм.
3. ** Вырезать в деталях, поз 11, 14, 15 под петли и шпингалеты по месту.
4. Неуказанные предельные отклонения размеров: Н14; $\pm\frac{JT14}{2}$.

				1.436.2-31.93.2-2.02.00.00.СБ		
				Створка полотна. Сборочный чертеж	Стадия: Р	Масса: см. табл. / Масштаб: —
					Лист 1	Листов 3
ГИП	Погорелов				ЦНИИПромзданий	
Гл.спец	Лукашевич					
Н.контр	Лукашевич					

Инв.№ подл. | Подпись и дата | Взам.инв.№

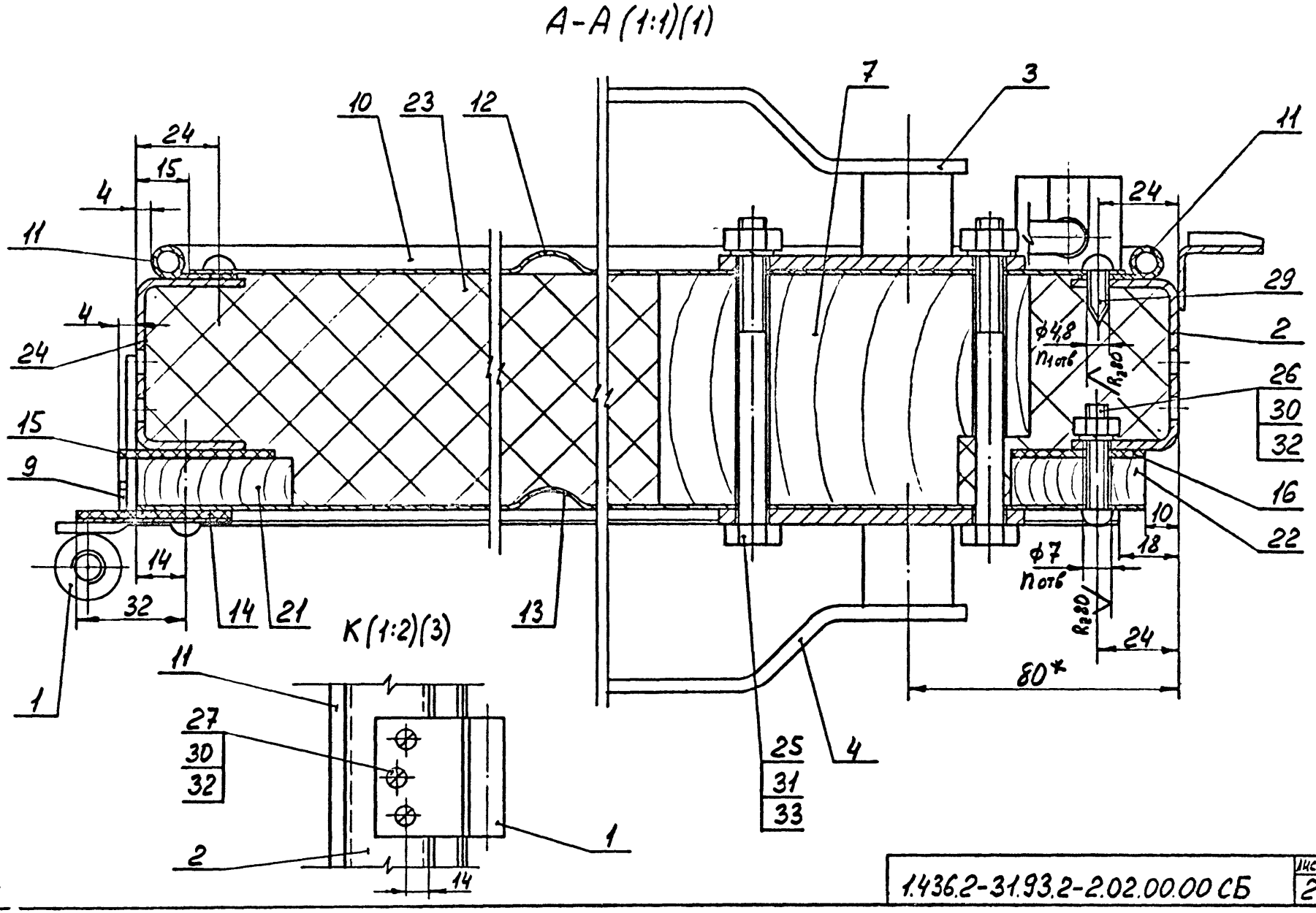

Инв.№ подл. | Подпись и дата | Взам.инв.№

1.436.2-31.93.2-2.02.00.00 СБ	Лист 2

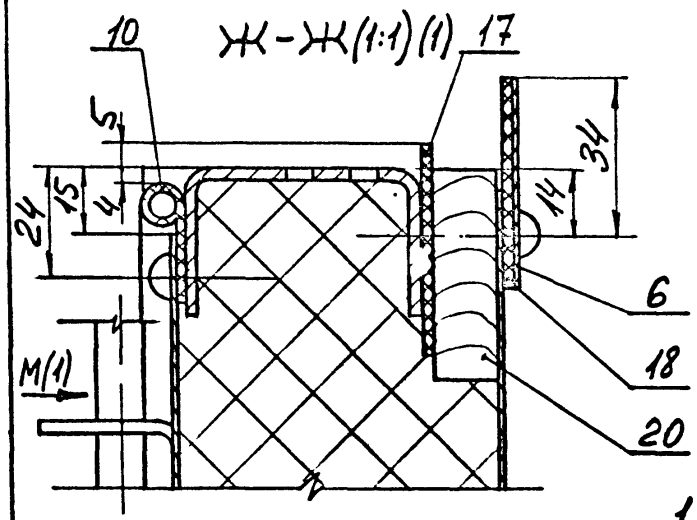

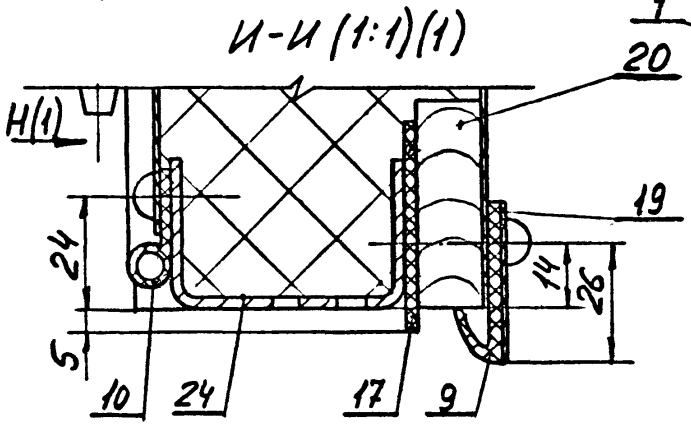

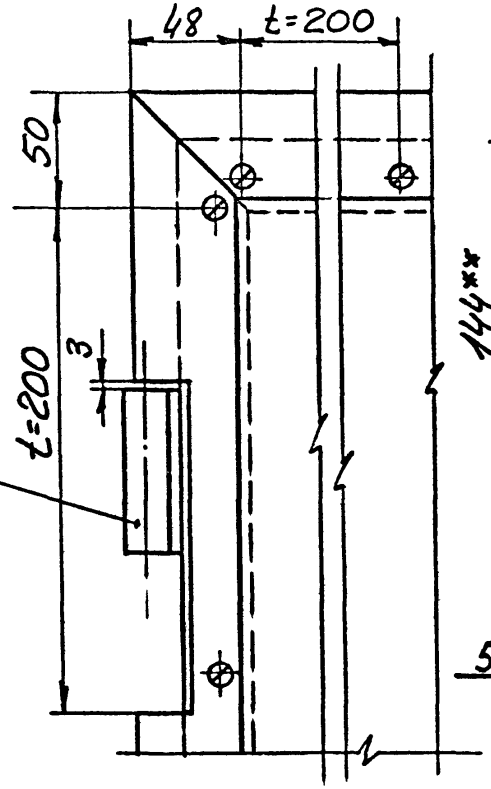

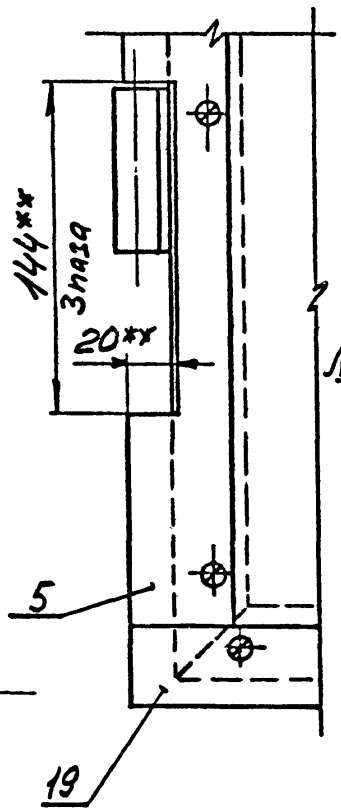

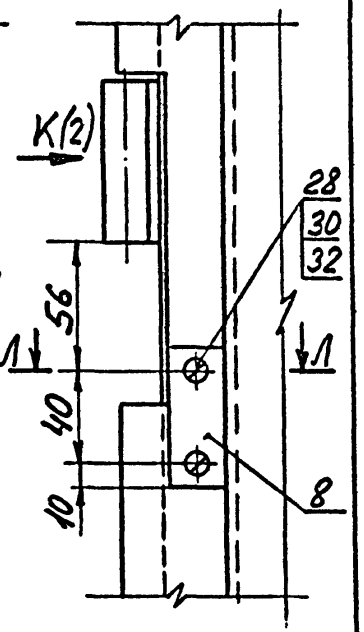

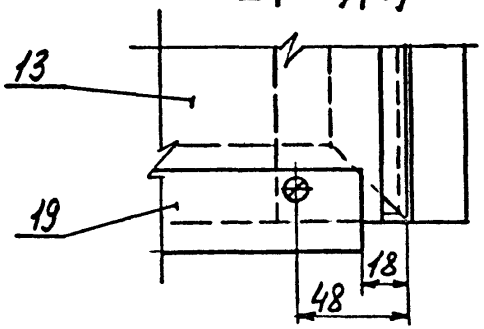

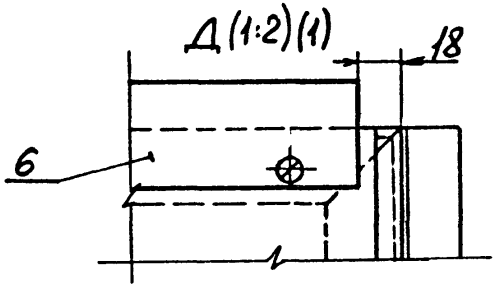

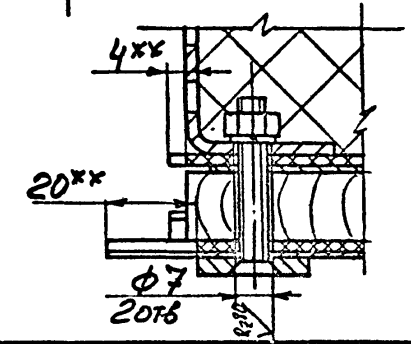

Инв.№ подл. | Подпись и дата | Взам.инв.№

1.436.2-31.93.2-2.02.00.00СБ	Лист 3

Формат	Зона	Поз.	Обозначение	Наименование	Кол.	Примечание
				Документация		
А4			1.436.2-31.93.2-2.02.01.00СБ	Сборочный чертеж		
				Детали		
Б4		1	1.436.2-31.93.2-2.02.01.01	Пластина		
				Лист Б-ПН-4 ГОСТ 19903-74 / Ст3пс6-сВ ГОСТ 14637-89		
				(90×110)h14; Rz80	1	0,3кг
Б4		2	1.436.2-31.93.2-2.02.01.02	Бобышка		
				Круг 26-В-II ГОСТ 2590-88 / Ст3сп1-II ГОСТ 535-88		
				L=26h14; Rz160	1	0,1кг
Б4		3	1.436.2-31.93.2-2.02.01.03	Рычаг		
				Лист Б-ПН-4 ГОСТ 19903-74 / Ст3пс6-сВ ГОСТ 14637-89		
				(36×230)h14; Rz80	1	0,26кг
			Различие исполнений 1.436.2-31.93.2-2.02.01.00-01 по сборочному чертежу.			

1.436.2-31.93.2-2.02.01.00

Ручка

Стадия	Масса	Масштаб
Р		1

ЦНИИПромзданий

ГИП	Погорелов	
Гл.спец	Лукашевич	
Н.контр	Лукашевич	

Инв.№ подл. | Подпись и дата | Взам.инв.№

Формат А4

1.436.2-31.93.2-2.02.01.00 - изображено
1.436.2-31.93.2-2.02.01.00-01 - зеркальное отражение

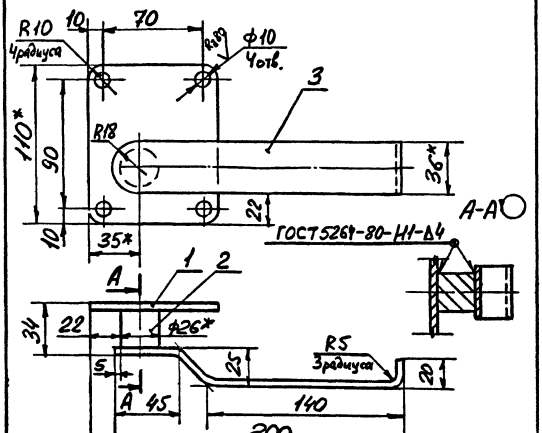

1.* Размеры для справок.
2. Предельные отклонения размеров: Н14; h14; $\pm\frac{IT14}{2}$.

1.436.2-31.93.2-2.02.01.00 СБ

Ручка. Сборочный чертеж

Стадия	Масса	Масштаб
Р	0,7	1:2

Лист | Листов 1

ГИП	Погорелов	
Гл.спец	Лукашевич	
Н.контр	Лукашевич	

ЦНИИПромзданий

Инв.№ подл. | Подпись и дата | Взам.инв.№

Формат А4

Инв. № подл.	Подпись и дата	Взам. инв. №

Формат	Зона	Поз.	Обозначение	Наименование	Кол. на исполн. 1.436.2-31.93.2-2.03.00.00-				Примечание
					–	01	02	03	
				Документация					
А3			1.436.2-31.93.2-2.03.00.00 СБ	Сборочный чертеж					
				Сборочные единицы					
А4		1	1.436.2-31.93.2-1.02.02.00	Полупетля	2	2	2	2	
		2	1.436.2-31.93.2-1.02.02.00-01	Полупетля	2	2	2	2	
		3	1.436.2-31.93.2-1.02.02.00-02	Полупетля	1	1	1	1	
		4	1.436.2-31.93.2-1.02.02.00-03	Полупетля	1	1	1	1	
А3		5	1.436.2-31.93.2-2.03.01.00	Рама	1				
			-01	Рама		1			
			-02	Рама			1		

ГИП	Погорелов		
Гл. спец.	Лукашевич		
Н. контр.	Лукашевич		

1.436.2-31.93.2-2.03.00.00

Коробка

Стадия	Лист	Листов
Р	1	3

ЦНИИПромзданий

формат А4

Инв. № подл.	Подпись и дата	Взам. инв. №

Формат	Зона	Поз.	Обозначение	Наименование	Кол. на исполн. 1.436.2-31.93.2-2.03.00.00-				Примечание
					–	01	02	03	
		5	1.436.2-31.93.2-2.03.01.00-03	Рама				1	
				Детали					
А4		6	1.436.2-31.93.2-1.01.00.04-02	Уплотнение	1	1			
			1.436.2-31.93.2-2.03.00.01-02	Уплотнение			1	1	
А4		7	1.436.2-31.93.2-1.01.00.04-03	Уплотнение	1	1			
			1.436.2-31.93.2-2.03.00.01-03	Уплотнение			1	1	
А4		8	1.436.2-31.93.2-2.03.00.01	Уплотнение	1		1		
			-01	Уплотнение		1		1	
				Нащельник					
				Лист Б-ПН-1,2 ГОСТ 19903-74 ОК360В4-[Т] Ст3псБ-сВГОСТ 16523-89					
Б4		9	1.436.2-31.93.2-2.03.00.02	(95×1920) h14, Rz160	1		1		2,15кг
			-01	(95×2120) h14, Rz160		1		1	2,37кг
Б4		10	1.436.2-31.93.2-2.03.00.02-02	(95×2190) h14, Rz160	2	2			2,45кг
			-03	(95×2390) h14, Rz160			2	2	2,37кг
				Прокладка					
				Пиломатериалы хвойных					

1.436.2-31.93.2-2.03.00.00

Лист 2

формат А4

ЦОО113-02 63

67

Рис 1

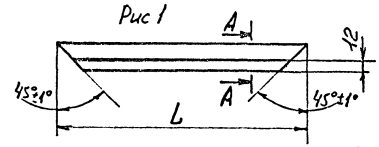

Рис. 2
Остальное - см. Рис 1

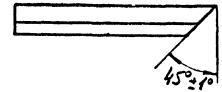

Рис. 3
Остальное - см. Рис 1

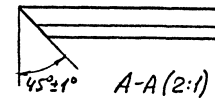

А-А (2:1)

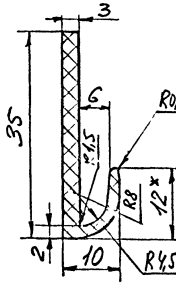

Обозначение	Рис.	L, мм	Масса, кг
1436.2-31.93.2-2.03.00.01	1	1780	0,33
-01		1980	0,37
-02	2	2375	0,45
-03	3	2375	0,45

1. * Размер для справок.
2. Предельные отклонения размеров: h14; ± $\frac{IT14}{2}$.

Изм.	Лист	Подпись и дата	Взам. инв. №
Инв. № подл.	Подпись и дата	Взам. инв. №	

Изм.	Лист	Подпись и дата	Взам. инв. №
Инв. № подл.	Подпись и дата	Взам. инв. №	

Обозначение	Наименование	Кол. на исполн. 1.436.2-31.93.2-2.03.00.00 - 01	02	03	Примечание
	порой 2 сорт ГОСТ 8486-86Е				
11	(18×45×1780) h14, R≈200	1	1		1,08 кг
-01	(18×45×1980) h14, R≈200	1	1		1,2 кг
12	(18×35×2040) h14, R≈200	2	2		1,24 кг
-03	(18×35×2340) h14, R≈200		2	2	1,42 кг
	Стандартные изделия				
13	Винт М6-8g×35.58.01.20				
	ГОСТ 17473-80	32	33	34	35
14	Винт М6-8g×16.58.01.20				
	ГОСТ 17475-80	18	18	18	18
15	Гайка М6-7Н.5.01.20				
	ГОСТ 5915-70	50	51	52	53
16	Шайба 6.65Г.02.9				
	ГОСТ 6402-70	50	51	52	53

1.436.2-31.93.2-2.03.00.00
формат А4

Лист 3

1.436.2-31.93.2-2.03.00.01

Уплотнение

Стадия	Масса	Масштаб
Р	СМ Табл	—

Лист | Листов 1

Резиновая смесь НО-68-1 ТУ 38-105-1082-86

ЦНИИПромзданий

ГИП	Погорелов	
Гл. спец.	Лукашевич	
Инженер	Лукашевич	

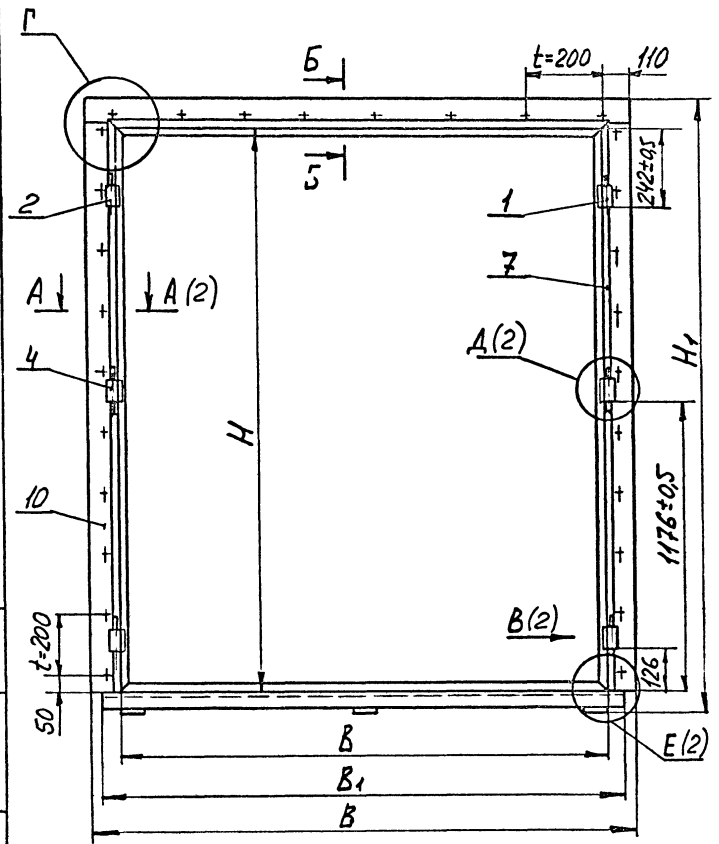

Обозначение	B, мм	B1, мм	B2, мм	H, мм	H1, мм	n	Масса, кг
1.436.2-31.93.2-2.03.00.00	1710	1774	1920	2040	2190	32	42,5
-01	1910	1974	2120			33	44,0
-02	1710	1774	1920	2340	2490	34	45,0
-03	1910	1974	2120			35	46,6

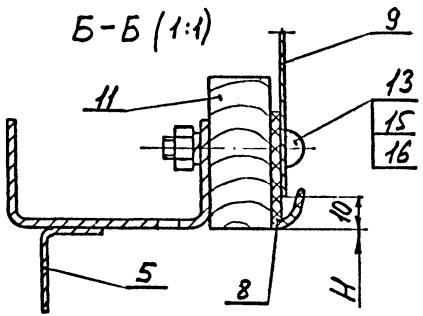

1.* Размери для справок.
2. Допуск соосности полупетель поз 1,2,3,4 относительно их общей оси не более ±0,4 мм.
3. Неуказанные предельные отклонения размеров: H14; h14; $\pm \frac{JT14}{2}$.

ГИП	Погорелов		
Гл. спец.	Лукашевич		
Н. контр.	Погорелов		

1.436.2-31.93.2-2.03.00.00 СБ

Коробка. Сборочный чертеж

Стадия	Масса	Масштаб
Р	см. табл.	—

Лист 1 | Листов 2

ЦНИИПромзданий

Инв. № подл. | Подпись и дата | Взам. инв. №

Ц.00113-02 70 Формат А3

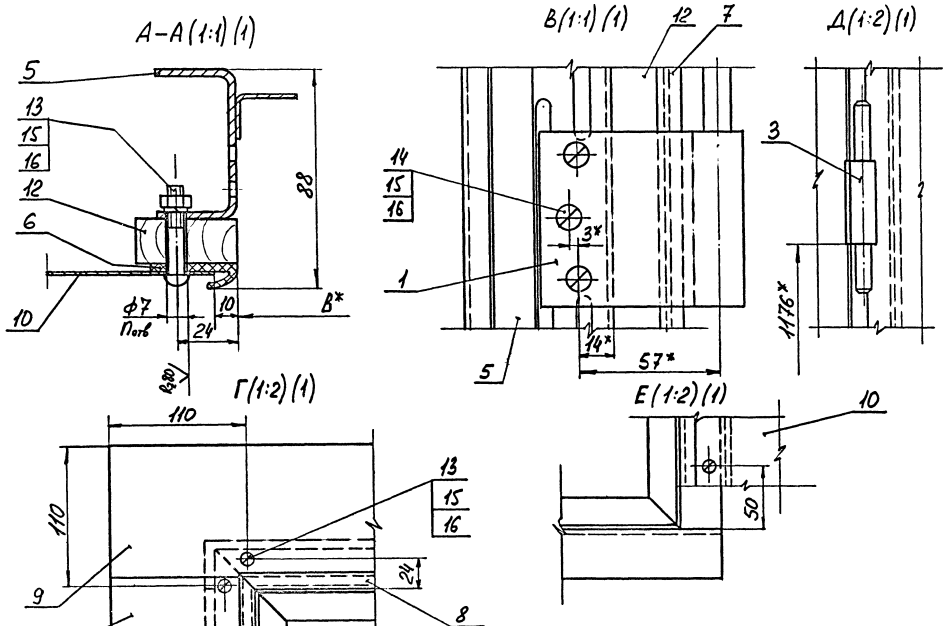

1.436.2-31.93.2-2.03.00.00 СБ

Лист 2

Инв. № подл.	Подпись и дата	Взам. инв. №

Формат	Зона	Поз	Обозначение	Наименование	Кол на исполн. 1.436.2-31.93.2-2.03.01.00-				Примечание
					–	01	02	03	
				Документация					
А3			1.436.2-31.93.2-2.03.01.00СБ	Сборочный чертеж	X	X	X	X	
				Детали					
А3		1	1.436.2-31.93.2-2.03.01.01	Связь	1	1			
			-01	Связь			1	1	
		2	1.436.2-31.93.2-2.03.01.01-02	Связь	1	1			
			-03	Связь			1	1	
		3	1.436.2-31.93.2-2.03.01.01-06	Связь	1		1		
			-07	Связь		1		1	

ТИП	Погорелов		1.436.2-31.93.2- 2.03.01.00
Гл.спец.	Лукашевич		Рама
Н.контр.	Лукашевич		

Отдел	Лист	Листов
Р	1	2

ЦНИИПромзданий

Формат А4

Инв. № подл.	Подпись и дата	Взам. инв. №

Формат	Зона	Поз.	Обозначение	Наименование	Кол на исполн. 1.436.2-31.93.2-2.03.01.00-				Примечание
					–	01	02	03	
А4		4	1.436.2-31.93.2-1.02.01.02-02	Упор	2	2			
			-05	Упор			2	2	
		5	1.436.2-31.93.2-1.02.01.02-03	Упор	2		2		
			-04	Упор		2		2	
				Связь					
				Швеллер 80×40×2,5 ГОСТ 8278-83					
				Ст3сп1-II ГОСТ 11474-76					
Б4		6	1.436.2-31.93.2-2.03.01.01	L = 1774 h14; Rz160	1		1		5,2кг
			-01	L = 1974 h14; Rz160		1		1	5,8кг
Б4		7	1.436.2-31.93.2-2.03.01.02	Опора					
				Лист Б-ПН-5 ГОСТ 19903-74					
				Ст3пс6-св ГОСТ 14637-89					
				(160×160) h14; Rz160	3	3	3	3	1,0кг

1.436.2-31.93.2- 2.03.01.00	Лист 2

Формат А4

Ц00113-02 72

71

Обозначение	B_1, мм	B_1, мм	B_2, мм	H, мм	H_1, мм	Масса, кг
1.436.2-31.93.2-2.03.01.00	1710	1774	810	2040	2117	27,0
-01	1310	1974	910			28,2
-02	1710	1774	810	2340	2417	28,6
-03	1910	1974	910			29,8

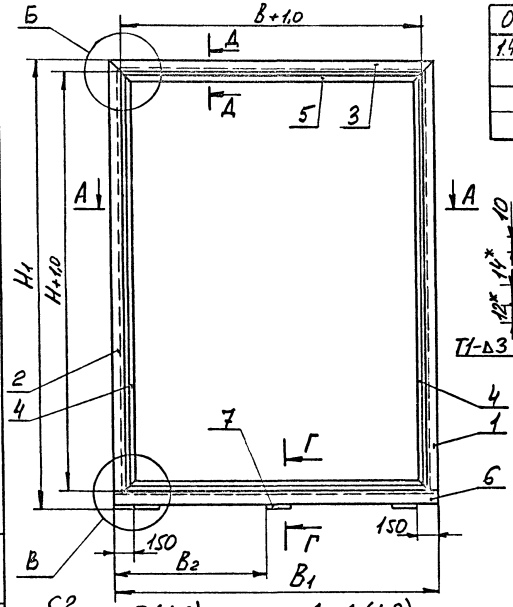

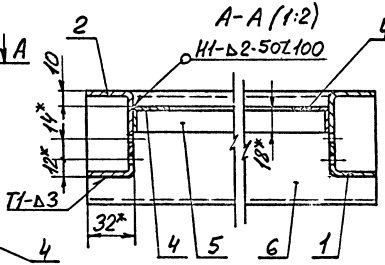

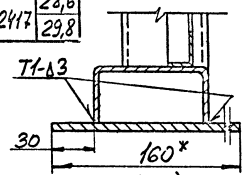

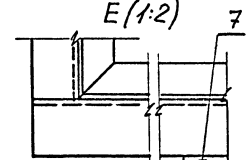

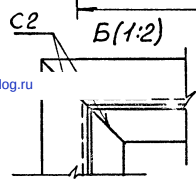

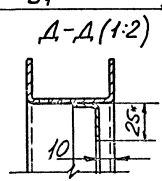

1. Сварные швы по ГОСТ 5264-80. Обозначение сварного шва относится ко всем подобно свариваемым элементам.
2. * Размеры для справок.
3. Неуказанные предельные отклонения размеров: $h14; \pm \frac{IT14}{2}$.
