ТИПОВЫЕ КОНСТРУКЦИИ, ИЗДЕЛИЯ И УЗЛЫ ЗДАНИЙ И СООРУЖЕНИЙ

СЕРИЯ 1.436.2--31.93

ДВЕРИ ПРОИЗБОДСТВЕННЫХ ЗДАНИЙ ПРОМЫШЛЕННЫХ ПРЕДПРИЯТИЙ ДЛЯ РАЙОНОВ С ТЕМПЕРАТУРОЙ НАРУЖНОГО ВОЗДУХА НИЖЕ МИНУС 40°С

ВЫПУСК 1

Указания по применению. Узлы. Рабочие чертежи.

gost.e-ecolog.ru

Ц 00113-01

ТИПОВЫЕ КОНСТРУКЦИИ, ИЗДЕЛИЯ И УЗЛЫ ЗДАНИЙ И СООРУЖЕНИЙ

СЕРИЯ 1.436.2-31.93

ДВЕРИ ПРОИЗВОДСТВЕННЫХ ЗДАНИЙ ПРОМЫШЛЕННЫХ ПРЕДПРИЯТИЙ ДЛЯ РАЙОНОВ С ТЕМПЕРАТУРОЙ НАРУЖНОГО ВОЗДУХА НИЖЕ МИНУС 40°С

Выпуск 1

Указания по применению. Узлы. Рабочие чертежи.

Утверждены:
Главным Управлением Проектирования и инженерных изысканий Госстроя России, письмо от 23.07.93 № 9-3-2/158
Введены в действие ЦНИИПромзданий с 01.12.93, приказ от 26.08.93 № 53

Разработаны ЦНИИПромзданий:

Зам. директора института С.М. Гликин
Зав. отделом КБЗ Л.С. Ямпольский
ГИП В.И. Погорелов

Обозначение документа	Наименование	Стр.
1.436.2-31.93.1-ПЗ	Пояснительная записка	3
1.436.2-31.93.1-10.00	Схема примыкания дверей одностворчатой и двустворчатой к стенам из трехслойных металлических панелей	11
1.436.2-31.93.1-20.00	Схема примыкания дверей одностворчатой и двустворчатой к стенам из кирпича	13
1.436.2-31.93.1-30.00	Схема примыкания дверей одностворчатой и двустворчатой к стенам из железобетонных трехслойных стеновых и легкобетонных панелей	15
1.436.2-31.93.1-10.10	Узел 1	17
1.436.2-31.93.1-10.20	Узел 2	20
1.436.2-31.93.1-10.30	Узел 3	21
1.436.2-31.93.1-10.40	Узел 4	24
1.436.2-31.93.1-10.50	Узел 5	27
1.436.2-31.93.1-20.10	Узел 6	28
1.436.2-31.93.1-20.20	Узел 7	31
1.436.2-31.93.1-30.10	Узел 8	32
1.436.2-31.93.1-30.20	Узел 9	35
1.436.2-31.93.1-10.60	Кронштейн КР	38
1.436.2-31.93.1-10.60СБ	Кронштейн КР. Сборочный чертеж	40
1.436.2-31.93.1-10.01	Костыль К	41
1.436.2-31.93.1-10.02	Слив СЛ	42
1.436.2-31.93.1-10.03	Нащельник Н	43

Инв. № подл. | Подпись и дата | Взам. инв. №

1.436.2-31.93.1

ГИП	Погорелов		
Гл. спец.	Лукашевич		
Н. контр.	Погорелов		

Содержание

Стадия	Лист	Листов
Р		1

ЦНИИпромзданий

Техническая документация на двери включает:

Выпуск 1 – Указания по применению. Узлы. Рабочие чертежи.

Выпуск 2 - Двери одностворчатые и двустворчатые. Рабочие чертежи.

1. Назначение и область применения

Двери стальные распашные предназначены для ограждения проемов в наружных стенах отапливаемых промышленных зданий с категориями производств „В", „Г" и „Д" по СНиП 2.09.02-85* возводимых и эксплуатируемых в I–IV районах по ветровому давлению (но не более 550 Па) по СНиП 2.01.07-85 с температурой наружного воздуха минус 50°С включительно с неагрессивной и слабой степенью агрессивного воздействия газовой среды и нормальным температурно-влажностным режимом ($t_в$ = +15...+20°С и $\varphi_в$ = 55...65%).

Применение дверей в качестве противопожарных не допускается.

Инв. № подл.	Подпись и дата	Взам. инв. №	

			1.436.2-31.93.1-ПЗ
ГИП	Погорелов		Пояснительная записка
Гл. спец.	Лукашевич		Стадия: Р; Лист: 1; Листов: 8
Н. контр.	Погорелов		ЦНИИПромзданий

2. Технические данные.

Тип конструкций дверей - блочный
Способ открывания - ручной
Усилие ручного открывания - 50Н.
Номенклатура дверей представлена в таблице 1.

Таблица 1

Обозначение исполнений	Марка дверей	Масса, кг	
		стали	всего
1.436.2-31.93.2-1.00.00.00	ДРО 9-21	58,4	88,0
1.436.2-31.93.2-1.00.00.00-01	ДРО 10-21	62,49	94,0
1.436.2-31.93.2-2.00.00.00	ДРД 18-21	101,81	163,0
1.436.2-31.93.2-2.00.00.00-01	ДРД 20-21	109,01	175,0
1.436.2-31.93.2-2.00.00.00-02	ДРД 18-24	111,77	180,0
1.436.2-31.93.2-2.00.00.00-03	ДРД 20-24	119,81	191,0

Марка дверей включает:
Д - дверь - наименование изделия;
Р - распашная - схема открывания;
О - одностворчатая;
Д - двустворчатая;
9-21; 10-21; 18-21; 20-21; 18-24; 20-24 - координационные размеры проема дверей (ширина - высота) в дм.

Инв. № подл. | Подпись и дата | Взам. инв. №

3. Описание изделия и его составных частей.

3.1. Конструкция дверей независимо от количества створок выполнена в виде блока, состоящего из полотна (полотен) и коробки, шарнирно соединенных между собой петлями. Одна петля на каждой створке полотна снабжена пружиной кручения, которая способствует их самозакрыванию. Рамы коробки и полотна (полотен) выполнены в виде сварной конструкции из гнутых швеллеров. Для уменьшения теплопотерь по периметру рам выполнены просечки и проложены деревянные и резиновые прокладки, крепящиеся к рамам винтами.

В качестве утеплителя использованы минераловатные плиты $\gamma = 125 \frac{кг}{м^3}$; $\lambda = 0{,}07 \frac{ккал}{ч \cdot м \cdot °C}$.

Запорным устройством является замок, разработанный в данной серии. В одной из створок двустворчатой двери предусмотрены шпингалеты.

3.2 В качестве защитно-декоративного покрытия двери применена эмаль ПФ-115 по ГОСТ 6465-76.

Инв. № подл. | Подпись и дата | Взам. инв. №

Инв. № подл.	Подпись и дата	Взам. инв. №

4. Комплект поставки.

Таблица 2

Наименование	Обозначение исполнений одностворчатой двери		Кол. на дверь шт.
	ДРО 9-21	ДРО 10-21	
Полотно	1.436.2-31.93.2-1.01.00.00	1.436.2-31.93.2-1.01.00.00-01	1
Коробка	1.436.2-31.93.2-1.02.00.00	1.436.2-31.93.2-1.02.00.00-01	1
Пружина	1.436.2-31.93.2-1.00.00.01	1.436.2-31.93.2-1.00.00.01	1
Шайба	1.436.2-31.93.2-1.00.00.02	1.436.2-31.93.2-1.00.00.02	1

Таблица 3

Наименование	Обозначение исполнений двустворчатой двери				Кол. на дверь шт.
	ДРД 18-21	ДРД 20-21	ДРД 18-24	ДРД 20-24	
Створка полотна	1.436.2-31.93.2-2.01.00.00	1.436.2-31.93.2-2.01.00.00-01	1.436.2-31.93.2-2.01.00.00-02	1.436.2-31.93.2-2.01.00.00-03	1
Створка полотна	1.436.2-31.93.2-2.02.00.00	1.436.2-31.93.2-2.02.00.00-01	1.436.2-31.93.2-2.02.00.00-02	1.436.2-31.93.2-2.02.00.00-03	1
Коробка	1.436.2-31.93.2-2.03.00.00	1.436.2-31.93.2-2.03.00.00-01	1.436.2-31.93.2-2.03.00.00-02	1.436.2-31.93.2-2.03.00.00-03	1
Пружина	1.436.2-31.93.2-1.00.00.01	1.436.2-31.93.2-1.00.00.01	1.436.2-31.93.2-1.00.00.01	1.436.2-31.93.2-1.00.00.01	1
Пружина	1.436.2-31.93.2-1.00.00.01-01	1.436.2-31.93.2-1.00.00.01-01	1.436.2-31.93.2-1.00.00.01-01	1.436.2-31.93.2-1.00.00.01-01	1
Шайба	1.436.2-31.93.2-1.00.00.02	1.436.2-31.93.2-1.00.00.02	1.436.2-31.93.2-1.00.00.02	1.436.2-31.93.2-1.00.00.02	2

5. Транспортирование и хранение

5.1. Поставка дверей потребителю осуществляется укрупненными элементами согласно ведомости комплекта поставки. Транспортирование упакованных дверей производится любым видом транспорта.

5.2. Хранение и транспортирование дверей в части воздействия климатических факторов внешней среды должны соответствовать группе „Ж1" ГОСТ 15150-69

6. Указания по монтажу.

6.1. Перед началом монтажа необходимо произвести внешний осмотр дверей, обратив особое внимание на наличие деформации в их составных частях, приняв решение об необходимости исправления или отбраковки.

6.2. Проверить размеры проема по высоте и ширине в стеновых ограждениях под коробку двери конкретного типоразмера.

6.3. При монтаже пользоваться схемами примыкания дверей к стеновым ограждениям различного типа, приведенными в настоящем выпуске.

6.4 Монтаж дверей в проем здания осуществлять блоком, установив предварительно все необходимые закладные элементы в соответствии со схемами

Инв. № подл. | Подпись и дата | Взам. инв. №

примыкания дверей.

6.5. После окончания установки коробки и затвердевания цементных подливок навесить полотно (створки полотна) дверей, проверив при этом плавность перемещения створок и надежность фиксации их запирающими устройствами.

7. Архитектурно-строительная часть.

7.1. Конструкция дверей одностворчатых и двустворчатых обеспечивает возможность их установки в зданиях со стеновыми ограждениями, выполненными из кирпича и по следующим проектным материалам:

- Серия 1.432.2-24„ Стены из металлических трехслойных панелей с теплоизоляцией из пенополиуретана для одноэтажных промышленных зданий";
- Серия 1.432.1-21„ Железобетонные трехслойные стеновые панели длиной 6м для отапливаемых производственных зданий с высокой влажностью и агрессивной средой,"
- Серия 1.432.1-26„ Железобетонные трехслойные стеновые панели длиной 6м на гибких связях, изготовливаемые „лицом вниз"; для производственных зданий промышленных предприятий;"
- Серия 1.030.1-1/88„ Стены наружные из однослойных панелей для каркасных общественных зданий, производственных и вспомогательных зданий промышленных предприятий."

7.2 Дополнительные элементы, разработанные в данном выпуске (номенклатуру - см. табл. 4) выполняют функции

деталей, предназначенных для крепления дверей к несущим элементам здания, а также несут декоративные функции, оформляя проем здания.

7.3. Антикоррозионная защита дополнительных элементов и элементов их крепления должна выполняться в соответствии со СНиП 3.04 03-85. Герметизацию зазоров между элементами конструкции дверей и стеновыми ограждениями осуществлять с учетом схем примыкания дверей настоящего выпуска.

7.4. Количество и тип поставляемых дополнительных элементов должны согласовываться с заводом - изготовителем дверей.

7.5. Расположение и крепление между собой и к каркасу здания стеновых элементов в зоне установки дверей решается в конкретном проекте.

Инв.№ подл. | Подпись и дата | Взам.инв.№

Таблица 4

Обозначение	Наименование	Марка	Эскиз	Масса, кг
1.436.2-31 93.1-10.60	Кронштейн	КР1	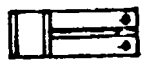	1,0
-01		КР2		1,2
-02		КР3	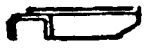	1,4
-03	Кронштейн	КР4		1,2
-04		КР5		1,4
-05		КР6		1,6
1.436.2-31.93.1-10.01	Костыль	К		0,1
1.436.2-31.93.1-10.02	Слив	СЛ1		1,4
-01		СЛ2		1,7
1.436.2-31.93.1-10.03	Нащельник	Н1	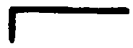	0,53
-01		Н2		1,1
-02		Н3		0,92
-03		Н4		1,06
-04		Н5		0,85
-05		Н6		0,98
-06		Н7		0,49
-07		Н8		0,98
-08		Н9		0,74
-09		Н10		1,48
-11		Н11		0,98
-12		Н12		1,97
-13		Н13		1,43
-14		Н14		1,64
-15		Н15		1,99
-16		Н16		2,29

Инв. № подл. | Подпись и дата | Взам. инв. №

1 436.2-31 93 1-ПЗ

Лист 8

Рис.1

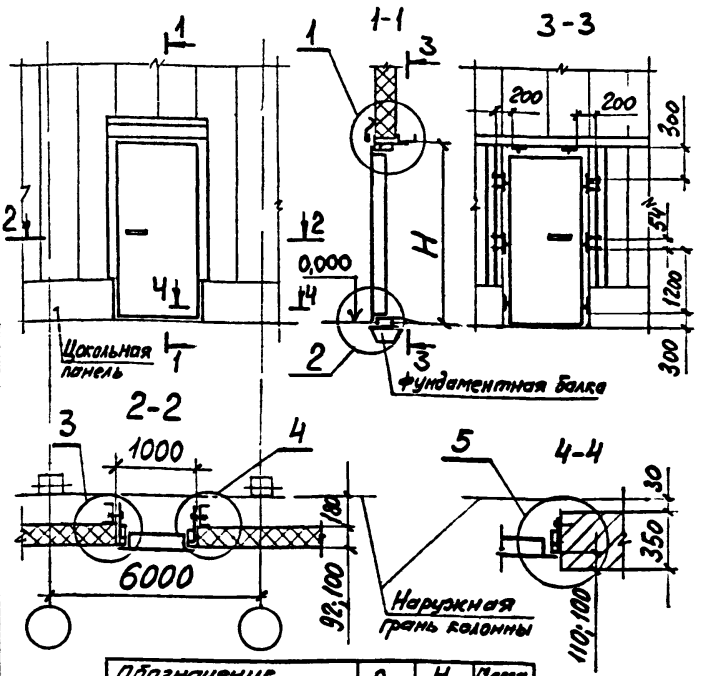

Обозначение исполнения дверей	Рис	H, мм	Масса, кг
1.436.2-31.93 2-1 00 00 00-01	1	2100	94,0
1 436.2-31 93 2-2.00 00 00-01	2		175,0
1 436.2-31 93 2-2 00 00 00-03		2400	191,0

Узлы 1. 5 см докум - 10.10 . - 10 50

		1.436.2-31.93.1-10.00	
ГИП	Погорелов	Схема примыкания дверей одностворчатой и двустворчатой к стенам из трехслойных металлических панелей	Стадия Р; Лист 1; Листов 1
Гл.спец.	Лукашевич		ЦНИИпромзданий
Н.контр.	Погорелов		

Инв.№ подл. | Подпись и дата | Взам.инв.№

1.00113-01 12 Формат А4

Рис.2

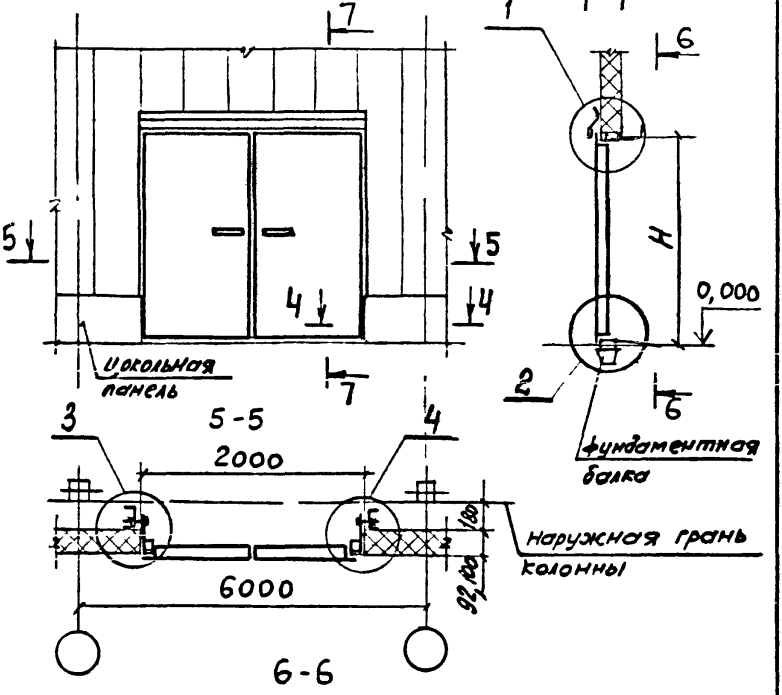

Инв. № подл.	Подпись и дата	Взам. инв. №

1 436.2-31 93.1-10.00

Лист 2

Рис 1

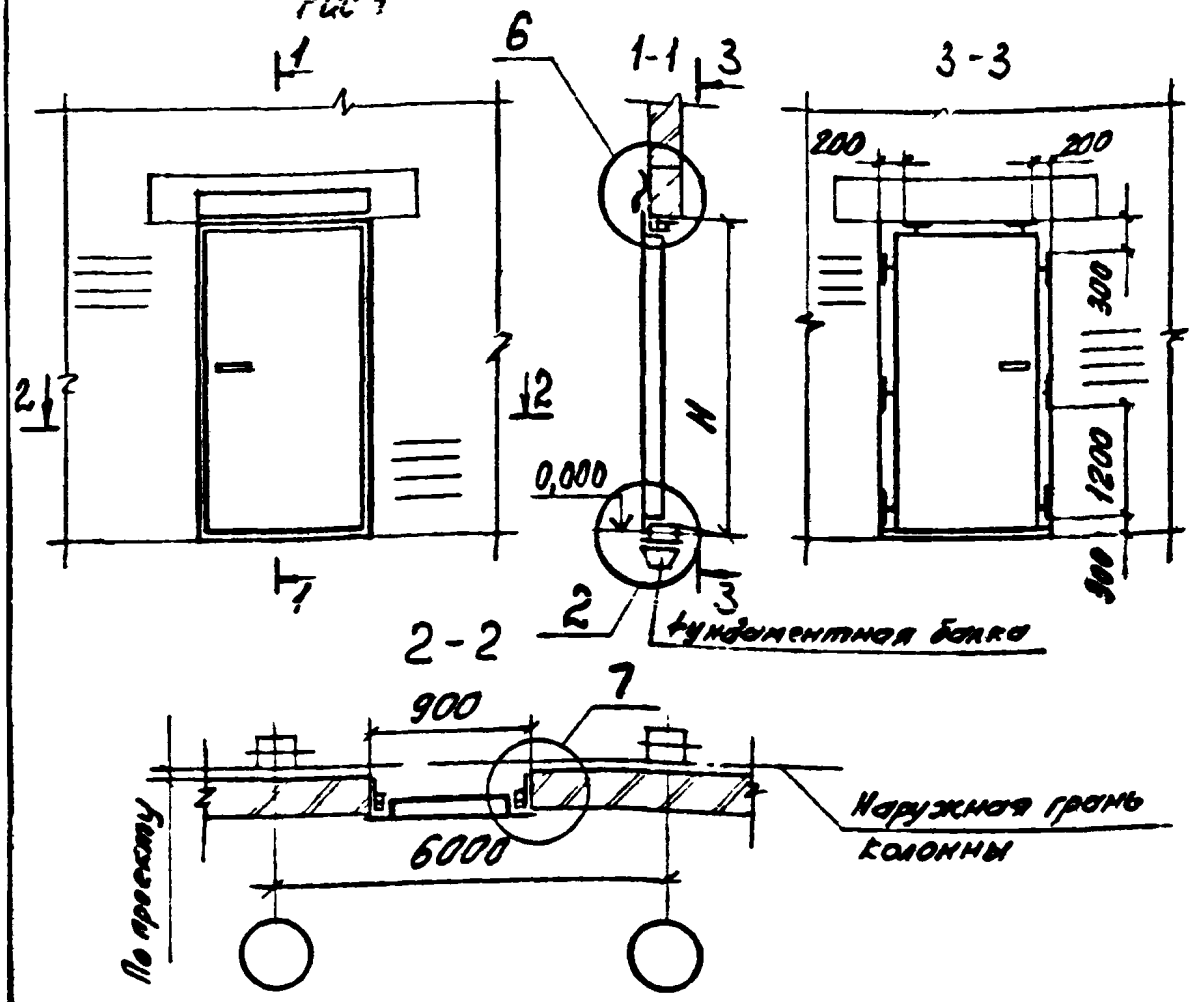

Обозначение исполнений дверей	Рис.	H, мм	Масса, кг
1.436.2-31.93.2-1.00 00 00	1	2100	88,0
1.436.2-31.93 2-2.00 00 00	2	2100	163,0
1436 2-31.93.2-2.00 00 00-02		2400	180,0

Узлы 2, 6; 7 см. докум.-10.20; -20.10; -20.20.

Взам инв.№ | Подпись и дата | Инв.№ подл.

			1.436.2-31.93.1-20.00
ГИП	Погорелов		Схема примыкания дверей одностворчатой и двустворчатой к стенам из кирпича
Гл.спец.	Лукашевич		Стадия: Р; Лист: 1; Листов: 2
Н.контр.	Погорелов		ЦНИИПромзданий

Рис. 2

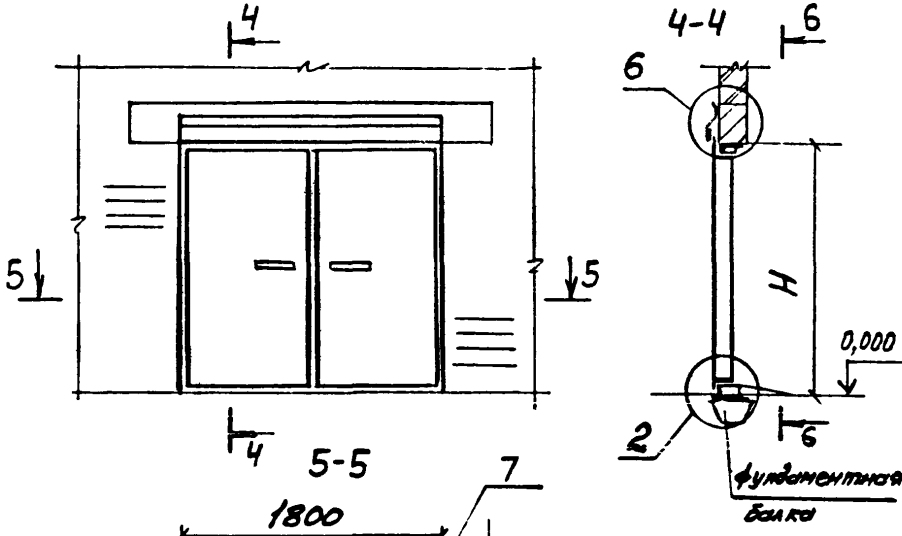

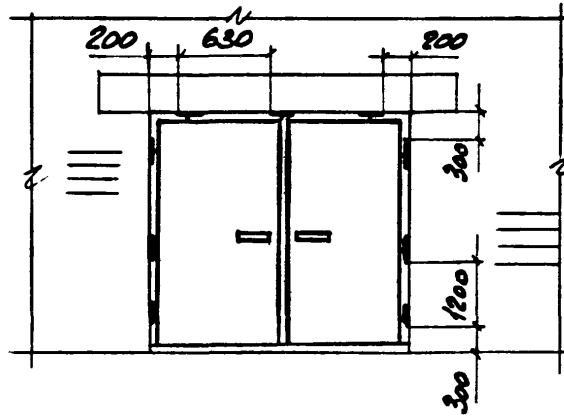

Инв. № подл.	Подпись и дата	Взам. инв. №	

1.436.2-31.93.1-20.00

Лист 2

Рис. 1

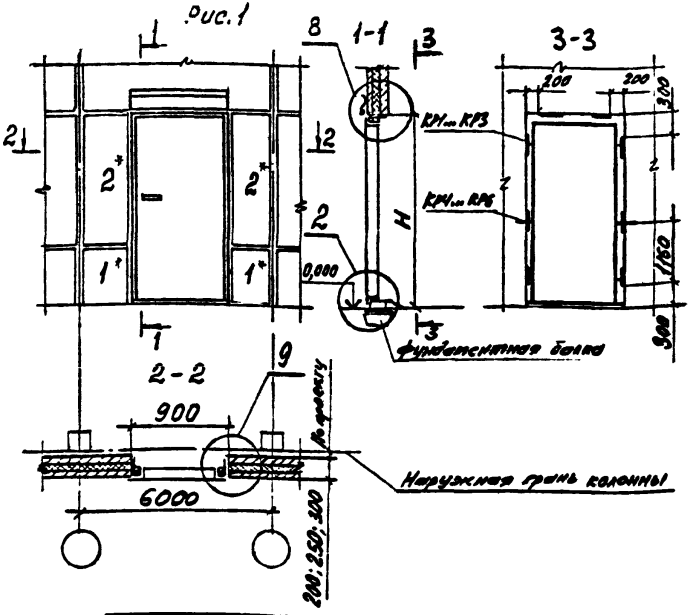

Обозначение исполнений дверей	Рис.	Н, мм	Масса, кг
1.436.2-31.93.2-1.00.00.00	1	2100	88,0
1.436.2-31.93.2-2.00.00.00	2	2100	163,0
1.436.2-31.93.2-2.00.00.00-12		2400	180,0

* Панели, примыкающие к дверной коробке, крепить в 4-х точках.

Узлы 2, 8, 9 см докум -10.20, -30.10, -30.20

Инв. № подл. | Подпись и дата | Взам. инв. №

1.436.2-31.93.1-30.00

ГИП	Погорелов		
Гл. спец.	Чукшеевич		
Н. контр.	Погорелов		

Схема примыкания дверей одностворчатой и двустворчатой к стенам из железобетонных трехслойных стеновых и легкобетонных панелей

Стадия	Лист	Листов
Р	1	2

ЦНИИПромзданий

Рис 2

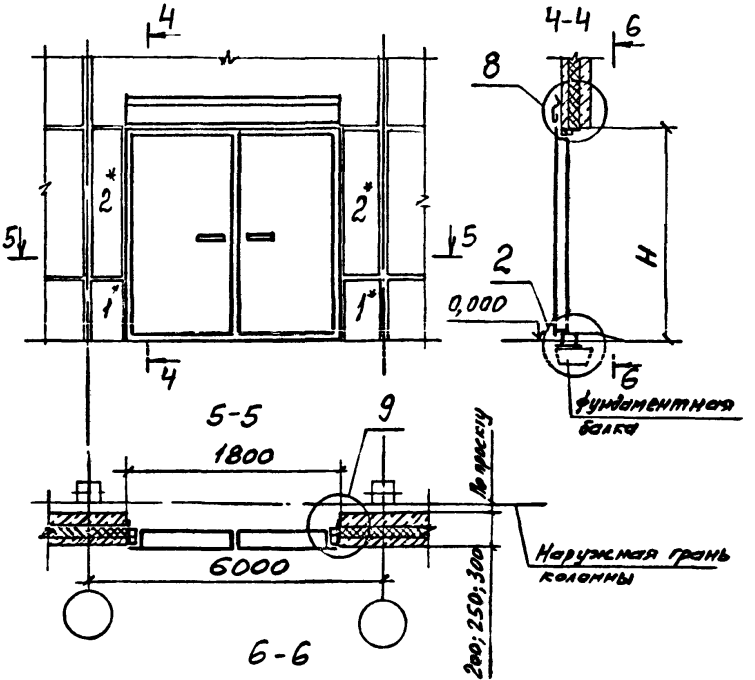

*См. лист 1.

	1.436 2-31 93 1-30.00	Лист 2

Инв. № подл. | Подпись и дата | Взам. инв. №

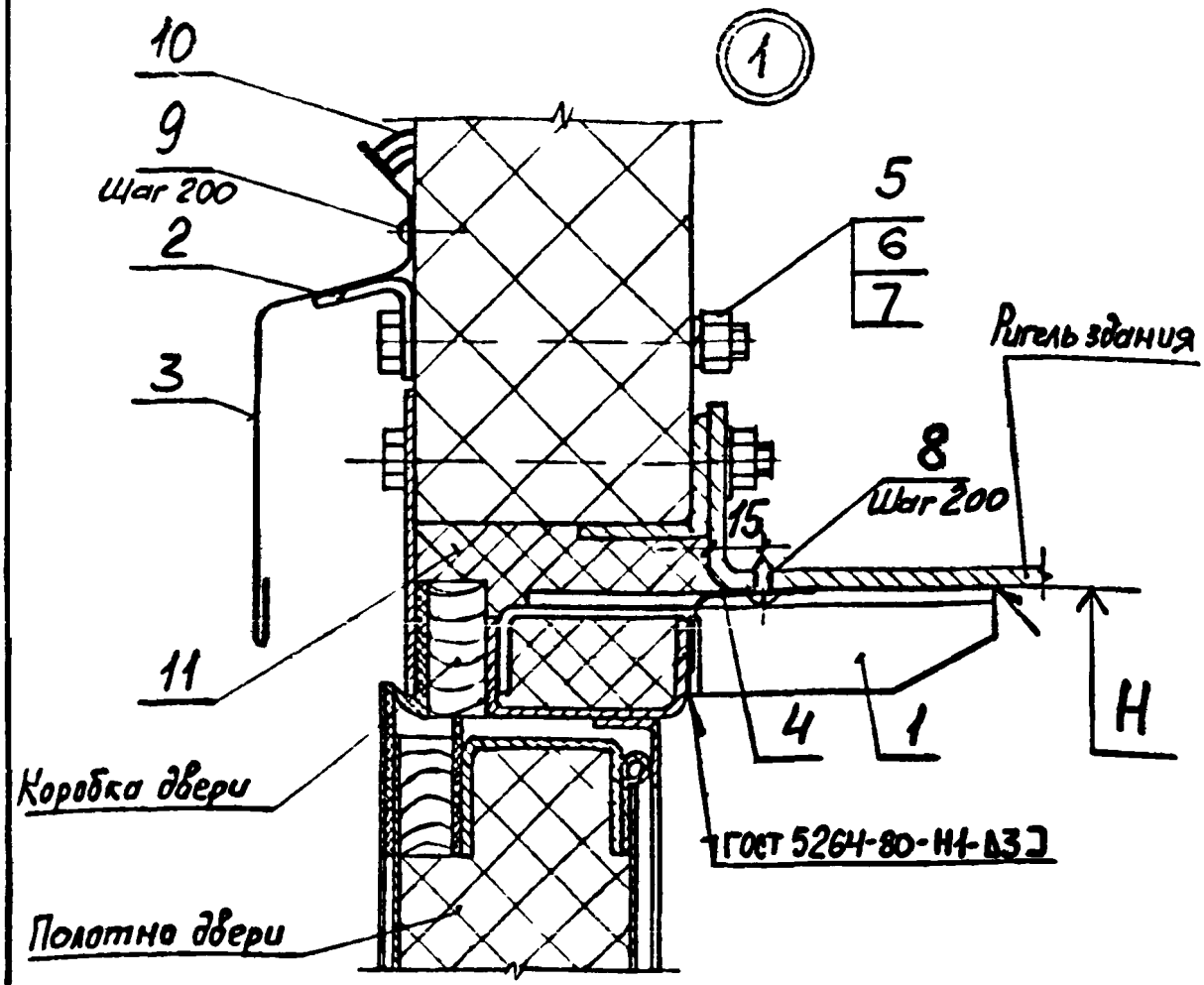

Обозначение	Обозначение исполнений дверей	H, мм	Масса, кг
1436 2-31.93.1-10.10	1.436 2-31.93 2-1 00.00.00-01	2100	6,0
-01	1.436.2-31 93.2-2.00.00. 00-01	2100	8,0
-02	1.436.2-31 93 2-2.00.00.00-03	2400	8,0

Инв. № подл. | Подпись и дата | Взам. инв. №

ГИП	Погорелов		
Гл спец	Лукашевич		
Н контр	Лукашевич		

1.436.2-31.93.1-10.10

Узел 1

Стадия	Лист	Листов
Р	1	3

ЦНИИПромзданий

Инв. № подл.	Подпись и дата	Взам. инв. №

Марка, поз.	Обозначение	Наименование	Кол. на шаблон 1.436.2-31.93.1-10.10-										Масса ед., кг	Примечание
			-	01	02	03								
		Сборочные единицы												
1	1.436.2-31.93.1-10.60	Кронштейн КР1	2	3	3									
		Детали												
2	1.436.2-31.93.1-10.01	Костыль К	3	4	4									
3	1.436.2-31.93.1-10.02	Слив СЛ1	1											
	-01	Слив СЛ2		1	1									
4	1.436.2-31.93.1-10.03	Нащельник Н1	1											
	-01	Нащельник Н2		1	1									
		Стандартные изделия												
5		Болт М8-8g×100.58.01.20												
		ГОСТ 7798-70	3	4	4									
6		Гайка М8-7Н.5.01.20												
		ГОСТ 5915-70	3	4	4									

1.436.2-31.93.1-10.10

Лист 2

Альбом 13-01 19

Формат А4

Инв № подл	Подпись и дата	Взам инв №

Марка, поз	Обозначение	Наименование	Кол на исполн. 1.435 2-31 93 1-10.10 –										Масса ед, кг	Примечание
			–	01	02									
7		Шайба 8.65Г.02 9												
		ГОСТ 6402-70	3	4	4									
8		Винт самонарезающий												
		6×16.58 01.20												
		ГОСТ 10621-80	4	10	10									
		Прочие изделия												
9		Заклепка комбинированная												
		ЗК-12 ТУ36-2088-85	5	11	11									
		Материалы												
10		Мастика АМ-05												
		ТУ 84-246-85	1	1	1									кг
11		Вата минеральная												
		Б ГОСТ 4640-84	0,001	0,002	0,002									м3

1 436.2- 31.93 1-10.10

Лист 3

Формат А4

Ц00113-01 20

2

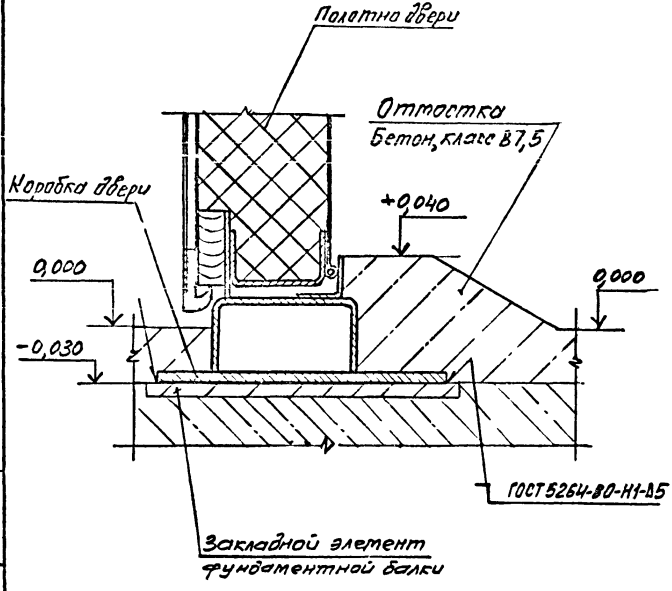

				1.436.2-31.93.1-10.20			
				Узел 2	Стадия	Лист	Листов
					Р		1
	Погорелов				ЦНИИПромзданий		
	Лукашевич						
	Погорелов						

Взам инв №

Подпись и дата

Инв № подл

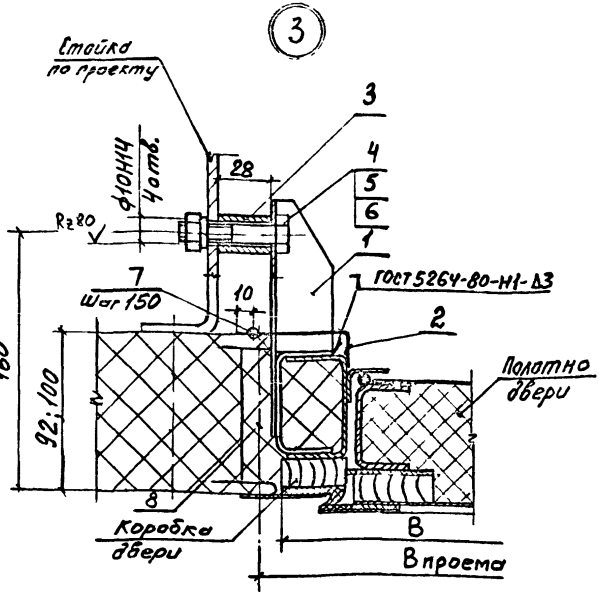

Обозначение	Обозначение исполнений дверей	В, мм	В проема мм	Масса, кг
1.436.2-31.93.1-10.30	1436.2-31.93.2-1.00 00 00-01	980	1000	5,5
-01	1.436.2-31.93.2-2.00 00 00-01	1980	2000	5,5
-02	1.436.2-31.93.2-2 00 00 00-03			5,6

Инв. № подл. | Подпись и дата | Взам. инв. №

ГИП	Погорелов		
Гл. спец.	Лукашевич		
Н. контр.	Погорелов		

1.436 2-31 93.1-10.30

Узел 3

Стадия	Лист	Листов
Р	1	3

ЦНИИПромзданий

Инв. № подл.	Подпись и дата	Взам. инв. №

Марка, поз	Обозначение	Наименование	Кол на исполн 1.436.2-31.93.1-10.30-									Масса, ед, кг	Примечание
			–	01	02								
		Сборочные единицы											
1	1.436.2-31.93.1-10.60	Кронштейн КР1	2	2	2								
		Детали											
2	1.436.2-31.93.1-10.03-02	Нащельник Н3	1	1									
	-03	Нащельник Н4			1								
3	1.436.2-31.93.1-10.31	Втулка											
		Круг 20-В-II ГОСТ 2590-88											
		Ст3сп1-II ГОСТ 535-88											
		D=20∇; d=10Н14; Rz80∇;											
		L=28h14; Rz80∇	4	4	4							0,52	Б4
		Стандартные изделия											
4		Болт М8-8g×55.58.01.20											
		ГОСТ 7798-70	4	4	4								

1.436.2-31.93.1-10.30

Лист 2

Формат А4

Ц00113-01 23

Инв N подл	Подпись и дата	Взам инв N

Марка, поз.	Обозначение	Наименование	Кол на исполн 1 436 2-31 93.1-10.30									Масса ед, кг	Примечание
			–	01	02								
5		Гайка М8-7Н.5.01.20											
		ГОСТ 5915-70	4	4	4								
6		Шайба 8.65Г.02.9											
		ГОСТ 6402-70	4	4	4								
		Прочие изделия											
7		Заклепка комбинированная											
		ЗК-12 ТУ36-2088-85	7	7	9								
		Материалы											
8		Вата минеральная											
		Б ГОСТ 4640-84	0,002	0,002	0,003								$м^3$

1.436.2-31.93.1-10.30

Лист 3

Ц00113-01 24

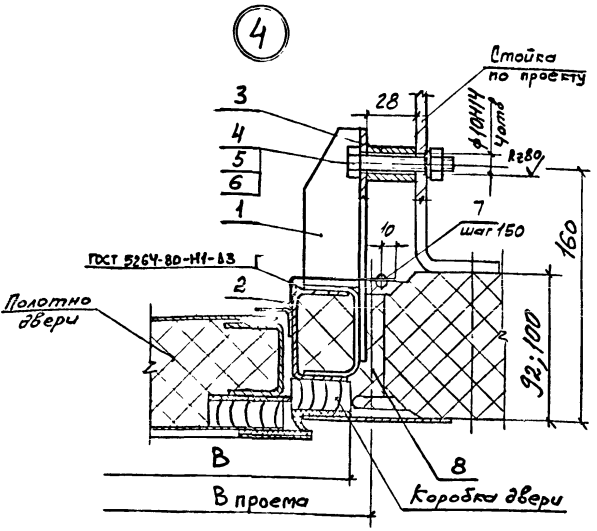

Обозначение	Обозначение исполнений дверей	В, мм	В проема, мм	Масса, кг
1.436.2-31.93,1-10.40	1.436.2-31.93.2-1.00.00.00-01	980	1000	5,4
-01	1.436.2-31.93.2-2.00.00.00-01	1980	2000	5,4
-02	1.436.2-31.93.2-2.00.00.00-03			5,5

Инв.№ подл. | Подпись и дата | Взам.инв.№

ГИП	Погорелов		
Н.отд.	Лукашевич		
Н.контр.	Погорелов		

1.436.2-31 93.1-10.40

Узел 4

Стадия	Лист	Листов
Р	1	3

ЦНИИПромзданий

Инв. № подл.	Подпись и дата	Взам. инв. №

Марка, поз.	Обозначение	Наименование	Кол. на исполн. 1.436.2-31.93.1-10.40-										Масса ед., кг	Примечание
			–	01	02									
		Сборочные единицы												
1	1.436.2-31.93.1-10.60	Кронштейн КР1	2	2	2									
		Детали												
2	1.436.2-31.93.1-10.03-04	Нащельник Н5	1	1										
	-05	Нащельник Н6			1									
3	1.436.2-31.93.1-10.41	Втулка												
		Круг 20-В-II ГОСТ 2590-88												
		Ст 3сп1-II ГОСТ 535-88												
		Д=20 ✓; d=10Н14; Rz80 ✓												
		L=28h14, Rz80 ✓	4	4	4								0,52	Б4
		Стандартные изделия												
4		Болт М8-8g×55.58.01.20												
		ГОСТ 7798-70												

1.436.2-31.93.1-10.40

Лист 2

Формат А4

Ц00113-01 26

Инв № подл	Подпись и дата	Взам инв №

Марка, поз.	Обозначение	Наименование	Кол на исполн. 1.436.2-31.93.1-10.40										Масса ед, кг	Примечание
			–	01	02									
5		Гайка М8-7Н.5.01.20												
		ГОСТ 5915-70	4	4	4									
6		Шайба 8.65Г.02.9												
		ГОСТ 6402-70	4	4	4									
		Прочие изделия												
7		Заклепка комбинированная												
		ЗК-12 ТУ36-2088-85	7	7	9									
		Материалы												
8		Вата минеральная												
		Б ГОСТ 4640-84	0,002	0,002	0,003									$м^3$

1.436.2-31.93.1-10.40

Лист 3

Формат А4

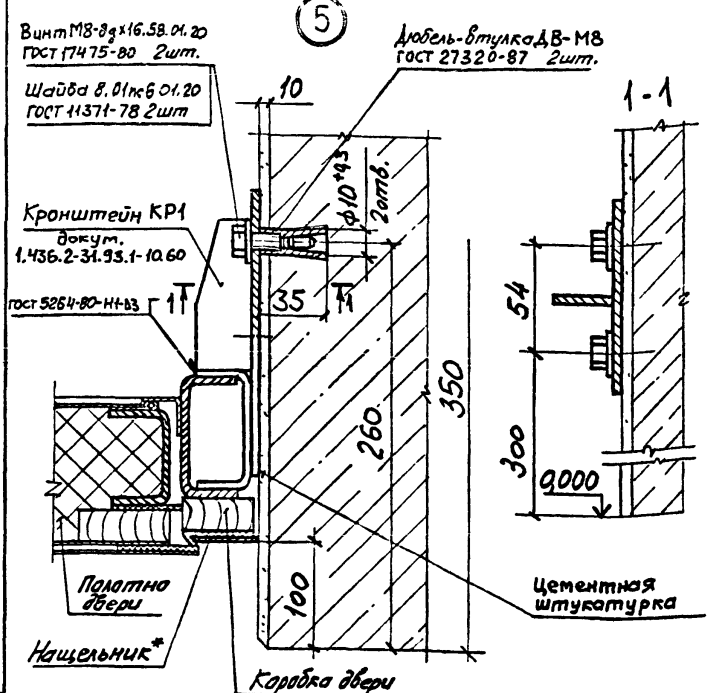

* В зоне цокольной панели нащельники коробки двери подрезать по месту.

		1.436.2-31.93.1-10.50	
ГИП	Погорелов	Узел 5	Стадия: Р; Лист; Листов: 1
Гл.спец.	Лукашевич		ЦНИИПромзданий
Н. контр.	Погорелов		

Инв. № подл. | Подпись и дата | Взам. инв. №

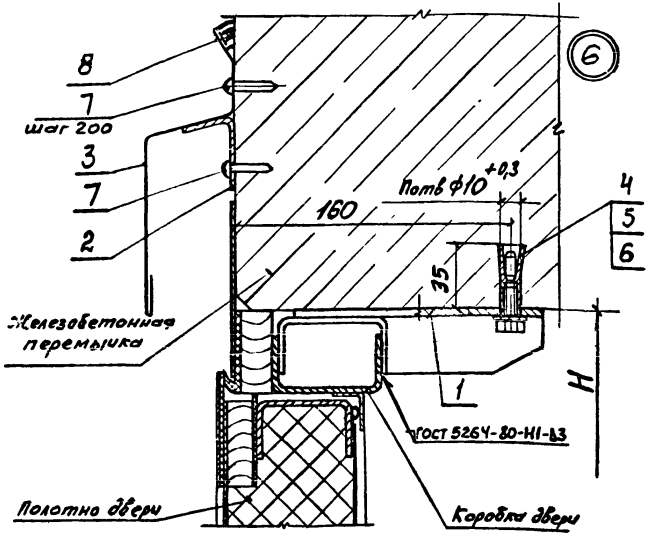

Обозначение	Обозначение исполнений дверей	H, мм	n отв	Масса кг
1.436.2-31.93.1-20.10	1.436.2-31.93.2-100 00 00	2100	4	5,0
-01	1.436 2-31.93 2-2 00 00 00	2100	6	6,5
-02	1.436.2-31 93 2-2 00 00 00-02	2400	6	6,5

ГИП	Погорелов	
Гл спец	Лупашевич	
Н контр	Погорелов	

1.436.2-31.93.1-20.10

Узел 6

Стадия	Лист	Листов
Р	1	3

ЦНИИпромзданий

Инв. № подл.	Подпись и дата	Взам. инв. №

Марка, поз.	Обозначение	Наименование	Кол. на испол.: 1.436.2-31.93.1-20.10-									Масса ед., кг	Приме-чание
			–	01	02								
		Сборочные единицы											
1	1436.2-31.93.1-10.60	Кронштейн КР1	2	3	3								
		Детали											
2	1.436.2-31.93.1-10.01	Костыль К	3	4	4								
3	1.436.2-31.93.1-10.02	Слив СЛ1	1										
	-01	Слив СЛ2		1	1								
		Стандартные изделия											
4		Дюбель-втулка											
		ДВ-М8 ГОСТ 27320-87	4	6	6								
5		Винт М8-8g×16.58.01.20											
		ГОСТ 17475-80	4	6	6								
6		Шайба 8.01нс6.01.20											
		ГОСТ 11371-78	4	6	6								

1.436.2-31.93.1-20.10	Лист 2

Формат А4

Инв. № подл.	Подпись и дата	Взам. инв. №

Марка, поз	Обозначение	Наименование	Кол. на исполн. 1.436.2-31.93.1-20.10-										Масса ед., кг	Примечание
			-	01	02									
		Прочие изделия												
7		Дюбель-гвоздь ДГПШ Ф4,5												
		ТУ 14-4-1231-83	7	14	14									
		Материалы												
8		Мастика АМ-0,5												
		ТУ 84-246-85	0,5	0,7	0,7									кг

1.436.2-31.93.1-20.10

Лист 3

Формат А4

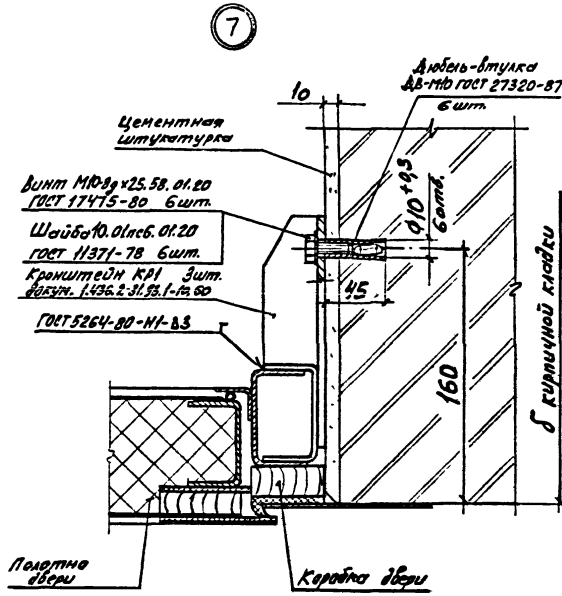

					1.436.2-31.93.1-20.20	
					Стадия	Лист	Листов
					Р		1
ГИП	Погорелов			Узел 7	ЦНИИпромзданий	
Гл. спец.	Лукошевич					
Н. контр	Погорелов					

Инв. № подл. | Подпись и дата | Взам. инв. №

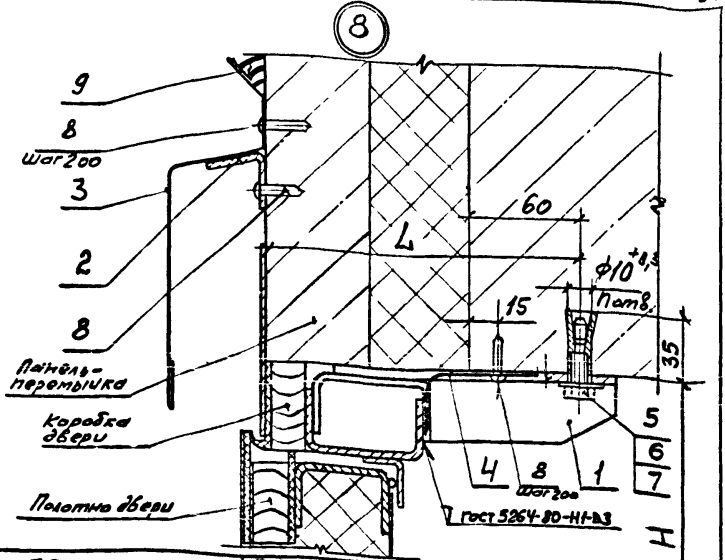

Обозначение	Обозначение исполнения дверей	Толщина панели, мм	H, мм	L, мм	Потв	Масса, кг
1.436.2-31.93.1-30.10	1.436.2-31.93.2-1.00.00.00	200	2100	160	4	5,7
-01	1.436.2-31.93.2-2.00.00.00		2100		6	7,8
-02	1.436.2-31.93.2-2.00.00.00-02		2400			7,8
-03	1.436.2-31.93.2-1.00.00.00	250	2100	210	4	6,4
-04	1.436.2-31.93.2-2.00.00.00		2100		6	8,9
-05	1.436.2-31.93.2-2.00.00.00-02		2400			8,9
-06	1.436.2-31.93.2-1.00.00.00	300	2100	260	4	7,0
-07	1.436.2-31.93.2-2.00.00.00		2100		6	10,0
-08	1.436.2-31.93.2-2.00.00.00-02		2400			10,0

Инв. № подл. | Подп. и дата | Взам. инв. №

		1.436.2-31.93.1-30.10	
Гл.	Погорелов	Узел 8	Стадия: Р; Лист: 1; Листов: 3
Гл. спец.	Лукашевич		ЦНИИПромзданий
Н. контр.	Погорелов		

Инв № подл.	Подпись и дата	Взам. инв №

Марка, поз.	Обозначение	Наименование	Кол на испол. 1.436.2-31.93.1-30.10-									Масса ед., кг	Примечание
			-	01	02	03	04	05	06	07	08		
		Сборочные единицы											
1	1.436.2-31.93.1-10.60	Кронштейн КР1	2	3	3								
	-01	Кронштейн КР2				2	3	3					
	-02	Кронштейн КР3							2	3	3		
		Детали											
2	1.436.2-31.93.1-10.01	Костыль К	3	4	4	3	4	4	3	4	4		
3	1.436.2-31.93.1-10.02	Слив СЛ1	1			1			1				
	-01	Слив СЛ2		1	1		1	1		1	1		
4	1.436.2-31.93.1-10.03-16	Нащельник Н7	1			1			1				
	-07	Нащельник Н8		1	1		1	1		1	1		
	-08	Нащельник Н9				1							
	-09	Нащельник Н10					1	1					
	-11	Нащельник Н11							1				
	-12	Нащельник Н12								1	1		

Инв. № подл.	Подпись и дата	Взам. инв. №

Марка, поз.	Обозначение	Наименование	Кол на изполн. 1.436.2-31 93.1-30.10-									Масса ед., кг	Примечание
			–	01	02	03	04	05	06	07	08		
		Стандартные изделия											
5		Дюбель-втулка											
		ДВ-М8 ГОСТ 27320-87	4	6	6	4	6	6	4	6	6		
6		Винт М8-8g×16.58.01.20											
		ГОСТ 17475-80	4	6	6	4	6	6	4	6	6		
7		Шайба 8.01.пос.01.20											
		ГОСТ 11371-78	4	6	6	4	6	6	4	6	6		
		Прочие изделия											
8		Дюбель-гвоздь ДГПШ ф4,5											
		ТУ 14-4-1231-83	10	25	25	10	25	25	10	25	25		
		Материалы											
9		Мастика АМ-0,5											
		ТУ 84-246-85	0,5	0,7	0,7	0,5	0,7	0,7	0,5	0,7	0,7		кг

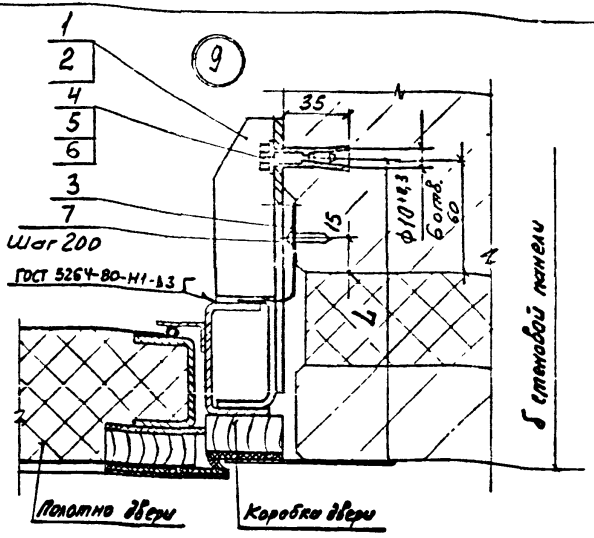

Обозначение	Обозначение исполнений дверей	Толщина панели, мм	L_2, мм	Масса, кг
1.436.2-31.93.1-30.20	1.436.2-31.93.2-1.00.00.00	200	160	5,1
-01	1.436.2-31.93.2-2.00.00.00			5,1
-02	1.436.2-31.93.2-2.00.00.00-02			5,2
-03	1.436.2-31.93.2-1.00.00.00	250	210	6,2
-04	1.436.2-31.93.2-2.00.00.00			6,2
-05	1.436.2-31.93.2-2.00.00.00-02			6,4
-06	1.436.2-31.93.2-1.00.00.00	300	260	7,4
-07	1.436.2-31.93.2-2.00.00.00			7,4
-08	1.436.2-31.93.2-2.00.00.00-02			7,7

Взам. инв.№ | Подпись и дата | Инв.№ подл.

ГИП	Погорелов	
Гл. спец.	Лукашевич	
Н. контр.	Погорелов	

1.436.2-31.93.1-30.20

Узел 9

Стадия	Лист	Листов
Р	1	3

ЦНИИПромзданий

Инв № подл	Подпись и дата	Взам инв №

Марка, поз.	Обозначение	Наименование	Кол на исполн. 1.436.2-31.93.1-30.20										Масса ед, кг	Примечание
			–	01	02	03	04	05	06	07	08			
		Сборочные единицы												
1	1.436.2-31.93.1-10.50	Кронштейн КР1	2	2	2									
	-01	Кронштейн КР2				2	2	2						
	-02	Кронштейн КР3							2	2	2			
2	1.436.2-31.93.1-10.50-03	Кронштейн КР4	1	1	1									
	-04	Кронштейн КР5				1	1	1						
	-05	Кронштейн КР6							1	1	1			
		Детали												
3	1.436.2-31.93.1-10.03-02	Нащельник Н3	1	1										
	-03	Нащельник Н4			1									
	-13	Нащельник Н13				1	1							
	-14	Нащельник Н14						1						
	-15	Нащельник Н15							1	1				
	-16	Нащельник Н16									1			

1.436.2-31.93.1-30.20

Лист 2

Формат А4

ЦДО113-01 37

Инв № подл.	Подпись и дата	Взам. инв. №

Марка, поз.	Обозначение	Наименование	Кол. на испол. 1.436.2-31.93.1-30.20-									Масса ед., кг	Примечание
			–	01	02	03	04	05	06	07	08		
		Стандартные изделия											
4		Дюбель-втулка											
		Дв-М8 ГОСТ 27320-87	6	6	6	6	6	6	6	6	6		
5		Винт М8-8g×16.58.01.20											
		ГОСТ 17475-80	6	6	6	6	6	6	6	6	6		
6		Шайба 8.01.пс6.01.20											
		ГОСТ 11371-78	6	6	6	6	6	6	6	6	6		
		Прочие изделия											
7		Дюбель-гвоздь											
		ДГПШ ф 4,5											
		ТУ14-4-1231-83	11	11	12	11	11	12	11	11	12		

Инв. № подл.	Подпись и дата	Взам. инв. №

Формат	Зона	Поз.	Обозначение	Наименование	Кол. на испол. 1.436.2-31.93.1-10.60-										Примечание
					–	01	02	03	04	05					
				Документация											
А4			1.436.2-31.93.1-10.60 СБ	Сборочный чертеж	X	X	X	X	X	X					
				Детали											
Б4		1	1.436.2-31.93.1-10.61	Скоба											
				Швеллер 60×32×2,5-В ГОСТ 8278-83 Ст3сп1-II ГОСТ 11474-76											
				L = 100 h14; R280	1	1	1	1	1	1					0,22 кг
				Лист Б-ПН-4 ГОСТ 19903-74 Ст3пс6-св ГОСТ 14637-89											
				Накладка											
Б4		2	1.436.2-31.93.1-10.62	(100×150) h14; R280	1			1							0,47 кг

ГИП	Погорелов	
Гл. спец.	Лукашевич	
Н. контр.	Лукашевич	

1.436.2-31.93.1-10.60

Кронштейн КР

Стадия	Лист	Листов
Р	1	2

ЦНИИПромзданий

Формат А4

1.400113-01 39

Инв. № подл.	Подпись и дата	Взам. инв. №

Формат	Зона	Поз.	Обозначение	Наименование	Кол. на исполн. 1.436.2-31.93.1-10.60-										Примечание
					–	01	02	03	04	05					
			1.436.2-31.93.1-10.62-01	(100×200)h14, Rz80 ✓		1			1						0,63 кГ
			-02	(100×250)h14; Rz80 ✓			1			1					0,78 кГ
				Ребро											
БУ		3	1.436.2-31.93.1-10.63	(32×100)h14, Rz80 ✓	1			1							0,1 кГ
			-01	(32×150)h14, Rz80 ✓		1			1						0,15 кГ
			-02	(32×200)h14, Rz80 ✓			1			1					0,2 кГ
				Ребро											
БУ		4	1.436.2-31.93.1-10.64	(100×70)h14; Rz80 ✓				1							0,22 кГ
			-01	(100×120)h14; Rz80 ✓					1						0,37 кГ
			-02	(100×170)h14. Rz80 ✓						1					0,53 кГ

1.436.2-31.93.1-10.60

Лист 2

Формат А4

Рис.1

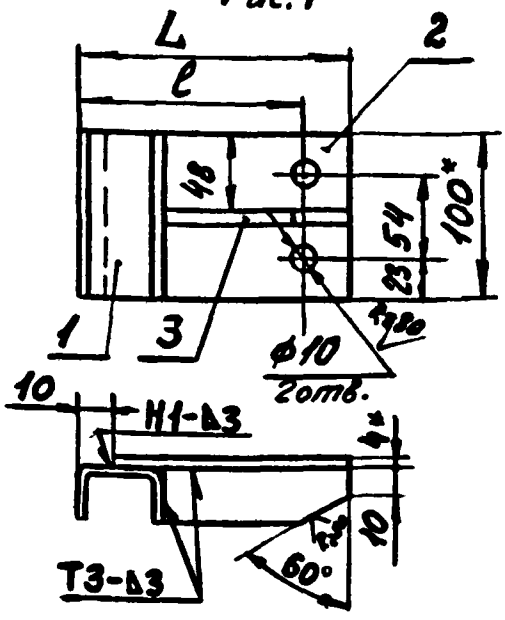

Рис.2

Остальное-см. рис.1

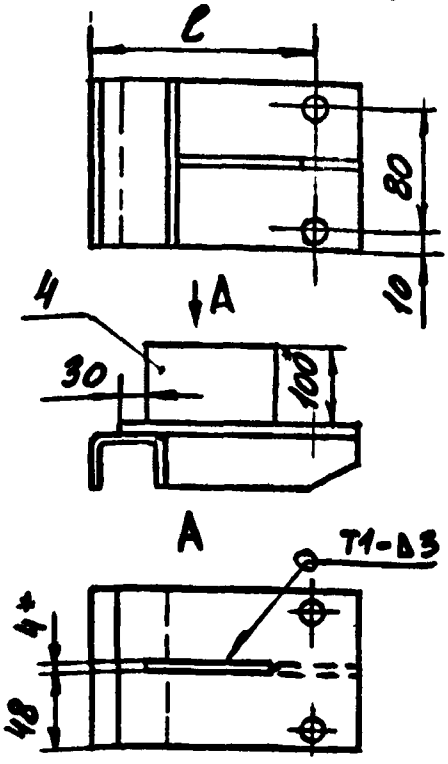

Обозначение	Марка	Рис.	L, мм	l, мм	Масса кг
1.436.2-31 93.1-10.60	КР1	1	160	136	1,0
-01	КР2		210	186	1,2
-02	КР3		260	236	1,4
-03	КР4	2	160	136	1,2
-04	КР5		210	186	1,4
-05	КР6		260	234	1,6

1. Сварные швы по ГОСТ 5264-80
2. * Размеры для справок.
3. Неуказанные предельные отклонения размеров: $H14, h14, \pm \frac{JT14}{2}$

Взам.инв.№ | Подпись и дата | Инв.№ подл.

ГИП	Погорелов		
Гл.спец.	Лукашевич		
Н.контр.	Погорелов		

1.436.2-31.93.1-10.60 СБ

Кронштейн КР.

Сборочный чертеж

Стадия	Масса	Масштаб
Р	см. табл.	—
Лист	Листов 1	

ЦНИИпромзданий

Rz80 √(√)

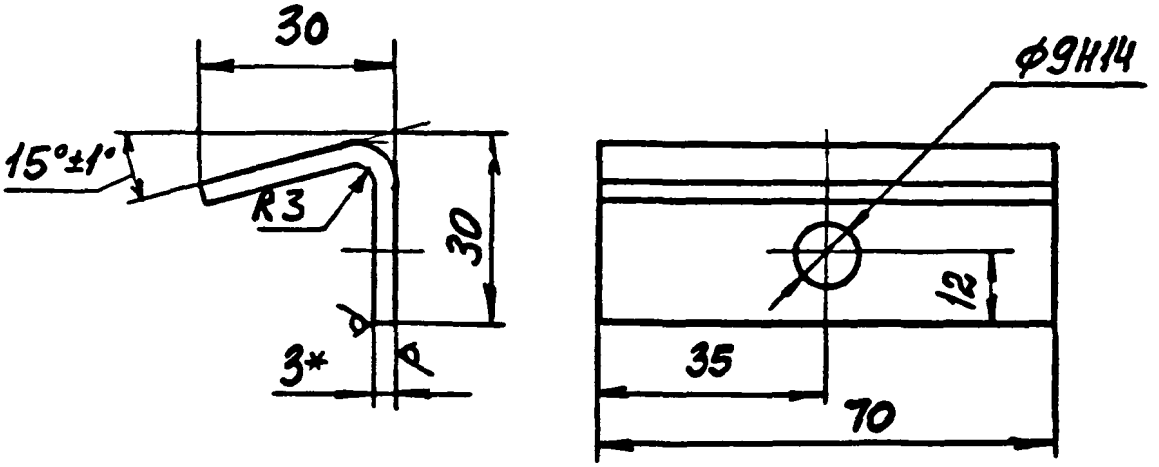

1. * Размер для справок.
2. Неуказанные предельные отклонения размеров: h14; $\pm\frac{\text{ЛТ14}}{2}$.

				1. 436.2-31.93.1-10.01			
				Костыль К	Стадия	Масса	Масштаб
					Р	0,1	1:1
					Лист	Листов 1	
ГИП	Погорелов			Лист Б-ПН-3 ГОСТ 19903-74	ЦНИИпромзданий		
Гл. спец.	Лукашевич			Ст3пс6-сб ГОСТ 14637-89			
Н. контр	Погорелов						

Инв. № подл. | Подпись и дата | Взам. инв. №

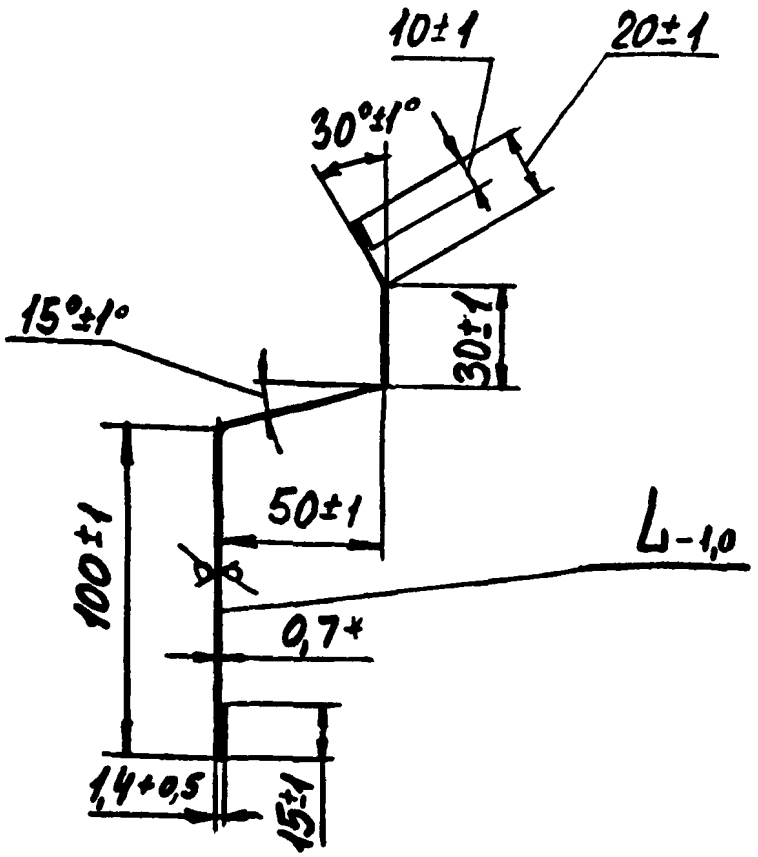

Обозначение	Марка	L, мм	Масса, кг
1.436.2-31.93.1-10.02	СЛ1	1020	1,4
-01	СЛ2	2020	2,7

*Размер для справок.

Инв. № подл. | Подпись и дата | Взам. инв. №

			1.436.2-31.93.1-10.02
			Слив СЛ — Стадия: Р; Масса: см табл.; Масштаб: — ; Лист; Листов 1
ГИП	Погорелов		ОЦ Б-ПН-О-0,7 ГОСТ 19904-90 / Ст3кп-ОН-МТ-1 ГОСТ 14918-80 — ЦНИИпромзданий
Гл. спец.	Лукашевич		
Н. контр.	Погорелов		

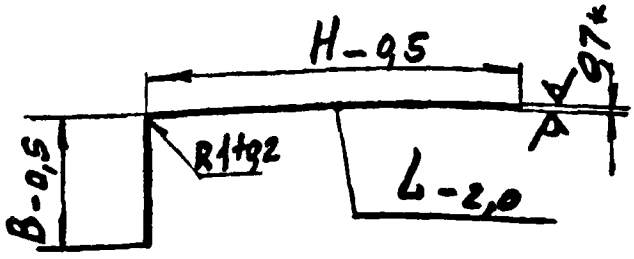

Обозначение	Марка	B, мм	H, мм	L, мм	Масса, кг
1.436.2-31.93.1-10.03	Н1	45	55	980	0,53
-01	Н2			1980	1,1
-02	Н3	22	60	2055	0,92
-03	Н4			2355	1,06
-04	Н5	16	60	2055	0,85
-05	Н6			2355	0,98
-06	Н7	45	55	900	0,49
-07	Н8			1800	0,98
-08	Н9		105	900	0,74
-09	Н10			1800	1,48
-11	Н11		155	900	0,98
-12	Н12			1800	1,97
-13	Н13	22	105	2055	1,43
-14	Н14			2355	1,64
-15	Н15		155	2055	1,99
-16	Н16			2355	2,29

* Размер для справок.

Инв. № подл. | Подп. и дата | Взам. инв. №

1 436.2-31.93.1-10 03

Нащельник Н

Стадия	Масса	Масштаб
Р	см. табл.	—
Лист	Листов 1	

ГИП	Погорелов	
Гл. спец.	Лукашевич	
Н. контр.	Погорелов	

ОЦ Б-ПН-0-0,7 ГОСТ 19904-90
СТЗкп-ОН-МТ-1 ГОСТ 14918-80

ЦНИИпромзданий

gost.e-ecolog.ru

МГП «Информреклама издат» Зак. 898 Тир 100 ЦОО113-01

Формат А4