ТИПОВЫЕ КОНСТРУКЦИИ ИЗДЕЛИЯ И УЗЛЫ ЗДАНИЙ И СООРУЖЕНИЙ

СЕРИЯ 1.436.2-23

ДВЕРИ СТАЛЬНЫЕ РАСПАШНЫЕ ДЛЯ ПРОИЗВОДСТВЕННЫХ ЗДАНИЙ

ВЫПУСК 2

ДВЕРИ ДВУПОЛЬНЫЕ

РАБОЧИЕ ЧЕРТЕЖИ

Отпускная цена
на момент реализации,
указана в счет-накладной
24750-03

gost.e-ecolog.ru

ТИПОВЫЕ КОНСТРУКЦИИ ИЗДЕЛИЯ И УЗЛЫ ЗДАНИЙ И СООРУЖЕНИЙ

СЕРИЯ 1.436.2-23

ДВЕРИ СТАЛЬНЫЕ РАСПАШНЫЕ

ДЛЯ ПРОИЗВОДСТВЕННЫХ ЗДАНИЙ

ВЫПУСК 2

ДВЕРИ ДВУПОЛЬНЫЕ

РАБОЧИЕ ЧЕРТЕЖИ

РАЗРАБОТАНЫ

ЦНИИпроектлегконструкцией
Главный инженер института — В.Д.Шишков
Начальник отдела ограждающих конструкций — П.П.Кашкинов
Главный конструктор проекта — Н.А.Агапова

УТВЕРЖДЕНЫ

ВПТПСО «Союзлегконструкция»
Минмонтажспецстроя СССР
Протокол от 20 июля 1990 г.
Приказ "ЦНИИпроектлегконструкция"
№ 118 от 21 сентября 1990 г.

Введены в действие
с 15 июля 1991 г.

Обозначение	Наименование	Стр.
1.436.2-23.2 0.0.0.00	Дверь распашная двупольная ДРД 20	
1.436.2-23.2 0.0.0.00 СБ	Дверь распашная двупольная ДРД 20	
	Сборочный чертеж	
1.436.2-23.2 1.0.0.00	Створка	
1.436.2-23.2 1.0.0.00 СБ	Створка	
	Сборочный чертеж	
1.436.2-23.2 1.0.0.01	Притвор	
1.436.2-23.2 1.0.0.02	Вкладыш	
1.436.2-23.2 2.0.0.00	Коробка	
1.436.2-23.2 2.0.0.00 СБ	Коробка	
	Сборочный чертеж	
1.436.2-23.2 2.0.0.01	Связь	
1.436.2-23.2 2.0.0.02	Уплотнение	
1.436.2-23.2 2.1.0.00	Рама	
1.436.2-23.2 2.1.0.00 СБ	Рама	
	Сборочный чертеж	
1.436.2-23.2 2.1.0.01	Связь	
1.436.2-23.2 2.1.0.02	Связь	

Взам. инв. № | Подпись и дата | Инв. № подл.

1.436.2-23.2 0.0.0.00

Разраб.	Лукьяненко		24.12.90
Пров.	Агапова		25.12.90
Рук. пр.	Агапова		25.12.90
Н. контр.	Пономаренко		26.12.90
Утв.	Кашкинов		26.12.90

Содержание

Стадия	Лист	Листов
Р		1

ЦНИИ проектлегконструкция

Копировал Тарасова

Формат А4

2

Инв.№ подл. | Подпись и дата | Взам. инв.№

Формат	Зона	Поз.	Обозначение	Наименование	Кол. на исполн. 1.436.2-23.2 0.0.0.00- –	01	Примечание
				Документация			
А3			1.436.2-23.2 0.0.0.00СБ	Сборочный чертеж	×	×	
				Сборочные единицы			
А4		1	1.436.2-23.1 1.0.0.00	Створка	1		
			-02	Створка		1	
А4		2	1.436.2-23.2 1.0.0.00	Створка	1		
			-01	Створка		1	

				1.436.2-23.2 0.0.0.00			
Разраб.	Беринова		24.12.90		Стадия	Лист	Листов
Пров.	Агапова		25.12.90	Дверь	Р	1	2
Рук. пр.	Агапова		25.12.90	Двупольная ДРД 20	ЦНИИ проектлегконструкция		
Н. контр.	Пономаренко		26.12.90				
Утв.	Кашкинов		26.12.90				

Копировал Тарасова — Формат А4

Инв.№ подл. | Подпись и дата | Взам. инв.№

Формат	Зона	Поз.	Обозначение	Наименование	Кол. на исполн. 1.436.2-23.2 0.0.0.00- –	01	Примечание
А4		3	1.436.2-23.2 2.0.0.00	Коробка	1		
			-01	Коробка		1	

1.436.2-23.2 0.0.0.00	Лист 2	3

Копировал Тарасова — Формат А4

24150-03 4

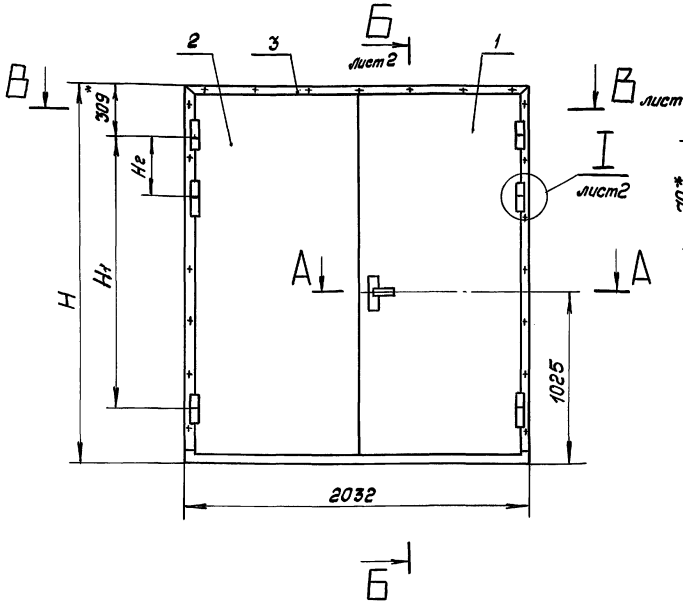

А – А
М1:2

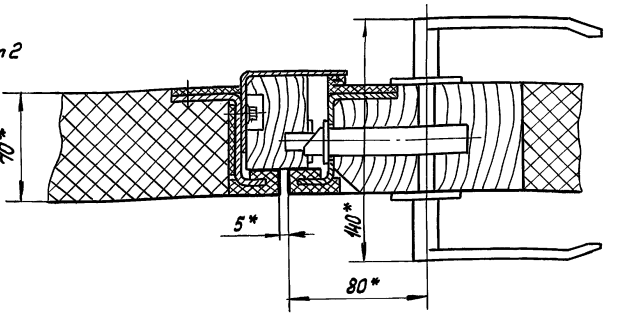

1. Размеры для справок.
2. Строповку и установку двери в проем здания осуществлять со створками поз. 1 и 2 зафиксированными между собой и относительно коробки поз. 3.
3. Маркировать по табл. Надписи по трафарету эмалью НЦ-184 по ГОСТ 18335-83 черного цвета, шрифтом Пр 3 высотой 30мм по ГОСТ 26.020-80.

Обозначение	Марка	Размеры в мм						Масса, кг
		Н	Н1	Н2	Н3	Н4	Н5	
1.436.2-23.2 0.0.0.00	ДРД 20.21	2160	1550	—	2080	2060	2104	154,0
-01	ДРД 20.24	2460	1850	340	2380	2360	2404	170,0

Разраб.	Беринова		24.12.90
Пров.	Авалова		25.12.90
Рук. пр.	Авалова		25.12.90
Н. контр.	Пономарева		26.12.90
Утв.	Кашкинов		26.12.90

Копировал Тарасова

1.436.2-23.2 0.0.0.00 СБ

Дверь двупольная ДРД 20
Сборочный чертеж

Стадия	Масса	Масшт.
Р	См. табл.	1:20

Лист 1 Листов 2

ЦНИИ проектстальконструкция

24750-03 5

Формат А3

Инв. № подл. | Подпись и дата | Взам. инв. №

Б-Б
М1:2 лист 1

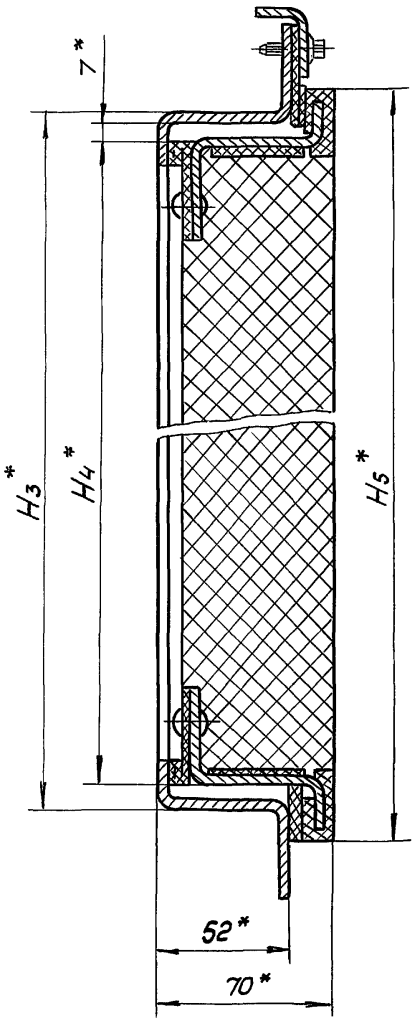

В-В
М1:2 лист 1

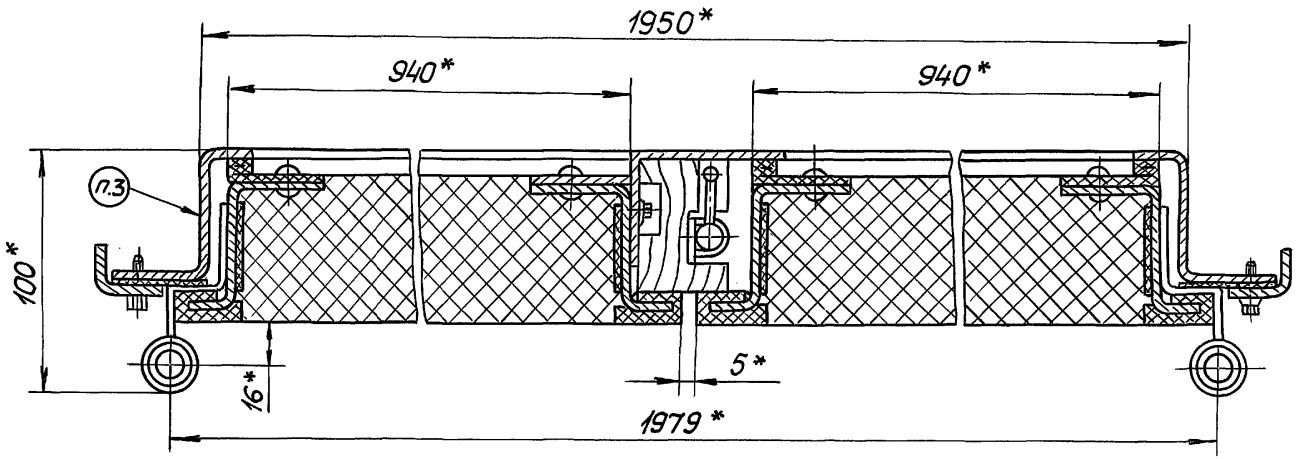

I
М1:2 лист 1

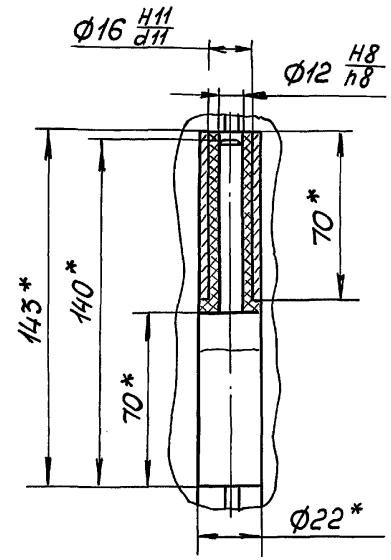

Инв.№ подл.	Подпись и дата	Взам. инв.№

1.436.2-23.2 0.0.0.00СБ

Лист 2

Копировал Тарасова 24750-03 6 Формат А3

Инв. № подл.	Подпись и дата	Взам. инв. №

Формат	Зона	Поз.	Обозначение	Наименование	Кол. на исполн. 1.436.2-23.2 1.0.0.00- —	01	Примечание
				Документация			
А3			1.436.2-23.2 1.0.0.00 СБ	Сборочный чертеж	×	×	
				Сборочные единицы			
А4		1	1.436.2-23.1 1.1.0.00	Рама	1		
			-01	Рама		1	
А4		2	1.436.2-23.1 1.2.0.00	Полулетлля	2	3	

				1.436.2-23.2 1.0.0.00			
Разраб.	Беринова		24.12.90	Створка	Стадия	Лист	Листов
Пров.	Агапова		25.12.90		Р	1	6
Рук. пр.	Агапова		25.12.90		ЦНИИ проектлегконструкция		
Н. контр.	Пономаренко		26.12.90				
Утв.	Кашкинов		26.12.90				

Копировал Тарасова — Формат А4

Инв. № подл.	Подпись и дата	Взам. инв. №

Формат	Зона	Поз.	Обозначение	Наименование	Кол. на исполн. 1.436.2-23.2 1.0.0.00- —	01	Примечание
				Детали			
А3		3	1.436.2-23.1 1.0.0.01	Термовкладыш	2	2	
		4	-01	Термовкладыш	2		
			-02	Термовкладыш		2	
А3		5	1.436.2-23.1 1.0.0.02	Уплотнение	2	2	
		6	-01	Уплотнение	1		
			-02	Уплотнение		1	
А3		7	1.436.2-23.1 1.0.0.03	Обшивка	1		
			-02	Обшивка		1	
А3		8	1.436.2-23.1 1.0.0.04	Обшивка	1		
			-02	Обшивка		1	
А4		9	1.436.2-23.1 1.0.0.06	Накладка	2		
			-01	Накладка		2	
А4		10	1.436.2-23.1 1.0.0.07	Втулка	2	3	
А4		11	1.436.2-23.1 2.0.0.06	Накладка	1	1	

1.436.2-23.2 1.0.0.00	Лист	9
	2	

Копировал Тарасова — Формат А4

24150-03 7

Формат	Зона	Поз.	Обозначение	Наименование	кол. на исполн. 1.436.2-23.2 1.0.0.00- —	01	Примечание
А3		12	1.436.2-23.2 1.0.0.01	Притвор	1		
			01	Притвор		1	
А3		13	1.436.2-23.2 1.0.0.02	Вкладыш	1		
			-01	Вкладыш		1	
Б4		14	1.436.2-23.2 1.0.0.03	Уплотнение			
				Резина губчатая			
				техническая с двумя			
				пленками толщиной 6мм			
				ТУ38 105867-75			
				25 × 984	1	1	0,09кг
				Уплотнение			
				Пластина 1			
				лист ТМКЩ-С-3-9,9			
				ГОСТ 7338-77			
Б4		15	1.436.2-23.2 1.0.0.04	40×2060	1		
			1.436.2-23.2 1.0.0.05	40×2360		1	

Формат	Зона	Поз.	Обозначение	Наименование	кол. на исполн. 1.436.2-23.2 1.0.0.00- —	01	Примечание
				Вкладыши			
				Полиэтилен 204-15			
				ГОСТ 16338-85			
Б4		16	1.436.2-23.2 1.0.0.06	840×40×2	2	2	0,063кг
Б4		17	1.436.2-23.2 1.0.0.07	1960×40×2	2		0,147кг
			1.436.2-23.2 1.0.0.08	2260×40×2		2	0,167кг
				Стандартные изделия			
		18		ЗТ(h+15) ГОСТ 5090-86	2	2	
		19		Шуруп 1-4×25.016			
				ГОСТ 1144-80	4	4	
		20		Шуруп 2-6×40.016			
				ГОСТ 1145-80	8	9	

Формат	Зона	Поз.	Обозначение	Наименование	Кол. на испол. 1.436.2-23.2 1.00.00-									Приме-чание
					–	01								
				Прочие изделия										
		21		Винт самонарезающий										
				В6×14 ТУ36.25.12-13-88	8	9								
		22		Заклепка комбинирован										
				ная ЗК-12-4,5										
				ТУ36-2088-85	28	30								
				Материалы										
		23		Плита теплоизоляцион-										
				ная из минеральной ваты										
				П175 S=60мм ГОСТ9573-82										
				930×2030	0,11									$м^3$
				930×2330		0,13								$м^3$

Формат	Зона	Поз.	Обозначение	Наименование	Кол. на испол. 1.436.2-23.2 1.00.00-									Приме-чание
					–	01								
		24		Пленка полиэтиленовая										
				Тс полотно ГОСТ10354-82										
				0,1×2100	5									$м^2$
				0,1×2400		5								$м^2$

Вид сзади

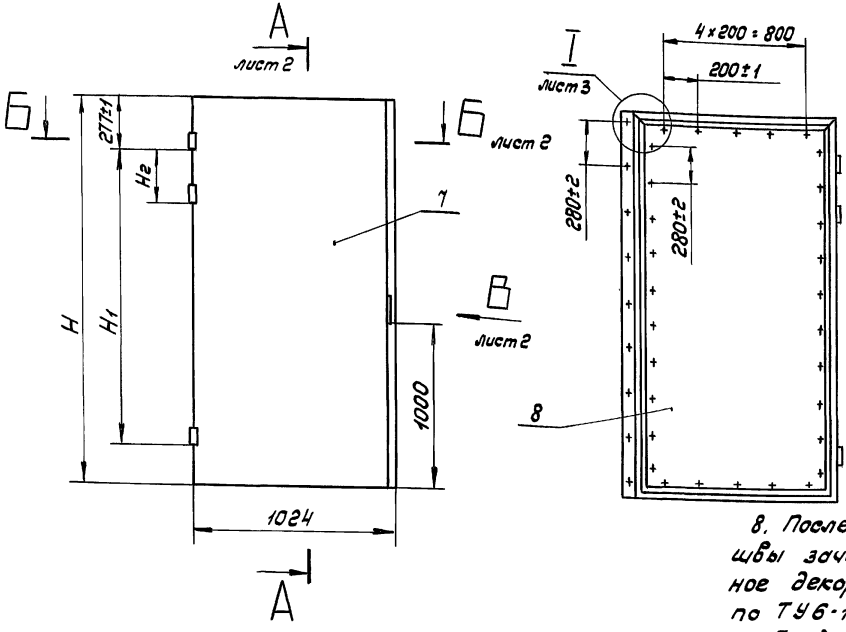

1.* Размеры для справок.

2. Плиты поз. 23 перед укладкой обернуть в пленку поз. 24.

3. Поверхн. В обшивок поз. 7 и 8 завальцевать по термовкладышам поз. 3 и 4.

4. Уплотнения поз. 5 и 14 клеить к раме поз. 1 клеем 88-НП по ТУ38 105 1061-87.

5. Притвор поз. 12 крепить к раме винтами самонарезающими поз. 21 с шагом 280 ± 2 мм.

6. Вкладыш поз. 13 крепить к притвору шурупами поз. 20 с шагом 280 ± 2 мм.

7. Несоосность полупетель поз. 2 относительно их общей оси не более 0,5 мм.

8. После приварки полупетель поз. 2 сварные швы зачистить и восстановить поврежденное декоративное покрытие эмалью ПФ-1189 по ТУ6-10-1710-86 в два слоя без грунтовки с общей толщиной покрытия 55 мкм.

Обозначение	Размеры в мм					Масса, кг
	Н	Н1	Н2	Н3	Н4	
1.436.2-23.2 1.0.0.00	2104	1550	—	2060	2035	69,2
-01	2404	1850	340	2360	2335	76,3

Разраб.	Беринова		24.12.90
Пров.	Агапова		25.12.90
Рук. гр.	Агапова		25.12.90
Н. контр.	Пономарева		26.12.90
Утв.	Кашкинов		26.12.90

Копировал Тарасова

1.436.2-23.2 1.0.0.00 СБ

Створка

Сборочный чертеж

Стадия	Масса	Масшт.
Р	См. табл.	1:20

Лист 1 Листов 3

ЦНИИ проектлегконструкция

24750-03 10

Формат А3

Инв. № подл. | Подпись и дата | Взам. инв. №

А – А
М1:2 лист 1

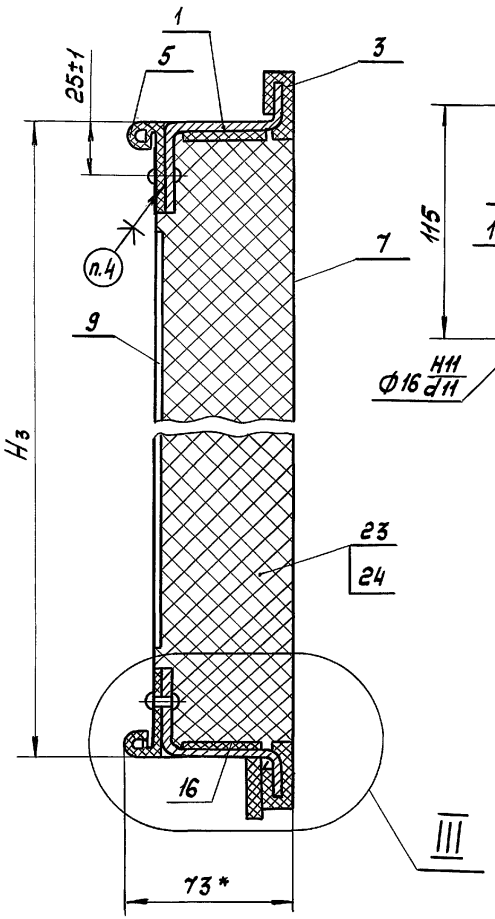

Б – Б
М1:2 лист 1

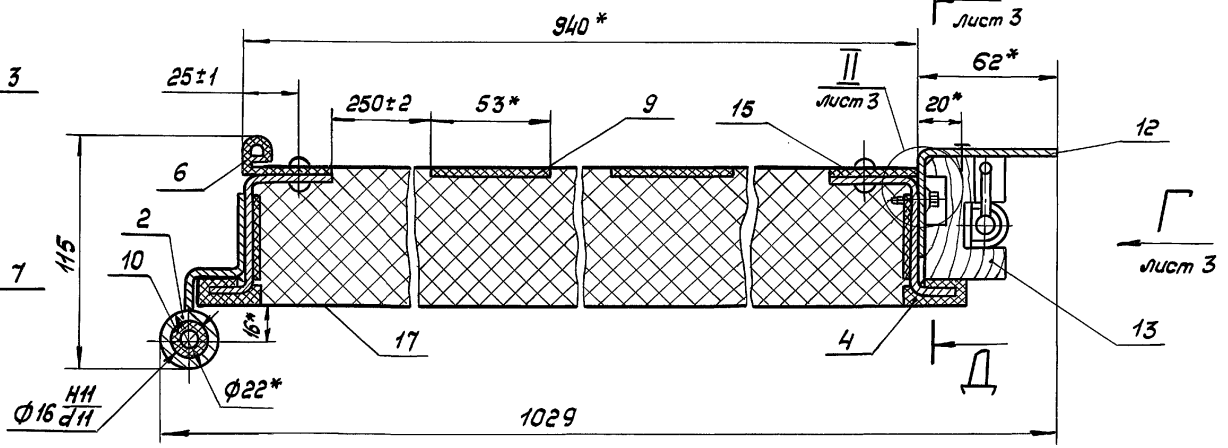

III
М1:1

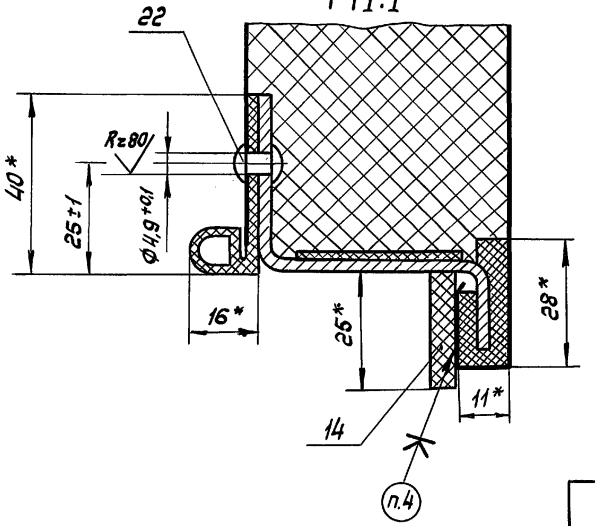

Вид В
М1:2 лист 1

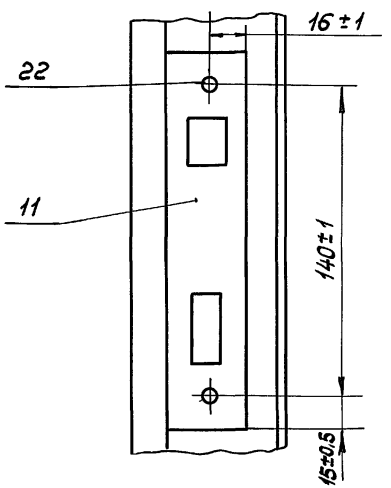

Инв.№ подл.	Подпись и дата	Взам. инв.№

Вид Г
М1:2 повернуто лист 2

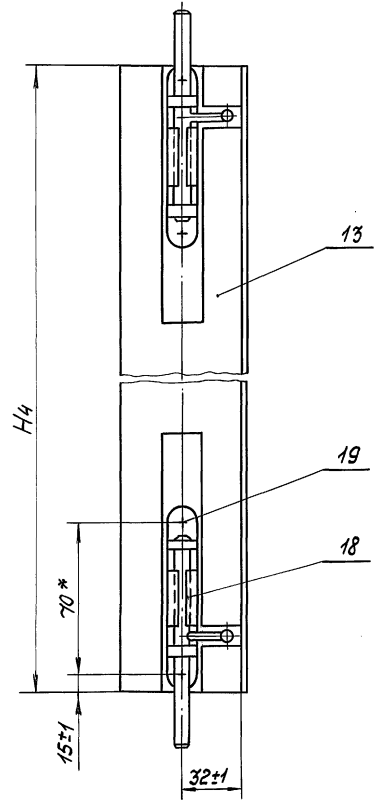

Д - Д
М1:2 повернуто лист 2

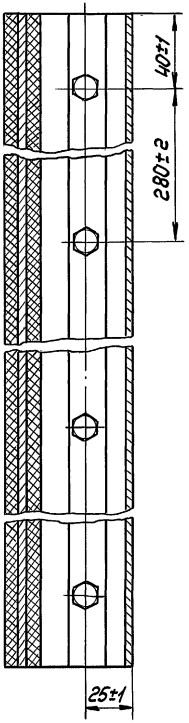

I
М1:1 лист 1

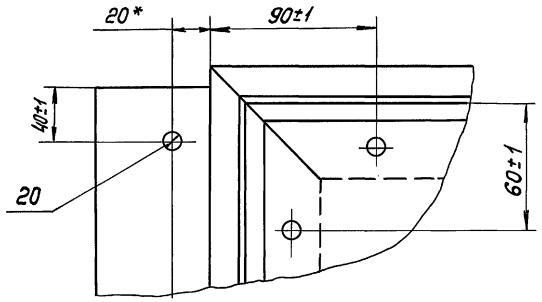

II
М1:1 лист 1

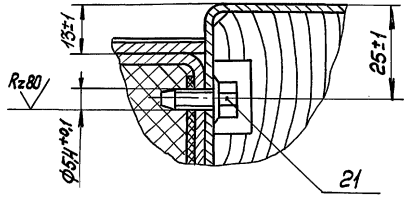

Инв.№подл. | Подпись и дата | Взам.инв.№

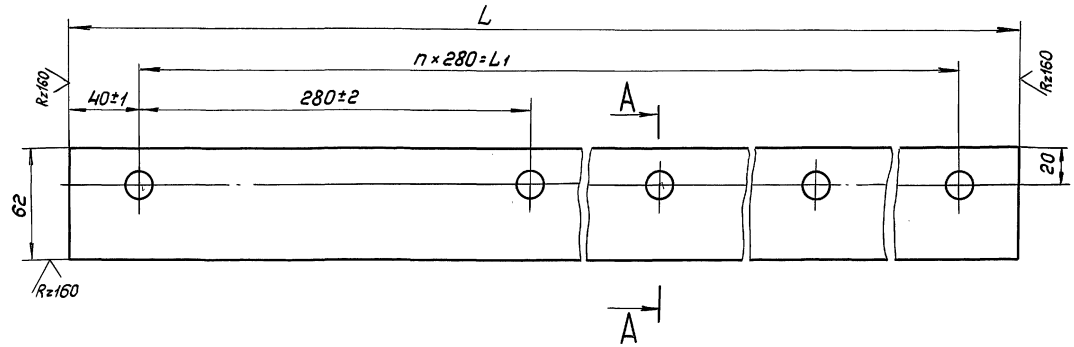

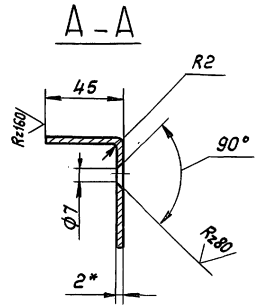

Обозначение	L, мм	L1, мм	n	Масса, кг
1.436.2-23.2 1.0.0.01	2035	1960	7	3,3
-01	2335	2240	8	3,8

1. * Размер для справок.
2. Покрытие: эмаль ПФ-1189 по ТУ38-10-1710-86 в два слоя без грунтовки с общей толщиной покрытия 55 мкм.

				1.436.2-23.2 1.0.0.01	
				Притвор	Стадия: Р; Масса: См. табл.; Масштаб: 1:2
Разраб.	Беринова		24.12.90		Лист; Листов 1
Провер.	Агапова		25.12.90	Лист С235 ГОСТ27772-88	ЦНИИ проектлегконструкция
Рук. пр.	Агапова		25.12.90		
Н.контр	Пономаренко		26.12.90		

Копировал Тарасова 24750-03 13 Формат А3

Инв.№ подл. | Подпись и дата | Взам. инв.№

Rz 1250

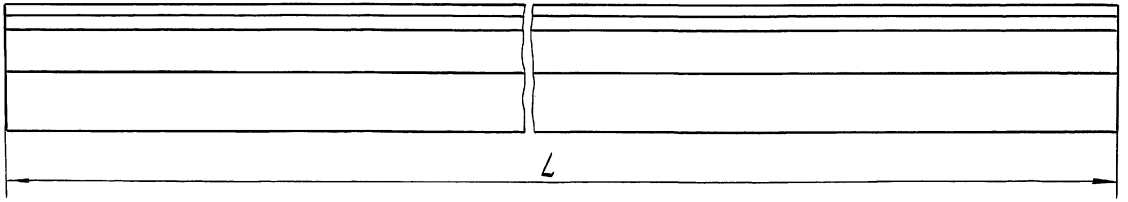

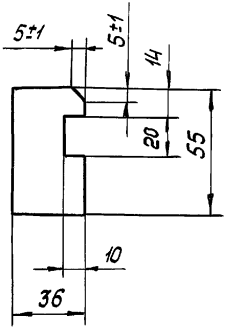

Обозначение	L, мм	Масса, кг
1.436.2-23.2 1.0.0.02	2035	1,90
-01	2335	2,17

Дет. обработать антисептиком: кремнефтористый аммоний по ТУ 113-08-582-85.

				1.436.2-23.2 1.0.0.02		
				Вкладыш	Стадия: Р	Масса: См. табл.
					Масштаб: 1:2	
Разраб.	Берикова		24.12.90		Лист	Листов 1
Пров.	Агапова		25.12.90	Брусок - 2×8 ГОСТ 8486-86	ЦНИИ проектлегконструкция	
Рук. пр.	Агапова		25.12.90			
Н. контр	Пономаренко		26.12.90			

Копировал Тарасова

Инв. № подл. | Подпись и дата | Взам. инв. №

Инв.№ подл. | Подпись и дата | Взам. инв.№

Формат	Зона	Поз.	Обозначение	Наименование	Кол. на исполн. 1.436.2-23.2 2.0.0.00- —	Кол. на исполн. 1.436.2-23.2 2.0.0.00- 01	Примечание
				Документация			
А3			1.436.2-23.2 2.0.0.00СБ	Сборочный чертеж	X	X	
				Сборочные единицы			
А4		1	1.436.2-23.2 2.1.0.00	Рама	1		
			-01	Рама		1	
				Детали			
А3		2	1.436.2-23.1 2.0.0.02	Связь	1		

Разраб.	Белинова		24.12.90
Пров.	Агапова		25.12.90
Рук. пр.	Агапова		25.12.90
Н. контр.	Пономаренко		26.12.90
Утв.	Кашкинов		26.12.90

1.436.2-23.2 2.0.0.00

Коробка

Стадия	Лист	Листов
Р	1	2

ЦНИИ проектлегконструкция

Копировал Тарасова

Формат А4

Инв.№ подл. | Подпись и дата | Взам. инв.№

Формат	Зона	Поз.	Обозначение	Наименование	Кол. на исполн. 1.436.2-23.2 2.0.0.00- —	Кол. на исполн. 1.436.2-23.2 2.0.0.00- 01	Примечание
		2	1.436.2-23.1 2.0.0.02 -01	Связь	1		
		3	-02	Связь		1	
			-03	Связь		1	
А3		4	1.436.2-23.1 2.0.0.05	Уплотнение	1		
			-01	Уплотнение	1		
		5	-02	Уплотнение		1	
			-03	Уплотнение		1	
А3		6	1.436.2-23.2 2.0.0.01	Связь	1	1	
А3		7	1.436.2-23.2 2.0.0.02	Уплотнение	1	1	
				Прочие изделия			
		8		Винт самонарезающий 8б×14 ТУ36.26.12-13-88	23	25	
		9		Шайба уплотнительная ТУ36-2624-84	23	25	

24750-03 15

1.436.2-23.2 2.0.0.00

Лист 2

Копировал Тарасова

Формат А4

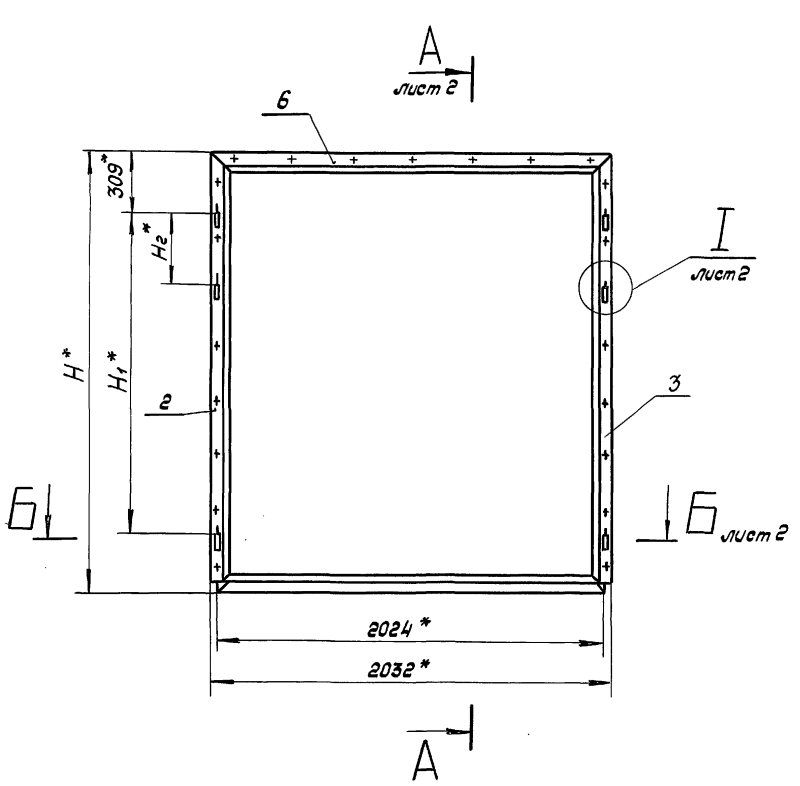

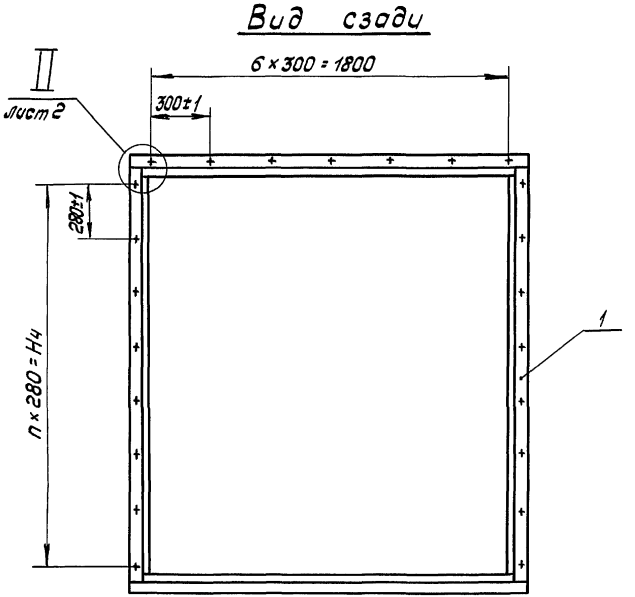

1.* Размеры для справок.

2. Уплотнения поз. 3, 4 и 6 клеить к раме поз. 1 клеем 88-Н ТУ 38 105 1061-87.

Обозначение	Размеры в мм					n	Масса, кг
	Н*	Н1*	Н2*	Н3*	Н4		
1.436.2-23.2 2.0.0.00	2158	1550	—	2080	1960	7	23,8
-01	2458	1850	340	2380	2240	8	26,2

Разраб.	Беринова		24.12.90
Пров.	Агапова		25.12.90
Рук. пр.	Агапова		25.12.90
Н.контр.	Пономаренко		26.12.90
Утв.	Кашкинов		26.12.90

1.436.2-23.2 2.0.0.00 СБ

Коробка
Сборочный чертеж

Стадия	Масса	Масштаб
Р	См. табл.	1:20

Лист 1 Листов 2

ЦНИИ проектмегконструкция

Копировал Тарасова

24750-03 16 Формат А3

Инв.№ подл. | Подпись и дата | Взам. инв.№

А – А
М1:2 лист 1

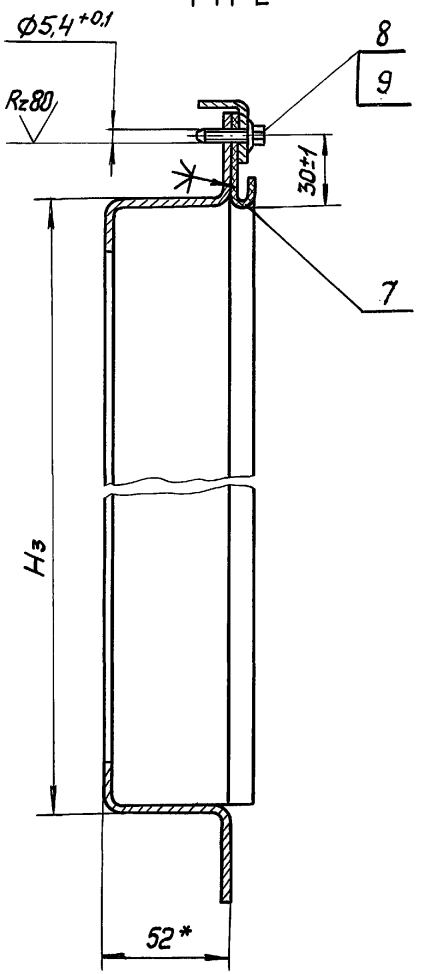

Б-Б
М1:2 лист 1

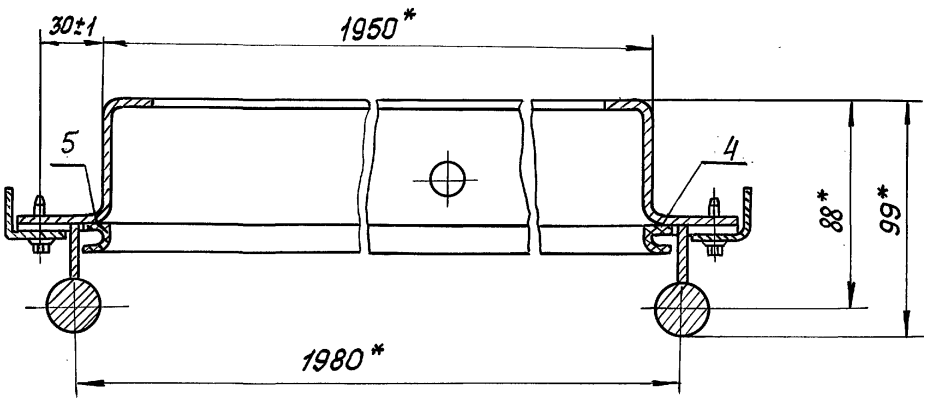

I
М1:2 лист 1

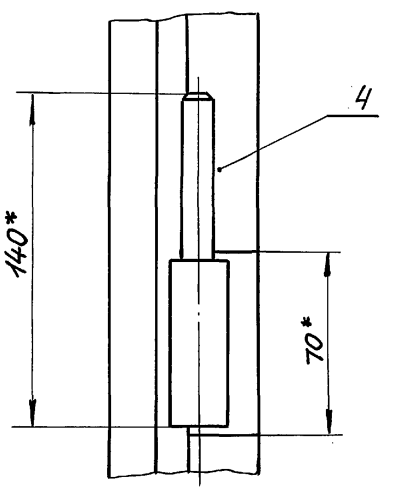

II
М1:2 лист 1

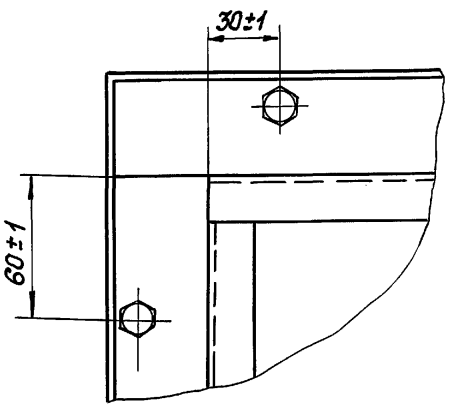

Инв.№подл. | Подпись и дата | Взам.инв.№

Копировал Тарасова 24750-03 17 Формат А3

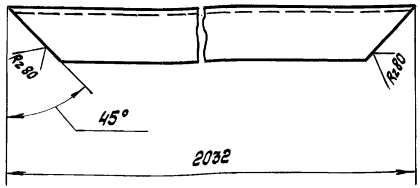

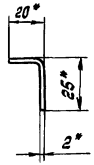

1. * Размеры для справок

				1.436.2-23.2 2.0.0.01		
				Связь	Стадия: Р	Масса: 1,3	Масшт.: 1:2
Разраб.	Беринова		24.12.90		Лист	Листов 1
Пров.	Агапова		25.12.90	Чертеж 25×20×2 ГОСТ 19772-74 / С235 ГОСТ 27772-88	ЦНИИ проектлегконструкция	
Рук. пр.	Агапова		25.12.90			
Н. контр.	Пономаренко		26.12.90			

Копировал Тарасова Формат А4

Инв. № подл. | Подпись и дата | Взам. инв. №

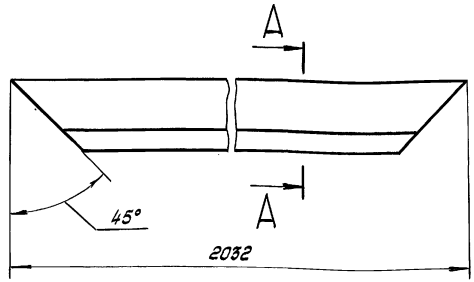

A-A
М 2:1

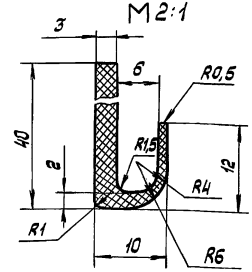

				1.436.2-23.2 2.0.0.02		
				Уплотнение	Стадия: Р	Масса: 0,45	Масшт.: 1:2
Разраб.	Беринова		24.12.90		Лист	Листов 1
Пров.	Агапова		25.12.90	Резиновая смесь НО-68-1 ТУ 38 1051082-86	ЦНИИ проектлегконструкция	
Рук. пр.	Агапова		25.12.90			
Н. контр.	Пономаренко		26.12.90			

Копировал Тарасова 24750-03 18 Формат А4

Инв. № подл. | Подпись и дата | Взам. инв. №

Инв.№ подл.	Подпись и дата	Взам. инв.№

Формат	Зона	Поз.	Обозначение	Наименование	Кол. на исполн. 1.436.2-23.2 2.1.0.00-										Примечание
					–	01									
				Документация											
А3			1.436.2-23.2 2.1.0.00 СБ	Сборочный чертеж	X	X									
				Сборочные единицы											
А4		1	1.436.2-23.1 2.1.1.00	Полупетля	4	6									
				Детали											
А3		2	1.436.2-23.1 2.1.0.03	Стойка	2										
			-01	Стойка		2									

				1.436.2-23.2 2.1.0.00			
Разраб.	Беринова		24.12.90	Рама	Стадия	Лист	Листов
Пров.	Агапова		25.12.90		Р	1	2
Рук. пр.	Агапова		25.12.90		ЦНИИ проектлегконструкция		
Н. контр.	Панамаренко		26.12.90				
Утв.	Кашкинов		26.12.90				

Копировал Тарасова — Формат А4

Инв.№ подл.	Подпись и дата	Взам. инв.№

Формат	Зона	Поз.	Обозначение	Наименование	Кол. на исполн. 1.436.2-23.2 2.1.0.00-										Примечание
					–	01									
А3		3	1.436.2-23.2 2.1.0.01	Связь	1	1									
А3		4	1.436.2-23.2 2.1.0.02	Связь	1	1									

		Лист
	1.436.2-23.2 2.1.0.00	2

Копировал Тарасова — Формат А4

24150-03 19

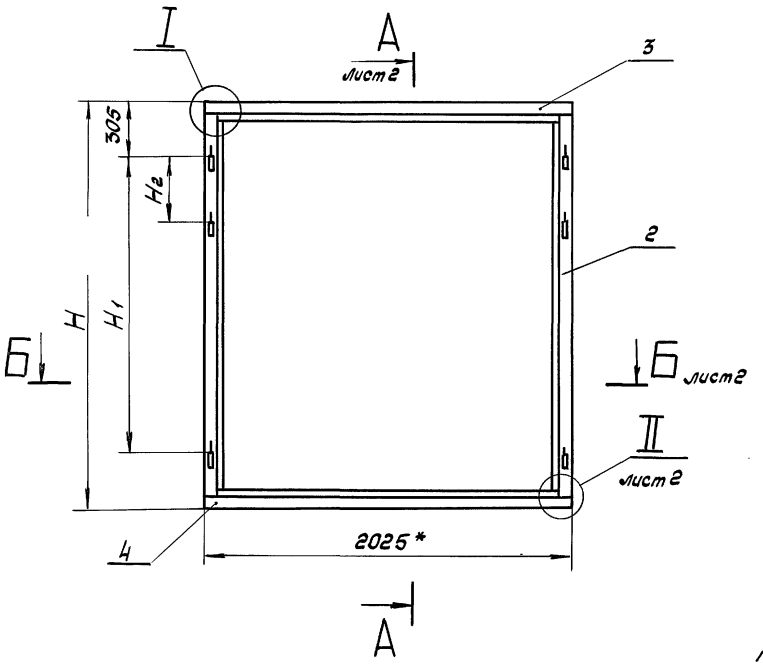

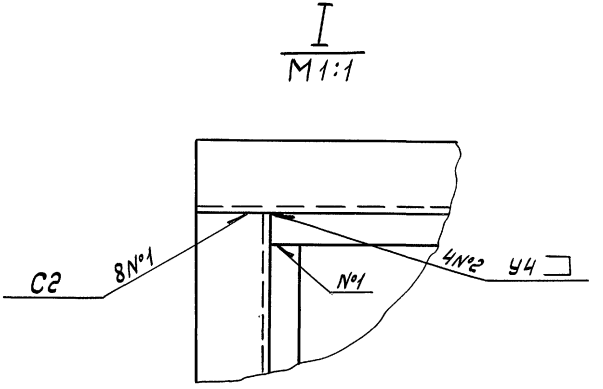

1. Сварные швы выполнять в среде углекислого газа по ГОСТ 14771-76.

2. * Размеры для справок.

3. $h14, \pm \frac{IT14}{2}$.

4. Покрытие: эмаль ПФ-1189 по ТУ6-10-1710-86 в два слоя, толщиной покрытия 55 мкм, кроме поверхн. В.

Обозначение	Размеры, в мм				n	Масса, кг
	H	H1	H2	H3		
1.436.2-23.2 2.1.0.00	2154	1550	—	2080	4	18,12
-01	2454	1850	340	2380	6	19,92

Разраб.	Беринова		24.12.90
Пров.	Агапова		25.12.90
Рук. пр.	Агапова		25.12.90
Н. контр.	Пономаренко		26.12.90
Утв.	Кашкинов		26.12.90

1.436.2-23.2 2.1.0.00 СБ

Рама

Сборочный чертеж

Стадия	Масса	Масшт.
Р	См. табл.	1:20
Лист 1	Листов 2	

ЦНИИ проектлегконструкция

Копировал Тарасова

24750-03 20 Формат А3

Инв. № подл. | Подпись и дата | Взам. инв. №

А – А
М1:2 лист1

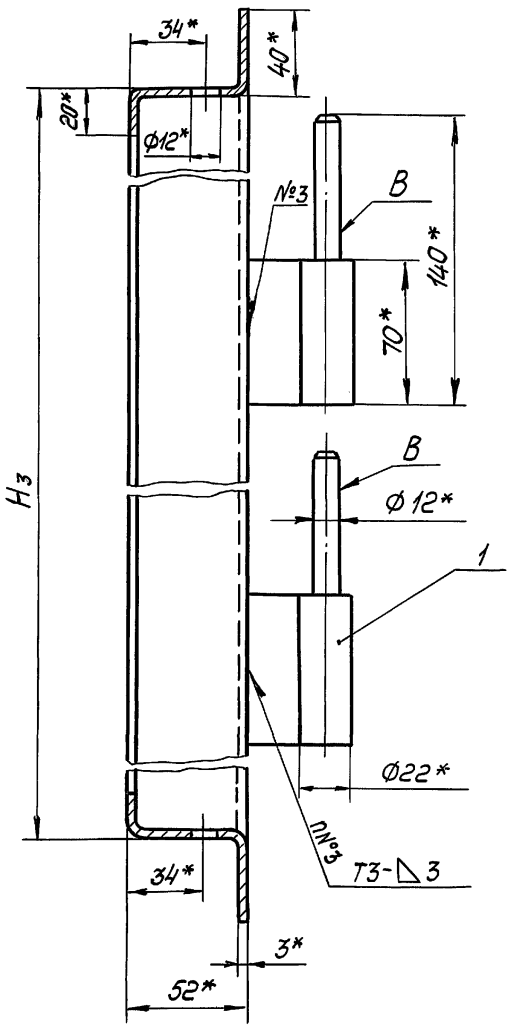

Б-Б
М1:2 лист1

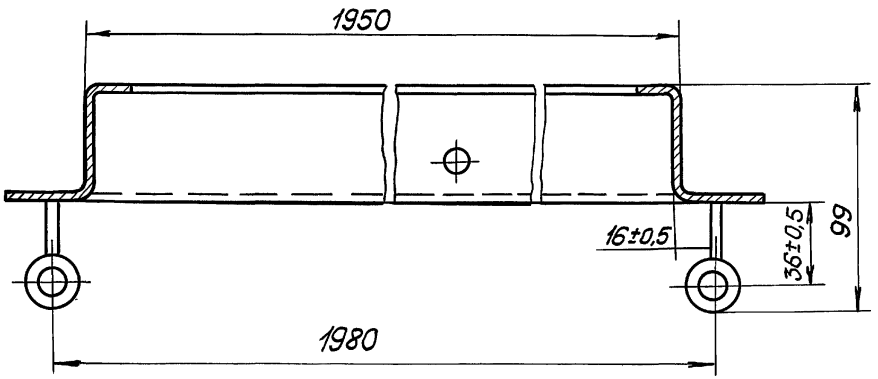

II
М1:2 лист1

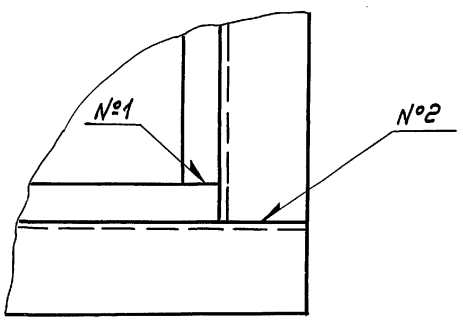

Инв.№ подл.	Подпись и дата	Взам инв.№

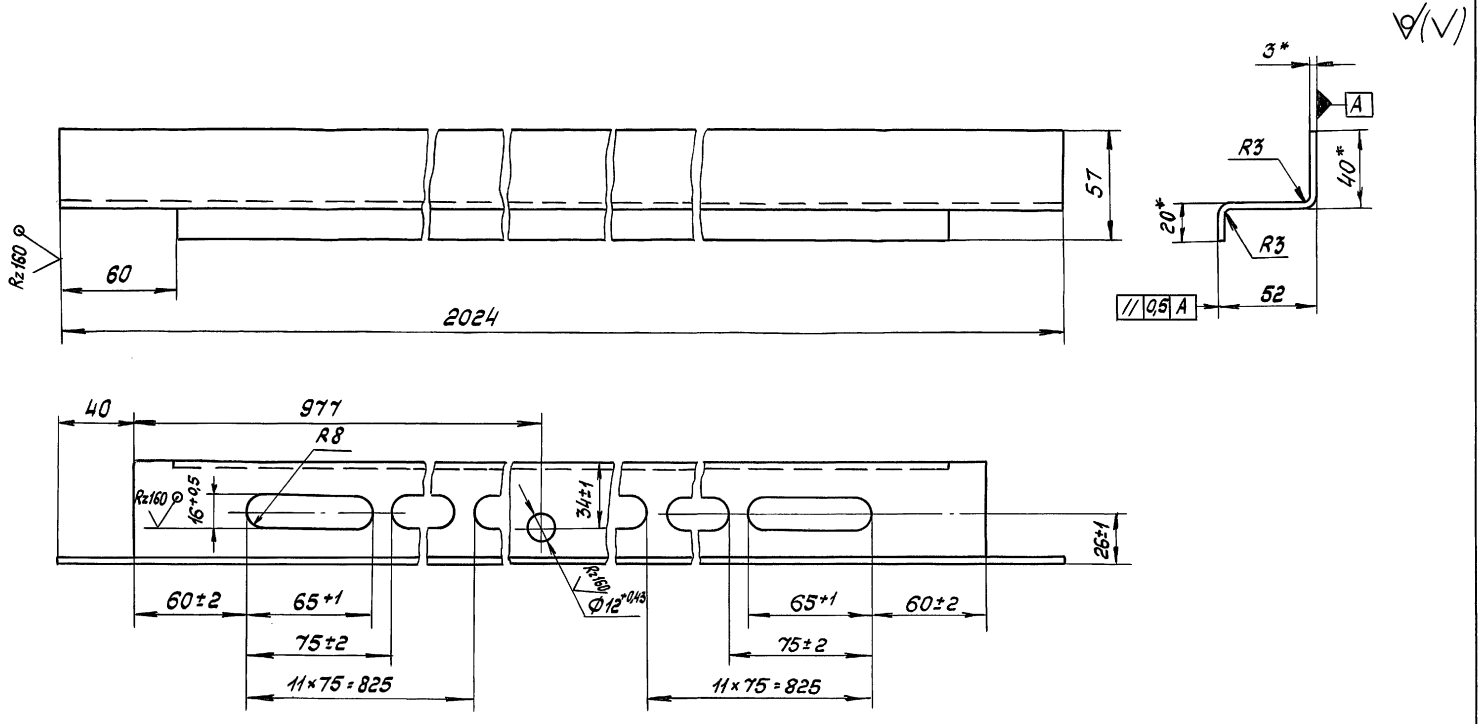

1. * Размеры для справок.
2. h14; $\pm \frac{JT14}{2}$.

				1.436.2-23.2 2.1.0.01			
				Связь	Стадия	Масса	Масшт.
					Р	4,16	1:2
					Лист	Листов 1	
Разраб.	Беринова	[signature]	24.12.90	Лист Б-ПН-3ГОСТ19903-74 С235ГОСТ27772-88	ЦНИИ проектлегконструкция		
Пров.	Агапова	[signature]	25.12.90				
Рук. пр.	Агапова	[signature]	25.12.90				
Н. контр.	Пономаренко	[signature]	26.12.90				

Инв. № подл. | Подпись и дата | Взам. инв. №

Копировал Тарасова

24750-03 22

Формат А3

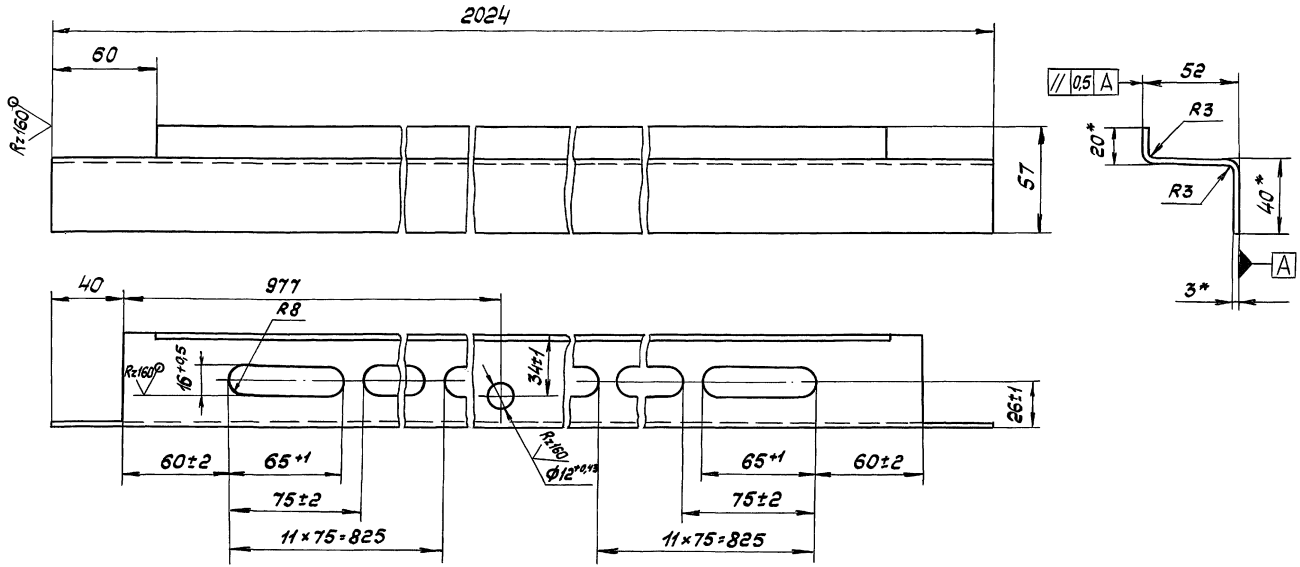

1.* Размеры для справок.

2. h14; $\pm \frac{IT14}{2}$.

				1.436.2-23.2 2.1.0.02			
				Связь	Стадия	Масса	Масшт.
					Р	4,16	1:2
Разраб.	Беринова	[signature]	24.12.90		Лист	Листов 1	
Пров.	Агапова	[signature]	25.12.90	Лист	6-ПН-3 ГОСТ 19903-74	ЦНИИ проектлегконструкция	
Рук. пр.	Агапова	[signature]	25.12.90		С235 ГОСТ 27772-88		
Н. контр	Пономаренко	[signature]	26.12.90				

Копировал Тарасова

24750-03

Формат А3

Инв.№ подл. | Подпись и дата | Взам.инв.№

gost.e-ecolog.ru