ТИПОВЫЕ КОНСТРУКЦИИ ИЗДЕЛИЯ И УЗЛЫ ЗДАНИЙ И СООРУЖЕНИЙ

СЕРИЯ 1.436.2-23

ДВЕРИ СТАЛЬНЫЕ РАСПАШНЫЕ ДЛЯ ПРОИЗВОДСТВЕННЫХ ЗДАНИЙ

ВЫПУСК 1

ДВЕРИ ОДНОПОЛЬНЫЕ

РАБОЧИЕ ЧЕРТЕЖИ

Отпускная цена
на момент реализации
указана в счет-накладной

24750-02

gost.e-ecolog.ru

ТИПОВЫЕ КОНСТРУКЦИИ ИЗДЕЛИЯ И УЗЛЫ ЗДАНИЙ И СООРУЖЕНИЙ

СЕРИЯ 1.436.2-23

ДВЕРИ СТАЛЬНЫЕ РАСПАШНЫЕ ДЛЯ ПРОИЗВОДСТВЕННЫХ ЗДАНИЙ

Выпуск 1

ДВЕРИ ОДНОПОЛЬНЫЕ

РАБОЧИЕ ЧЕРТЕЖИ

РАЗРАБОТАНЫ

ЦНИИпроектлегконструкцией

Главный инженер института В.Д.Шишков

Начальник отдела ограждающих конструкций П.П.Кашкинов

Главный конструктор проекта Н.А.Агапова

УТВЕРЖДЕНЫ

ВППСО "Союзлегконструкция" Минмонтажспецстроя СССР

Протокол от 20 июля 1990 г.

Приказ "ЦНИИпроектлегконструкция" N 118 от 21 сентября 1990 г.

Введены в действие с 15 июля 1991 г.

Обозначение	Наименование	Стр.
1.436.2-23.1 0.0.0.00	Дверь распашная однопольная ДРО10	
1.436.2-23.1 0.0.0.00СБ	Дверь распашная однопольная ДРО 10	
	Сборочный чертеж	
1.436.2-23.1 1.0.0.00	Створка	
1.436.2-23.1 1.0.0.00СБ	Створка	
	Сборочный чертеж	
1.436.2-23.1 1.1.0.00	Рама	
1.436.2-23.1 1.1.0.00 СБ	Рама	
	Сборочный чертеж	
1.436.2-23.1 1.1.0.01	Стойка	
1.436.2-23.1 1.1.0.02	Связь	
1.436.2-23.1 1.1.0.03	Стойка	
1.436.2-23.1 1.2.0.00	Полупетля	
1.436.2-23.1 1.2.0.00СБ	Полупетля	
	Сборочный чертеж	
1.436.2-23.1 1.2.0.01	Кронштейн	
1.436.2-23.1 1.2.0.02	Втулка	
1.436.2-23.1 1.0.0.01	Термовкладыш	
1.436.2-23.1 1.0.0.02	Уплотнение	
1.436.2-23.1 1.0.0.03	Обшивка	
1.436.2-23.1 1.0.0.04	Обшивка	
1.436.2-23.1 1.0.0.05	Вкладыш	
1.436.2-23.1 1.0.0.06	Накладка	
1.436.2-23.1 1.0.0.07	Втулка	
1.436.2-23.1 2.0.0.00	Коробка	
1.436.2-23.1 2.0.0.00СБ	Коробка	
	Сборочный чертеж	

Инв.№подл. | Подпись и дата | Взам.инв.№

1.436.2-23.1 0.0.0.00

Разраб.	Лукьяненко			24.11.90
Пров.	Неделова			24.11.90
Рук.пр.	Неделова			24.11.90
Н.контр.	Пономаренко			30.11.90
Утв.	Кашкинов			30.11.90

Содержание

Стадия	Лист	Листов
Р	1	2

ЦНИИ проектстальконструкция

Копировал Тарасова Формат А4

Обозначение	Наименование	Стр.
1.436.2-23.1 2.1.0.00	Рама	
1.436.2-23.1 2.1.0.00СБ	Рама	
	Сборочный чертеж	
1.436.2-23.1 2.1.0.01	Стойка	
1.436.2-23.1 2.1.0.02	Связь	
1.436.2-23.1 2.1.0.03	Стойка	
1.436.2-23.1 2.1.1.00	Полупетля	
1.436.2-23.1 2.1.1.00СБ	Полупетля	
	Сборочный чертеж	
1.436.2-23.1 2.1.1.01	Стержень	
1.436.2-23.1 2.0.0.01	Связь	
1.436.2-23.1 2.0.0.06	Накладка	
1.436.2-23.1 2.0.0.02	Связь	
1.436.2-23.1 2.0.0.03	Уплотнение	
1.436.2-23.1 2.0.0.04	Уплотнение	
1.436.2-23.1 2.0.0.05	Уплотнение	

Инв.№подл. | Подпись и дата | Взам.инв.№

1.436.2-23.1 0.0.0.00

Лист 2

Инв. № подл.	Подпись и дата	Взам. инв. №

Формат	Зона	Поз.	Обозначение	Наименование	Кол. на исполн. 1.436.2-23.1 0.0.0.00-										Примеч.
					–	01	02	03							
				Документация											
А3			1.436.2-23.1 0.0.0.00СБ	Сборочный чертеж	×	×	×	×							
				Сборочные единицы											
А4		1	1.436.2-23.1 1.0.0.00	Створка	1										
			-01	Створка		1									
			-02	Створка			1								
			-03	Створка				1							
А4		2	1.436.2-23.1 2.0.0.00	Коробка	1										

Разраб.	Лукьяненко		04.12.90
Пров.	Агапова		04.12.90
Рук. пр	Агапова		04.12.90
Н. контр	Пономаренко		04.01.91
Утв.	Кашкинов		09.01.91

1.436.2-23.1 0.0.0.00

Дверь однопольная ДР0 10

Стадия	Лист	Листов
Р	1	2

ЦНИИ проектлегконструкция

Копировал Тарасова Формат А4

Инв. № подл.	Подпись и дата	Взам. инв. №

Формат	Зона	Поз.	Обозначение	Наименование	Кол. на исполн. 1.436.2-23.1 0.0.0.00-										Примеч.
					–	01	02	03							
А4		2	1.436.2-23.1 2.0.0.00-01	Коробка		1									
			-02	Коробка			1								
			-03	Коробка				1							

24750-02 4

1.436.2-23.1 0.0.0.00

Лист 2

Копировал Тарасова Формат А4

Рис 1.

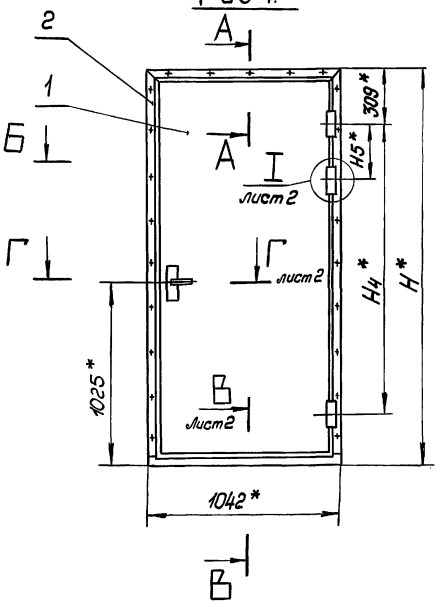

А – А
М 1:2

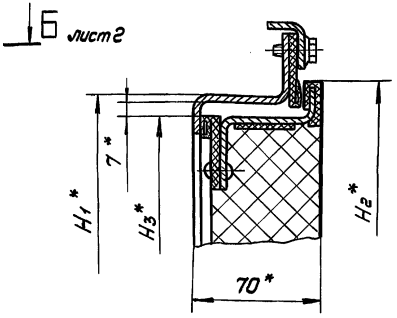

Рис 2 - зеркальное отражение
Остальное - см. рис. 1.
М 1:40

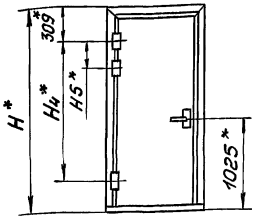

1.* Размеры для справок.

2. Строповку и установку двери в проем здания осуществлять со створкой поз. 1 зафиксированным относительно коробки поз. 2.

3. Маркировать по табл. Надписи по трафарету эмалью НЦ-184 по ГОСТ 18335-83 черного цвета шрифтам Пр 3 высотой 30мм по ГОСТ 26.020-80.

Обозначение	Марка	Рис.	Размеры в мм H	H1	H2	H3	H4	H5	Масса, кг
1.436.2-23.1 0.0.0.00	ДРО 10.21	1	2160	2080	2105	2060	1550	—	84,0
-01	ДРО 10.21Л	2							
-02	ДРО 10.24	1	2460	2380	2405	2360	1850	340	92,0
-03	ДРО 10.24Л	2							

				1.436.2-23.1 0.0.0.00СБ	
				Дверь однопольная ДРО 10 Сборочный чертеж	Стадия: Р; Масса: См. табл.; Масштаб: 1:20
Разраб.	Лукьяненко		24.12.90		Лист 1; Листов 2
Пров.	Агапова		24.12.90		
Рук. пр.	Агапова		24.12.90		ЦНИИ проектлегконструкция
Н.контр.	Пономаренко		09.01.91		
Утв.	Кошкинов		09.01.91		

Копировал Тарасова

24750-02 5

Формат А3

Инв.№ подл. | Подпись и дата | Взам. инв.№

Б – Б
М1 : 2
лист 1

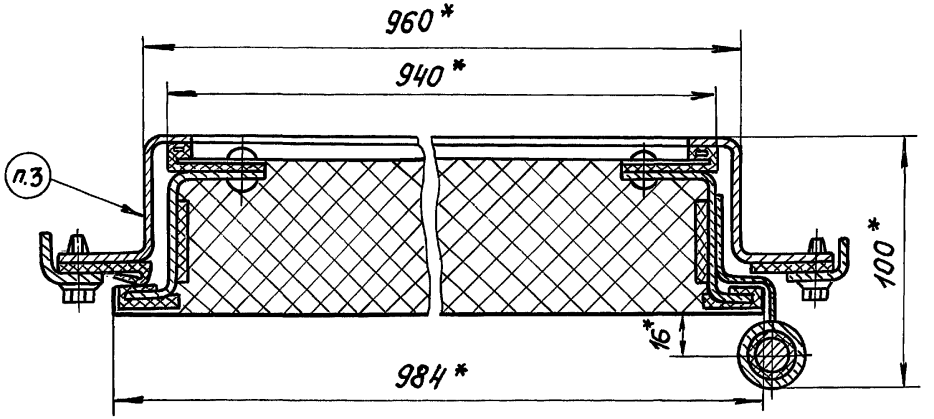

В – В
М1 : 2
лист 1

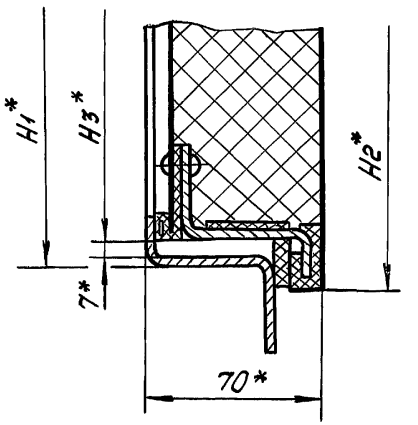

Г – Г
М1 : 2
лист 1

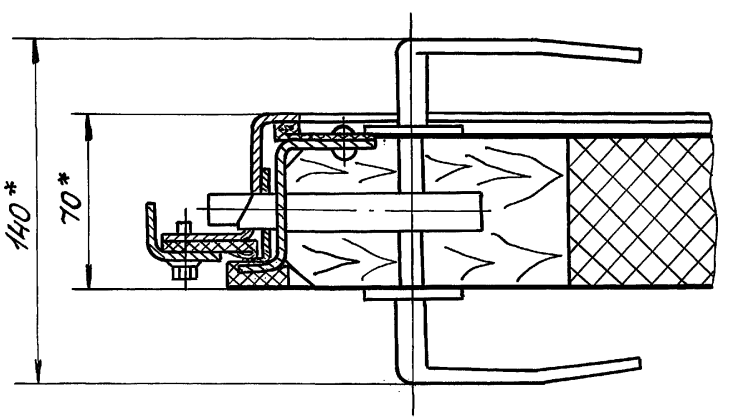

I
М1 : 2
лист 1

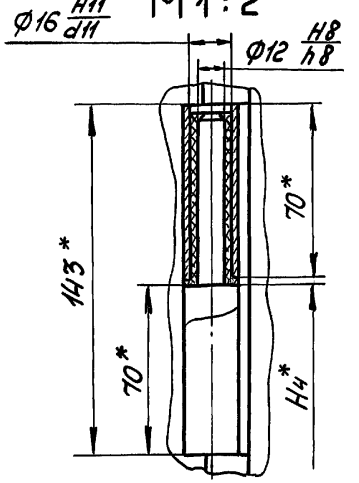

1.436.2-23.1 0.0.0.00 СБ		Лист 2

Инв. № подл. | Подпись и дата | Взам. инв. №

Копировал Тарасова 24750-02 6 Формат А4

Инв.№подл.	Подпись и дата	Взам.инв№

Формат	Зона	Поз.	Обозначение	Наименование	Кол. на исполн. 1.436.2-23.1 1.0.0.00-										Прим.
					–	01	02	03							
				Документация											
А3			1.436.2-23.1 1.0.0.00СБ	Сборочный чертеж	×	×	×	×							
				Сборочные единицы											
А4		1	1.436.2-23.1 1.1.0.00	Рама	1										
			-01	Рама		1									
			-02	Рама			1								
			-03	Рама				1							
А4		2	1.436.2-23.1 1.2.0.00	Полупетля	2	2	3	3							
				Детали											
А3		3	1.436.2-23.1 1.0.0.01	Термовкладыш	2	2	2	2							

Разраб.	Лукьяненко	[подпись]	24.12
Пров.	Агапова	[подпись]	24.12.90
Рук. пр.	Агапова	[подпись]	24.12.90
Н. контр.	Пономаренко	[подпись]	29.01.91
Утв.	Кашкинов	[подпись]	29.01.91

1.436.2-23.1 1.0.0.00

Створка

Стадия	Лист	Листов
	1	4

ЦНИИ проектлегконструкция

Копировал Тарасова

Формат А4

Инв.№подл.	Подпись и дата	Взам.инв№

Формат	Зона	Поз.	Обозначение	Наименование	Кол. на исполн. 1.436.2-23.1 1.0.0.00-										Прим.
					–	01	02	03							
А3		4	1.436.2-23.1 1.0.0.01 -01	Термовкладыш	2	2									
			-02	Термовкладыш			2	2							
А3		5	1.436.2-23.1 1.0.0.02	Уплотнение	2	2	2	2							
		6	-01	Уплотнение	2	2									
			-02	Уплотнение			2	2							
А3		7	1.436.2-23.1 1.0.0.03	Обшивка	1										
			-01	Обшивка		1									
			-02	Обшивка			1								
			-03	Обшивка				1							
А3		8	1.436.2-23.1 1.0.0.04	Обшивка	1										
			-01	Обшивка		1									
			-02	Обшивка			1								
			-03	Обшивка				1							
А4		9	1.436.2-23.1 1.0.0.05	Вкладыш	1	1	1	1							
А4		10	1.436.2-23.1 1.0.0.06	Накладка	2	2									
			-01	Накладка			2	2							
А4		11	1.436.2-23.1 1.0.0.07	Втулка	2	2	3	3							

24750-02 7

1.436.2-23.1 1.0.0.00

Лист 2

Копировал Тарасова

Формат А4

6

Инв.№ подл. | Подпись и дата | Взам.инв.№

Формат	Зона	Поз.	Обозначение	Наименование	Кол. на исполн. 1.436.2-23.1 1.0.0.00- —	01	02	03	Примечание
				Прокладки					
				Полиэтилен 20415 ГОСТ 16338-85					
БЧ		12	1.436.2-23.1 1.0.0.08	800×40×2 h14	1	1	1	1	0,06 кг
БЧ		13	1.436.2-23.1 1.0.0.09	926×40×2 h14	3	3	2	2	0,07 кг
				1226×40×2 h14			1	1	0,08 кг
БЧ		14	1.436.2-23.1 1.0.0.10	2030×40×2 h14	1	1			0,15 кг
				2330×40×2 h14			1	1	0,17 кг
БЧ		15	1.436.2-23.1 1.0.0.11	Уплотнение					
				Резина губчатая					
				техническая с двумя					
				пленками, толщ. 6 мм					
				ТУ 38 105867-75					
				25×984	1	1	1	1	0,09 кг
				Стандартные изделия					
		16		Замок 384-3					
				ГОСТ 5089-80	1	1	1	1	
		17		Шуруп 1-4×25.016					
				ГОСТ 1144-80	2	2	2	2	

1.436.2-23.1 1.0.0.00 Лист 3

Копировал Тарасова Формат А4

Инв.№ подл. | Подпись и дата | Взам.инв.№

Формат	Зона	Поз.	Обозначение	Наименование	Кол. на исполн. 1.436.2-23.1 1.0.0.00- —	01	02	03	Примечание
				Прочие изделия					
		18		Заклепка комбинирован-					
				ная ЗК-12-4,5					
				ТУ 36-2088-85	28	28	30	30	0,003 кг
				Материалы					
		19		Плиты теплоизоля-					
				ционная из минераль-					
				ной ваты П175 S=60 мм					
				ГОСТ 9573-82					
				930×2030	1	1			0,11 м³ / 17,15 кг
				930×2330			1	1	0,13 м³ / 20,3 кг
		20		Пленка полиэтилено-					
				вая Тс, полотно, высший					
				сорт ГОСТ 10354-82					
				0,100×2100	1	1			5 м² / 0,5 кг
				0,100×2400			1	1	5,8 м² / 0,6 кг

24750-02 8

1.436.2-23.1 1.0.0.00 Лист 4

Копировал Тарасова Формат А4

Рис 1

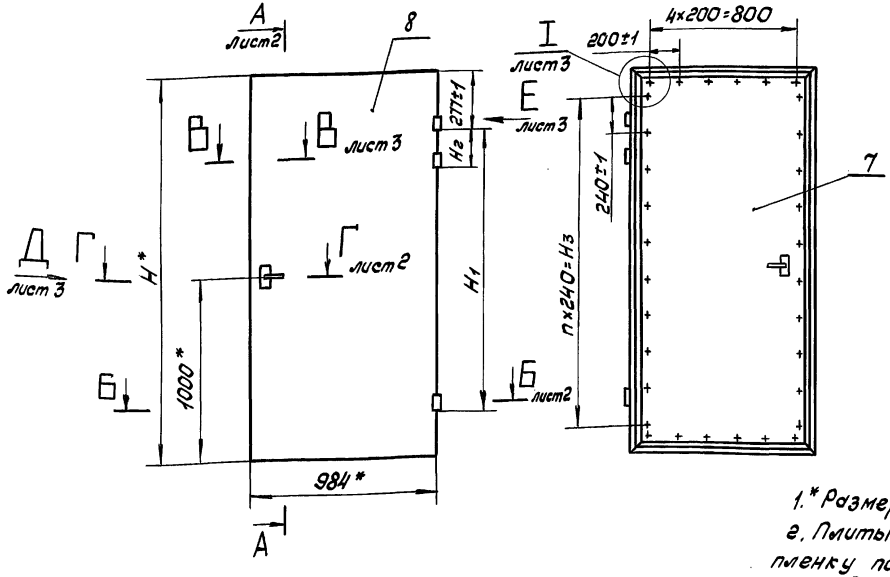

Вид сзади

Рис 2 – зеркальное отражение

Остальное – см. рис. 1

М 1:40

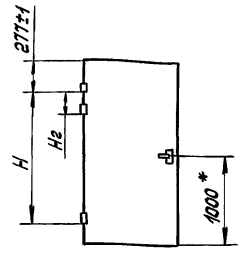

1.* Размеры для справок.

2. Плиты поз. 19 перед укладкой обернуть в пленку поз. 20.

3. Поверхн. В обшивок поз. 7 завальцевать по термовкладышам поз. 3 и 4.

4. Уплотнения поз. 5 и 15 клеить к раме поз. 1 клеем 88-Н ТУ 38 105106 1-87.

5. Несоосность полупетель поз. 2 относительно их общей оси не более 0,5 мм.

6. После приварки полупетель поз. 2 сварные швы зачистить и восстановить поврежденное декоративное покрытие эмалью ПФ-1189 по ТУ 6-10-1710-86 в два слоя без грунтовки с общей толщиной покрытия 55 мкм.

7. Табл. исполнений см. лист 3.

				1.436.2-23.1 1.0.0.00 СБ		
				Створка	Стадия: Р	Масса: См. табл.	Масшт.: 1:20
Разраб.	Луценко		24.12.90	Сборочный чертеж	Лист 1	Листов 3
Пров.	Агапова		24.12.90		ЦНИИ проектлегконструкция	
Рук. пр.	Агапова		24.12.90			
Н. контр.	Пономаренко		09.91			
Утв.	Кашкинов		01.91			

Копировал Тарасова 24750-02 9 Формат А3

Инв. № подл. | Подпись и дата | Взам. инв. №

А – А
М 1:2 лист 1

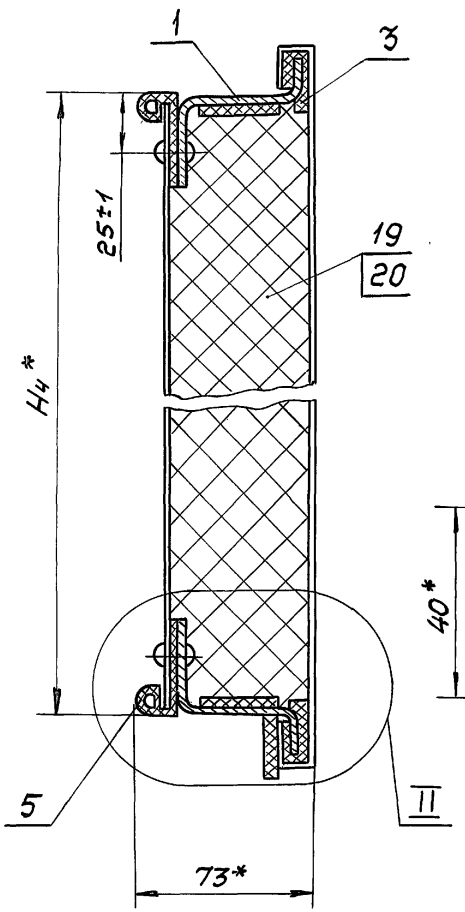

Б – Б
М 1:2 лист 1

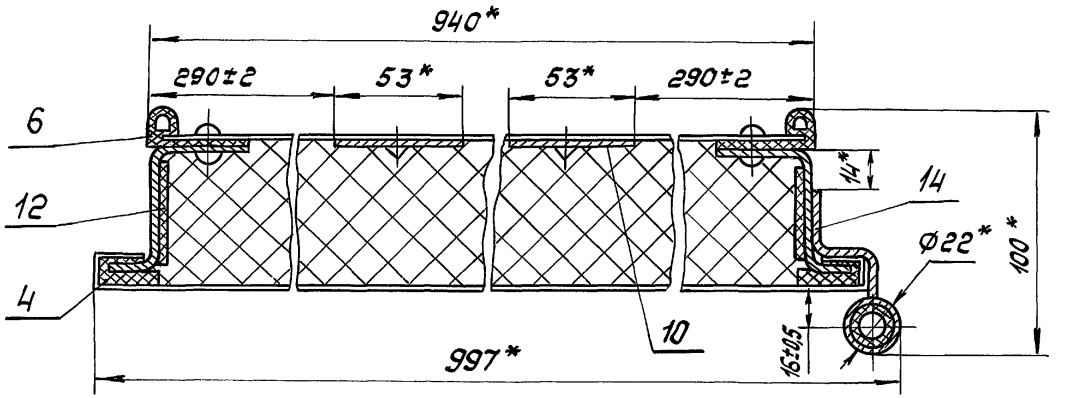

II
М 1:1

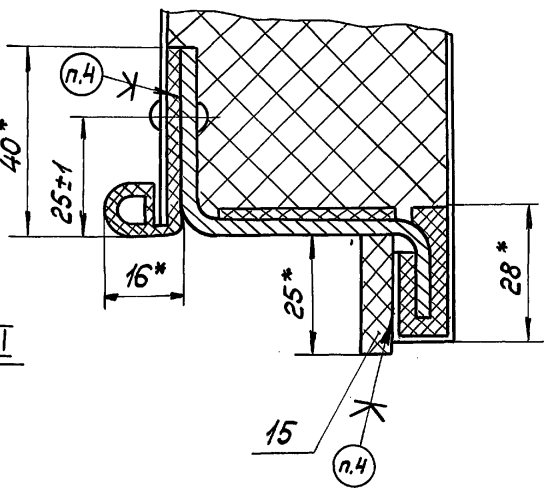

Г – Г
М 1:2 лист 1

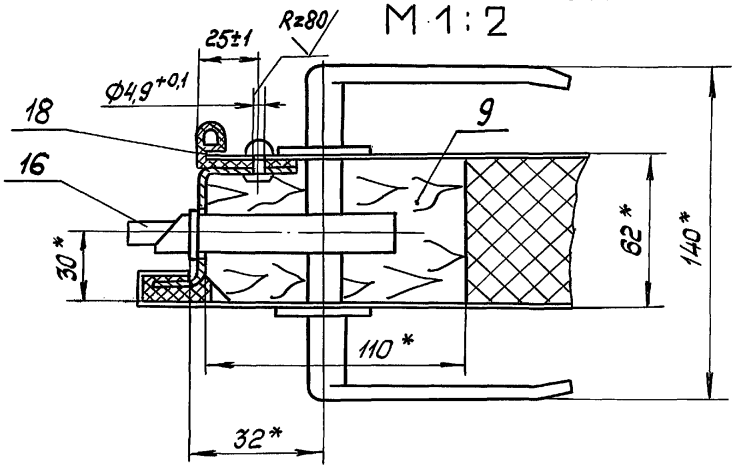

Инв.№ подл. | Подпись и дата | Взам. инв.№

Вид Д
М 1:2 лист 1

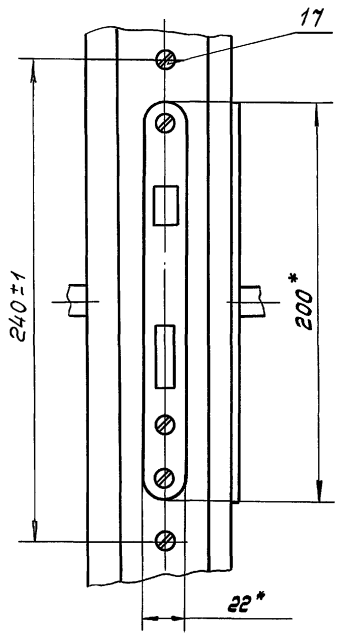

I
М 1:2 лист 1

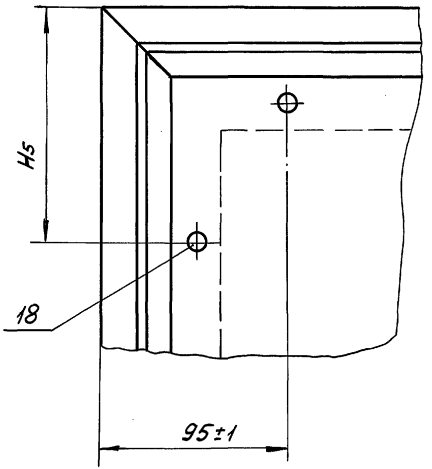

Вид Е
М 1:2 лист 1

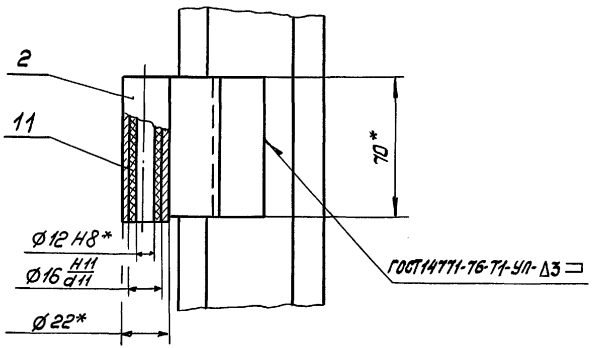

В — В
М 1:2 лист 1

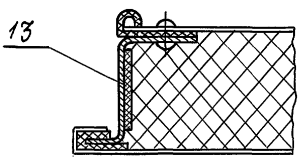

Обозначение	Рис.	Размеры в мм						n	Масса, кг
		H	H1	H2	H3	H4	H5		
1.436.2-23.1 1.0.00	1	2104	1550±1,5	—	1920±1	2060	95±1	8	64,9
-01	2								
-02	1	2404	1850±1,5	340±1	2160±1	2360	125±1	9	71,3
-03	2								

Инв.№ подл. | Подпись и дата | Взам. инв.№

Инв.№ подл. | Подпись и дата | Взам. инв.№

Формат	Зона	Поз.	Обозначение	Наименование	Кол. на исполн. 1.436.2-23.1 1.1.0.00- —	01	02	03							Примеч.
				Документация											
А3			1.436.2-23.1 1.1.0.00 СБ	Сборочный чертеж	×	×	×	×							
				Детали											
А3		1	1.436.2-23.1 1.1.0.01	Стойка	1	1									
			-01	Стойка			1	1							
А3		2	1.436.2-23.1 1.1.0.02	Связь	2	2	2	2							
А3		3	1.436.2-23.1 1.1.0.03	Стойка	1										
			-01	Стойка		1									

				1.436.2-23.1 1.1.0.00	
Разраб.	Лукьяненко		11.89	Рамы	Стадия: Р; Лист: 1; Листов: 2
Пров.	Агапова		11.89		ЦНИИ проектлегконструкция
Рук. пр.	Агапова		11.89		
Н. контр	Пономаренко		02.90		
Утв.	Кашкинов		02.90		

Копировал Тарасова — Формат А4

Инв.№ подл. | Подпись и дата | Взам. инв.№

Формат	Зона	Поз.	Обозначение	Наименование	Кол. на исполн. 1.436.2-23.1 1.1.0.00- —	01	02	03							Примеч.
А3		3	1.436.2-23.1 1.1.0.03-02	Стойка			1								
			-03	Стойка				1							

24150-02 12

				1.436.2-23.1 1.1.0.00	Лист 2

Копировал Тарасова — Формат А4

Рис. 1

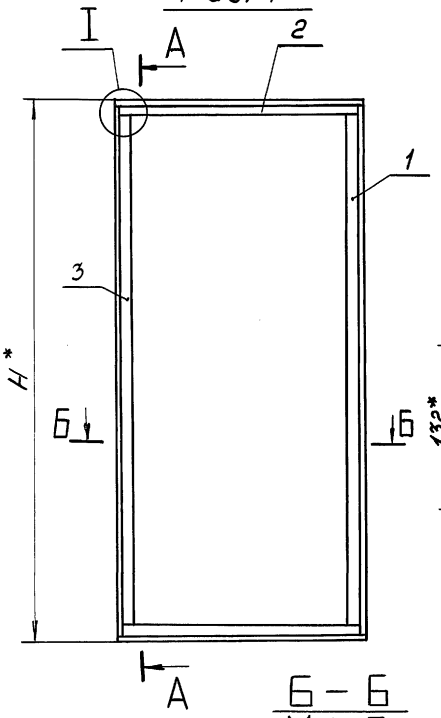

А – А
М 1:2

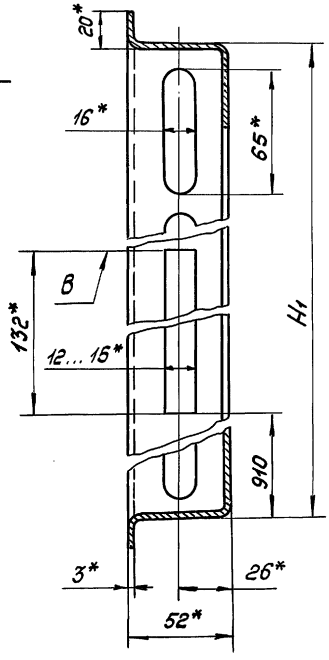

Б – Б
М 1:2

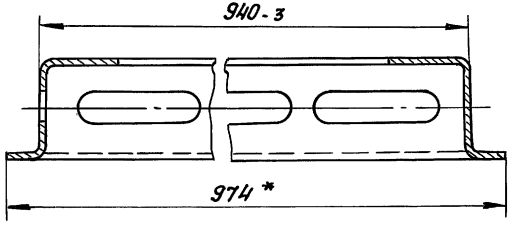

I
М 1:4

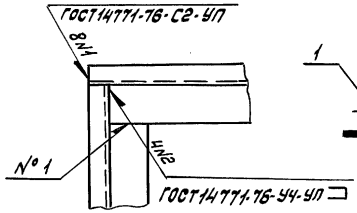

Рис. 2 - зеркальное отражение
Остальное - см. рис. 1
М 1:4

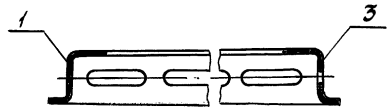

Обозначение	Рис.	Размеры, мм H	Размеры, мм H1	Масса, кг
1.436.2-23.1 1.1.0.00	1	2094	2060-3	12,47
-01	2			
-02	1	2394	2360-3	13,73
-03	2			

1. *Размеры для справок.
2. Паз В обработать по замку ЗВ4-3 ГОСТ 5089-80.
3. Покрытие: эмаль ПФ-1189 по ТУ6-10-1710-86 в два слоя без грунтовки с общей толщиной покрытия 55 мкм.

				1.436.2-23.1 1.1.0.00		
				Рама	Стадия: Р	Масса: См. табл.	Масшт.: 1:15
Разраб.	Лукьяненко		24.11.94	Сборочный чертеж	Лист	Листов 1
Пров.	Агапова		25.11.94		ЦНИИ проектлегконструкция	
Рук. пр.	Агапова		25.11.94			
Н. контр	Пономаренко		28.01.95			
Утв.	Кашкинов		28.01.95			

Копировал Тарасова

Формат А3

Инв.№ подл. | Подпись и дата | Взам.инв.№

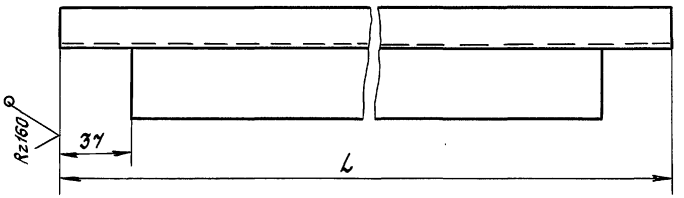

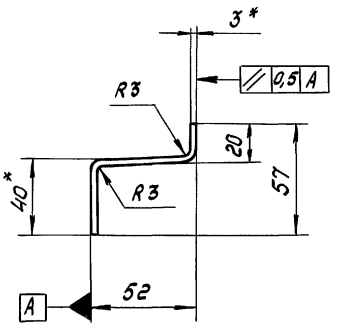

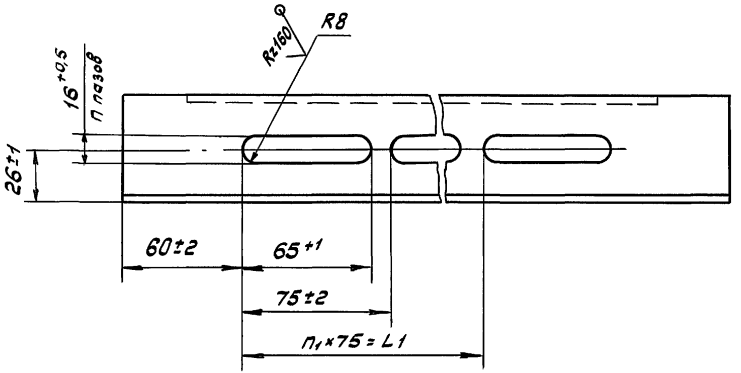

1. *Размеры для справок.
2. h14; $\pm \frac{IT14}{2}$.

Обозначение	Размеры в мм L	Размеры в мм L_1	n	n_1	Масса, кг
1.436.2-23.1 1.1.0.01	2054	1875	26	25	4,34
-01	2354	2175	30	29	4,97

				1.436.2-23.1 1.1.0.01	
				Стойка	Стадия: Р; Масса: См. табл.; Масштаб: 1:2
					Лист; Листов 1
Разраб.	Лукьяненко		11.1.90	3-5-ПН ГОСТ19903-74 / С235 ГОСТ 27772-88	ЦНИИ проектлегконструкция
Пров.	Агапова		11.11.90		
Рук. пр.	Агапова		14.11.90		
Н. контр.	Пономаренко		29.01.91		
Копировал Тарасова				24750-02 14	Формат А3

Инв.№ подл. | Подпись и дата | Взам. инв.№

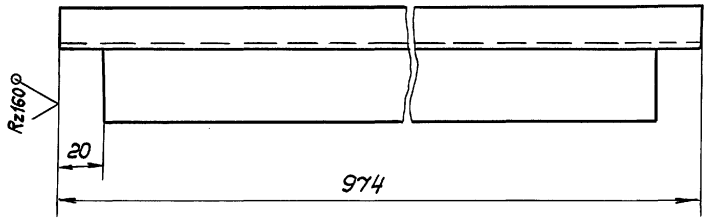

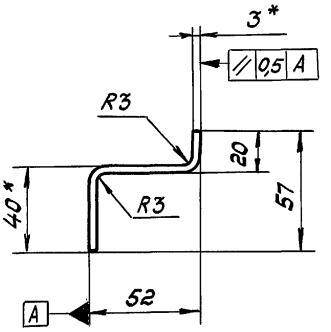

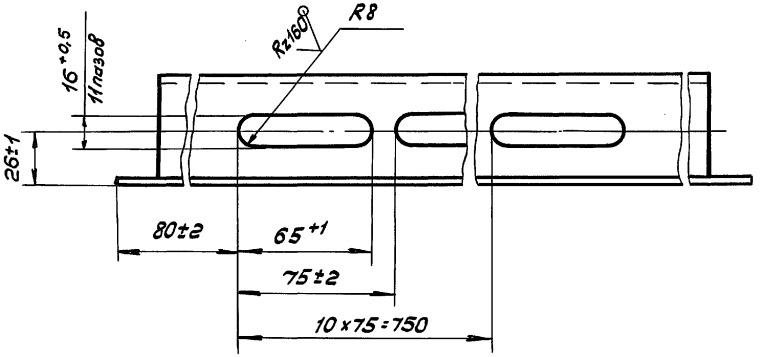

1.* Размеры для справок. $\pm \frac{IT14}{2}$.

				1.436.2-23.1 1.1.0.02	
				Связь	Стадия: Р; Масса: 1,9; Масштаб: 1:2
					Лист; Листов 1
Разраб.	Лукьяненко		04.12.94	3-6-ПН ГОСТ 19903-74 / С235 ГОСТ 27772-88	ЦНИИ проектлегконструкция
Пров.	Ягалова		04.12.94		
Рук. пр.	Ягалова		04.12.94		
Н. контр.	Пономаренко		09.01.95		
Копировал Тарасова				24750-02 15	Формат А3

Инв.№ подл. | Подпись и дата | Взам. инв.№

Рис. 1

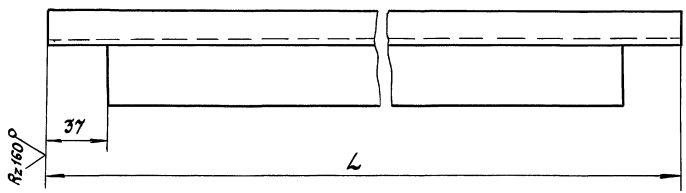

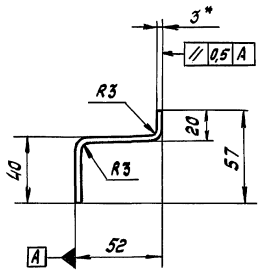

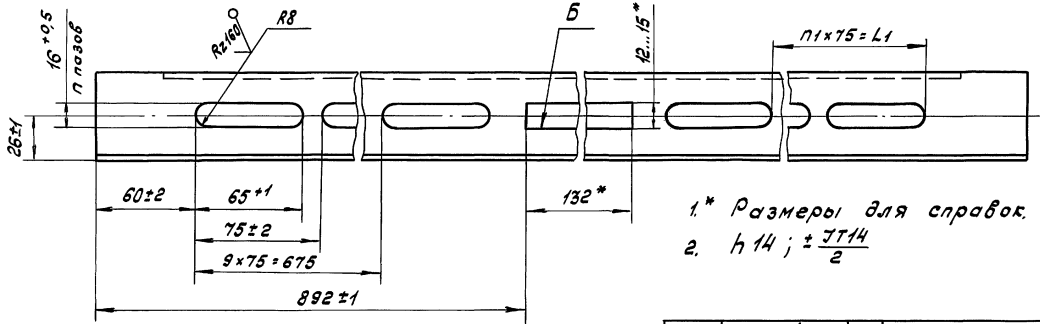

1.* Размеры для справок.

2. $h\,14\,;\ \pm\frac{IT14}{2}$

3. Паз Б обработать после сборки рамы по замку ЗВ4-3 ГОСТ5089-80.

4. Табл. исполнений см. лист 2.

					1.436.2-23.1	1.1.0.03	
					Стойка	Стадия: Р; Масса: См. табл.; Масштаб: 1:2	
						Лист	Листов 2
Разраб.	Мукьяненко		9.12.94	Лит.	3-Б-ЛН ГОСТ19903-74 / С235 ГОСТ27772-88	ЦНИИ проектстальконструкция	
Пров.	Агапова		9.12.94				
Рук. пр.	Агапова		9.12.94				
Н. контр.	Пономаренко		9.12.94				

Копировал Тарасова 24750-02 16 Формат А3

Инв.№ подл. | Подпись и дата | Взам. инв.№

Рис. 2 - зеркальное отражение
Остальное - см. рис. 1

М 1:4

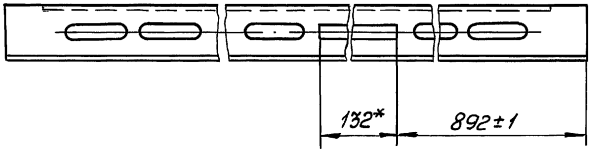

Обозначение	Рис.	Размеры, мм L	Размеры, мм L_1	П	$П_1$	Масса, кг
1.436.2-23.1 1.1.0.03	1	2054	825	22	11	4,33
-01	2					
-02	1	2354	1125	26	15	4,96
-03	2					

Инв. № подл. | Подпись и дата | Взам. инв. №

Формат	Зона	Поз.	Обозначение	Наименование	Кол.	Примеч.
				Документация		
А4			1.436.2-23.1 1.2.0.00СБ	Сборочный чертеж		
				Детали		
А4		1	1.436.2-23.1 1.2.0.01	Кронштейн	1	
А4		2	1.436.2-23.1 1.2.0.02	Втулка	1	

				1.436.2-23.1 1.2.0.00		
Разраб.	Лукьяненко		14.11.94	Полупетля	Стадия: Р	Лист:	Листов: 1
Пров.	Агапова		14.11.94		ЦНИИ проектлегконструкция		
Рук. пр.	Агапова		14.11.94				
Н. контр.	Пономаренко		29.01.91				
Утв.	Кашкинов		29.01.91				

Инв. № подл. | Подпись и дата | Взам. инв. №

Копировал Тарасова

Формат А4

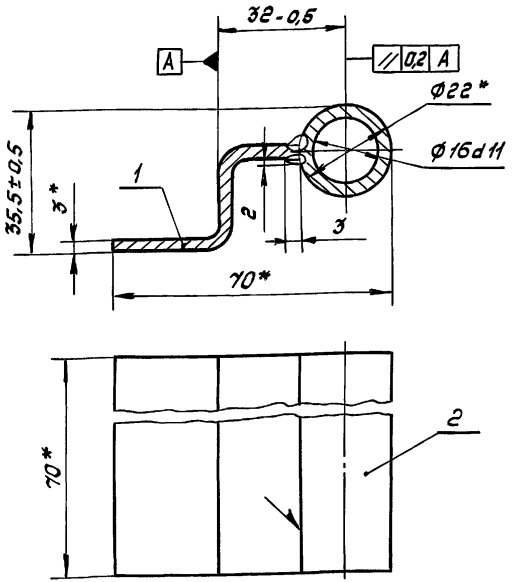

1. Сварные швы выполнять в среде углекислого газа
2.* Размеры для справок.
3. Покрытие: эмаль ПФ-1189 по ТУ6-10-1710-86 в два слоя без грунтовки с общей толщиной покрытия 55 мкм, кроме Ф16d11.

				1.436.2-23.1 1.2.0.00СБ		
Разраб.	Лукьяненко		14.11.94	Полупетля	Стадия: Р	Масса: 0,21	Масшт.: 1:1
Пров.	Агапова		14.11.94	Сборочный чертеж	Лист:	Листов: 1
Рук. пр.	Агапова		14.11.94		ЦНИИ проектлегконструкция	
Н. контр.	Пономаренко		29.01.91			
Утв.	Кашкинов		29.01.91			

Инв. № подл. | Подпись и дата | Взам. инв. №

А (V)

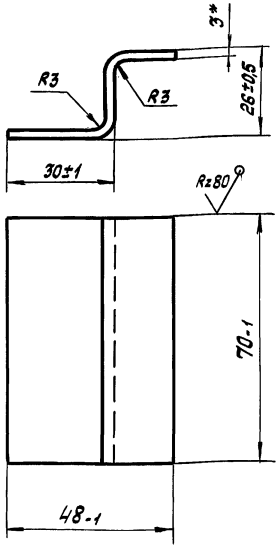

* Размер для справок

				1.436.2-23.1 1.2.0.01		
				Кронштейн	Стадия: Р; Масса: 0,11; Масшт.: 1:1	
					Лист; Листов 1	
Разраб.	Лукьяненко		24.11.89	3-Б-ПН ГОСТ 19903-74 / С235 ГОСТ 27772-88	ЦНИИ проектлегконструкция	
Пров.	Агапова		04.12.90			
Рук. пр.	Агапова		04.12.90			
Н. контр.	Пономаренко		09.01.91			

Копировал Тарасова

Формат А4

Инв. № подл. | Подпись и дата | Взам. инв. №

А (V)

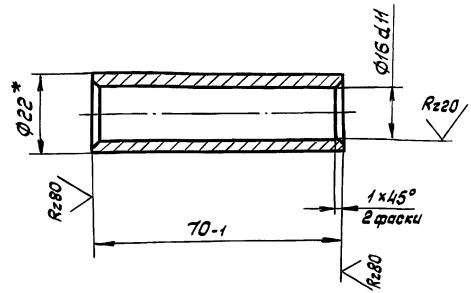

* Размер для справок

				1.436.2-23.1 1.2.0.02		
				Втулка	Стадия: Р; Масса: 0,10; Масшт.: 1:1	
					Лист; Листов 1	
Разраб.	Лукьяненко		24.11.89	22×3,2 ГОСТ 8734-75 / Труба Ст 3 кп 2 ГОСТ 8733-74	ЦНИИ проектлегконструкция	
Пров.	Агапова		04.12.90			
Рук. пр.	Агапова		04.12.90			
Н. контр.	Пономаренко		09.01.91			

Копировал Тарасова

24750-02 19

Формат А4

Инв. № подл. | Подпись и дата | Взам. инв. №

Rz80

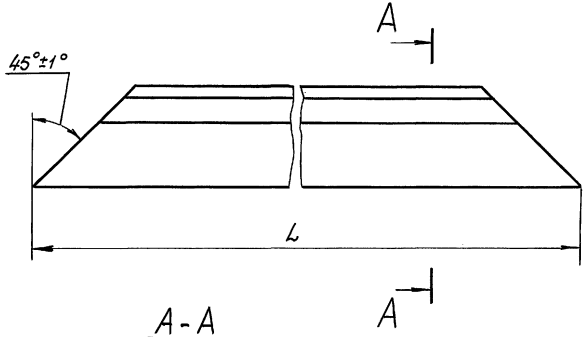

А-А
М 2:1

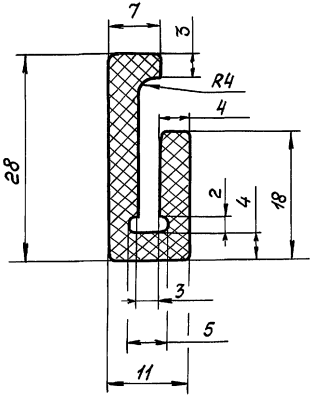

Обозначение	L, мм	Масса, кг
1.436.2-23.1 1.0.0.01	982-г	0,18
-01	2102-г	0,41
-02	2402-г	0,48

1. $h14; \pm \frac{IT14}{2}$
2. Неуказанные радиусы 1мм.

				1.436.2-23.1 1.0.0.01		
				Термовкладыш	Стадия: Р; Масса: См. табл.; Масшт.: 1:1	
Разраб.	Лукьяненко		24.12.92		Лист	Листов 1
Пров.	Агапова		24.12.92	Полиэтилен 204-15 ГОСТ 16338-85	ЦНИИ проектлегконструкция	
Рук. пр.	Агапова		24.12.92			
Н.контр	Пономаренко		24.12.92			

Копировал Тарасова

24750-02 20 Формат А3

Инв.№ подл. | Подпись и дата | Взам. инв. №

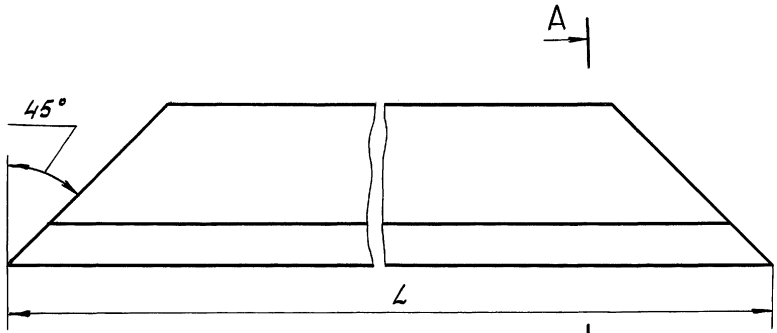

А – А
М 2:1

Обозначение	L, мм	Масса, кг
1.436.2-23.1 1.0.0.02	940	0,65
-01	2060	1,21
-02	2360	1,45

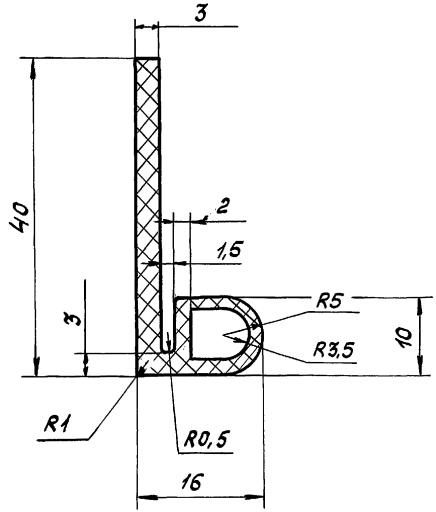

				1.436.2-23.1 1.0.0.02		
				Уплотнение	Стадия: Р	Масса: См. табл.
						Масшт.: 1:1
Разраб.	Лукьяненко		11.91		Лист	Листов 1
Пров.	Агапова		11.91	Резиновая смесь НО-68-1 ТУ38 105 1082-86	ЦНИИ проектлегконструкция	
Рук. пр.	Агапова		11.91			
Н. контр.	Пономаренко		09.91			

Копировал Тарасова

24750-02 21

Формат А3

Инв.№ подл. | Подпись и дата | Взам. инв.№

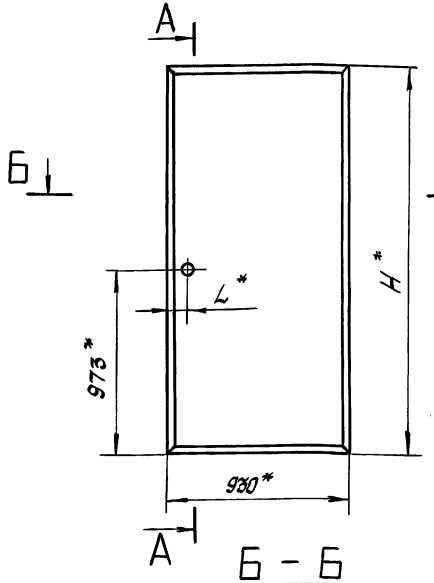

А - А
М 1:2

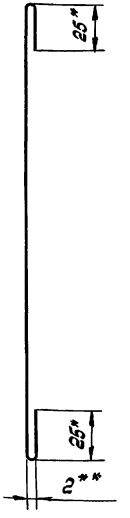

Б - Б
М1:2

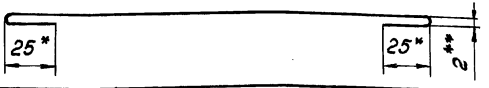

Развертка
М 1:2

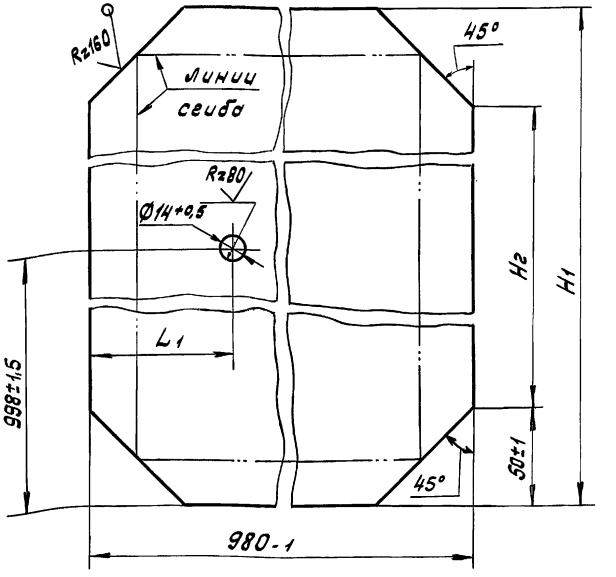

1.* Размеры для справок.
2.** Размер обеспечивается инстр.
3. Покрытие по ТУ 36.25.12-54 - 90

Обозначение	Размеры в мм					Масса, кг
	H*	H1	H2	L*	L1	
1.436.2-23.1 1.0.0.03	2050	2100-1	2000±1	48	73±1	12,55
- 01				882	907±1	
- 02	2350	2400-1	2300±1	48	73±1	12,89
- 03				882	907±1	

4. Отв. ф14 допускается выполнять совместно с обшивкой 1.436.2-23.1 1.0.0.04 при сборке полотна.

				1.436.2-23.1 1.0.0.03	
				Обшивка	Стадия: Р; Масса: См. табл.; Масшт.: 1:20
Разраб.	Лукьяненко		9.11.92		Лист; Листов 1
Пров.	Леалова		9.11.92	Сталь толстолистовая оцинкованная с защитно-декоративным лакокрасочным покрытием	ЦНИИ проектлегконструкция
Рук. пр.	Леалова		9.11.92		
Н. контр.	Пономаренко		9.11.92		

Копировал Тарасова 24750-02 22 Формат А3

Инв.№ подл. | Подпись и дата | Взам. инв.№

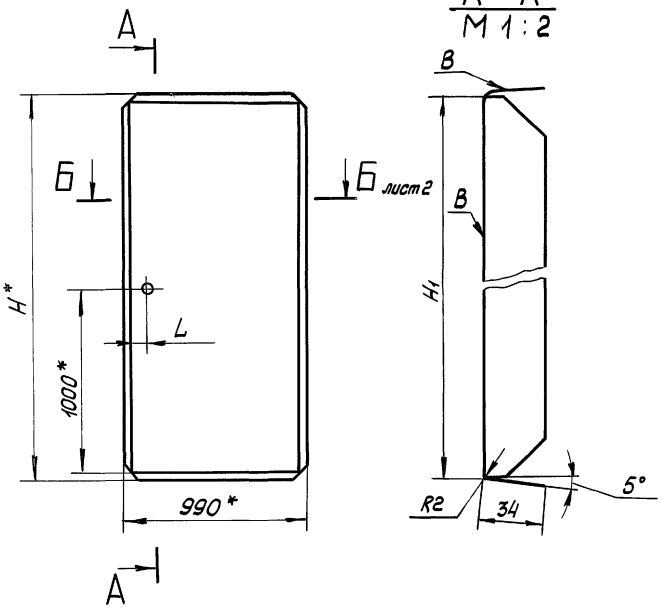

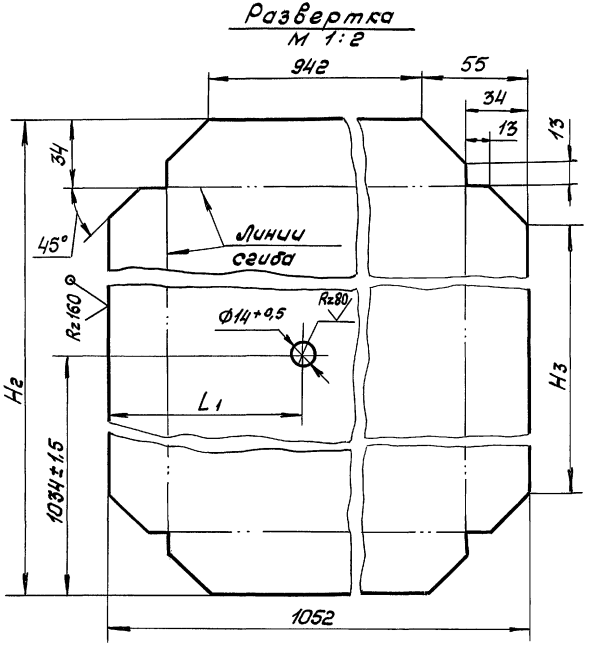

1.* Размеры для справок.

2. H14; h14; $\pm \frac{JT14}{2}$.

3. Покрытие по ТУ 36.25.12–54–90.

4. Отв. Ф14 допускается выполнять совместно с обшивкой 1.436.2-23.1 1.0.03 при сборке полотна.

				1.436.2-23.1 1.0.04			
				Обшивка	Стадия: Р	Масса: См. табл.	Масшт.: 1:20
Разраб.	Лукьяненко		24.12.90		Лист 1	Листов 2	
Пров.	Агапова		24.12.90	Сталь тонколистовая оцинкованная защитно-декоративным лакокрасочным покрытием	ЦНИИ проектлегконструкция		
Рук. пр.	Агапова		24.12.90				
Н. контр.	Пономаренко		24.12.90				

Копировал Тарасова 24750-02 23 Формат А3

Инв.№подл. | Подпись и дата | Взам.инв.№

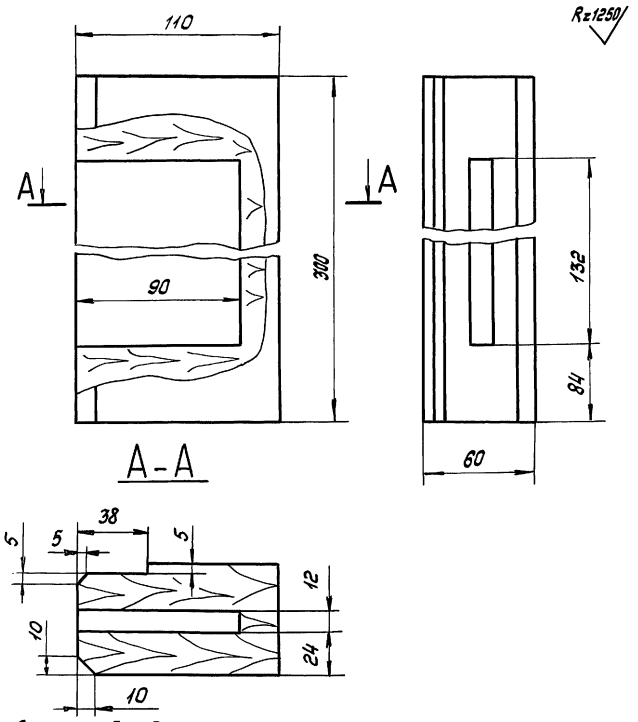

Дет. обработать антисептиком: кремнефтористый аммоний по ТУ 113-08-582-85

				1,436,2-23,1 1.0.0.05			
				Вкладыш	Стадия	Масса	Масшт.
					Р	0,5	1:2
Разраб.	Лукьяненко		24.12.90		Лист	Листов 1	
Пров.	Агапова		24.12.90	Брусок - 2 х в ГОСТ 8486-86	ЦНИИ проектлегконструкция		
Рук.пр.	Агапова		24.12.90				
Н.контр.	Пономаренко		09.01.91				

Инв.№ подл. | Подпись и дата | Взам.инв.№

Копировал

Формат А4

Б – Б / М 1 : 2 лист 1

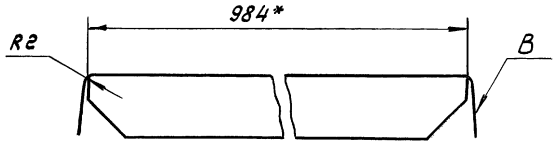

Обозначение	Размеры в, мм						Масса, кг
	H*	H_1*	H_2	H_3	L*	L_1	
1.436.2-23.1 1.0.0.04	2110	2104	2172±1	2062±1	75	109±1	13,80
-01					915	943±1	
-02	2410	2404	2472±1	2362±1	75	109±1	14,162
-03					915	943±1	

Инв.№ подл. | Подпись и дата | Взам.инв.№

1.436.2-23.1 1.0.0.04 | Лист 2

Копировал Тарасова 24750-02 24 Формат А4

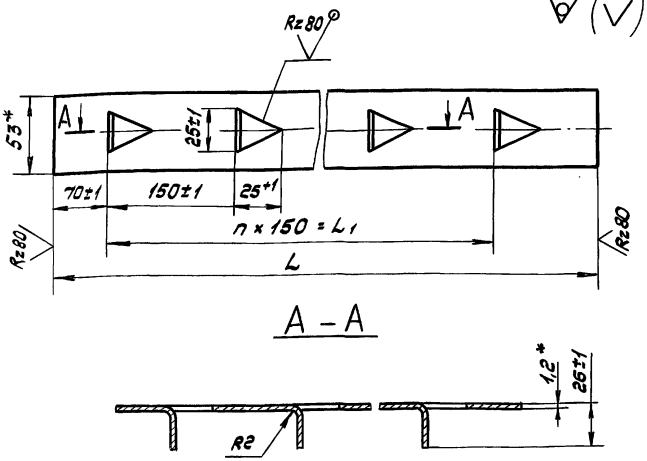

Обозначение	L, мм	L1, мм	n	Масса, кг
1.436.2-23.1 1.0.0.06	1940±2	1800±1	12	0,97
01	2240±2	2100±1	14	1,12

1.* Размер для справок.

2. Покрытие: эмаль ПФ-1189 по ТУ6-10-1710-86 в два слоя, общая толщина 55 мкм.

				1.436.2-23.1 1.0.0.06	
Разраб.	Лукьяненко		20.12.90	Накладка	Стадия: Р; Масса: См. табл.; Масштаб: 1:2
Пров.	Агапова		20.12.90		Лист; Листов 1
Рук. пр.	Агапова		20.12.90	Лента 10кп-ОМ-1 1,2×53 ГОСТ 503-81	ЦНИИ проектстальконструкция
Н. контр.	Пономаренко		09.01.91		

Копировал Тарасова — Формат А4

Инв. № подл. | Подпись и дата | Взам. инв. №

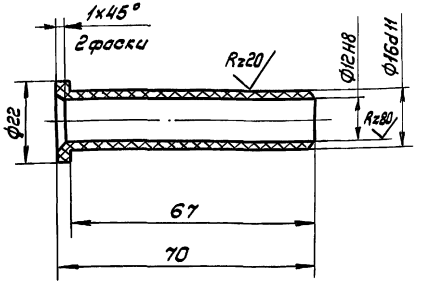

Неуказанные предельные отклонения размеров: $h14; \pm \frac{IT14}{2}$

				1.436.2-23.1 1.0.0.07	
Разраб.	Лукьяненко		20.12.90	Втулка	Стадия: Р; Масса: 0,041; Масштаб: 1:1
Пров.	Агапова		20.12.90		Лист; Листов 1
Рук. пр.	Агапова		20.12.90	Полиэтилен 204-15 ГОСТ 16338-85	ЦНИИ проектстальконструкция
Н. контр.	Пономаренко		09.01.91		

Копировал Тарасова 24750-02 25 — Формат А4

Инв. № подл. | Подпись и дата | Взам. инв. №

Инв. № подл.	Подпись и дата	Взам. инв. №

Формат	Зона	Поз.	Обозначение	Наименование	Кол. на исполн. 1.436.2-23.1 2.0.0.00-										Прим.
					—	01	02	03							
				Документация											
А3			1.436.2-23.1 2.0.0.00 СБ	Сборочный чертеж	×	×	×	×							
				Сборочные единицы											
А4		1	1.436.2-23.1 2.1.0.00	Рама	1										
			-01	Рама		1									
			-02	Рама			1								
			-03	Рама				1							
				Детали											
А4		2	1.436.2-23.1 2.0.0.01	Связь	1	1	1	1							

Разраб.	Лукьяненко	[signature]	29.12.90	1.436.2-23.1 2.0.0.00
Пров.	Агапова	[signature]	29.12.90	Коробка
Рук. пр.	Агапова	[signature]	29.12.90	
Н. контр.	Пономаренко	[signature]	09.01.91	
Утв.	Кашкинов	[signature]	09.01.90	

Стадия	Лист	Листов
Р	1	3

ЦНИИ проектлегконструкция

Копировал Тарасова

Формат А4

Инв. № подл.	Подпись и дата	Взам. инв. №

Формат	Зона	Поз.	Обозначение	Наименование	Кол. на исполн. 1.436.2-23.1 2.0.0.00-										Прим.
					—	01	02	03							
А3		3	1.436.2-23.1 2.0.0.02	Связь	1	1									
			-01	Связь	1	1									
			-02	Связь			1	1							
			-03	Связь			1	1							
А4		4	1.436.2-23.1 2.0.0.03	Уплотнение	1	1	1	1							
А4		5	1.436.2-23.1 2.0.0.04	Уплотнение	1										
			-01	Уплотнение		1									
			-02	Уплотнение			1								
			-03	Уплотнение				1							
А3		6	1.436.2-23.1 2.0.0.05	Уплотнение	1										
			-01	Уплотнение		1									
			-02	Уплотнение			1								
			-03	Уплотнение				1							
А4		7	1.436.2-23.1 2.0.0.06	Накладка	1	1	1	1							

24750-02 26

1.436.2-23.1 2.0.0.00

Лист 2

Копировал Тарасова

Формат А4

Инв. № подл.	Подпись и дата	Взам. инв. №

Формат	Зона	Поз.	Обозначение	Наименование	Кол. на исполн. 1.436.2-23.1 2.0.0.00 –										Прим.
					–	01	02	03							
				Прочие изделия											
		8		Винт самонарезающий											
				В6×14											
				ТУ 36.25.12-13-88	24	24	26	26							
		9		Шайба уплотни-											
				тельная ШУ-6											
				ТУ36-2624-84	24	24	26	26							
		10		Заклепка комбини-											
				рованная ЗК-12-4,5											
				ТУ36-2088-85	2	2	2	2							

1.436.2-23.1 2.0.0.00

Лист 3

Копировал Тарасова Формат А4

24750-02 27

Рис. 1

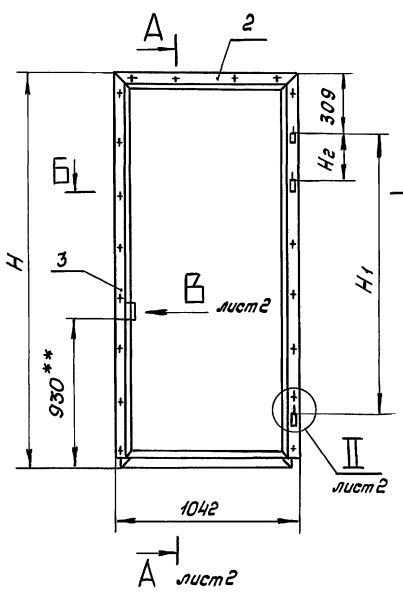

Вид сзади

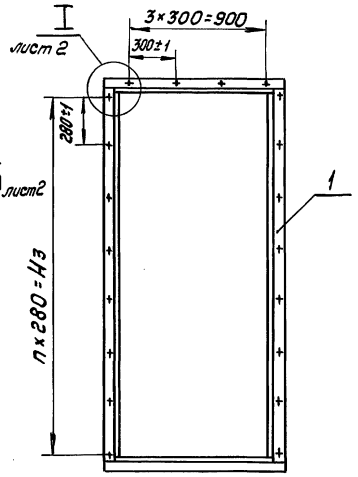

Рис 2 - зеркальное отражение

Остальное - см. рис. 1

М 1:40

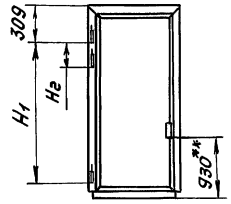

1. Размеры для справок.
2. Уплотнения поз. 4÷6 клеить к раме поз. 1 клеем 88-Н ТУ38 105 1061-87.
3. **Размер уточнить при сборке двери по замку 384-3 ГОСТ 5089-80 створки 1.436.2-23.1 1.0.0.00 СБ

Обозначение	Рис.	Размеры, в мм H	H1	H2	H3	H4	H5	n	Масса, кг
1.436.2-23.1 2.0.0.00	1	2158	1550	—	1960	2080	85±1	7	18,64
-01	2								
-02	1	2458	1850	340±1	2240	2360	95±1	8	21,0
-03	2								

				1.436.2-23.1 2.0.0.00 СБ			
					Стадия	Масса	Масшт.
Разраб.	Лукьяненко			Коробка	Р	См. табл.	1:20
Пров.	Агапова			Сборочный чертеж	Лист 1	Листов 2	
Рук. пр.	Агапова				ЦНИИ проектлегконструкция		
Н. контр.	Пономаренко						
Утв.	Кашкинов						

Копировал Тарасова 24750-02 28 Формат А3

Инв.№подл. | Подпись и дата | Взам. инв.№

А – А
М 1:2 лист 1

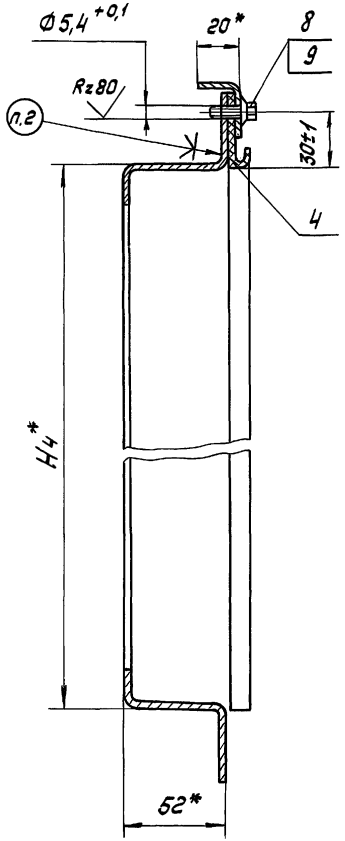

Б – Б
М1:2 лист 1

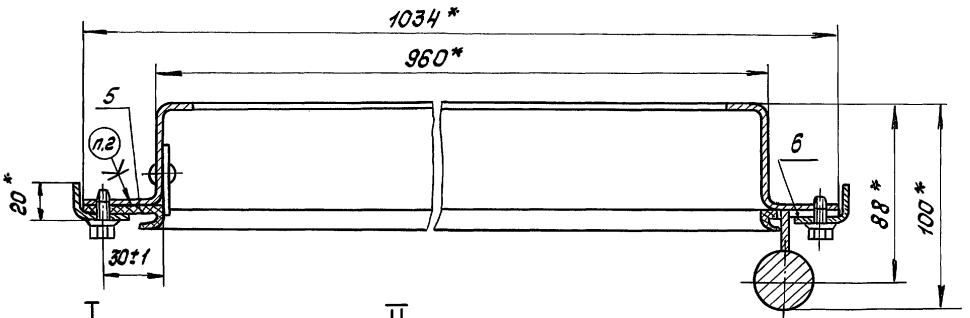

I
М 1:2 лист 1

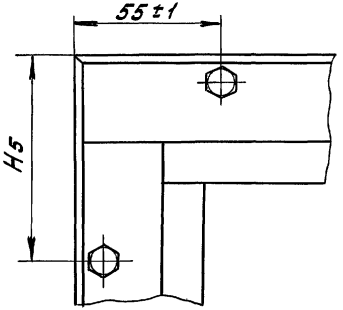

II
М1:2 лист 1

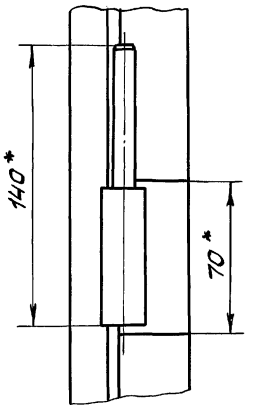

Вид В
М 1:2 лист 1

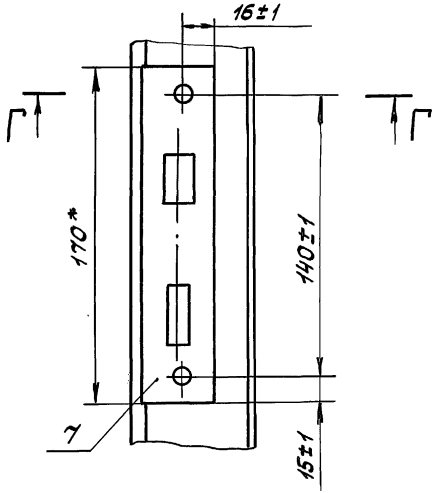

Г – Г
М 1:2

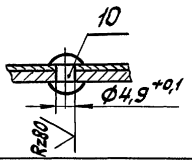

Инв.№ подл. | Подпись и дата | Взам.инв.№

Инв.№ подл.	Подпись и дата	Взам. инв.№

Формат	Зона	Поз.	Обозначение	Наименование	Кол. на исполн. 1.436.2-23.1 2.1.0.00-										Примечание
					—	01	02	03							
				Документация											
А3			1.436.2-23.1 2.1.0.00 СБ	Сборочный чертеж	×	×	×	×							
				Сборочные единицы											
А4		1	1.436.2-23.1 2.1.1.00	Полупетля	2	2	3	3							
				Детали											
А3		2	1.436.2-23.1 2.1.0.01	Стойка	1										
			-01	Стойка		1									

				1.436.2-23.1 2.1.0.00			
Разраб.	Лукьяненко	[signature]	11.12.90	Рама	Стадия	Лист	Листов
Пров.	Агапова	[signature]	11.12.90		Р	1	2
Рук. пр.	Агапова	[signature]	11.12.90		ЦНИИ		
Н. контр.	Пономаренко	[signature]	03.01.91		проектлегконструкция		
Утв.	Кашкинов	[signature]	09.01.91				

Копировал Тарасова

Формат А4

Инв.№ подл.	Подпись и дата	Взам. инв.№

Формат	Зона	Поз.	Обозначение	Наименование	Кол. на исполн. 1.436.2-23.1 2.1.0.00-										Прим.
					—	01	02	03							
А3		2	1.436.2-23.1 2.1.0.01-02	Стойка			1								
			-03	Стойка				1							
А3		3	1.436.2-23.1 2.1.0.02	Связь	2	2	2	2							
А3		4	1.436.2-23.1 2.1.0.03	Стойка	1	1									
			-01	Стойка			1	1							

24750-02 30

1.436.2-23.1 2.1.0.00	Лист	2

Копировал Тарасова

Формат А4

Рис. 1

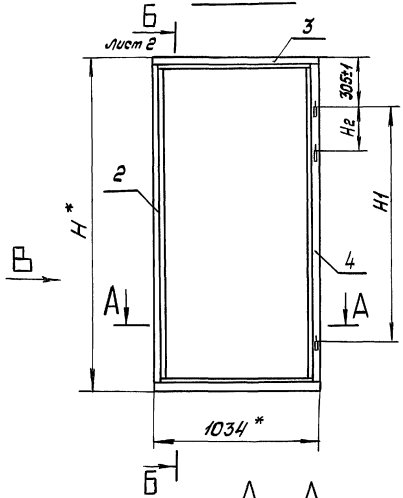

Вид В
М 1:2

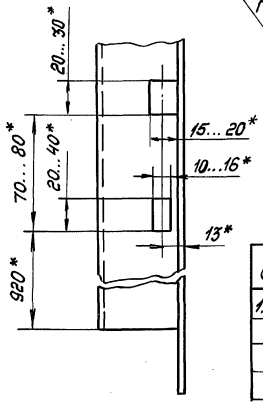

I
М 1:2

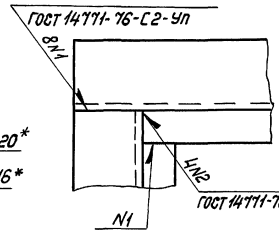

Рис. 2 - зеркальное отражение
Остальное - см. рис. 1
М 1:40

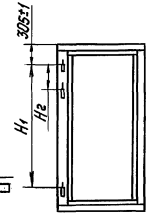

Обозначение	Рис.	Размеры в мм H	H1	H2	H3	Масса, кг
1.436.2-23.1 2.1.0.00	1	2154	1550±1,5	—	2080	13,84
-01	2					
-02	1	2454	1850±1,5	340±1	2380	15,77
-03	2					

А — А
М 1:2

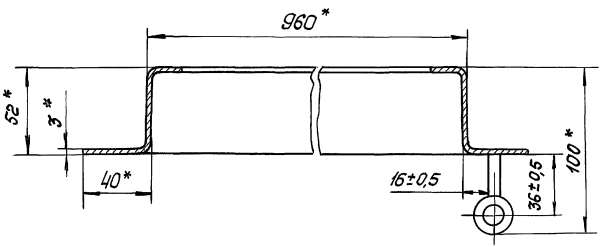

1.* Размеры для справок.

2. Деталь поз. 2 обработать по замку ЗВ4-3 ГОСТ 5089-80. Размер 920 увязать со створкой двери 1.436.2-23.1 1.0.0.00 СБ.

3. Покрытие: эмаль ПФ-1189 по ТУ6-10-1710-86 в два слоя толщиной покрытия 55мкм, кроме поверхн. Г.

				1.436.2-23.1 2.1.0.00СБ		
				Рама Сборочный чертеж	Стадия: Р	Масса: См. табл.
					Масшт.: 1:20	
Разраб.	Лукьяненко				Лист	Листов 2
Пров.	Агапова				ЦНИИ проектлегконструкция	
Рук. пр.	Агапова					
Н. контр.	Пономаренко					
Утв.	Кашкинов					

Копировал Тарасова

24750-02 31

Формат А3

Инв. № подл. | Подпись и дата | Взам. инв. №

Б - Б
М 1:2 лист 1

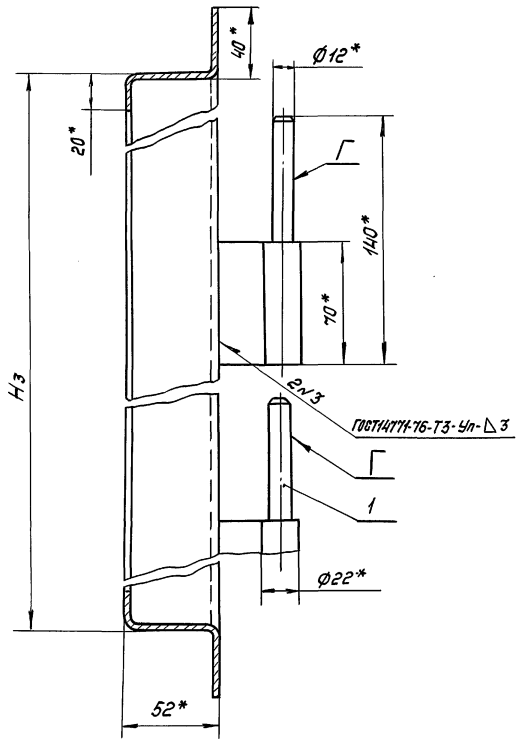

Рис. 2 - зеркальное отражение
Остальное - см. рис. 1
М 1:4

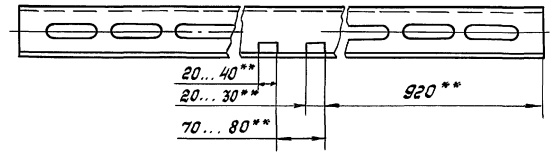

Обозначение	Рис.	Размеры в мм L	Размеры в мм L1	n	n1	Масса, кг
1.436.2-23.1 2.1.0.01	1	2074	825	23	12	4,34
-01	2					
-02	1	2374	1225	27	16	4,96
-03	2					

Инв.№подл. | Подпись и дата | Взам. инв.№

Рис. 1

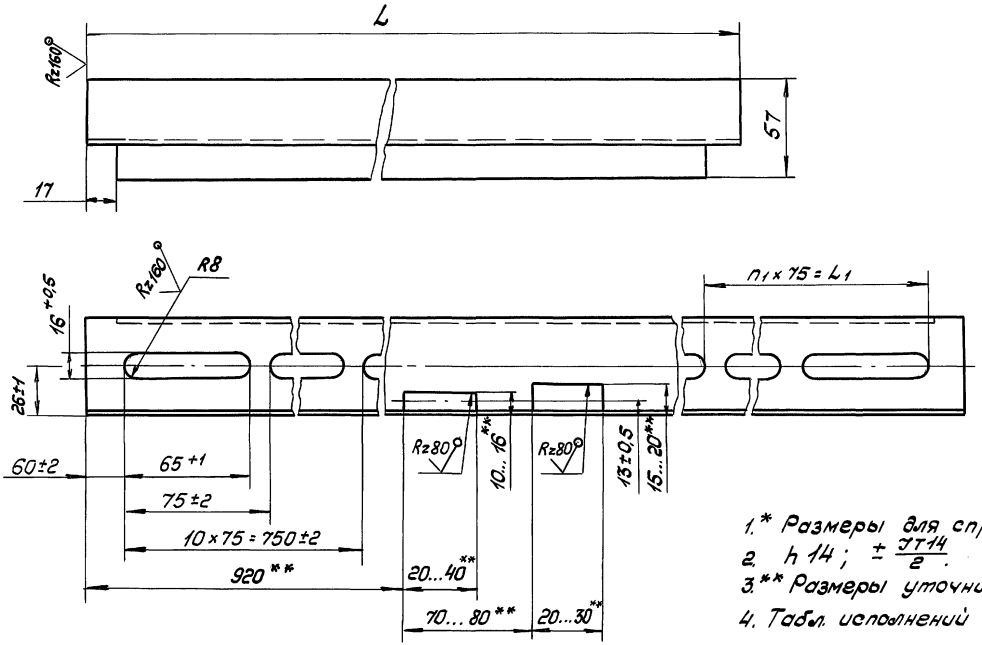

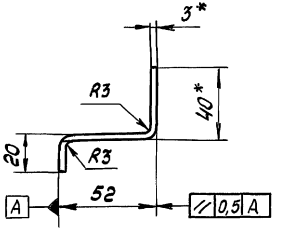

1.* Размеры для справок.

2. h 14; $\pm \frac{JT14}{2}$.

3.** Размеры уточнить по замку 3В4-3 ГОСТ 5089-80.

4. Табл. исполнений см. лист 2.

				1.436.2-23.1 2.1.0.01			
				Стойка	Стадия	Масса	Масшт.
					Р	См. табл.	1:2
Разраб.	Лукьяненко		24.12.90		Лист 1	Листов 2	
Пров.	Агапова		24.12.90	Лист	3-6-ПН ГОСТ 19903-74	ЦНИИ	
Рук. пр.	Агапова		24.12.90		С235 ГОСТ 27772-88	проектлегконструкция	
Н. контр.	Пономаренко		090191				

Инв. № подл. | Подпись и дата | Взам. инв. №

Копировал Тарасова 24750-02 33 Формат А3

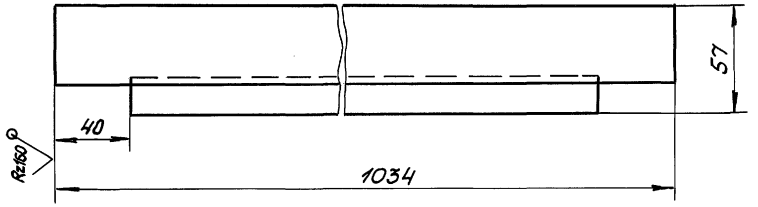

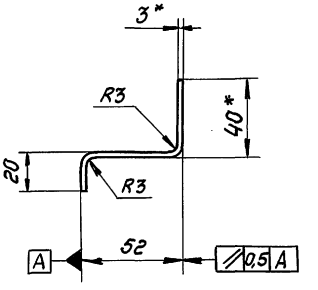

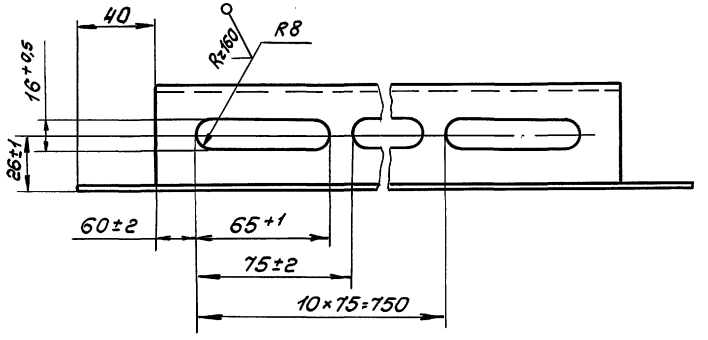

1.* Размеры для справок.

2. $h\ 14 \pm \frac{IT14}{2}$.

				1.436.2-23.1 2.1.0.02		
				Связь	Стадия: Р; Масса: 2,3; Масшт: 1:2	
					Лист	Листов 1
Разраб.	Лукьяненко		11.90		ЦНИИ проектлегконструкция	
Пров.	Агапова		11.90			
Рук. пр.	Агапова		11.90	Лист 3-Б-ПН ГОСТ 19903-74 / С235 ГОСТ 27772-88		
Н. контр.	Пономаренко		12.90			

Копировал Тарасова

24750-02 34

Формат А3

Инв. № подл. | Подпись и дата | Взам. инв. №

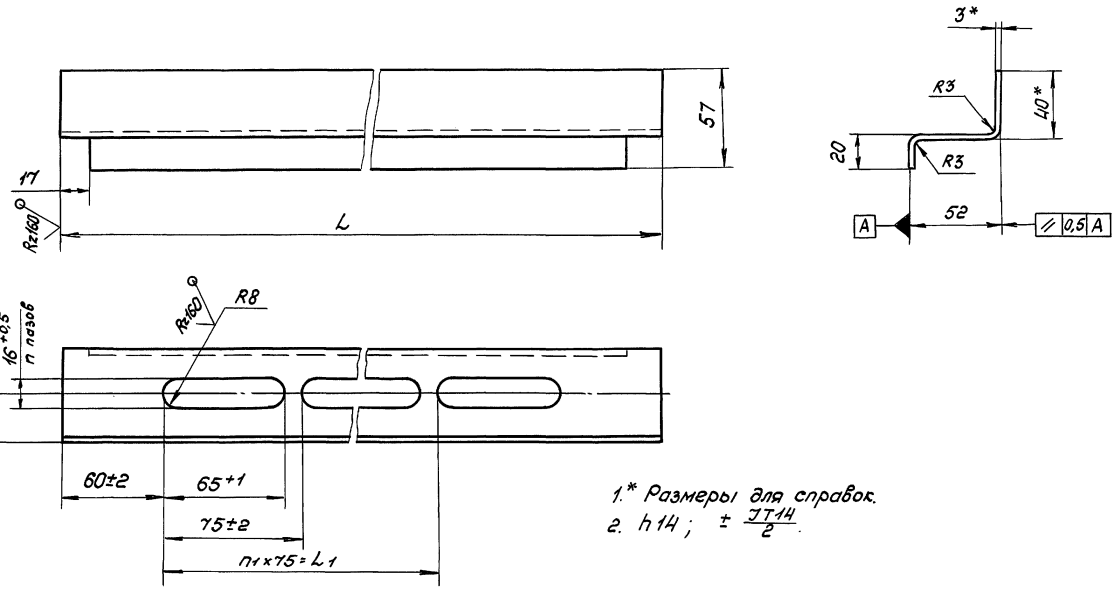

1.* Размеры для справок.

2. $h14$; $\pm \frac{IT14}{2}$.

Обозначение	Размеры в мм L	Размеры в мм L_1	n	n_1	Масса, кг
1.436.2-23.1 2.1.0.03	2074	1875	26	25	4,34
-01	2374	2175	30	29	4,96

Разраб.	Лукьяненко		24.12.90
Пров.	Авалова		24.12.90
Рук.гр.	Авалова		24.12.90
Н. контр.	Пономаренко		24.12.90

1.436.2-23.1 2.1.0.03

Стойка

Стадия	Масса	Масшт.
Р	См. табл.	1:2
Лист	Листов 1	

3-Б-ЛН ГОСТ 19903-74
Лист С235 ГОСТ 27772-88

ЦНИИ проектлегконструкция

Копировал Тарасова 24750-02 35 Формат А3

Инв.№ подл. | Подпись и дата | Взам.инв.№

Формат	Зона	Поз.	Обозначение	Наименование	Кол.	Прим.
				Документация		
А4			1.436.2-23.1 2.1.1.00СБ	Сборочный чертеж		
				Детали		
А4		1	1.436.2-23.1 2.1.1.01	Стержень	1	
Б.4		2	1.436.2-23.1 2.11.02	Кронштейн		
				Лист 3-Б-ПН ГОСТ 19904-74		
				С235 ГОСТ 27772-88		
				25 h14 × 70 h14	1	0,04 кг

				1.436.2-23.1 2.1.1.00			
Разраб.	Лукьяненко		11.11.90	Полупетля	Стадия	Лист	Листов
Пров.	Агапова		11.11.90		Р		
Рук. пр.	Агапова		11.11.90		ЦНИИ проектлегконструкция		
Н. контр.	Пономаренко		09.01.91				
Утв.	Кашкинов		09.01.91				

Копировал Тарасова

Формат А4

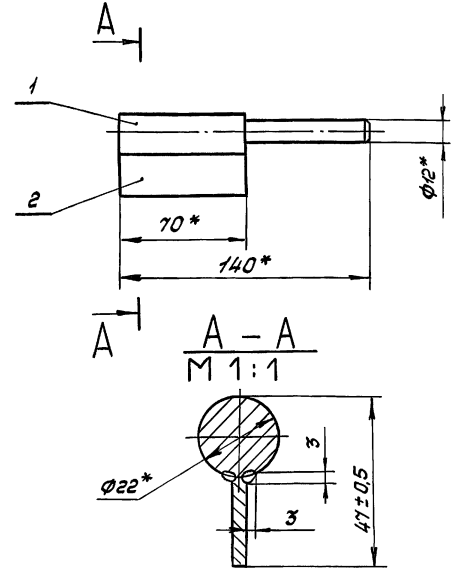

1. Сварные швы выполнять в среде углекислого газа
2. * Размеры для справок.
3. Покрытие Хим. окс. прм.

				1.436.2-23.1 2.1.1.00СБ			
Разраб.	Лукьяненко		11.11.90	Полупетля	Стадия	Масса	Масшт.
Пров.	Агапова		11.11.90	Сборочный чертеж	Р	0,28	1:2
Рук. пр.	Агапова		11.11.90		Лист	Листов 1	
Н. контр.	Пономаренко		09.01.91		ЦНИИ проектлегконструкция		
Утв.	Кашкинов		09.01.91				

Копировал Тарасова

Формат А4

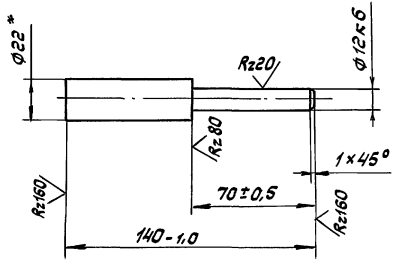

* Размер для справок

				1.436.2-23.1 2.1.1.01		
				Стержень	Стадия: Р; Масса: 0,234; Масшт.: 1:2	
Разраб.	Лукьяненко		10.90		Лист	Листов 1
Пров.	Лагапова		10.90	Круг 22-В ГОСТ 2590-88 / Ст 3 кп 2-II ГОСТ 535-88	ЦНИИ проектлегконструкция	
Рук. пр.	Лагапова		10.90			
Н. контр.	Пономаренко		10.90			

Инв. № подл. | Подпись и дата | Взам. инв. №

Копировал Шаг

Формат А4

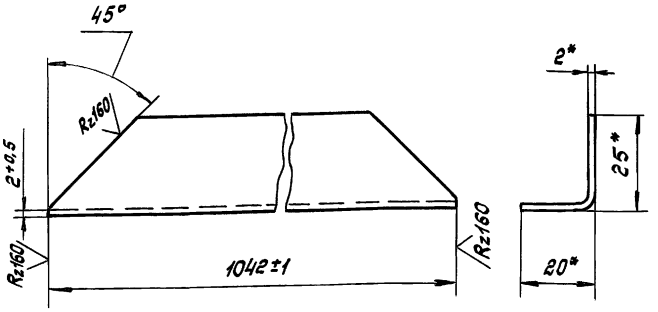

1.* Размеры для справок.

2. Покрытие: эмаль ПФ-1189 по ТУ6-10-1710-86 в два слоя, толщиной покрытия 55 мкм.

				1.436.2-23.1 2.0.0.01			
				Связь	Стадия	Масса	Масшт.
					Р	0,65	1:1
Разраб.	Лукьяненко		24.12.90		Лист	Листов 1	
Пров.	Агапова		24.12.90	Уголок 25х20х2 ГОСТ 19772-74	ЦНИИ проектлегконструкция		
Рук. пр.	Агапова		24.12.90				
Н. контр.	Пономаренко		09.01.91	С235 ГОСТ 27772-88			

Инв. № подл. | Подпись и дата | Взам. инв. №

Копировал Тарасова

Формат А4

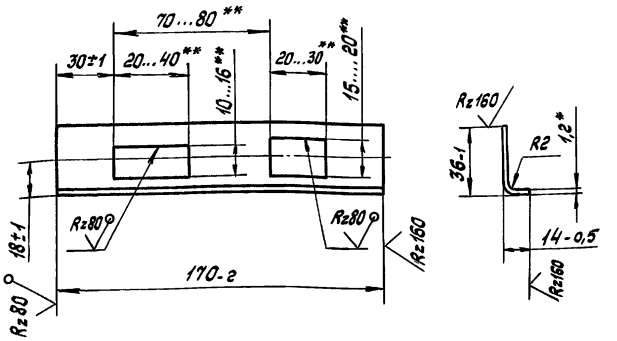

1.* Размер для справок.

2.** Размеры уточнить по замку ЗВ4-3 по ГОСТ 5089-80.

3. Покрытие: эмаль ПФ-1189 по ТУ6-10-1710-86 в два слоя общая толщина 55 мкм.

				1.436.2-23.1 2.0.0.06			
				Накладка	Стадия	Масса	Масшт.
					Р	0,07	1:2
Разраб.	Лукьяненко		24.12.90		Лист	Листов 1	
Пров.	Агапова		24.12.90	Лист 1,2-Б-ПН ГОСТ 19903-74	ЦНИИ проектлегконструкция		
Рук. пр.	Агапова		24.12.90				
Н. контр.	Пономаренко		09.01.91	С235 ГОСТ 27772-88			

Инв. № подл. | Подпись и дата | Взам. инв. №

Копировал Тарасова

24750-02 38

Формат А4

Рис. 1

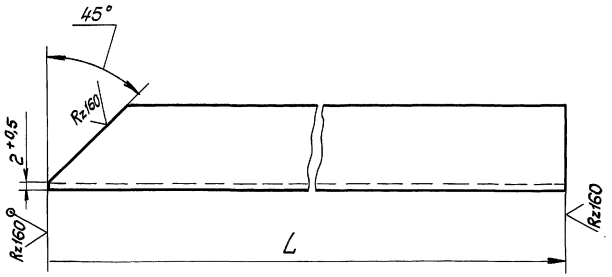

Рис. 2 - зеркальное отражение
Остальное - см. рис. 1
М 1:4

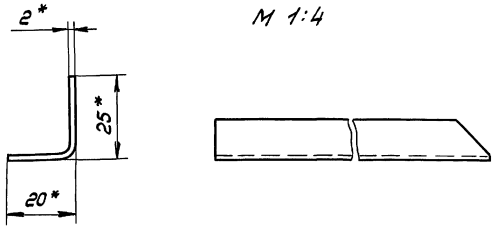

1.* Размеры для справок.

2. Покрытие: эмаль ПФ-1189 по ТУ6-10-1710-86 в два слоя, толщиной покрытия 55 мкм.

Обозначение	Рис.	L, мм	Масса, кг
1.436.2-23.1 2.0.0.02	1	2118±1	1,37
-01	2		
-02	1	2418±1	1,56
-03	2		

				1.436.2-23.1 2.0.0.02	
				Связь	Стадия: Р; Масса: см. табл.; Масштаб: 1:2
Разраб.	Лукьяненко		11.94		Лист; Листов 1
Пров.	Агапова		11.94	Уголок 25×20×2 ГОСТ 19772-74 / С235 ГОСТ 27772-88	ЦНИИ проектлегконструкция
Рук. пр.	Агапова		11.94		
Н. контр.	Пономаренко		11.94		

Копировал Тарасова

Инв.№ подл. | Подпись и дата | Взам. инв.№

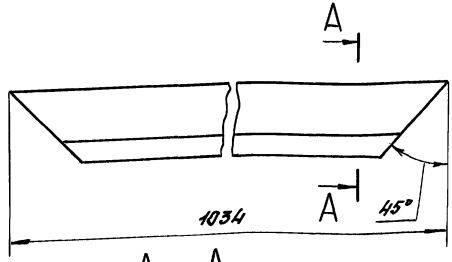

А – А
М 2:1

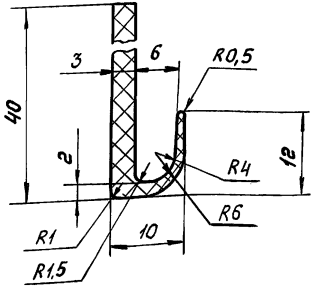

Разраб.	Лукьяненко			11.93
Пров.	Агапова			11.93
Рук. пр	Агапова			11.93
Н. контр	Пономаренко			11.93

1.436.2-23.1 2.0.0.03

Уплотнение

Стадия	Масса	Масшт.
Р	0,23	1:2
Лист	Листов 1	

Резиновая смесь НО-68-1 ТУ38 105 1082-86

ЦНИИ проектлегконструкция

Копировал Тарасова

Формат А4

Инв.№подл. | Подпись и дата | Взам.инв.№

Рис.1

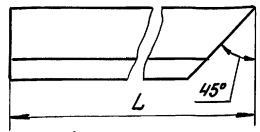

Рис.2 - зеркальное отражение
Остальное - см. рис. 1





А – А
М 2:1

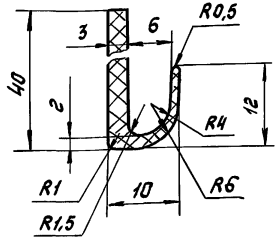

Обозначение	Рис.	L, мм	Масса, кг
1.436.2-23.1 2.0.0.04	1	2114	0,48
-01	2		
-02	1	2414	0,56
-03	2		

1.436.2-23.1 2.0.0.04

Уплотнение

Стадия	Масса	Масшт.
Р	См. табл.	1:2
Лист	Листов 1	

Резиновая смесь НО-68-1 ТУ38 105 1082-86

ЦНИИ проектлегконструкция

Копировал Тарасова

24750-02 40

Формат А4

Рис. 1

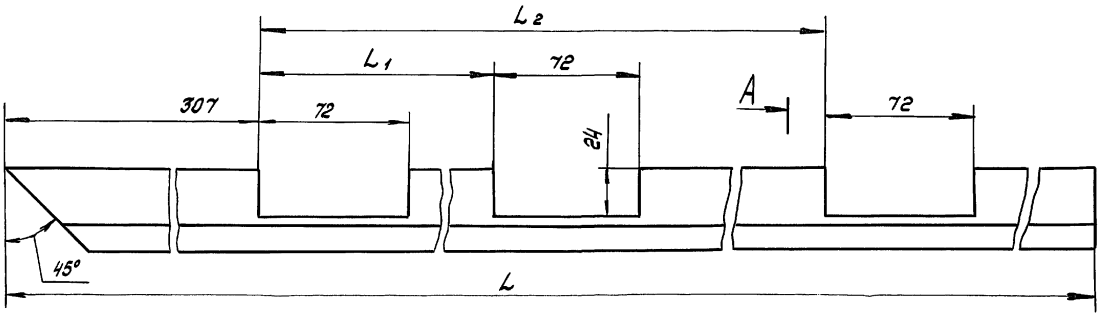

А – А
М 2:1

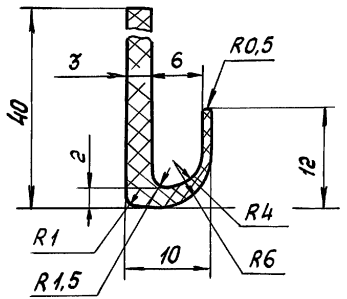



Рис. 2 - зеркальное отражение
Остальное - см. рис. 1
М 1:4

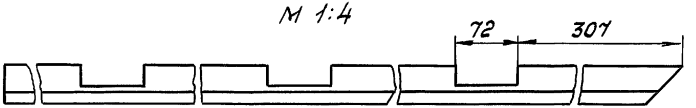

Обозначение	Рис.	Размеры в мм			Масса, кг
		L	L 1	L 2	
1.436.2-23.1 2.0.0.05	1	2114	—	1550	0,48
-01	2				
-02	1	2414	340	1850	0,55
-03	2				

				1.436.2-23.1 2.0.0.05	
				Уплотнение	Стадия: Р; Масса: См. табл.; Масшт.: 1:2
					Лист; Листов 1
Разраб.	Лукьяненко		09.01.91	Резиновая смесь НО-68-1 ТУ 38 105 1082-86	ЦНИИ проектлегконструкция
Пров.	Агапова		09.01.91		
Рук. пр.	Агапова		09.01.91		
Н. контр.	Пономаренко		09.01.91		

Копировал Тарасова

24750-02 41 Формат А3

Инв. № подл. | Подпись и дата | Взам. инв. №

gost.e-ecolog.ru