Типовые конструкции, изделия и узлы зданий и сооружений

Серия 1.436.2-23

Двери стальные распашные для производственных зданий

Выпуск 0

Указания по применению

gost.e-ecolog.ru

Типовые конструкции, изделия и узлы зданий и сооружений

Серия 1.436.2-23

Двери стальные распашные для производственных зданий

Выпуск 0

Указания по применению

Разработаны

ЦНИИпроектлегконструкцией

Главный инженер института

В. Д. Шишков

Начальник отдела ограждающих конструкций

П. П. Кашкинов

Главный конструктор проекта

Н. А. Агапова

Утверждены

ВПТО "Союзлегконструкция" Минмонтажспецстроя СССР

Протокол от 20 июля 1990 г.

Приказ ЦНИИпроектлегконструкции №118 от 21 сентября 1990 г.

Введены в действие

с 15 июля 1991 г.

Обозначение	Наименование	Стр.
1.436.2-23.0 0.00 ПЗ	Пояснительная записка	3
1.436.2-23.0 1.00	Схема примыкания двери однопольной к стенам из трехслойных стеновых панелей.	8
1.436.2-23.0 2.00	Схема примыкания двери двупольной к стенам из трехслойных стеновых панелей	9
1.436.2-23.0 3.00	Схема примыкания двери однопольной к стенам из кирпича	10
1.436.2-23.0 4.00	Схема примыкания двери двупольной к стенам из кирпича	11
1.486.2-23.0 5.00	Схема примыкания двери однопольной к стенам из легкобетонных панелей	12
1.436.2-23.0 6.00	Схема примыкания двери двупольной к стенам из легкобетонных панелей	13
1.436.2-23.0 1.10	Узел 1	14
1.436.2-23.0 1.20	Узел 2	18
1.436.2-23.0 1.30	Узел 3	20
1.436.2-23.0 1.40	Узел 4	23
1.436.2-23.0 1.50	Узел 5	26
1.436.2-23.0 3.10	Узел 6	29
1.436.2-23.0 3.20	Узел 7	32
1.436.2-23.0 3.30	Узел 8	35
1.436.2-23.0 5.10	Узел 9	38
1.436.2-23.0 1.11	Слив СЛ	41
1.436.2-23.0 1.12	Костыль КТ	42
1.436.2-23.0 1.21	Болт анкерный БА	43
1.436.2-23.0 1.31	Нащельник НК	44
1.436.2-23.0 1.51	Уголок УК	45

Взам.инв.№ | Подпись и дата | Инв.№ подл.

1.436.2-23.0

Разраб.	Мельникова		24.12.87
Пров.	Борзунова		25.12.87
Рук. пр.	Агапова		26.12.87
Н. контр.	Пономаренко		27.12.87
Утв.	Кашкинов		27.12.87

Содержание

Стадия	Лист	Листов
Р	1	

ЦНИИ проектлегконструкция

Документация данной типовой серии выполнена в четырех выпусках и включает в себя:

Выпуск 0. Указания по применению.
Выпуск 1. Двери однопольные. Рабочие чертежи.
Выпуск 2. Двери двупольные. Рабочие чертежи.
Выпуск 3. Двери однопольные и двупольные. Технические условия.

1. Назначение и область применения

Двери стальные распашные предназначены для ограждения проемов в наружных стенах отапливаемых и неотапливаемых промышленных зданий с категориями производств "В", "Г" и "Д" по СНиП 2.09.02-85, возводимых и эксплуатируемых в I-IV районах по скоростному напору ветра (но не более 480Н) по СНиП 2.01.07-85 при температуре наружного воздуха не ниже минус 50°С с неагрессивной и слабой степенью агрессивного воздействия газовой среды и нормальным температурно-влажностным режимом.

Применение дверей в качестве противопожарных не допускается.

2. Номенклатура изделий

2.1. Номенклатура дверей однопольных и двупольных приведена в табл.1.

Таблица 1.

Обозначение	Марка	Эскиз
1.436.2-23.1 0.0.0.00 1.436.2-23.1 0.0.0.00-01 1.436.2-23.1 0.0.0.00-02 1.436.2-23.1 0.0.0.00-03	ДРО 10.21 ДРО 10.21л ДРО 10.24 ДРО 10.24л	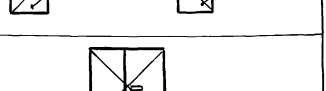
1.436.2-23.2 0.0.0.00 1.436.2-23.2 0.0.0.00-01	ДРД 20.21 ДРД 20.24	

				1.436.2-23.0 ПЗ	
Разраб.	Борзунова		7.12.94	Пояснительная записка	Стадия: Р; Лист: 1; Листов: 5
Пров.	Авалова		15.12.94		
Рук.пр.	Авалова		15.12.94		ЦНИИ проектлегконструкция
Н.контр.	Пономаренко		27.12.94		
Утв.	Кашкинов		27.12.94		

Инв.№ подл. | Подпись и дата | Взам.инв.№

2.2. Расшифровка марок дверей:

Д - дверь - наименование изделия;

Р - раздвижная - схема открывания;

О или Д - однопольная или двупольная - количество створок;

Л - левое - направление открывания створки в дверях однопольных (для правого открывания обозначение не вводится);

10.21; 10.24; 20.21; 20.24 - координационные размеры проема дверей (ширина и высота), в дм.

2.3. Номенклатура доборных элементов, предназначенных для установки дверей в зданиях со стеновыми ограждениями различных типов, приведена в табл. 2.

Таблица 2

Обозначение	Наименование	Марка	Эскиз
1.436.2-23.0 1.11	Слив	СЛ1	
1.436.2-23.0 1.11-01	Слив	СЛ2	
1.436.2-23.0 1.12	Костыль	КТ	
1.436.2-23.0 1.13	Планка	ПК1	
1.436.2-23.0 1.14	Планка	ПК2	
1.436.2-23.0 1.21	Болт анкерный	БА	
1.436.2-23.0 1.31 1.436.2-23.0 1.31-01	Нащельник Нащельник	НК1 НК2	
1.436.2-23.0 1.51 1.436.2-23.0 1.51-01	Уголок Уголок	УК1 УК2	
1.436.2-23.0 3.31	Брусок	БК	
1.436.2-23.0 5.11	Деталь закладная	ДЗ	

3. Технические данные

3.1. Основные параметры и характеристики дверей приведены в табл. 3.

Таблица 3

Марка двери	Размер проема, мм		Габаритные размеры, мм		Масса, кг, не более			
	ширина	высота	ширина	высота	стали	минераловатных плит	резины	всего
ДРО 10.21	920	2040	1042	2160	60,0	19,0	5,1	90,5
ДРО 10.21л	920	2040	1042	2160	60,0	19,0	5,1	90,5
ДРО 10.24	920	2340	1042	2460	68,0	22,0	5,8	98,0
ДРО 10.24л	920	2340	1042	2460	68,0	22,0	5,8	98,0
ДРД 20.21	1910	2040	2032	2160	106,0	38,0	8,8	160,0
ДРД 20.24	1910	2340	2032	2460	115,5	44,0	9,9	178,0

3.2. Тип конструкции дверей - блочный. Способ открывания створок - ручной. Максимальное усилие открывания (закрывания) створок - 50Н.

4. Описание изделий и их составных частей

4.1. Конструкции дверей независимо от их схемы открывания и типоразмера выполнены в виде блока, состоящего из створки (створок) и коробки. Соединение коробки со створкой (створками) осуществляется посредством петель. Рамы коробки и створок выполнены сварными из гнутых Z-образных профилей. В качестве утеплителя створок использованы минераловатные плиты, обшитые с двух сторон тонколистовой оцинкованной сталью. По контуру створок установлены специальные резиновые уплотнения и термовкладыши.

4.2. Для обеспечения необходимых теплотехнических свойств в Z-образных профилях створок и коробки выполнены перфорационные отверстия по всей их длине с постоянным шагом.

4.3. Крепление наружных обшивок створок выполнено методом завальцовки их кромок относительно сварных каркасов (рам) через

термовкладыши.

4.4. Крепление внутренних обшивок створок осуществлено на комбинированных заклепках с предварительной установкой под обшивки специальных резиновых профилей.

4.5. Для уплотнения вертикального межстворочного стыка в двупольных дверях на левой створке (вид с улицы) предусмотрен специальный съемный стальной притвор, снабженный деревянным вкладышем. Крепление притвора и вкладыша выполнено, соответственно, на стандартных самонарезающих винтах и шурупах.

4.6. В качестве запирающих устройств створок дверей использованы стандартные врезные цилиндрово-фалевые замки с защелкой и ручками. В одной из створок двупольных дверей кроме того предусмотрены накладные задвижки.

4.7. В конструкциях дверей использованы следующие основные материалы:

прокат листовой по ГОСТ 19903-74 из стали С235 по ГОСТ 27772-88;

прокат горячекатаный круглый по ГОСТ 2590-88 марки 45-Б-1 по ГОСТ 1050-88;

смесь резиновая НО-8-1 по ТУ 38 105 1082-86;

полиэтилен низкого давления по ГОСТ 16338-85;

плита теплоизоляционная из минеральной ваты марки П 175 δ=60мм по ГОСТ 9573-82;

пиломатериалы хвойных пород по ГОСТ 8486-86.

4.8. В качестве защитно-декоративного покрытия рам створок и коробки применена эмаль ПФ-1189 по ТУ 6-10-1710-86, наносимая без грунтовки в два слоя с общей толщиной покрытия не менее 55 мкм.

5. Требования по монтажу

5.1. Требования к изготовлению, сборке, комплекту поставки, упаковке и транспортированию дверей регламентируются техническими условиями 1.436.2-23.3 ТУ настоящей типовой серии.

5.2. Перед началом монтажа производят внешний осмотр дверей, обратив особое внимание на отсутствие деформации в их составных частях.

5.3. Размеры проема по высоте и ширине в стеновых ограждениях под коробку двери проверяют для каждого конкретного типоразмера конструкций.

5.4. При монтаже используют схемы примыкания дверей к

Инв.№ подл. | Подпись и дата | Взам.инв.№

стеновым ограждениям различного типа, приведенными в настоящем выпуске.

5.5. Монтаж дверей в проем здания осуществляют без створок, предварительно установив все необходимые закладные элементы в соответствии со схемами примыкания дверей.

5.6. После окончательной установки коробки и затвердевания цементных подливок навешивается створка(створки) дверей, при этом проверяют плавность перемещения створок и надежность фиксации их запирающими устройствами.

6. Конструктивные решения

6.1. Конструкция дверей однопольных и двупольных обеспечивает возможность их установки в зданиях со стеновыми ограждениями, выполненными из кирпича, легкобетонных и трехслойных металлических панелей.

6.2. Доборные элементы выполнят функции деталей, предназначенных для крепления дверей к несущим элементам здания, а также несут декоративные функции, оформляя проем здания.

6.3. Конфигурация, размеры и количество доборных элементов, а также способ их крепления могут быть изменены в зависимости от условий эксплуатации дверей и типа здания.

6.4. Антикоррозионная защита доборных элементов и элементов их крепления должна выполняться в соответствии со СНиП 3.04.03-85. Герметизацию зазоров между элементами конструкции дверей и стеновыми ограждениями осуществлять с учетом схем примыкания дверей настоящего выпуска.

6.5. Количество и тип поставляемых доборных элементов должны согласовываться с заводом-изготовителем дверей.

6.6. Расположение и крепление между собой и к каркасу здания стеновых элементов в зоне установки дверей решается в конкретном проекте.

Взам. инв.№ | Подпись и дата | Инв.№ подл.

Копировал Тарасова 24750-01 8 Формат А4

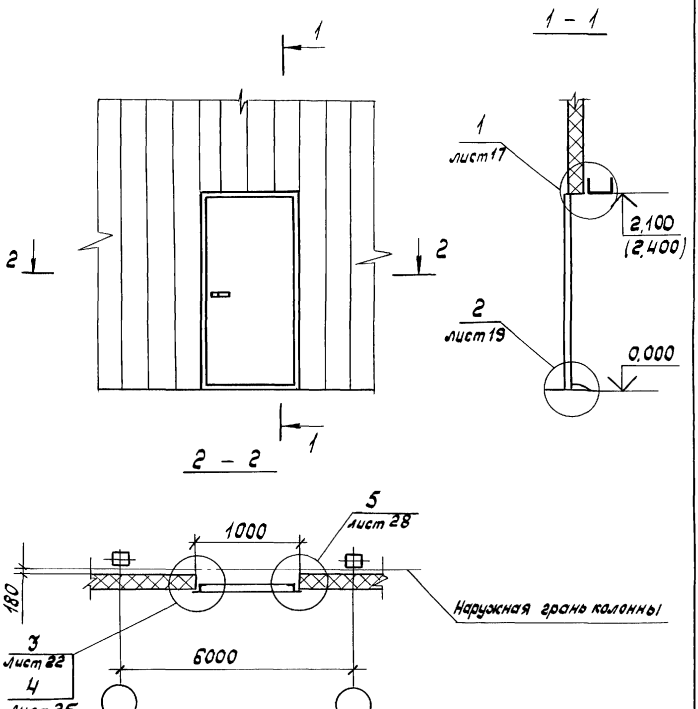

				1.436.2-23.0 1.00		
Разраб.	Мельникова		24.12.90	Схема примыкания двери однопольной к стенам из трехслойных стеновых панелей	Стадия	Лист	Листов
Пров.	Агапова		25.12.90		Р		1
Рук. пр.	Агапова		26.12.90		ЦНИИ проектлегконструкция		
Н. контр	Пономаренко		27.12.90				

Инв. № подл. | Подпись и дата | Взам. инв. №

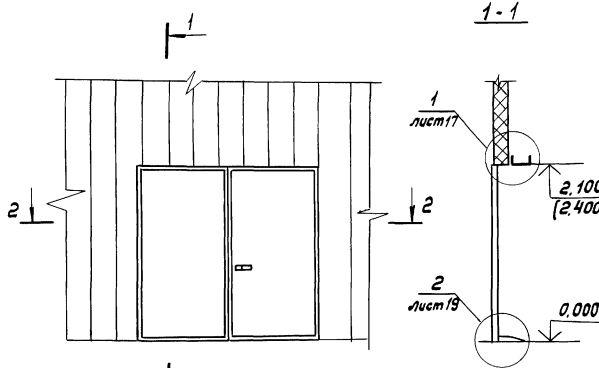

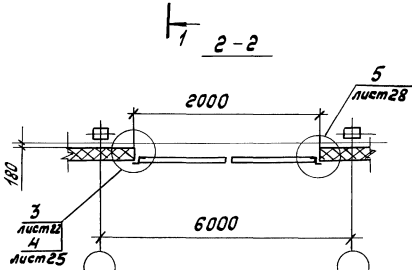

Инв.№подл. | Подпись и дата | Взам.инв.№

				1.436.2-23.0 2.00		
Разраб.	Мельникова		24.12.90	Схема примыкания двери двупольной к стенам из трехслойных стеновых панелей	Стадия	Лист	Листов
Пров.	Агапова		25.12.90		Р		1
Рук. пр.	Агапова		26.12.90		ЦНИИ проектлегконструкция		
Н. контр.	Пономаренко		27.12.90				

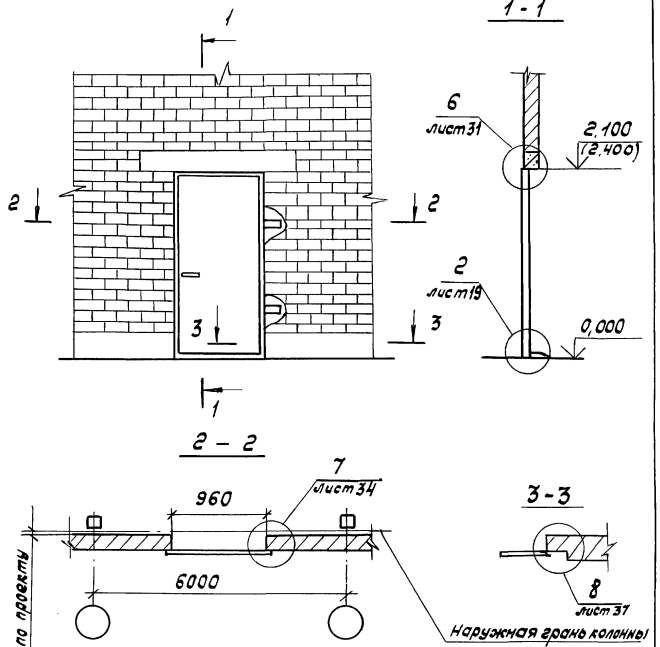

				1,436,2-23,0 3,00			
Разраб.	Мельникова		24.12.90	Схема примыкания двери однопольной к стенам из кирпича	Стадия	Лист	Листов
Пров.	Агапова		25.12.90		Р		1
Рук. пр.	Агапова		26.12.90		ЦНИИ проектлегконструкция		
Н. контр.	Пономаренко		27.12.90				

Инв. № подл. | Подпись и дата | Взам. инв. №

24750-01 11

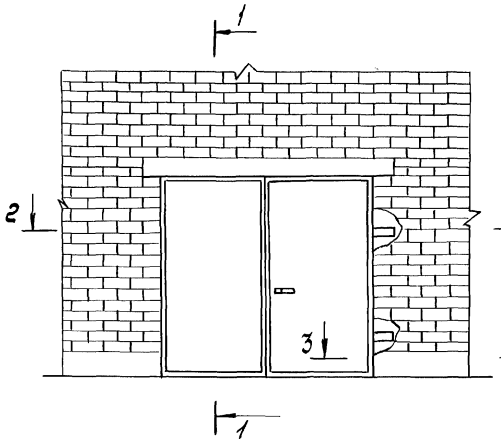

1-1

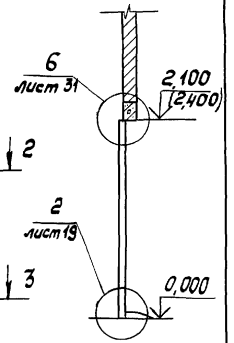

2-2

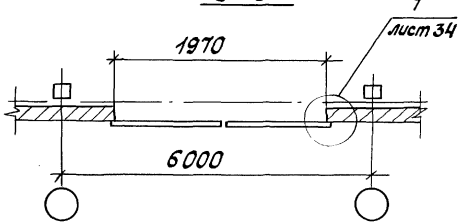

3-3

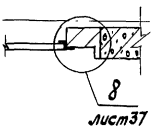

		1.436.2-23.0	4.00
Разраб.	Мельникова		24.12.90
Пров.	Агапова		25.12.90
Рук. пр.	Агапова		26.12.90
Н. контр.	Пономаренко		27.12.90

Схема примыкания двери двупольной к стенам из кирпича

Стадия	Лист	Листов
Р		1

ЦНИИ проектлегконструкция

Инв. № подл. | Подпись и дата | Взам. инв. №

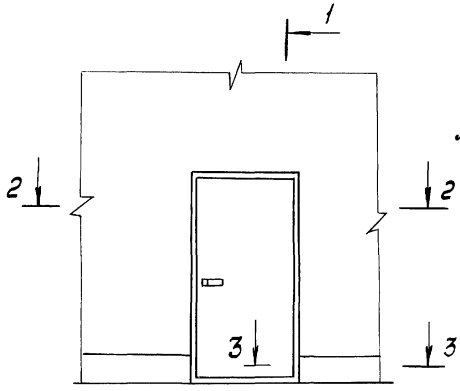

1 - 1

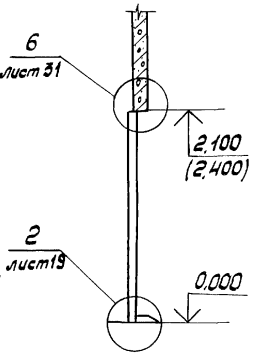

2 - 2

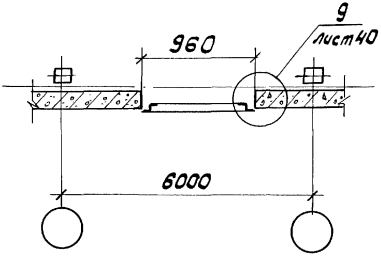

3 - 3

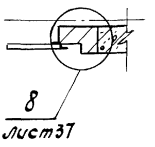

				1.436.2-23.0 5.00	
Разраб.	Мельникова		24.11.90	Схема примыкания двери однопольной к стенам из легкобетонных панелей	Стадия: Р; Лист: ; Листов: 1
Пров.	Агапова		25.11.90		
Рук. пр.	Агапова		26.11.90		ЦНИИ проектлегконструкция
Н. контр.	Пономаренко		27.11.90		

Инв. № подл. | Подпись и дата | Взам. инв. №

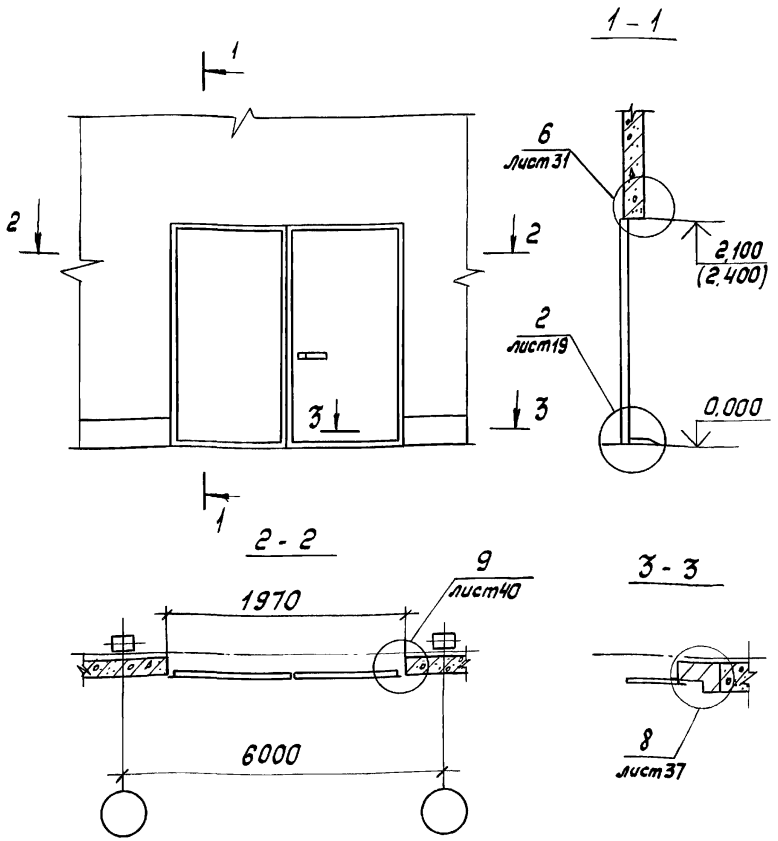

				1.436.2-23.0 6.00			
Разраб.	Мельникова	[signature]	24.12.90	Схема примыкания двери двупольной к стенам из легкобетонных панелей	Стадия	Лист	Листов
Пров.	Агапова	[signature]	25.12.90		Р		1
Рук. пр.	Агапова	[signature]	26.12.90		ЦНИИ проектлегконструкция		
Н. контр.	Пономаренко	[signature]	27.12.90				

Инв. № подл. | Подпись и дата | Взам. инв. №

Копировал Тарасова 24750-01 14 Формат А4

Инв. № дубл.	Подпись и дата	Взамен инв. №

Формат	Зона	Поз.	Обозначение	Наименование	Кол. на исполн. 1.436.2-23.0 1.10										Примечание
					—	01	02	03	04	05					
				Документация											
А4			1.436.2-23.0 1.10	Узел 1	×	×	×	×	×	×					
				Детали											
А4		1	1.436.2-23.0 1.11	Слив СЛ1	1	1	1	1							
			-01	Слив СЛ2					1	1					
А4		2	1.436.2-23.0 1.12	Костыль	3	3	3	3	4	4					
				Стадия											
				Шифр	ДР010.21	ДР010.24Л	ДР010.24	ДР010.24Л	ДРД20.21	ДРД20.24					

Разраб.	Малышева	[signature]	24.12.90
Пров.	Агапова	[signature]	25.12.90
Рук. пр.	Агапова	[signature]	26.12.90
Н. контр.	Пономаренко	[signature]	27.12.90

1.436.2-23.0 1.10

Узел 1

Стадия	Лист	Листов
Р	1	4

ЦНИИ проектлегконструкция

24750-01 15

14

Инв. № подл.	Подпись и дата	Взам. инв. №

Формат	Зона	Поз.	Обозначение	Наименование	Кол. на исполн. 1.436.2-23.0 —	01	02	03	04	05					Примечание
				Планка ПК											
				Лист Б-ПН-3 ГОСТ 19903-74											
				С235 ГОСТ 27772-88											
Б.Ч.		3	1.436.2-23.0 1.13	100h14×960 h14	1	1	1	1							
			1.436.2-23.0 1.14	100h14×1950 h14					1	1					
				Стандартные изделия											
		4		Болт М8-6g×100.58.019											
				ГОСТ 7798-70	6	6	6	6	8	8					
		5		Гайка М8-6Н.5.019											
				ГОСТ 5915-70	6	6	6	6	8	8					
		6		Шайба 8.65Г.019											
				ГОСТ 6402-70	6	6	6	6	8	8					

Стадия											
Шифр	ДР010.21	ДР010.21П	ДР010.24	ДР010.24П	ДР020.21	ДР020.24					

1.436.2-23.0 1.10

Лист 2

Копировал Тарасова Формат А4

Инв. № подл.	Подпись и дата	Взам. инв. №

Формат	Зона	Поз.	Обозначение	Наименование	Кол. на исполн. 1.436.2-23.0 1.10-										Примечание
					—	01	02	03	04	05					
				Прочие изделия											
		7		Винт самонарезающий											
				86×14 ТУ36,25,12-13-88	3	3	3	3	6	6					
		8		Заклепка комбинирован-											
				ная 3к-12ТУ36-2088-85	5	5	5	5	10	10					
				Материалы											
		9		Мастика АМ-05											
				ТУ 84-246-85											
		10		Вата минеральная, Б											
				ГОСТ 4640-84	0,001	0,001	0,001	0,001	0,002	0,002					$м^3$
				Стадия											
				Шифр	ДРО.10.21	ДРО.10.21Л	ДРО.10.24	ДРО.10.24Л	ДРД.20.21	ДРД.20.24					

1.436.2-23.0 1.10

Лист 3

Копировал Тарасова Формат А4

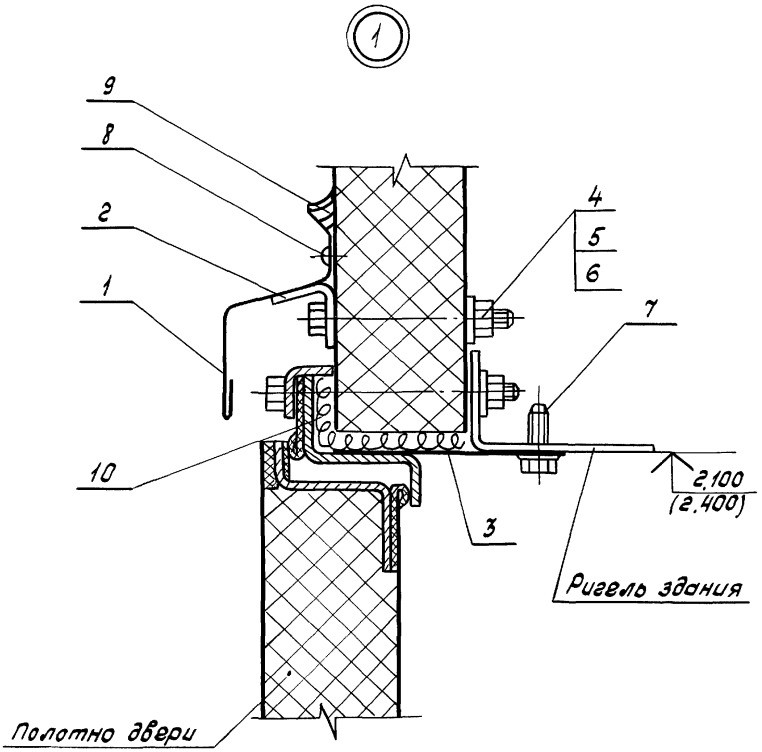
1
9
8
2
1
4
5
6
7
10
3
2,100
(2.400)
Ригель здания
Полотно двери

Инв.№ подл.	Подпись и дата	Взам. инв.№

Формат	Зона	Поз.	Обозначение	Наименование	Кол. на испол.н. 1.436.2-23.0 1.20- —	01	02	03	04	05					Примечание
				Документация											
А4			1.436.2-23.0 1.20	Узел 2	×	×	×	×	×	×					
				Детали											
А4		1	1.436.2-23.0 1.21	Болт анкерный Б.А	2	2	2	2	4	4					
				Стадия											
				Шифр	ДРО10.21	ДРО10.21	ДРО10.21	ДРО10.21	АРД20.21	АРД20.24					

Разраб.	Мельникова		24.9.90
Пров.	Негелова		26.10.90
Рук. пр	Негелова		26.10.90
Н.контр.	Пономаренко		27.11.90

Копировал Терехова

1.436.2-23.0 1.20

Узел 2

Стадия	Лист	Листов
Р	1	2

ЦНИИ проектлегконструкция

Формат А4

24750-01 61

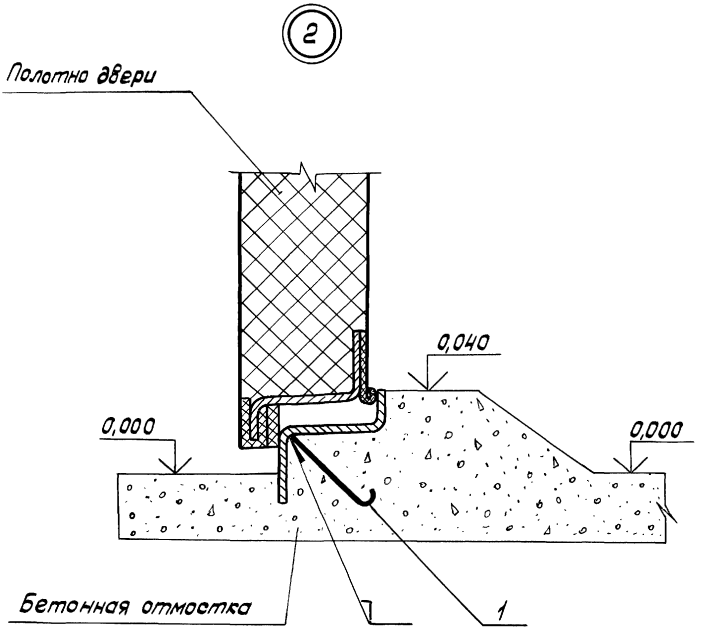
2
Полотно двери
0,040
0,000
0,000
Бетонная отмостка
1

Инв. № подл.	Подпись и дата	Взам. инв. №

Формат	Зона	Поз.	Обозначение	Наименование	Кол. на исполн. 1.436.2-23.0 1.30 –	01	02	03	04	05					Примечание
				Документация											
А4			1.436.2-23.0 1.30	Узел 3	×	×	×	×	×	×					
				Детали											
А4		1	1.436.2-23.0 1.31	Нащельник НК1	1	1			1						
			-01	Нащельник НК2			1	1		1					

	Стадия										
Шифр	ДРО 10.24	ДРО 02.24	ДРО 02.24	ДРО 10.24	ДРД 2021	ДРО 2024					

Разраб.	Мельникова			24.12.24
Пров.	Агалова			25.12.24
Рук. пр.	Агалова			26.12.24
Н. контр.	Пономаренко			27.12.24

Копировал Терехова

1.436.2-23.0 1.30

Узел 3
Вариант примыкания к стенам из панелей типа „Сэндвич"

Стадия	Лист	Листов
Р	1	3

ЦНИИ проектлегконструкция

Формат А4

Инв. № подл. | Подпись и дата | Взам. инв. №

Формат	Зона	Поз.	Обозначение	Наименование	Кол. на исполн. 1.436.2-23.0 1.30 —										Примечание
					—	01	02	03	04	05					
				Прочие изделия											
		2		Заклепка комбинированная											
				ЗК-12 ТУ36-2088-85	10	10	12	12	10	12					
				Материалы											
		3		Вата минеральная, Б											
				ГОСТ 4640-84	0,008	0,008	0,009	0,009	0,008	0,009					м³

Стадия	Шифр										
	ДР010.21	ДР010.21/1	ДР010.24	ДР010.24/1	ДР020.21	ДР020.24					

1.436.2-23.0 1.30

Лист 2

Копировал Тарасова

Формат А4

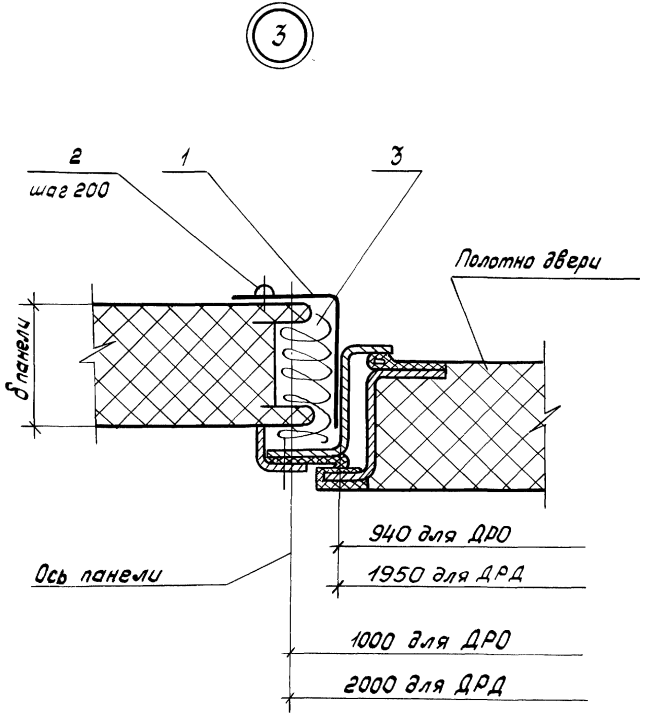
3
2
шаг 200
1
3
Полотно двери
δ панели
940 для ДРО
1950 для ДРД
Ось панели
1000 для ДРО
2000 для ДРД

Инв. № подл.	Подпись и дата	Взам. инв. №

Формат	Зона	Поз.	Обозначение	Наименование	Кол. на исполн. 1.436.2-23.0 1.40 –	01	02	03	04	05					Примечание
				Документация											
			1.436.2-23.0 1.40	Узел 4											
				Детали											
А4		1	1.436.2-23.0 1.31	Нащельник НК1	2	2			2						
			-01	Нащельник НК2			2	2		2					
				Стадия											
				Шифр	ДР010.21	ДР010.21П	ДР010.24	ДР010.24П	ДР010.21	ДР010.24					

1.436.2-23.0 1.40

Разраб.	Мельникова		24.12.91
Пров.	Яголова		25.12.91
Рук. пр.	Яголова		26.12.91
Н. контр.	Пономаренко		27.12.91

Узел 4
вариант примыкания к стенам из трехслойных панелей с минераловатным утеплителем

Стадия	Лист	Листов
Р	1	3

ЦНИИ проектлегконструкция

Копировал Тарасова

Формат А4

Инв. № подл.	Подпись и дата	Взам. инв №

Формат	Зона	Поз.	Обозначение	Наименование	Кол. на исполн. 1.436.2-23.0 1.40 —										Примечание
					—	01	02	03	04	05					
				Прочие изделия											
		2		Заклепка комбинированная											
				ЗК-12 ТУ36-2088-85	20	20	24	24	20	24					
				Материалы											
		3		Вата минеральная, Б											
				ГОСТ 4640 - 84	0,008	0,008	0,009	0,009	0,008	0,009					$м^3$
				Стадия											
				Шифр	ДР010,21	ДР010,21Л	ДР010,24	ДР010,24Л	ДРД10,21	ДРД20,24					

1.436.2-23.0 1.40

Лист 2

24750-01 25

Копировал Тарасова Формат А4

24

4

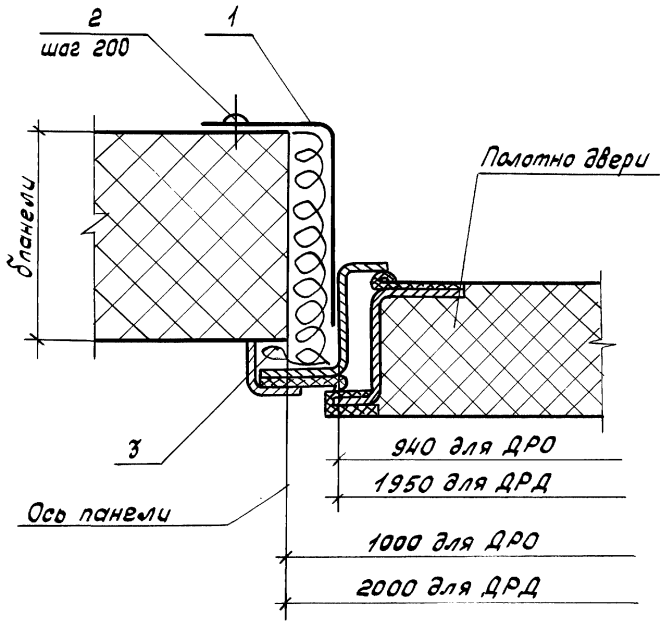
2
шаг 200
1
δ панели
Полотно двери
3
940 для ДРО
1950 для ДРД
Ось панели
1000 для ДРО
2000 для ДРД

Инв. № подл.	Подпись и дата	Взам. инв. №

Формат	Зона	Поз.	Обозначение	Наименование	Кол. на исполн. 1.436.2-23.0 1.50 —										Примечание
					—	01	02	03	04	05					
				Документация											
А4			1.436.2-23.0 1.50	Узел 5	×	×	×	×	×	×					
				Детали											
А4		1	1.436.2-23.0 1.31	Нащельник НК1	1	1			1						
			-01	Нащельник НК2			1	1		1					
А4		2	1.436.2-23.0 1.51	Уголок УК1	1	1			1						
			-01	Уголок УК2			1	1		1					
				Стадия											
				Шифр	ДРО10.21	ДРО10.21М	ДРО10.24	ДРО10.24М	ДРД20.21	ДРД20.24					

Разраб.	Мельникова	[signature]	24.12.90
Пров.	Агапова	[signature]	25.12.90
Рук. пр.	Агапова	[signature]	26.12.90
Н. контр.	Пономаренко	[signature]	27.12.90

1.436.2-23.0 1.50

Узел 5
Вариант крепления к стенам из панелей типа „Сэндвич"

Стадия	Лист	Листов
Р	1	3

ЦНИИ
проектлегконструкция

Копировал Тарасова

Формат А4

Инв. № подл.	Подпись и дата	Взам. инв. №

Формат	Зона	Поз.	Обозначение	Наименование	Кол. на исполн. 1.436.2-23.0 1.50 —	01	02	03	04	05					Примечание
				Прочие изделия											
		3		Заклепка комбинированная											
				ЗК-12 ТУ36-2088-85	30	30	36	36	30	36					
				Материалы											
		4		Вата минеральная, Б											
				ГОСТ 4640-84	0,008	0,008	0,009	0,009	0,008	0,009					$м^3$

5

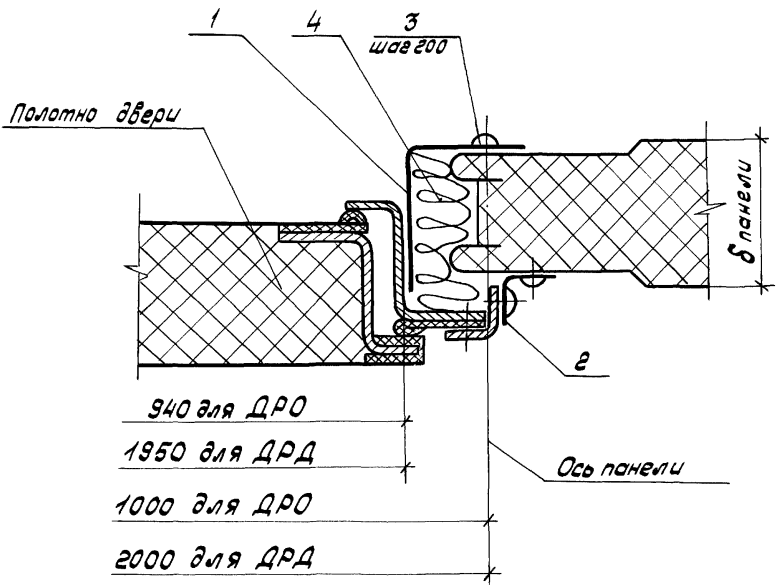

Инв.№ подл. | Подпись и дата | Взам.инв.№

Инв. № подл.	Подпись и дата	Взам. инв. №

Формат	Зона	Поз.	Обозначение	Наименование	Кол. на исполн. 1.436.2-23.0 3.10										Примечание
					—	01	02	03	04	05					
				Документация											
А4			1.436.2-23.0 3.10	Узел 6	×	×	×	×	×	×					
				Детали											
А4		1	1.436.2-23.0 1.11	Слив Сл1	1	1	1	1							
			-01	Слив Сл2					1	1					
А4		2	1.436.2-23.0 1.12	Костыль	3	3	3	3	4	4					
				Стадия											
				Шифр	ДРО10.21	ДРО10.21П	ДРО10.24	ДРО10.24П	ДРД20.21	ДРД20.24					

Разраб.	Мельникова	[signature]	24.12.90	1.436.2-23.0 3.10
Пров.	Агапова	[signature]	25.12.90	Узел 6
Рук. пр.	Агапова	[signature]	26.12.90	
Н. контр.	Пономаренко	[signature]	27.12.90	

Стадия	Лист	Листов
Р	1	3

ЦНИИ проектлегконструкция

Копировал Тарасова

Формат А4

Инв. № подл.	Подпись и дата	Взам. инв. №

Формат	Зона	Поз.	Обозначение	Наименование	Кол. на исполнен. 1.436.2-23.0 3.10 —	01	02	03	04	05					Примечание
				Стандартные изделия											
		3		Дюбель-гвоздь ДГПШ Ф4,5 ТУ14-4-1231-83	16	16	16	16	24	24					
				Материалы											
		4		Мастика АМ-0,5 ТУ84-246-85											

Стадия	Шифр	ДРО Ф121	ДРО Ф121Л	ДРО 1024	ДРО 1024Л	ДРА 2021	ДРА 2124					

1.436.2-23.0 3.10

Лист 2

Копировал Тимофеева Формат А4

21750-01 3.1

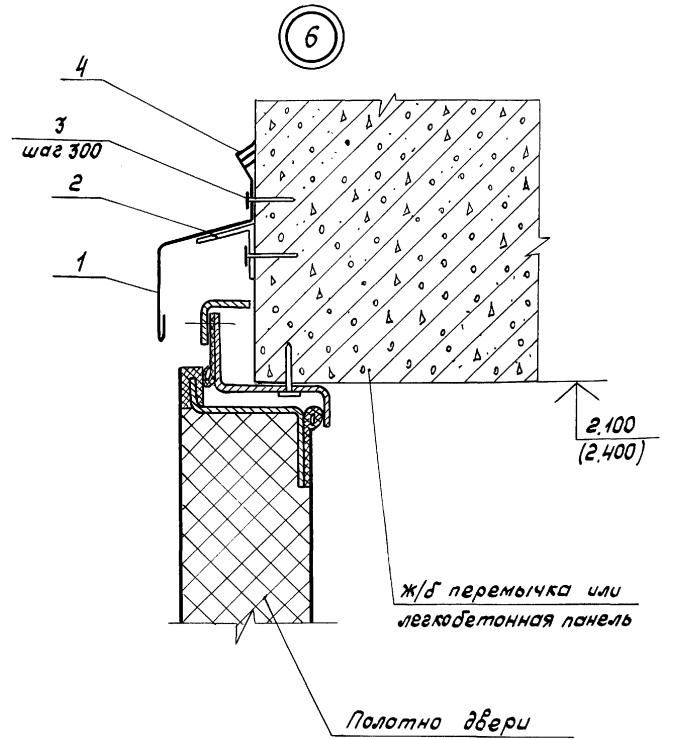
6
4
3
шаг 300
2
1
2.100
(2.400)
ж/б перемычка или
легкобетонная панель
Полотно двери

Инв. № подл.	Подпись и дата	Взам. инв. №

Формат	Зона	Поз.	Обозначение	Наименование	Кол. на исполн. 1.436.2-23.0 3.20 –										Примечание
					–	01	02	03	04	05					
				Документация											
А4			1.436.2-23.0 3.20	Узел 7	×	×	×	×	×	×					
				Детали											
Б4		1	1.436.2-23.0 3.21	Брусок											
				Доска-2 - сосна											
				ГОСТ 8486-86											
				(60×250×500) h16	4	4	4	4	4	4					
				Стадия											
				Шифр	ДРО10,21	ДРО10,21Л	ДРО10,24	ДРО10,24Л	ДРД20,21	ДРД20,24					

Разраб.	Мельникова	[signature]	24.12.90
Пров.	Ягапова	[signature]	25.12.90
Рук. пр.	Ягапова	[signature]	26.12.90
Н. контр.	Пономаренко	[signature]	27.12.90

1.436.2-23.0 3.20

Узел 7

Стадия	Лист	Листов
Р	1	3

ЦНИИ проектлегконструкция

Ф[illegible]

Инв. № подл.	Подпись и дата	Взам. инв. №

Формат	Зона	Поз.	Обозначение	Наименование	Кол. на исполн. 1.436.2-23.0 3.20 –										Примечание
					–	01	02	03	04	05					
				Стандартные изделия											
		2		Шуруп П6×40											
				ГОСТ 1145-70	8	8	8	8	8	8					
				Материалы											
		3		Мастика АМ-0,5											
				ТУ 84-246-85											
				Стадия											
				Шифр	ДРО10.21	ДРО10.21Л	ДРО10.24	ДРО10.24Л	ДРД20.21	ДРД20.24					

1.436.2-23.0 3.20

Лист 2

Копировал Тарасова Формат А4

24750-01 34

7

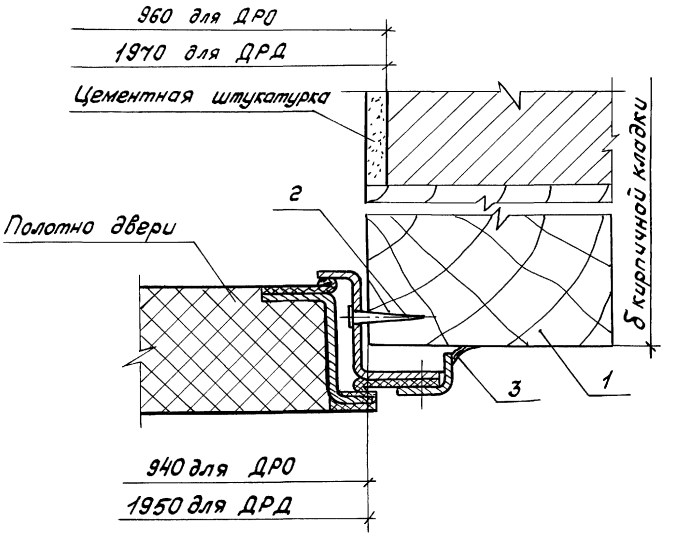
960 для ДРО
1970 для ДРД
Цементная штукатурка
2
Полотно двери
δ кирпичной кладки
3
1
940 для ДРО
1950 для ДРД

Инв.№ подл.	Подпись и дата	Взам.инв.№

Формат	Зона	Поз.	Обозначение	Наименование	Кол. на исполн. 1.436.2-23.0 3.30										Примечание
					—	01	02	03	04	05					
				Документация											
А4			1.436.2-23.0 3.30	Узел 8	×	×	×	×	×	×					
				Детали											
Б4		1	1.436.2-23.0 3.31	Брусок БК											
				Доска-2-сосна											
				ГОСТ 8486-86											
				(60×250×500) h16	4	4	4	4	4	4					
				Стадия											
				Шифр	ДРО 10.21	ДРО 10.21П	ДРО 10.24	ДРО 10.24П	ДРД 20.21	ДРД 20.24П					

Разраб.	Лукьяненко	[signature]	24.12.90
Пров.	Агапова	[signature]	24.12.90
Рук. пр.	Агапова	[signature]	25.12.90
Н. контр.	Пономаренко	[signature]	26.12.90

1.436.2-23.0 3.30

Узел 8

Стадия	Лист	Листов
Р	1	3

ЦНИИ проектлееконструкция

Копировал Тарасова

Формат А4

Инв. № подл.	Подпись и дата	Взам. инв. №

Формат	Зона	Поз.	Обозначение	Наименование	Кол. на испол. 1.436.2-23.0 3.30 – —	01	02	03	04	05					Приме-чание
				Стандартные изделия											
		2		Шуруп П6 х 40											
				ГОСТ 1145-70	8	8	8	8	8	8					
				Материалы											
		3		Мастика АМ-0,5											
				ТУ 84-246-85											

Стадия										
Шифр	АРО 10.21	АРО 10.21П	АРО 10.24	АРО 10.24П	АРД 20.21	АРД 20.24				

1.436.2-23.0 3.30		Лист 2

Копировал Тарасова Формат А4

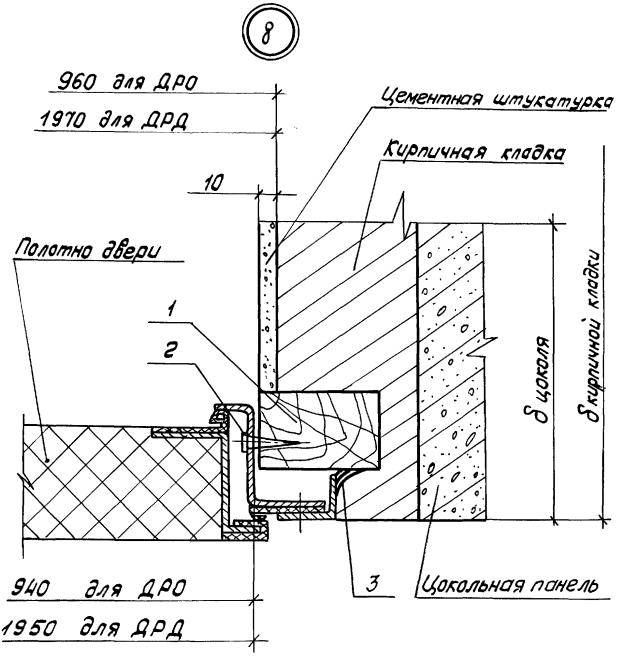
8
960 для ДРО
1970 для ДРД
10
Цементная штукатурка
Кирпичная кладка
Полотно двери
1
2
δ цоколя
δ кирпичной кладки
940 для ДРО
1950 для ДРД
3
Цокольная панель

Инв. N подл.	Подпись и дата	Взам. инв №

Формат	Зона	Поз.	Обозначение	Наименование	Кол. на исполн. 1.436.2-23.0 5.10										Примечание
					—	01	02	03	04	05					
				Документация											
А4			1.436.2-23.0 5.10	Узел 9	X	X	X	X	X	X					
				Детали											
А4		1	1.436.2-23.0 1.21	Болт анкерный БА	6	6	6	6	8	8					
Б4		2	1.436.2-23.0 5.11	Деталь закладная ДЗ											
				Уголок 32×32×3 ГОСТ 8509-86											
				С 235 ГОСТ 27772-88											
				L=60 h14	6	6	6	6	8	8					
				Стадия											
				Шифр	ДР010.21	ДР010.21Л	ДР010.24	ДР010.24Л	ДРД20.21	ДРД20.24					

Разраб	Борзунова	[signature]	24.12.90
Пров.	Агапова	[signature]	25.12.90
Рук. гр.	Агапова	[signature]	26.12.90
Н. контр.	Пономаренко	[signature]	27.12.90

Копировал Тарасова

1.436.2-23.0 5.10

Узел 9

Стадия	Лист	Листов
Р	1	3

ЦНИИ проектлегконструкция

Формат А4

24750-01 39

Инв. № дубл.	Подпись и дата	Взам. инв. №

Формат	Зона	Поз.	Обозначение	Наименование	Кол. на исполн. 1.436.2-23.0 5.10										Примечание
					–	01	02	03	04	05					
				Стандартные изделия											
		3		Дюбель - гвоздь											
				ДГПШ Ф4.5											
				ТУ 14-4-1231-83	12	12	12	12	16	16					
				Стадия											
				Шифр	ДР010.21	ДР010.21П	ДР010.24	ДР010.24П	ДРД20.21	ДРД20.24					

1.436.2-23.0 5.10

Лист 2

Копировал Тарасова Формат А4

24750-01 40

39

9

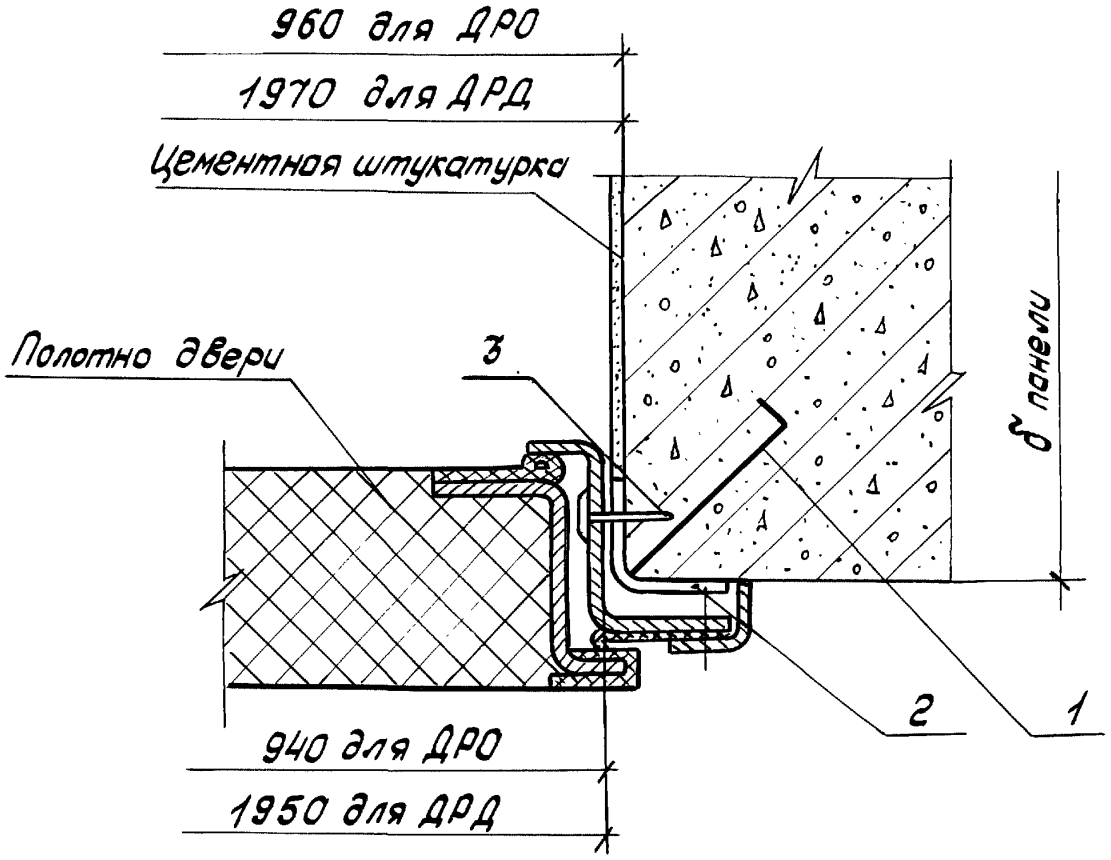

Инв.№ подл. | Подпись и дата | Взам.инв.№

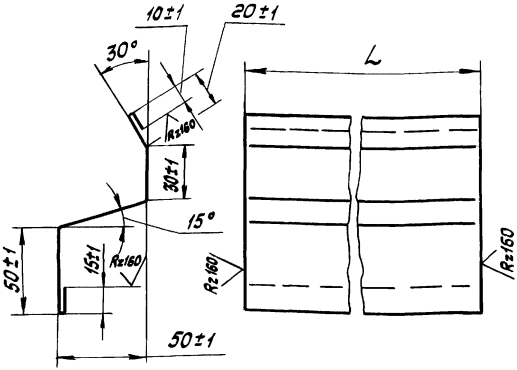

Обозначение	Марка	L, мм	Масса, кг
1.436.2-23.0 1.11	СЛ1	1020-1	1,10
-01	СЛ2	2020-2	2,18

Маркировать по таблице. Надписи по трафарету черной эмалью НЦ-184 по ГОСТ 18335-83, шрифт ПУ-10 по ГОСТ 2930-62.

Инв.№подл. | Подпись и дата | Взам.инв.№

1.436.2-23.0 1.11

Слив СЛ

Стадия	Масса	Масштаб
Р	См. табл	1:2
Лист	Листов 1	

Разраб.	Барзунова		27.12.94
Пров.	Агапова		27.12.94
Рук. пр.	Агапова		27.12.94
Н. контр.	Пономарева		27.12.94

ОЦ Б-ПН-0-07 ГОСТ 19904-74
Ст3пс-ОН-П ГОСТ 14918-80

ЦНИИ проектлегконструкция

Копировал Тарасова 24750-01 42 Формат А4

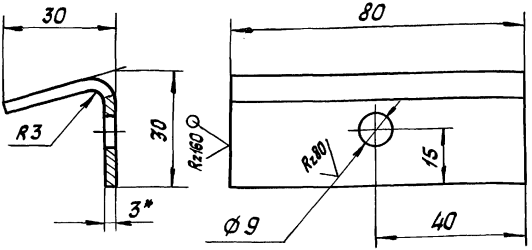

1. * Размер для справок.
2. $\pm \frac{JT14}{2}$.
3. Покрытие: эмаль ПФ-1189 по ТУ 6-10-1710-86, 2 слоя. Общая толщина покрытия 55 мкм.
4. Маркировать „КТ". Надписи по трафарету черной эмалью НЦ-184 по ГОСТ 18335-83, шрифт ПУ-10 по ГОСТ 2930-62.

Инв.№ подл. | Подпись и дата | Взам. инв.№

Разраб.	Борзунова		24.12.90
Пров.	Агапова		25.12.90
Рук. пр.	Агапова		26.12.90
Н. контр.	Пономаренко		27.12.90

1.436.2-23.0 1.12

Костыль КТ

Стадия	Масса	Масшт.
Р	0,10	1:1

Лист Листов 1

Лист 6-ЛН-3 ГОСТ 19903-74
С235 ГОСТ 27772-88

ЦНИИ проектлегконструкция

Копировал Тарасова А4 42

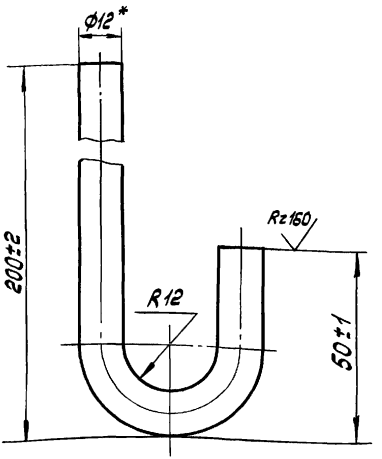

* Размер для справок

				1.436.2-23.0 1.21		
				Болт анкерный БА	Стадия: Р	Масса: 0,23
					Масшт.: 1:1	
Разраб.	Борзунова		14.12.90		Лист	Листов 1
Пров.	Лапова		25.12.90	Круг 12-6 ГОСТ 2590-88 / Ст3пс-II ГОСТ 535-79	ЦНИИ проектлегконструкция	
Рук. гр.	Лапова		25.12.90			
Н. контр.	Пономаренко		27.12.90			

Инв. № подл. | Подпись и дата | Взам. инв. №

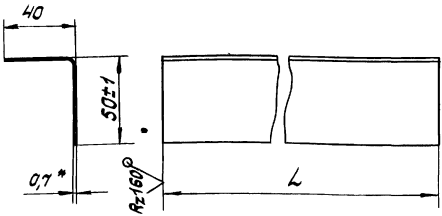

Обозначение	Марка	L, мм	Масса, кг
1.436.2-23.0 1.31	НК1	2100-2	1,15
-01	НК2	2400-2	1,32

1. * Размер для справок.

2. Маркировать по таблице. Надписи по трафарету черной эмалью НЦ-184 по ГОСТ 18335-83, шрифт ПУ-10 по ГОСТ 2930-62.

				1.436.2-23.0 1.31			
				Нащельник НК	Стадия	Масса	Масшт.
					Р	См. табл.	1:2
					Лист	Листов 1	
Разраб.	Барзунова		24.12.90	ОЦ БЛН-0-0,7 ГОСТ 19904-74 / Ст3пс-ОН-П ГОСТ 14918-80	ЦНИИ проектлегконструкция		
Пров.	Агапова		26.12.90				
Рук. пр.	Агапова		26.12.90				
Н. контр.	Пономарева		27.12.90				

Инв. № подл. | Подпись и дата | Взам. инв. №

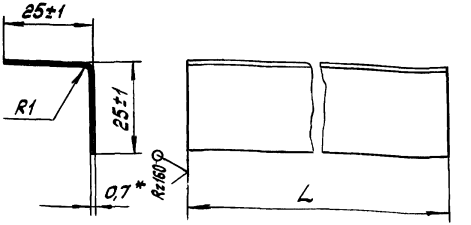

Обозначение	Марка	L, мм	Масса, кг
1.436.2-23.0 1.51	УК1	2100-г	0,64
-01	УК2	2400-г	0,73

1. * Размер для справок
2. Маркировать по табл. Надписи по трафарету черной эмалью НЦ-184 по ГОСТ 18335-83, шрифт ПУ-10 по ГОСТ 2930-62.

gost.e-ecolog.ru

Разраб.	Борзунова	[signature]	27.12.90	1.436.2-23.0 1.51			
Пров.	Агапова	[signature]	26.12.90	Уголок УК	Стадия	Масса	Масшт.
Рук. пр.	Агапова	[signature]	26.12.90		Р	См. табл.	1:1
Н. контр.	Пономаренко	[signature]	27.12.90	ОЦ Б-ПН-0-0,7 ГОСТ 19904-74 / Ст 3 пс-ОН-П ГОСТ 14918-80	Лист	Листов 1	
					ЦНИИ проектлегконструкция		

Инв. № подл. | Подпись и дата | Взам. инв. №