ГОСУДАРСТВЕННЫЙ КОМИТЕТ ПО ГРАЖДАНСКОМУ СТРОИТЕЛЬСТВУ
И АРХИТЕКТУРЕ ПРИ ГОССТРОЕ СССР

ТИПОВЫЕ КОНСТРУКЦИИ И ДЕТАЛИ ЗДАНИЙ И СООРУЖЕНИЙ

СЕРИЯ 1.236-5

ПРОТИВОПОЖАРНЫЕ ДВЕРИ ОБЩЕСТВЕННЫХ ЗДАНИЙ

ВЫПУСК 3

ПРОТИВОПОЖАРНЫЕ ДВЕРИ МЕТАЛЛИЧЕСКИЕ

14720-03
Цена 4-64

gost.e-ecolog.ru

ГОСУДАРСТВЕННЫЙ КОМИТЕТ ПО ГРАЖДАНСКОМУ СТРОИТЕЛЬСТВУ
И АРХИТЕКТУРЕ ПРИ ГОССТРОЕ СССР

ТИПОВЫЕ КОНСТРУКЦИИ И ДЕТАЛИ ЗДАНИЙ И СООРУЖЕНИЙ

СЕРИЯ 1.236-5

ПРОТИВОПОЖАРНЫЕ ДВЕРИ ОБЩЕСТВЕННЫХ ЗДАНИЙ

ВЫПУСК 3

ПРОТИВОПОЖАРНЫЕ ДВЕРИ МЕТАЛЛИЧЕСКИЕ

Разработаны ЦНИИЭП
торгово-бытовых зданий
и туристских комплексов

Главный инженер института В.И. Лепский
Главный инженер проекта Е.А. Коростелев

Утвержден Госгражданстроем
приказ № 71 от 18.IV.1977 г.
Введен в действие с 1.VII.1977 г.

©ЦИТП Госстроя СССР, 1988

Пров. Сигурова 05.02.86 Кол. [signature]

Наименование	Обозначение	Стр.
Обложка		1
Титульный лист		2
Перечень листов		3-4
Схема дверных блоков Монтажный чертеж	ДПЗ.01.00.00.00 М4	5
Дверные блоки Технические требования	ДПЗ.01.00.00.00 Д	6
Дверной блок Сборочный чертеж	ДПЗ.01.00.00.00 СБ	7
Дверной блок выносные элементы	ДПЗ.01.00.00.00 СБ	8
То же	ДПЗ.01.00.00.00 СБ	9
Дверной блок Сборочный чертеж	ДПЗ.02.00.00.00 СБ	10
То же	ДПЗ.03.00.00.00 СБ	11
»	ДПЗ.04.00.00.00 СБ	12
»	ДПЗ.05.00.00.00 СБ	13
»	ДПЗ.06.00.00.00 СБ	14
»	ДПЗ.07.00.00.00 СБ	15
»	ДПЗ.08.00.00.00 СБ	16
»	ДПЗ.09.00.00.00 СБ	17
»	ДПЗ.10.00.00.00 СБ	18
Схема дверной коробки Сборочный чертеж	ДПЗ.00.02.00.00 СБ	19
То же	ДПЗ.00.02.00.00 СБ	20
Связь тип I	ДПЗ.01.02.00.01	21
Связь тип II	ДПЗ.01.02.00.02	21

Наименование	Обозначение	Стр.
Связь тип III	ДПЗ.01.02.00.03	22
То же	ДПЗ.02.02.00.03	22
Связь тип VI	ДПЗ.01.02.00.06	23
Связь тип III	ДПЗ.02.02.00.06	23
То же	ДПЗ.03.02.00.03	24
»	ДПЗ.04.02.00.03	24
Связь тип VI	ДПЗ.03.02.00.06	25
То же	ДПЗ.04.02.00.06	25
»	ДПЗ.05.02.00.06	26
Болт специальный	ДПЗ.01.02.00.07	26
Скоба.	ДПЗ.01.00.00.02	27
Связь тип III	ДПЗ.05.02.00.03	27
Притвор	ДПЗ.08.00.00.01	28
То же	ДПЗ.01.00.00.01	28
Ручка специальная Сборочный чертеж	ДПЗ.01.03.00.00.СБ	29
Ручка тип I	ДПЗ.01.03.00.01	30
Ручка тип II	ДПЗ.01.03.00.02	30
Ось	ДПЗ.01.03.00.03	31
Втулка	ДПЗ.01.03.00.04	31
Гнездо	ДПЗ.01.03.00.05	32
Фланец	ДПЗ.01.03.00.06	32

Изм.	Лист.	№ докум.	Подп.	Дата
Разраб.		Скачкова		
Пров.		Симонов		
Н. Контр.		Коростелев		

Перечень листов

Лит.	Лист	Листов
	1	2

ЦНИИЭП торгово-бытовых зданий туристских комплексов г. Москва

Пров. Оперуков 05.02.86г.

Коп. [signature]

Наименование	Обозначение	Стр.
Петля Сборочный чертеж	ДП3.01.04.00.00 СБ	33
Каркас дверного полотна Сборочный чертеж	ДП3.01.01.01.00 СБ	34
То же	ДП3.02.01.01.00 СБ	35
»	ДП3.03.01.01.00 СБ	36
»	ДП3.05.01.01.00 СБ	37
»	ДП3.06.01.01.00. СБ	38
»	ДП3.07.01.01.00.СБ	39
»	ДП3.09.01.01.00 СБ	40
»	ДП3.10.01.01.00 СБ	41
Дверной блок	ДП3.01.00.00.00	42
То же	ДП3.02.00.00.00	42
»	ДП3.03.00.00.00	43
»	ДП3.04.00.00.00	43
»	ДП3.05.00.00.00	44
»	ДП3.06.00.00.00	44
»	ДП3.07.00.00.00	45
»	ДП3.08.00.00.00	45
»	ДП3.09.00.00.00	46
»	ДП3.10.00.00.00	46
Дверное полотно	ДП3.01.01.00.00	47
То же	ДП3.02.01.00.00	47
»	ДП3.06.01.00.00	48
»	ДП3.07.01.00.00	48
»	ДП3.09.01.00.00	49
»	ДП3.10.01.00.00	49

Наименование	Обозначение	Стр.
Дверное полотно	ДП3.03.01.00.00	50
То же	ДП3.05.01.00.00	50
Дверная коробка	ДП3.01.02.00.00	51
То же	ДП3.02.02.00.00	51
»	ДП3.03.02.00.00	52
»	ДП3.04.02.00.00	52
»	ДП3.05.02.00.00	53
»	ДП3.08.02.00.00	53
»	ДП3.06.02.00.00	54
»	ДП3.07.02.00.00	54
»	ДП3.09.02.00.00	55
»	ДП3.10.02.00.00	55
Каркас дверного полотна	ДП3.01.01.01.00	56
То же	ДП3.02.01.01.00	56
»	ДП3.03.01.01.00	57
»	ДП3.05.01.01.00	57
»	ДП3.06.01.01.00	58
»	ДП3.07.01.01.00	58
»	ДП3.09.01.01.00	59
»	ДП3.10.01.01.00	59
Ручка специальная	ДП3.01.03.00.00	60
Петля	ДП3.01.04.00.00	60

Изм.	Лист.	№ докум.	Подп.	Дата	Перечень листов	Лист 2

Пров. Онегина 05.02.86г. Коп. [signature]

ДП3.01.00.00.00 МЧ

ДП3.01.00.00.00 МЧ

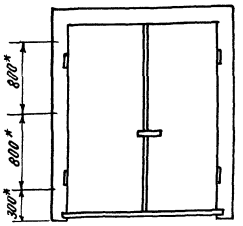

ДП3.02.00.00.00 МЧ

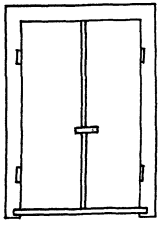

ДП3.05.00.00.00 МЧ

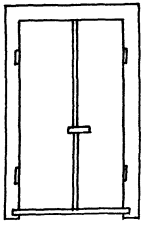

ДП3.03.00.00.00 МЧ

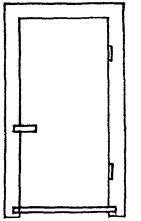

ДП3.04.00.00.00 МЧ

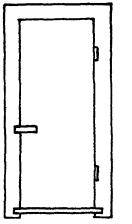

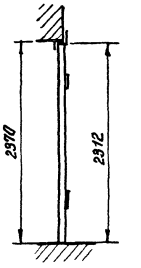

ДП3.08.00.00.00. МЧ

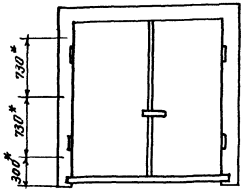

ДП3.09.00.00.00 МЧ

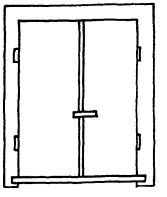

ДП3.10.00.00.00 МЧ

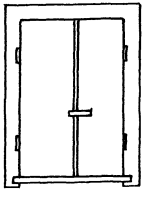

ДП3.06.00.00.00 МЧ

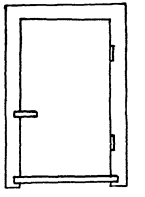

ДП3.07.00.00.00 МЧ

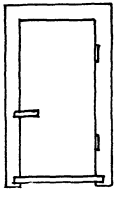

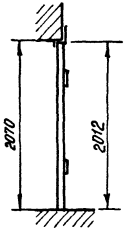

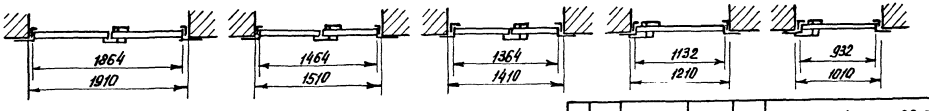

*- Размеры для установки металлических анкеров при возведении стен.

Изм.	Лист	№ докум.	Подп.	Дата
Разраб.		Скачкова		
Пров.		Симонов		
Н. контр.		Коростелев		
Гл. арх. пр.		Бочарова		

ДП3.01.00.00.00 МЧ

Схема дверных блоков
Монтажный чертеж

Лит.	Масса	Масштаб
Лист	Листов 1	

ЦНИИЭП типовых, экспериментальных зданий и туристских комплексов г. Москва

Пров. Ежкулов 05.03.86г.

Коп.

14720-03 5

1. Металлические противопожарные несгораемые двери с металлическими дверными коробками.

1.1. Двери состоят из металлического сварного каркаса и уплотнителя /заполнителя/ из вспученного перлита ГОСТ 16136-70 или асбестовермикулитовой плиты ГОСТ 13450-68.

Поверхности полотен облицованы со всех сторон тонколистовой сталью.

2. Отделка дверей выполняется в соответствии с проектом.

3. Резиновые прокладки, установленные для уплотнения притворов, приклеивать клеем 88 по ТУ МХП 880-58.

4. При установке двери должны быть оборудованы устройством для самозакрывания /пневматические приборы/.

5. Двери разработаны с учетом требований СНиП А-А.5-70 и имеют предел огнестойкости 1,5 часа.

6. Изготовление, приемку, хранение и транспортировку дверных блоков производить по ТУ 475-70*.

Изм.	Лист	№ докум.	Подп	Дата	ДП3.01.00.00.00Д			
Разраб.		Скачкова			Дверные блоки. Технические требования	Лит.	Лист	Листов
Пров.		Симонов						
Н контр		Коростелев				ТОРГОВО-БЫТОВЫХ ЗДАНИЙ И ТУРИСТСКИХ КОМПЛЕКСОВ г Москва		

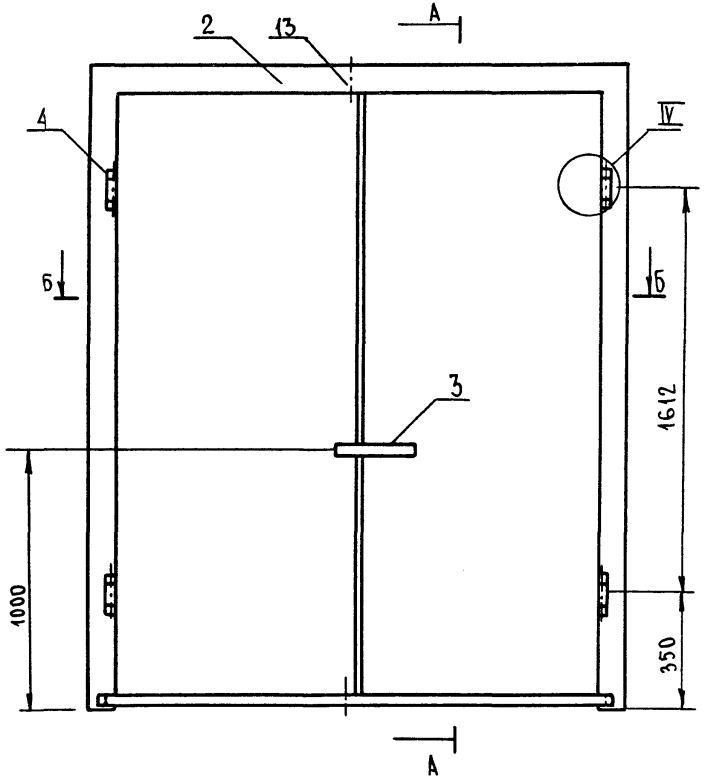

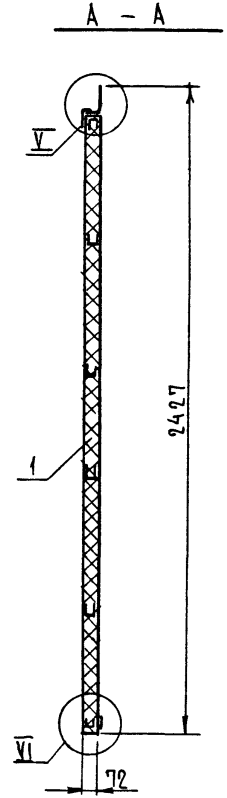

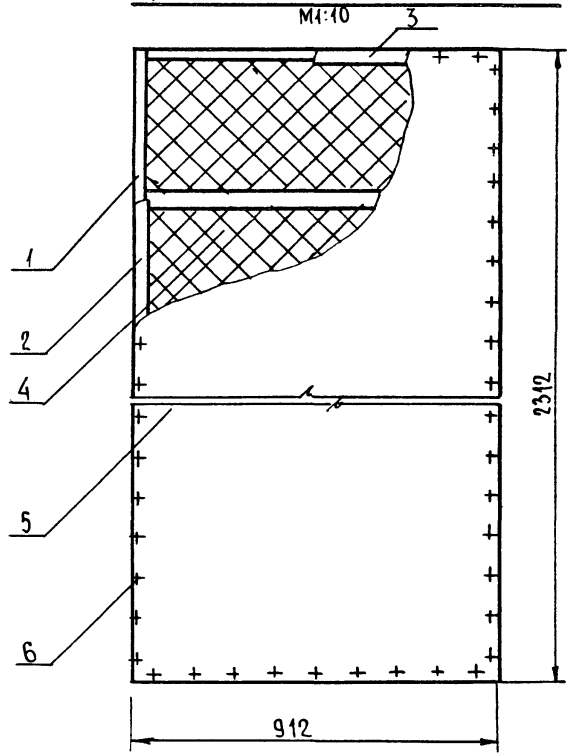

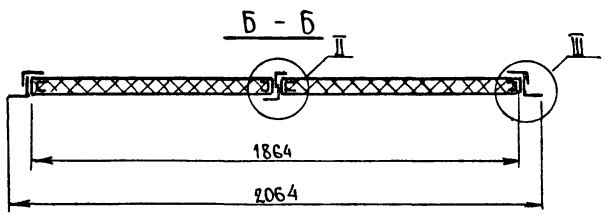

Выносные элементы II см. стр. 8.
III – VI см. стр. 9

					ДП3.01.00.00.00 СБ			
Изм	Лист	N докум	Подп	Дата	Дверной блок. Сборочный чертеж	Лит	Масса	Масшт. 1:15
Разраб		Курочкина						
Пров		Симонов				Лист 1	Листов 3	
Н контр		Коростелев				ЦНИИЭП торгово-бытовых зданий и туристских комплексов г. Москва		
Гл арх пр		Бочарова						

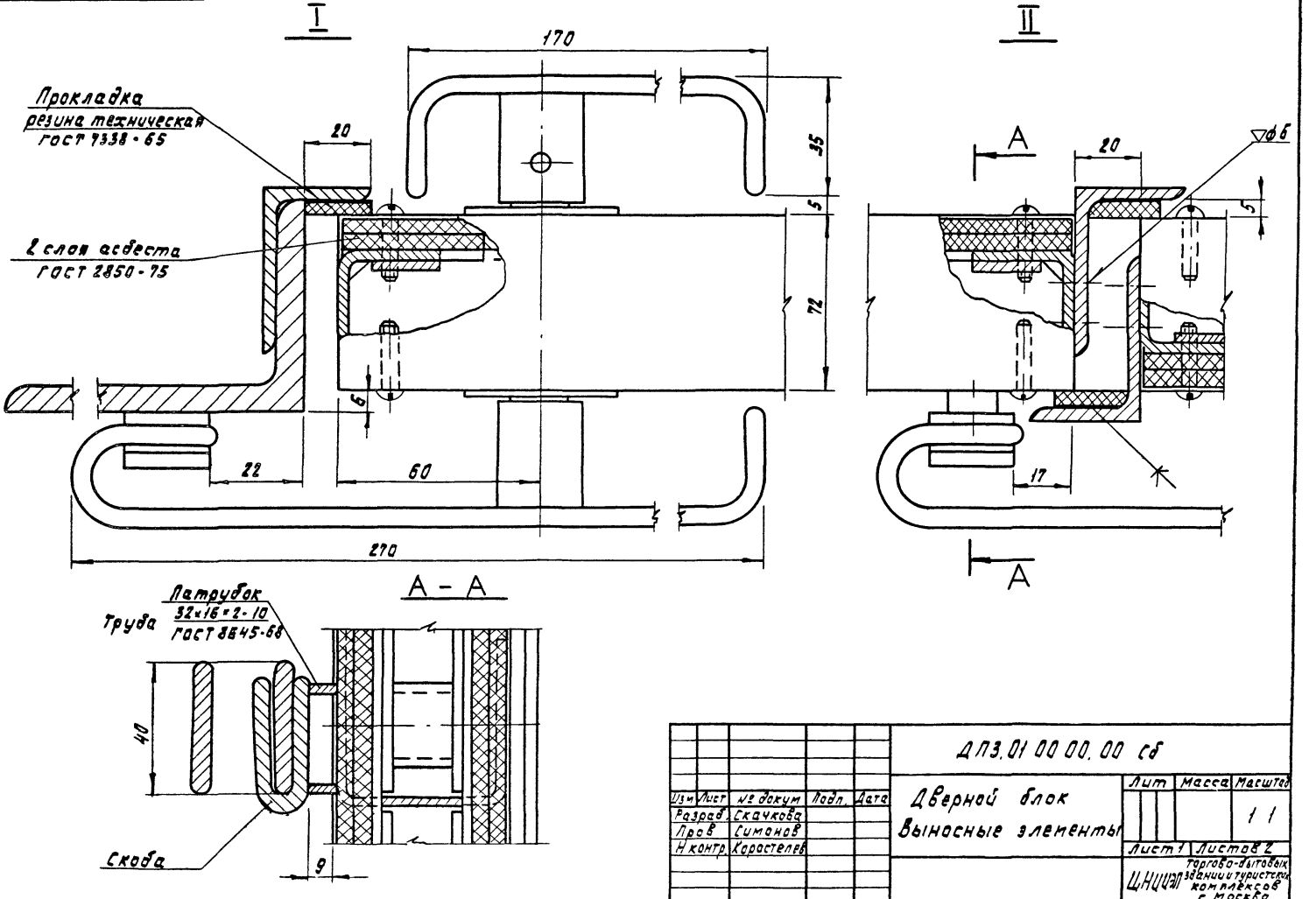

Изм	Лист	№ докум	Подп.	Дата	ДП3.01.00.00.00 Сб	Лит	Масса	Масштаб
Разраб.		Скачкова			Дверной блок			1 1
Пров		Симонов			Выносные элементы	Лист 1	Листов 2	
Н контр.		Коростелев				ЦНИИЭП торгово-бытовых зданий и туристских комплексов г Москва		

пров Т Панковец 30/VII 82г коп Скирмакова

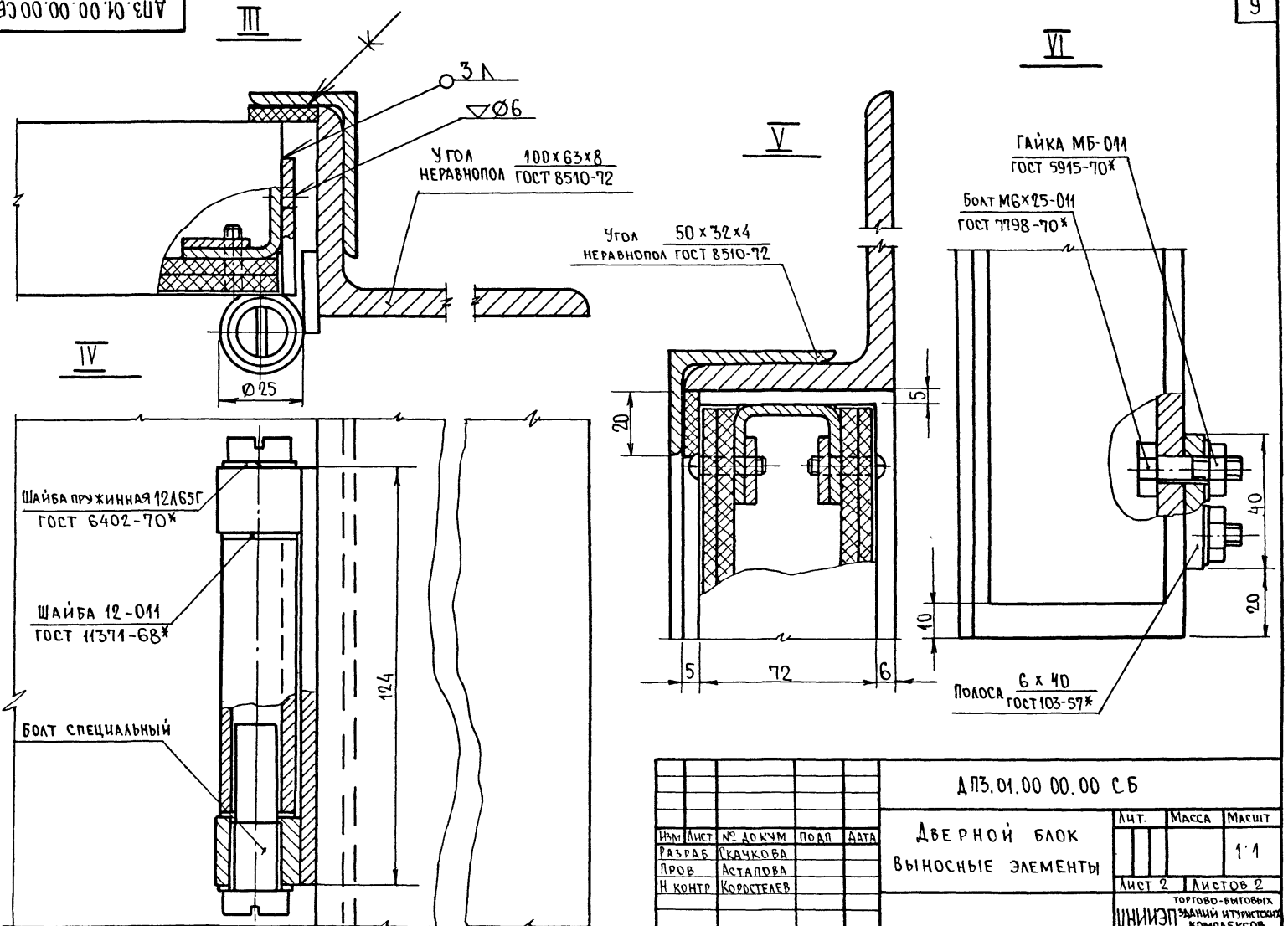

Изм	Лист	№ докум	Подп	Дата
Разраб		Скачкова		
Пров		Астапова		
Н контр		Коростелев		

ДП3.01.00 00.00 СБ

Дверной блок
Выносные элементы

Лит.	Масса	Масшт
		1:1

Лист 2 | Листов 2

ЦНИИЭП торгово-бытовых зданий и туристских комплексов г. Москва

Пров [signature] 05.08.86 Коп [signature]

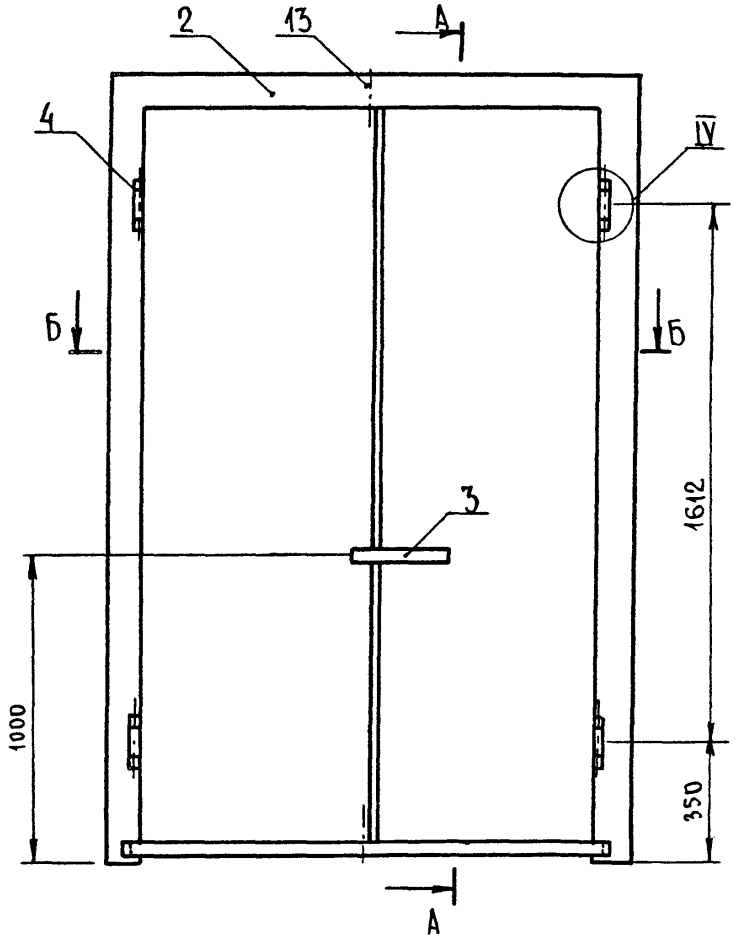

А - А

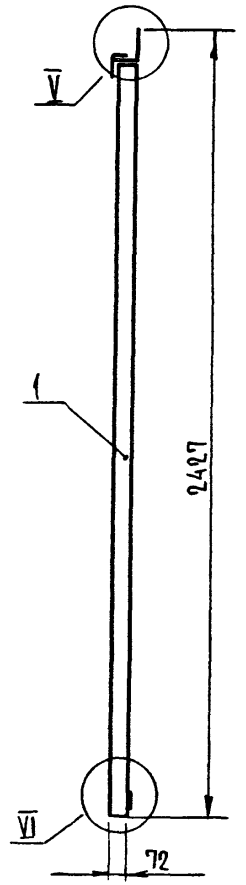

Дверное полотно ДП3.02.01.00.00СБ

М1: 10

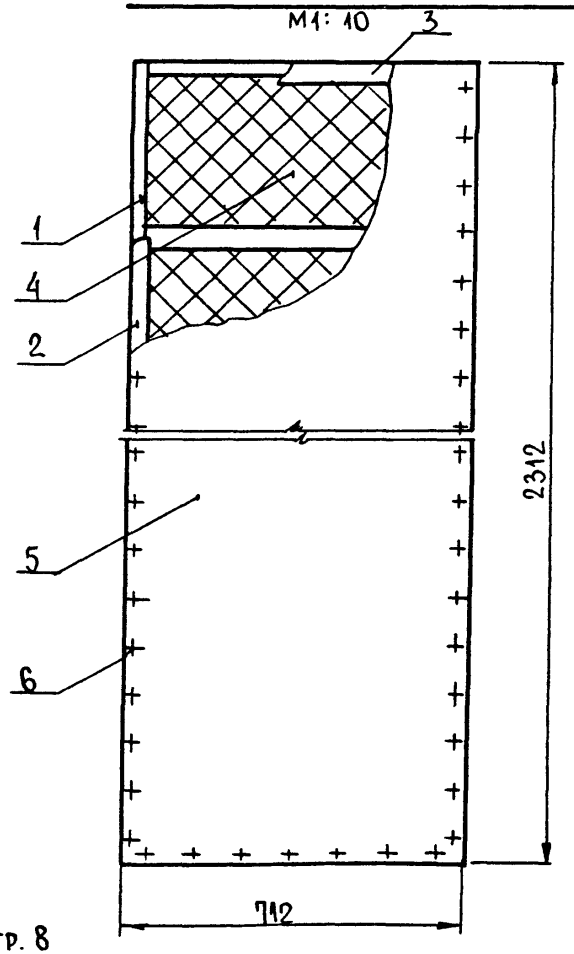

Б - Б

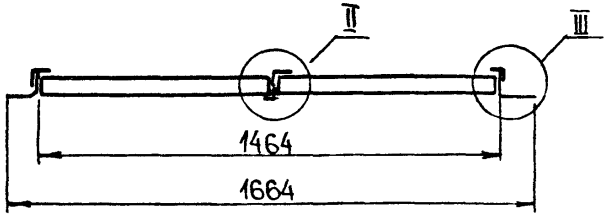

Выносные элементы II см. стр. 8
III - VI см. стр. 9

					ДП3. 02.00.00. 00 СБ			
Изм.	Лист	№ докум.	Подп.	Дата	Дверной блок Сборочный чертеж.	Лит.	Масса	Масшт. 1:15
Разраб.		Курочкина				Лист 1	Листов 1	
Пров.		Симонов						
Н. контр.		Коростелев						
Гл. арх. пр.		Бочарова				ЦНИИЭП торгово-бытовых зданий и туристских комплексов г. Москва		

Пров. [illegible] Коп. [illegible]

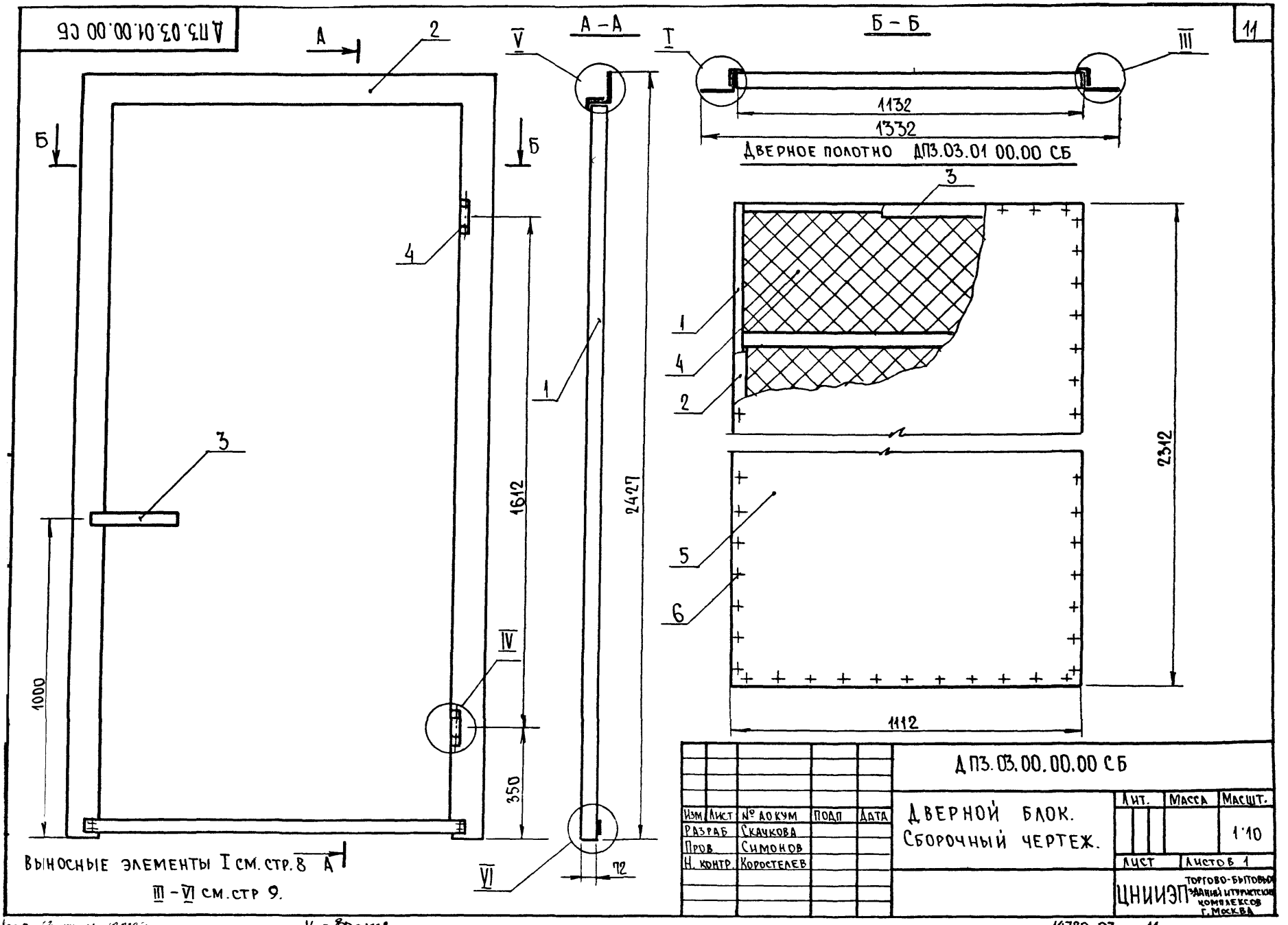

Выносные элементы I см. стр. 8
III – VI см. стр 9.

					ДП3.03.00.00.00 СБ			
Изм	Лист	№ докум	Подп	Дата	Дверной блок. Сборочный чертеж.	Лит.	Масса	Масшт. 1:10
Разраб		Скачкова				Лист	Листов 1	
Пров		Симонов				ЦНИИЭП торгово-бытовых зданий и туристских комплексов г. Москва		
Н. контр.		Коростелев						

Ров. Ольгунов 10.02.95г Коп. Еронез-

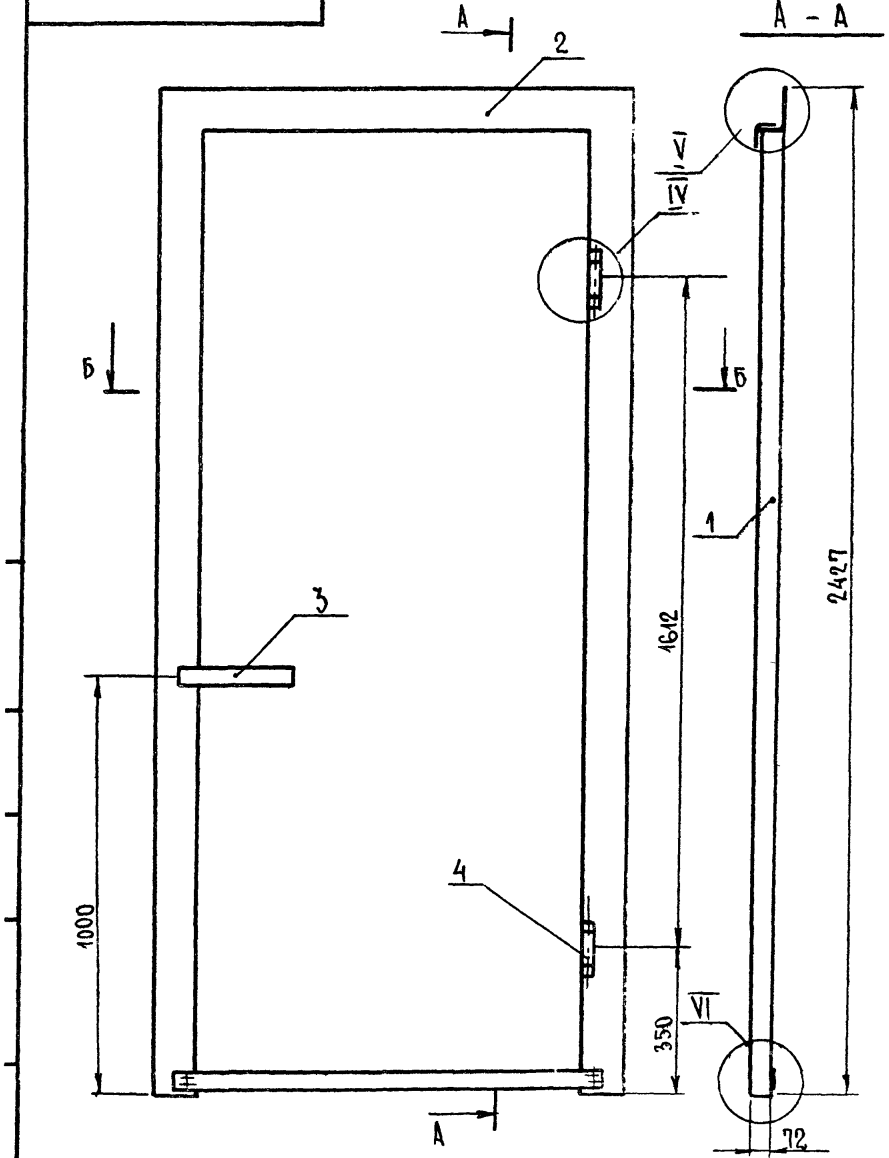

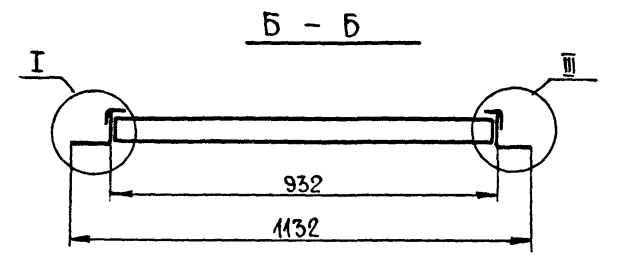

Дверное полотно ДП3.01.01.00.00 СБ

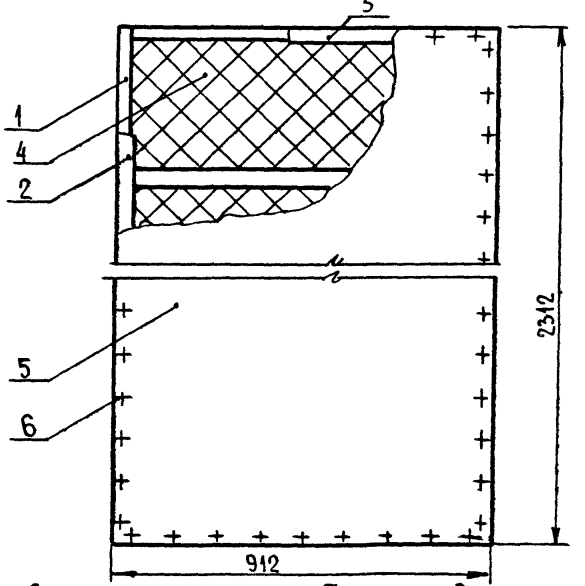

Выносные элементы I см. стр. 8
III - VI см. стр. 9

					ДП3.04.00.00.00 СБ			
Изм.	Лист	№ докум.	Подп.	Дата	Дверной блок. Сборочный чертеж.	Лит.	Масса	Масшт. 1:10
Разраб.		Курочкина						
Пров.		Симонов				Лист	Листов 1	
Н. контр.		Коростелев				ЦНИИЭП	Торгово-бытовых зданий и туристских комплексов г. Москва	
Гл. арх. пр.		Бочарова						

Пров. [illegible] 04.02.96г. Коп. [illegible]

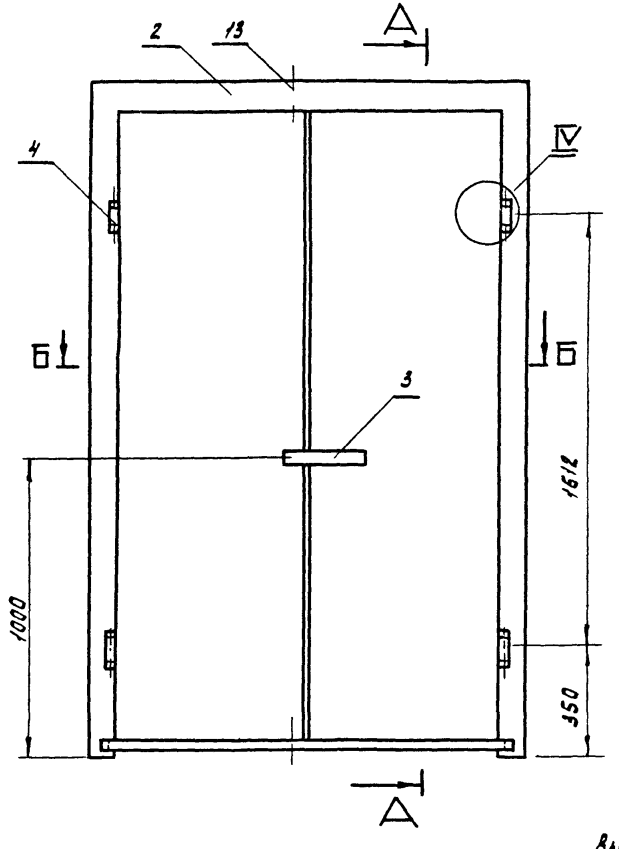

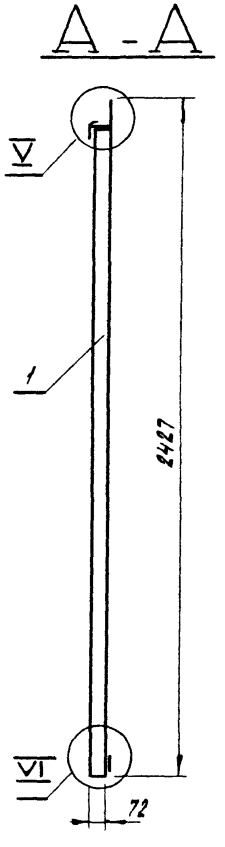

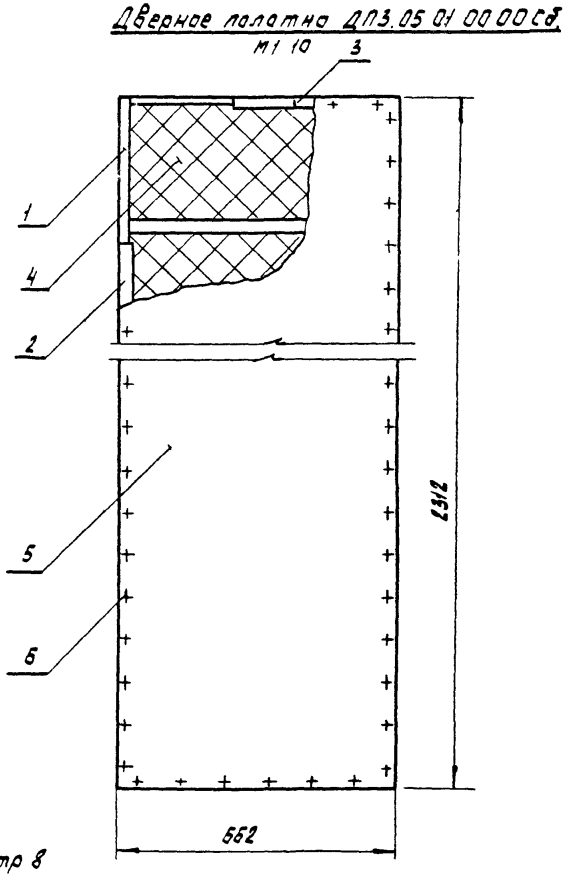

Выносные элементы II см стр 8
III - VI см. стр 9

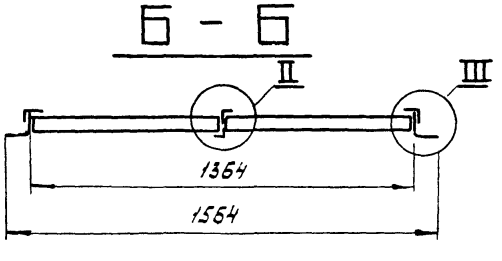

					ДП3.05.00.00.00 Сб			
Изм	Лист	№ докум	Подп.	Дата	Дверной блок Сборочный чертеж	Лит	Масса	Масшт.
Разраб.		Курочкина						1:15
Пров.		Симонов				Лист	Листов 1	
Н контр.		Коростелев				ЦНИИЭП	торгово-бытовых зданий и туристских комплексов г. Москва	
Гл арх пр		Бочарова						

ДП3.06.00.00.00 СБ

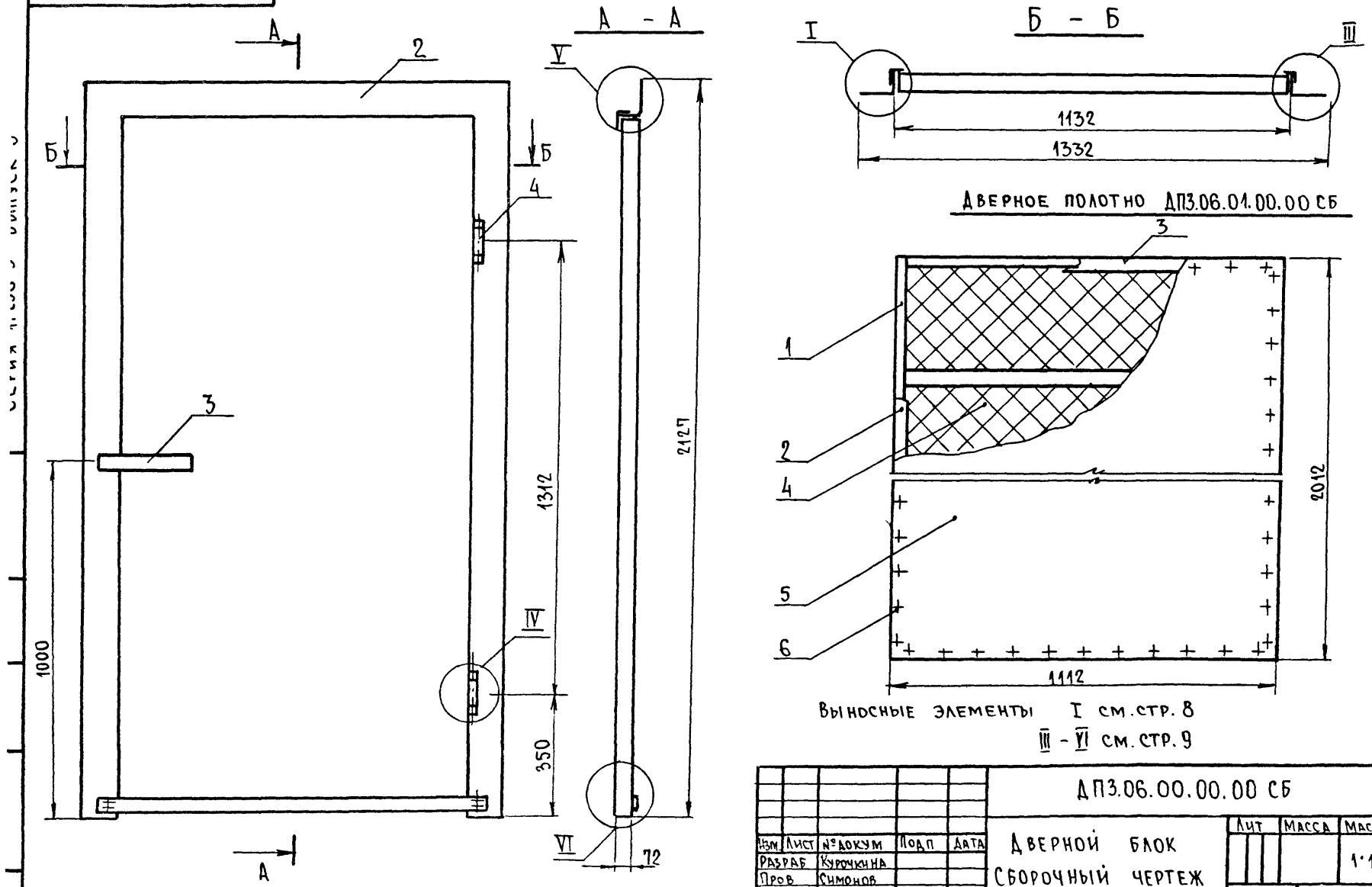

Выносные элементы I см. стр. 8
III - VI см. стр. 9

					ДП3.06.00.00.00 СБ			
Изм	Лист	№ докум	Подп	Дата	Дверной блок Сборочный чертеж	Лит	Масса	Масшт
Разраб		Курочкина						1:10
Пров		Симонов				Лист	Листов 1	
Н. контр		Коростелев				ЦНИИЭП	Торгово-бытовых зданий и туристских комплексов г. Москва	
Гл. арх. пр		Бочарова						

Пров [signature] 04.02.86г Коп [signature]

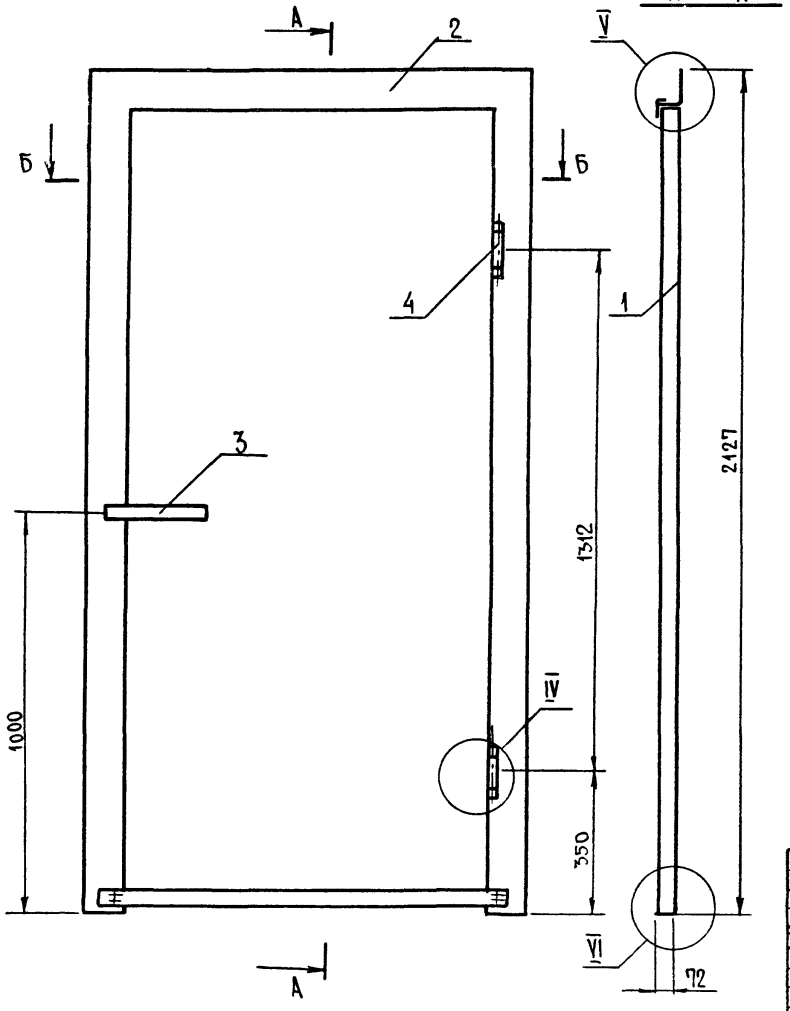

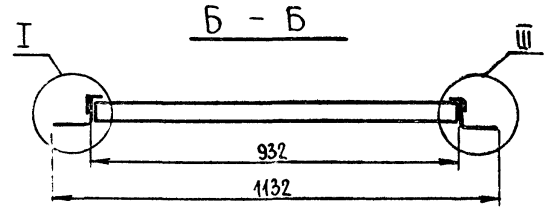

Дверное полотно ДП3.07.01.00.00СБ

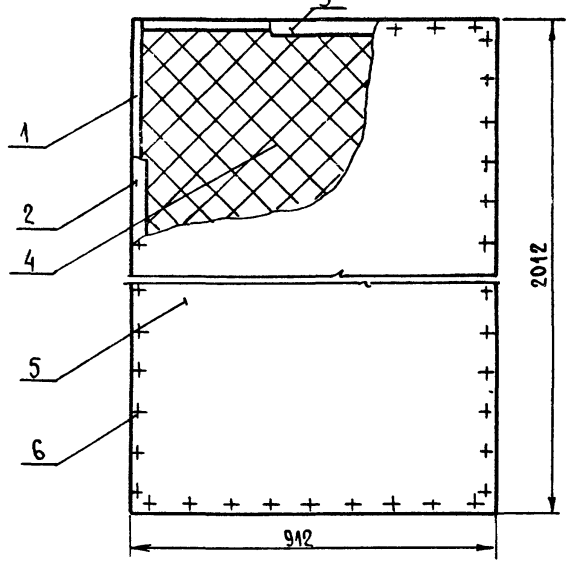

Выносные элементы I см. стр. 8
III - VI см. стр. 9

Изм	Лист	№ докум	Подп.	Дата	ДП3.07.00.00.00 СБ	Лит.	Масса	Масшт.
Разраб.		Курочкина			Дверной блок. Сборочный чертеж			1:10
Пров.		Симонов				Лист	Листов 1	
Н контр.		Коростелев				ЦНИИЭП торгово-бытовых зданий и туристских комплексов г Москва		
Гл арх. пр		Бочарова						

Пров Опекунов 04.02.96г Коп Бронз

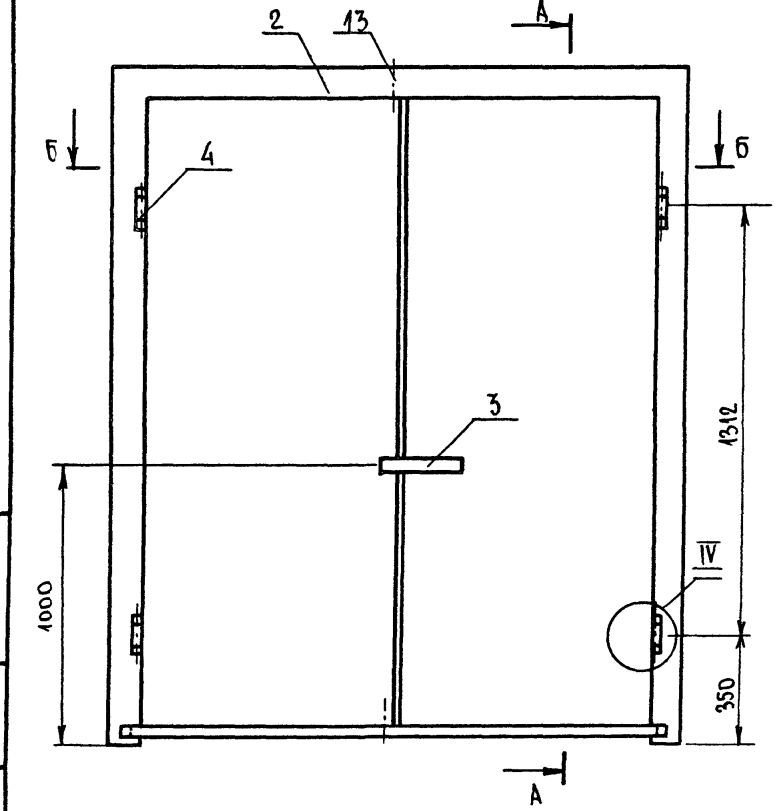

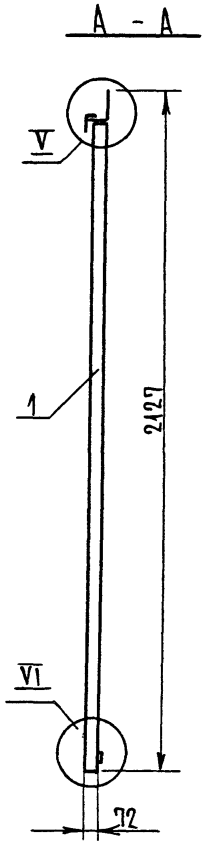

Дверное полотно ДП3.07.01.00.00 СБ

М 1:10

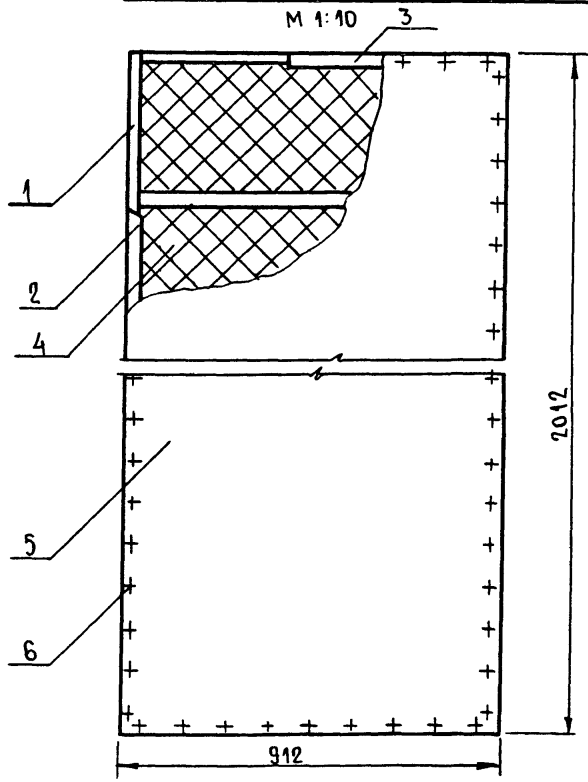

Выносные элементы II см. стр. 8

III - VI см. стр. 9

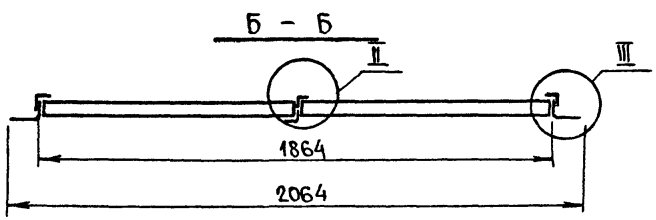

Изм	Лист	№ докум	Подп	Дата
Разраб		Курочкина		
Пров		Симонов		
Н контр		Коростелев		
Гл. арх. пр		Бочарова		

ДП3.08.00.00.00 СБ

Дверной блок

Сборочный чертеж

Лит.	Масса	Масшт.
		1:15

Лист | Листов 1

ЦНИИЭП торгово-бытовых зданий и туристских комплексов г. Москва

Пров. [signature] 05.02.96г. Коп. [signature]

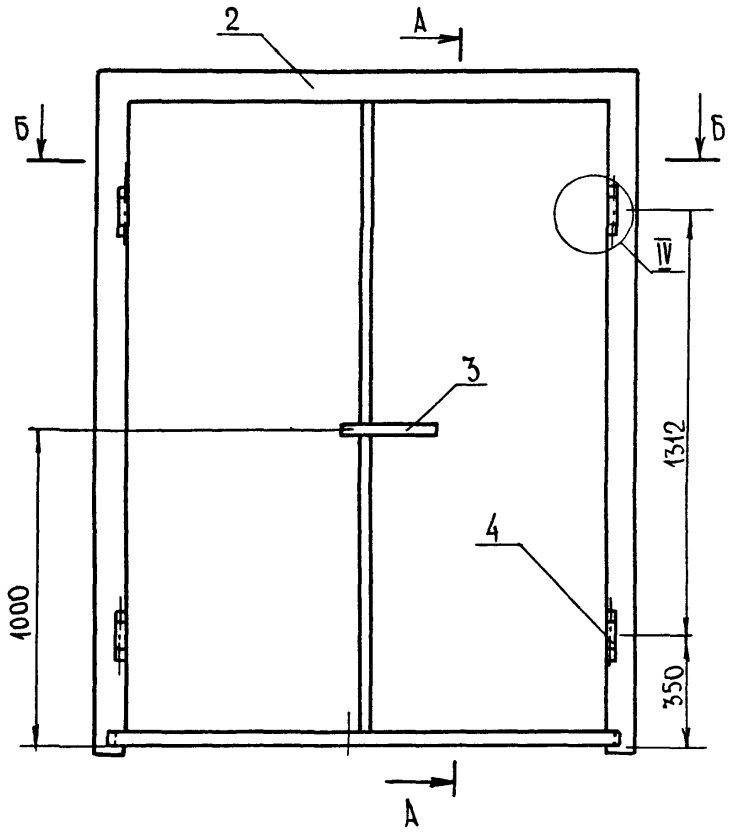

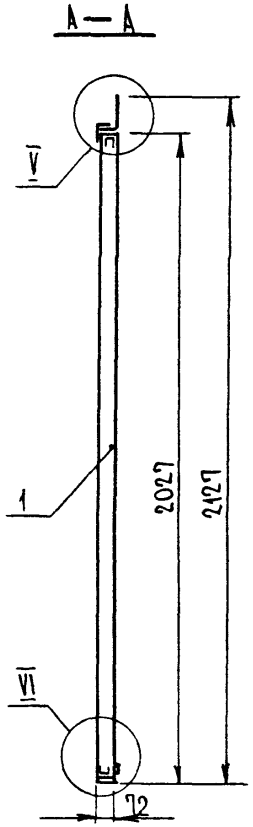

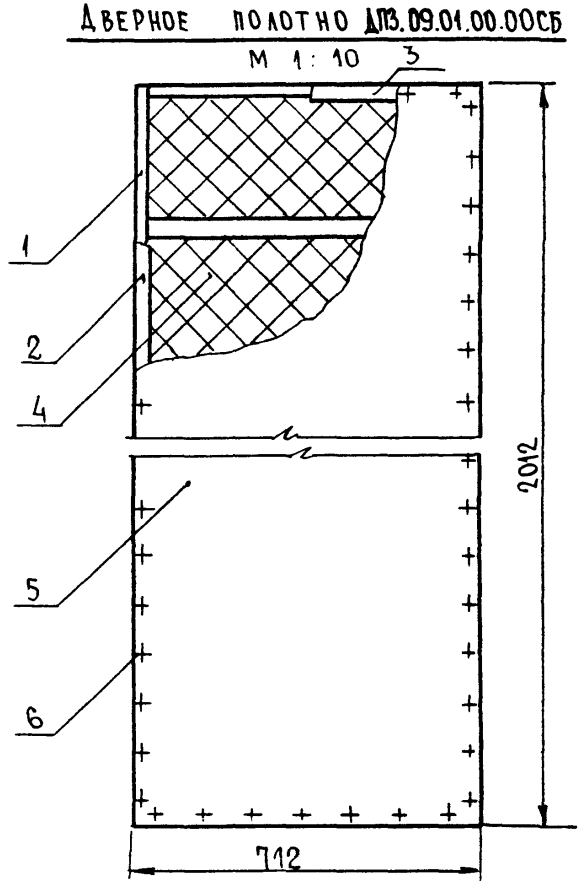

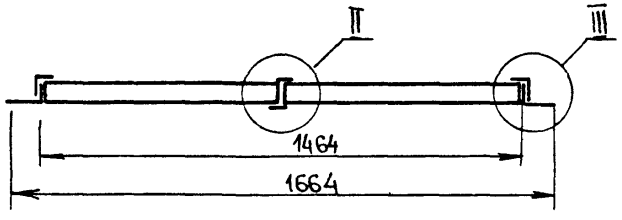

Выносные элементы II см. стр. 8

III - VI см. стр. 9.

					ДП3.09.00.00.00 СБ			
Изм	Лист	№ докум	Подп	Дата	Дверной блок Сборочный чертеж	Лит.	Масса	Масшт. 1:15
Разраб.		Скачкова				Лист	Листов 1	
Пров.		Симонов						
Н. контр		Коростелев						
Гл. арх. пр.		Бочарова				ЦНИИЭП торгово-бытовых зданий и туристск. комплексов г. Москва		

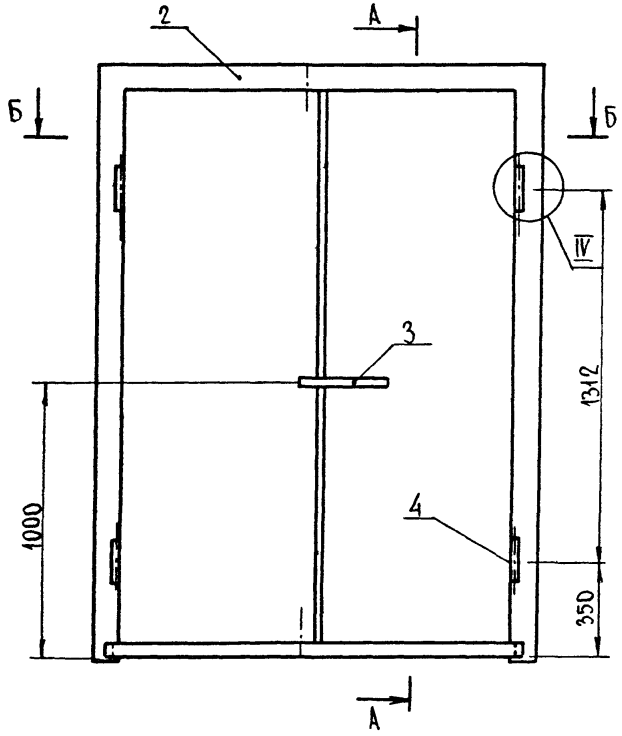

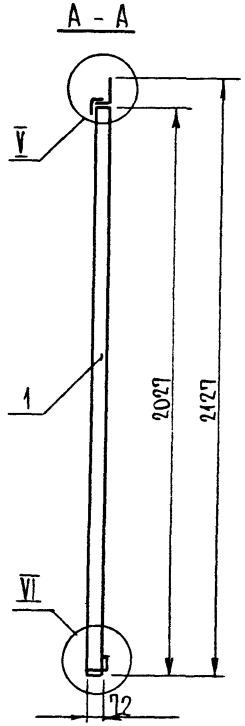

Дверное полотно ДП3 10.01.00.00СБ

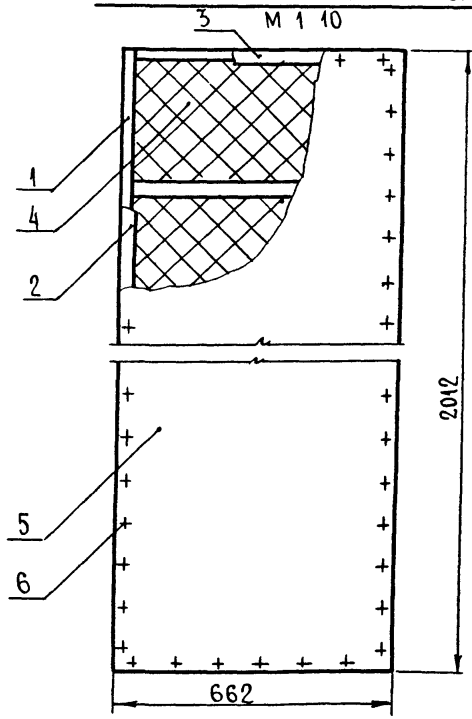

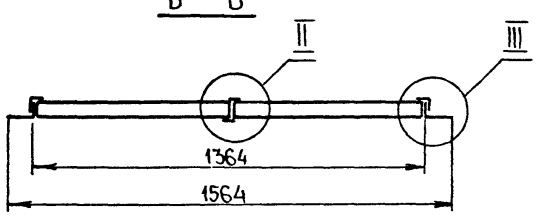

Выносные элементы II см стр. 8

III - VI см. стр. 9

					ДП3.10.00.00.00 СБ		
Изм.	Лист	№ докум	Подп	Дата	Дверной блок. Сборочный чертеж	Лит	Масса	Масштаб
Разраб		Скачкова						1:15
Пров		Симонов				Лист	Листов 1
Н контр		Коростелев				ЦНИИЭП	Торгово-бытовых зданий и туристских комплексов г. Москва
Гл. арх. пр		Бочарова					

Инв. № подл. | Подп. и дата | Взам. инв. №

Копировал

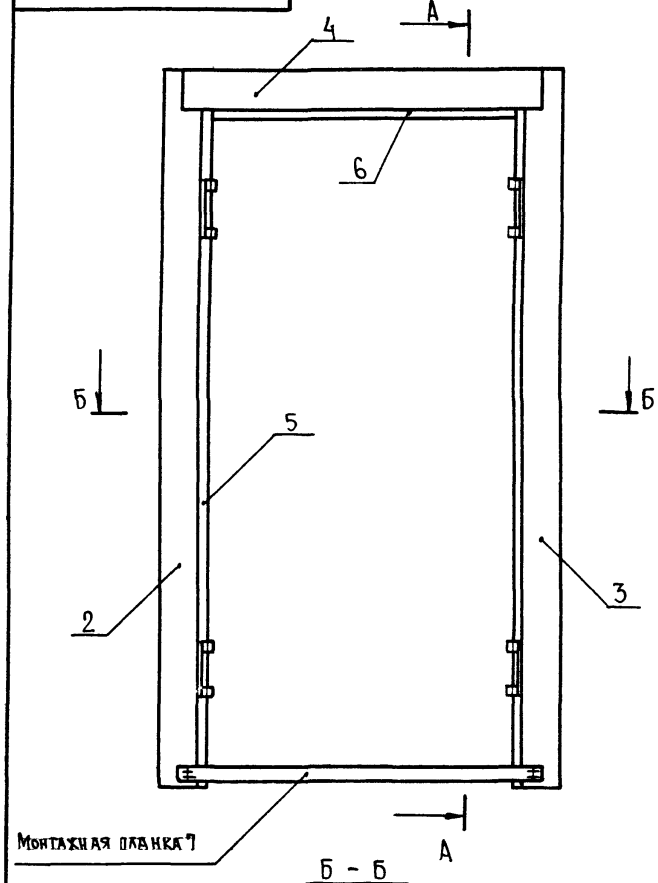

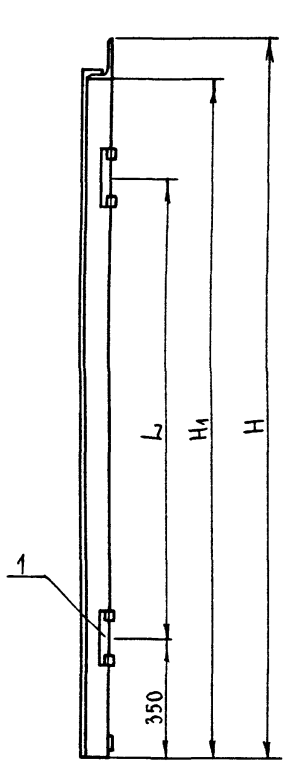

Обозначение дверной коробки	H	B	H_1	B_1	L
ДП3.01.02.00.00 СБ	2427	2064	2327	1864	1612
ДП3 02 02 00.00 СБ	2427	1664	2327	1464	1612
ДП3.05.02 00.00СБ	2427	1564	2327	1364	1612
ДП3 08.02 00.00СБ	2127	2064	2027	1864	1312
ДП3.09.02.00 00СБ	2127	1664	2027	1464	1312
ДП3.10 02.00.00СБ	2127	1564	2027	1364	1312

Дверную коробку приварить к анкерам электродом Э-42 ГОСТ 9467-75 с катетом шва 5мм

Б - Б

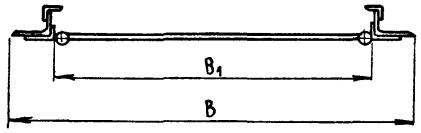

Изм	Лист	№ докум	Подп	Дата
Разраб.		Курочкина		
Пров		Симонов		
Н контр		Коростелев		

ДП3 00.02.00.00 СБ

Схема дверной коробки
Сборочный чертеж.

Лит.	Масса	Масшт.

Лист 1 | Листов 2

ЦНИИЭП торгово-бытовых зданий и туристских комплексов г. Москва

Пров Опекунов 04.02.86 Коп. Фронч

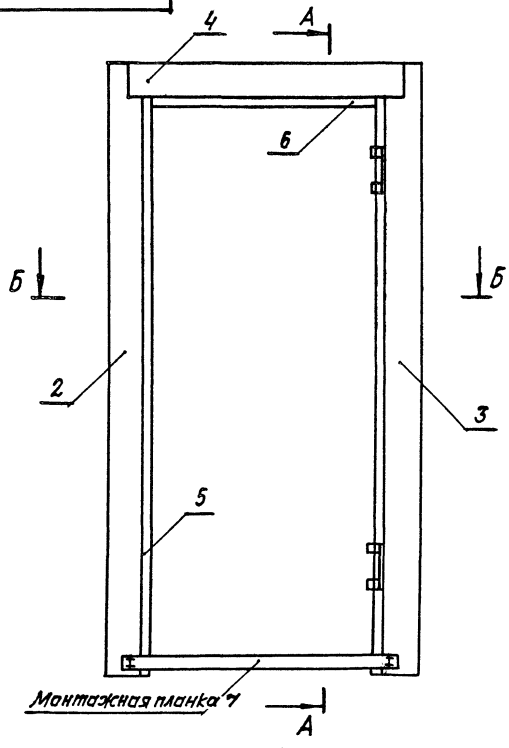

А – А

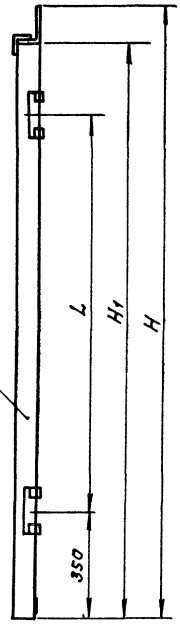

Обозначение дверной коробки	H	B	H1	B1	L
ДП3.03.02.00.00СБ	2427	1332	2327	1132	1612
ДП3.04.02.00.00СБ	2427	1132	2327	932	1612
ДП3.06.02.00.00СБ	2127	1332	2027	1132	1312
ДП3.07.02.00.00СБ	2127	1132	2027	932	1312

Дверную коробку приварить к анкерам электродом Э-42 ГОСТ 9465-75 с катетом шва 5мм.

Б – Б

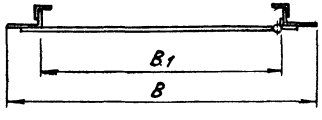

Изм	Лист	№ докум.	Подп	Дата	ДП3.00.02.00.00СБ	Лит	Масса	Масштаб
Разраб		Курочкина			Схема дверной коробки. Сборочный чертеж			
Пров		Симонов				Лист 2	Листов 2	
Н.контр		Коростелев				ЦНИИЭП ТОРГОВО-БЫТОВЫХ ЗДАНИЙ И ТУРИСТСКИХ КОМПЛЕКСОВ г. МОСКВА		

Оксанова 19.08.86г Кон Скирмакова

14720-03 20 Формат 12

▽3(▽)

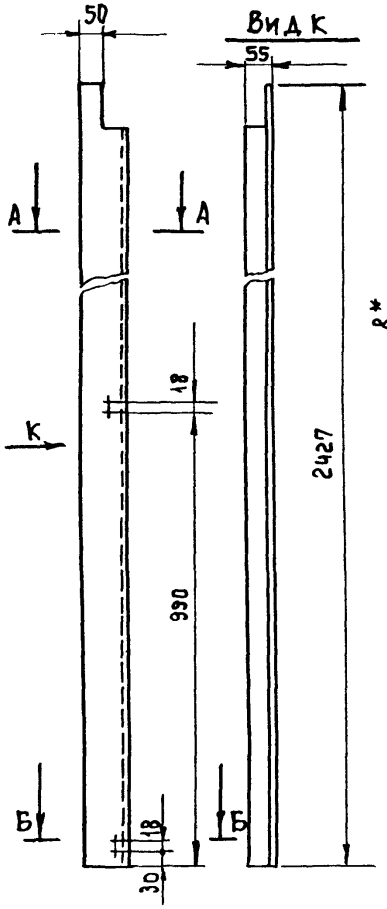

А — А
М1:2

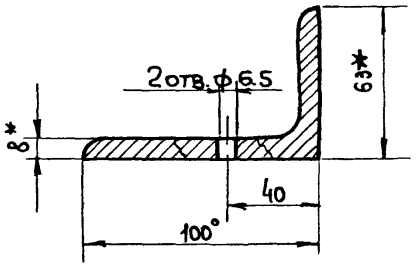

Б — Б
М1:2

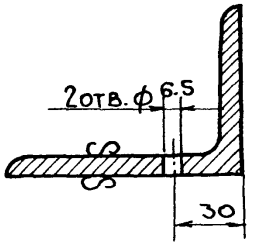

1. * Размеры для справок.
2. Отклонение размеров по 7 классу точности ОСТ 1010.

Изм	Лист	№ докум.	Подп.	Дата
Разраб		Курочкина		
Пров.		Астапова		
Н.контр.		Коростелев		

ДП3.01.02.00.01

Связь тип I

Лит	Масса	Масштаб
		1:10
Лист	Листов 1	

Угол неравнопол. 100×63×8 / ГОСТ 8510-72

ЦНИИЭП торгово-бытовых зданий и туристских комплексов г. Москва

Пров: Старый Главы контр. Шевц

▽3(▽)

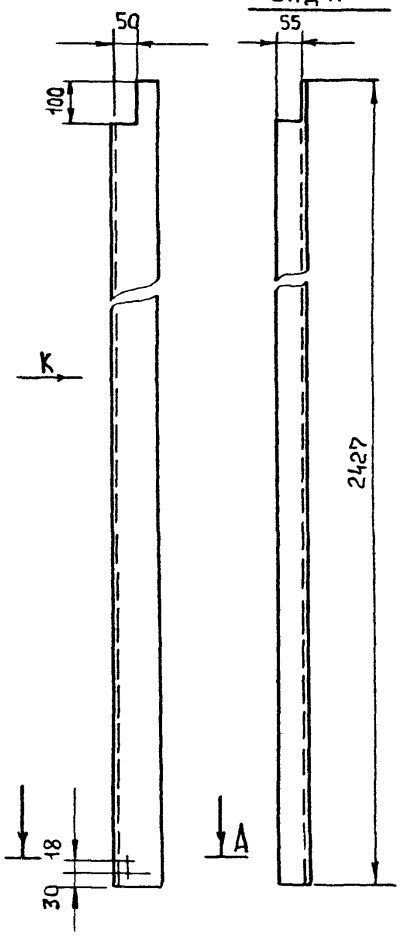

А — А
М1:2

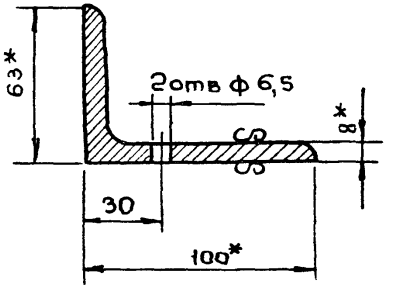

1. * Размеры для справок
2. Отклонение размеров по 7 классу точности ОСТ 1010.

Серия 1.236-5 Выпуск 3

Инв.№ подл. | Подп. и дата | Взам. инв.№ | Инв.№ дубл. | Подп. и дата

Изм	Лист	№ докум.	Подп.	Дата
Разраб		Курочкина		
Пров.		Астапова		
Н.контр.		Коростелев		

ДП3.01.02.00.02

Связь тип II

Лит.	Масса	Масштаб
		1:10
Лист	Листов 1	

Угол неравнопол. 100×63×8 / ГОСТ 8510-72

ЦНИИЭП торгово-бытовых зданий и туристских комплексов г. Москва

ДП.01.02.00.03

▽3 (▽)

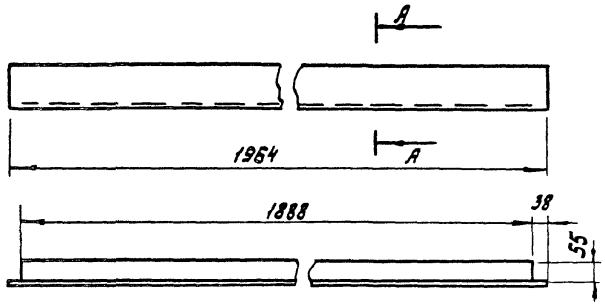

А - А

М1:2

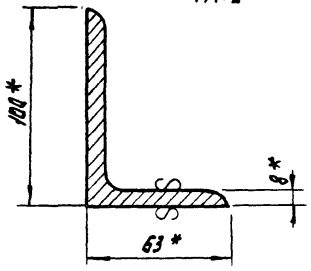

1* Размеры для справок.

2. Отклонение размеров по 7 классу точности ОСТ 1010.

					ДП3.01.02.00.03			
Изм.	Лист	№ докум.	Подп.	Дата	Связь тип III	Лит	Масса	Масшт. 1:10
Разраб.		Курочкина						
Пров		Асталова				Лист	Листов 1	
Н контр.		Коростелев			Угол неравнопол 100×63×8 ГОСТ 8510-72 Ст 2 ГОСТ 535-58*	ЦНИИЭП	торгово-бытовых зданий и туристских комплексов г. Москва	

пров. [illegible] 30-VII-82 коп. Скирмакова

Серия 1.236-5 Выпуск 3

Инв. № подл.	Подп. и дата	Взам. инв. №	Инв. № дубл.	Подп. и дата

ДП.02.02.00.03

▽3 (▽)

22

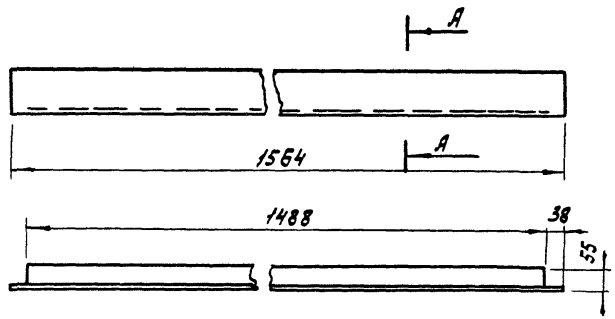

А - А

М1:2

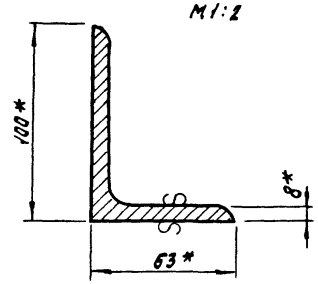

1. * Размеры для справок

2. Отклонение размеров по 7 классу точности ОСТ 1010.

					ДП3.02.02.00.03			
Изм.	Лист	№ докум.	Подп.	Дата	Связь тип III	Лит.	Масса	Масшт. 1:10
Разраб.		Курочкина						
Пров		Асталова				Лист	Листов 1	
Н контр.		Коростелев			Угол неравнопол 100×63×8 ГОСТ 8510-72 Ст 2 ГОСТ 535-58*	ЦНИИЭП	торгово-бытовых зданий и туристских комплексов г. Москва	

14720-03 22

14720-03 22

ДП 01.02.00.06

▽3 (▽)

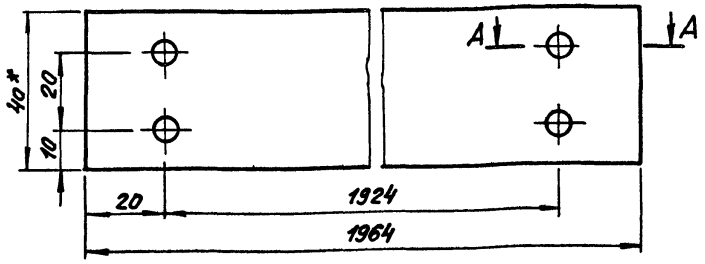

А – А

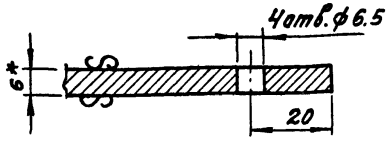

1.* Размеры для справок

2. Отклонение размеров по 7 классу точности ОСТ 1010.

Изм	Лист	№ докум	Подп	Дата
Разраб		Скачкова		
Пров		Астапова		
Н контр		Коростелев		

ДП3 01.02.00.06

Связь тип VI

Лит	Масса	Масштаб
		1:1

Лист | Листов 1

Полоса 6х40 ГОСТ 103-57* / Ст 3 ГОСТ 535-58

ЦНИИЭП ТОРГОВО-БЫТОВЫХ ЗДАНИЙ И ТУРИСТСКИХ КОМПЛЕКСОВ г МОСКВА

В. Скачкова 1408 86г. Кап Скачкова

Формат 11

Серия 1.236-5 Выпуск 3

Инв.№ подл. | Подп. и дата | Взам. инв.№ | Инв.№ дубл. | Подп. и дата

ДП.02.02.00.06

▽3(▽)

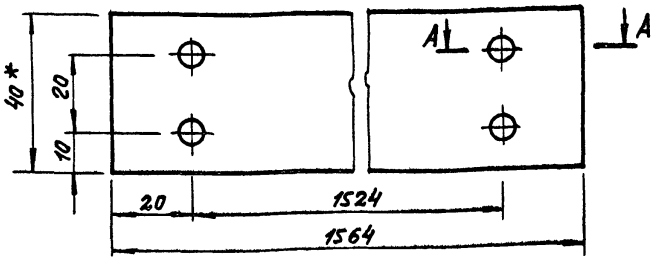

А – А

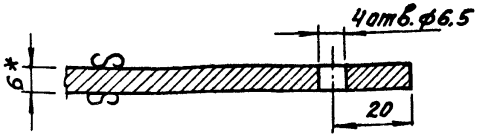

1* Размеры для справок.

2 Отклонение размеров по 7 классу точности ОСТ 1010.

Изм	Лист	№ докум	Подп	Дата
Разраб		Скачкова		
Пров		Астапова		
Н контр		Коростелев		

ДП3.02.02.00.06

Связь тип III

Лит	Масса	Масштаб
		1:1

Лист | Листов 1

Полоса 6х40 ГОСТ 103-57* / Ст.3 ГОСТ 535-58

ЦНИИЭП ТОРГОВО-БЫТОВЫХ ЗДАНИЙ И ТУРИСТСКИХ КОМПЛЕКСОВ г МОСКВА

14720-03 23 Формат 11

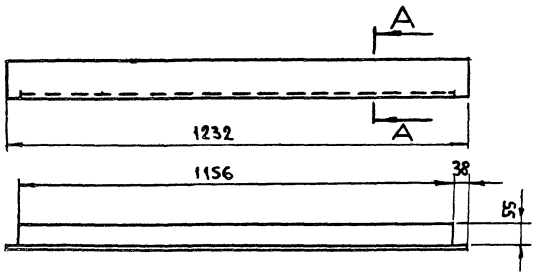

А – А
М 1:2

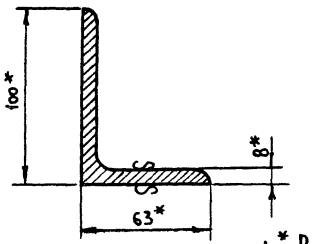

1. * Размеры для справок.
2. Отклонение размеров по 7 классу точности ОСТ 1010.

Изм	Лист	№ докум.	Подп.	Дата
Разраб.		Курочкина		
Пров.		Симонов		
Н.контр.		Коростелев		

ДП3.03.02.00.03

Связь тип III

Лит.	Масса	Масштаб
		1:10

Лист | Листов 1

Уголь неравнополк. 100×63×8 ГОСТ 8510-72 / ст2 ГОСТ 535-58*

ЦНИИЭП торгово-бытовых зданий и туристских комплексов г. Москва

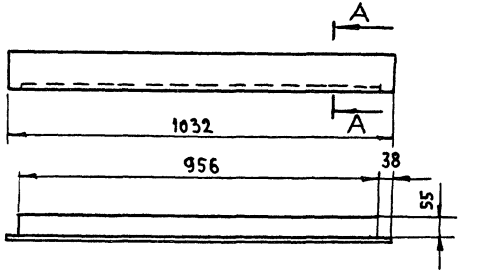

А – А
М 1:2

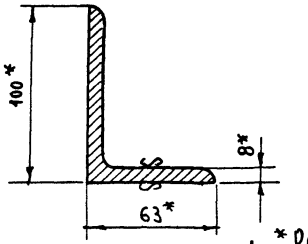

1. * Размеры для справок.
2. Отклонение размеров по 7 классу точности ОСТ 1010.

Изм	Лист	№ докум.	Подп	Дата
Разраб.		Курочкина		
Пров		Симонов		
Н.контр.		Коростелев		

ДП3.04.02.00.03

Связь тип III

Лит.	Масса	Масштаб
		1:10

Лист | Листов 1

Уголь неравнополк. 100×63×8 ГОСТ 8510-72 / ст2 ГОСТ 535-58*

ЦНИИЭП торгово-бытовых зданий и туристских комплексов г. Москва

Инв. № подл. | Подп. и дата | Взам. инв. № | Инв. № дубл. | Подп. и дата

ДП3.03.02.00.06

▽ 3 (▽)

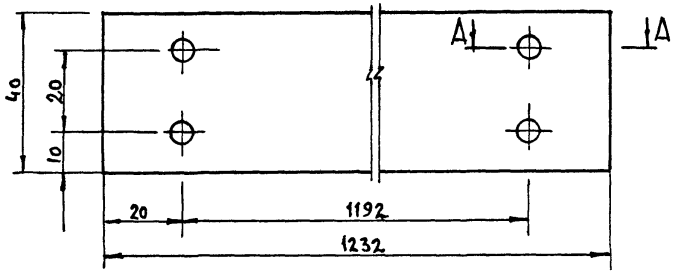

А — А

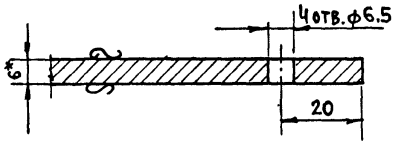

1.* Размеры для справок.

2. Отклонение размеров по 7 классу точности ОСТ 1010.

					ДП3.03.02.00.06
Изм	Лист	№ докум	Подп	Дата	Связь тип VI
Разраб		Скачкова	"		
Пров.		Симонов	"		
Н. контр.		Коростелев	"		

Лит.	Масса	Масштаб
		1:1
Лист	Листов 1	

Полоса 6 х 40 ГОСТ 103-57* / ст.3 ГОСТ 535-58

ЦНИИЭП Торгово-бытовых зданий и туристск. комплексов г. Москва

Пров. Жаров 5.10.83 г. Копир. Дойр.

Серия 1.236-5 Выпуск 3

Инв № подл	Подп и дата	Взам инв №	Инв № дубл	Подп. и дата

ДП3.04.02.00.06

▽ 3 (▽)

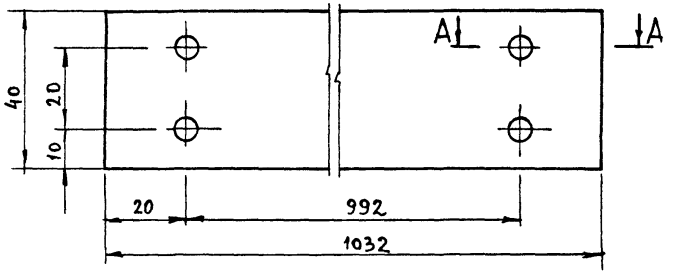

А — А

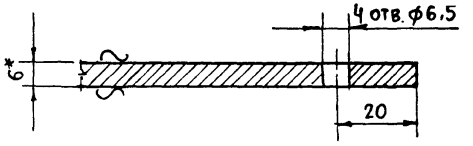

1.* Размеры для справок.

2. Отклонение размеров по 7 классу точности ОСТ 1010.

					ДП3.04.02.00.06
Изм	Лист	№ докум	Подп	Дата	Связь тип VI
Разраб		Скачкова	"		
Пров.		Симонов	"		
Н. контр		Коростелев	"		

Лит.	Масса	Масштаб
		1:1
Лист	Листов 1	

Полоса 6 х 40 ГОСТ 103-57* / ст.3 ГОСТ 535-58

ЦНИИЭП Торгово-бытовых зданий и туристских комплексов г. Москва

▽ 3 (▽)

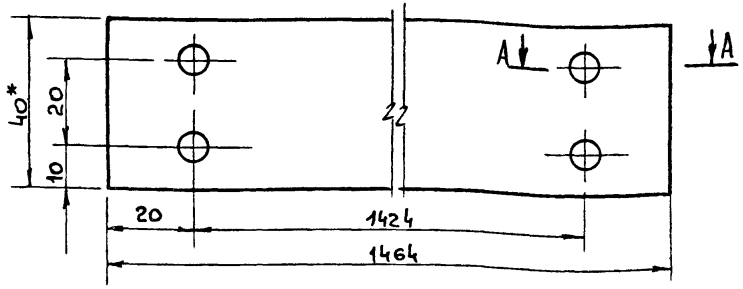

А — А

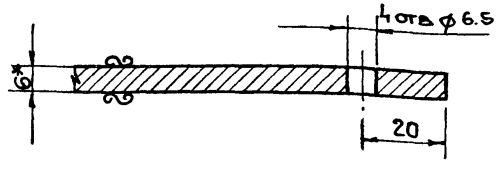

1.* Размеры для справок.

2. Отклонение размеров по 7 классу точности ОСТ 1010.

				ДП3.05. 02 00. 06			
Изм.	Лист	№ докум.	Подп.	Дата	Связь тип VI	Лит	Масса	Масштаб
Разраб.		Скачкова						1:1
Пров.		Симонов				Лист	Листов 1
Н. контр.		Коростелев					
					полоса 6 х 40 ГОСТ 103-57* / Ст.3 ГОСТ 535-58	ЦНИИЭП торгово-бытовых зданий и туристских комплексов г. Москва	

Инв. № подл. | Подп. и дата | Взам. инв. № | Инв. № дубл. | Подп. и дата

Серия 1.236-5 Выпуск 3

▽ 5 (▽)

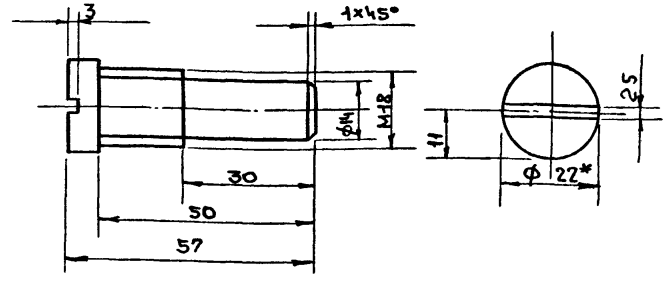

1. Размеры для справок.

2. Отклонение размеров по 7 классу точности ОСТ 1010

3. Покрытие Ц. 9. М.

				ДП301 02 00.07			
Изм.	Лист	№ докум.	Подп.	Дата	Болт специальный	Лит	Масса	Масштаб
Разраб.		Скачкова						1:1
Пров.		Симонов				Лист	Листов 1
Н. контр.		Коростелев					
					Круг 20 ГОСТ 2590-71 / Ст3. ГОСТ 535-58*	ЦНИИЭП торгово-бытовых зданий и туристскому комплексов г. Москва	

ДП3.01.00.00.02

▽3 (▽)

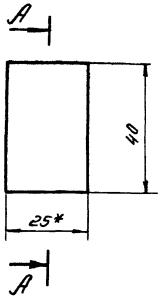

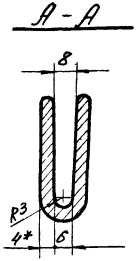

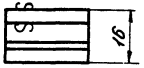

1.* Размеры для справок

2. Отклонение размеров по 7 классу точности ОСТ 1010.

3. Острые кромки притупить.

Изм.	Лист	№ докум.	Подп.	Дата	ДП3.01.00.00.02			
Разраб.		Курочкина			Скоба	Лит	Масса	Масшт. 1:1
Пров.		Симонов						
Н.контр.		Кравстенов				Лист	Листов 1	
Пров.		Отпущен 05.02.86			Полоса $\frac{4\times25\ ГОСТ\ 103-57*}{Ст\ 3\ ГОСТ\ 535-58}$	ЦНИИЭП торгово-бытовых зданий и туристских комплексов г. Москва		
Кол.		Петрук						

Серия 1.236-5 Выпуск 3

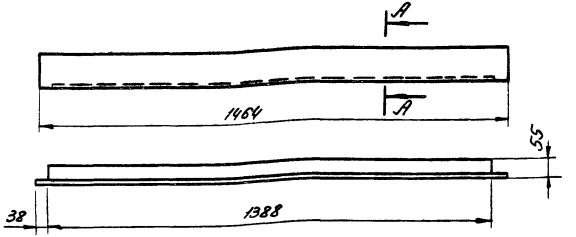

А - А
М 2:1

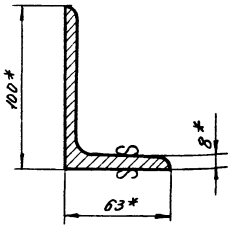

1.* Размеры для справок.

2. Отклонение размеров по 7 классу точности.

Инв. № подл. | Подп. и дата | Взам. инв. № | Инв. № дубл. | Подп. и дата

Изм.	Лист	№ докум.	Подп.	Дата	ДП3.05.02.00.03			
Разраб.		Курочкина			Связь тип III.	Лит	Масса	Масшт. 1:10
Пров.		Симонов						
Н.контр.		Кравстенов				Лист	Листов 1	
					Уголок неравнобок. $\frac{100\times63\times8\ ГОСТ\ 8510-72}{Ст.2\ ГОСТ\ 535-58}$	ЦНИИЭП торгово-бытовых зданий и туристских комплексов г. Москва		

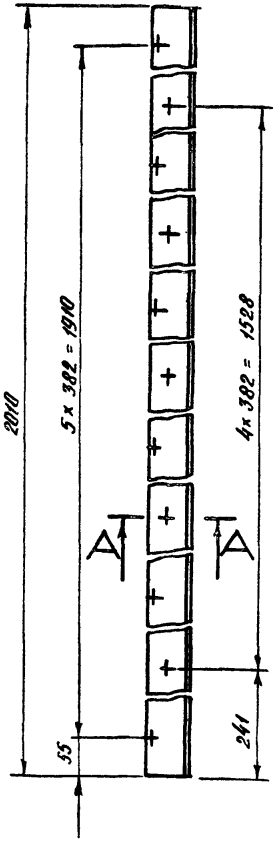

А – А
М 1:1

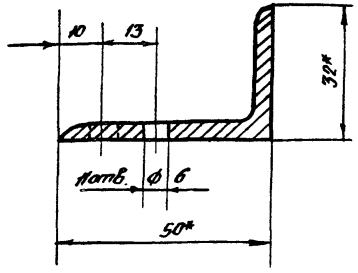

1.* Размеры для справок.

2. Отклонение размеров по 7 классу точности ОСТ 1010.

Изм.	Лист.	№ докум.	Подп.	Дата
Разраб.		Курочкина		
Пров.		Симонов		
Н. контр.		Коростелев		

Д.П3.08.00.00.01

Притвор

Лит.	Масса	Масштаб
		1:5
Лист	Листов 1	

Угол неравнопол. 50х32х4 ГОСТ 8510-72 / ст. 2 ГОСТ 535-58*

ЦНИИЭП торгово-бытовых зданий и туристских комплексов г. Москва

Инв. № подл. | Подп. и дата | Взам. инв. № | Инв. № дубл. | Подп. и дата

Серия 1236-5 Выпуск 3

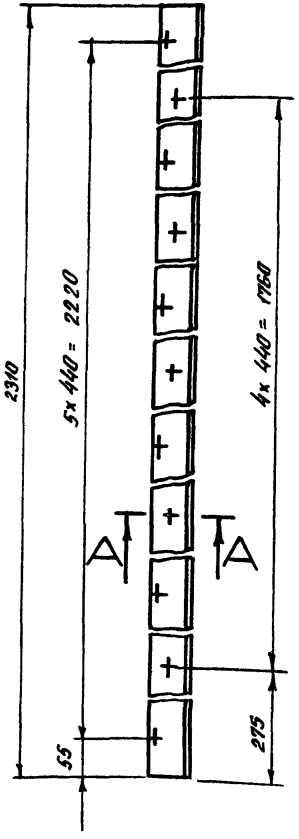

А – А
М 1:1

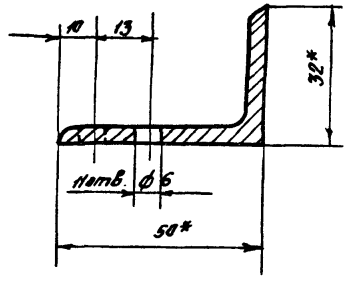

1.* Размеры для справок.

2. Отклонение размеров по 7 классу точности ОСТ 1010.

Изм.	Лист.	№ докум.	Подп.	Дата
Разраб.		Курочкина		
Пров.		Симонов		
Н. контр.		Коростелев		

Д.П3.01.00.00.01

Притвор

Лит.	Масса	Масштаб
		1:5
Лист	Листов 1	

Угол неравнопол. 50х32х4 ГОСТ 8510-72 / ст. 2 ГОСТ 535-58*

ЦНИИЭП торгово-бытовых зданий и туристских комплексов г. Москва

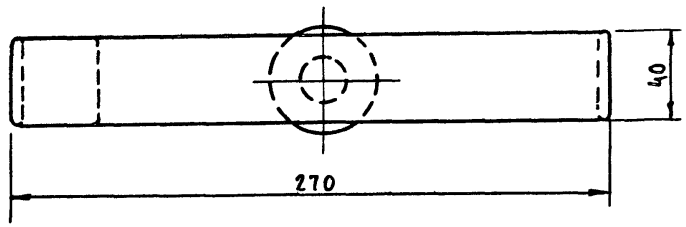

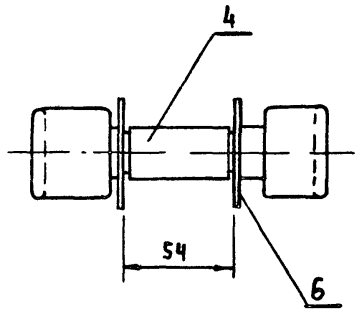

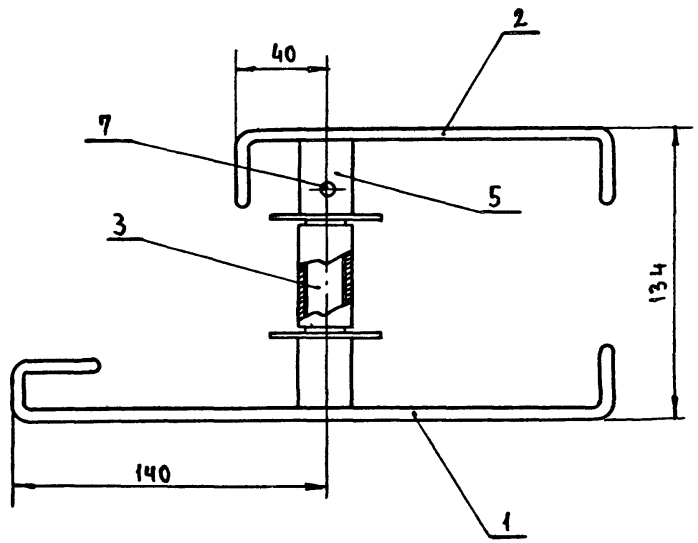

При установке ручки на дверное полотно полость втулки заполнить консистентной смазкой.

					ДП3.01.03.00.00 СБ			
Изм	Лист	№ докум	Подп	Дата	Ручка специальная. Сборочный чертеж	Лит	Масса	Масштаб 1:2
Разраб.		Скачкова	Подп					
Пров.		Симонов	"			Лист	Листов 1	
Н контр.		Коростелев	"			ЦНИИЭП торгово бытовых зданий и туристск. комплексов г Москва		

Пров. Жорж 5 10 83 г Копир Дойл

ДП3.01.03.00.01

▽3 (▽)

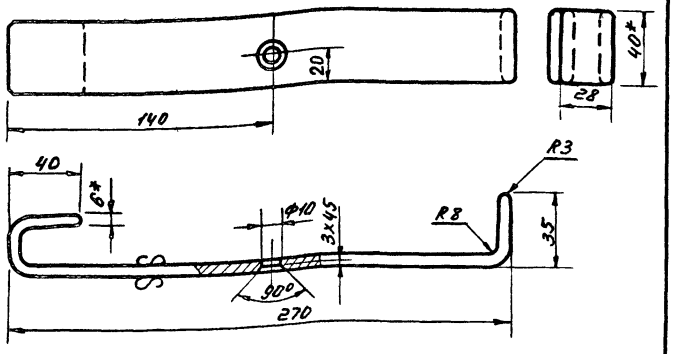

1.* Размеры для справок.

2. Отклонения размеров по 7 классу точности ОСТ 1010.

Изм.	Лист	№ докум.	Подп.	Дата	ДП3.01.03.00.01	Лит.	Масса	Масшт.
Разраб.		Скачкова			Ручка тип I.			1:2
Пров.		Симонов				Лист	Листов 1	
Н.контр.		Коростелев			Полоса 6х40 ГОСТ 103-57* Ст 3 ГОСТ 535-58	ЦНИИЭП торгово-бытовых зданий и туристск. комплексов г. Москва		

Пров. Скачкова Кол. Петрук

ДП3.01.03.00.02

▽3 (▽)

30

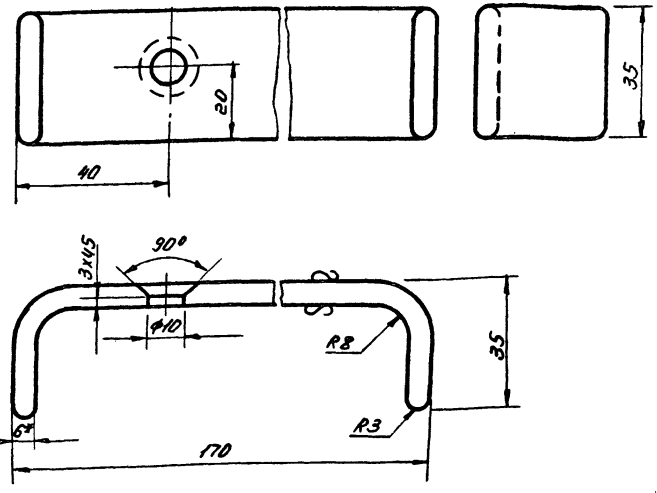

1* Размеры для справок.

2. Отклонение размеров по 7 классу точности ОСТ 1010.

Изм.	Лист	№ докум.	Подп.	Дата	ДП3.01.03.00.02	Лит.	Масса	Масшт.
Разраб.		Скачкова			Ручка тип II			1:1
Пров.		Симонов				Лист	Листов 1	
Н.контр.		Коростелев			Полоса 6х40 ГОСТ 103-57* Ст 3 ГОСТ 535-58	ЦНИИЭП торгово-бытовых зданий и туристск. комплексов г. Москва		

ДП3.01.03.00.03

▽ 5 (▽)

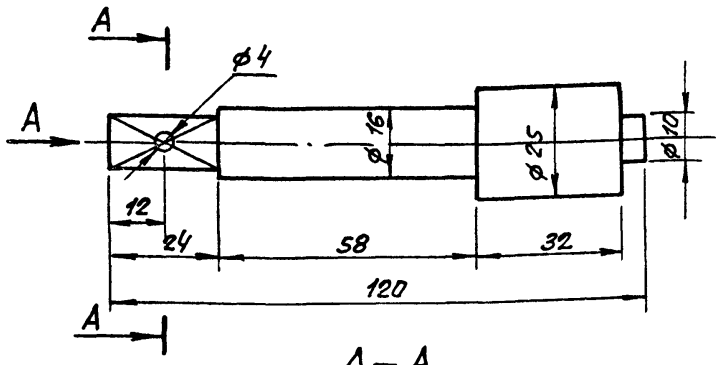

А – А
М1:1

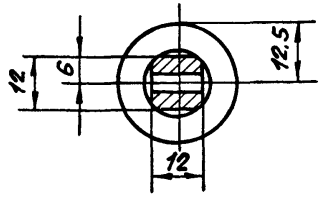

1.* Размеры для справок.

2. Отклонение размеров по 7 классу точности ОСТ 1010.

					ДП3.01.03.00.03		
Изм	Лист	№ докум.	Подп.	Дата	Ось	Лит.	Масса	Масштаб
Разраб		Скачкова						1:1
Пров		Симонов				Лист	Листов 1
Н.контр		Коростелев			Круг 25 ГОСТ 2590-71 / Ст 3 ГОСТ 535-58	ЦНИИЭП ТОРГОВО-БЫТОВЫХ ЗДАНИЙ И ТУРИСТСКИХ КОМПЛЕКСОВ г. МОСКВА	

Отпечатан 14.08.86г Коп скирмакова Формат 11

Серия 1.236-5 Выпуск 3

Инв.№ подл	Подп. и дата	Взам инв.№	Инв.№ дубл	Подп. и дата

ДП3.01.03.00.04

31

▽ 3(▽)

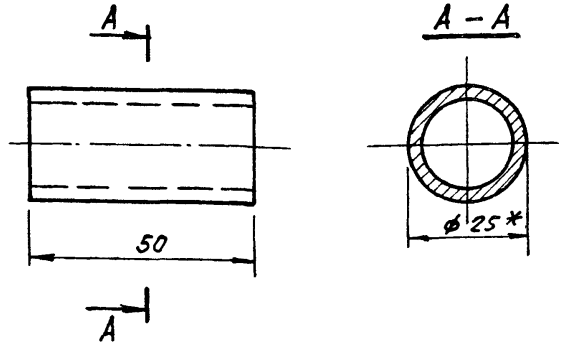

1.* Размеры для справок.

2. Отклонение размеров по 7 классу точности ОСТ 1010.

					ДП3.01.03.00.04		
Изм	Лист	№ докум	Подп	Дата	Втулка	Лит.	Масса	Масштаб
Разраб		Скачкова						1:1
Пров.		Симонов				Лист	Листов 1
Н.контр.		Коростелев			Труба 25х3 / ГОСТ 3262-62	ЦНИИЭП ТОРГОВО-БЫТОВЫХ ЗДАНИЙ И ТУРИСТСКИХ КОМПЛЕКСОВ г. МОСКВА	

14720-03 31 Формат 12

▽3 (▽)

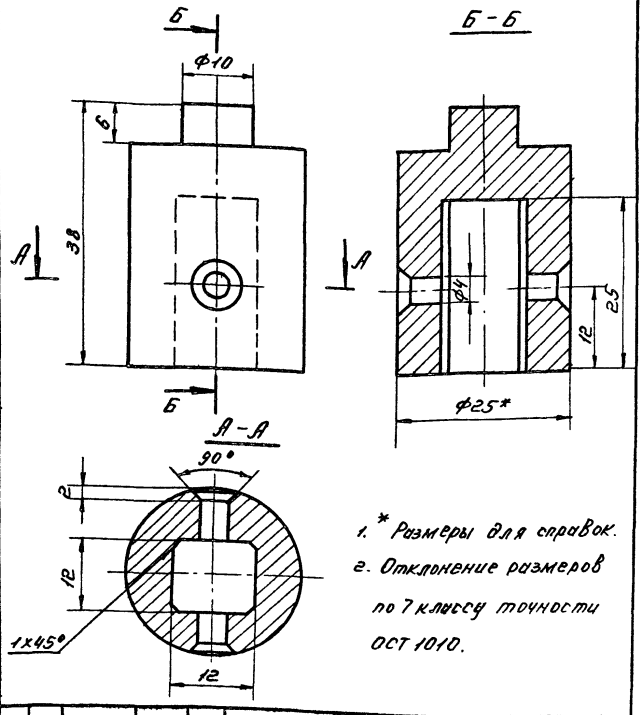

1. * Размеры для справок.
2. Отклонение размеров по 7 классу точности ОСТ 1010.

Изм.	Лист	№ докум.	Подп.	Дата	ДП3.01.03.00.05			
Разраб.		Скачкова			Гнездо	Лит.	Масса	Масшт.
Пров.		Симонов						2:1
Н.контр.		Коростелев				Лист	Листов 1	
Пров.		Скачкова			Круг 25 ГОСТ 2590-71 / Ст 3 ГОСТ 380-71*	ЦНИИЭП торгово-бытовых зданий и туристских комплексов г. Москва		
Н.контр.		Петрук						

▽3 (▽)

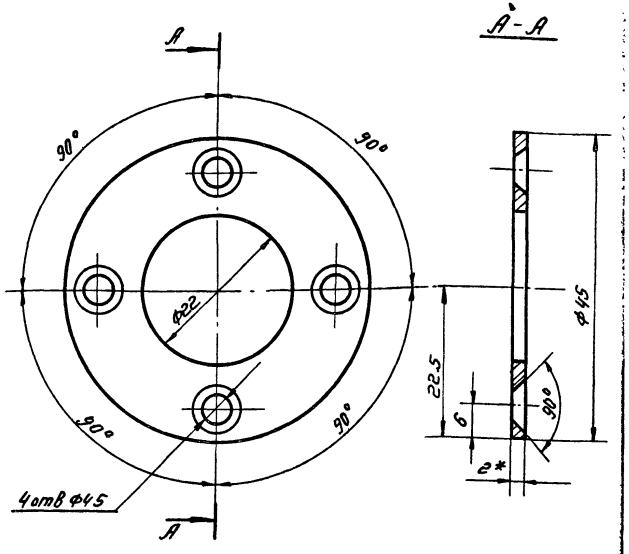

1. * Размеры для справок.
2. Отклонение размеров по 7 классу точности ОСТ 1010.

Изм.	Лист	№ докум.	Подп.	Дата	ДП3.01.03.00.06			
Разраб.		Скачкова			Фланец	Лит.	Масса	Масшт.
Пров.		Симонов						2:1
Н.контр.		Коростелев				Лист	Листов 1	
					Круг 45 ГОСТ 2590-71 / Ст 3 ГОСТ 380-71*	ЦНИИЭП торгово-бытовых зданий и туристских комплексов г. Москва		

▽3 (▽)

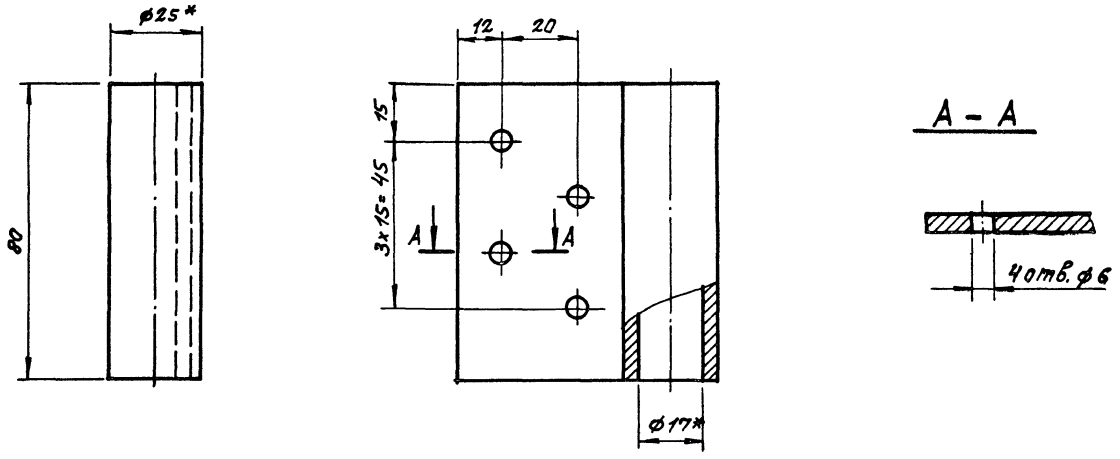

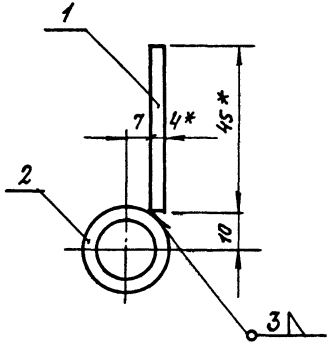

1. * Размеры для справок.
2. Сварные швы зачистить.
3. Острые кромки притупить.
4. Отклонение размеров по 7 классу точности ОСТ 1010.

Изм.	Лист	№ докум	Подп	Дата	ДП3.01.04.00.00СБ			
Разраб.		Курочкина			Петля Сборочный чертеж	Лит.	Масса	Масштаб 1:1
Пров		Симонов				Лист	Листов 1	
Н контр.		Коростелев				ЦНИИЭП ТОРГОВО-БЫТОВЫХ ЗДАНИЙ И ТУРИСТСКИХ КОМПЛЕКСОВ г. МОСКВА		

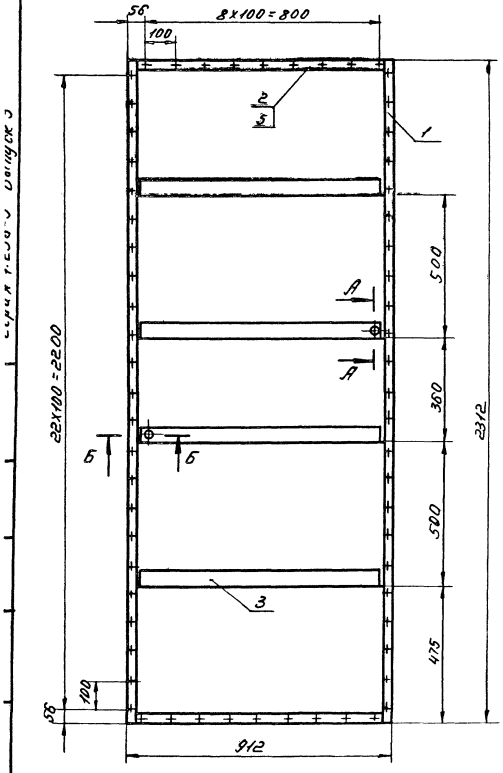

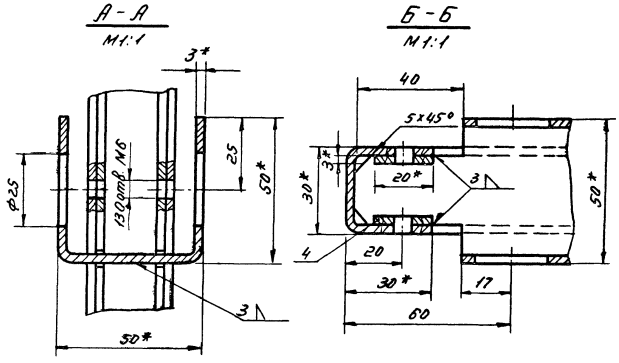

1. *Размеры для справок.
2. Сварку производить электродом Э-42 ГОСТ 9467-75.
3. Каркас рихтовать. Разность диагоналей не более 3 мм.
4. Отклонение размеров по 7 классу точности ОСТ 1010.

					ДП3.01.01.01.00 СБ			
Изм.	Лист	№ докум.	Подп.	Дата	Каркас дверного полотна. Сборочный чертеж.	Лит.	Масса	Масшт.
Разраб.		Курочкина						1:10
Пров.		Симонов				Лист	Листов 1	
Н.контр.		Коростелев				ЦНИИЭП торгово-бытовых зданий и туристск. комплексов г. Москва		

Пров. [illegible] Коп. Петрук

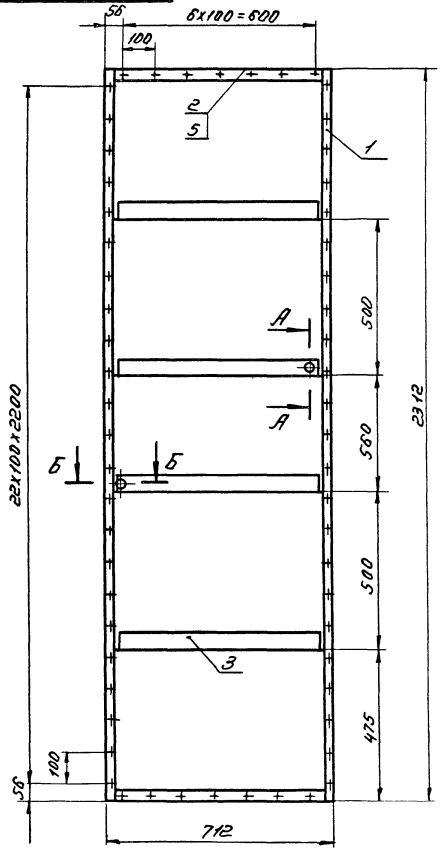

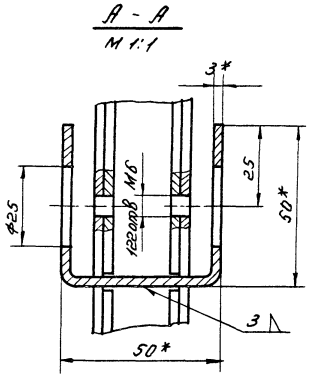

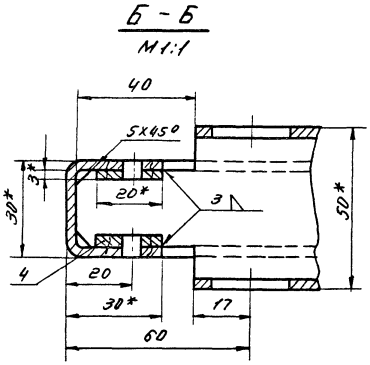

1. *Размеры для справок.
2. Сварку производить электродом Э42 ГОСТ 9467-75.
3. Каркас рихтовать. Разность диагоналей не более 3 мм.
4. Отклонение размеров по 7 классу точности ОСТ 1010.

Изм	Лист	№ докум	Подп	Дата	ДПЗ 02.01.01.00 СБ			
Разраб		Курочкина			Каркас дверного полотна. Сборочный чертеж.	Лит.	Масса	Масшт. 1:10
Пров.		Симонов				Лист	Листов 1	
Н. контр		Коростелев				ЦНИИЭП	торгово-бытовых зданий и туристск. комплексов г. Москва	

Пров. Оценунов 05.02.86г Коп. Петрук 14720-03 35

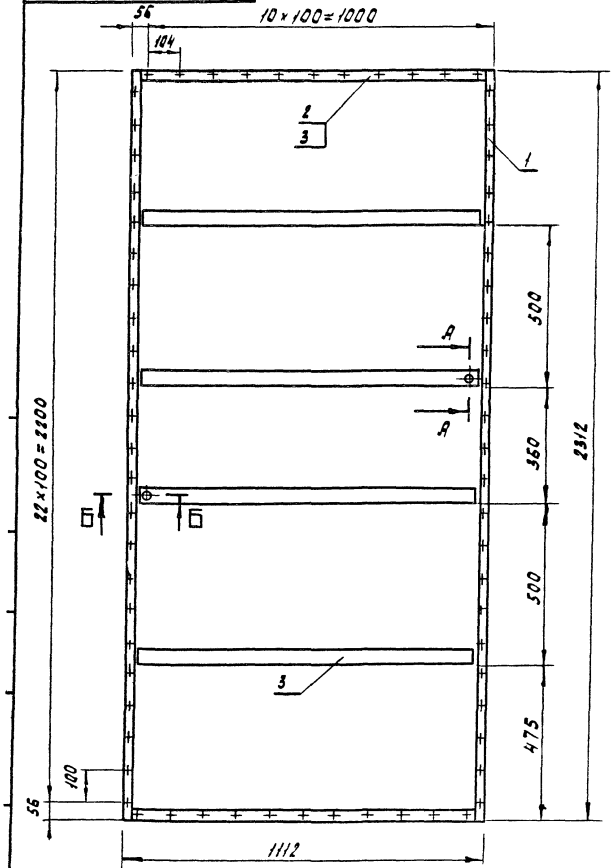

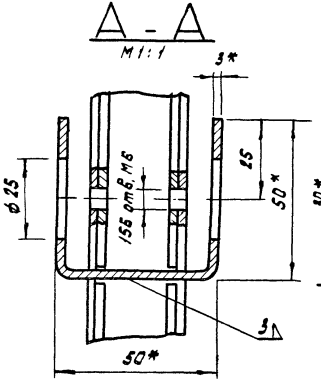

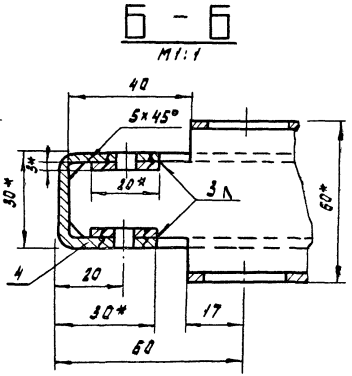

1. * Размеры для справок.
2. Сварку производить электродом Э-42 ГОСТ 9467-75
3. Каркас рихтовать. Разность диагоналей не более 3 мм.
4. Отклонение размеров по 7 классу точности ОСТ 1010.

					ДП3.03.01.01.00 СБ			
Изм	Лист	№ докум	Подп.	Дата	Каркас дверного полотна	Лит.	Масса	Масшт.
Разраб.		Курочкина			Сборочный чертеж			1:10
Пров.		Симанов				Лист	Листов 1	
Н.контр.		Коростелев				ЦНИИЭП	торгово-бытовых зданий и туристск. комплексов г. Москва	

▽3 (▽)

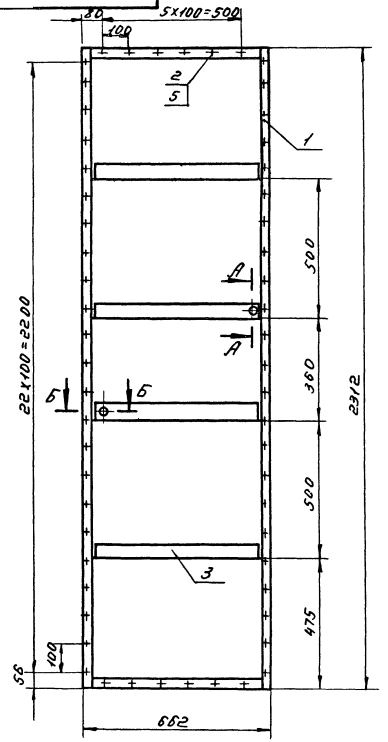

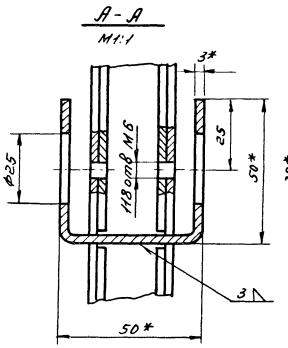

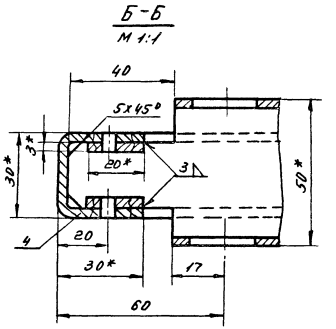

1 *Размеры для справок.
2. Сварку производить электродом Э-42 ГОСТ 9467-75.
3. Каркас рихтовать. Разность диагоналей не более 3мм.
4 Отклонение размеров по 7 классу точности ОСТ 1010.

					ДП3 05.01.01.00 СБ			
Изм	Лист	№ докум	Подп	Дата	Каркас дверного полотна. Сборочный чертеж.	Лит.	Масса	Масшт
Разраб.		Курочкина						1:10
Пров		Симонов				Лист	Листов 1	
Н.контр.		Коростелев				ЦНИИЭП торгово-бытовых зданий и туристск комплексов г. Москва		

Пров. Сухоруков 05.08.86. Коп. Петрук 14720-03 37

▽3 (▽)

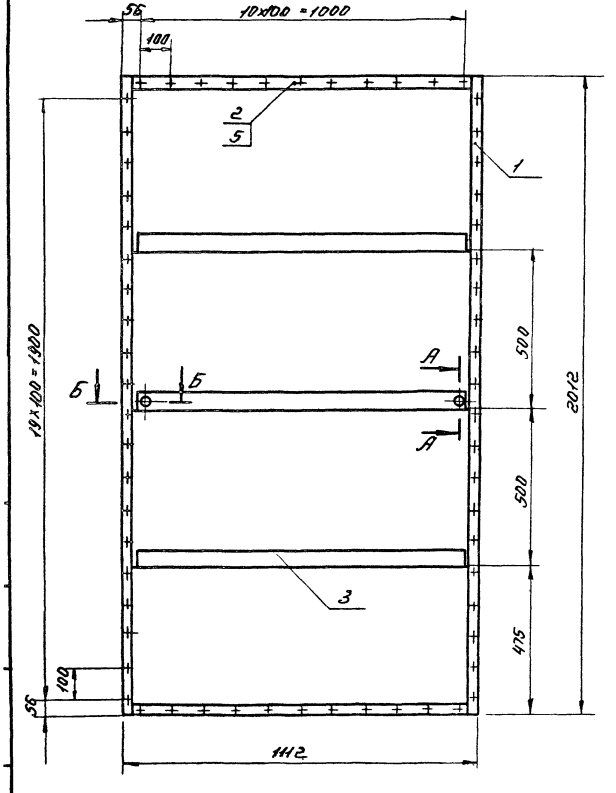

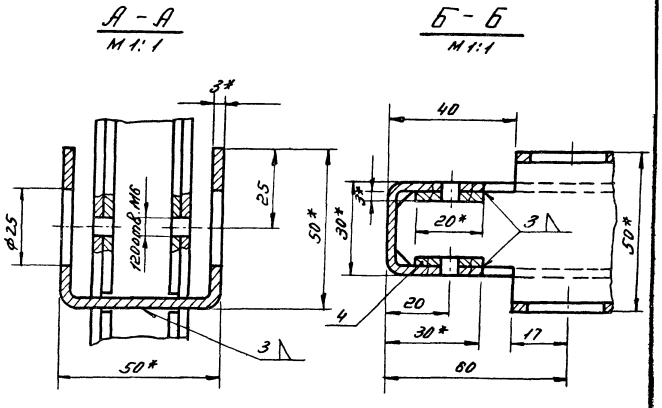

1. *Размеры для справок
2. Сварку производить электродом Э-42 ГОСТ 9467-75.
3. Каркас рихтовать. Разность диагоналей не более 3мм.
4. Отклонение размеров по 7 классу точности ОСТ 1010.

Изм	Лист	№ докум	Подп	Дата	ДПЗ.06.01.01.00 СБ			
Разраб		Курочкина			Каркас дверного полотна	Лит	Масса	Масшт
Пров.		Симонов			Сборочный чертеж			1:10
Н контр		Коростелев				Лист	Листов 1	
						ЦНИИЭП торгово-бытовых зданий и туристск комплексов г. Москва		

Пров. Сокурова 05.02.84 Коп Петрук 14720-03 38

▽3 (▽)

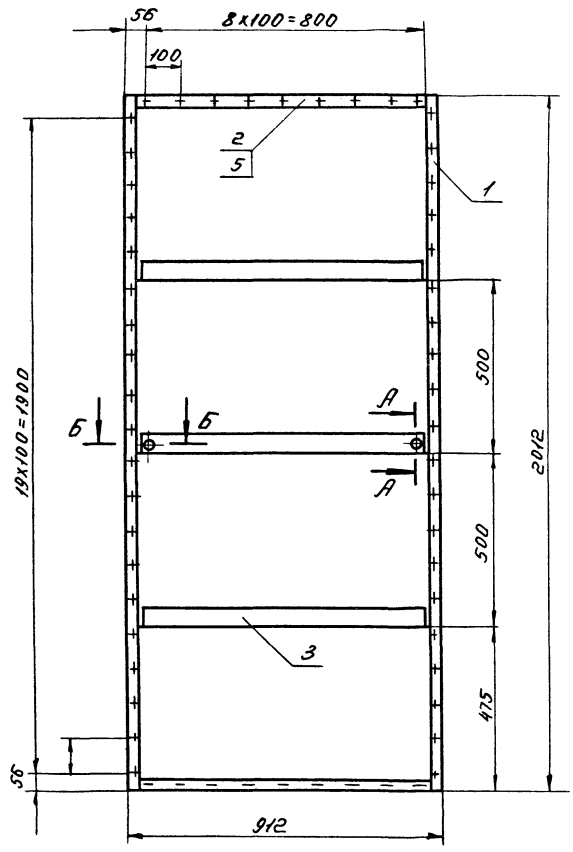

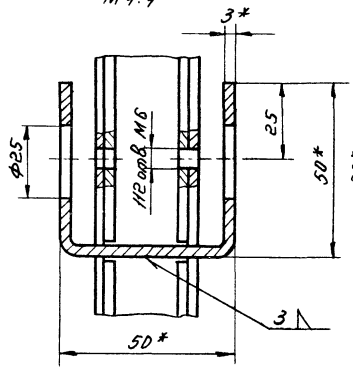

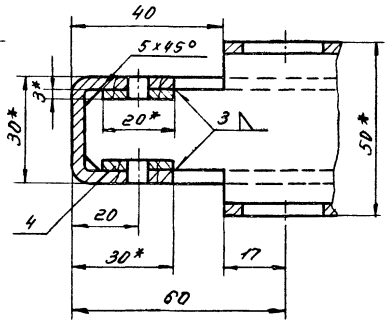

1. *Размеры для справок.
2. Сварку производить электродом Э-42 ГОСТ 9467-75.
3. Каркас рихтовать. Разность диагоналей не более 3 мм.
4. Отклонение размеров по 7 классу точности ОСТ 1010.

						ДП3.07.01.01.00 СБ			
Изм.	Лист	№ докум.	Подп.	Дата	Каркас дверного полотна. Сборочный чертеж.	Лит.	Масса	Масшт.	
Разраб.		Курочкина						1:10	
Пров.		Симонов				Лист	Листов 1		
Н.контр.		Коростелев				ЦНИИЭП торгово-бытовых зданий и туристских комплексов г. Москва			

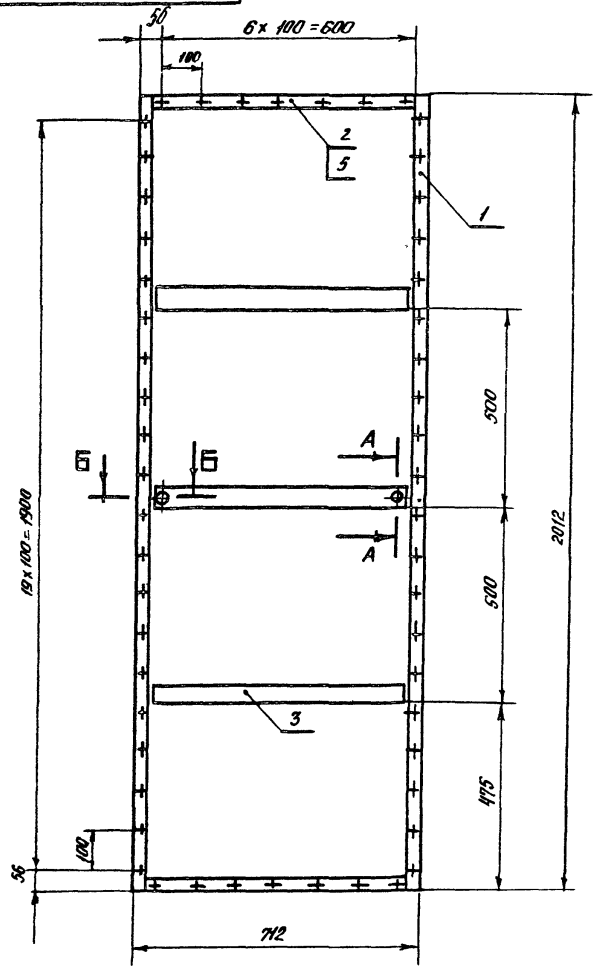

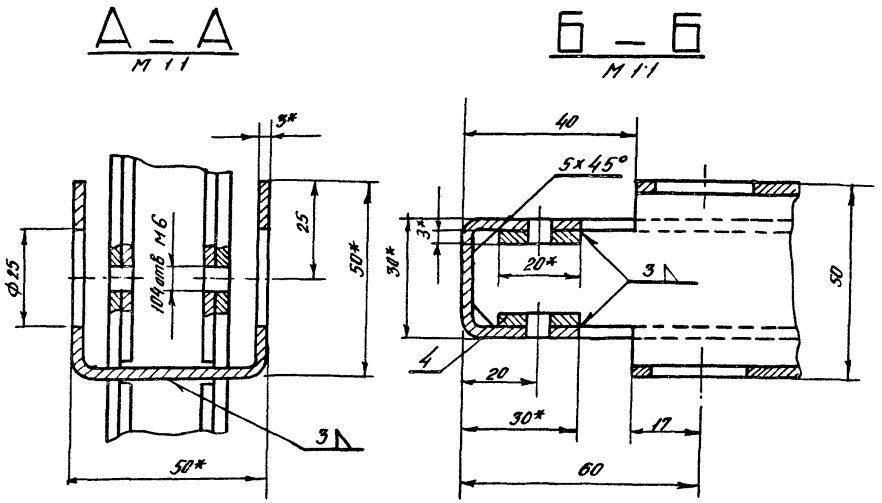

1. * Размеры для справок.
2. Сварку производить электродом Э-42 ГОСТ 9467-75.
3. Каркас рихтовать. Разность диагоналей не более 3мм.
4. Отклонение размеров по 7 классу точности ОСТ 1010.

					ДЛ3.09 01 01. 00 СБ			
Изм	Лист.	№ докум	Подп	Дата	Каркас с дверного полотна	Лит	Масса	Масштаб
Разраб		Курочкина			Сборочный чертеж			1:10
Пров		Симонов				Лист	Листов	
Н контр		Коростелев				ЦНИИЭП торгово-бытовых зданий и туристских комплексов г Москва		

Пров Опекунов 03.01.84г Кол Ф

14720-03 40

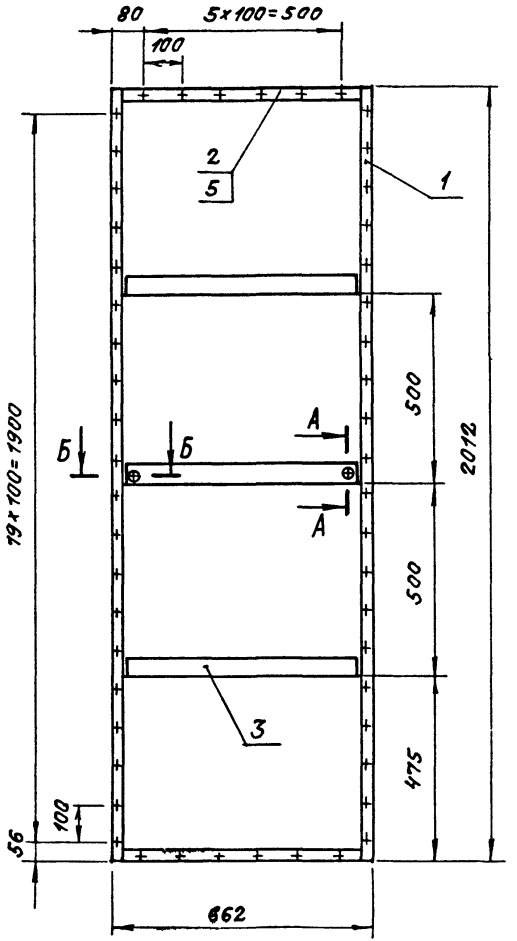

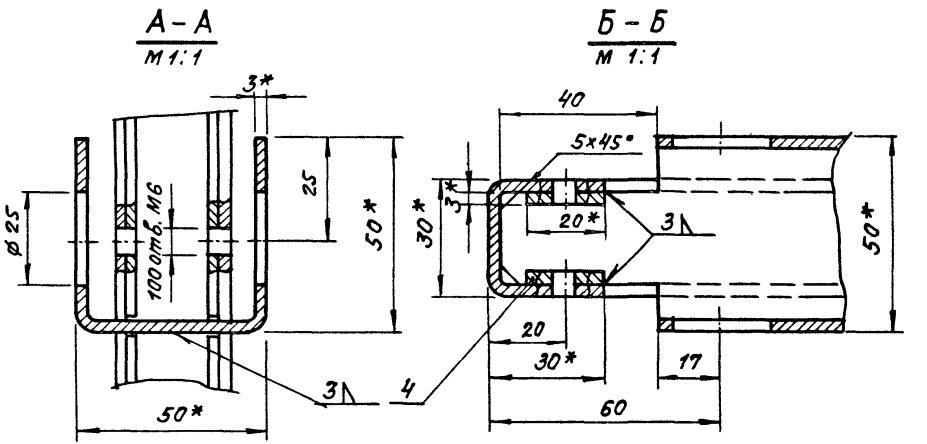

1. * Размеры для справок.
2. Сварку производить электродом Э-42 ГОСТ 9467-75.
3. Каркас рихтовать. Разность диагоналей не более 3мм.
4. Отклонение размеров по 7 классу точности ОСТ 1010.

					ДП3.10.01.01.00 СБ			
Изм.	Лист	№ докум.	Подп	Дата	Каркас дверного полотна Сборочный чертеж	Лит.	Масса	Масштаб 1:10
Разраб		Курочкина						
Пров		Симонов				Лист	Листов 1	
Н.контр.		Коростелев				ЦНИИЭП	ТОРГОВО-БЫТОВЫХ ЗДАНИЙ И ТУРИСТСКИХ КОМПЛЕКСОВ г. МОСКВА	

Снекунев 14.08.86г Кон Скирмакова

Формат	Зона	Поз.	Обозначение	Наименование	Кол.	Примечание
				Документация		
12			ДП3.01.00.00.00Д	Технические требования		
12			ДП3.01.00.00.00 МЧ	Монтажный чертеж		
12			ДП3.01.00.00.00 СБ	Сборочный чертеж		
				Сборочные единицы		
12		1	ДП3.01.01.00.00	Дверное полотно	2	
12		2	ДП3.01.02.00.00	Дверная коробка	1	
12		3	ДП3.01.03.00.00	Ручка специальная	1	
12		4	ДП3.01.04.00.00	Петля	4	
				Детали		
11		5	ДП3.01.00.00.01	Притвор	2	
11		6	ДП3.01.00.00.02	Скоба	1	
БЧ		7	ДП3.01.00.00.03	Патрубок		
				Труба 32х16х2-10 ГОСТ 8645-68	1	
				Стандартные изделия		
		8		Шайба 12-011		
				ГОСТ 11371-68 *	8	
		9		Шайба пружинная 12Л65г		
				ГОСТ 6402-70 *	8	
		10	ШП	Шпингалет		
				ГОСТ 5090-73	2	

Изм.	Лист	№ докум.	Подп.	Дата
Разраб.		Скачкова		
Пров.		Астапова		
Н. контр.		Коростелев		

ДП3.01.00.00.00

Дверной блок

Лит.	Лист	Листов
		1

ТОРГОВО-БЫТОВЫХ ЗДАНИЙ И ТУРИСТСКИХ КОМПЛЕКСОВ Г. МОСКВА

Серия 1.236-5 Выпуск 3

Инв. № подл. | Подп. и дата | Взам. инв. № | Инв. № дубл. | Подп. и дата

Формат	Зона	Поз.	Обозначение	Наименование	Кол.	
				Документация		
12			ДП3.01.00.00.00 Д	Технические требования		
12			ДП3.01.00.00.00 МЧ	Монтажный чертеж		
12			ДП3.02.00.00.00 СБ	Сборочный чертеж		
				Сборочные единицы		
12		1	ДП3.02.01.00.00	Дверное полотно	2	
12		2	ДП3.02.02.00.00	Дверная коробка	1	
12		3	ДП3.01.03.00.00	Ручка специальная	1	
12		4	ДП3.01.04.00.00	Петля	4	
				Детали		
11		5	ДП3.01.00.00.01	Притвор	2	
11		6	ДП3.01.00.00.02	Скоба	1	
БЧ		7	ДП3.01.00.00.03	Патрубок		
				Труба 32х16х2-10 ГОСТ 8645-68	1	
				Стандартные изделия		
		8		Шайба 12-011		
				ГОСТ 11371-68 *	8	
		9		Шайба пружинная 12Л65г		
				ГОСТ 6402-70 *	8	
		10	ШП	Шпингалет		
				ГОСТ 5090-73	2	

Изм.	Лист	№ докум.	Подп.	Дата
Разраб.		Скачкова		
Пров.		Астапова		
Н. контр.		Коростелев		

ДП3.02.00.00.00

Дверной блок

Лит.	Лист	Листов
		1

ТОРГОВО-БЫТОВЫХ ЗДАНИЙ И ТУРИСТСКИХ КОМПЛЕКСОВ Г. МОСКВА

Формат	Зона	Поз.	Обозначение	Наименование	Кол.	Примечание
				Документация		
12			ДП3.01.00.00.00Д	Технические требования		
12			ДП3.01.00.00.00 МЧ	Монтажный чертеж		
12			ДП3.03.00.00.00 СБ	Сборочный чертеж		
				Сборочные единицы		
12		1	ДП3.03.01.00.00	Дверное полотно	1	
12		2	ДП3.03.02.00.00	Дверная коробка	1	
12		3	ДП3.01.03.00.00	Ручка специальная	1	
12		4	ДП3.01.04.00.00	Петля	2	
				Детали		
11		5	ДП3.01.00.00.02	Скоба	1	
				Стандартные изделия		
		6		Шайба 12-011		
				ГОСТ 11371-68*	4	
		7		Шайба пружинная 12Л65г		
				ГОСТ 6402-70*	4	

Изм.	Лист	№ докум.	Подп.	Дата
Разраб.	Скачкова			
Пров.	Астапова			
Н. контр.	Коростелев			

ДП3.03.00.00.00

Дверной блок

Лит.	Лист	Листов
		1

ЦНИИЭП ТОРГОВО-БЫТОВЫХ ЗДАНИЙ И ТУРИСТСКИХ КОМПЛЕКСОВ Г. МОСКВА

Пров. Остапова 14.09.86г Коп. Скирмакова Формат 11

Серия 1.236-5 Выпуск 3

Инв. № подл. | Подп. и дата | Взам. инв. № | Инв. № дубл. | Подп. и дата

Формат	Зона	Поз.	Обозначение	Наименование	Кол.	
				Документация		
12			ДП3.01.00.00.00Д	Технические требования		
12			ДП3.01.00.00.00 МЧ	Монтажный чертеж		
12			ДП3.04.00.00.00 СБ	Сборочный чертеж		
				Сборочные единицы		
12		1	ДП3.04.01.00.00	Дверное полотно	1	
12		2	ДП3.04.02.00.00	Дверная коробка	1	
12		3	ДП3.01.03.00.00	Ручка специальная	1	
12		4	ДП3.01.04.00.00	Петля	2	
				Детали		
11		5	ДП3.01.00.00.02	Скоба	1	
				Стандартные изделия		
		6		Шайба 12-011		
				ГОСТ 11371-68*	4	
		7		Шайба пружинная 12Л65г		
				ГОСТ 6402-70*	4	

Изм.	Лист	№ докум.	Подп.	Дата
Разраб.	Скачкова			
Пров.	Астапова			
Н. контр.	Коростелев			

ДП3.04.00.00.00

Дверной блок

Лит.	Лист	Листов
		1

ЦНИИЭП ТОРГОВО-БЫТОВЫХ ЗДАНИЙ И ТУРИСТСКИХ КОМПЛЕКСОВ Г. МОСКВА

14720-03 43 Формат 11

Формат	Зона	Поз.	Обозначение	Наименование	Кол.	Примечание
				Документация		
12			ДП3.01.00.00.00Д	Технические требования		
12			ДП3.01.00.00.00 МЧ	Монтажный чертеж		
12			ДП3.05.00.00.00 СБ	Сборочный чертеж		
				Сборочные единицы		
12		1	ДП3.05.01.00.00	Дверное полотно	2	
12		2	ДП3.05.02.00.00	Дверная коробка	1	
12		3	ДП3.01.03.00.00	Ручка специальная	1	
12		4	ДП3.01.04.00.00	Петля	4	
				Детали		
11		5	ДП3.01.00.00.01	Притвор	2	
11		6	ДП3.01.00.00.02	Скоба	1	
64		7	ДП3.01.00.00.03	Патрубок		
				Труба $\frac{32 \times 16 \times 2-10}{ГОСТ 8645-68}$	1	
				Стандартные изделия		
		8		Шайба 12-011		
				ГОСТ 11371-68*	8	
		9		Шайба пружинная 12Л65Г		
				ГОСТ 6402-70*	8	
		10	ШП	Шпингалет		
				ГОСТ 5090-73	2	

Изм.	Лист	№ докум.	Подп.	Дата	ДП3.05.00.00.00			
Разраб.		Скачкова			Дверной блок.	Лит.	Лист	Листов 1
Пров.		Астапова				ЦНИИЭП торгово-бытовых зданий и туристск. комплексов г. Москва		
Н. контр.		Коростелев						

Пров. Скачкова 05.02.86г Коп. Петрук

Формат	Зона	Поз.	Обозначение	Наименование	Кол.	
				Документация		
12			ДП3.01.00.00.00Д	Технические требования		
12			ДП3.01.00.00.00 МЧ	Монтажный чертеж		
			ДП3.06.00.00.00 СБ	Сборочный чертеж		
				Сборочные единицы		
12		1	ДП3.06.01.00.00	Дверное полотно	1	
12		2	ДП3.06.02.00.00	Дверная коробка	1	
12		3	ДП3.01.03.00.00	Ручка специальная	1	
12		4	ДП3.01.04.00.00	Петля	2	
				Детали		
11		5	ДП3.01.00.00.02	Скоба	1	
				Стандартные изделия		
		6		Шайба 12-011		
				ГОСТ 11371-68*	4	
		7		Шайба пружинная 12Л65Г		
				ГОСТ 6402-70*	4	

Изм.	Лист	№ докум.	Подп.	Дата	ДП3.06.00.00.00			
Разраб.		Скачкова			Дверной блок.	Лит.	Лист	Листов 1
Пров.		Астапова				ЦНИИЭП торгово-бытовых зданий туристских комплексов г. Москва		
Н. контр.		Коростелев						

Формат	Зона	Поз.	Обозначение	Наименование	Кол.	Примечание
				Документация		
12			ДПЗ.01.00.00.00 Д	Технические требования		
12			ДПЗ.01.00.00.00 МЧ	Монтажный чертеж		
12			ДПЗ.07.00.00.00 СБ	Сборочный чертеж		
				Сборочные единицы		
12		1	ДПЗ.07.01.00.00	Дверное полотно	1	
12		2	ДПЗ.07.02.00.00	Дверная коробка	1	
12		3	ДПЗ.01.03.00.00	Ручка специальная	1	
12		4	ДПЗ.01.04.00.00	Петля	2	
				Детали		
11		5	ДПЗ.01.00.00.02	Скоба	1	
				Стандартные изделия		
		6		Шайба 12-011		
				ГОСТ 11371-68 *	4	
		7		Шайба пружинная 12Л65Г		
				ГОСТ 6402-70 *	4	

Изм	Лист	№ докум.	Подп.	Дата
Разраб.		Скачкова		
Пров.		Астапова		
Н.контр.		Коростелев		

ДПЗ.07.00.00.00

Дверной блок

Лит.	Лист	Листов
		1

ЦНИИЭП ТОРГОВО-БЫТОВЫХ ЗДАНИЙ И ТУРИСТСКИХ КОМПЛЕКСОВ г. МОСКВА

ов. Скачкова 14.09.86г Коп. Скирмакова формат 11

Серия 1.236-5 Выпуск 3

Формат	Зона	Поз.	Обозначение	Наименование	Кол.	
				Документация		
12			ДПЗ.01.00.00.00 Д	Технические требования		
12			ДПЗ.01.00.00.00 МЧ	Монтажный чертеж		
12			ДПЗ.08.00.00.00 СБ	Сборочный чертеж		
				Сборочные единицы		
12		1	ДПЗ.07.01.00.00	Дверное полотно	2	
12		2	ДПЗ.08.02.00.00	Дверная коробка	1	
12		3	ДПЗ.01.03.00.00	Ручка специальная	1	
12		4	ДПЗ.01.04.00.00	Петля	4	
				Детали		
11		5	ДПЗ.08.00.00.01	Притвор	2	
11		6	ДПЗ.01.00.00.02	Скоба	1	
64		7	ДПЗ.01.00.00.03	Патрубок		
				Труба 32х16х2-10 ГОСТ 8645-68	1	
				Стандартные изделия		
		8		Шайба 12-011		
				ГОСТ 11371-68 *	8	
		9		Шайба пружинная 12Л65Г		
				ГОСТ 6402-70 *	8	
		10	шп	Шпингалет		
				ГОСТ 5090-73	2	

Подп. и дата | Инв. № дубл. | Взам. инв. № | Подп. и дата | Инв. № подл.

Изм	Лист	№ докум.	Подп.	Дата
Разраб.		Скачкова		
Пров.		Астапова		
Н. контр.		Коростелев		

ДПЗ.08.00.00.00

Дверной блок

Лит.	Лист	Листов
		1

ЦНИИЭП ТОРГОВО-БЫТОВЫХ ЗДАНИЙ И ТУРИСТСКИХ КОМПЛЕКСОВ г. МОСКВА

14720-03 45 формат 11

Формат	Зона	Поз.	Обозначение	Наименование	Кол.	Примечание
				Документация		
12			ДП3.01.00.00.00 Д	Технические требования		
12			ДП3.01.00.00.00 МЧ	Монтажный чертеж		
12			ДП3.09.00.00.00 СБ	Сборочный чертеж		
				Сборочные единицы		
12		1	ДП3.09 01.00.00	Дверное полотно	2	
12		2	ДП3.09.02.00.00	Дверная коробка	1	
12		3	ДП3 01.03.00.00	Ручка специальная	1	
12		4	ДП3.01.04.00.00	Петля	4	
				Детали		
11		5	ДП3.08 00.00.01	Притвор	2	
11		6	ДП3.01.00.00.02	Скоба	1	
Б4		7	ДП3.01.00.00.03	Патрубок		
				Труба 32х16х2-10 ГОСТ 8645-68	1	
				Стандартные изделия		
		8		Шайба 12-011		
				ГОСТ 11371-68 *	8	
		9		Шайба пружинная 12Л65Г		
				ГОСТ 6402-70 *	8	
		10	шп	Шпингалет		
				ГОСТ 5090-73	2	

Изм	Лист	№ докум.	Подп.	Дата
Разраб		Скачкова		
Пров		Астапова		
Н. контр.		Коростелев		

ДП3.09.00.00.00

Дверной блок

Лит	Лист	Листов
		1

ТОРГОВО-БЫТОВЫХ ЗДАНИЙ И ТУРИСТСКИХ КОМПЛЕКСОВ Г. МОСКВА

Серия 1.236-5 Выпуск 3

Инв. № подл. | Подп. и дата | Взам. инв. № | Инв. № дубл. | Подп. и дата

Формат	Зона	Поз.	Обозначение	Наименование	Кол.	
				Документация		
12			ДП3.01 00.00.00 Д	Технические требования		
12			ДП3 01.00 00.00 МЧ	Монтажный чертеж		
12			ДП3.10.00.00.00 СБ	Сборочный чертеж		
				Сборочные единицы		
12		1	ДП3.10.01.00 00	Дверное полотно	2	
12		2	ДП3.10.02.00.00	Дверная коробка	1	
12		3	ДП3.01.03 00.00	Ручка специальная	1	
12		4	ДП3.01.04.00.00	Петля	4	
				Детали		
11		5	ДП3.08 00.00.01	Притвор	2	
11		6	ДП3 01.00.00.02	Скоба	1	
Б4		7	ДП3.01.00.00.03	Патрубок		
				Труба 32х16х2-10 ГОСТ 8645-68	1	
				Стандартные изделия		
		8		Шайба 12-011		
				ГОСТ 11371-68 *	8	
		9		Шайба пружинная 12Л65Г		
				ГОСТ 6402-70 *	8	
		10	шп	Шпингалет		
				ГОСТ 5090-73	2	

Изм	Лист	№ докум.	Подп.	Дата
Разраб.		Скачкова		
Пров.		Астапова		
Н контр		Коростелев		

ДП3.10.00.00.00

Дверной блок

Лит	Лист	Листов
		1

ТОРГОВО-БЫТОВЫХ ЗДАНИЙ И ТУРИСТСКИХ КОМПЛЕКСОВ Г. МОСКВА

Формат	Зона	Поз.	Обозначение	Наименование	Кол.	Примечание
				Документация		
12			ДП3.01.01.00.00 СБ	Сборочный чертеж		
				Сборочные единицы		
12		1	ДП3.01.01.01.00	Каркас дверного полотна	1	
				Детали		
				Прокладка		
				Картон асбестовый		
				ГОСТ 2850-75		
БЧ		2	ДП3.01.01.00.01	2312 x 40 x 5	8	
БЧ		3	ДП3.01.01.00.02	830 x 40 x 5	8	
БЧ		4	ДП3.01.01.00.03	Заполнитель		
				Перлит		
				ГОСТ 16136-70	0.1	м3
БЧ		5	ДП3.01.01.00.04	Облицовка		
				Сталь листовая		
				ГОСТ 5582-61*		
				S = 0.8	4.3	м2
				Стандартные изделия		
		6		Винт М6 x 20-011		
				ГОСТ 17473-72*	260	

Изм.	Лист	№ докум.	Подп.	Дата
Разраб.		Скачкова		
Пров.		Ястапова		
Н. контр.		Коростелев		

ДП3.01.01.00.00

Дверное полотно

Лит.	Лист	Листов
		1

ЦНИИЭП ТОРГОВО-БЫТОВЫХ ЗДАНИЙ И ТУРИСТСКИХ КОМПЛЕКСОВ г. МОСКВА

Пров. [illegible] 14.08.86г Коп. Скиртакова формат 11

Серия 1.236-5 Выпуск 3

Подп. и дата | Инв. № дубл. | Взам. инв. № | Подп. и дата | Инв. № подл.

Формат	Зона	Поз.	Обозначение	Наименование	Кол.	
				Документация		
12			ДП3.02.01.00.00 СБ	Сборочный чертеж		
				Сборочные единицы		
12		1	ДП3.02.01.01.00	Каркас дверного полотна	1	
				Детали		
				Прокладка		
				Картон асбестовый		
				ГОСТ 2850-75		
БЧ		2	ДП3.01.01.00.01	2312 x 40 x 5	8	
БЧ		3	ДП3.02.01.00.01	630 x 40 x 5	8	
БЧ		4	ДП3.02.01.00.02	Заполнитель		
				Перлит		
				ГОСТ 16136-70	0.08	м3
БЧ		5	ДП3.02.01.00.03	Облицовка		
				Сталь листовая		
				ГОСТ 5582-61*		
				S = 0.8	3.3	м2
				Стандартные изделия		
		6		Винт М6 x 20-011		
				ГОСТ 17473-72*	244	

Изм.	Лист	№ докум.	Подп.	Дата
Разраб.		Скачкова		
Пров.		Ястапова		
Н. контр.		Коростелев		

ДП3.02.01.00.00

Дверное полотно

Лит.	Лист	Листов
		1

ЦНИИЭП ТОРГОВО-БЫТОВЫХ ЗДАНИЙ И ТУРИСТСКИХ КОМПЛЕКСОВ г. МОСКВА

14720-03 47 формат 11

Формат	Зона	Поз.	Обозначение	Наименование	Кол.	Примечание
				Документация		
А2			Д.П3.06.01.00.00 СБ	Сборочный чертеж		
				Сборочные единицы		
А2		1	Д.П3.06.01.01.00	Каркас дверного полотна	1	
				Детали		
				Прокладка		
				Картон асбестовый		
				ГОСТ 2850-73		
Б4		2	Д.П3.06.01.01.01	2012 × 40×5	8	
Б4		3	Д.П3.03.01.01.01	1020 × 40×5	8	
Б4		4	Д.П3.06.01.01.02	Заполнитель		
				Перлит		
				ГОСТ 16136-70	0.11	м3
Б4		5	Д.П3.06.01.01.03	Облицовка		
				сталь листовая		
				ГОСТ 5582-61*		
				S=0.8	4.4	м2
		6		**Стандартные изделия**		
				Винт М6×20-011		
				ГОСТ 17473-72*	240	

Д.П3.06.01.00.00

Изм.	Лист.	№ докум.	Подп.	Дата
Разраб.	Скачкова			
Пров.	Астапова			
Н.контр.	Коростелев			

Дверное полотно

Лит.	Лист	Листов
		1

ЦНИИЭП торгово-бытовых зданий туристских комплексов г. Москва

Серия 1.236-5 Выпуск 3

Инв.№ подл. | Подп. и дата | Взам. инв.№ | Инв.№ дубл. | Подп. и дата

Формат	Зона	Поз.	Обозначение	Наименование	Кол.	48
				Документация		
А2			Д.П3.07.01.00.00 СБ	Сборочный чертеж		
				Сборочные единицы		
А2		1	Д.П3.07.01.01.00	Каркас дверного полотна	1	
				Детали		
				Прокладка		
				Картон асбестовый		
				ГОСТ 2850-75		
Б4		2	Д.П3.06.01.01.01	2012 × 40 × 5	8	
Б4		3	Д.П3.01.01.00.02	830 × 40 × 5	8	
Б4		4	Д.П3.07.01.01.01	Заполнитель		
				перлит		
				ГОСТ 16136-70	0.09	м3
Б4		5	Д.П3.07.01.01.02	Облицовка		
				сталь листовая		
				ГОСТ 5582-61*		
				S=0.8	3.6	м2
		6		**Стандартные изделия**		
				Винт М6×20-011		
				ГОСТ 17473-72*	224	

Д.П3.07.01.00.00

Изм.	Лист.	№ докум.	Подп.	Дата
Разраб.	Скачкова			
Пров.	Астапова			
Н.контр.	Коростелев			

Дверное полотно

Лит.	Лист	Листов
		1

ЦНИИЭП торгово-бытовых зданий туристских комплексов г. Москва

Формат	Зона	Поз.	Обозначение	Наименование	Кол.	Примечание
				Документация		
12			ДП3 09 01.00.00 СБ	Сборочный чертеж		
				Сборочные единицы		
12		1	ДП3.09.01.01.00	Каркас дверного полотна		
				Детали		
				Прокладка		
				Картон асбестовый		
				ГОСТ 2850-75		
БЧ		2	ДП3.06.01.01 01	2012 х 40 х 5	8	
БЧ		3	ДП3 02 01.00.01	620 х 40 х 5	8	
БЧ		4	ДП3.09.01.01.01	Заполнитель		
				перлит		
				ГОСТ 16136-70	0.07	м³
БЧ		5	ДП3.09.01 01.02	Облицовка		
				сталь листовая		
				ГОСТ 5582-61*		
				S = 0.8	2 6	м²
				Стандартные изделия		
		6		Винт М6х20-011		
				ГОСТ 17473-72*	208	

Изм.	Лист	№ докум.	Подп.	Дата
Разраб		Скачкова		
Пров		Астапова		
Н. контр.		Коростелев		

ДП3.09.01.00.00

Дверное полотно

Лит.	Лист	Листов
		1

ЦНИИЭП торгово-бытовых зданий и туристских комплексов г. Москва

Пров. Астапова 14.08.86г. Кол. Скачкова формат 11

Серия 1.236-5 Выпуск 3

Инв. N подл. | Подп. и дата | Взам. инв. N | Инв. N дубл. | Подп. и дата

Формат	Зона	Поз.	Обозначение	Наименование	Кол	
				Документация		
12			ДП3.10.01.00.00 СБ	Сборочный чертеж		
				Сборочные единицы		
12		1	ДП3 10.01 01.00	Каркас дверного полотна		
				Детали		
				Прокладка		
				Картон асбестовый		
				ГОСТ 2850-75		
БЧ		2	ДП3.06.01.01.01	2012 х 40 х 5	8	
БЧ		3	ДП3.05.01.00.01	530 х 40 х 5	8	
БЧ		4	ДП3.10.01.01.01	Заполнитель		
				перлит		
				ГОСТ 16136-70	0.07	м³
БЧ		5	ДП3.10.01.01.02	Облицовка		
				сталь листовая		
				ГОСТ 5582-61*		
				S = 0.8	2.8	м²
				Стандартные изделия		
		6		Винт М6х20-011		
				ГОСТ 17473-72*	200	

Изм.	Лист	N докум.	Подп.	Дата
Разраб		Скачкова		
Пров		Астапова		
Н. контр.		Коростелев		

ДП3.10.01.00.00

Дверное полотно

Лит.	Лист	Листов
		1

ЦНИИЭП торгово-бытовых зданий и туристских комплексов г. Москва

Формат	Зона	Поз.	Обозначение	Наименование	Кол.	Примечание
				Документация		
12			ДП3.03.01.00.00 СБ	Сборочный чертеж		
				Сборочные единицы		
12		1	ДП3.03.01.01.00	Каркас дверного полотна	1	
				Детали		
				Прокладка		
				Картон асбестовый		
				ГОСТ 2850-75		
Б4		2	ДП3.01.01.00.01	2312 х 40 х 5	8	
Б4		3	ДП3.03.01.00.01	1020 х 40 х 5	8	
Б4		4	ДП3.03.01.00.02	Заполнитель		
				перлит		
				ГОСТ 16136-70	0.13	м3
Б4		5	ДП3.03.01.00.03	Облицовка		
				сталь листовая		
				ГОСТ 5582-61*		
				S-0.8	5.1	м2
				Стандартные изделия		
				Винт М6 х 20-011		
				ГОСТ 19473-72*	312	

Изм.	Лист	№ докум.	Подп.	Дата
Разраб.		Скачкова		
Пров.		Астапова		
Н. контр.		Коростелев		

ДП3.03.01.00.00

Дверное полотно

Лит.	Лист	Листов
		1

ЦНИИЭП торгово-бытовых зданий и туристских комплексов г. Москва

Серия 1.236-5 Выпуск 3

Формат	Зона	Поз.	Обозначение	Наименование	Кол.	50
				Документация		
12			ДП3.05.01.00.00 СБ	Сборочный чертеж		
				Сборочные единицы		
12		1	ДП3.05.01.01.00	Каркас дверного полотна	1	
				Детали		
				Прокладка		
				Картон асбестовый		
				ГОСТ 2850-75		
Б4		2	ДП3.01.01.00.01	2312 х 40 х 5	8	
Б4		3	ДП3.05.01.00.01	530 х 40 х 5	8	
Б4		4	ДП3.05.01.00.02	Заполнитель		
				перлит		
				ГОСТ 16136-70	0.07	м3
Б4		5	ДП3.05.01.00.03	Облицовка		
				сталь листовая		
				ГОСТ 5582-61*		
				S-0.8	3.0	м2
				Стандартные изделия		
		6		Винт М6 х 20-011		
				ГОСТ 19473-72*	236	

Инв. № подл. | Подп. и дата | Взам. инв. № | Инв. № дубл. | Подп. и дата

Изм.	Лист	№ докум.	Подп.	Дата
Разраб.		Скачкова		
Пров.		Астапова		
Н. конт.		Коростелев		

ДП3.05.01.00.00

Дверное полотно

Лит.	Лист	Листов
		1

ЦНИИЭП торгово-бытовых зданий и туристских комплексов г. Москва

Формат	Зона	Поз	Обозначение	Наименование	Кол	Примечание
				Документация		
12			ДП3.00.02.00.00 СБ	Сборочный чертеж		
				Сборочные единицы		
11		1	ДП3.01.02.01.00	Навеска	4	
				Детали		
11		2	ДП3 01.02 00 01	Связь тип I	1	
11		3	ДП3.01.02.00.02	Связь тип II	1	
11		4	ДП3.01.02.00.03	Связь тип III	1	
64		5	ДП3.01.02.00.04	Связь тип IV		
				Угол неравнопол. ℓ-2327		
				ГОСТ 8510-72		
				50 х 32 х 4	2	
64		6	ДП3.01.02.00.05	Связь тип V		
				Угол неравнопол. ℓ-1824		
				ГОСТ 8510-72		
				50 х 32 х 4	1	
11		7	ДП3.01.02.00.08	Связь тип VI	1	
11		8	ДП3.01.02.00.07	Болт специальный	8	
				Стандартные изделия		
		9		Болт М6 х 25-011		
				ГОСТ 7798-70*	4	
		10		Гайка М6-011		
				ГОСТ 5915-70*	4	
		11		Шайба 6-011		
				ГОСТ 11371-68*	4	

Изм.	Лист	№ докум.	Подп.	Дата
Разраб.		Скачкова		
Пров.		Астапова		
Н. контр.		Коростелев		

ДП3.01.02.00.00

Дверная коробка

Лит.	Лист	Листов
		1

ЦНИИЭП торгово-бытовых зданий и туристских комплексов г. Москва

Инв. № подл. | Подп. и дата | Взам. инв. № | Инв. № дубл. | Подп. и дата

Серия 1.236-5 Выпуск 3

Формат	Зона	Поз	Обозначение	Наименование	Кол	51
				Документация		
12			ДП3.00.02.00.00 СБ	Сборочный чертеж		
				Сборочные единицы		
11		1	ДП3.01.02.01 00	Навеска	4	
				Детали		
11		2	ДП3.01 02.00.01	Связь тип I	1	
11		3	ДП3.01 02 00 02	Связь тип II	1	
11		4	ДП3.02.02.00.01	Связь тип III	1	
64		5	ДП3.01.02.00.04	Связь тип IV		
				Угол неравнопол. ℓ-2327		
				ГОСТ 8510-72		
				50 х 32 х 4	2	
64		6	ДП3.02.02.00.02	Связь тип V		
				Угол неравнопол. ℓ-1424		
				ГОСТ 8510-72		
				50 х 32 х 4	1	
11		7	ДП3.02 02.00.03	Связь тип VI	1	
11		8	ДП3 01 02.00.07	Болт специальный	8	
				Стандартные изделия		
		9		Болт М6 х 25-011		
				ГОСТ 7798-70*	4	
		10		Гайка М6-011		
				ГОСТ 5915-70*	4	
		11		Шайба 6-011		
				ГОСТ 11371-68*	4	

Изм.	Лист	N докум.	Подп.	Дата
Разраб.		Скачкова		
Пров.		Астапова		
Н. контр.		Коростелев		

ДП3.02.02.00.00

Дверная коробка

Лит.	Лист	Листов
		1

ЦНИИЭП торгово-бытовых зданий и туристских комплексов г. Москва

Инв. № подл. | Подп. и дата | Взам. инв. № | Инв. № дубл. | Подп. и дата

Формат	Зона	Поз.	Обозначение	Наименование	Кол.	Примечание
				Документация		
12			ДП3.00.02.00.00 СБ	Сборочный чертеж		
				Сборочные единицы		
11		1	ДП3.01.02.01.00	Навеска	2	
				Детали		
11		2	ДП3.01.02.00.01	Связь тип I	1	
11		3	ДП3.01.02.00.02	Связь тип II	1	
11		4	ДП3.03.02.00.01	Связь тип III	1	
БЧ		5	ДП3.01.02.00.04	Связь тип IV		
				Угол неравнопол. Е-2327		
				ГОСТ 8510-72		
				50×32×4	2	
БЧ		6	ДП3.03.02.00.02	Связь тип V		
				Угол неравнопол. Е-1092		
				ГОСТ 8510-72		
				50×32×4	1	
11		7	ДП3.03.02.00.03	Связь тип VI	1	
11		8	ДП3.01.02.00.07	Болт специальный	4	
				Стандартные изделия		
		9		Винт 11М6×20		
				ГОСТ 17475-72*	2	
		10		Болт М6×25-011		
				ГОСТ 7798-70*	6	
		11		Гайка М6-011		
				ГОСТ 5915-70*	6	
		12		Шайба 6-011		
				ГОСТ 11371-68*	6	

Изм.	Лист	№ докум.	Подп.	Дата
Разраб.		Курочкина		
Пров.		Астапова		
Н. контр.		Коростелев		

ДП3.03.02.00.00

Дверная коробка

Лит	Лист	Листов
		1

ЦНИИЭП ТОРГОВО-БЫТОВЫХ ЗДАНИЙ И ТУРИСТСКИХ КОМПЛЕКСОВ Г. МОСКВА

В. Окатурова 19.08.86г. Кол. Скирмакова

формат 11

Серия 1.236-5 Выпуск 3

Инв. № подл. | Подп. и дата | Взам. инв. № | Инв. № дубл. | Подп. и дата

Формат	Зона	Поз.	Обозначение	Наименование	Кол.	
				Документация		
12			ДП3.00.02.00.00 СБ	Сборочный чертеж		
				Сборочные единицы		
11		1	ДП3.01.02.01.00	Навеска	2	
				Детали		
11		2	ДП3.01.02.00.01	Связь тип I	1	
11		3	ДП3.01.02.00.02	Связь тип II	1	
11		4	ДП3.04.02.00.01	Связь тип III	1	
БЧ		5	ДП3.01.02.00.04	Связь тип IV		
				Угол неравнопол. Е-2327		
				ГОСТ 8510-72		
				50×32×4	2	
БЧ		6	ДП3.04.02.00.02	Связь тип V		
				Угол неравнопол. Е-892		
				ГОСТ 8510-72		
				50×32×4	1	
11		7	ДП3.04.02.00.03	Связь тип VI	1	
11		8	ДП3.01.02.00.07	Болт специальный	4	
				Стандартные изделия		
		9		Винт 11М6×20		
				ГОСТ 17475-72*	2	
		10		Болт М6×25-011		
				ГОСТ 7798-70*	6	
		11		Гайка М6-011		
				ГОСТ 5915-70*	6	
		12		Шайба 6-011		
				ГОСТ 11371-68*	6	

Изм.	Лист	№ докум.	Подп.	Дата
Разраб.		Курочкина		
Пров.		Астапова		
Н. контр.		Коростелев		

ДП3.04.02.00.00

Дверная коробка

Лит.	Лист	Листов
		1

ЦНИИЭП ТОРГОВО-БЫТОВЫХ ЗДАНИЙ И ТУРИСТСКИХ КОМПЛЕКСОВ Г. МОСКВА

14720-03 52 формат 11

Формат	Зона	Поз.	Обозначение	Наименование	Кол.	Примечание
				Документация		
12			ДП3.00.02.00.00 СБ	Сборочный чертеж		
				Сборочные единицы		
11		1	ДП3.01.02.01.00	Навеска	4	
				Детали		
11		2	ДП3.01.02.00.01	Связь тип I	1	
11		3	ДП3.01.02.00.02	Связь тип II	1	
11		4	ДП3.05.02.00.01	Связь тип III	1	
БЧ		5	ДП3.01.02.00.04	Связь тип IV		
				Угол неравнопол. ℓ-2327		
				ГОСТ 8510-72		
				50 × 32 × 4	2	
11		6	ДП3.05.02.00.02	Связь тип V		
				Угол неравнопол. ℓ-1324		
				ГОСТ 8510-72		
				50 × 32 × 4	1	
11		7	ДП3.05.02.00.03	Связь тип VI	1	
11		8	ДП3.01.02.00.07	Болт специальный	8	
				Стандартные изделия		
		9		Болт М6×25-011		
				ГОСТ 7798-70*	4	
		10		Гайка М6-011		
				ГОСТ 5915-70*	4	
		11		Шайба 6-011		
				ГОСТ 11371-68*	4	

Изм.	Лист	№ докум.	Подп.	Дата
Разраб.		Скачкова		
Пров.		Астапова		
Н. контр.		Коростелев		

ДП3.05.02.00.00

Дверная коробка

Лит.	Лист	Листов
		1

ЦНИИЭП ТОРГОВО-БЫТОВЫХ ЗДАНИЙ И ТУРИСТСКИХ КОМПЛЕКСОВ Г. МОСКВА

Серия 1.236-5 Выпуск 3

Инв. № подл. | Подп. и дата | Взам. инв. № | Инв. № дубл. | Подп. и дата

Формат	Зона	Поз.	Обозначение	Наименование	Кол.	
				Документация		
12			ДП3.00.02.00.00 СБ	Сборочный чертеж		
				Сборочные единицы	4	
11		1	ДП3.01.02.01.00	Навеска		
				Детали		
11		2	ДП3.06.02.00.01	Связь тип I	1	
11		3	ДП3.06.02.00.02	Связь тип II	1	
11		4	ДП3.01.02.00.03	Связь тип III	1	
БЧ		5	ДП3.06.02.00.03	Связь тип IV		
				Угол неравнопол. ℓ-2027		
				ГОСТ 8510-72		
				50 × 32 × 4	2	
БЧ		6	ДП3.01.02.00.05	Связь тип V		
				Угол неравнопол. ℓ-1824		
				ГОСТ 8510-72		
				50 × 32 × 4	1	
11		7	ДП3.01.02.00.06	Связь тип VI	1	
11		8	ДП3.01.02.00.07	Болт специальный	8	
				Стандартные изделия		
		9		Болт М6×25-011		
				ГОСТ 7798-70*	4	
		10		Гайка М6-011		
				ГОСТ 5915-70*	4	
		11		Шайба 6-011		
				ГОСТ 11371-68*	4	

Изм.	Лист	№ докум.	Подп.	Дата
Разраб.		Скачкова		
Пров.		Астапова		
Н. контр.		Коростелев		

ДП3.08.02.00.00

Дверная коробка

Лит.	Лист	Листов
		1

ЦНИИЭП ТОРГОВО-БЫТОВЫХ ЗДАНИЙ И ТУРИСТСКИХ КОМПЛЕКСОВ Г. МОСКВА

Инв. № подл. | Подп. и дата | Взам. инв. № | Инв. № дубл. | Подп. и дата

Формат	Зона	Поз.	Обозначение	Наименование	Кол.	Примечание
				Документация		
12			ДП3.00.02.00.00 СБ	Сборочный чертеж		
				Сборочные единицы		
11		1	ДП3.01.02.01.00	Навеска	2	
				Детали		
11		2	ДП3.06.02.00.01	Связь тип I	1	
11		3	ДП3.06.02.00.02	Связь тип II	1	
11		4	ДП3.03.02.00.01	Связь тип III	1	
64		5	ДП3.06.02.00.03	Связь тип IV		
				Уголь неравнополк. ℓ=2027		
				ГОСТ 8510-72		
				50х32х4	2	
64		6	ДП3.03.02.00.02	Связь тип V		
				Уголь неравнополк. ℓ-1092		
				ГОСТ 8510-72		
				50х32х4	1	
11		7	ДП3.03.02.00.03	Связь тип VI	1	
11		8	ДП3.01.02.00.07	Болт специальный	4	
				Стандартные изделия		
		9		Винт 11М6х20		
				ГОСТ 17475-72*	2	
		10		Болт М6х25-011		
				ГОСТ 7798-70*	6	
		11		Гайка М6-011		
				ГОСТ 5915-70*	6	
		12		Шайба 6-011		
				ГОСТ 11371-68*	6	

Изм.	Лист	№ докум.	Подп.	Дата
Разраб.		Курочкина		
Пров.		Астапова		
Н. контр.		Коростелев		

ДП3.06.02.00.00

Дверная коробка

Лит. | Лист | Листов: 1

ЦНИИЭП торгово-бытовых зданий и туристских комплексов г. Москва

Инв. № подл. | Подп. и дата | Взам. инв. № | Инв. № дубл. | Подп. и дата

Серия 1.236-5 Выпуск 3

Формат	Зона	Поз.	Обозначение	Наименование	Кол.
				Документация	
12			ДП3.00.02.00.00 СБ	Сборочный чертеж	
				Сборочные единицы	
11		1	ДП3.01.02.01.00	Навеска	2
				Детали	
11		2	ДП3.06.02.00.01	Связь тип I	1
11		3	ДП3.06.02.00.02	Связь тип II	1
11		4	ДП3.04.02.00.01	Связь тип III	1
64		5	ДП3.06.02.00.03	Связь тип IV	
				Уголь неравнополк. ℓ-2027	
				ГОСТ 8510-72	
				50х32х4	2
64		6	ДП3.04.02.00.03	Связь тип V	
				Уголь неравнополк. ℓ-832	
				ГОСТ 8510-72	
				50х32х4	1
11		7	ДП3.04.02.00.03	Связь тип VI	1
11		8	ДП3.01.02.00.07	Болт специальный	4
				Стандартные изделия	
		9		Винт 11М6х20	
				ГОСТ 17475-72*	2
		10		Болт М6х25-011	
				ГОСТ 7798-70*	6
		11		Гайка М6-011	
				ГОСТ 5915-70*	6
		12		Шайба 6-011	
				ГОСТ 11371-68*	6

Изм.	Лист	№ докум.	Подп.	Дата
Разраб.		Курочкина		
Пров.		Астапова		
Н. контр.		Коростелев		

ДП3.07.02.00.00

Дверная коробка

Лит. | Лист | Листов: 1

ЦНИИЭП торгово-бытовых зданий и туристских комплексов г. Москва

Инв. № подл. | Подп. и дата | Взам. инв. № | Инв. № дубл. | Подп. и дата

Формат	Зона	Поз.	Обозначение	Наименование	Кол.	Примечание
				Документация		
12			ДПЗ 00.02 00.00 СБ	Сборочный чертеж		
				Сборочные единицы		
11		1	ДПЗ 01 02.01.00	Навеска	4	
				Детали		
11		2	ДПЗ 06.02 00.01	Связь тип I	1	
11		3	ДПЗ.06.02 00.02	Связь тип II	1	
11		4	ДПЗ 02 02.00 01	Связь тип III	1	
БЧ		5	ДПЗ.06.02.00.03	Связь тип IV		
				Угол неравнопол. ℓ-2027		
				ГОСТ 8510-72		
				50 x 32 x 4	2	
БЧ		6	ДПЗ 02.02.00.02	Связь тип V		
				Угол неравнопол. ℓ-1424		
				ГОСТ 8510-72		
				50 x 32 x 4	1	
11		7	ДПЗ 02.02.00-03	Связь тип VI	1	
11		8	ДПЗ.01.02.00-07	Болт специальный	8	
				Стандартные изделия		
		9		Болт М6 x 25-011		
				ГОСТ 7798-70*	4	
		10		Гайка М6-011		
				ГОСТ 5915-70*	4	
		11		Шайба 6-011		
				ГОСТ 11371-68*	4	

Изм	Лист	№ докум.	Подп	Дата
Разраб		Скачкова		
Пров		Ястапова		
Н контр		Коростелев		

ДПЗ.09.02.00.00

Дверная коробка

Лит	Лист	Листов
		1

ЦНИИЭП ТОРГОВО-БЫТОВЫХ ЗДАНИЙ и ТУРИСТСКИХ КОМПЛЕКСОВ г. МОСКВА

Скачкова 14.07.88г. Кол. Скиртакова Формат 11

Серия 1.236-5 Выпуск 3

Подп и дата | Инв. N дубл | Взам. инв. N | Подп и дата | Инв. N подл

Формат	Зона	Поз.	Обозначение	Наименование	Кол.	
				Документация		
12			ДПЗ.00.02.00.00	Сборочный чертеж		
				Сборочные единицы		
11		1	ДПЗ 01.02.01.00	Навеска	4	
				Детали		
11		2	ДПЗ.06.02.00.01	Связь тип I	1	
11		3	ДПЗ.06.02.00.02	Связь тип II	1	
11		4	ДПЗ.05.02.00.01	Связь тип III	1	
БЧ		5	ДПЗ.06.02.00.03	Связь тип IV		
				Угол неравнопол. ℓ=2027		
				ГОСТ 8510-72		
				50 x 32 x 4	2	
БЧ		6	ДПЗ.05.02.00.02	Связь тип V		
				Угол неравнопол. ℓ-1324		
				ГОСТ 8510-72		
				50 x 32 x 4	1	
11		7	ДПЗ 05.02.00.03	Связь тип VI	1	
11		8	ДПЗ.01.02.00.07	Болт специальный	8	
				Стандартные изделия		
		9		Болт М6 x 25-011		
				ГОСТ 7798-70*	4	
		10		Гайка М6-011		
				ГОСТ 5915-70*	4	
		11		Шайба 6-011		
				ГОСТ 11371-68*	4	

Изм	Лист	№ докум	Подп	Дата
Разраб		Скачкова		
Пров		Ястапова		
Н контр.		Коростелев		

ДПЗ.10.02.00.00

Дверная коробка

Лит	Лист	Листов
		1

ЦНИИЭП ТОРГОВО-БЫТОВЫХ ЗДАНИЙ и ТУРИСТСКИХ КОМПЛЕКСОВ г. МОСКВА

14720-03 55 Формат 11

Формат	Зона	Поз	Обозначение	Наименование	Кол	Примечание
				Документация		
12			ДПЗ 01 01 01 00 СБ	Сборочный чертеж		
				Детали		
				Связь		
				Швеллер 30х30х3-Ст 3кп		
				ГОСТ 8240-72		
64		1	ДПЗ 01 01 01 01	ℓ-2312	2	
64		2	ДПЗ 01.01 01 02	ℓ-852	2	
64		3	ДПЗ 01 01 01 03	Связь		
				Швеллер 50х50х3-Ст 3кп		
				ГОСТ 8240-72		
				ℓ-906	3	
				Пластина		
				Полоса 3х20 ГОСТ 103-57*		
				Ст 3 ГОСТ 535-58*		
64		4	ДПЗ 01 01 01 04	ℓ=2300	4	
64		5	ДПЗ 01.01 01 05	ℓ-900	4	

Изм	Лист	№ докум	Подп	Дата	ДПЗ 01.01 01 00			
Разраб		Скачкова			Каркас дверного полотна	Лит	Лист	Листов 1
Пров		Астапова				ЦНИИЭП торгово-бытовых зданий и туристских комплексов г Москва		
Н контр		Коростелев						

Пров [illegible] Коп Петрук

56

Формат	Зона	Поз	Обозначение	Наименование	Кол	
				Документация		
12			ДПЗ 02 01 01 00 СБ	Сборочный чертеж		
				Детали		
				Связь		
				Швеллер 30х30х3-Ст 3кп		
				ГОСТ 8240-72		
64		1	ДПЗ 01 01 01 01	ℓ-2312	2	
64		2	ДПЗ 02 01 01 01	ℓ-652	2	
64		3	ДПЗ 02 01 01 02	Связь		
				Швеллер 50х50х3-Ст 3кп		
				ГОСТ 8240-72		
				ℓ-706	3	
				Пластина		
				Полоса 3х20 ГОСТ 103-57*		
				Ст 3 ГОСТ 535-58*		
64		4	ДПЗ 01 01 01.04	ℓ-2300	4	
64		5	ДПЗ 02 01 01 03	ℓ-700	4	

Изм	Лист	№ докум	Подп	Дата	ДПЗ 02.01.01 00			
Разраб		Скачкова			Каркас дверного полотна	Лит	Лист	Листов 1
Пров		Астапова				ЦНИИЭП торгово-бытовых зданий и туристских комплексов г Москва		
Н контр		Коростелев						

1472П-03 56

Форм.	Зона	Поз	Обозначение	Наименование	Кол.	Примечание
				Документация		
12			ДП3.03.01.01.00 СБ	Сборочный чертеж		
				Детали		
				Связь		
				Швеллер 30х30х3-Ст.3кп		
				ГОСТ 8240-72		
БЧ		1	ДП3.01.01.01.01	ℓ-2312	2	
БЧ		2	ДП3.03.01.01.01	ℓ-1052	2	
БЧ		3	ДП3.03.01.01.02	Связь		
				Швеллер 50х50х3-Ст.3кп		
				ГОСТ 8240-72		
				ℓ-1106	3	
				Пластина		
				Полоса 3х20 ГОСТ 103-57*		
				Ст.3 ГОСТ 535-58*		
БЧ		4	ДП3.01.01.01.04	ℓ-2300	4	
БЧ		5	ДП3.03.01.01.03	ℓ-1100	4	

Изм.	Лист	№ докум.	Подп.	Дата
Разраб		Скачкова		
Пров		Астапова		
Н. контр		Коростелев		

ДП3.03.01.01.00

Каркас дверного полотна

Лит	Лист	Листов
		1

ТОРГОВО-БЫТОВЫХ ЗДАНИЙ И ТУРИСТСКИХ КОМПЛЕКСОВ г. МОСКВА

Инв. № подл. | Подп. и дата | Взам. инв. № | Инв. № дубл. | Подп. и дата

Серия 1.236-5 Выпуск 3

Формат	Зона	Поз	Обозначение	Наименование	Кол	57
				Документация		
12			ДП3.05.01.01.00 СБ	Сборочный чертеж		
				Детали		
				Связь		
				Швеллер 30х30х3-Ст.3кп		
				ГОСТ 8240-72		
БЧ		1	ДП3.01.01.01.01	ℓ-2312	2	
БЧ		2	ДП3.05.01.01.01	ℓ-602	2	
БЧ		3	ДП3.05.01.01.02	Связь		
				Швеллер 50х50х3-Ст.3кп		
				ГОСТ 8240-72		
				ℓ=656	3	
				Пластина		
				Полоса 3х20 ГОСТ 103-57*		
				Ст.3 ГОСТ 535-58*		
БЧ		4	ДП3.01.01.01.04	ℓ-2300	4	
БЧ		5	ДП3.05.01.01.03	ℓ-650	4	

Изм.	Лист	№ докум.	Подп.	Дата
Разраб		Скачкова		
Пров		Астапова		
Н. контр		Коростелев		

ДП3.05.01.01.00

Каркас дверного полотна

Лит	Лист	Листов
		1

ТОРГОВО-БЫТОВЫХ ЗДАНИЙ И ТУРИСТСКИХ КОМПЛЕКСОВ г. МОСКВА

Форм.	Зона	Поз.	Обозначение	Наименование	Кол.	Примечание
				Документация		
12			ДПЗ.06.01.01.00 СБ	Сборочный чертеж		
				Детали		
				Связь		
				Швеллер 30х30х3-Ст.3кп		
				ГОСТ 8240-72		
64		1	ДПЗ.06.01.01.01	ℓ-2012	2	
64		2	ДПЗ.03.01.01.01	ℓ-1052	2	
64		3	ДПЗ.03.01.01.02	Связь		
				Швеллер 50х50х3-Ст.3кп		
				ГОСТ 8240-72		
				ℓ-1106	3	
				Пластина		
				Полоса 3х20 ГОСТ 103-57*		
				Ст.3 ГОСТ 535-58*		
64		4	ДПЗ.06.01.01.02	ℓ-2000	4	
64		5	ДПЗ.03.01.01.03	ℓ-1100	4	

Изм.	Лист	№ докум.	Подп.	Дата	ДПЗ.06.01.01.00			
Разраб.		Скачкова			Каркас дверного полотна.	Лит.	Лист	Листов
Пров.		Астапова						1
Н.контр.		Коростелев				ЦНИИЭП торгово-бытовых зданий и туристск. комплексов г. Москва		

Пров. [illegible] Коп Петрук

Форм.	Зона	Поз.	Обозначение	Наименование	Кол.	
				Документация		
12			ДПЗ.07.01.01.00 СБ	Сборочный чертеж		
				Детали		
				Связь		
				Швеллер 30х30х3-Ст.3кп		
				ГОСТ 8240-72		
64		1	ДПЗ.06.01.01.01	ℓ-2012	2	
64		2	ДПЗ.01.01.01.02	ℓ-852	2	
64		3	ДПЗ.01.01.01.03	Связь		
				Швеллер 50х50х3 Ст.3кп		
				ГОСТ 8240-72		
				ℓ-906	3	
				Пластина		
				Полоса 3х20 ГОСТ 103-57*		
				Ст.3 ГОСТ 535-58*		
64		4	ДПЗ.06.01.01.02	ℓ-2000	4	
64		5	ДПЗ.01.01.01.05	ℓ-900	4	

Изм.	Лист	№ докум.	Подп.	Дата	ДПЗ.07.01.01.00			
Разраб.		Скачкова			Каркас дверного полотна.	Лит.	Лист	Листов
Пров.		Астапова						1
Н.контр.		Коростелев				ЦНИИЭП торгово-бытовых зданий и туристск. комплексов г. Москва		

Форм.	Зона	Поз.	Обозначение	Наименование	Кол.	Примечание
				Документация		
12			ДПЗ 09 01.01.00 СБ	Сборочный чертеж		
				Детали		
				Связь		
				Швеллер 30х30х3-Ст.3 кп		
				ГОСТ 8240-72		
64		1	ДПЗ 06.01.01.01	ℓ-2012	2	
64		2	ДПЗ 02.01.01.01	ℓ-652	2	
64		3	ДПЗ 02.01.01.02	Связь		
				Швеллер 50х50х3-Ст.3кп		
				ГОСТ 8240-72		
				ℓ-706	3	
				Пластина		
				полоса 3х20 ГОСТ 103-57*		
				Ст 3. ГОСТ 535-58		
64		4	ДПЗ 06.01.01.02	ℓ-2000	4	
64		5	ДПЗ.02.01.01.03	ℓ-700	4	

Изм	Лист	№ докум	Подп.	Дата
Разраб.		Скачкова		
Пров.		Астапова		
Н.контр.		Коростелев		

ДПЗ.09 01.01.00

Каркас дверного полотна.

Лит	Лист	Листов
		1

ЦНИИЭП торгово-бытовых зданий и туристск комплексов г. Москва

Пров. [illegible] 05.02.86 г.

Коп. Петрук

Форм.	Зона	Поз.	Обозначение	Наименование	Кол.	
				Документация		
12			ДПЗ.10.01.01 00 СБ	Сборочный чертеж		
				Детали		
				Связь		
				Швеллер 30х30х3-Ст 3кп		
				ГОСТ 8240-72		
64		1	ДПЗ 06.01.01.01	ℓ-2012	2	
64		2	ДПЗ.05 01.01.01	ℓ-602	2	
64		3	ДПЗ 05.01.01.02	Связь		
				Швеллер 50х50х3-Ст.3кп		
				ГОСТ 8240-72		
				ℓ-656	3	
				Пластина		
				Полоса 3х20 ГОСТ 103-57*		
				Ст.3 ГОСТ 535-58		
64		4	ДПЗ 06.01 01 02	ℓ-2000	4	
64		5	ДПЗ 05.01 01.03	ℓ-650	4	

Изм	Лист	№ докум	Подп.	Дата
Разраб		Скачкова		
Пров		Астапова		
Н.контр		Коростелев		

ДПЗ.10.01.01.00

Каркас дверного полотна

Лит.	Лист	Листов
		1

ЦНИИЭП торгово-бытовых зданий и туристск комплексов г. Москва

Формат	Зона	Поз.	Обозначение	Наименование	Кол.	Примечание
				Документация		
			ДП3.01.03.00.00 СБ	Сборочный чертеж		
				Детали		
Н		1	ДП3.01.03.00.01	Ручка тип I	1	
Н		2	ДП3.01.03.00.02	Ручка тип II	1	
Н		3	ДП3.01.03.00.03	Ось	1	
Н		4	ДП3.01.03.00.04	Втулка	1	
Н		5	ДП3.01.03.00.05	Гнездо	1	
Н		6	ДП3.01.03.00.06	Фланец	2	
БЧ		7	ДП3.01.03.00.07	Заклепка проволока ф 4х28 ГОСТ 3284-75	1	

Изм.	Лист	№ докум.	Подп.	Дата
Разраб.		Скачкова		
Пров.		Асталова		
Н. контр.		Коростелев		

ДП3.01.03.00.00

Ручка специальная

Лит.	Лист	Листов
	1	

ЦНИИЭП торгово-бытовых зданий и туристских комплексов г. Москва

Пров. Жанкович 30.V Кол. Скуртакова
IVц-82

Серия 1.236-5 Выпуск 3

Инв. № подл. | Подп. и дата | Взам. инв. № | Инв. № дубл. | Подп. и дата

Формат	Зона	Поз.	Обозначение	Наименование	Кол.
				Документация	
12			ДП3.01.04.00.00 СБ	Сборочный чертеж	
				Детали	
Б4		1	ДП3.01.04.00.01	Пластина полоса 4х45 ГОСТ 103-57* Ст.3 ГОСТ 535-58*	1
БЧ		2	ДП3.01.04.00.02	Втулка труба 25 ГОСТ 3262-62 е-80	1

Изм.	Лист	№ докум.	Подп.	Дата
Разраб.		Скачкова		
Пров.		Асталова		
Н. контр.		Коростелев		

ДП3.01.04.00.00

Петля

Лит.	Лист	Листов
	1	

ЦНИИЭП торгово-бытовых зданий и туристских комплексов г. Москва

14720-03

ЦЕНТРАЛЬНЫЙ ИНСТИТУТ ТИПОВОГО ПРОЕКТИРОВАНИЯ
ГОССТРОЯ СССР

Москва А-445 Смольная ул 22

Сдано в печать IV 1989 года

Заказ № 4260 Тираж 470 экз

gost.e-ecolog.ru