ГОСУДАРСТВЕННЫЙ КОМИТЕТ ПО ГРАЖДАНСКОМУ СТРОИТЕЛЬСТВУ
И АРХИТЕКТУРЕ ПРИ ГОССТРОЕ СССР

ТИПОВЫЕ КОНСТРУКЦИИ И ДЕТАЛИ ЗДАНИЙ И СООРУЖЕНИЙ

СЕРИЯ 1.236-5

ПРОТИВОПОЖАРНЫЕ ДВЕРИ ОБЩЕСТВЕННЫХ ЗДАНИЙ

ВЫПУСК 2

ПРОТИВОПОЖАРНЫЕ ДВЕРИ ДЕРЕВЯННЫЕ ОБЛИЦОВАННЫЕ ТОНКОЛИСТОВОЙ СТАЛЬЮ

14720-02
ЦЕНА 2-66

gost.e-ecolog.ru

ЦЕНТРАЛЬНЫЙ ИНСТИТУТ ТИПОВОГО ПРОЕКТИРОВАНИЯ
ГОССТРОЯ СССР

Москва, А-445, Смольная ул. 22

Сдано в печать XII 1986 года

Заказ № 15424 Тираж 150 экз

ГОСУДАРСТВЕННЫЙ КОМИТЕТ ПО ГРАЖДАНСКОМУ СТРОИТЕЛЬСТВУ
И АРХИТЕКТУРЕ ПРИ ГОССТРОЕ СССР

ТИПОВЫЕ КОНСТРУКЦИИ И ДЕТАЛИ ЗДАНИЙ И СООРУЖЕНИЙ

СЕРИЯ 1.236-5

ПРОТИВОПОЖАРНЫЕ ДВЕРИ ОБЩЕСТВЕННЫХ ЗДАНИЙ

ВЫПУСК 2

ПРОТИВОПОЖАРНЫЕ ДВЕРИ ДЕРЕВЯННЫЕ ОБЛИЦОВАННЫЕ ТОНКОЛИСТОВОЙ СТАЛЬЮ

Разработаны ЦНИИЭП
торгово-бытовых зданий
и туристских комплексов

Главный инженер института /В.И. Лепский/
Главный инженер проекта /Е.А. Коростелев/

Утвержден Госгражданстроем
приказ № 71 от 18.IV.1977г.
Введен в действие с 1.VII.1977 г.

Наименование	Обозначение	Стр.
Обложка		1
Титульный лист		2
Перечень листов		3-5
Схема дверных блоков Монтажный чертеж	ДП2.01.00.00.00 МЧ	6
Технические требования	ДП2.01.00.00 00 Д	7
Дверной блок Сборочный чертеж	ДП2.01.00.00.00 СБ	8
Дверной блок Выносные элементы	ДП2.01.00.00 00 СБ	9
То же	ДП2.01.00.00.00 СБ	10
Дверной блок Сборочный чертеж	ДП2 02.00.00 00 СБ	11
То же	ДП2 03.00.00.00 СБ	12
»	ДП2.04.00.00.00 СБ	13
»	ДП2.05.00.00.00 СБ	14
»	ДП2.06.00.00.00 СБ	15
»	ДП2.07.00.00.00 СБ	16
»	ДП2.08.00.00.00 СБ	17
»	ДП2.09.00.00.00 СБ	18
Дверной блок Сборочный чертеж	ДП210.00.00 00 СБ	19
То же	ДП2.11.00.00.00 СБ	20
»	ДП2.12.00.00.00 СБ	21
»	ДП2.13.00.00.00 СБ	22
»	ДП2.14.00.00.00 СБ	23
»	ДП2.15.00.00.00 СБ	24
»	ДП2.16.00.00.00 СБ	25
»	ДП2.17.00.00.00 СБ	26
»	ДП2.18.00.00.00 СБ	27
»	ДП2.19.00.00.00 СБ	28
»	ДП2.20.00.00.00 СБ	29
Схема дверной коробки Сборочный чертеж	ДП2.00.02.00.00 СБ	30
То же	ДП2.00.02.00.00 СБ	31
Навеска Сборочный чертеж	ДП2.01.02.01.00 СБ	32
Навеска	ДП2.01.02.01.00	32
Ручка специальная Сборочный чертеж	ДП2.01.03.00.00 СБ	33

Изм.	Лист	№ докум.	Подп.	Дата
Разраб.		Скачкова		
Пров.		Симонов		
Н. контр.		Кростелев		

Перечень листов

Лит.	Лист	Листов
	1	3

ГПИ Торгово-бытовых зданий и промышленных комплексов г. Москва

Наименование	Обозначение	Стр.
Ручка тип I	ДП2.01. 03. 00. 01	34
Ручка тип II	ДП2.01. 03. 00. 02	34
Ось	ДП2.01. 03. 00. 03	35
Втулка	ДП2.01. 03. 00. 04	35
Гнездо	ДП2.01. 03. 00. 05	36
Фланец	ДП2.01. 03. 00. 06	36
Петля сборочный чертеж	ДП2.01. 04. 00. 00 СБ	37
Связь тип I	ДП2.01. 02. 00. 01	38
Связь тип II	ДП2.01. 02. 00. 02	38
Связь тип III	ДП2.01. 02. 00. 03	39
То же	ДП2.02. 02. 00. 03	39
Связь тип VI	ДП2.01. 02. 00. 06	40
Связь тип III	ДП2.02. 02. 00. 06	40
Связь тип VI	ДП2.05. 02. 00. 06	41
Боат специальный	ДП2.01. 02. 00. 07	41
Связь тип III	ДП2.05. 02. 00. 03	42
Скоба	ДП2.01. 00. 00. 02	42
Связь тип III	ДП2.03. 02. 00. 03	43
То же	ДП2.04. 02. 00. 03	43

Наименование	Обозначение	Стр.
Связь тип VI	ДП2.03. 02. 00. 06	44
То же	ДП2.04. 02. 00. 06	44
Притвор	ДП2.08. 00. 00. 01	45
То же	ДП2.01. 00. 00. 01	45
Дверной блок	ДП2.01. 00. 00. 00	46
То же	ДП2.02. 00. 00. 00	46
»	ДП2.03. 00. 00. 00	47
»	ДП2.04. 00. 00. 00	47
»	ДП2.05. 00. 00. 00	48
»	ДП2.06. 00. 00. 00	48
»	ДП2.07. 00. 00. 00	49
»	ДП2.08. 00. 00. 00	49
»	ДП2.09. 00. 00. 00	50
»	ДП2.10. 00. 00. 00	50
»	ДП2.11. 00. 00. 00	51
»	ДП2.12. 00. 00. 00	51
»	ДП2.13. 00. 00. 00	52
»	ДП2.14. 00. 00. 00	52
»	ДП2.15. 00. 00. 00	53
»	ДП2.16. 00. 00. 00	53

Наименование	Обозначение	Стр.
Дверной блок	ДП2.17.00.00.00	54
То же	ДП2.18.00.00.00	54
»	ДП2.19.00.00.00	55
»	ДП2.20.00.00.00	55
Дверное полотно	ДП2.01.01.00.00	56
То же	ДП2.02.01.00.00	56
»	ДП2.03.01.00.00	57
»	ДП2.05.01.00.00	57
»	ДП2.06.01.00.00	58
»	ДП2.07.01.00.00	58
»	ДП2.09.01.00.00	59
»	ДП2.10.01.00.00	59
»	ДП2.11.01.00.00	60
»	ДП2.12.01.00.00	60
»	ДП2.13.01.00.00	61
»	ДП2.15.01.00.00	61

Наименование	Обозначение	Стр.
Дверное полотно	ДП2.16.01.00.00	62
То же	ДП2.17.01.00.00	62
»	ДП2.19.01.00.00	63
»	ДП2.20.01.00.00	63
Дверная коробка	ДП2.01.02.00.00	64
То же	ДП2.02.02.00.00	64
»	ДП2.03.02.00.00	65
»	ДП2.04.02.00.00	65
»	ДП2.05.02.00.00	66
»	ДП2.08.02.00.00	66
»	ДП2.06.02.00.00	67
»	ДП2.07.02.00.00	67
»	ДП2.09.02.00.00	68
»	ДП2.10.02.00.00	68
Ручка специальная	ДП2.01.03.00.00	69
Петля	ДП2.01.04.00.00	69

ДП2.01.00.00.00 МЧ
ДП2.11.00.00.00 МЧ

ДП2.02.00.00.00 МЧ
ДП2.12.00.00.00 МЧ

ДП2.05.00.00.00 МЧ
ДП2.15.00.00.00 МЧ

ДП2.03.00.00.00 МЧ
ДП2.13.00.00.00 МЧ

ДП2.04.00.00.00 МЧ
ДП2.14.00.00.00 МЧ

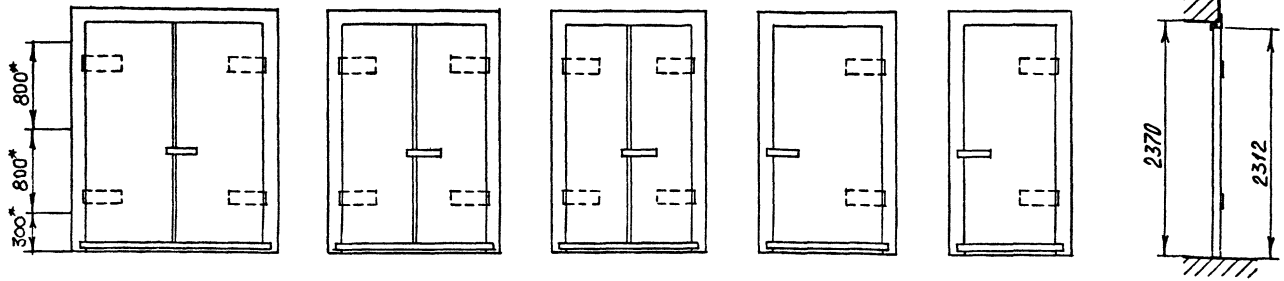

ДП2.08.00.00.00 МЧ
ДП2.18.00.00.00 МЧ

ДП2.09.00.00.00 МЧ
ДП2.19.00.00.00 МЧ

ДП2.10.00.00.00 МЧ
ДП2.20.00.00.00 МЧ

ДП2.06.00.00.00 МЧ
ДП2.16.00.00.00 МЧ

ДП2.07.00.00.00 МЧ
ДП2.17.00.00.00 МЧ

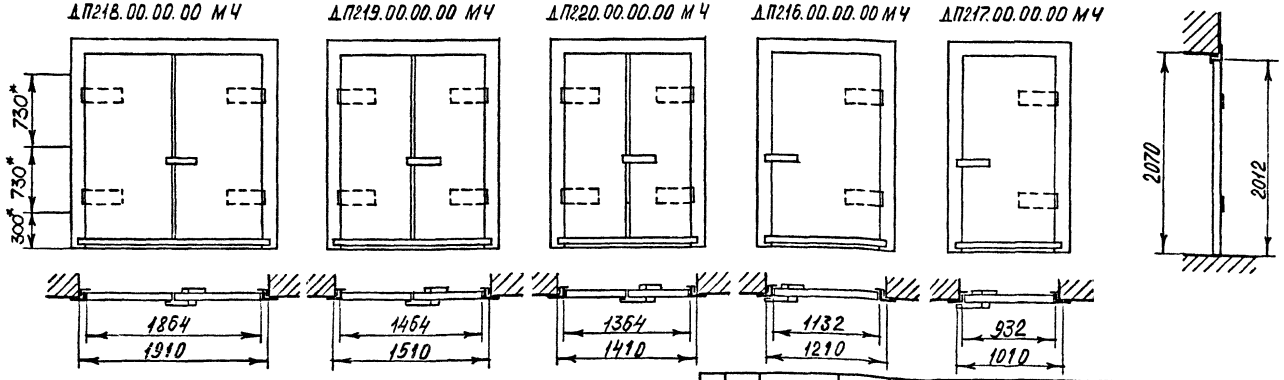

* — Размеры для установки металлических анкеров при возведении стен.

Изм.	Лист	№ докум.	Подп.	Дата
Разраб.		Симонов		
Пров.		Астапова		
Н. контр.		Коростелев		
Гл. арх. гр.		Бочарова		

ДП2.01.00.00.00 МЧ

Схема дверных блоков
Монтажный чертеж

Лит.	Масса	Масштаб

Лист | Листов 1

ЦНИИЭП торгово-бытовых зданий и туристских комплексов г. Москва

1. Деревянные противопожарные трудносгораемые двери обшиты тонколистовой сталью по слою асбеста 2-х типов конструкций с металлическими дверными коробками.

1.1 Двери ДП2.01 по ДП2.10 состоят из дверного полотна со сплошным заполнением по ГОСТ 6629-74. Поверхности полотен обшиты со всех сторон тонколистовой сталью по слою асбестового картона.

1.2 Двери ДП2-11 по ДП2-20 состоят из 2-х щитов, собранных из досок подвергнутых глубокой пропитке антипиренами, расположенных „вразбежку". Щиты между собой соединены на гвоздях с 2-х сторон. Поверхности полотен обшиты со всех сторон тонколистовой сталью по слою асбестового картона.

1.3 Соединения стальных листов обшивки между собой - „внахлест" / 15 мм /.

2. Отделка дверей выполняется в соответствии с проектом.

3. Резиновые прокладки, установленные для уплотнения притворов, приклеивать клеем 88 по ТУ МХП 880-58.

4. При установке двери должны быть оборудованы устройством для самозакрывания /пневматические приборы/.

5. Двери разработаны с учетом требований СНиП II-А.5-70 и имеют предел огнестойкости 1,5 часа.

6. Изготовление, приемку, хранение и транспортировку дверных блоков производить по ТУ 475-70*.

Изм.	Лист	№ докум.	Подп.	Дата
Разраб.		Скачкова		
Пров.		Симонов		
Н.контр.		Коростелев		

ДП2.01.00.00.00 Д

Дверные блоки
Технические требования

Лит.	Масс	Масштаб

Торгово-бытовых зданий курортных комплексов

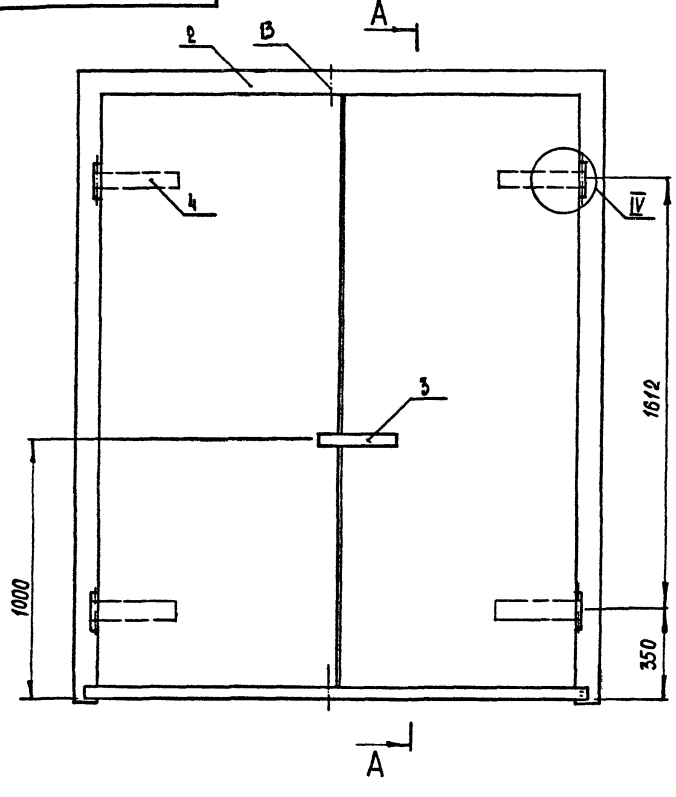

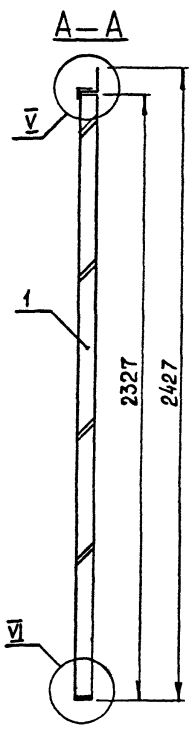

Дверное полотно ДП201.01.00.00 СБ

М 1 : 10

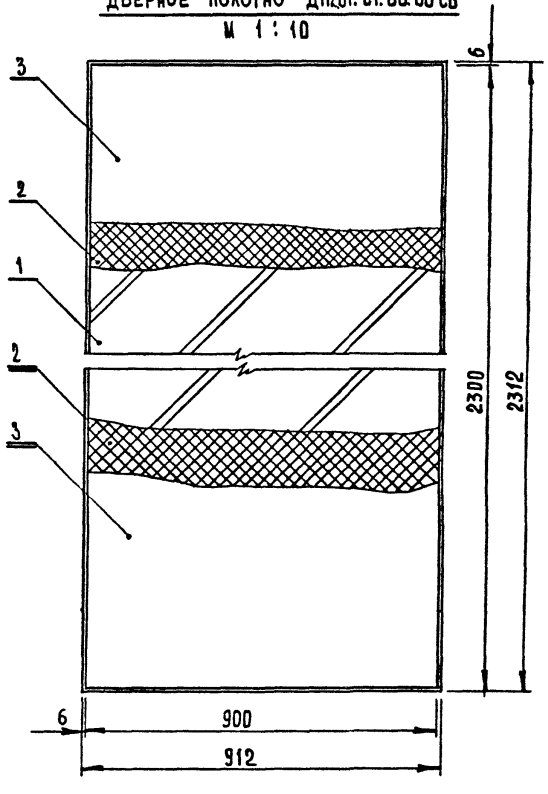

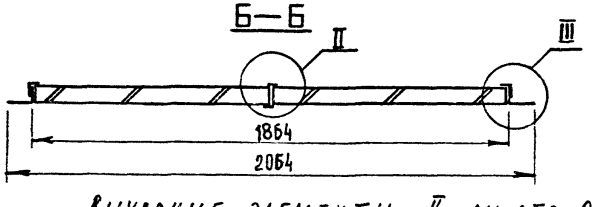

ВЫНОСНЫЕ ЭЛЕМЕНТЫ II см. стр. 9
III - VI см. стр. 10

ИЗМ	ЛИСТ	№ ДОКУМ	ПОДП	ДАТА	ДП201.00.00.00 СБ			
РАЗРАБ		СКАЧКОВА			ДВЕРНОЙ БЛОК СБОРОЧНЫЙ ЧЕРТЕЖ	ЛИТ	МАССА	МАСШТАБ 1:15
ПРОВ		СИМОНОВ				ЛИСТ 1	ЛИСТОВ 3	
Н КОНТР		КОРОСТЕЛЕВ				ЦНИИЭП	ТОРГОВО БЫТОВЫХ ЗДАНИЙ И ТУРИСТСКИХ КОМПЛЕКСОВ Г МОСКВА	
ГЛ АРХ ПР		БОЧАРОВА						

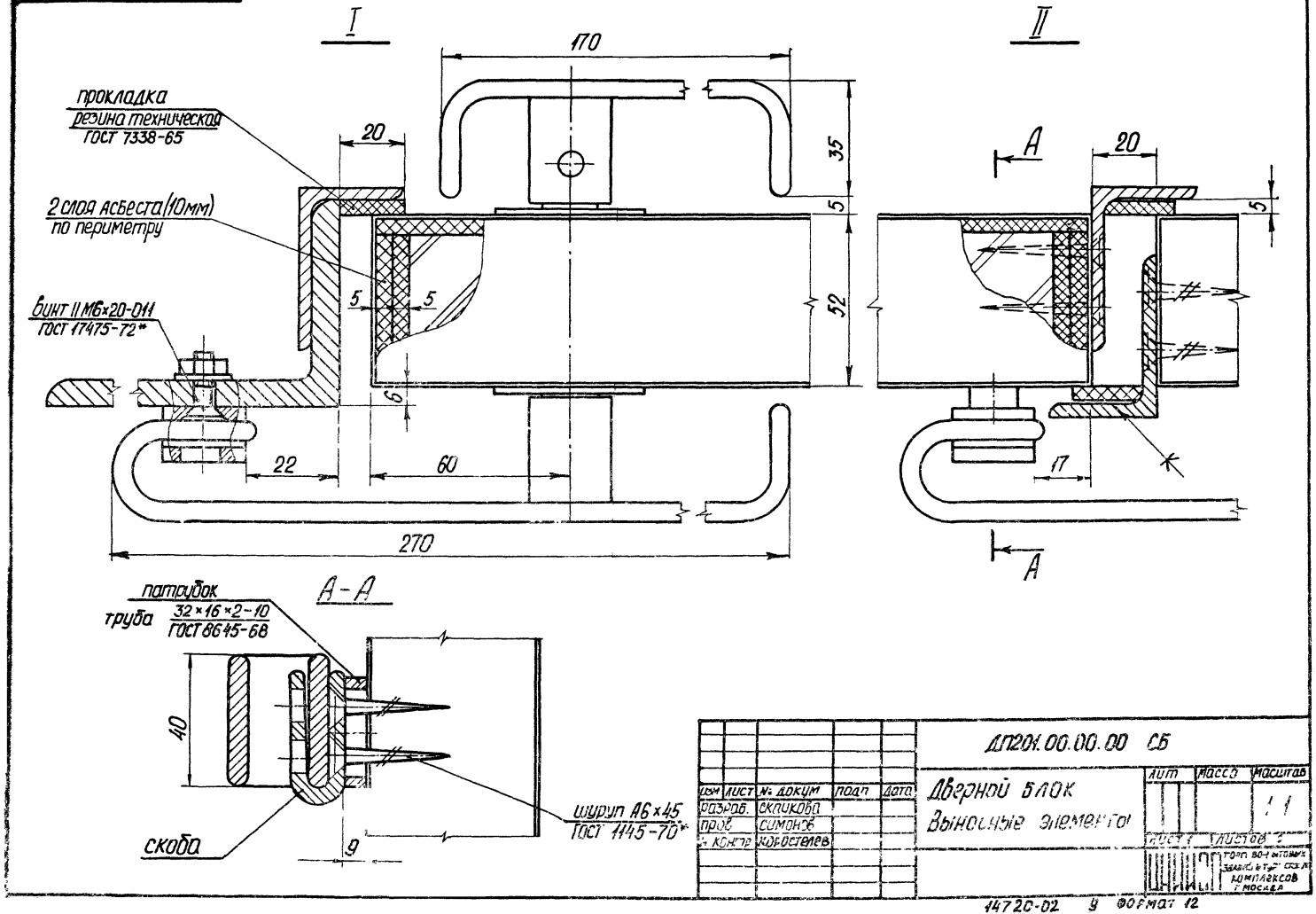

					ДП201.00.00.00 СБ			
изм	лист	№ докум	подп	дата	Дверной блок Выносные элементы	лит	масса	масштаб
разраб.		скачкова						1:1
пров		симонов				лист 1	листов 2	
н. контр		коростелев				ЦНИИЭП		

14720-02 9 формат 12

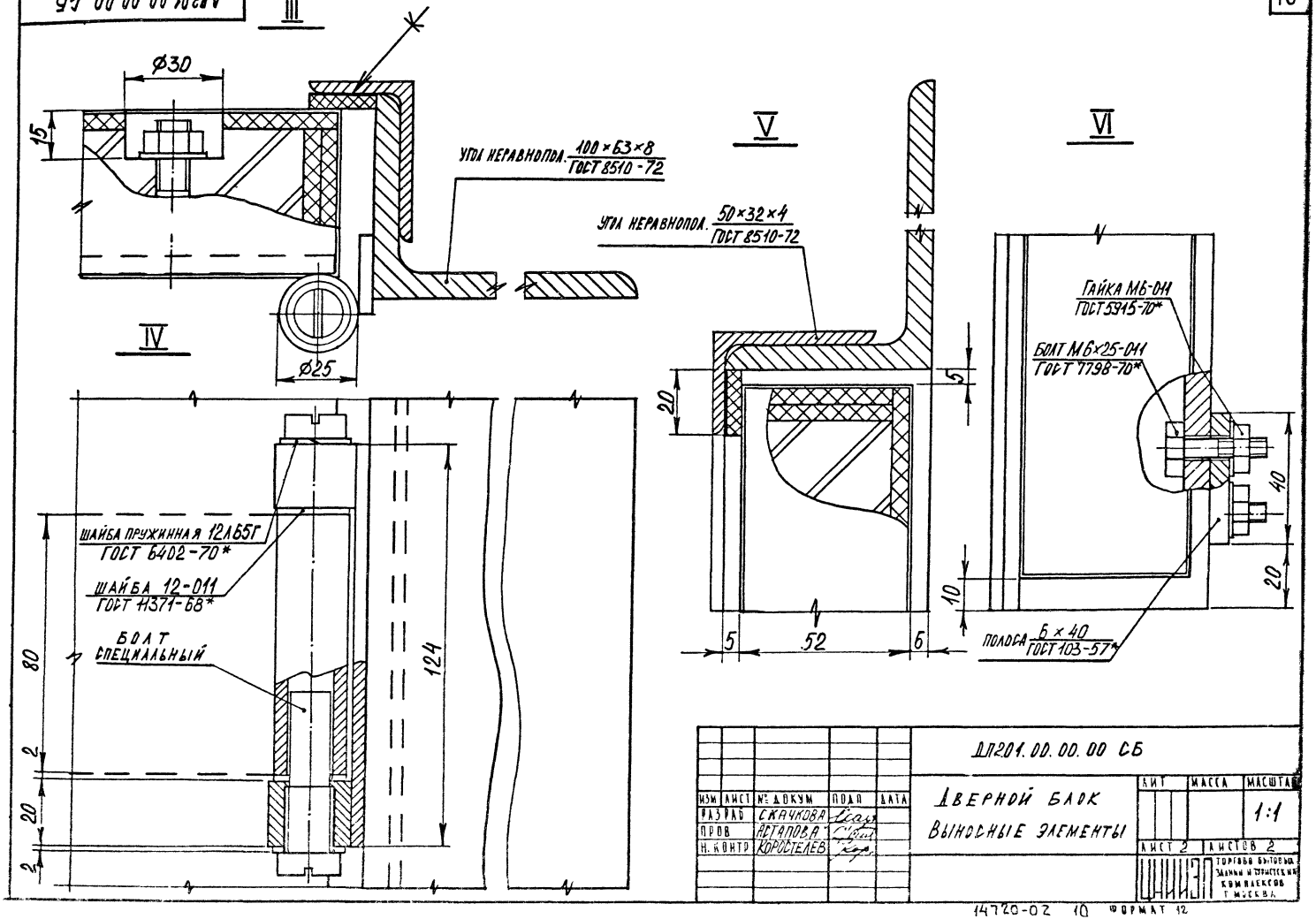

ИЗМ	ЛИСТ	№ ДОКУМ	ПОДП	ДАТА
РАЗРАБ		СКАЧКОВА		
ПРОВ		АСТАПОВА		
Н. КОНТР		КОРОСТЕЛЕВ		

ДЛ201.00.00.00 СБ

Дверной блок
Выносные элементы

ЛИТ	МАССА	МАСШТАБ
		1:1

ЛИСТ 2 ЛИСТОВ 2

ЦНИИЭП торговых зданий и торгово-бытовых комплексов г. Москва

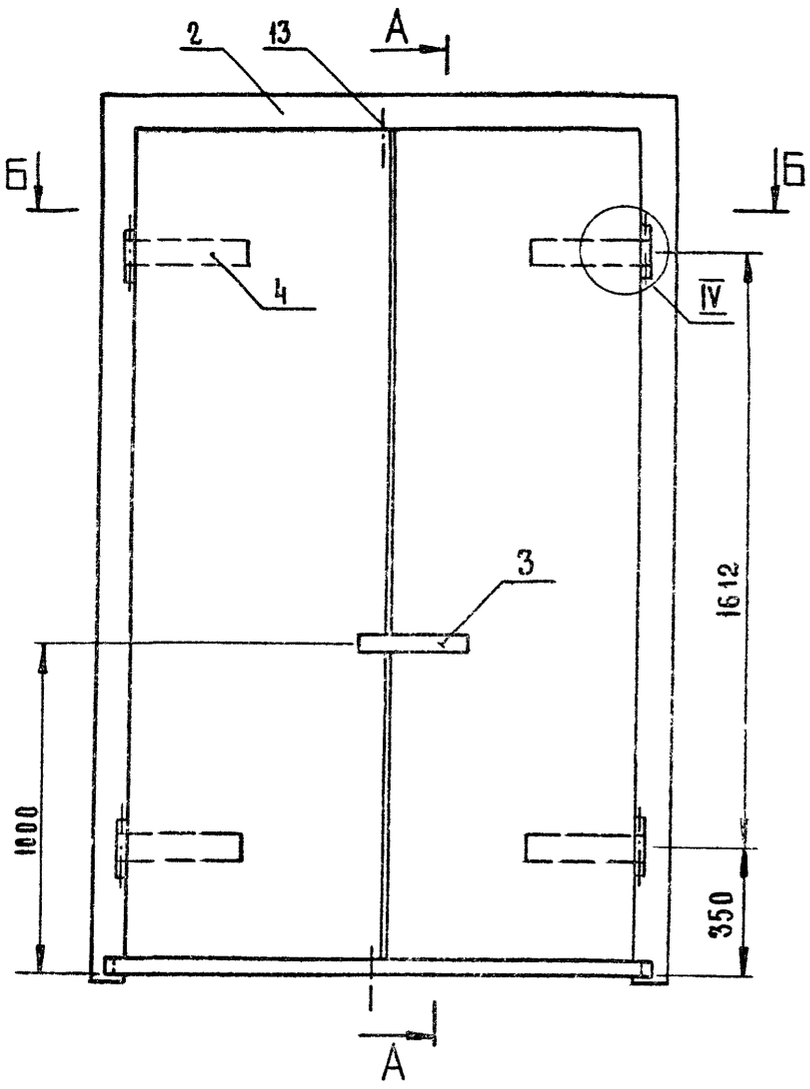

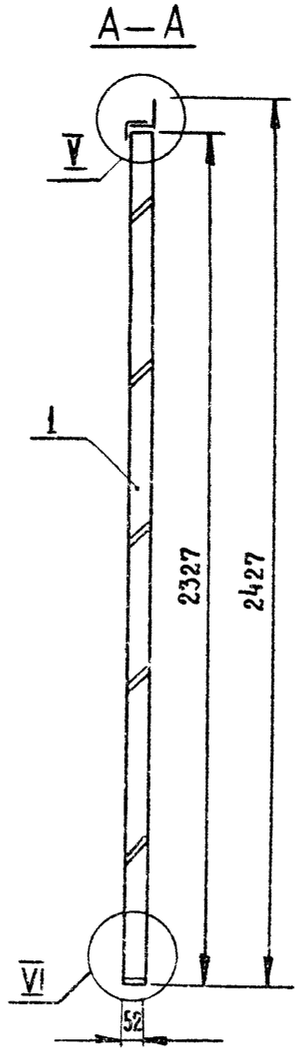

Дверное полотно ДП2.02.01.00.00 СБ

М 1:10

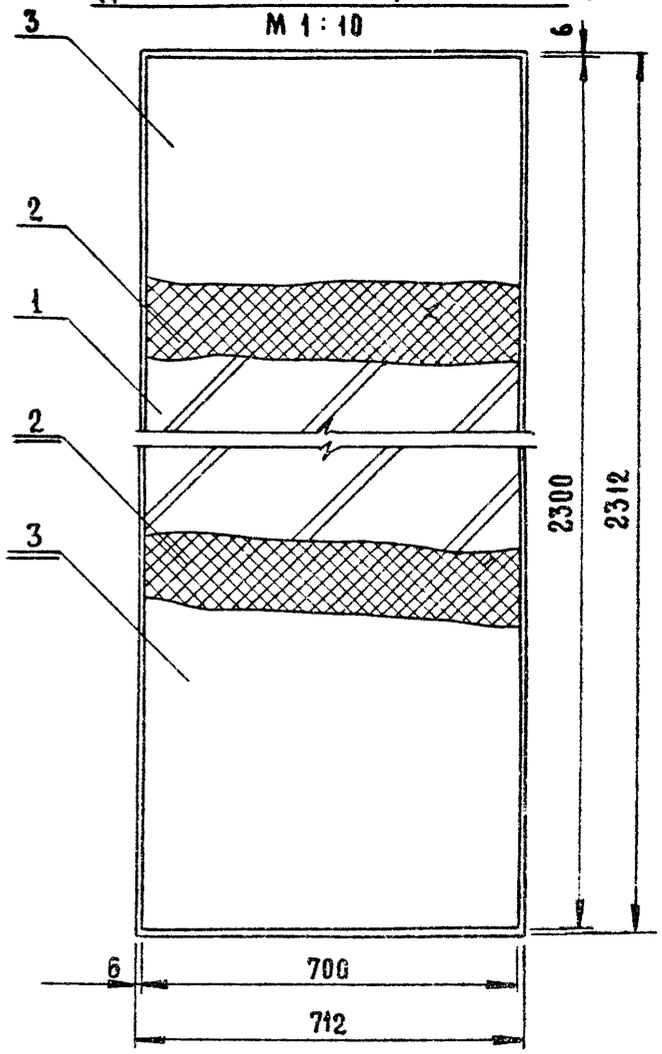

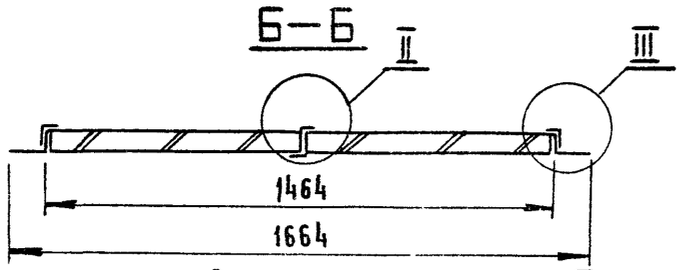

Выносные элементы II см. стр. 9
III - VI см. стр. 10

					ДП2.02.00.00.00 СБ
Изм.	Лист	№ докум.	Подп.	Дата	Дверной блок. Сборочный чертеж
Разраб.		Скачкова			
Пров.		Симонов			
Н. контр.		Коростелев			
Гл. арх. пр.		Бочарова			

Лит	Масса	Масштаб
		1:15
Лист	Листов 1	

ЦНИИЭП торгово-бытовых зданий и туристских комплексов г. Москва

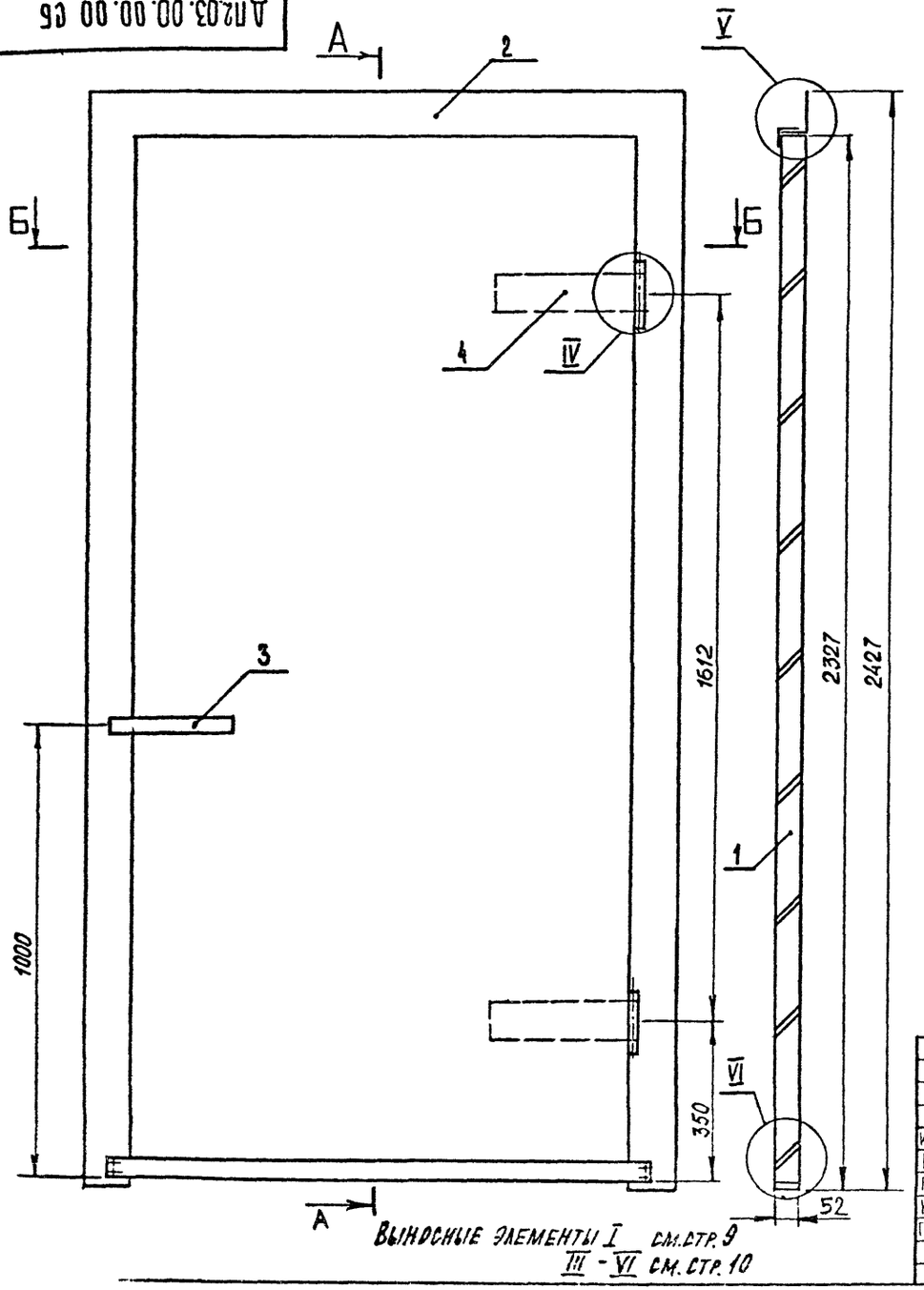

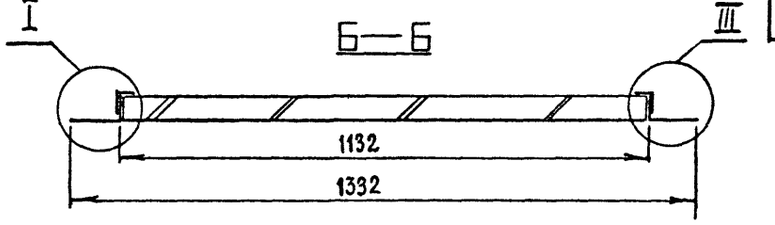

Дверное полотно ДП2.03.01.00.00 СБ

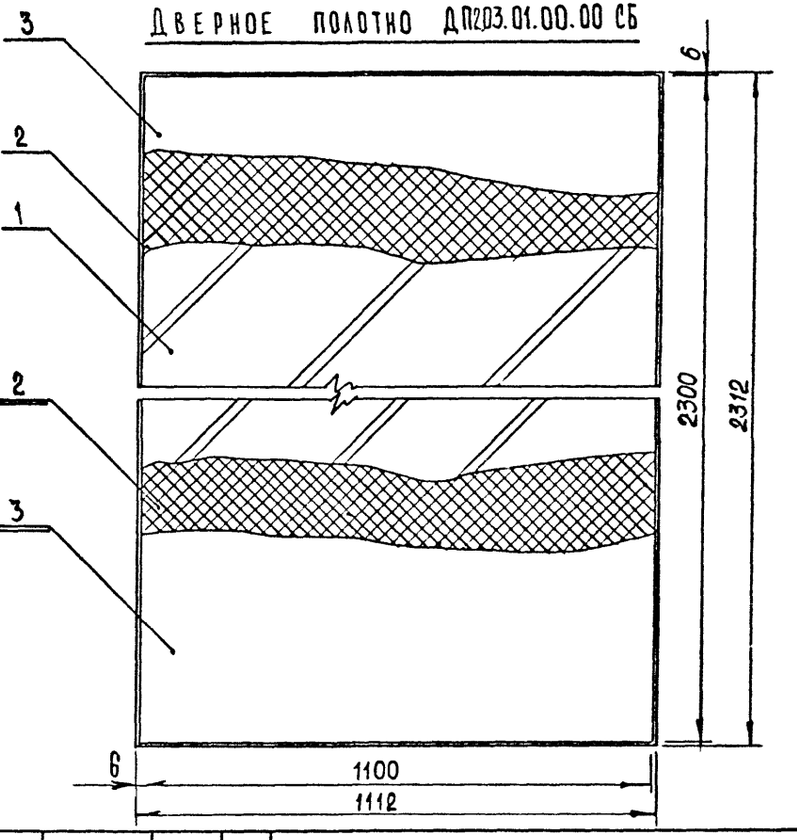

Выносные элементы I см. стр. 9
III - VI см. стр. 10

Изм.	Лист	№ докум.	Подп.	Дата
Разраб.		Качурова		
Пров.		Симонов		
Н. контр.		Осотелев		
Гл. арх. пр.		Бочарова		

ДП2.03 00.00.00 СБ

Дверной блок
Сборочный чертеж

Лит.	Масса	Масштаб
		1:10
Лист	Листов 1	

ЦНИИЭП торговых зданий и туристских комплексов г. Москва

ДП2.04.00.00.00 СБ

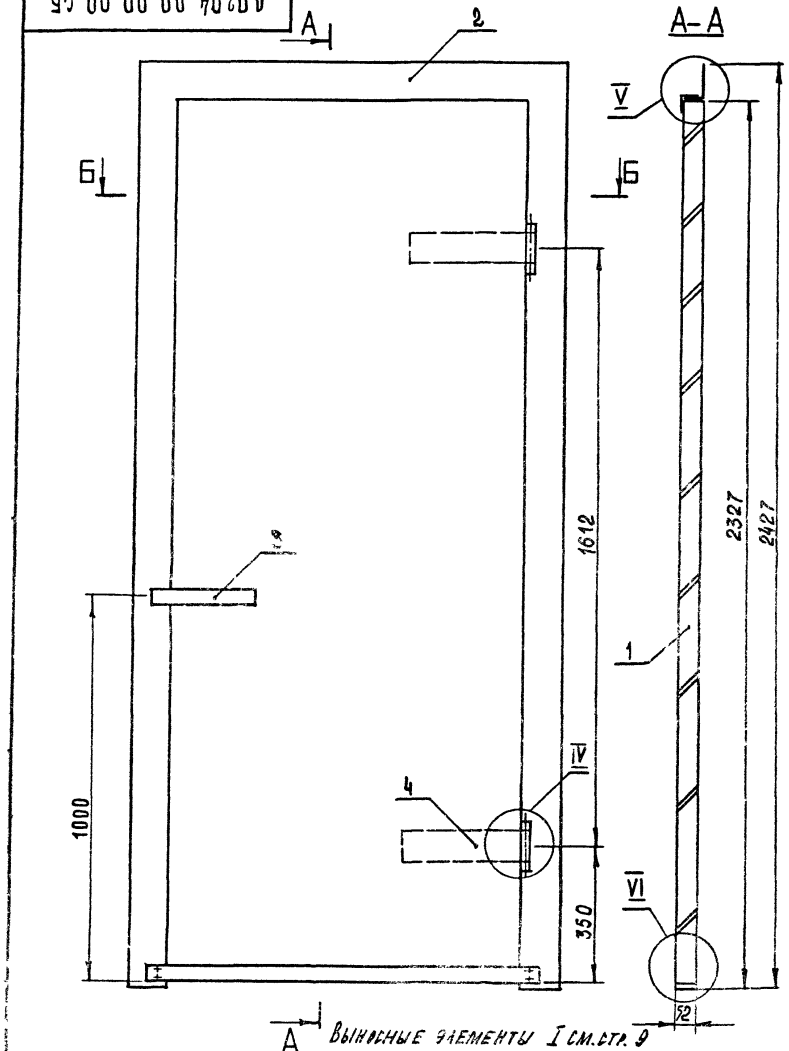

Выносные элементы I см. стр. 9
III - VI см. стр. 10

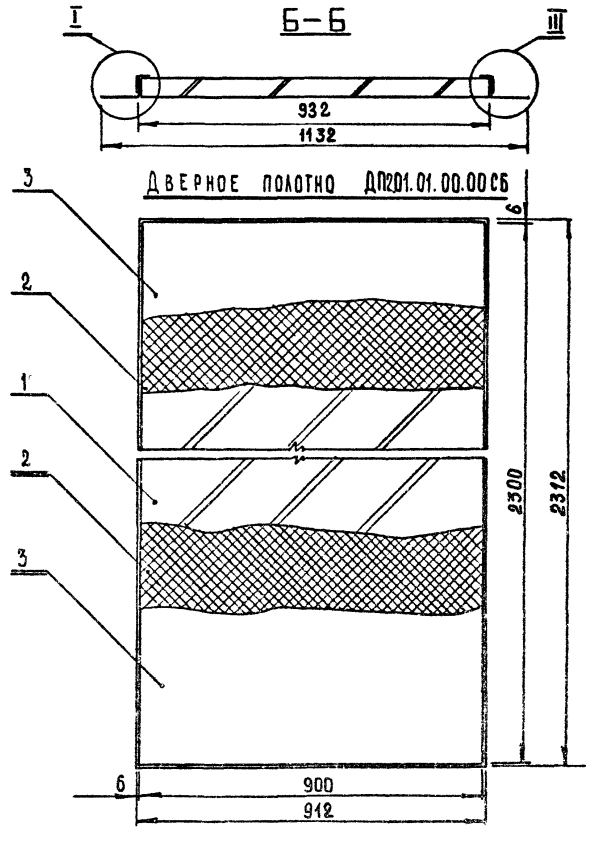

ИЗМ	ЛИСТ	№ ДОКУМ	ПОДП	ДАТА
РАЗРАБ		СКАЧКОВА		
ПРОВ.		СИМОНОВ		
Н. КОНТР		КОРОСТЕЛЕВ		
ГЛ. АРХ. ПР		БОЧАРОВА		

ДП2.04.00.00.00 СБ

Дверной блок
Сборочный чертеж

ЛИТ	МАССА	МАСШТАБ
		1:10

ЛИСТ | ЛИСТОВ 1

Торговые выставочные здания и торговые комплексы

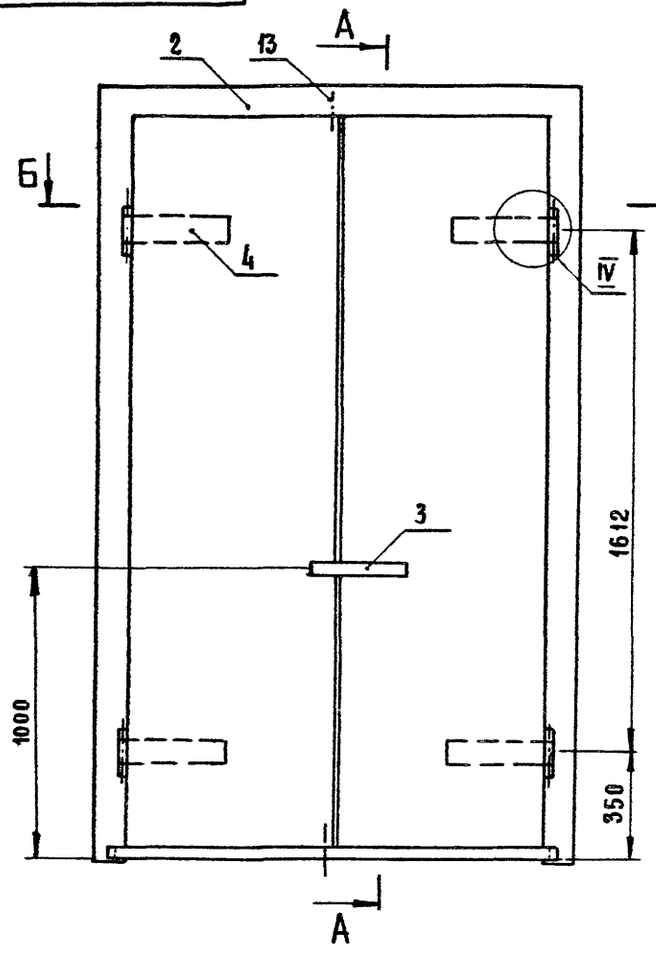

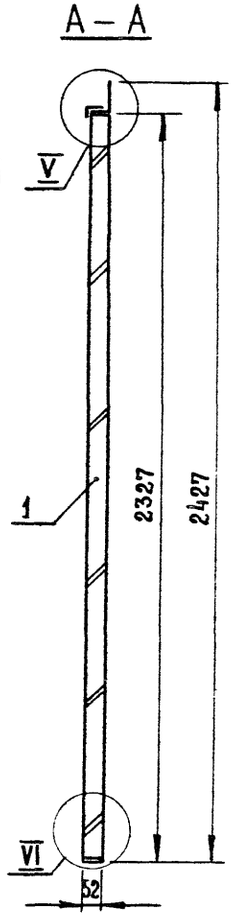

Дверное полотно ДП2.05.01.00.00 СБ

М 1 : 10

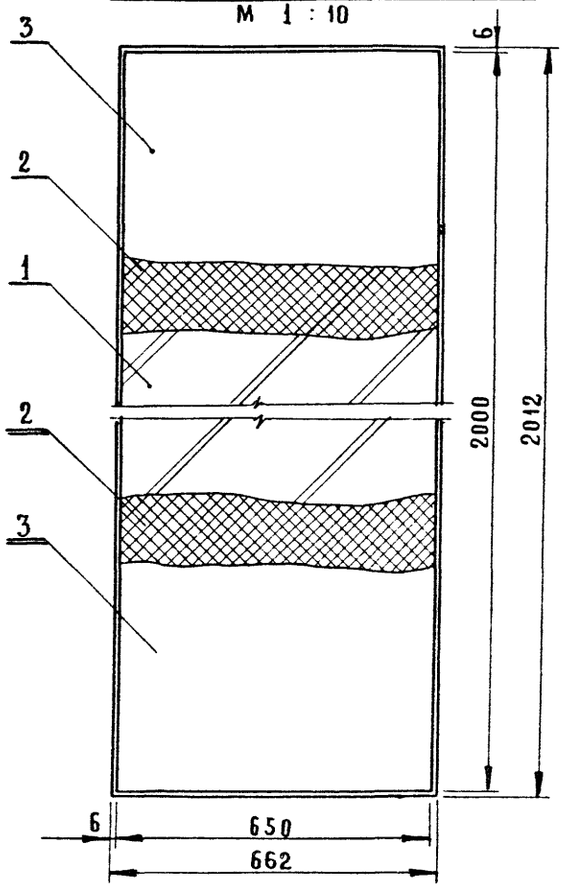

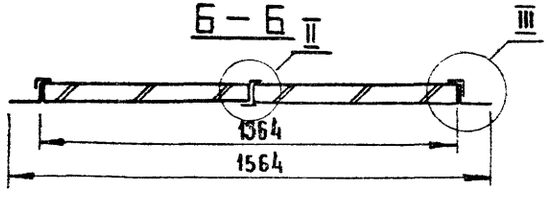

Выносные элементы II см. стр. 9

III – VI см. стр. 10

					ДП2.05.00.00.00 СБ	
					Дверной блок Сборочный чертеж	Лит. / Масса / Масштаб: 1:15
Изм.	Лист	№ докум.	Подп.	Дата		Лист / Листов 1
Разраб.		Скачкова				
Пров.		Симонов				
Н. контр.		Коростелев				
Гл. арх. пр.		Бочарова				

ЦНИИЭП Торгово бытовых зданий и туристских комплексов г. Москва

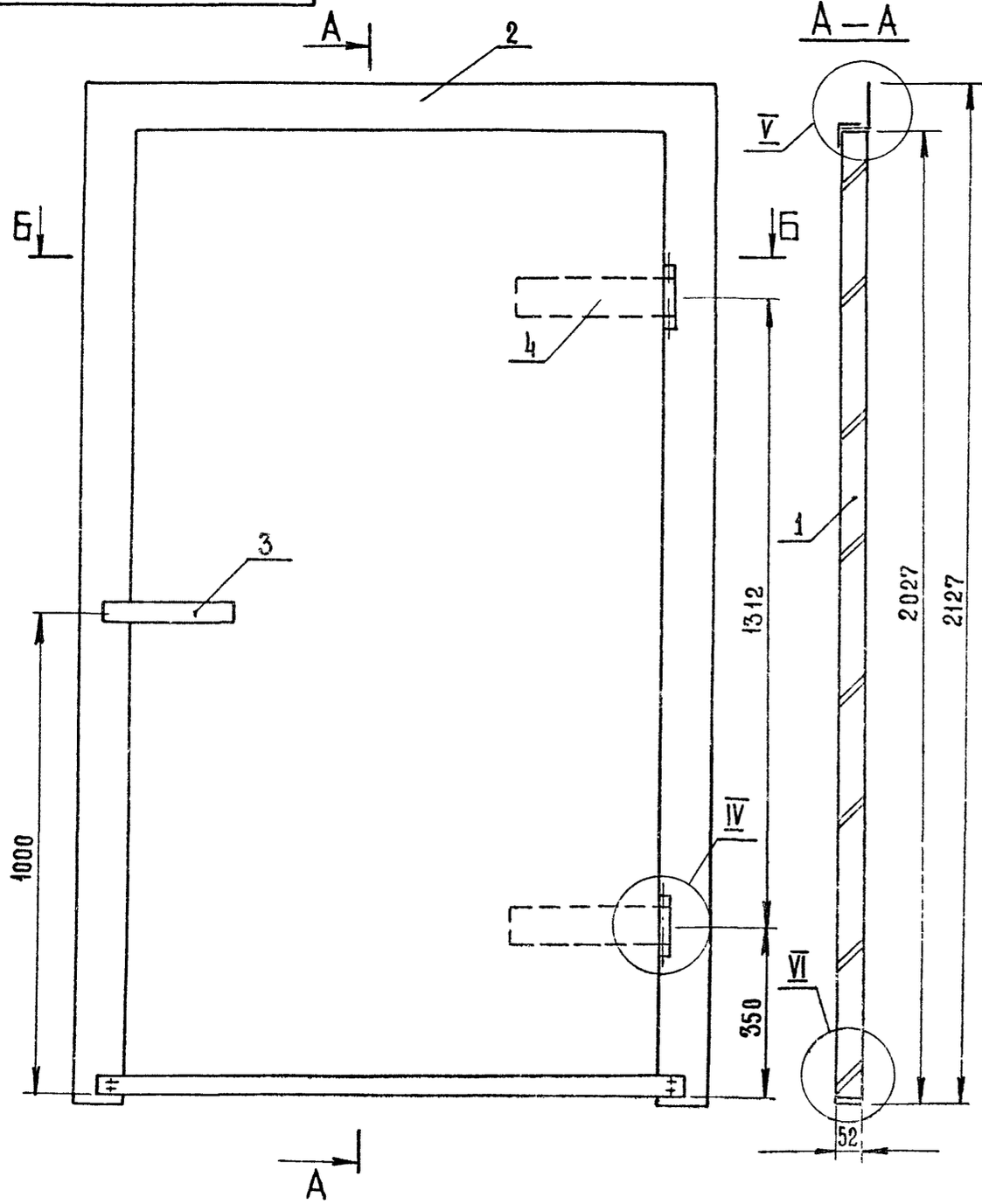

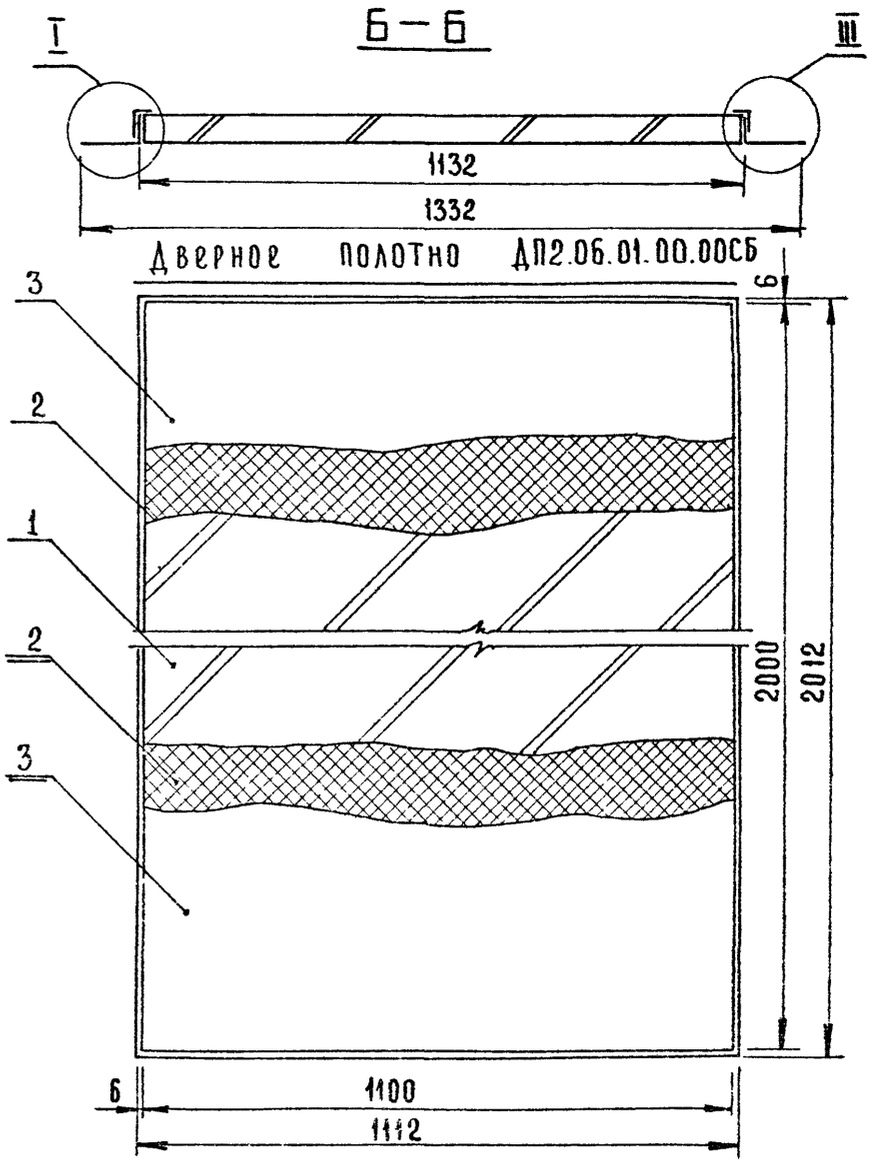

Выносные элементы I см.стр. 9
III – VI см.стр 10

Изм	Лист	№ докум	Подп.	Дата
Разраб		Скачкова		
Пров		Симонов		
Н контр		Коростелев		
Гл арх пр.		Бочарова		

ДП206.00.00.00 СБ

Дверной блок
Сборочный чертеж.

Лит.	Масса	Масштаб
		1:10

Лист | Листов 1

ЦНИИЭП Торговых Зданий и Туристских Комплексов г Москва

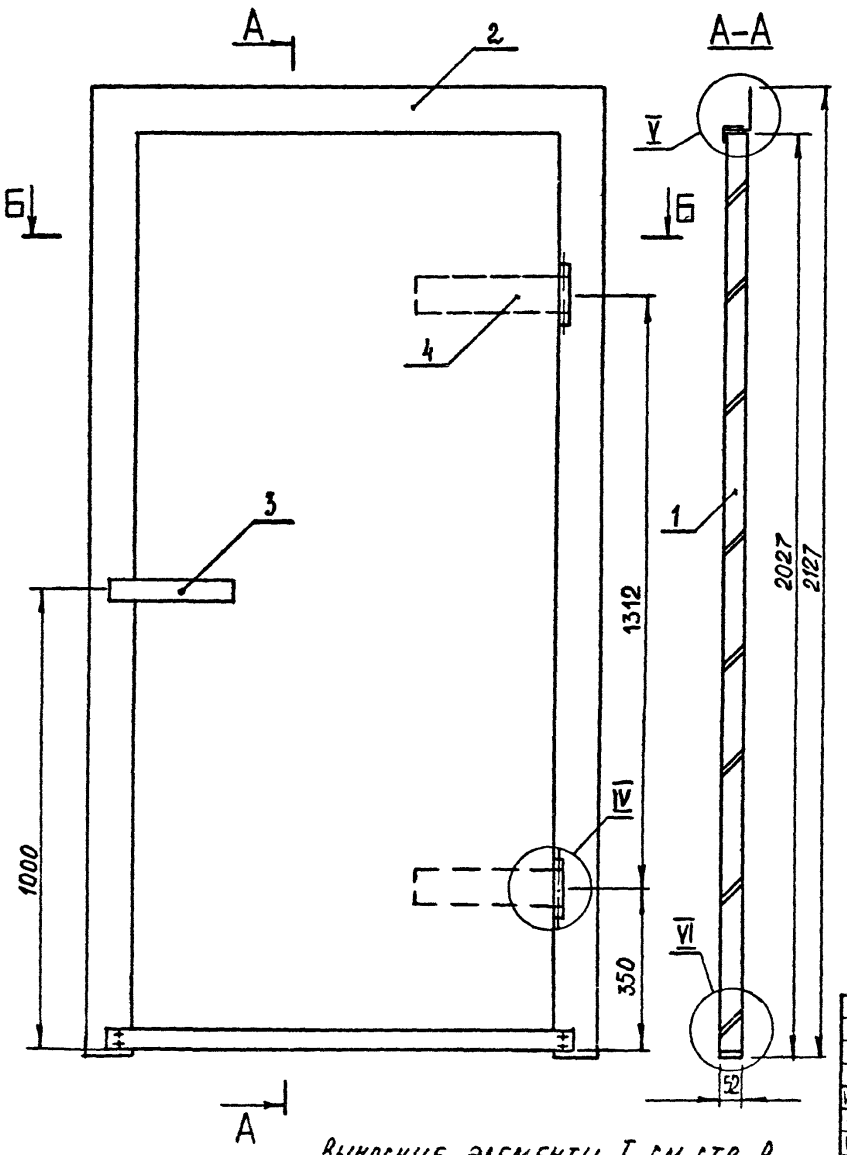

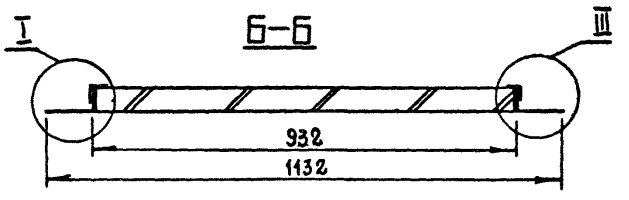

Дверное полотно ДП2.07.01.00.00 СБ

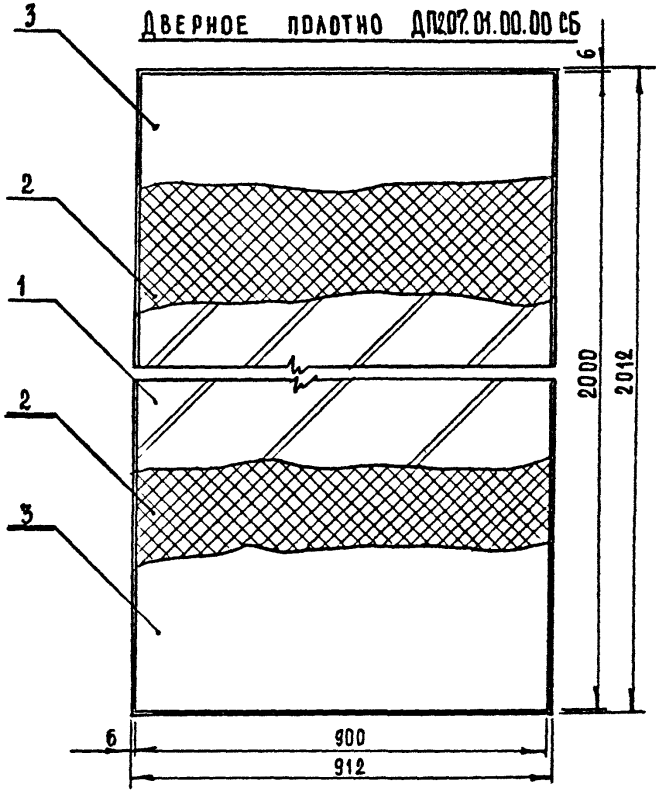

Выносные элементы I см. стр. 9
III - VI см. стр. 10

Изм.	Лист	№ докум.	Подп.	Дата
Разраб.		Скачкова		
Пров.		Симонов		
Н. контр.		Кворостелев		
Гл. арх. пр.		Бочарова		

ДП2.07.00.00.00 СБ

Дверной блок. Сборочный чертеж

Лит.	Масса	Масштаб
		1:10

Лист | Листов 1

ЦНИИЭП торговых зданий и туристских комплексов г. Москва

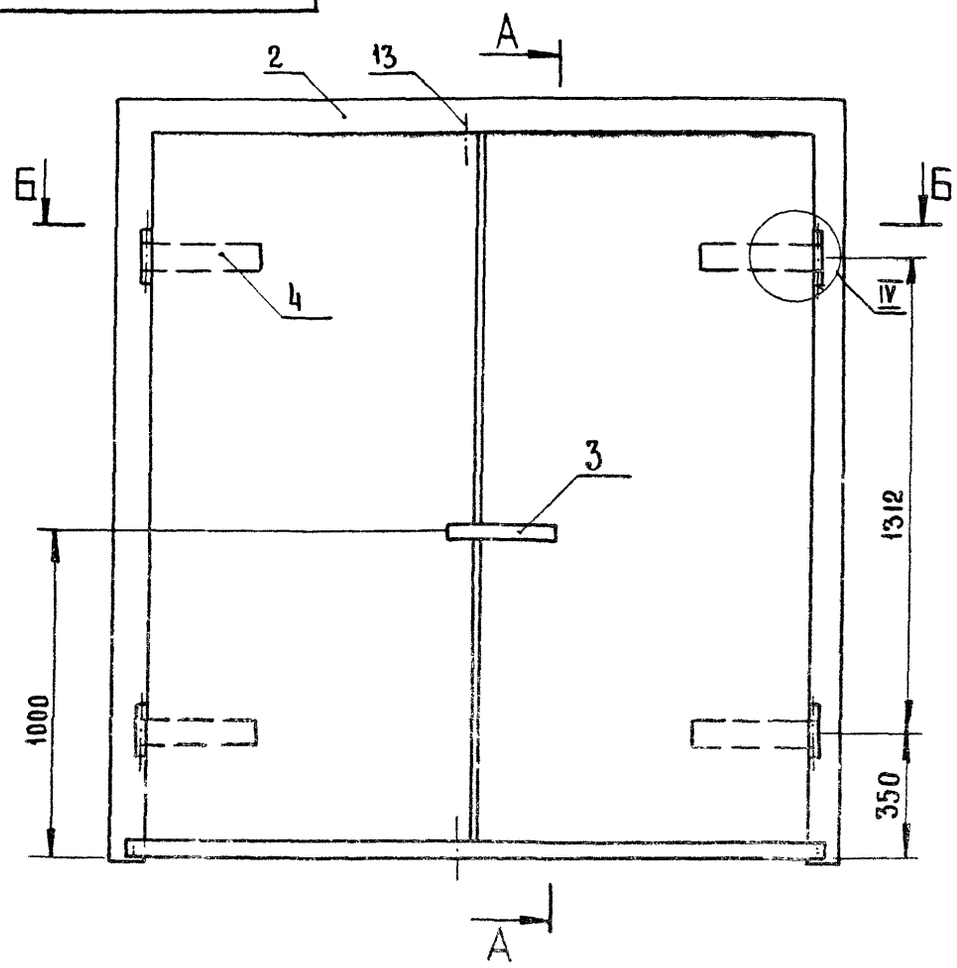

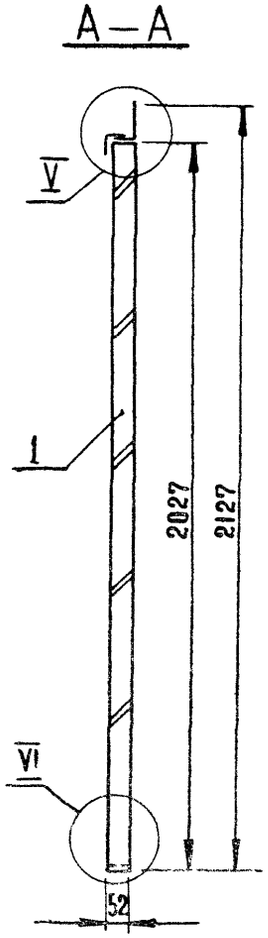

Дверное полотно ДП2.87.01.00.00 СБ

М 1:10

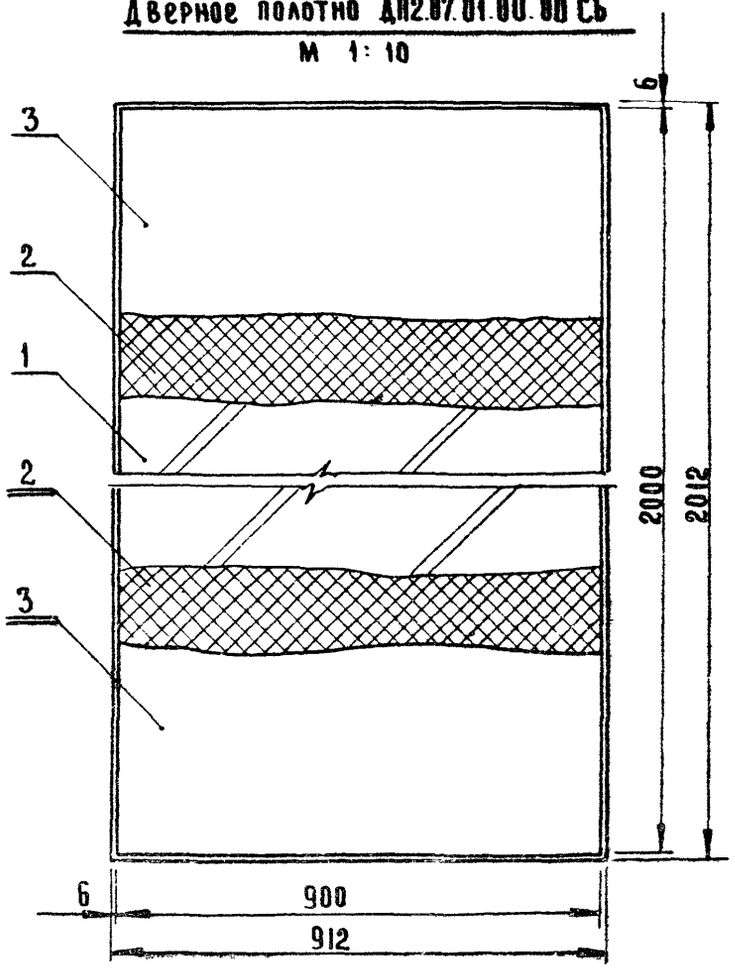

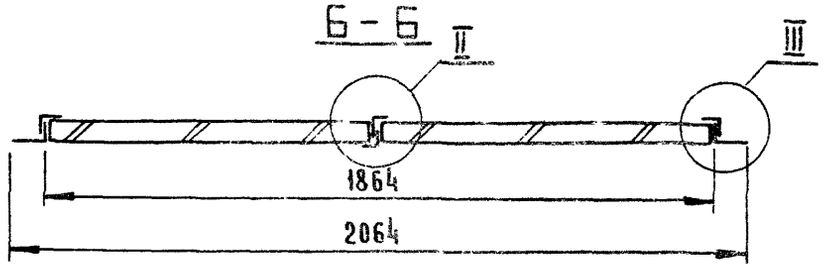

Выносные элементы II см. стр. 9

III - VI см. стр. 10

Изм	Лист	№ докум	Подп.	Дата	ДП2.08.00.00.00 СБ			
Разраб		Скачкова			Дверной блок	Лит.	Масса	Масштаб
Пров		Симонов			Сборочный чертеж			1:15
Н. контр		Коростелев				Лист	Листов 2	
Гл. Арх. Пр		Бочарова				ЦНИИЭП торгово-бытовых зданий и туристских комплексов г. Москва		

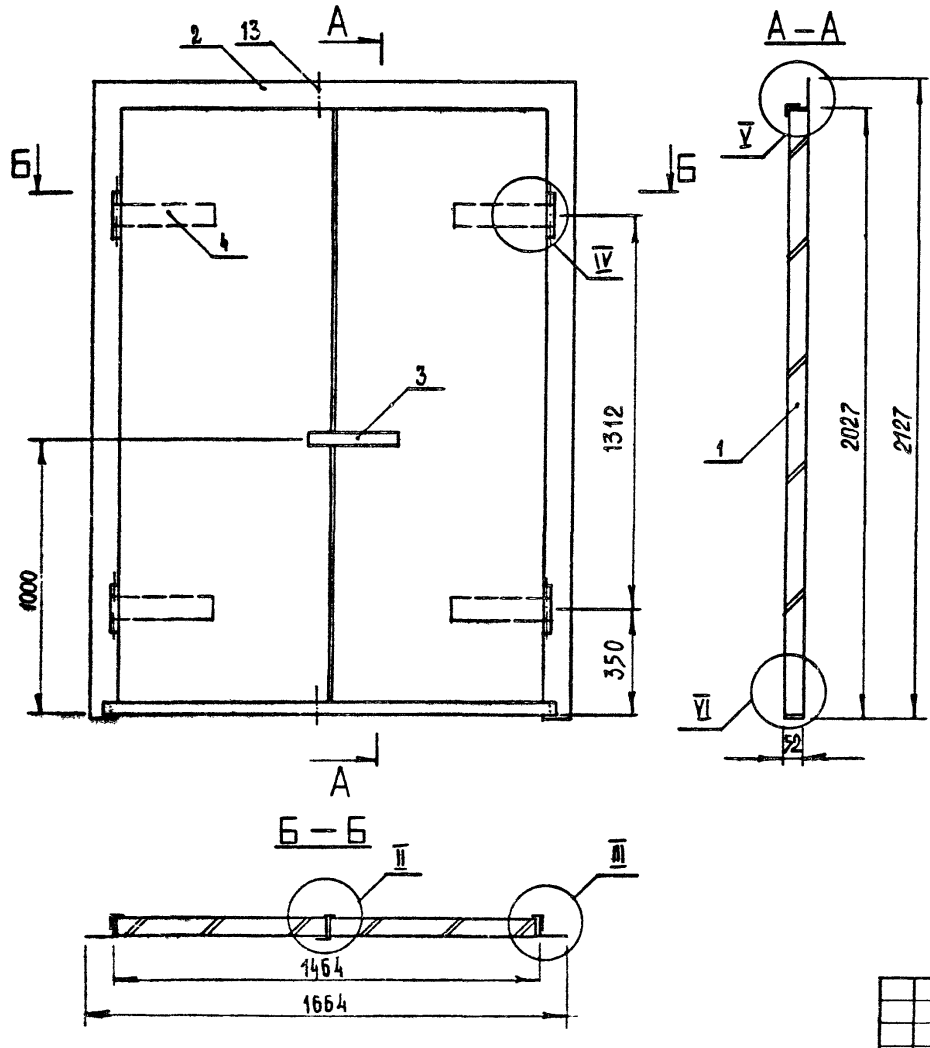

Выносные элементы II см. стр. 9
III - VI см. стр. 10

Изм	Лист	№ докум	Подп	Дата	Д П2.09. 00.00.00 СБ			
Разраб		Скачкова			Дверной блок сборочной чертеж	Лит	Масса	Масштаб
Пров		Симонов						1:15
Н. контр		Коростелев				Лист	Листов 1	
Гл. арх. пр		Бочарова				ЦНИИЭП торговых зданий и туристских комплексов г. Москва		

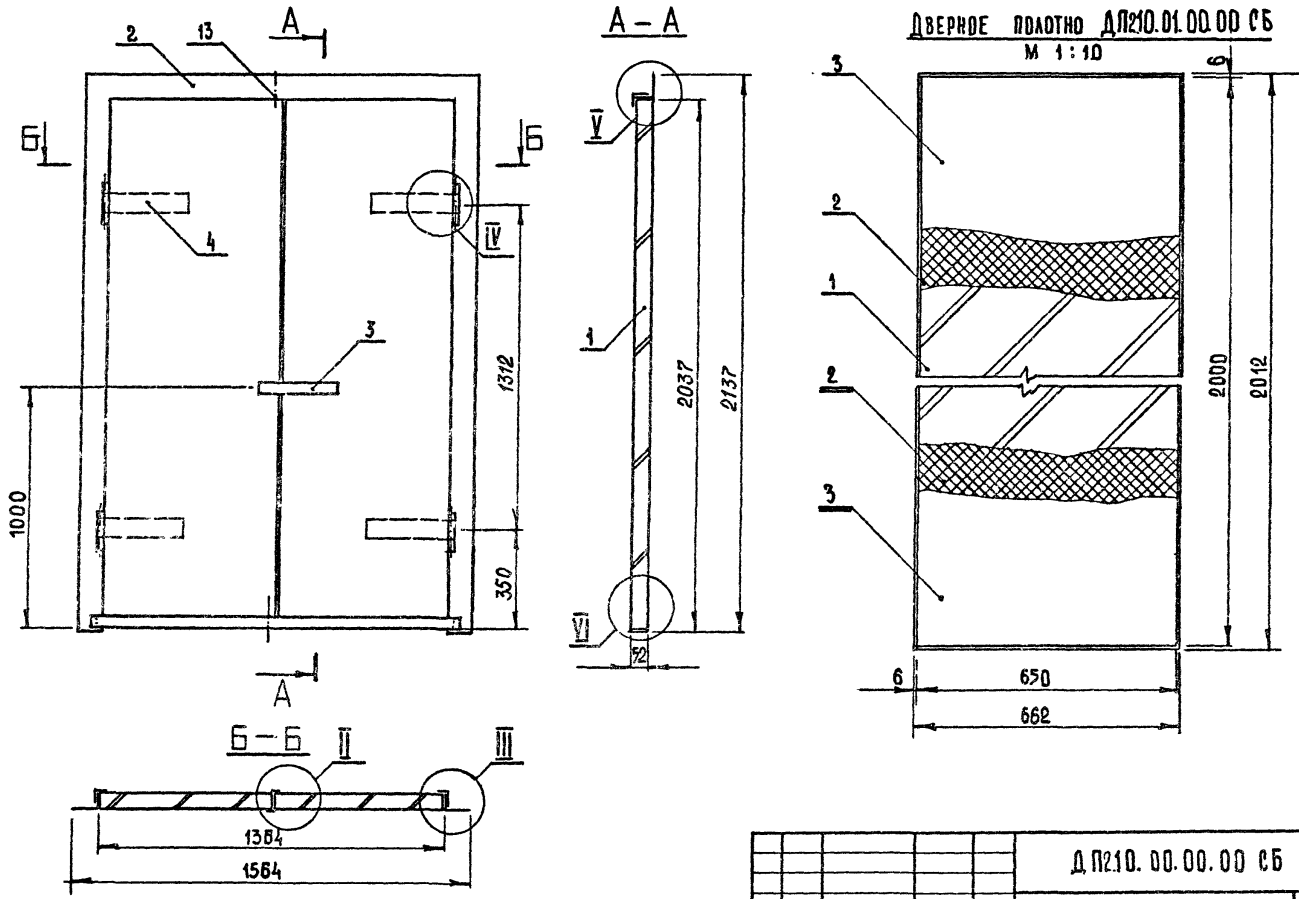

Выносные элементы II см. стр. 9
III - VI см. стр. 10

					ДП210.00.00.00 СБ			
ИЗМ	ЛИСТ	№ ДОКУМ	ПОДП	ДАТА	ДВЕРНОЙ БЛОК СБОРОЧНЫЙ ЧЕРТЕЖ	ЛИТ	МАССА	МАСШТАБ 1:15
РАЗРАБ		СКАЧКОВА						
ПРОВ		СИМОНОВ				ЛИСТ	ЛИСТОВ 1	
Н. КОНТР		КОРОСТЕЛЕВ				ЦНИИЭП	ТОРГОВОЕ ЗДАНИЕ И ПРОИЗВОДСТВЕННО КОМПЛЕКСОВ Г. МОСКВА	
ГЛ. АРХ. ПР.		БОЧАРОВА						

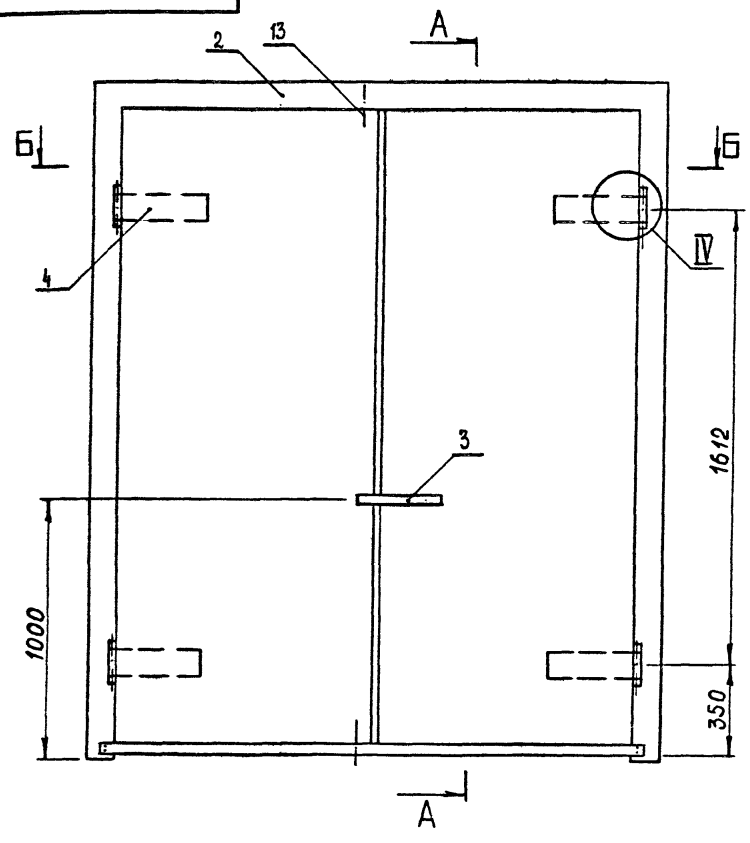

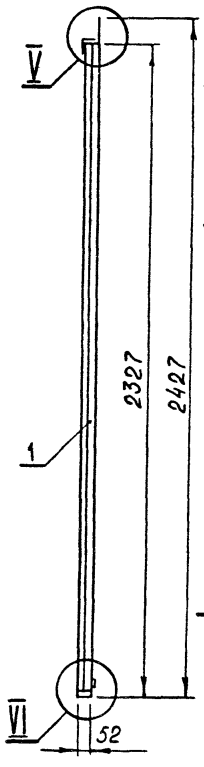

Дверное полотно ДП2.11.01.00.00 СБ

М 1:10

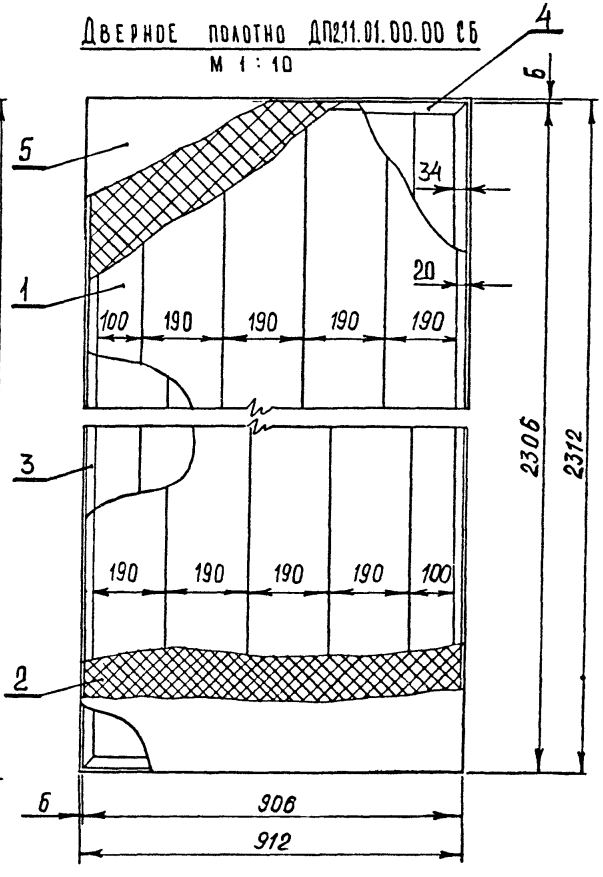

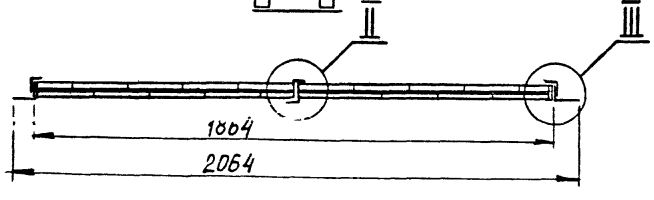

Выносные элементы II см. стр. 9
III - VI см. стр. 10.

Изм.	Лист	№ докум.	Подп.	Дата
Разраб.		Скачкова		
Пров.		Симонов		
Н. контр.		Коростелев		
Гл. арх. пр.		Бочарова		

ДП2.11.00.00.00 СБ

Дверной блок
Сборочный чертеж

Лит.	Масса	Масштаб
		1:15

Лист | Листов 1

ЦНИИЭП торгово-бытовых зданий и туристских комплексов г. Москва

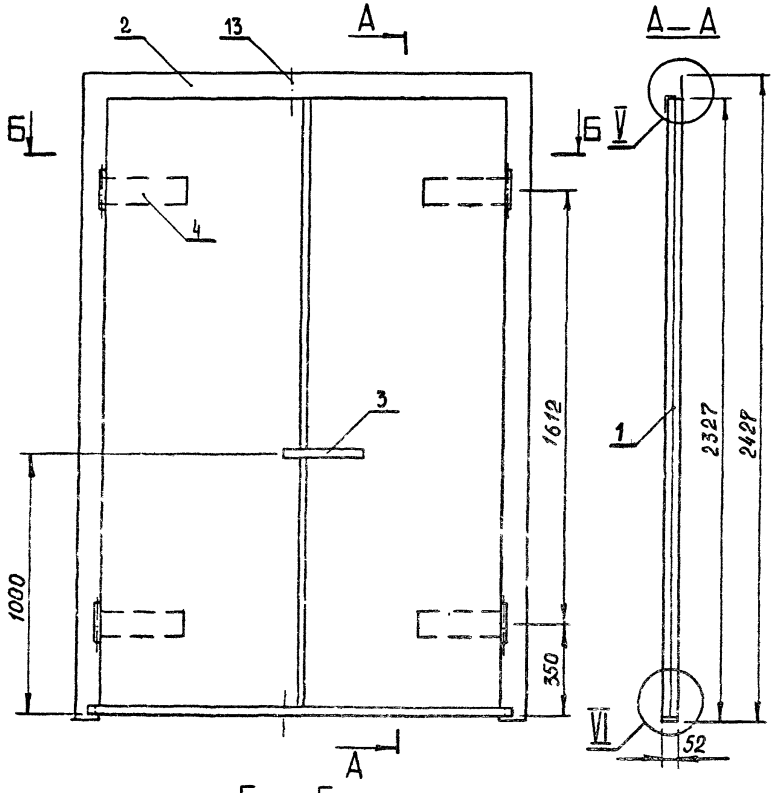

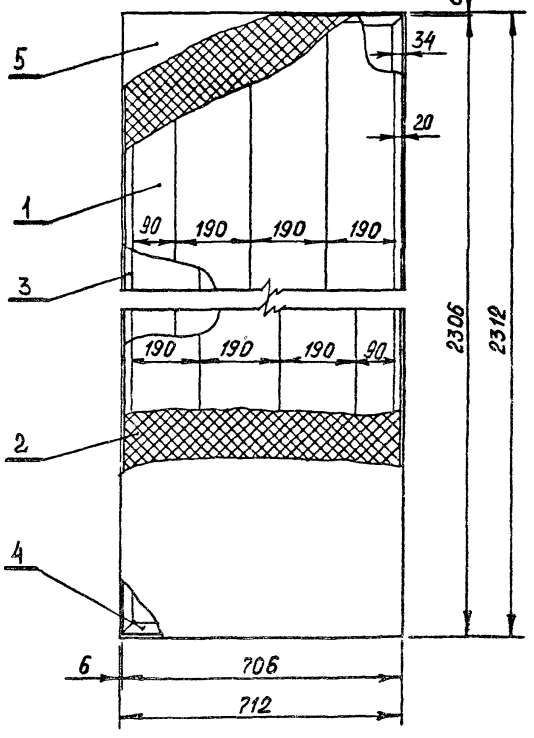

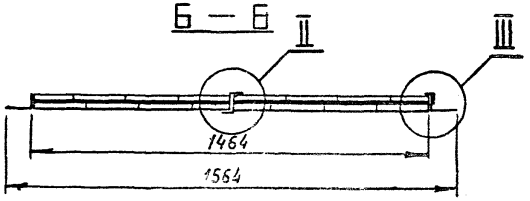

Выносные элементы II см. стр. 9
III - VI см. стр. 10

						ДП212.00.00.00 СБ	
Изм.	Лист	№ докум.	Подп.	Дата			
Разраб.		Скачкова			Дверной блок	Лит.	Масса / Масштаб
Пров.		Симонов			Сборочный чертеж		
Н. контр.		Корростелев				Лист	Листов 1
Гл. арх. пр.		Бочарова				ЦНИИЭП торгово-бытовых зданий и туристских комплексов г. Москва	

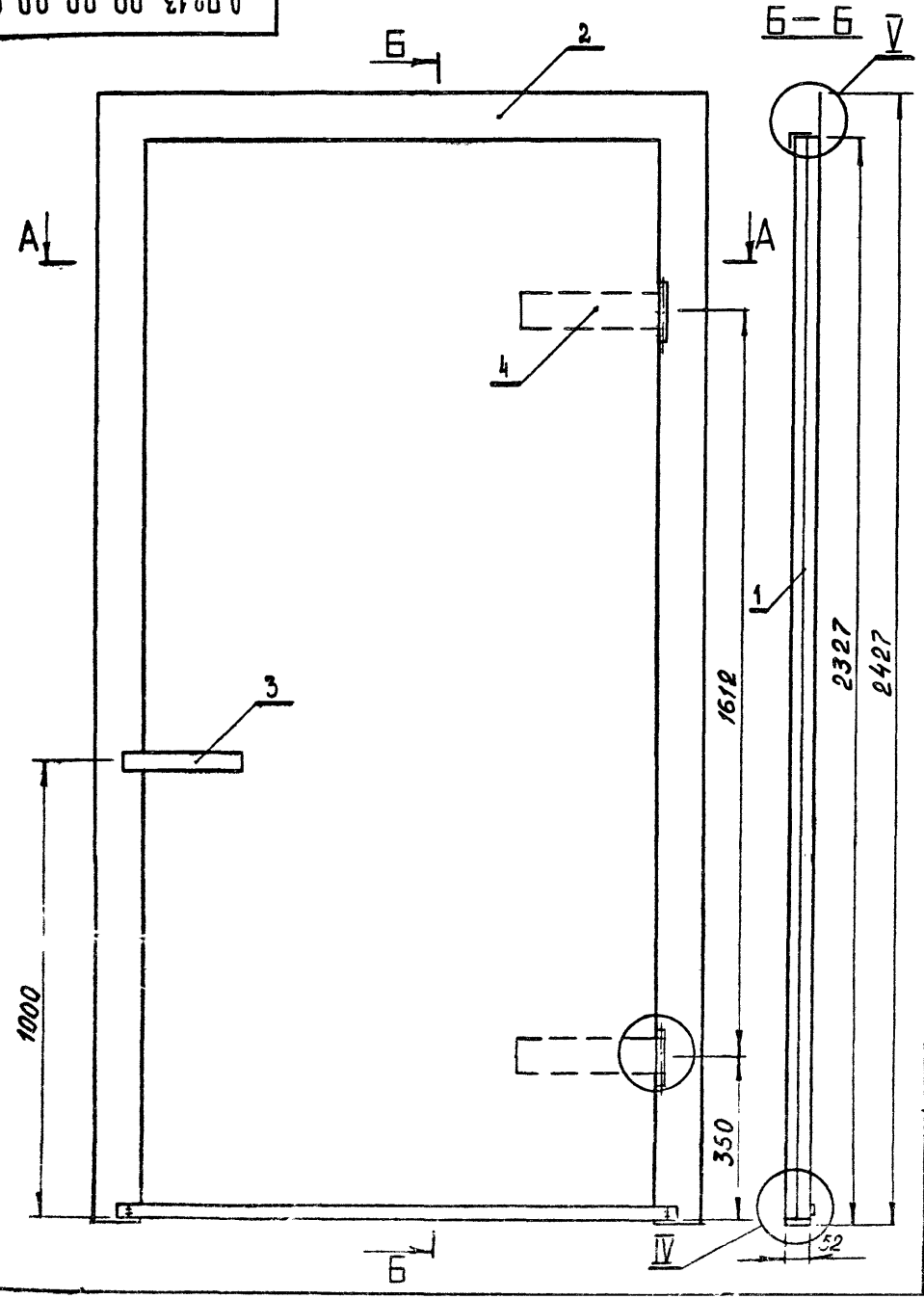

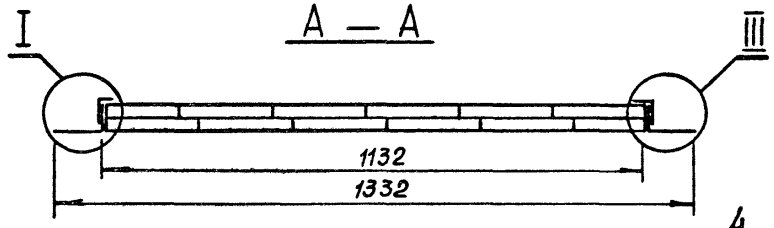

Дверное полотно ДП213.01.00.00 СБ

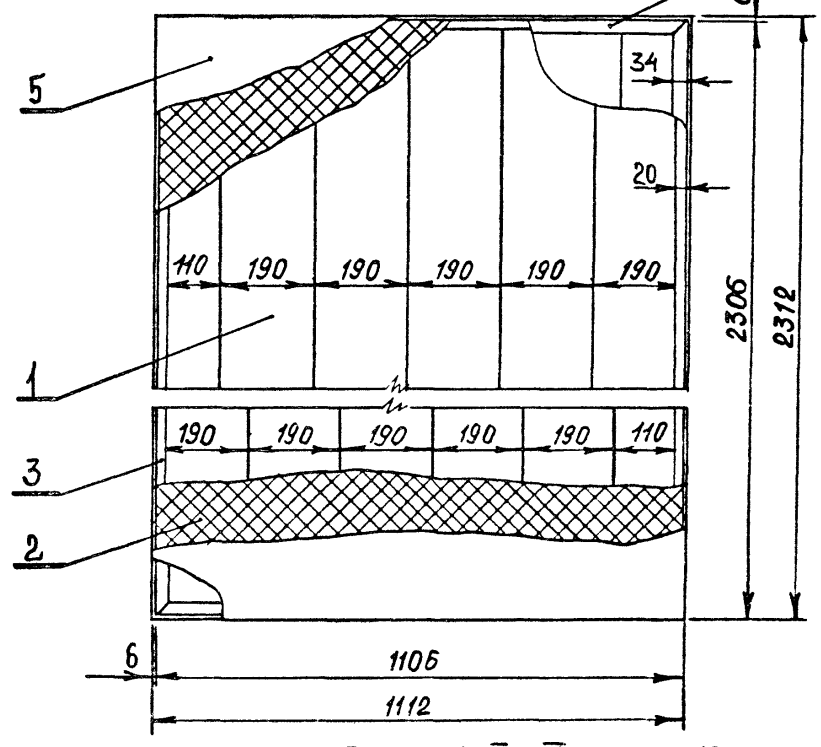

Выносные элементы I см.стр 9, III - VI см. стр. 10.

Изм.	Лист	№ докум.	Подп.	Дата	ДП2.13. 00. 00. 00 СБ
Разраб.		Скачкова			Дверной блок. Сборочный чертеж
Пров.		Астапова			
Н. контр.		Коростелев			
Гл. арх. пр.		Бочарова			

Лит.	Масса	Масштаб
		1:10
Лист	Листов 1	

ЦНИИЭП торговых, бытовых зданий и туристских комплексов г. Москва

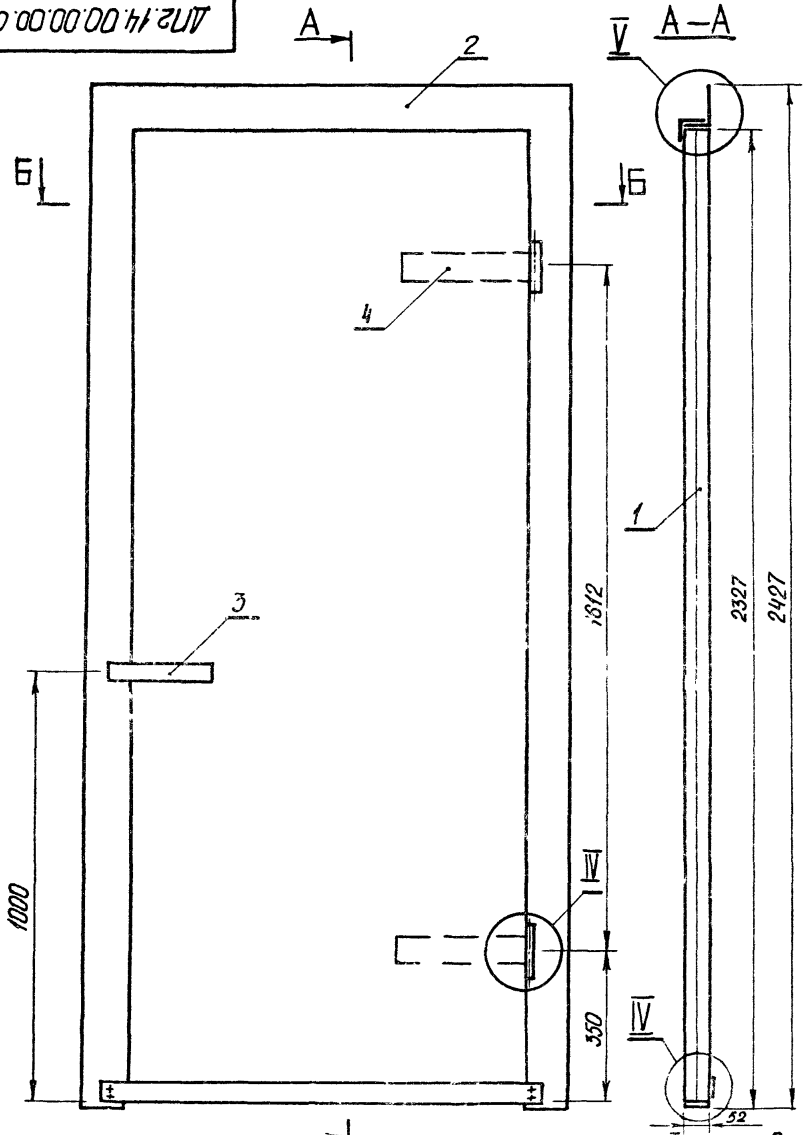

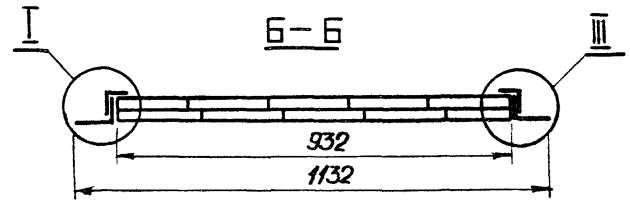

Дверное полотно ДП2.11.01.00.00СБ

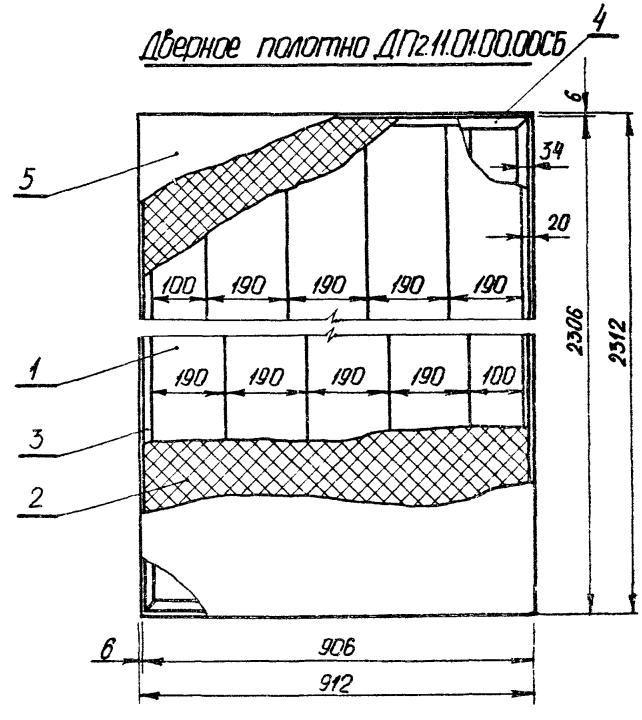

Выносные элементы I см. стр.9
III – VI см. стр.10.

Изм.	Лист	№ докум.	Подп.	Дата
Разраб.		Скс.чкова		
Пров.		Симонов		
Н. контр.		Коростелев		
Гл. арх. пр.		Бочарова		

ДП2.14.00.00.00СБ

Дверной блок
Сборочный чертеж

Лит.	Масса	Масштаб
		1:10
Лист	Листов 1	

ЦНИИЭП торгово-бытовых зданий и туристских комплексов г. Москва

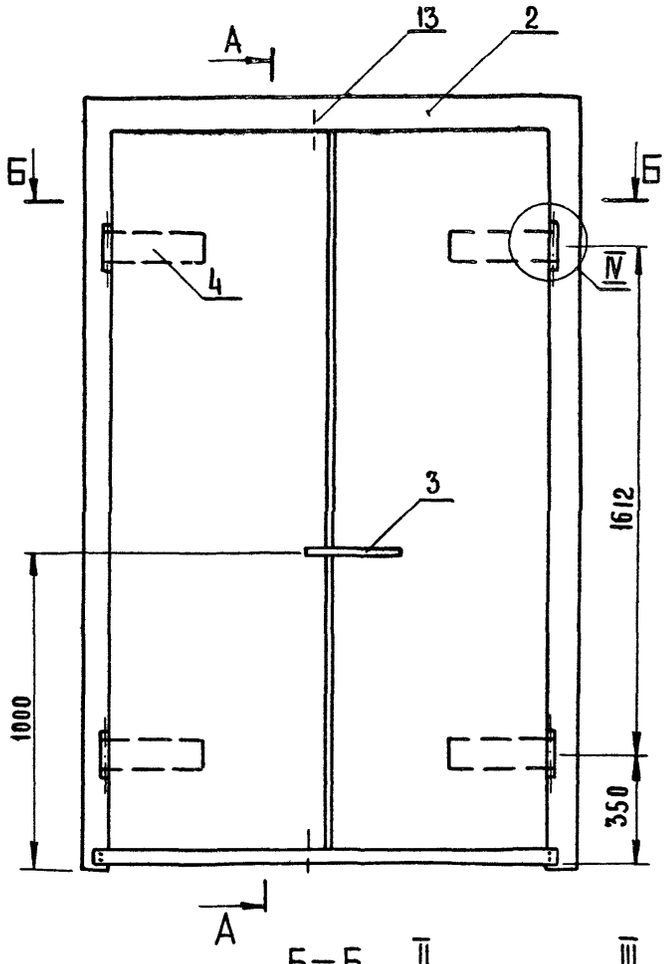

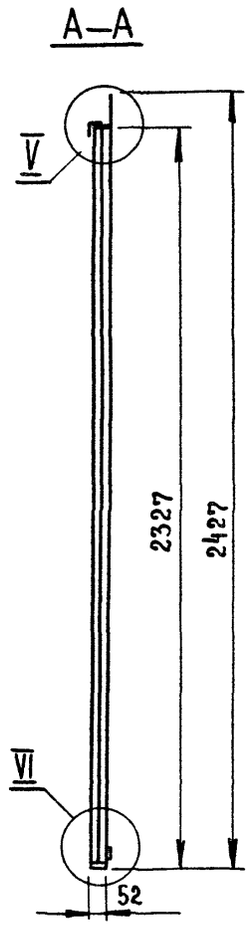

Дверное полотно ДП2.15.01.00.00СБ

М 1:10

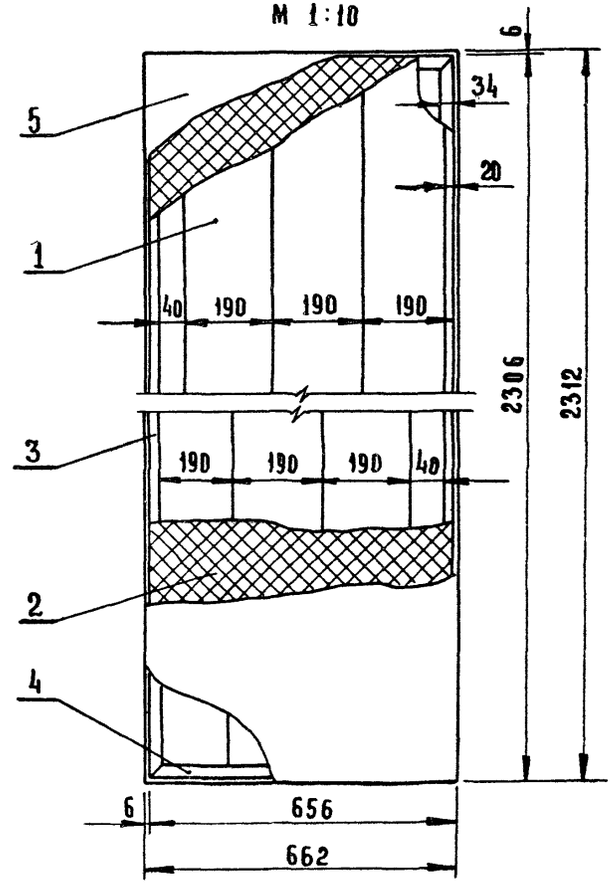

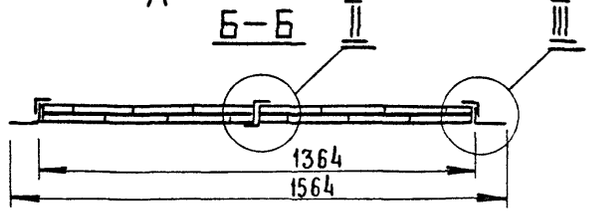

Выносные элементы II см. стр 9
III – VI см. стр. 10

					ДП2.15.00.00.00 СБ
Изм	Лист	№ докум	Подп	Дата	Дверной блок Сборочный чертеж
Разраб		Скачкова			
Пров		Симонов			
Н контр		Коростелев			
Гл арх пр		Бочарова			

Лит.	Масса	Масштаб
		1:15
Лист	Листов 1	

ЦНИИЭП торгово-бытовых зданий и туристских комплексов г. Москва

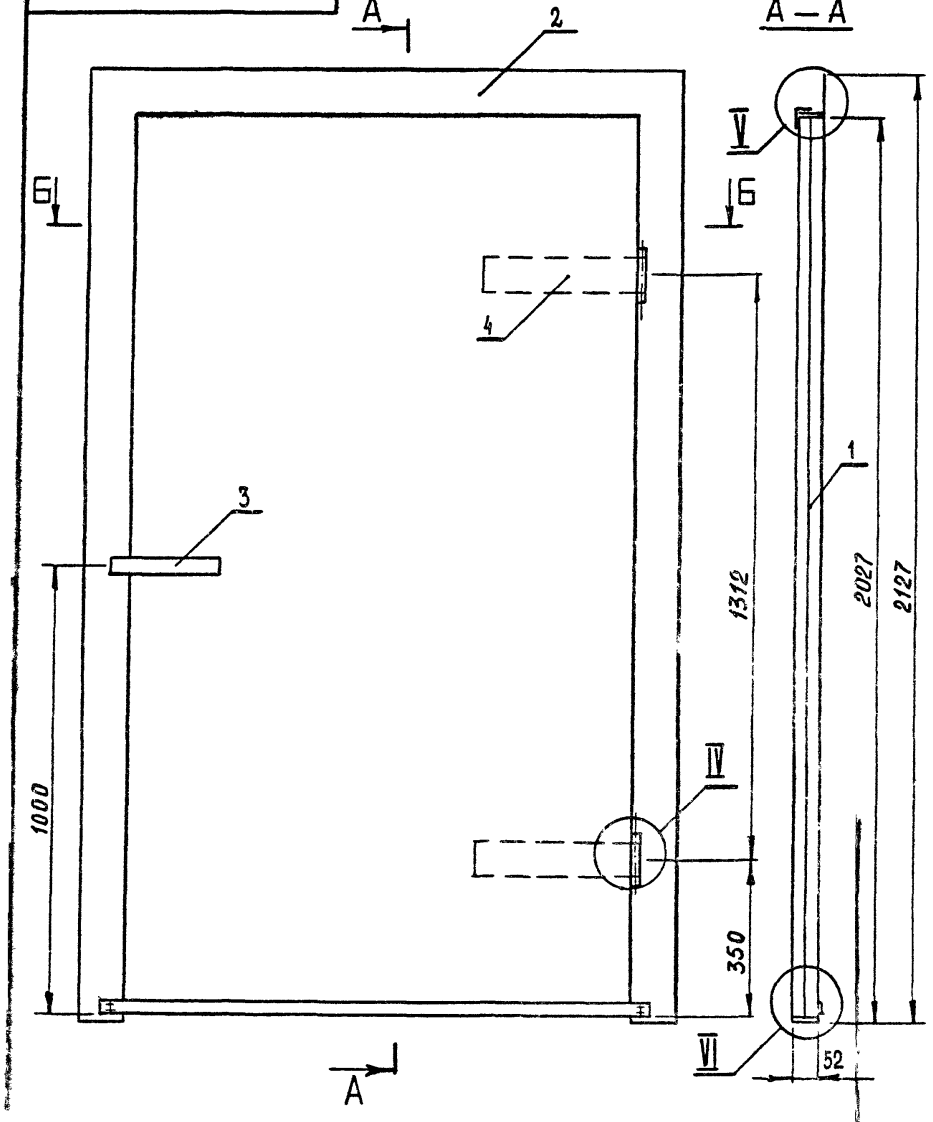

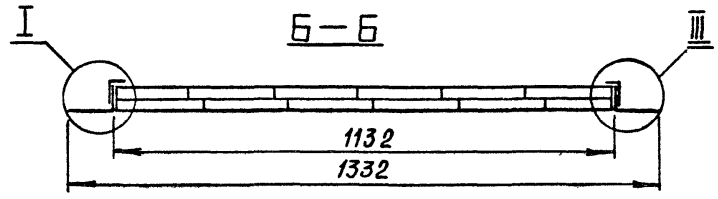

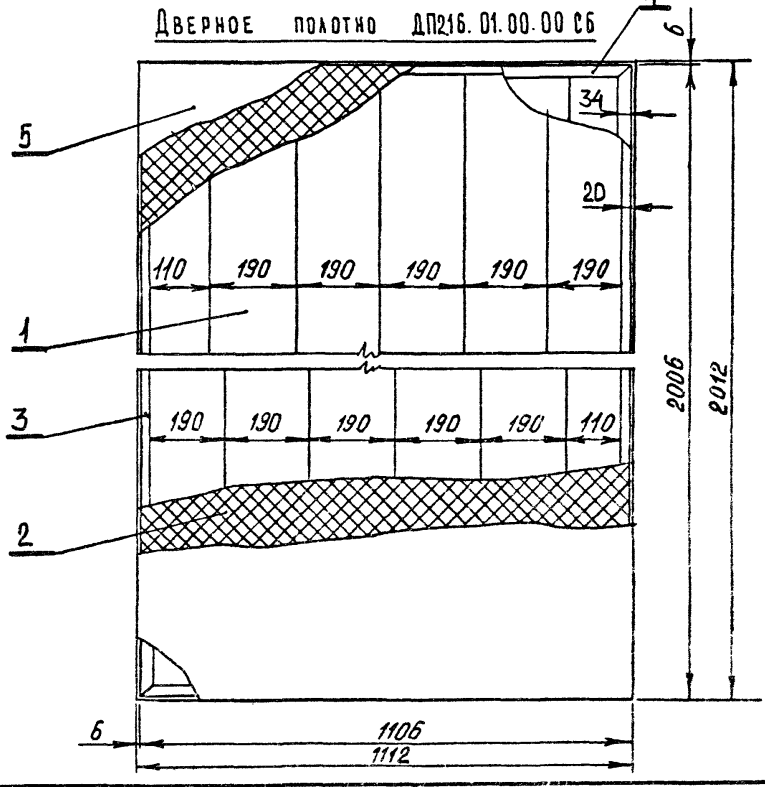

Изм.	Лист	№ докум.	Подп.	Дата
Разраб.		Скачкова		
Пров.		Симонов		
Н. контр.		Коростелев		
Гл. арх. пр.		Бочарова		

ДП216. 00. 00. 00 СБ

Дверной блок
Сборочный чертеж

Лит.	Масса	Масштаб
Лист	Листов	

ЦНИИЭП торгово-бытовых зданий и туристских комплексов г. Москва

Выносные элементы I см. стр 9
III – VI см стр 10

Б – Б

Дверное полотно ДП217.01.00.00 СБ

Изм	Лист	№ докум	Подп	Дата	ДП217.00.00.00 СБ			
Разраб		Скачкова			Дверной блок Сборочный чертеж	Лит	Масса	Масштаб
Пров		Симонов						1:10
Н.контр		Сергеева				Лист	Листов 1	
Гл.арх.пр		Обухова				ЦНИИЭП торговых, бытовых зданий и туристских комплексов г. Москва		

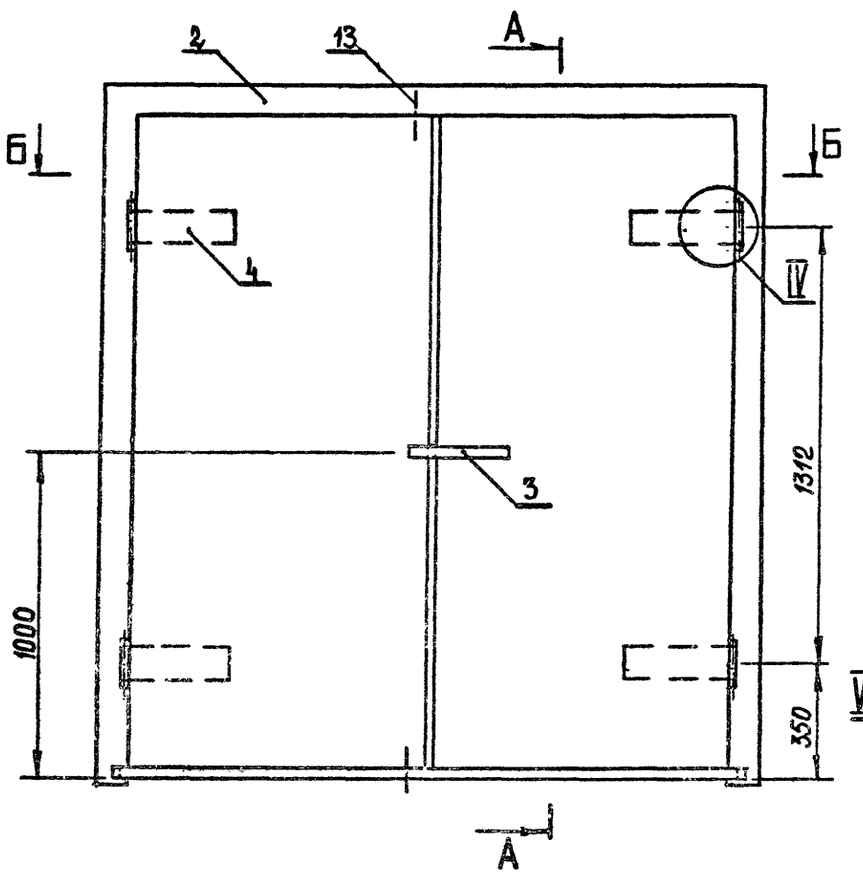

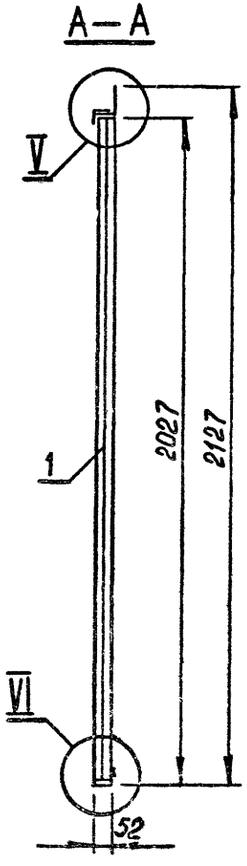

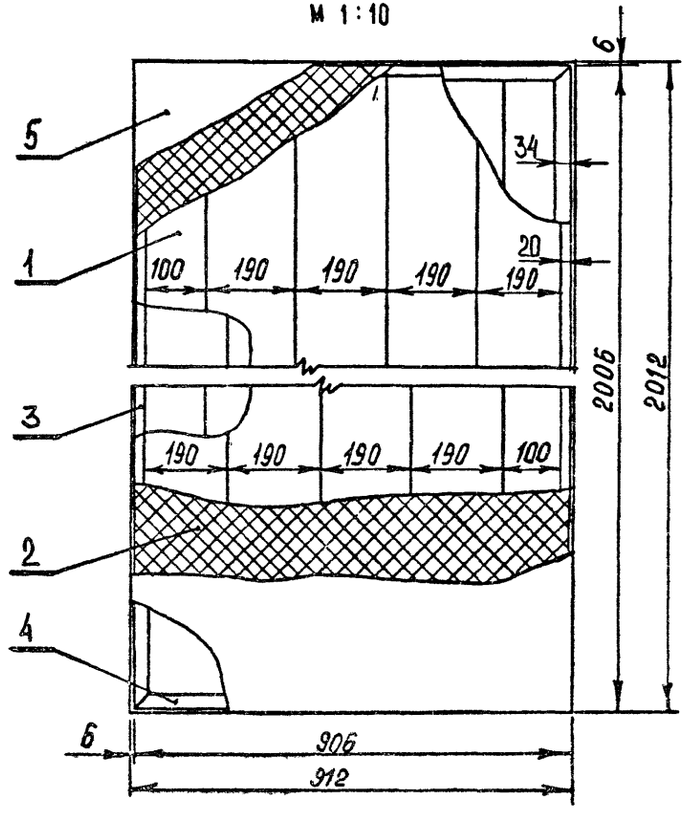

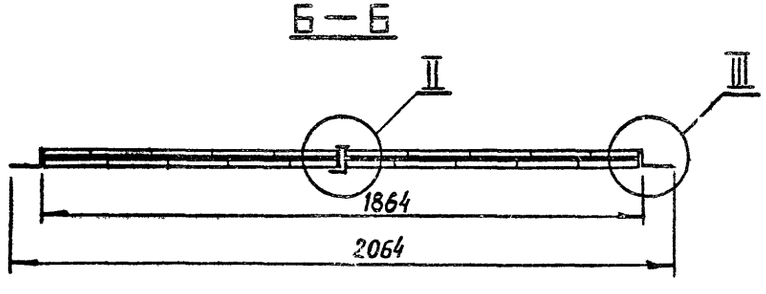

Выносные элементы II см. стр. 9
III – VI см. стр. 10.

					ДП218.00.00.00 СБ			
ИЗМ	ЛИСТ	№ ДОКУМ	ПОДП.	ДАТА	Дверной блок Сборочный чертеж	ЛИТ	МАССА	МАСШТАБ
РАЗРАБ.		СКАЧКОВА						1:15
ПРОВ.		СИМОНОВ				ЛИСТ	ЛИСТОВ 1	
Н. КОНТР.		КОРОСТЕЛЕВ						
ГЛ. АРХ. ПР.		БОЧАРОВА				ЦНИИЭП	ТОРГОВО-БЫТОВЫХ ЗДАНИЙ И ТУРИСТСКИХ КОМПЛЕКСОВ Г. МОСКВА	

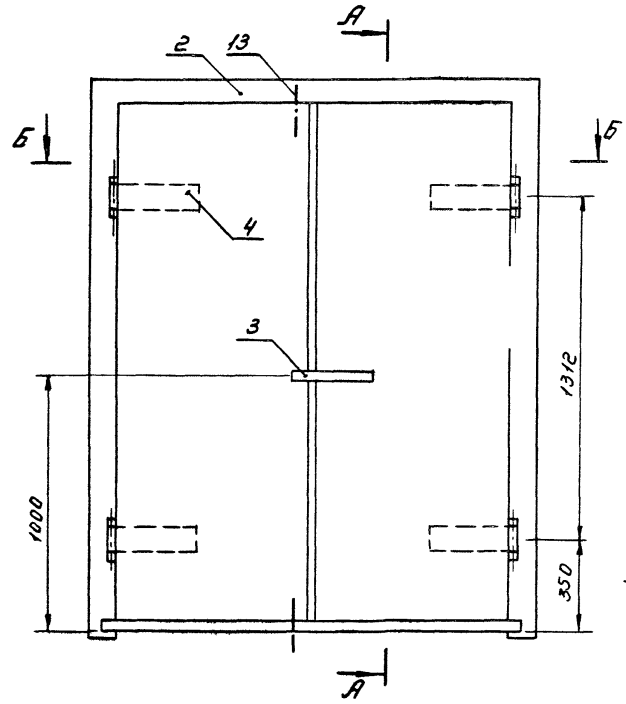

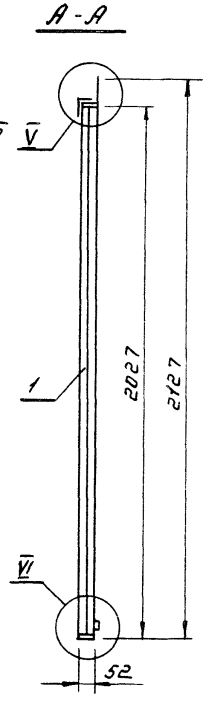

Дверное полотно ДП219.01.00.00СБ

М 1:10

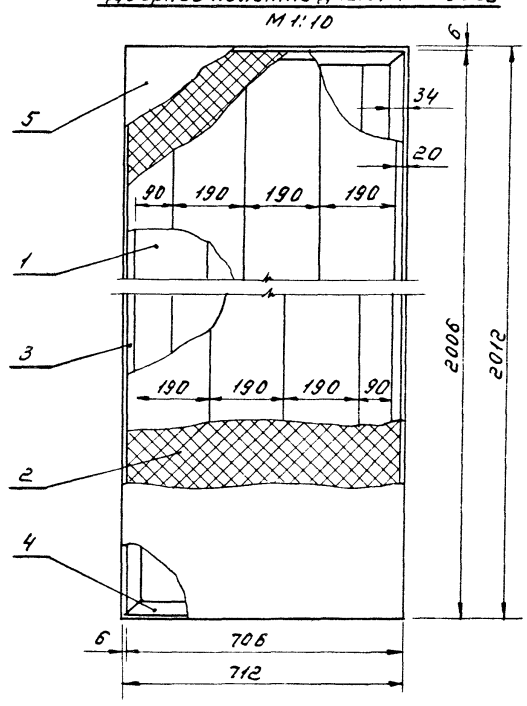

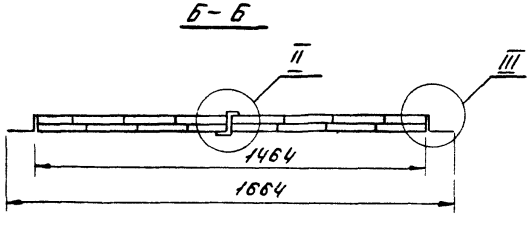

Выносные элементы II см. стр. 9

III - VI см. стр. 10.

					ДП2.19.00.00.00СБ	
Изм.	Лист	№ докум.	Подп.	Дата	Дверной блок. Сборочный чертеж.	Лит / Масса / Масштаб: 1:15
Разраб.		Скачков				Лист / Листов 1
Пров.		Симонов				ЦНИИЭП торгово-бытовых зданий и туристских комплексов г. Москва
Н. контр.		Коростелев				
Гл. арх. пр.		Бочарова				

Пров. Лисфл 11. 10 85г Коп Петрук

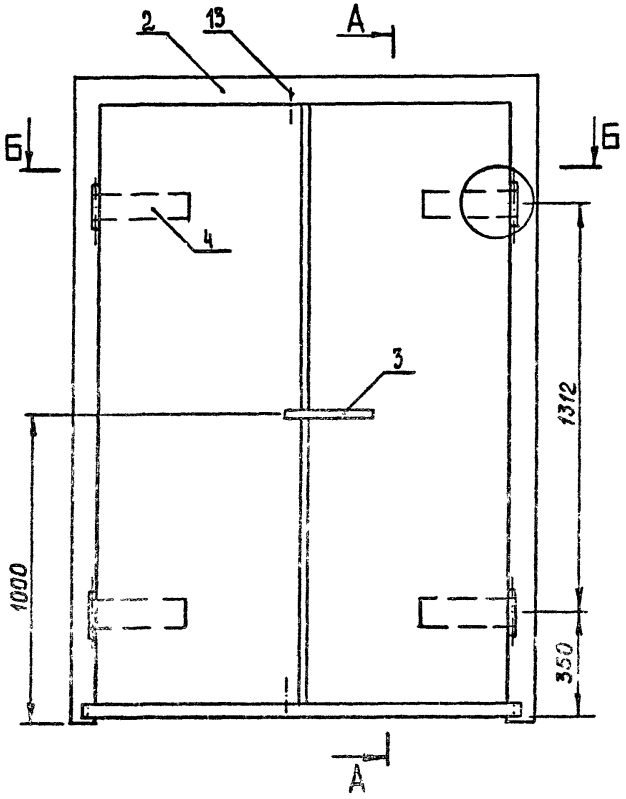

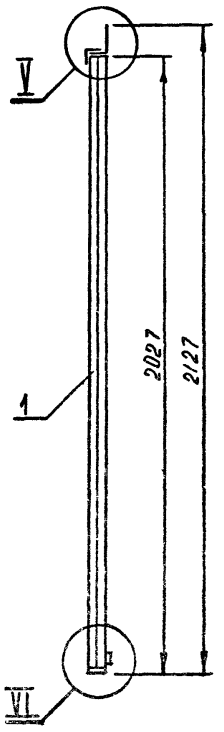

Дверное полотно ДП220.01.00.00 СБ

М 1:10

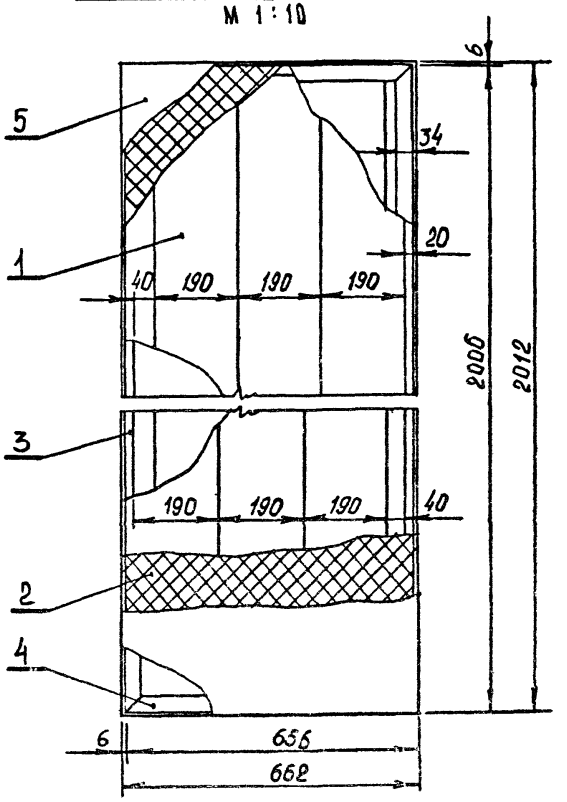

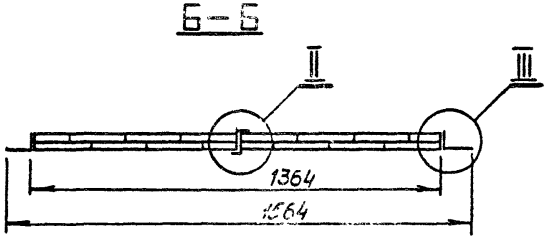

Выносные элементы II см. стр. 9

III - VI см. стр. 10.

ИЗМ	ЛИСТ	№ ДОКУМ	ПОДП	ДАТА
РАЗРАБ.		СКАЧКОВА		
ПРОВ		СИМОНОВ		
Н. КОНТР.		КОРОСТЕЛЕВ		
ГЛ. АРХ. ПР		БОЧАРОВА		

ДП2.20.00.00.00 СБ

Дверной блок

Сборочный чертеж

ЛИТ	МАССА	МАСШТАБ

ГПИИ ОБЩЕСТВЕННЫХ ЗДАНИЙ И ТУРИСТСКИХ КОМПЛЕКСОВ Г. МОСКВА

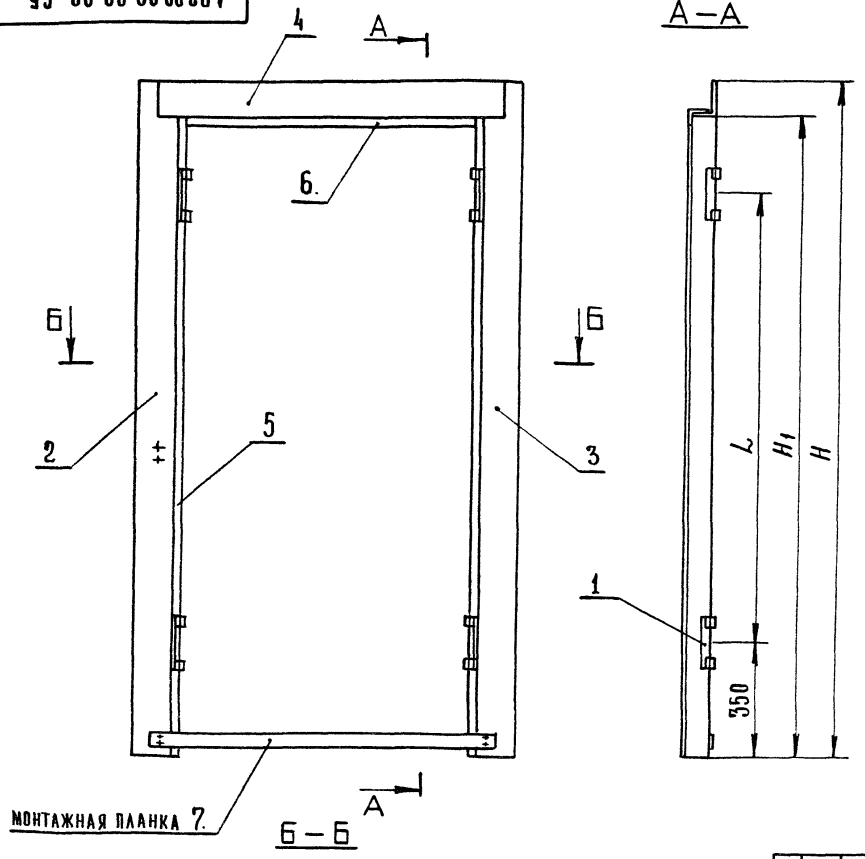

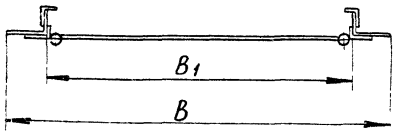

Обозначение дверной коробки	H	B	H_1	B_1	L
ДП2.01.02.00.00 СБ	2427	2064	2327	1864	1612
ДП2.02.02.00.00 СБ	2427	1664	2327	1464	1612
ДП2.05.02.00.00 СБ	2427	1564	2327	1364	1612
ДП2.08.02.00.00 СБ	2127	2064	2027	1864	1312
ДП2.09.02.00.00 СБ	2127	1664	2027	1464	1312
ДП2.10.02.00.00 СБ	2127	1564	2027	1364	1312

Дверную коробку приварить к анкерам электродом Э-42 ГОСТ 9467-75 с катетом шва 5 мм.

Изм.	Лист	№ докум.	Подп.	Дата
Разраб.		Скачкова		
Пров.		Симонов		
Н. контр.		Коростелев		

ДП2.00.02.00.00 СБ

Схема дверной коробки
Сборочный чертеж

Лит	Масса	Масштаб

Лист 1 | Листов 2

ЦНИИЭП торговых, бытовых зданий и туристских комплексов г. Москва

Формат 12

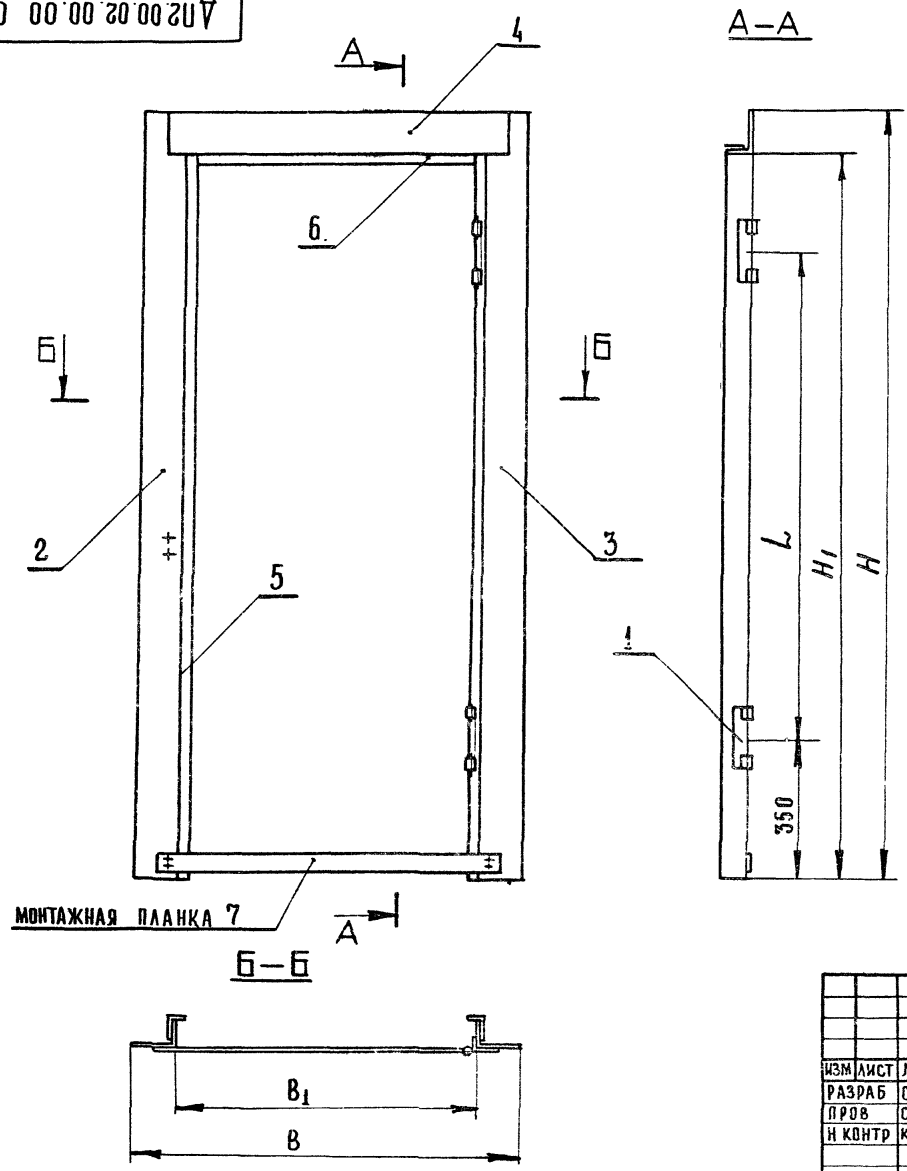

Обозначение дверной коробки	H	B	H_1	B_1	L
ДП2 03 02 00 00 СБ	2427	1332	2327	1132	1612
ДП2 04.02.00.00 СБ	2427	1132	2327	932	1612
ДП2.06.02.00.00 СБ	2127	1332	2027	1132	1312
ДП2.07.02.00.00 СБ	2127	1132	2027	932	1312

Дверную коробку приварить к анкерам электродом Э-42 ГОСТ 9467-75 с катетом шва 5 мм.

ИЗМ	ЛИСТ	№ ДОКУМ	ПОДП	ДАТА	ДП2 00. 02.00.00 СБ
РАЗРАБ		СКАЧКОВА			Схема дверной коробки Сборочный чертеж
ПРОВ		СИМОНОВ			
Н КОНТР		КОРОСТЕЛЕВ			

ЛИТ	МАССА	МАСШТАБ

Лист 2 Листов 2

ЦНИИЭП Торгово-бытовых зданий и туристских комплексов г. Москва

Пров: Онегина 13.12.96г Коп Яковлев Формат 12 14720-02 31

Формат	Зона	Поз.	Обозначение	Наименование	Кол.	Примечание
				Документация		
А4			ДП2.01.02.01.00 СБ	Сборочный чертеж		
				Детали		
А4		1	ДП2.01.02.01.01	Пластина		
				полоса 4×25 ГОСТ 103-57*		
				ст. 3 ГОСТ 535-58*		
				ℓ - 124	1	
А4		2	ДП2.01.02.01.02	Втулка		
				круг 25 ГОСТ 2590-71		
				ст. 3 ГОСТ 535-58*		
				ℓ - 20	2	

Изм.	Лист	№ докум.	Подп.	Дата	ДП2.01.02.01.00			
Разраб.		Скачкова			Навеска	Лит	Лист	Листов 1
Пров.		Астапова				ЦНИИЭП Торгово бытовых зданий и туристских комплексов г. Москва		
Н. контр.		Коростелев						

Формат 11

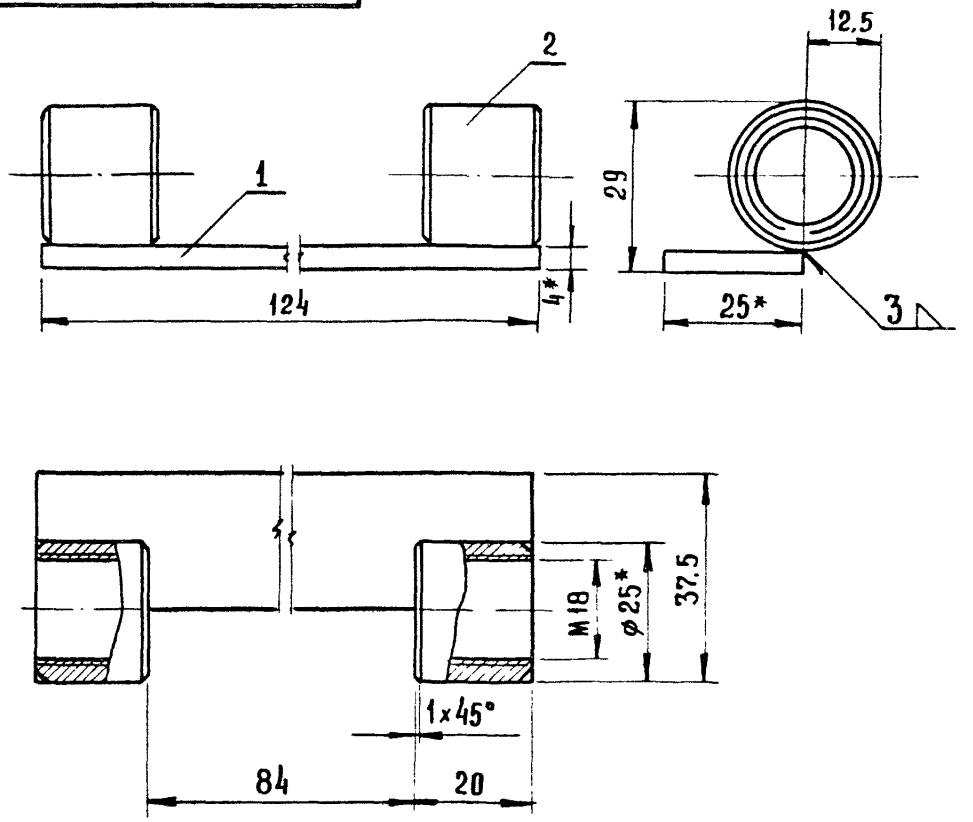

1.* Размеры для справок

2. Отклонения размеров по 7 классу точности ОСТ 1010.

3. Сварные швы зачистить.

					ДП2.01.02.01.00 СБ		
Изм.	Лист	№ докум.	Подп.	Дата	Навеска Сборочный чертеж	Лит.	Масса	Масштаб
Разраб.		Скачкова						1:1
Пров.		Симонов				Лист	Листов 1	
Н.контр.		Коростелев				ЦНИИЭП Торгово-бытовых зданий и туристских комплексов г. Москва		

Инв. № подл. | Подп. и дата | Взам. инв. № | Инв. № дубл. | Подп. и дата

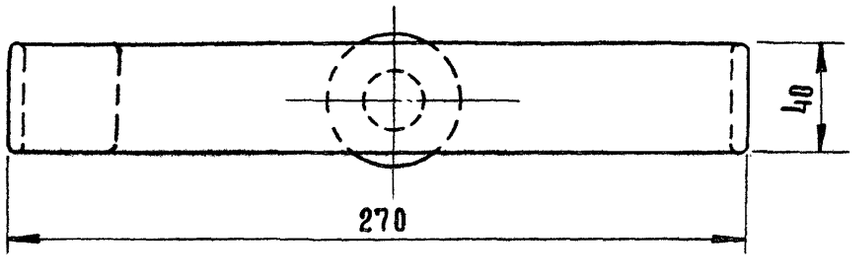

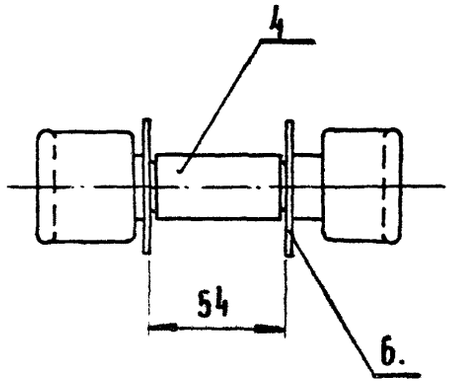

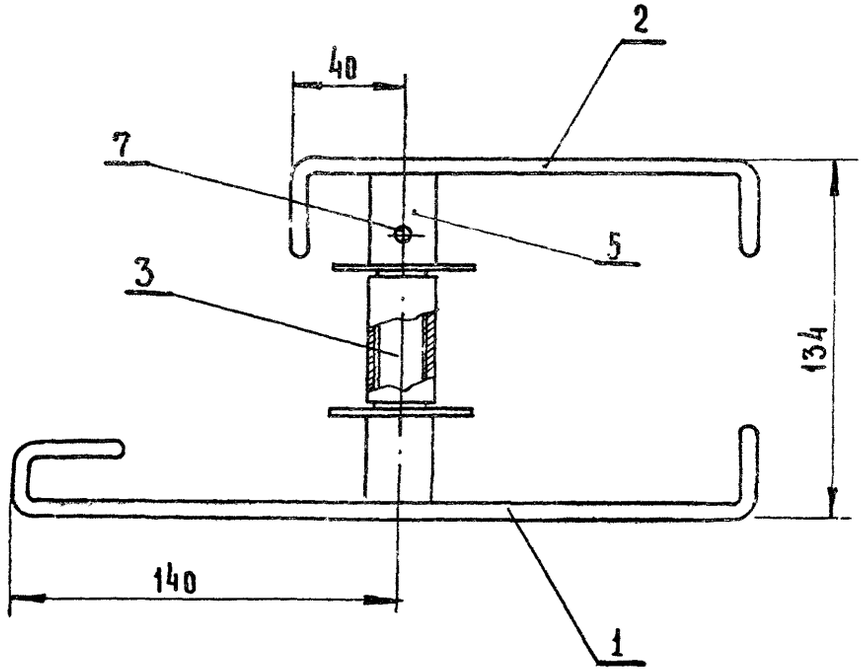

При установки ручки на дверное полотно полость втулки заполнить консистентной смазкой.

					ДП2.01.03.00.00 СБ		
					Ручка специальная Сборочный чертеж	Лит	Масса	Масштаб
								1:2
Изм.	Лист.	№ докум	Подп	Дата		Лист	Листов 1
Разраб		Скачкова				ЦНИИЭП торгово-бытовых зданий и туристских комплексов г. Москва	
Пров		Симонов					
Н. контр.		Корыстелев					

ДП2.01.03.00.01

▽3 (▽)

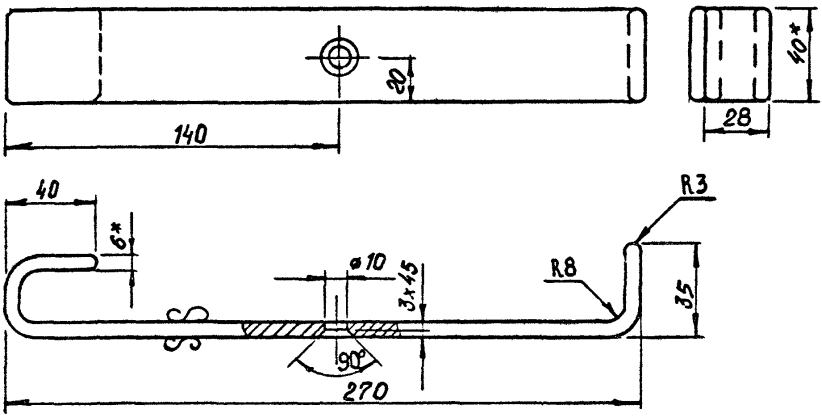

1. * Размеры для справок.
2. Отклонения размеров по 7 классу точности ОСТ 1010.

					ДП2.01.03.00.01		
Изм.	Лист	№ докум.	Подп.	Дата	Ручка тип I	Лит.	Масса	Масштаб
Разраб.		Скачкова						1:2
Пров.		Симонов				Лист	Листов 1	
Н. контр.		Коростелев						
					Полоса $\frac{6\times40\ \text{ГОСТ}\ 103\text{-}57^*}{\text{ст}\ 3\ \ \text{ГОСТ}\ 535\text{-}58}$	ЦНИИЭП учебных зданий и зрелищных комплексов г. Москва		

▽ 3 (▽)

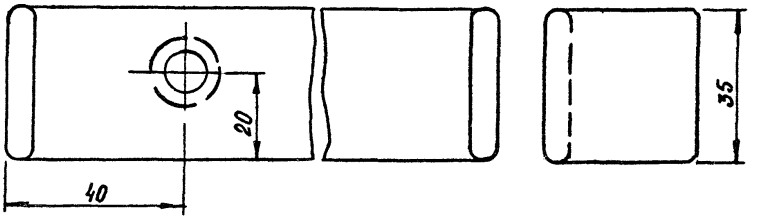

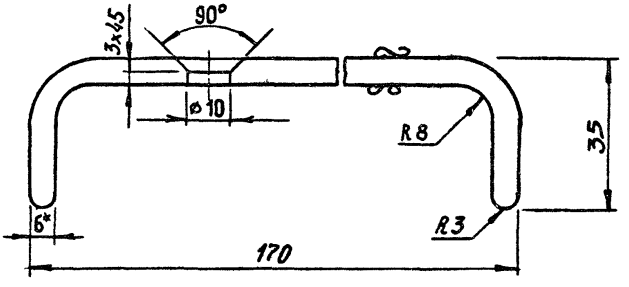

1.* Размеры для справок.

2. Отклонение размеров по 7 классу точности ОСТ 1010.

Серия 1.236-5 Выпуск 2

ИНВ № подл. | ПОДП. И ДАТА | ВЗАМ. ИНВ № | ИНВ № ДУБЛ. | ПОДП. И ДАТА

ИЗМ.	ЛИСТ	№ ДОКУМ.	ПОДП.	ДАТА
РАЗРАБ.	СКАЧКОВА			
ПРОВ.	СИМОНОВ			
Н. КОНТР.	КОРОСТЕЛЕВ			

ДП2.01. 03. 00. 02

Ручка тип II

ЛИТ.	МАССА	МАСШТАБ
		1:1

ЛИСТ	ЛИСТОВ 1

ПОЛОСА 6х40 ГОСТ 103-57* / СТ. 3 ГОСТ 535-58

ЦНИИЭП ТОРГОВО-БЫТОВЫХ ЗДАНИЙ И ТУРИСТСКИХ КОМПЛЕКСОВ Г. МОСКВА

▽ 5 . (▽)

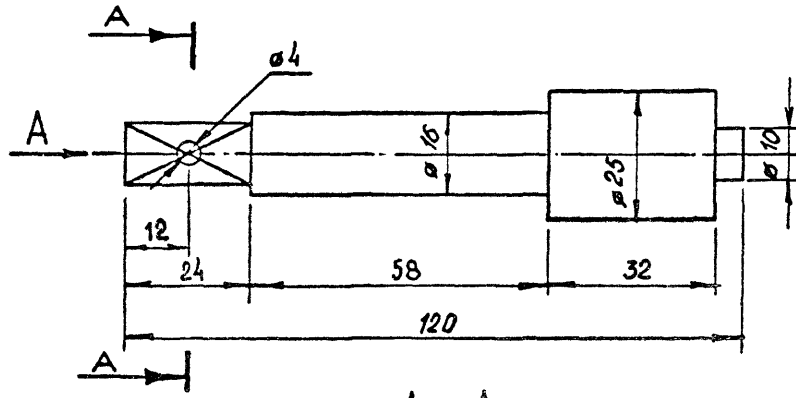

А — А
М 1 : 1

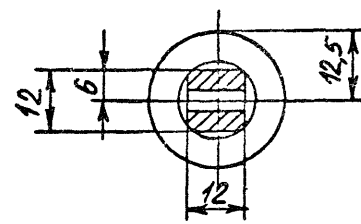

1.* Размеры для справок.

2. Отклонение размеров по 7 классу точности ОСТ 1010.

				ДП2.01.03.00.03	
Изм.	Лист	№ докум.	Подп.	Дата	
Разраб.		Скачкова		Ось	Лит. / Масса / Масштаб: 1:1
Пров.		Симонов			Лист / Листов 1
Н. контр.		Коростелев			ЦНИИЭП торгово-бытовых зданий и туристских комплексов г. Москва
				Круг 25 ГОСТ 2590-71 / ст. 3 ГОСТ 535-58	

Формат 11

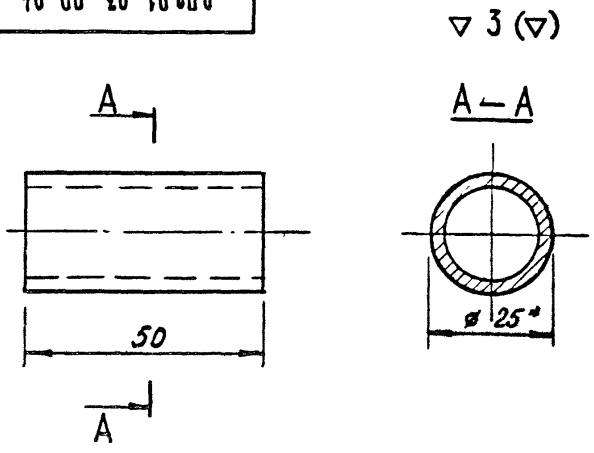

1.* Размеры для справок.

2. Отклонение размеров по 7 классу точности ОСТ 1010.

Серия 1.236-5 Выпуск 2

Инв.№ подл. | Подп. и дата | Взам. инв.№ | Инв.№ дубл. | Подп. и дата

Изм.	Лист	№ докум.	Подп.	Дата
Разраб.		Скачкова		
Пров.		Симонов		
Н. контр.		Коростелев		

ДП2.01. 03. 00. 04

В Т У А К А

Лит.	Масса	Масштаб
		1:1

Лист | Листов 1

Труба 25 х 3 / ГОСТ 3262-62

Торгово-выставочный деловой и туристский комплексов г. Москва

14720-02 35 Формат А2

▽3 (▽)

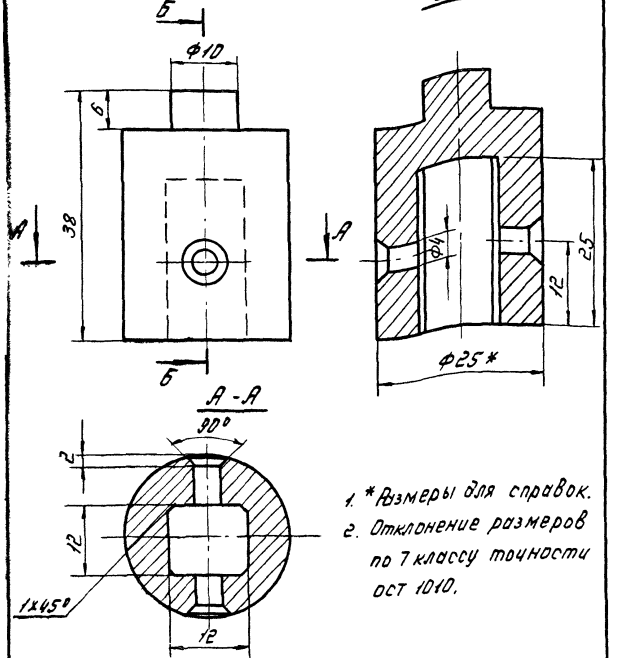

1. *Размеры для справок.
2. Отклонение размеров по 7 классу точности ост 1010.

					ДП2.01.03.00.05			
Изм	Лист	№ докум.	Подп	Дата	Гнездо	Лит.	Масса	Масш.
Разраб		Ижик-ов						2:1
Пров		Симонов				Лист	Листов 1	
Н.контр		Коростелев						
					Круг 25 ГОСТ 2590-71 / Ст 3 ГОСТ 380-71*	ЦНИИЭП торгово-бытовых зданий и туристских комплексов г. Москва		

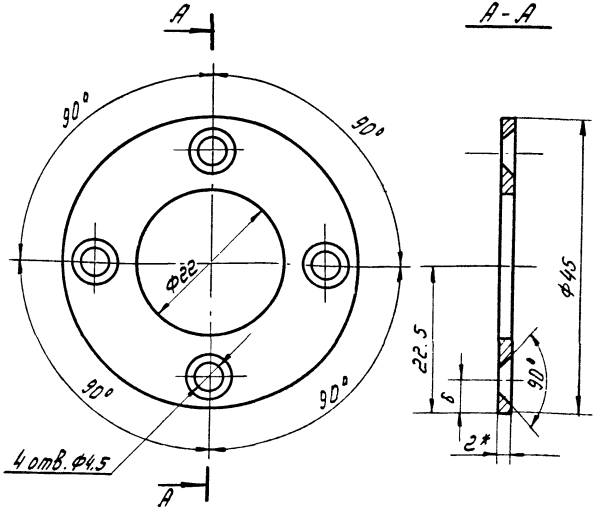

1. * Размеры для справок.
2. Отклонение размеров по 7 классу точности ОСТ 1010.

Изм.	Лист	№ докум.	Подп.	Дата
Разраб.		Скачков		
Пров.		Симанов		
Н. контр.		Коростелев		

ДП201.03.00.06

Фланец

Лит.	Масса	Масшт.
		2:1
Лист	Листов 1	

Круг 45 ГОСТ 2590-71
Ст 3 ГОСТ 380-71*

ЦНИИЭП торгово-бытовых зданий и туристских комплексов г. Москва

Инв. № подл. | Подп. и дата | Взам. инв. № | Инв. № дубл. | Подп. и дата

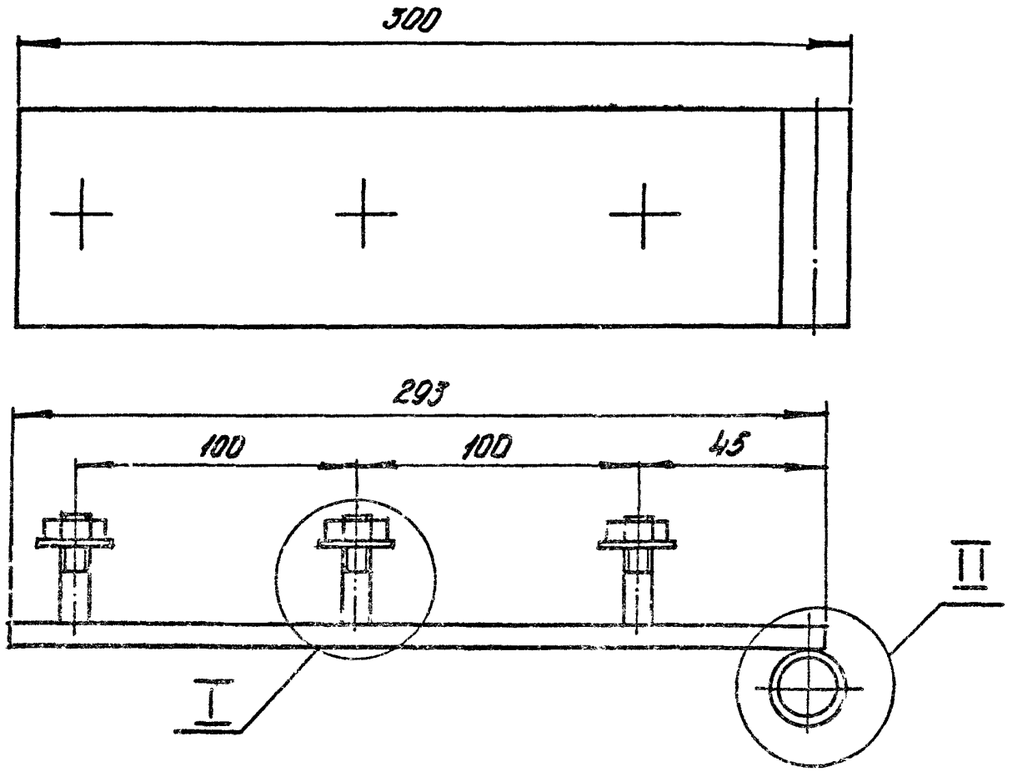

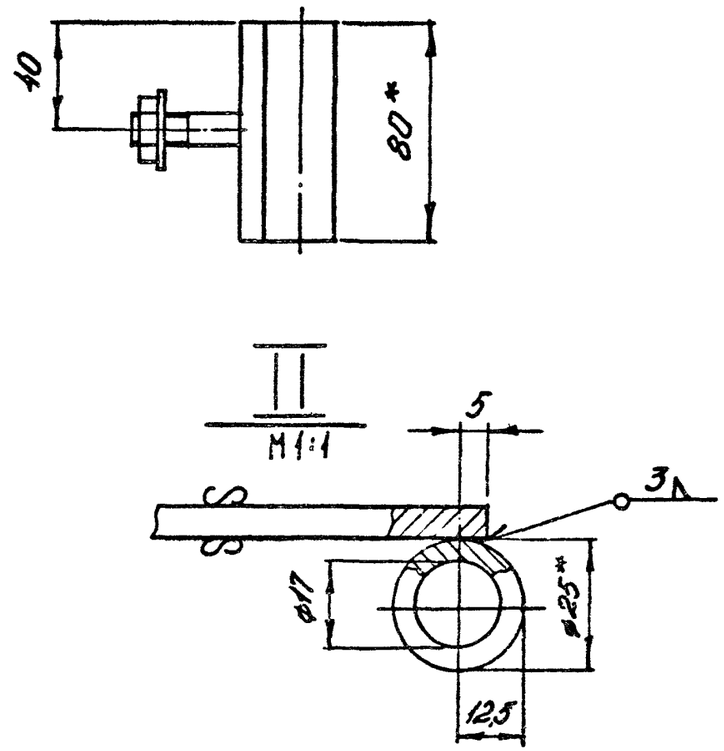

1. * Размеры для справок.
2. Сварные швы зачистить.
3. Острые кромки притупить.
4. Отклонение размеров по 7 классу точности ОСТ 1010.

					ДП2.01.04.00.00 СБ	
ИЗМ	ЛИСТ	№ ДОКУМ	ПОДП	ДАТА		
РАЗРАБ.		Курочкина			Петля	12
ПРОВ.		Симонов			Сборочный чертеж	ЛИСТ ЛИСТОВ 1
Н. КОНТР.		Коростелев				ЦНИИЭП торговых зданий и туристских комплексов г. Москва

▽3 (▽)

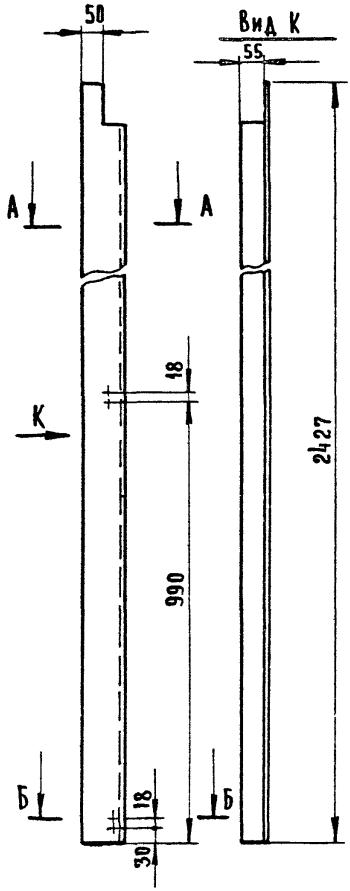

А – А
М 1:2

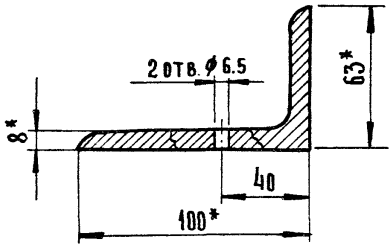

Б – Б
М 1:2

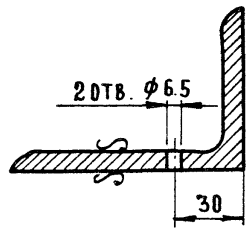

1. *Размеры для справок.
2. Отклонение размеров по 7 классу точности ОСТ 1010.

Изм.	Лист	№ докум.	Подп.	Дата	ДП2.01.02.00.01			
Разраб.		Курочкина			Связь тип I	Лит.	Масса	Масштаб
Пров.		Астапова						1:10
Н.контр.		Коростелев				Лист	Листов 1	
					Уголок неравнополк. 100×63×8 ГОСТ 8510-72	ЦНИИЭП торгово бытовых зданий и туристских комплексов г. Москва		

Серия 1.236-5 Выпуск 2

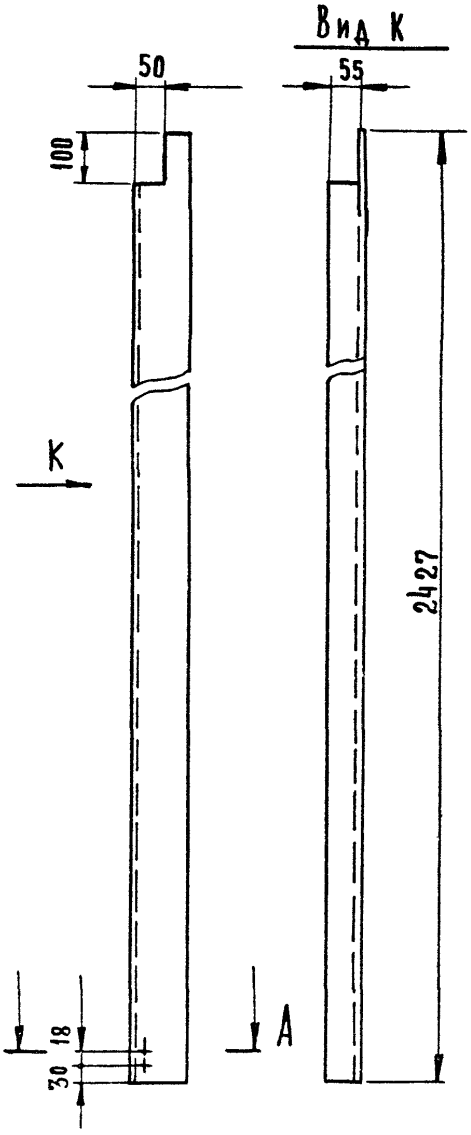

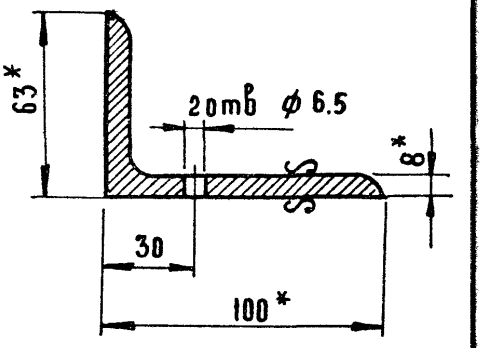

1. *Размеры для справок.
2. Отклонение размеров по 7 классу точности ОСТ 1010.

Изм	Лист	№ докум	Подп.	Дата
Разраб		Курочкина		
Пров		Астапова		
Н контр		Коростелев		

ДП2.01.02.00.02

Связь тип II

Угол неравнопол 100×63×8 / ГОСТ 8510-72

Лит.	Масса	Масштаб
		1:10
Лист	Листов 1	

ЦНИИЭП торгово-бытовых зданий и туристских комплексов г. Москва

Инв. № подл. | Подп. и дата | Взам. инв. № | Инв. № дубл. | Подп. и дата

ДП.01.02.00.03

▽3(▽)

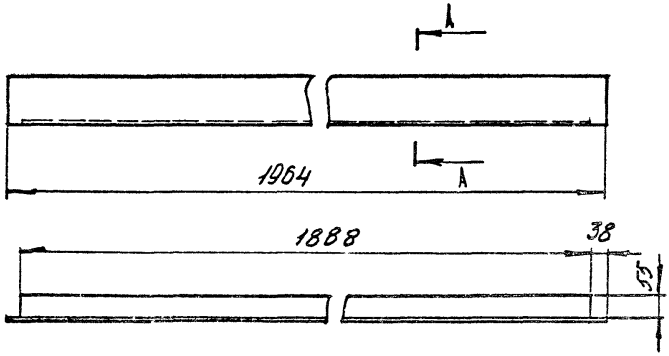

А - А

М 1:2

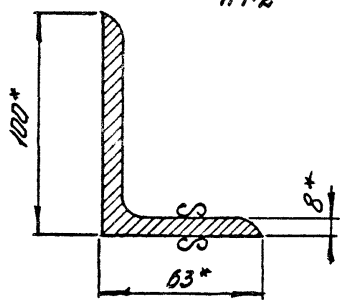

1.* Размеры для справок.

2. Отклонение размеров по 7 классу точности ОСТ 1010.

					ДП2.01.02.00.03			
Изм	Лист	№ докум.	Подп	Дата	Связь тип III	Лит	Масса	Масштаб
Разраб.		Курочкина						1:10
Пров.		Асталова				Лист	Листов 1	
Н. контр.		Коростелев						
					Угол неравнопол. 100×63×8 ГОСТ 8510-72 / ст 2 ГОСТ 535-58*		Торгово-бытовых зданий и инструментов комплексов г. Москва	

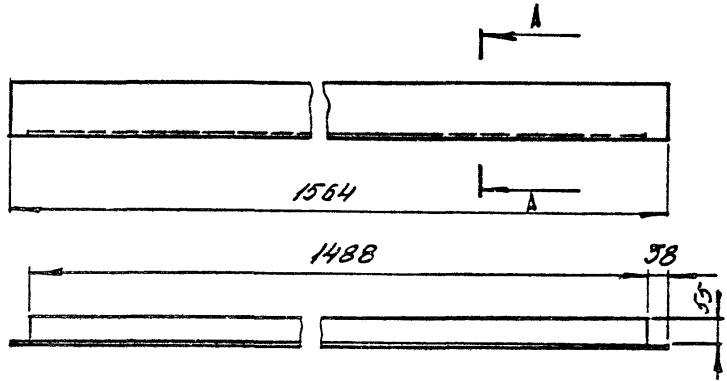

А – А

М1:2

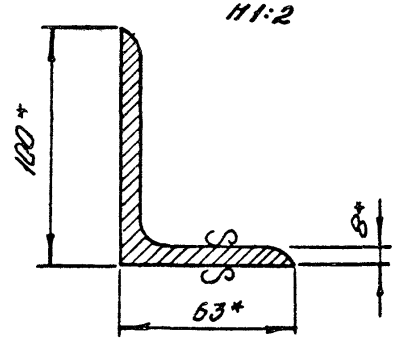

1. *Размеры для справок.
2. Отклонение размеров по 7 классу точности ОСТ 1010.

					ДП2.02.02.00.03		
Изм	Лист	№ докум	Подп	Дата	Связь тип III	Лит	Масса	Масштаб
Разраб		Курочкина						1:10
Пров		Астапова				Лист	Листов 1
Н контр		Коростелев					
					Уголки неравнополки: 180×63×8 ГОСТ 8510-72 ст 2 ГОСТ 535-58*	ЦНИИЭП торгово-бытовых зданий и туристских комплексов г. Москва	

Инв. № подл. | Подп. и дата | Взам. инв. № | Инв. № дубл. | Подп. и дата

Серия 1.236-5 Выпуск 2

ДП.01.02.00.06

▽ 3 (▽)

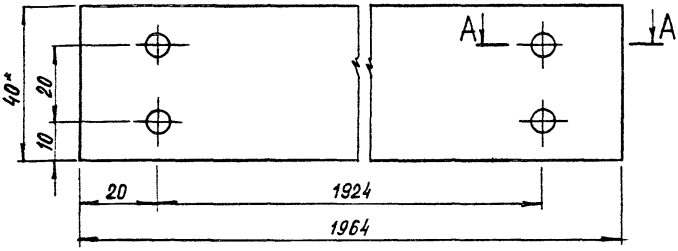

А — А

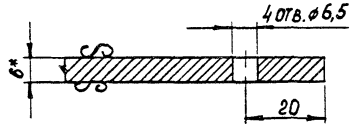

1.* Размеры для справок.

2. Отклонение размеров по 7 классу точности ОСТ 1010.

					ДП2.01.02.00.06			
ИЗМ	ЛИСТ	№ ДОКУМ.	ПОДП.	ДАТА	Связь тип VI	ЛИТ.	МАССА	МАСШТАБ
РАЗРАБ		СКАЧКОВА						1:1
ПРОВ.		АСТАПОВА				ЛИСТ	ЛИСТОВ 1	
Н. КОНТР		КОРОСТЕЛЕВ			ПОЛОСА 6 x 40 ГОСТ 103-57* / СТ. 3 ГОСТ 535-58		ТОРГОВО-БЫТОВЫХ ЗДАНИЙ И ТУРГОВСКИХ КОМПЛЕКСОВ	

▽ 3 (▽)

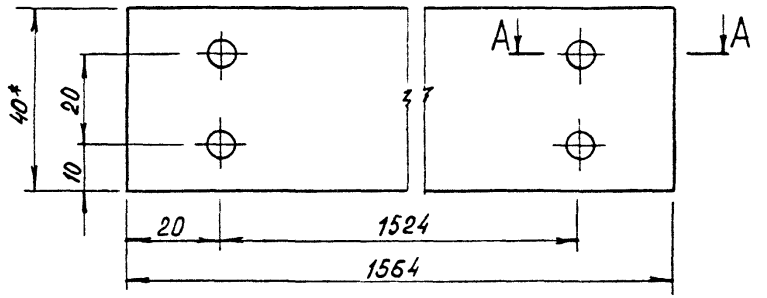

А—А

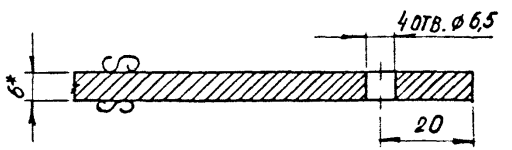

1. * Размеры для справок.
2. Отклонение размеров по 7 классу точности ОСТ 1010.

				ДП2.02.02.00.06	
Изм.	Лист	№ докум.	Подп.	Дата	
Разраб.		Скачкова		Связь тип III	Лит. / Масса / Масштаб: 1:1
Пров.		Астапова			Лист / Листов 1
Н. контр.		Коростелев		Полоса 6×40 ГОСТ 103-57* / Ст 3 ГОСТ 535-58	ЦНИИЭП торгово-бытовых зданий и туристских комплексов г. Москва

Инв. № подл. | Подп. и дата | Взам. инв. № | Инв. № дубл. | Подп. и дата

Серия 1.236-5 Выпуск 2

▽ 3 (▽)

1.* Размеры для справок.

2. Отклонение размеров по 7 классу точности ОСТ 1010.

					ДП2.05.02.00.06	
Изм.	Лист	№ докум.	Подп.	Дата		
Разраб.		Скачкова			Связь тип VI	Лит. / Масса / Масштаб: 1:1
Пров.		Симонов				Лист / Листов 1
Н. контр.		Коростелев				
					Полоса 6×40 ГОСТ 103-57* / Ст 3 ГОСТ 535-58	ЦНИИЭП торгово-бытовых зданий и туристских комплексов г. Москва

▽ 5 (▽)

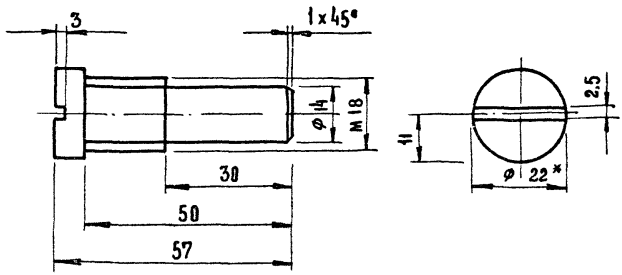

1. Размеры для справок.
2. Отклонение размеров по 7 классу точности ОСТ 1010.
3. Покрытие Ц.9.М.

Подп. и дата | Инв. № дубл. | Взам. инв. № | Подп. и дата | Инв. № подл.

Изм.	Лист	№ докум.	Подп.	Дата
Разраб.		Скачкова		
Пров.		Симонов		
Н. контр.		Корростелев		

ДП2.01.02.00.07

Болт специальный

Лит.	Масса	Масштаб
		1:1

Лист 1 Листов 1

Крчр 20 ГОСТ 2590-71 / Ст 3 ГОСТ 535-58*

ЦНИИЭП торговых зрелищных зданий и туристских комплексов г. Москва

▽3 (▽)

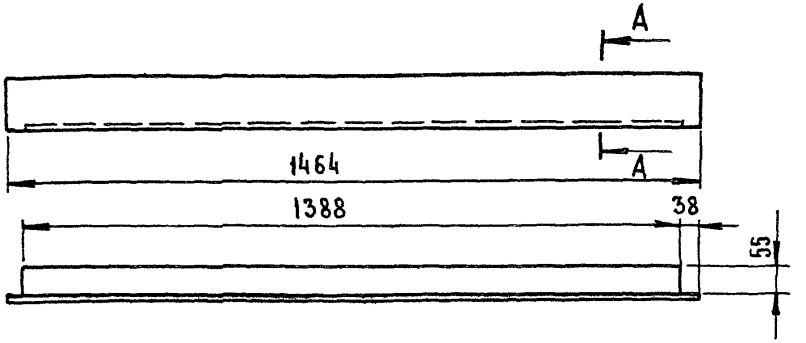

А – А
М1:2

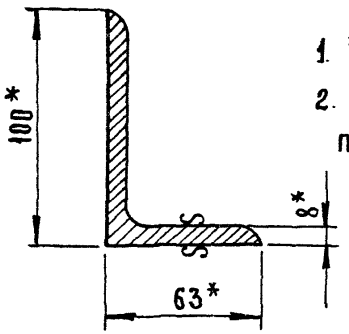

1. * Размеры для справок.
2. Отклонение размеров по 7 классу точности ОСТ 1010.

					ДП2.05.02.00.03			
Изм	Лист	№ докум	Подп	Дата	Связь тип III	Лит	Масса	Масштаб
Разраб		Курочкина						1:10
Пров		Симонов				Лист	Листов 1	
Н контр.		Коростелев			Угол неравнополоч. 100×63×8 ГОСТ 8510-72 / ст 2 ГОСТ 535-58*	ЦНИИЭП торгово-бытовых зданий и туристских комплексов г. Москва		

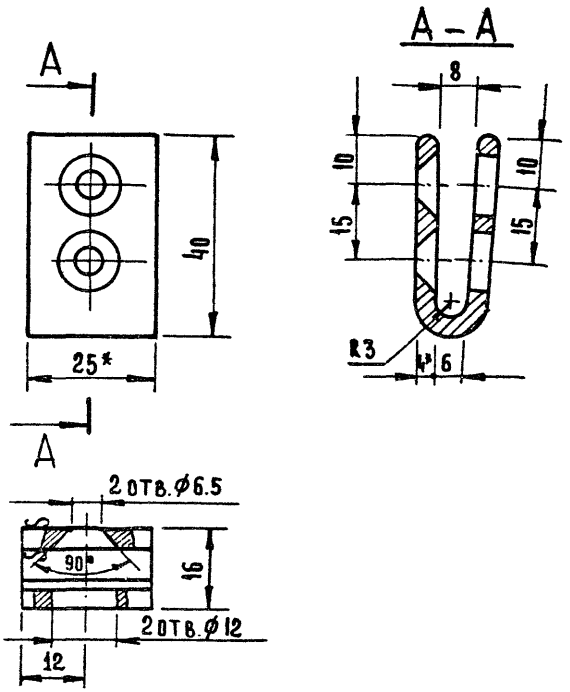

1* Размеры для справок.

2. Отклонение размеров по 7 классу точности ОСТ 1010.

3. Острые кромки притупить.

Изм	Лист	№ докум	Подп	Дата
Разраб		Скачкова		
Пров		Симонов		
Н контр		Коростелев		

ДП2.01. 00. 00. 02

Скоба

Лит	Масса	Масштаб
		1:1
Лист	Листов 1	

Полоса 4×25 ГОСТ 103-57* / Ст 3 ГОСТ 535-58*

ЦНИИЭП торгово-бытовых зданий и туристских комплексов г. Москва

Инв. № подл. | Подп. и дата | Взам. инв. № | Инв. № дубл. | Подп. и дата

▽3(▽)

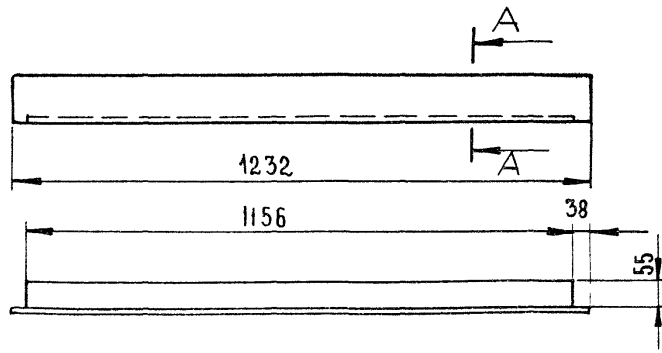

А – А
М 1:2

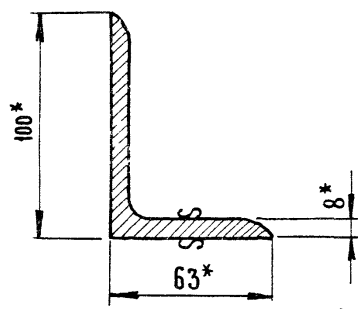

1 * Размеры для справок
2 Отклонение размеров по 7 классу точности ОСТ 1010

					ДП203.02.00.03			
Изм	Лист	№ докум	Подп	Дата	Связь тип III	Лит	Масса	Масштаб
Разраб		Курочкина						1:10
Пров		Симонов				Лист	Листов 1	
Н контр		Коростелев						
					Угол неравнопол 100×63×8 ГОСТ 8510-72 / ст 2 ГОСТ 535-58*	ЦНИИЭП	Торгово бытовых зданий и туристских комплексов г Москва	

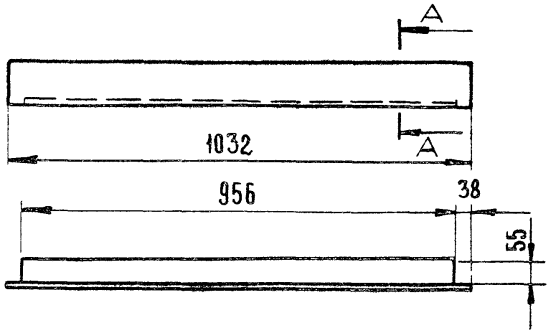

А – А
М 1:2

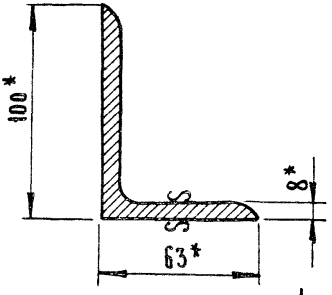

1 *Размеры для справок.

2. Отклонение размеров по 7 классу точности ОСТ 1010

Изм	Лист	№ докум	Подп	Дата
Разраб		Курочкина		
Пров		Симонов		
Н.контр		Коростелев		

ДП204.02.00 03

Связь тип III

Лит	Масса	Масштаб
		1:10
Лист	Листов 1	

Угол неравнобок. 100×63×8 ГОСТ 8510-72 / ст 2 ГОСТ 535-58*

ЦНИИЭП торговых зданий и туристских комплексов г. Москва

Инв. № подл. | Подп. и дата | Взам. инв. № | Инв. № дубл. | Подп. и дата

▽ 3 (▽)

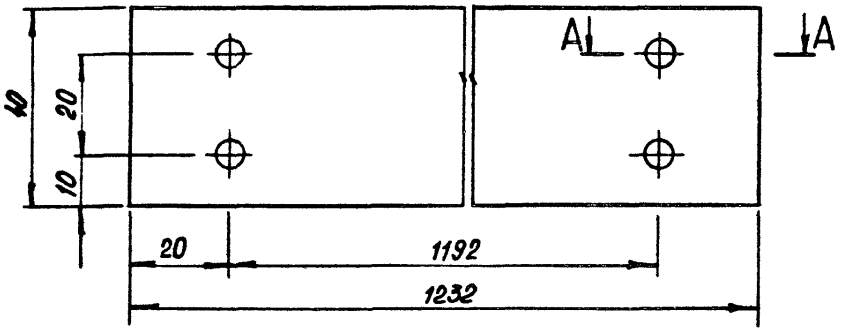

А—А

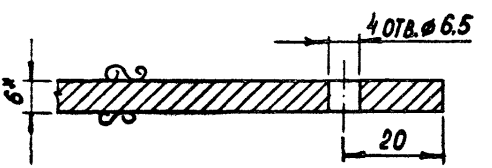

1.* Размеры для справок.

2. Отклонение размеров по 7 классу точности ОСТ 1010.

Изм.	Лист	№ докум.	Подп.	Дата	ДП2.03. 02. 00. 06			
Разраб.		Скачкова			Связь тип VI	Лит.	Масса	Масштаб
Пров.		Симонов						1:1
Н. контр		Коростелев				Лист	Листов 1	
					Полоса 6 х 40 ГОСТ 103-57* / ст. 3 ГОСТ 535-58	ЦНИИЭП торгово бытовых зданий и туристских комплексов г. Москва		

▽ 3 (▽)

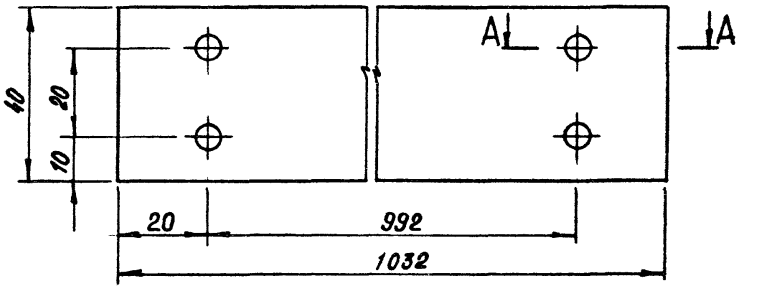

А—А

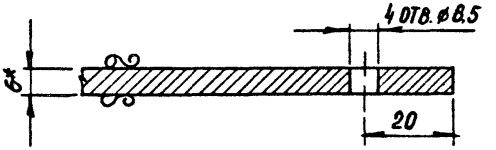

1. * Размеры для справок.

2. Отклонение размеров по 7 классу точности ОСТ 1010.

Серия 1.236-5 Выпуск 2

Инв. № подл. | Подп. и дата | Взам. инв. № | Инв. № дубл. | Подп. и дата

Изм.	Лист	№ докум.	Подп.	Дата
Разраб.		Скачкова		
Пров.		Симонов		
Н. контр.		Коростелев		

ДП2.04. 02. 00. 06

Связь тип VI

Лит.	Масса	Масштаб
		1:1

Лист | Листов 1

Полоса 6х40 ГОСТ 103-57*
Ст. 3 ГОСТ 535-58

ЦНИИЭП торгово-бытовых зданий и туристских комплексов г. Москва

ДП2.08.00.00.01

▽3(▽)

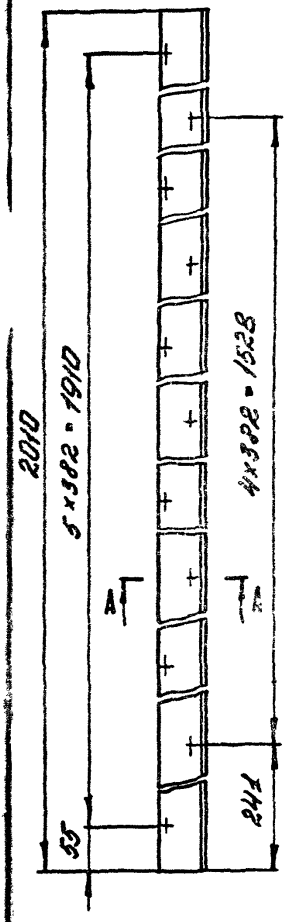

А - А

М1:1

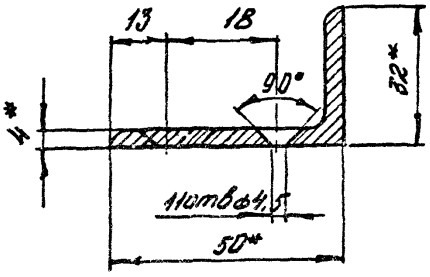

1. * Размеры для справок.
2. Отклонение размеров по 7 классу точности ОСТ 1010.

					ДП2.08.00.00.01			
Изм.	Лист	№ докум.	Подп.	Дата	Притвор	Лит.	Масса	Масштаб
Разраб.		Курочкина						1:5
Пров.		Синонов				Лист	Листов 1	
Н.контр.		Хорстелев			Угол неравнопол. 50×32×4 ГОСТ 8510-72 / ст.2 ГОСТ 535-58*	ГПИ	Торгово бытовых зданий и туристских комплексов г. Москва	

Серия 1.236-5 Выпуск 2

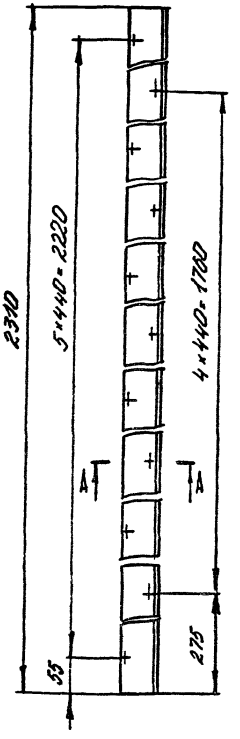

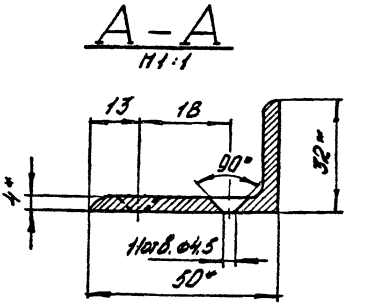

1.* Размеры для справок.

2. Отклонение размеров по 7 классу точности ОСТ 1010.

ИЗМ.	ЛИСТ	№ ДОКУМ	ПОДП	ДАТА	ДП2.01.00.00.01		
РАЗРАБ.		КУРОЧКИНА			Притвор	АИТ	МАССА	МАСШТАБ
ПРОВ.		СИМЗИОВ						1:5
Н.КОНТР		КОРОСТЕЛЕВ				ЛИСТ	ЛИСТОВ 1
					Угол неравнопол. 50×32×4 ГОСТ 8510-72 / ст.2 ГОСТ 535-58*	ЦНИИЭП	ТОРГОВО-ВОСТОЧНЫЙ ЗДАНИЙ И ТУРИСТСКИХ КОМПЛЕКСОВ Г. МОСКВА

Инв. № подл. | Подп. и дата | Взам. инв. № | Инв. № дубл. | Подп. и дата

Формат	Зона	Поз	Обозначение	Наименование	Кол.	Примечание
				Документация		
12			ДП2.01.00.00.00 Д	Технические требования		
12			ДП2.01.00.00.00 МЧ	Монтажный чертеж		
12			ДП2.01.00.00.00 СБ	Сборочный чертеж		
				Сборочные единицы		
12		1	ДП2.01.01.00.00	Дверное полотно	2	
12		2	ДП2.01.02.00.00	Дверная коробка	1	
12		3	ДП2.01.03.00.00	Ручка специальная	1	
12		4	ДП2.01.04.00.00	Петля	4	
				Детали		
11		5	ДП2.01.00.00.01	Притвор	2	
11		6	ДП2.01.00.00.02	Скоба	1	
БЧ		7	ДП2.01.00.00.03	Патрубок		
				Труба $\frac{32\times16\times2-10}{\text{ГОСТ }8645-68}$	1	
				Стандартные изделия		
		8		Шуруп А4 х 36	22	
		9		Шуруп А4 х 25	8	
		10		Шуруп А6х45	2	
				ГОСТ 1145-70*		
		11		Шайба 12-011		
				ГОСТ 11371-68*	8	
		12		Шайба пружинная 12А65г		
				ГОСТ 6402-70*	8	
		13	Шп	Шпингалет ГОСТ5090-73	2	

Изм	Лист	№ докум	Подп	Дата
Разраб		Скачкова		
Пров		Астапова		
Н.контр		Коростелев		

ДП2.01.00.00.00

Дверной блок

Лит	Лист	Листов
	1	

ЦНИИЭП торгово бытовых зданий и туристских комплексов г. Москва

Формат	Зона	Поз.	Обозначение	Наименование	Кол	
				Документация		
12			ДП2.01.00.00 00 Д	Технические требования		
12			ДП2.01.00.00.00 МЧ	Монтажный чертеж		
12			ДП2.02.00.00.00 СБ	Сборочный чертеж		
				Сборочные единицы		
12		1	ДП2.02 01.00.00	Дверное полотно	2	
12		2	ДП2.02.02.00.00	Дверная коробка	1	
12		3	ДП2.01.03.00.00	Ручка специальная	1	
12		4	ДП2.01.04.00.00	Петля	4	
				Детали		
11		5	ДП2.01.00.00.01	Притвор	2	
11		6	ДП2.01.00.00.02	Скоба	1	
БЧ		7	ДП2.01.00.00.03	Патрубок		
				Труба $\frac{32\times16\times2-10}{\text{ГОСТ}8645-68}$	1	
				Стандартные изделия		
		8		Шуруп А4×36	22	
		9		Шуруп А4×25	8	
		10		Шуруп А6×45	2	
				ГОСТ 1145-70*		
		11		Шайба 12-011		
				ГОСТ 11371-68*	8	
		12		Шайба пружинная 12А65Г		
				ГОСТ 6402-70*	8	
		13	Шп	Шпингалет ГОСТ 5090-73	2	

Подп. и дата | Инв. № дубл. | Взам. инв. № | Подп. и дата | Инв. № подл.

Изм.	Лист	№ докум.	Подп.	Дата
Разраб.		Скачкова		
Пров.		Астапова		
Н. контр.		Коростелев		

ДП2.02.00 00 00

Дверной блок

Лит	Лист	Листов
	1	

ЦНИИЭП торгово-бытовых зданий и туристских комплексов г. Москва

Формат	Зона	Поз.	Обозначение	Наименование	Кол.	Примечание
				Документация		
12			ДП2.01.00.00.00 Д	Технические требования		
12			ДП2.01.00.00.00 МЧ	Монтажный чертеж		
12			ДП2.03.00.00.00 СБ	Сборочный чертеж		
				Сборочные единицы		
12		1	ДП2.03.01.00.00.	Дверное полотно	1	
12		2	ДП2.03.02.00.00	Дверная коробка	1	
12		3	ДП2.01.03.00.00	Ручка специальная	1	
12		4	ДП2.01.04.00.00	Петля	2	
				Детали		
11		5	ДП2.01.00.00.02	Скоба	1	
				Стандартные изделия		
		6		Шуруп Д4 х 36	22	
		7		Шуруп Д4 х 25	8	
				ГОСТ 1145-70*		
		8		Шайба 12-011		
				ГОСТ 11371-68*	4	
		9		Шайба пружинная 12А65Г		
				ГОСТ 6402-70*	4	

Изм.	Лист	№ докум.	Подп.	Дата	ДП2.03.00.00			
Разраб.		Скачкова			Дверной блок	Лит.	Лист	Листов
Пров.		Астапова						1
Н. контр.		Коростелев				ЦНИИЭП торгово-бытовых зданий и туристских комплексов г. Москва		

Серия 1.236-5 Выпуск 2

Формат	Зона	Поз.	Обозначение	Наименование	Кол.	
				Документация		
12			ДП2.01.00.00.00 Д	Технические требования		
12			ДП2.01.00.00.00 МЧ	Монтажный чертеж		
12			ДП2.04.00.00.00 СБ	Сборочный чертеж		
				Сборочные единицы		
12		1	ДП2.01.01.00.00	Дверное полотно	1	
12		2	ДП2.04.01.00.00	Дверная коробка	1	
12		3	ДП2.01.03.00.00	Ручка специальная	1	
12		4	ДП2.01.04.00.00	Петля	2	
				Детали		
11		5	ДП2.01.00.00.02	Скоба	1	
				Стандартные изделия		
		6		Шуруп А4 х 36	22	
		7		Шуруп А4 х 25	8	
				ГОСТ 1145-70*		
		8		Шайба 12-011		
				ГОСТ 11371-68*	4	
		9		Шайба пружинная 12А65Г		
				ГОСТ 6402-70*	4	

Инв. № подл. | Подп. и дата | Взам. инв. № | Инв. № дубл. | Подп. и дата

Изм.	Лист	№ докум.	Подп.	Дата
Разраб.		Скачкова		
Пров.		Астапова		
Н. контр.		Коростелев		

ДП2.04.00.00.00

Дверной блок

Лит.	Лист	Листов
	1	

ЦНИИЭП торгово-бытовых зданий и туристских комплексов г. Москва

Формат	Зона	Поз.	Обозначение	Наименование	Кол.	Примечание
				Документация		
12			ДП2.01.00.00.00 Д	Технические требования		
12			ДП2.01.00.00.00 МЧ	Монтажный чертеж		
12			ДП2.05.00.00.00 СБ	Сборочный чертеж		
				Сборочные единицы		
12		1	ДП2.05.01.00.00	Дверное полотно	2	
12		2	ДП2.05.02.00.00	Дверная коробка	1	
12		3	ДП2.01.03.00.00	Ручка специальная	1	
12		4	ДП2.01.04.00.00	Петля	4	
				Детали		
11		5	ДП2.01.00.00.01	Притвор	2	
11		6	ДП2.01.00.00.02	Скоба	1	
БУ		7	ДП2.01.00.00.03	Патрубок		
				Труба $\frac{32\times16\times2-10}{\text{ГОСТ }8645-68}$	1	
				Стандартные изделия		
		8		Шуруп А4 х 36	22	
		9		Шуруп А4 х 25	8	
		10		Шуруп А6 х 45	2	
				ГОСТ 1145-70*		
		11		Шайба 12-011		
				ГОСТ 11371-68*	8	
		12		Шайба пружинная 12А65Г		
				ГОСТ 6402-70*	8	
		13	ШП	Шпингалет ГОСТ 5090-73	2	

Изм.	Лист	№ докум.	Подп.	Дата
Разраб.		Скачкова		
Пров.		Астапова		
Н. контр.		Коростелев		

ДП2.05.00.00.00

Дверной блок

Лит.	Лист	Листов
		1

ЦНИИЭП торгово-бытовых зданий и туристских комплексов г. Москва

Серия 1.236-5 Выпуск 2

Формат	Зона	Поз.	Обозначение	Наименование	Кол.
				Документация	
12			ДП2.01.00.00.00 Д	Технические требования	
12			ДП2.01.00.00.00 МЧ	Монтажный чертеж	
12			ДП2.06.00.00.00 СБ	Сборочный чертеж	
				Сборочные единицы	
12		1	ДП2.06.01.00.00	Дверное полотно	1
12		2	ДП2.06.02.00.00	Дверная коробка	1
12		3	ДП2.01.03.00.00	Ручка специальная	1
12		4	ДП2.01.04.00.00	Петля	2
				Детали	
11		5	ДП2.01.00.00 02	Скоба	1
				Стандартные изделия	
		6		Шуруп А4 х 36	22
		7		Шуруп А4 х 25	8
				ГОСТ 1145-70*	
		8		Шайба 12-011	
				ГОСТ 11371-68*	4
		9		Шайба пружинная 12А65Г	
				ГОСТ 6402-70*	4

Инв. № подл. | Подп. и дата | Взам. инв. № | Инв. № дубл. | Подп. и дата

Изм.	Лист	№ докум.	Подп.	Дата
Разраб.		Скачкова		
Пров.		Астапова		
Н. контр.		Коростелев		

ДП2.06.00.00.00

Дверной блок

Лит	Лист	Листов
		1

ЦИИЭП торгово-бытовых зданий и туристских комплексов г. Москва

Формат	Зона	Поз.	Обозначение	Наименование	Кол.	Примечание
				Документация		
А2			ДП2.01.00.00.00 Д	Технические требования		
А2			ДП2.01.00.00.00 МЧ	Монтажный чертеж		
А2			ДП2.07.00.00.00 СБ	Сборочный чертеж		
				Сборочные единицы		
А2		1	ДП2.07.01.00.00	Дверное полотно	1	
А2		2	ДП2.07.02.00.00	Дверная коробка	1	
А2		3	ДП2.01.03.00.00	Ручка специальная	1	
А2		4	ДП2.01.04.00.00	Петля	2	
				Детали		
А1		5	ДП2.01.00.00.02	Скоба	1	
				Стандартные изделия		
		6		Шуруп А4 х 36	22	
		7		Шуруп А4 х 25	8	
				ГОСТ 1145-70*		
		8		Шайба 12-011		
				ГОСТ 11371-68*	4	
		9		Шайба пружинная 12А65Г		
				ГОСТ 6402-70*	4	

Изм.	Лист	№ докум.	Подп.	Дата	ДП2.07.00.00.00			
Разраб.		Скачкова			Дверной блок	Лит.	Лист	Листов
Пров.		Астапова					1	1
Н. контр.		Коростелев				ЦНИИЭП торгово-бытовых зданий и туристских комплексов г. Москва		

Серия 1.236-5 Выпуск 2

Формат	Зона	Поз.	Обозначение	Наименование	Кол.
				Документация	
12			ДП2.01.00.00.00 Д	Технические требования	
12			ДП2.01.00.00.00 МЧ	Монтажный чертеж	
12			ДП2.08.00.00.00 СБ	Сборочный чертеж	
				Сборочные единицы	
12		1	ДП2.07.01.00.00	Дверное полотно	2
12		2	ДП2.08.02.00.00	Дверная коробка	1
12		3	ДП2.01.03.00.00	Ручка специальная	1
12		4	ДП2.01.04.00.00	Петля	4
				Детали	
11		5	ДП2.08.00.00.01	Притвор	2
11		6	ДП2.01.00.00.02	Скоба	1
БУ		7	ДП2.01.00.00.03	Патрубок	
				Труба $\frac{32\times16\times2-10}{ГОСТ\ 8645-68}$	1
				Стандартные изделия	
		8		Шуруп А4 х 36	22
		9		Шуруп А4 х 25	8
		10		Шуруп А6 х 45	2
				ГОСТ 1145-70*	
		11		Шайба 12-011	
				ГОСТ 11371-68*	8
		12		Шайба пружинная 12А65Г	
				ГОСТ 6402-70*	8
		13	ШП	Шпингалет ГОСТ 5090-73	2

ДП2.08.00.00.00

Изм.	Лист	№ докум.	Подп.	Дата
Разраб.		Скачкова		
Пров.		Астапова		
Н.контр.		Коростелев		

Дверной блок

Лит.	Лист	Листов
		1

Торгово-бытовых зданий и туристских комплексов г. Москва

Инв. № подл. | Подп. и дата | Взам. инв. № | Инв. № дубл. | Подп. и дата

Формат	Зона	Поз.	Обозначение	Наименование	Кол.	Примечание
				Документация		
12			ДП2.01.00.00.00 Д	Технические требования		
12			ДП2.01.00.00.00 МЧ	Монтажный чертеж		
12			ДП2.09.00.00.00 СБ	Сборочный чертеж		
				Сборочные единицы		
12		1	ДП2.09.01.00.00	Дверное полотно	2	
12		2	ДП2.09.02.00.00	Дверная коробка	1	
12		3	ДП2.01.03.00.00	Ручка специальная	1	
12		4	ДП2.01.04.00.00	Петля	4	
				Детали		
11		5	ДП2.08.00.00.01	Притвор	2	
11		6	ДП2.01.00.00.02	Скоба	1	
Б.Ч		7	ДП2.01.00.00.03	Патрубок		
				Труба $\frac{32\times16\times2-10}{\text{ГОСТ }8645-68}$	1	
				Стандартные изделия		
		8		Шуруп А4х36	22	
		9		Шуруп А4х25	8	
		10		Шуруп А6х45	2	
				ГОСТ 1145-70*		
		11		Шайба 12-011		
				ГОСТ 11371-68*	8	
		12		Шайба пружинная 12А65Г		
				ГОСТ 6402-70*	8	
		13	Шп	Шплинтовет ГОСТ 5090-73	2	

Изм	Лист	№ докум.	Подп.	Дата
Разраб.		Скачкова		
Пров.		Астапова		
Н. контр.		Коростелев		

ДП2.09.00.00.00

Дверной блок

Лит	Лист	Листов
		1

ЦНИИЭП торгово бытовых зданий и туристских комплексов г. Москва

Формат	Зона	Поз.	Обозначение	Наименование	Кол.	50
				Документация		
12			ДП2.01.00.00.00 Д	Технические требования		
12			ДП2.01.00.00.00 МЧ	Монтажный чертеж		
12			ДП2.10.00.00.00 СБ	Сборочный чертеж		
				Сборочные единицы		
12		1	ДП2.10.01.00.00	Дверное полотно	2	
12		2	ДП2.10.02.00.00	Дверная коробка	1	
12		3	ДП2.01.03.00.00	Ручка специальная	1	
12		4	ДП2.01.04.00.00	Петля	4	
				Детали		
11		5	ДП2.08.00.00.01	Притвор	2	
11		6	ДП2.01.00.00.02	Скоба	1	
БЧ		7	ДП2.01.00.00.03	Патрубок		
				Труба $\frac{32 \times 16 \times 2-10}{\text{ГОСТ } 8645-68}$	1	
				Стандартные изделия		
		8		Шуруп А4 х 36	22	
		9		Шуруп А4 х 25	8	
		10		Шуруп А6 х 45	2	
				ГОСТ 1145-70*		
		11		Шайба 12-011		
				ГОСТ 11371-68*	8	
		12		Шайба пружинная 12А65Г		
				ГОСТ 6402-70*	8	
		13		Шпингалет ГОСТ 5090-73	2	

Инв. № подл. | Подп. и дата | Взам. инв. № | Инв. № дубл. | Подп. и дата

Изм.	Лист	№ докум.	Подп.	Дата
Разраб.		Скачкова		
Пров.		Астапова		
Н. контр.		Коростелев		

ДП2.10.00.00.00

Дверной блок

Лит.	Лист	Листов
		1

ЦНИИЭП торговых зданий и туристских комплексов г. Москва

Формат	Зона	Поз.	Обозначение	Наименование	Кол.	Примечание
				Документация		
12			ДП2.01.00.00.00 Д	Технические требования		
12			ДП201.00.00.00 МЧ	Монтажный чертеж		
12			ДП211.00.00.00 СБ	Сборочный чертеж		
				Сборочные единицы		
12		1	ДП211.01.00.00	Дверное полотно	2	
12		2	ДП201.02.00.00	Дверная коробка	1	
12		3	ДП201.03.00.00	Ручка специальная	1	
12		4	ДП201.04.00.00	Петля	4	
				Детали		
11		5	ДП201.00.00.01	Притвор	2	
11		6	ДП201.00.00.02	Скоба	1	
64		7	ДП201.00.00.03	Патрубок ℓ - 9мм		
				Труба $\frac{32\times16\times2-10}{\text{ГОСТ }8645-68}$	1	
				Стандартные изделия		
		8		Шуруп А4 х 35	22	
		9		Шуруп А4 х 25	8	
		10		Шуруп А6 х 45	2	
				ГОСТ 1145-70*		
		11		Шайба 12-011		
				ГОСТ 11371-68*	8	
		12		Шайба пружинная 12 Б65Г		
				ГОСТ 6402-70*	8	
		13	ШП	Шпингалет.		
				ГОСТ 5090-73	2	

Изм.	Лист	№ докум.	Подп.	Дата
Разраб.		Курочкина		
Пров.		Астапова		
Н. контр.		Коростелев		

ДП211.00.00.00

Дверной блок

Лит.	Лист	Листов
		1

ЦНИИЭП торгово-бытовых зданий и туристских комплексов г. Москва

Серия 1.236-5 Выпуск 2

Формат	Зона	Поз.	Обозначение	Наименование	Кол.	
				Документация		
12			ДП201.00.00.00 Д	Технические требования		
12			ДП201.00.00.00 МЧ	Монтажный чертеж		
12			ДП212.00.00.00 СБ	Сборочный чертеж		
				Сборочные единицы		
12		1	ДП2.12.01.00.00	Дверное полотно	2	
12		2	ДП202.02.00.00	Дверная коробка	1	
12		3	ДП201.03.00.00	Ручка специальная	1	
12		4	ДП201.04.00.00	Петля	4	
				Детали		
11		5	ДП201.00.00.01	Притвор	2	
11		6	ДП201.00.00.02	Скоба	1	
Б4		7	ДП201.00.00.03	Патрубок ℓ-9мм		
				Труба $\frac{32\times16\times2-10}{ГОСТ\ 8645-68}$	1	
				Стандартные изделия		
		8		Шуруп А4×36	22	
		9		Шуруп А4×25	8	
		10		Шуруп А6×45	2	
				ГОСТ 1145-70*		
		11		Шайба 12-011		
				ГОСТ 11371-68*	8	
		12		Шайба пружинная 12 А65Г		
				ГОСТ 6402-70*	8	
		13	ШП	Шпинделет. ГОСТ 5090-73	2	

Подп. и дата | Инв. № дубл. | Взам. инв. № | Подп. и дата | Инв. № подл.

Изм.	Лист	№ докум.	Подп.	Дата
Разраб.		Курочкина		
Пров.		Астапова		
Н. контр.		Коростелев		

ДП2.12.00.00.00

Дверной блок

Лит	Лист	Листов
		1

ЦНИИЭП торгово-бытовых зданий и туристских комплексов г. Москва

Формат	Зона	Поз.	Обозначение	Наименование	Кол.	Примечание
				Документация		
12			ДП2П.00.00.00 Д	Технические требования		
12			ДП201.00.00.00 МЧ	Монтажный чертеж		
12			ДП213.00.00.00 СБ	Сборочный чертеж		
				Сборочные единицы		
12		1	ДП2.13.01.00.00	Дверное полотно	1	
12		2	ДП203.02.00.00	Дверная коробка	1	
12		3	ДП201.03.00.00	Ручка специальная	1	
12		4	ДП201.04.00.00	Петля	2	
				Детали		
11		5	ДП2.01.00.00.02	Скоба	1	
				Стандартные изделия		
		6		Шуруп А4×36	22	
		7		Шуруп А4×25	8	
				ГОСТ 1145-70*		
		8		Шайба 12-01		
				ГОСТ 11371-68*	4	
		9		Шайба пружинная 12 Л65Г		
				ГОСТ 6402-70*	4	

Изм.	Лист	№ докум.	Подп.	Дата	ДП2.13.00.00.00		
Разраб.		Курочкина			Дверной блок	Лит.	Лист 1 / Листов 1
Пров.		Астапова					ЦНИИЭП торгово-бытовых зданий и туристских комплексов г. Москва
Н. контр.		Коростелев					

Серия 1.236-5 Выпуск 2

Формат	Зона	Поз.	Обозначение	Наименование	Кол.	
				Документация		
12			ДП2.01.00.00.00 Д	Технические требования		
12			ДП2.01.00.00.00 МЧ	Монтажный чертеж		
12			ДП2.14.00.00.00 СБ	Сборочный чертеж		
				Сборочные единицы		
12		1	ДП2.11.01.00.00	Дверное полотно	1	
12		2	ДП2.04.01.00.00	Дверная коробка	1	
12		3	ДП2.01.03.00.00	Ручка специальная	1	
12		4	ДП2.01.04.00.00	Петля	2	
				Детали		
11		5	ДП2.01.00.00.02	Скоба	1	
				Стандартные изделия		
		6		Шуруп А4×36 ГОСТ 1145-70*	22	
		7		Шуруп А4×25 ГОСТ 1145-70*	8	
		8		Шайба 12-011 ГОСТ 11371-68*	4	
		9		Шайба пружинная 12А65Г ГОСТ 6402-70*	4	

Инв. № подл. | Подп. и дата | Взам. инв. № | Инв. № дубл. | Подп. и дата

Изм.	Лист	№ докум.	Подп.	Дата
Разраб.		Курочкина		
Пров.		Астапова		
Н. контр.		Коростелев		

ДП2.14.00.00.00

Дверной блок

Лит.	Лист	Листов
		1

ЦНИИЭП Торгово-бытовых зданий и туристских комплексов г. Москва

Формат	Зона	Поз.	Обозначение	Наименование	Кол.	Примечание
				Документация		
12			ДП2.01.00.00.00 Д	Технические требования		
12			ДП2.01.00.00.00 МЧ	Монтажный чертеж		
12			ДП215.00.00.00 СБ	Сборочный чертеж		
				Сборочные единицы		
12		1	ДП215 01.00.00	Дверное полотно	2	
12		2	ДП205 02.00.00	Дверная коробка	1	
12		3	ДП201 03.00.00	Ручка специальная	1	
12		4	ДП201.04.00.00	Петля	4	
				Детали		
11		5	ДП201.00.00.01	Притвор	2	
11		6	ДП201.00.00.02	Скоба	1	
БЧ		7	ДП201.00.00.03	Патрубок		
				Труба $\frac{32\times16\times2-10}{\text{ГОСТ }8645-68}$	1	
				Стандартные изделия		
		8		Шуруп А4×36	22	
		9		Шуруп А4×25	8	
		10		Шуруп 06×45	2	
				ГОСТ 1145-70*		
		11		Шайба 12-Ц11		
				ГОСТ 11371-68*	8	
		12		Шайба пружинная 12Л 65Г		
				ГОСТ 6402-70*	8	
		13	ШП	Шпингалет ГОСТ 5090-73	2	

Изм.	Лист	№ докум.	Подп.	Дата
Разраб.		Курочкина		
Пров.		Астапова		
Н. контр.		Коростелев		

ДП215.00.00.00

Дверной блок

Лит.	Лист	Листов
		1

ЦНИИЭП торгово-бытовых зданий и туристских комплексов г. Москва

Формат	Зона	Поз.	Обозначение	Наименование	Кол.	
				Документация		
12			ДП2.01.00.00.00 Д	Технические требования		
12			ДП2.01.00.00.00 МЧ	Монтажный чертеж		
12			ДП2.16.00.00.00 СБ	Сборочный чертеж		
				Сборочные единицы		
12		1	ДП2.16.01.00.00	Дверное полотно	1	
12		2	ДП2.06.02.00.00	Дверная коробка	1	
12		3	ДП2.01.03.00.00	Ручка специальная	1	
12		4	ДП2.01.04.00.00	Петля	2	
				Детали		
11		5	ДП2.01.00.00.02	Скоба	1	
				Стандартные изделия		
		6		Шуруп А4×36	22	
		7		Шуруп А4×25	8	
				ГОСТ 1145-70*		
		8		Шайба 12-011		
				ГОСТ 11371-68*	4	
		9		Шайба пружинная 12А65Г		
				ГОСТ 6402-70*	4	

Серия 1.236-5 Выпуск 2

Инв. № подл. | Подп. и дата | Взам. инв. № | Инв. № дубл. | Подп. и дата

Изм.	Лист	№ докум.	Подп.	Дата
Разраб.		Урочкина		
Пров.		Астапова		
Н. контр.		Коростелев		

ДП2.16.00.00.00

Дверной блок

Лит.	Лист	Листов

ЦНИИЭП торгово-бытовых зданий и туристских комплексов г. Москва

Формат	Зона	Поз.	Обозначение	Наименование	Кол.	Примечание
				Документация		
А2			ДП2.01.00.00.00 Д	Технические требования		
А2			ДП2.01.00.00.00 МЧ	Монтажный чертеж		
А2			ДП2.17.00.00.00 СБ	Сборочный чертеж		
				Сборочные единицы		
А2		1	ДП2.17.01.00.00	Дверное полотно	1	
А2		2	ДП2.07.02.00.00	Дверная коробка	1	
А2		3	ДП2.01.03.00.00	Ручка специальная	1	
А2		4	ДП2.01.04.00.00	Петля	2	
				Детали		
А1		5	ДП2.01.00.00.02	Скоба	1	
				Стандартные изделия		
		6		Шуруп А4×36	22	
		7		Шуруп А4×25	8	
				ГОСТ 1145-70*		
		8		Шайба 12-01		
				ГОСТ 11371-68*	4	
		9		Шайба пружинная 12А65Г		
				ГОСТ 6402-70*	4	

Изм.	Лист	№ докум.	Подп.	Дата
Разраб.		Куровская		
Пров.		Актанова		
Н. контр.		Коростелев		

ДП2.17.00.00.00

Дверной блок

Лит.	Лист	Листов
		1

ЦНИИЭП торгово-бытовых зданий и туристских комплексов г. Москва

Серия 1.236-5 Выпуск 2

Формат	Зона	Поз.	Обозначение	Наименование	Кол.
				Документация	
12			ДП2.01.00.00.00 Д	Технические требования	
12			ДП2.01.00.00.00 МЧ	Монтажный чертеж	
12			ДП218.00.00.00 СБ	Сборочный чертеж	
				Сборочные единицы	
12		1	ДП217.01.00.00	Дверное полотно	2
12		2	ДП08.01.00.00	Дверная коробка	1
12		3	ДП2.01.03.00.00	Ручка специальная	1
12		4	ДП2.01.04.00.00	Петля	4
				Детали	
11		5	ДП2.01.00.00.01	Притвор	2
11		6	ДП2.01.00.00.02	Скоба	1
БЧ		7	ДП2.01.00.00.03	Патрубок	
				Труба $\frac{32\times16\times2-10}{ГОСТ\ 8645-68}$	1
				Стандартные изделия	
		8		Шуруп Д4×36	22
		9		Шуруп Д4×25	8
		10		Шуруп Д6×45	2
				ГОСТ 1145-70*	
		11		Шайба 12-011	
				ГОСТ 11371-68*	8
		12		Шайба пружинная 12А65Г	
				ГОСТ 6402-70*	8
		13	Ш17	Шплинт 5×50 ГОСТ 5090-73	2

Разраб. Курочкина
Пров. Астапова
Н.контр. Коростель

ДП218.00.00.00

Дверной блок

Лит | Лист | Листов
1

ЦНИИЭП торгово-бытовых зданий и туристских комплексов г. Москва

Подп. и дата | Инв. № дубл. | Взам. инв. № | Подп. и дата | Инв. № подл.

Формат	Зона	Поз.	Обозначение	Наименование	Кол.	Примечание
				Документация		
А2			ДП201.00.00.00 Д	Технические требования		
А2			ДП201.00.00.00 МЧ	Монтажный чертеж		
А2			ДП219.00.00.00 СБ	Сборочный чертеж		
				Сборочные единицы		
А2		1	ДП219.01.00.00	Дверное полотно	2	
А2		2	ДП219.02.00.00	Дверная коробка	1	
А2		3	ДП201.03.00.00	Ручка специальная	1	
А2		4	ДП201.04.00.00	Петля	4	
				Детали		
А1		5	ДП201.00.00.01	Притвор	2	
А1		6	ДП201.00.00.02	Скоба	1	
Б4		7	ДП201.00.00.03	Патрубок		
				Труба $\frac{32\times16\times2-10}{\text{ГОСТ }8645-68}$	1	
				Стандартные изделия		
		8		Шуруп А4×35	22	
		9		Шуруп А4×25	8	
		10		Шуруп А6×45	2	
				ГОСТ 1145-70*		
		11		Шайба 12-01Н		
				ГОСТ 11371-68*	8	
		12		Шайба пружинная 12А65Г		
				ГОСТ 6402-70*	8	
		13	ШП	Шпинголет. ГОСТ 5090-73	2	

Изм.	Лист	№ докум.	Подп.	Дата
Разраб.		Курочкина		
Пров.		Астапова		
Н. контр.		Коростелев		

ДП219.00.00.00

Дверной блок

Лит.	Лист	Листов
		1

ЦНИИЭП торгово-бытовых зданий и туристских комплексов г. Москва

Формат	Зона	Поз.	Обозначение	Наименование	Кол.	
				Документация		
12			ДП2.01.00.00.00 Д	Технические требования		
12			ДП2.01.00.00.00 НЧ	Монтажный чертеж		
12			ДП2.20.00.00.00 СБ	Сборочный чертеж		
				Сборочные единицы		
12		1	ДП2.20.01.00.00	Дверное полотно	2	
12		2	ДП2.10.02.00.00	Дверная коробка	1	
12		3	ДП2.01.03.00.00	Ручка специальная	1	
12		4	ДП2.01.04.00.00	Петля	4	
				Детали		
11		5	ДП2.01.00.00.01	Притвор	2	
11		6	ДП2.01.00.00.02	Скоба	1	
БЧ		7	ДП2.01.00.00.03	Патрубок		
				Труба $\frac{32\times16\times2-10}{ГОСТ\ 8645-68}$	1	
				Стандартные изделия		
		8		Шуруп А4×36	22	
		9		Шуруп А4×25	8	
		10		Шуруп А6×45	2	
		11		ГОСТ 1145-70*		
				Шайба 12-011		
		12		ГОСТ 11371-68*	8	
				Шайба пружинная 12Л65Г		
		13	Шп	ГОСТ 6402-70*	8	
				Шпинделет. ГОСТ 5090-73	2	

Серия 1.236-5 Выпуск 2

Инв. № подл. | Подп. и дата | Инв. № дубл. | Взам. инв. № | Подп. и дата

Изм.	Лист	№ докум.	Подп.	Дата
Разраб.		Курочкина		
Пров.		Астапова		
Н. контр.		Коростелев		

ДП220.00.00.00

Дверной блок

Лит	Лист	Листов
		1

ЦНИИЭП Торгово-бытовых зданий и туристских комплексов г. Москва

Формат	Зона	Поз.	Обозначение	Наименование	Кол.	Примечание
				Документация		
12			Д П2.01. 01. 00. 00 СБ	Сборочный чертеж		
				Детали		
БЧ		1	Д П2.01. 01. 00. 01	Дверное полотно		
				ГОСТ 6629 - 74	2	
БЧ		2	Д П2.01..01. 00. 02	Прокладка		
				картон асбестовый		
				ГОСТ 2850- 75		
				S = 5.0	4,8	м2
БЧ		3	Д П2.01. 01. 00. 03	Обкладка		
				сталь листовая		
				ГОСТ 5582 - 61*		
				S = 0.8	4,8	м2
				Прокладка		
				резина техническая		
				ГОСТ 7338 - 65		
БЧ		4	Д П2.01. 01. 00. 04	2312 х 15 х 5	2	
БЧ		5	Д П2.01. 01. 00. 05	912 х 15 х 5	1	

Изм.	Лист	№ докум.	Подп.	Дата	Д П2.01. 01. 00. 00			
Разраб.		Окачкова			Дверное полотно	Лит.	Лист	Листов
Пров.		Астапова						
Н. контр.		Коростелев				ЦНИИЭП торгово-бытовых зданий и туристских комплексов г. Москва		

Формат	Зона	Поз.	Обозначение	Наименование	Кол.	
				Документация		
12			ДП2.02.01.00.00 СБ	Сборочный чертеж		
				Детали		
БЧ		1	ДП2.02.01.00.01	Дверное полотно		
				ГОСТ 6629-74	2	
БЧ		2	ДП2.02.01.00.02	Прокладка		
				картон асбестовый		
				ГОСТ 2850-75		
				S = 5.0	3,6	м2
БЧ		3	ДП2.02.01.00.03	Обшивка		
				сталь листовая		
				ГОСТ 5582-61*		
				S = 0,8	3,6	м2
				Прокладка		
				резина техническая		
				ГОСТ 7338-65		
БЧ		4	ДП2.01.01.00.04	2312 х 15 х 5	2	
БЧ		5	ДП2.02.01.00.04	712 х 15 х 5	2	

Серия 1.236-5 Выпуск 2

Инв. № подл. | Подп. и дата | Взам. инв. № | Инв. № дубл. | Подп. и дата

Изм.	Лист	№ докум.	Подп.	Дата
Разраб.		Качкова		
Пров.		Астапова		
Н. контр.		Коростелев		

ДП2.02.01.00.00

Дверное полотно

Лит.	Лист	Листов
		1

ЦНИИЭП Торгово-бытовых зданий и туристских комплексов г. Москва

Формат	Зона	Поз.	Обозначение	Наименование	Кол.	Примечание
				Документация		
А2			ДП2.03.01.00.00 СБ	Сборочный чертеж		
				Детали		
Б4		1	ДП2.03.01.00.01	Дверное полотно		
				ГОСТ 6629-74	1	
Б4		2	ДП2.03.01.00.02	Прокладка		
				Картон асбестовый		
				ГОСТ 2850-75		
				S = 5.0	5,5	м2
Б4		3	ДП2.03.01.00.03	Обкладка		
				Сталь листовая		
				ГОСТ 5582-61*		
				S = 0,8	5,5	м2
				Прокладка		
				Резина техническая		
				ГОСТ 7338-65		
Б4		4	ДП2.01.01.00.04	2312 х 15 х 5	2	
Б4		5	ДП2.03.01.00.04	1112 х 15 х 5		

Изм.	Лист	№ докум.	Подп.	Дата	ДП2.03.01.00.00			
Разраб.		Скачкова			Дверное полотно	Лит	Лист	Листов
Пров.		Астапова						1
Н. контр.		Коростелев				ЦНИИЭП торгово-бытовых зданий и туристских комплексов г. Москва		

Серия 1.236-5 Выпуск 2

Формат	Зона	Поз.	Обозначение	Наименование	Кол.	
				Документация		
12			ДП2.05.01.00.00 СБ	Сборочный чертеж		
				Детали		
БЧ		1	ДП2.05.01.00.01	Дверное полотно		
				ГОСТ 6629-74	2	
БЧ		2	ДП2.05.01.00.02	Прокладка		
				картон асбестовый		
				ГОСТ 2850-75		
				S = 5.0	3,6	м2
БЧ		3	ДП2.05.01.00.03	Облицовка		
				сталь листовая		
				ГОСТ 5582-61*		
				S = 0,8	3,6	м2
				Прокладка		
				резина техническая		
				ГОСТ 7338-65		
БЧ		4	ДП2.01.01.00.04	2312 x 15 x 5	2	
БЧ		5	ДП2.05.01.00.04	662 x 15 x 5	2	

Инв. N-подл. | Подп. и дата | Взам. инв. N- | Инв. N-дубл. | Подп. и дата

Изм.	Лист	N-докум.	Подп.	Дата
Разраб.		Скачкова		
Пров.		Астапова		
Н. контр.		Коростелев		

ДП2.05.01.00.00

Дверное полотно

Лит.	Лист	Листов
		4

Торгово-бытовых зданий и туристских комплексов г. Москва

Формат	Зона	Поз.	Обозначение	Наименование	Кол.	Примечание
				Документация		
12			ДП2.06. 01. 00. 00 СБ	Сборочный чертеж		
				Детали		
БЧ		1	ДП2.06. 01. 00. 01	Дверное полотно		
				ГОСТ 6629 - 74	1	
БЧ		2	ДП2.06. 01. 00. 02	Прокладка		
				картон асбестовый		
				ГОСТ 2850 - 75		
				S = 5.0	5.0	м2
СЧ		3	ДП2.06. 01. 00. 03	Облицовка		
				сталь листовая		
				ГОСТ 5582 - 61*		
				S = 0.8	5.0	м2
				Прокладка		
				резина техническая		
				ГОСТ 7338 - 65		
БЧ		4	ДП2.06 01. 00. 04	2012 х 15 х 5	2	
БЧ		5	ДП2.05. 01. 00. 04	912 х 15 х 5	2	

Изм.	Лист	№ докум.	Подп.	Дата	ДП2.06. 01. 00. 00			
Разраб.		Скачкова			Дверное полотно	Лит.	Лист	Листов
Пров.		Астапова						1
Н. контр.		Коростелев				ЦНИИЭП торгово-бытовых зданий и туристских комплексов г. Москва		

Серия 1.236-5 Выпуск 2

Формат	Зона	Поз.	Обозначение	Наименование	Кол.	
				Документация		
12			ДП2.07.01.00.00 СБ	Сборочный чертеж		
				Детали		
БЧ		1	ДП2.07.01.00.01	Дверное полотно		
				ГОСТ 6629-74	1	
БЧ		2	ДП2.07.01.00.02	Прокладка		
				картон асбестовый		
				ГОСТ 2850-75		
				S = 5.0	3,8	м2
БЧ		3	ДП2.07.01.00.03	Обшивка		
				сталь листовая		
				ГОСТ 5582-61*		
				S = 0,8	3,8	м2
				Прокладка		
				резина техническая		
				ГОСТ 7338-65		
БЧ		4	ДП2.06.01.00.04	2012 х 15 х 5	2	
БЧ		5	ДП2.01.01.00.05	912 х 15 х 5	1	

Инв. № подл. | Подп. и дата | Взам. инв. № | Инв. № дубл. | Подп. и дата

Изм.	Лист	№ докум.	Подп.	Дата
Разраб.		Скачкова		
Пров.		Астапова		
Н. контр.		Коростелев		

ДП2.07.01.00.00

Дверное полотно

Лит	Лист	Листов
	1	

ЦНИИЭП торгово-бытовых зданий и туристских комплексов г. Москва

Формат	Зона	Поз.	Обозначение	Наименование	Кол.	Примечание
				Документация		
12			ДП2.09.01.00.00 СБ	Сборочный чертеж		
				Детали		
Бч		1	ДП2.09.01.00.01	Дверное полотно		
				ГОСТ 6629-74	2	
Бч		2	ДП2.09.01.00.02	Прокладка		
				картон асбестовый		
				ГОСТ 2850-75		
				S = 5.0	3,6	м2
Бч		3	ДП2.09.01.00.03	Облицовка		
				сталь листовая		
				ГОСТ 5582-61*		
				S = 0,8	3,6	м2
				Прокладка		
				резина техническая		
				ГОСТ 7338-65		
Бч		4	ДП2.06.01.00.04	2012 x 15 x 5	2	
Бч		5	ДП2.02.01.00.04	712 x 15 x 5	2	

Изм.	Лист	№ докум.	Подп.	Дата
Разраб.		Скачкова		
Пров.		Астапова		
Н.контр.		Коростелев		

ДП2 09.01.00.00

Дверное полотно

Лит.	Лист	Листов
		1

ЦНИИЭП торгово-бытовых зданий и туристских комплексов г. Москва

Формат	Зона	Поз	Обозначение	Наименование	Кол.	
				Документация		
12			ДП2.10.01.00.00 СБ	Сборочный чертеж		
				Детали		
Бч		1	ДП2.10.01.00.01	Дверное полотно		
				ГОСТ 6629-74	2	
Бч		2	ДП2.10.01.00.02	Прокладка		
				картон асбестовый		
				ГОСТ 2850-75		
				S = 5.0	3,4	м²
Бч		3	ДП2.10.01.00.03	Облицовка		
				сталь листовая		
				ГОСТ 5582-61*		
				S = 0.8	3,4	м²
				Прокладка		
				резина техническая		
				ГОСТ 7338-65		
Бч		4	ДП2.06.01.00.04	2012 x 15 x 5	2	
Бч		5	ДП2.05.01.00.04	662 x 15 x 5	2	

Серия 1.236-5 Выпуск 2

Инв.№ подл. | Подп. и дата | Взам. инв.№ | Инв.№ дубл. | Подп. и дата

Изм	Лист	№ докум.	Подп.	Дата
Разраб.		Скачкова		
Пров.		Астапова		
Н.контр		Коростелев		

ДП2.10.01.00.00

Дверное полотно

Лит.	Лист	Листов
		1

ЦНИИЭП Торгово-бытовых зданий и туристских комплексов г. Москва

Формат	Зона	Поз.	Обозначение	Наименование	Кол.	Примечание
				Документация		
А2			ДП2.11.01.00.00 СБ	Сборочный чертеж		
				Детали		
Б4		1	ДП2.11.01.00.01	Брусок		
				Древесина хвойная		
				ГОСТ 8486-66		
				2300 х 190 х 22	10	
Б4		2	ДП2.11.01.00.02	Прокладка		
				Картон асбестовый		
				ГОСТ 2850-75		
				S = 5.0	2,2	м²
				Раскладка		
				Древесина лиственная		
				ГОСТ 2695-71		
Б4		3	ДП2.11.01.00.03	2300 х 45 х 34	2	
Б4		4	ДП2.11.01.00.04	900 х 45 х 34	2	
Б4		5	ДП2.11.01.00.05	Обкладка		
				Сталь листовая		
				ГОСТ 5582-61*		
				S = 0,8	2,3	м²
				Прокладка		
				Резина техническая		
				ГОСТ 7338-65		
Б4		6	ДП2.11.01.00.06	2300 х 15 х 5	2	
Б4		7	ДП2.11.01.00.07	900 х 15 х 5	2	
				Стандартные изделия		
		8		Гвоздь К 2,5 х 45		
				ГОСТ 4028-63*		

Изм.	Лист	№ докум.	Подп.	Дата
Разраб.		Качкова		
Пров.		Астапова		
Н. контр.		Конюгелев		

ДП2.11.01.00.00

Дверное полотно

Лит.	Лист	Листов
		1

ЦНИИЭП торгово-бытовых зданий и туристских комплексов г. Москва

Формат	Зона	Поз.	Обозначение	Наименование	Кол.	
				Документация		
12			ДП2.12.01.00.00 СБ	Сборочный чертеж		
				Детали		
БЧ		1	ДП2.11.01.00.01	Брусок		
				Древесина хвойная		
				ГОСТ 8486-66		
				2300 х 190 х 22	7	
БЧ		2	ДП2.11.01.00.02	Прокладка		
				Картон асбестовый		
				ГОСТ 2850-75		
				S = 5.0	1,7	м²
				Раскладка		
				Древесина лиственная		
				ГОСТ 2695-71		
БЧ		3	ДП2.11.01.00.03	2300 х 45 х 34	2	
БЧ		4	ДП2.12.01.00.01	700 х 45 х 34	2	
БЧ		5	ДП2.11.01.00.05	Обкладка		
				Сталь листовая		
				ГОСТ 5582-61*		
				S = 0,8	1.8	м²
				Прокладка		
				Резина техническая		
				ГОСТ 7338-65		
БЧ		6	ДП2.11.01.00.06	2300 х 15 х 5	2	
БЧ		7	ДП2.12.01.00.02	700 х 15 х 5	2	
				Стандартные изделия		
		8		Гвоздь К 2,5 х 45		
				ГОСТ 4028-63*		

Серия 1.236-5 Выпуск 2

Подп. и дата | Инв. № дубл. | Взам. инв. № | Подп. и дата | Инв. № подл.

Изм.	Лист	№ докум.	Подп.	Дата
Разраб.		Скачкова		
Пров.		Алтапова		
Н. контр.		Коростелев		

ДП2.12.01.00.00

Дверное полотно

Лит.	Лист	Листов
		1

ЦНИИЭП Торгово-бытовых зданий и туристских комплексов г. Москва

Формат	Зона	Поз.	Обозначение	Наименование	Кол.	Примечание
				Документация		
А2			ДП2.13.01.00.00 СБ	Сборочный чертеж		
				Детали		
Б4		1	ДП2.11.01.00.01	Брусок		
				Древесина хвойная		
				ГОСТ 8486-66		
				2300 х 190 х 22	12	
Б4		2	ДП2.11.01.00.02	Прокладка		
				Картон асбестовый		
				ГОСТ 2850-75		
				$S = 5.0$	2,6	$м^2$
				Раскладка		
				Древесина лиственная		
				ГОСТ 2695-71		
Б4		3	ДП2.11.01.00.03	2300 х 45 х 34	2	
Б4		4	ДП2.13.01.00.01	1100 х 45 х 34	2	
Б4		5	ДП2.11.01.00.05	Обкладка		
				Сталь листовая		
				ГОСТ 5582-61*		
				$S = 0,8$	2,7	$м^2$
				Прокладка		
				Резина техническая		
				ГОСТ 7338-65		
Б4		6	ДП2.11.01.00.06	2300 х 15 х 5	2	
Б4		7	ДП2.13.01.00.02	1100 х 15 х 5	2	
				Стандартные изделия		
		8		Гвоздь К 2,5х45		
				ГОСТ 4028-63*		

Изм.	Лист	№ докум.	Подп.	Дата	ДП2.13.01.00.00			
Разраб.		Качкова			Деревянное	Лит.	Лист	Листов
Пров.		Астапова						
Н. контр.		Коростелев				ЦНИИЭП торгово-бытовых зданий и туристских комплексов г. Москва		

Формат	Зона	Поз.	Обозначение	Наименование	Кол.	
				Документация		
А2			ДП2.15. 01. 00. 00 СБ	Сборочный чертеж		
				Детали		
БЧ		1	ДП2.11. 01. 00. 01	Брусок		
				Древесина хвойная		
				ГОСТ 8486 - 66		
				2300 х 190 х 22	7	
БЧ		2	ДП2.11. 01. 00. 02	Прокладка		
				Картон асбестовый		
				ГОСТ 2850 - 75		
				S = 5.0	1,5	м²
				Раскладка		
				Древесина лиственная		
				ГОСТ 2695 - 71		
БЧ		3	ДП2.11. 01 00. 03	2300 х 45 х 34	2	
БЧ		4	ДП2.15. 01. 00. 01	650 х 45 х 34	2	
БЧ		5	ДП2.11. 01. 00. 05	Обкладка		
				Сталь листовая		
				ГОСТ 5582 - 61*		
				S = 0,8	1,6	м²
				Прокладка		
				Резина техническая		
				ГОСТ 7338 - 65		
БЧ		6	ДП2.11. 01. 00. 06	2300 х 15 х 5	2	
БЧ		7	ДП2.15. 01. 00. 02	650 х 15 х 5	2	
				Стандартные изделия		
		8		Гвоздь К 2,5 х 45		
				ГОСТ 4028 - 63*		

Серия 1.236-5 Выпуск 2

Инв. № подл. | Подп. и дата | Взам. инв. № | Инв. № дубл. | Подп. и дата

ДП2.15. 01. 00. 00

Изм.	Лист	№ докум.	Подп.	Дата	Дверное полотно	Лит.	Лист	Листов
Разраб.		Скачкова					1	1
Пров.		Асланова						
Н. контр.		Коростелев						

Торгово-бытовых зданий и предприятий комплексов г. Москва

Формат	Зона	Поз.	Обозначение	Наименование	Кол.	Примечание
				Документация		
12			ДП2.16.01.00.00 СБ	Сборочный чертеж		
				Детали		
БЧ		1	ДП2.16.01.00.01	Брусок		
				Древесина хвойная		
				ГОСТ 8486-66		
				2000 х 190 х 22	12	
БЧ		2	ДП2.11.01.00.02	Прокладка		
				Картон асбестовый		
				ГОСТ 2850-75		
				S = 5.0	2.2	м²
				Прокладка		
				Древесина лиственная		
				ГОСТ 2695-71		
БЧ		3	ДП2.16.01.00.02	2000 х 45 х 34	2	
БЧ		4	ДП2.13.01.00.01	1100 х 45 х 34	2	
БЧ		5	ДП2.11.01.00.05	Обкладка		
				Сталь листовая		
				ГОСТ 5582-61*		
				S = 0.8	2,2	м²
				Прокладка		
				Резина техническая		
				ГОСТ 7338-65		
БЧ		6	ДП2.16.01.00.03	2000 х 15 х 5	2	
БЧ		7	ДП2.13.01.00.02	1100 х 15 х 5	2	
				Стандартные изделия		
		8		Гвоздь К 2,5 х 45		
				ГОСТ 4028-63*		

Изм.	Лист	№ докум.	Подп.	Дата	ДП2.16.01.00.00			
Разраб.		Скачкова			Дверное полотно	Лит.	Лист	Листов
Пров.		Астапова					1	
Н. контр.		Коротеев				ЦНИИЭП торгово-бытовых зданий и туристских комплексов г. Москва		

Формат	Зона	Поз.	Обозначение	Наименование	Кол.	
				Документация		
12			ДП2.17.01.00.00 СБ	Сборочный чертеж		
				Детали		
БЧ		1	ДП2.16.01.00.01	Брусок		
				древесина хвойная		
				ГОСТ 8486-66		
				2000 х 190 х 22	10	
БЧ		2	ДП2.11.01.00.02	Прокладка		
				картон асбестовый		
				ГОСТ 2850-75		
				S = 5.0	1,9	м²
				Прокладка		
				древесина лиственная		
				ГОСТ 2695-71		
БЧ		3	ДП2.16.01.00.02	2000 х 45 х 34	2	
БЧ		4	ДП2.11.01.00.04	900 х 45 х 34	2	
БЧ		5	ДП2.11.01.00.05	Обшивка		
				сталь листовая		
				ГОСТ 5582-61*		
				S = 0,8	1,9	м²
				Прокладка		
				резина техническая		
				ГОСТ 7338-65		
БЧ		6	ДП2.16.01.00.03	2000 х 15 х 5	2	
БЧ		7	ДП2.11.01.00.07	900 х 15 х 5	2	
				Стандартные изделия		
		8		Гвоздь К2,5х45		
				ГОСТ 4028-63*		

Серия 1.236-5 Выпуск 2

Инв. № подл. | Подп. и дата | Взам. инв. № | Инв. № дубл. | Подп. и дата

Изм.	Лист	№ докум.	Подп.	Дата
Разраб.		Скачкова		
Пров.		Астапова		
Н. контр.		Коростелев		

ДП2.17.01.00.00

Дверное полотно

Лит.	Лист	Листов
		1

ЦНИИЭП торгово-бытовых зданий и туристских комплексов г. Москва

Формат	Зона	Поз.	Обозначение	Наименование	Кол.	Примечание
				Документация		
12			ДП2.19. 01. 00. 00 СБ	Сборочный чертеж		
				Детали		
БЧ		1	ДП2.16. 01. 00. 01	Брусок		
				Древесина хвойная		
				ГОСТ 8486-66		
				2000 х 190 х 22	7	
БЧ		2	ДП2.11. 01. 00. 02	Прокладка		
				Картон асбестовый		
				ГОСТ 2850-75		
				S = 5. 0	1,5	м²
				Раскладка		
				Древесина лиственная		
				ГОСТ 2695-71		
БЧ		3	ДП2.16. 01. 00. 02	2000 х 45 х 34	2	
БЧ		4	ДП2.12. 01. 00. 01	700 х 45 х 34	2	
БЧ		5	ДП2.11. 01. 00. 05	Облицовка		
				Сталь листовая		
				ГОСТ 5582-61*		
				S = 0.8	1.6	м²
				Прокладка		
				Резина техническая		
				ГОСТ 7338-65		
БЧ		6	ДП2.16. 01. 00. 03	2000 х 15 х 5	2	
БЧ		7	ДП2.12. 01. 00. 02	700 х 15 х 5.	2	
				Стандартные изделия		
		8		Гвоздь К 2,5 х 45		
				ГОСТ 4028-63*		

Изм.	Лист	№ докум.	Подп.	Дата
Разраб.		Скачкова		
Пров.		Астапова		
Н. контр.		Коростелев		

ДП2.19 01. 00. 00

Дверное полотно

Лит.	Лист	Листов
		1

ЦНИИЭП торгово-бытовых зданий и туристских комплексов г. Москва

Формат	Зона	Поз.	Обозначение	Наименование	Кол.	
				Документация		
А2			ДП2.20.01.00.06	Сборочный чертеж		
				Детали		
БЧ		1	ДП2.16.01.00.01	Брусок		
				Древесина хвойная		
				ГОСТ 8486-66		
				2000 х 190 х 22	7	
БЧ		2	ДП2.11.01.00.02	Прокладка		
				Картон асбестовый		
				ГОСТ 2850-75		
				S = 5.0	1,4	м²
				Раскладка		
				Древесина лиственная		
				ГОСТ 2695-71		
БЧ		3	ДП2.16.01.00.02	2000 × 45 × 34	2	
БЧ		4	ДП2.15.01.00.01	650 × 45 × 34	2	
БЧ		5	ДП2.11.01.00.05	Облицовка		
				Сталь листовая		
				ГОСТ 5582-61*		
				S = 0,8		м²
				Прокладка		
				Резина техническая		
				ГОСТ 7338-65		
БЧ		6	ДП2.16.01.00.03	2000 × 15 × 5	2	
БЧ		7	ДП2.15.01.00.02	650 × 15 × 5	2	
				Стандартные изделия		
		8		Гвоздь К 2,5×45		
				ГОСТ 4028-63		

Серия 1.236-5 Выпуск 2

Инв. № подл. | Подп. и дата | Инв. № дубл. | Взам. инв. № | Подп. и дата

Изм.	Лист	№ докум.	Подп.	Дата
Разраб.		Скачкова		
Пров.		Агапова		
Н. контр.		Коростелев		

ДП2.20.01.00.00

Дверное полотно

Лит.	Лист	Листов
		1

ЦНИИЭП торгово-бытовых зданий и туристских комплексов г. Москва

Формат	Зона	Поз.	Обозначение	Наименование	Кол.	Примечание
				Документация		
12			ДП2.00.02.00.00 СБ	Сборочный чертеж		
				Сборочные единицы		
11		1	ДП2.01.02.01.00	Навеска	4	
				Детали		
11		2	ДП2.01.02.00.01	Связь тип I	1	
11		3	ДП2.01.02.00.02	Связь тип II	1	
11		4	ДП2.01.02.00.03	Связь тип III	1	
БЧ		5	ДП2.01.02.00.04	Связь тип IV		
				Угол неравнопол. С-2327		
				ГОСТ 8510-72		
				50 х 32 х 4	2	
БЧ		6	ДП2.01.02.00.05	Связь тип V		
				Угол неравнопол. С-1824		
				ГОСТ 8510-72		
				50 х 32 х 4	1	
11		7	ДП2.01.02.00.06	Связь тип VI	1	
11		8	ДП2.01.02.00.07	Болт специальный	8	
				Стандартные изделия		
		9		Болт М6 х 25-011		
				ГОСТ 7798-70*	4	
		10		Гайка М6-011		
				ГОСТ 5915-70*	4	
		11		Шайба 6-011		
				ГОСТ 11371-68*	4	

Изм.	Лист	№ докум.	Подп.	Дата	ДП2.01.02.00.00			
Разраб.		Скачкова			Дверная коробка	Лит.	Лист	Листов
Пров.		Астапова					1	
Н. контр.		Коростелев				ЦИТП	Торгово-бытовых зданий туристских комплексов г. Москва	

Серия 1.236-5 Выпуск 2

Формат	Зона	Поз.	Обозначение	Наименование	Кол.
				Документация	
12			ДП2.00.02.00.00 СБ	Сборочный чертеж	
				Сборочные единицы	
11		1	ДП2.01.02.01.00	Навеска	4
				Детали	
11		2	ДП2.01.02.00.01	Связь тип I	1
11		3	ДП2.01.02.00.02	Связь тип II	1
11		4	ДП2.02.02.00.01	Связь тип III	1
БЧ		5	ДП2.01.02.00.04	Связь тип IV	
				Угол неравнополк. С-2327	
				ГОСТ 8510-72	
				50 х 32 х 4	2
БЧ		6	ДП2.02.02.00.02	Связь тип V	
				Угол неравнополк. С-1424	
				ГОСТ 8510-72	
				50 х 32 х 4	1
11		7	ДП2.02.02.00.03	Связь тип VI	1
11		8	ДП2.01.02.00.07	Болт специальный	8
				Стандартные изделия	
		9		Болт М6 х 25-011	
				ГОСТ 7798-70*	4
		10		Гайка М6-011	
				ГОСТ 5915-70*	4
		11		Шайба 6-011	
				ГОСТ 11371-68*	4

Инв. № подл. | Подп. и дата | Взам. инв. № | Инв. № дубл. | Подп. и дата

Изм.	Лист	№ докум.	Подп.	Дата
Разраб.		Скачкова		
Пров.		Астапова		
Н. контр.		Коростелев		

ДП2.02.02.00.00

Дверная коробка

Лит.	Лист	Листов
		1

ЦНИИЭП торгово-бытовых зданий и туристских комплексов г. Москва

Формат	Зона	Поз.	Обозначение	Наименование	Кол.	Примечание
				Документация.		
А2			ДП203.02.00.00 СБ	Сборочный чертеж		
				Сборочные ед.		
А1		1	ДП2.01.02.04.00	Навеска	2	
				Детали		
А1		2	ДП201.02.00.01	Связь тип I		
А1		3	ДП201.02.00.02	Связь тип II	1	
А1		4	ДП203.02.00.01	Связь тип III	1	
А4		5	ДП201.02.00.04	Связь тип IV		
				Угол неравнопол. 8-2527		
				ГОСТ 8510-72		
				50×32×4	2	
А4		6	ДП203.02.00.02	Связь тип V		
				Уголок неравнопол. 5.1092		
				ГОСТ 8510-72		
				50×32 [illegible]	1	
А1		7	ДП203.02.00.03	Связь тип VI	1	
А1		8	ДП201.02.00.0[illegible]	Болт специальный	4	
				Стандартные изделия		
		9		Винт М16×20		
				ГОСТ 17475-72*	2	
		10		Болт М6×25-8g		
				ГОСТ 7798-70*	6	
		11		Гайка М6-8Н		
				ГОСТ 5915-70*	6	
		12		Шайба 6-01		
				ГОСТ 11371-68*	6	

Изм.	Лист	№ докум.	Подп.	Дата
Разраб.		Курочкина		
Пров.		Астапова		
Н. контр.		Коростелев		

ДП203.02.00.00

Дверная коробка

Лит.	Лист	Листов
		1

ЦНИИЭП торгово-бытовых зданий и туристских комплексов г. Москва

Серия 1.236-5 Выпуск 2

Формат	Зона	Поз.	Обозначение	Наименование	Кол.
				Документация	
А2			ДП200.02.00.00 СБ	Сборочный чертеж	
				Сборочные единицы	
А1		1	ДП201.02.01.00	Навеска	2
				Детали	
А1		2	ДП201.02.00.01	Связь тип I	1
А1		3	ДП201.02.00.02	Связь тип II	1
А1		4	ДП204.02.00.01	Связь тип III	1
А4		5	ДП201.02.00.04	Связь тип IV	
				Уголок гробовой С-2327	
				ГОСТ 8510-72	
				50×32×4	2
А4		6	ДП204.02.00.02	Связь тип V	
				Уголок равнобокий С-892	
				ГОСТ 8510-72	
				50×32×4	1
А1		7	ДП204.02.00.03	Связь тип VI	1
А1		8	ДП201.02.00.07	Болт специальный	4
				Стандартные изделия	
		9		Винт М16×20	
				ГОСТ 17475-72*	2
		10		Болт М6×25-О.11	
				ГОСТ 7798-70*	6
		11		Гайка М6-О.11	
				ГОСТ 5915-70*	6
		12		Шайба 6-О.11	
				ГОСТ 11371-68*	6

Подп. и дата | Инв. № дубл. | Взам. инв. № | Подп. и дата | Инв. № подл.

Изм.	Лист	№ докум.	Подп.	Дата
Разраб.		Курочкина		
Пров.		Астапова		
Н. контр.		Коростелев		

ДП204.02.00.00

Дверная коробка

Лит	Лист	Листов
	1	1

Торговые здания туристских комплексов г. Москва

Формат	Зона	Поз.	Обозначение	Наименование	Кол.	Примечание
				Документация		
12			ДП2.00.02.00.00 СБ	Сборочный чертеж		
				Сборочные единицы		
11		1	ДП2.01.02.01.00	Навеска	4	
				Детали		
11		2	ДП2.01.02.00.01	Связь тип I	1	
11		3	ДП2.01.02.00.02	Связь тип II	1	
11		4	ДП2.05.02.00.01	Связь тип III	1	
БЧ		5	ДП2.01.02.00.04	Связь тип IV		
				Угол неравнопол. С-2327		
				ГОСТ 8510-72		
				50 х 32 х 4	2	
БЧ		6	ДП2.05.02.00.02	Связь тип V		
				Угол неравнопол. С-1324		
				ГОСТ 8510-72		
				50 х 32 х 4	1	
11		7	ДП2.05.02.00.03	Связь тип VI	1	
11		8	ДП2.01.02.00.07	Болт специальный	8	
				Стандартные изделия		
		9		Болт М6 х 25-011		
				ГОСТ 7798-70*	4	
		10		Гайка М6-011		
				ГОСТ 5915-70*	4	
		11		Шайба 6-011		
				ГОСТ 11371-68*	4	

Изм.	Лист	№ докум.	Подп.	Дата
Разраб.		Скачкова		
Пров.		Астапова		
Н. контр.		Коростелев		

ДП2.05.02.00.00

Дверная коробка

Лит.	Лист	Листов
		1

ЦНИИЭП торгово-бытовых зданий и туристских комплексов г. Москва

Формат	Зона	Поз.	Обозначение	Наименование	Кол.	
				Документация		
12			ДП2.08.02.00.00 СБ	Сборочный чертеж		
				Сборочные единицы	4	
11		1	ДП2.01.02.01.00	Навеска		
				Детали		
11		2	ДП2.06.02.00.01	Связь тип I	1	
11		3	ДП2.06.02.00.02	Связь тип II	1	
11		4	ДП2.01.02.00.03	Связь тип III	1	
БЧ		5	ДП2.06.02.00.03	Связь тип IV		
				Угол неравнопол. С-2027		
				ГОСТ 8510-72		
				50 х 32 х 4	2	
БЧ		6	ДП2.01.02.00.05	Связь тип V		
				Угол неравнопол. С-1824		
				ГОСТ 8510-72		
				50 х 32 х 4	1	
11		7	ДП2.01.02.00.06	Связь тип VI	1	
11		8	ДП2.01.02.00.07	Болт специальный	8	
				Стандартные изделия		
		9		Болт М6 х 25-011		
				ГОСТ 7798-70*	4	
		10		Гайка М6-011		
				ГОСТ 5915-70*	4	
		11		Шайба 6-011		
				ГОСТ 11371-68*	4	

Серия 1.236-5 Выпуск 2

Инв. № подл. | Подп. и дата | Взам. инв. № | Инв. № дубл. | Подп. и дата

Изм.	Лист	№ докум.	Подп.	Дата
Разраб.		Скачкова		
Пров.		Алтапова		
Н. контр.		Коростелев		

ДП2.08.02.00.00

Дверная коробка

Лит.	Лист	Листов
		4

ЦНИИЭП торгово-бытовых зданий и туристских комплексов г. Москва

Формат	Зона	Поз.	Обозначение	Наименование	Кол.	Примечание
				Документация		
А2			ДП200.02.00.00 СБ	Сборочный чертеж		
				Сборочные единицы		
А1		1	ДП201.02.01.00	Навеска	2	
				Детали		
А1		2	ДП206.02.00.01	Связь тип I	1	
А1		3	ДП206.02.00.02	Связь тип II	1	
А1		4	ДП203.02.00.01	Связь тип III	1	
Б4		5	ДП206.02.00.03	Связь тип IV		
				Уголок неравнополк С-2021		
				ГОСТ 8510-72		
				50×32×4	2	
Б4		6	ДП203.02.00.02	Связь тип V		
				Уголок неравнополк. С-1092		
				ГОСТ 8510-72		
				50×32×4	1	
А1		7	ДП203.02.00.03	Связь тип VI	1	
А1		8	ДП201.02.00.07	Болт специальный	4	
				Стандартные изделия		
		9		Винт М16×20		
				ГОСТ 17475-72*	2	
		10		Болт М6×25-011		
				ГОСТ 7798-70*	6	
		11		Гайка М6-011		
				ГОСТ 5915-70*	6	
		12		Шайба 6-011		
				ГОСТ 11371-68*	6	

Изм.	Лист	№ докум.	Подп.	Дата	ДП206.02.00.00		
Разраб.		Курочкина			Дверной короб	Лит	Лист 1	Листов
Пров.		Астапова						
Н. контр.		Коростелев				ЦНИИЭП торгово-бытовых зданий и туристских комплексов г. Москва		

Серия 1.236-5 Выпуск 2

Формат	Зона	Поз.	Обозначение	Наименование	Кол.	
				Документация		
12			ДП2.00.02.00.00 СБ	Сборочный чертеж		
				Сборочные единицы		
11		1	ДП2.01.02.01.00	Навеска	2	
				Детали		
11		2	ДП2.06.02.00.01	Связь тип I	1	
11		3	ДП2.06.02.00.02	Связь тип II	1	
11		4	ДП2.04.02.00.01	Связь тип III	1	
БУ		5	ДП2.06.02.00.03	Связь тип IV		
				Угол неравнопол. С-2027		
				ГОСТ 8510-72		
				50×32×4	2	
БУ		6	ДП2.04.02.00.03	Связь тип V		
				Угол неравнопол. С-892		
				ГОСТ 8510-72		
				50×32×4	1	
11		7	ДП2.04.02.00.03	Связь тип VI	1	
11		8	ДП2.01.02.00.07	Болт специальный	4	
				Стандартные изделия		
		9		Винт 11М6×20		
				ГОСТ 17475-72*	2	
		10		Болт М6×25-011		
				ГОСТ 7798-70*	6	
		11		Гайка М6-011		
				ГОСТ 5915-70*	6	
		12		Шайба 6-011		
				ГОСТ 11371-68*	6	

Изм.	Лист	№ докум.	Подп.	Дата
Разраб.		Курочкина		
Пров.		Астапова		
Н. контр.		Коростелев		

ДП2.07.02.00.00

Дверная коробка

Инв. № подл. | Подп. и дата | Взам. инв. № | Инв. № дубл. | Подп. и дата

Формат	Зона	Поз.	Обозначение	Наименование	Кол.	Примечание
				Документация		
12			ДП2.00.02.00.00 СБ	Сборочный чертеж		
				Сборочные единицы		
11		1	ДП2.01.02.01.00	Навеска	4	
				Детали		
11		2	ДП2.06.02.00.01	Связь тип I	1	
11		3	ДП2.06.02.00.02	Связь тип II	1	
11		4	ДП2.02.02.00.01	Связь тип III	1	
11		5	ДП2.06.02.00.03	Связь тип IV		
				Угол неравнопол. С-2027		
				ГОСТ 8510-72		
				50 х 32 х 4	2	
54		6	ДП2.02.02.00.02	Связь тип V		
				Угол неравнопол. С-1424		
				ГОСТ 8510-72		
				50 х 32 х 4	1	
11		7	ДП2.02.02.00.03	Связь тип VI	1	
11		8	ДП2.01.02.00.07	Болт специальный	8	
				Стандартные изделия		
		9		Болт М6 х 25-011		
				ГОСТ 7798-70*	4	
		10		Гайка М6-011		
				ГОСТ 5915-70*	4	
		11		Шайба 6-011		
				ГОСТ 11371-68*	4	

Изм.	Лист	№ докум.	Подп.	Дата
Разраб.		Сначкова		
Пров.		Астапова		
Н. контр.		Коростелев		

ДП2.09.02.00.00

Дверная коробка

Лит	Лист	Листов
		1

ЦНИИЭП торгово-бытовых зданий и туристских комплексов г. Москва

Формат	Зона	Поз.	Обозначение	Наименование	Кол.	
				Документация		
12			ДП2.00.02.00.00	Сборочный чертеж		
				Сборочные единицы		
11		1	ДП2.01.02.01.00	Навеска	4	
				Детали		
11		2	ДП2.06.02.00.01	Связь тип I	1	
11		3	ДП2.06.02.00.02	Связь тип II	1	
11		4	ДП2.05.02.00.01	Связь тип III	1	
61		5	ДП2.06.02.00.03	Связь тип IV		
				Угол неравнопол. С-2027		
				ГОСТ 8510-72		
				50 х 32 х 4	2	
61		6	ДП2.05.02.00.02	Связь тип V		
				Угол неравнопол. С-1327		
				ГОСТ 8510-72		
				50 х 32 х 4	1	
11		7	ДП2.05.02.00.03	Связь тип VI	1	
11		8	ДП2.01.02.00.07	Болт специальный	8	
				Стандартные изделия		
		9		Болт М6 х 25 - 011		
				ГОСТ 7798-70*	4	
		10		Гайка М6 - 011		
				ГОСТ 5915-70*	4	
		11		Шайба 6 - 011		
				ГОСТ 11371-68*	4	

Инв. № подл. | Подп. и дата | Взам. инв. № | Инв. № дубл. | Подп. и дата

Изм.	Лист	№ докум.	Подп.	Дата
Разраб.		Скачкова		
Пров.		Алтапова		
Н. контр.		Коростелев		

ДП2.10.02.00.00

Дверная коробка

Лит.	Лист	Листов
		1

ЦНИИЭП торгово-бытовых зданий и туристских комплексов г. Москва

Формат	Зона	Поз.	Обозначение	Наименование	Кол.	Примечание
				Документация		
12			ДП2.01.03.00.00 СБ	Сборочный чертеж		
				Детали		
11		1	ДП2.01.03.00.01	Ручка тип I	1	
11		2	ДП2.01.03.00.02	Ручка тип II	1	
11		3	ДП2.01.03.00.03	Ось	1	
11		4	ДП2.01.03.00.04	Втулка	1	
11		5	ДП2.01.03.00.05	Гнездо	1	
11		6	ДП2.01.03.00.06	Фланец	1	
64		7	ДП2.01.03.00.07	Заклепка Проволока ф4 хс8 ГОСТ 3284-75	1	

Изм.	Лист	№ докум.	Подп.	Дата	ДП2.01.03.00.00			
Разраб.		Скачкова			Ручка специальная	Лит	Лист	Листов 1
Пров.		Астапова				ЦНИИЭП	торгово-бытовых зданий и туристских комплексов г. Москва	
Н. контр.		Кроителев						

Серия 1.236-5 Выпуск 2

Формат	Зона	Поз.	Обозначение	Наименование	Кол.	
				Документация		
А2			ДП2.01.04.00.00 СБ	Сборочный чертеж		
				Детали		
Б4		1	ДП2.01.04.00.01	Пластина С-293		
				Полоса 6х80		
				ГОСТ 103-57*	1	
Б4		2	ДП2.01.04.00.02	Втулка С-80		
				Труба 25		
				ГОСТ 3262-62	1	
Б4		3	ДП2.01.04.00.03	Штырь С-48		
				Проволока 10		
				ГОСТ 3282-74	3	
				Стандартные изделия		
		4		Гайка М10-011		
				ГОСТ 5915-70*	3	
		5		Шайба 10-011		
				ГОСТ 11371-68*	3	

Инв. № подл. | Подп. и дата | Взам. инв. № | Инв. № дубл. | Подп. и дата

Изм.	Лист	№ докум.	Подп.	Дата
Разраб.		Ухачкова		
Пров.		Астапенко		
Н. контр.		Новоселов		

ДП2.01.04.00.00

Петля

Лит.

gost.e-ecolog.ru