ГОСУДАРСТВЕННЫЙ КОМИТЕТ ПО ГРАЖДАНСКОМУ СТРОИТЕЛЬСТВУ
И АРХИТЕКТУРЕ ПРИ ГОССТРОЕ СССР

ТИПОВЫЕ КОНСТРУКЦИИ И ДЕТАЛИ ЗДАНИЙ И СООРУЖЕНИЙ

СЕРИЯ 1.236-5

ПРОТИВОПОЖАРНЫЕ ДВЕРИ ОБЩЕСТВЕННЫХ ЗДАНИЙ

ВЫПУСК 1

ПРОТИВОПОЖАРНЫЕ ДВЕРИ ДЕРЕВЯННЫЕ
/ПРОПИТАННЫЕ АНТИПИРЕНАМИ/

14720-01
ЦЕНА 2-02

gost.e-ecolog.ru

ЦЕНТРАЛЬНЫЙ ИНСТИТУТ ТИПОВОГО ПРОЕКТИРОВАНИЯ
ГОССТРОЯ СССР

Москва. А-445. Смольная ул 22

Сдано в печать I 1987 года

Заказ № 15423 Тираж 250 экз

ГОСУДАРСТВЕННЫЙ КОМИТЕТ ПО ГРАЖДАНСКОМУ СТРОИТЕЛЬСТВУ
И АРХИТЕКТУРЕ ПРИ ГОССТРОЕ СССР

ТИПОВЫЕ КОНСТРУКЦИИ И ДЕТАЛИ ЗДАНИЙ И СООРУЖЕНИЙ

СЕРИЯ 1.236-5

ПРОТИВОПОЖАРНЫЕ ДВЕРИ ОБЩЕСТВЕННЫХ ЗДАНИЙ

ВЫПУСК 1

ПРОТИВОПОЖАРНЫЕ ДВЕРИ ДЕРЕВЯННЫЕ
/ПРОПИТАННЫЕ АНТИПИРЕНАМИ/

Разработаны ЦНИИЭП
торгово-бытовых зданий
и туристских комплексов

Главный инженер института /В.И. Лейский/
Главный инженер проекта /Е.А. Коростелев/

Утвержден Госгражданстроем
приказ № 71 от 18.IV 1977 г.
Введен в действие с 1.VII.1977г.

Наименование	Обозначение	Стр.
Обложка		1
Титульный лист		2
Перечень листов		3-4
Схема дверных блоков	ДП.01.00.00.00 МЧ	5
Технические требования	ДП.01.00.00.00 Д	6
Дверной блок Сборочный чертеж	ДП.01.00.00.00 СБ	7
Дверной блок Выносные элементы	ДП.01.00.00.00 СБ	8
Дверной блок Сборочный чертеж	ДП.02.00.00.00 СБ	9
То же	ДП.03.00.00.00 СБ	10
»	ДП.04.00.00.00 СБ	11
»	ДП.05.00.00.00 СБ	12
»	ДП.06.00.00.00 СБ	13
»	ДП.07.00.00.00 СБ	14
»	ДП.08.00.00.00 СБ	15
»	ДП.09.00.00.00 СБ	16
»	ДП.10.00.00.00 СБ	17
»	ДП.11.00.00.00 СБ	18
Дверной блок Выносные элементы	ДП.11.00.00.00 СБ	19

Наименование	Обозначение	Стр.
Дверной блок Сборочный чертеж	ДП.12.00.00.00 СБ	20
То же	ДП.13.00.00.00 СБ	21
»	ДП.14.00.00.00 СБ	22
»	ДП.15.00.00.00 СБ	23
»	ДП.16.00.00.00 СБ	24
»	ДП.17.00.00.00 СБ	25
»	ДП.18.00.00.00 СБ	26
»	ДП.19.00.00.00 СБ	27
»	ДП.20.00.00.00 СБ	28
Схема дверной коробки Сборочный чертеж	ДП.00.02.00.00 СБ	29
Дверной блок	ДП.01.00.00.00	30
То же	ДП.02.00.00.00	30
»	ДП.03.00.00.00	31
»	ДП.04.00.00.00	31
»	ДП.07.00.00.00	32
»	ДП.06.00.00.00	32
»	ДП.08.00.00.00	33
»	ДП.09.00.00.00	33
»	ДП.05.00.00.00	34
»	ДП.10.00.00.00	34

Изм.	Лист	№ докум.	Подпись	Дата
Разраб.		Скачкова		
Пров.		Астапова		
Н. контр.		Коростелев		

Перечень листов

Лит.	Лист	Листов
	1	2

Торгово-бытовых зданий и сложных комплексов г. Москва

Наименование	Обозначение	Стр.
Дверной блок	ДП1.11.00.00.00	35
То же	ДП1.12.00.00.00	35
»	ДП1.13.00.00.00	36
»	ДП1.14.00.00.00	36
»	ДП1.15.00.00.00	37
»	ДП1.16.00.00.00	37
»	ДП1.17.00.00.00	38
»	ДП1.18.00.00.00	38
»	ДП1.19.00.00.00	39
»	ДП1.20.00.00.00	39
Дверное полотно	ДП1.01.01.00.00	40
То же	ДП1.02.01.00.00	40
»	ДП1.03.01.00.00	41
»	ДП1.05.01.00.00	41
»	ДП1.09.01.00.00	42
»	ДП1.10.01.00.00	42
»	ДП1.06.01.00.00	43
»	ДП1.07.01.00.00	43
»	ДП1.11.01.00.00	44
»	ДП1.12.01.00.00	44

Наименование	Обозначение	Стр.
Дверное полотно	ДП1.13.01.00.00	45
То же	ДП1.15.01.00.00	45
»	ДП1.16.01.00.00	46
»	ДП1.17.01.00.00	46
»	ДП1.19.01.00.00	47
»	ДП1.20.01.00.00	47
Дверная коробка	ДП1.07.02.00.00	48
То же	ДП1.08.02.00.00	48
»	ДП1.09.02.00.00	49
»	ДП1.10.02.00.00	49
»	ДП1.05.02.00.00	50
»	ДП1.06.02.00.00	50
»	ДП1.01.02.00.00	51
»	ДП1.02.02.00.00	51
»	ДП1.03.02.00.00	52
»	ДП1.04.02.00.00	52

ДПМ.01.00.00.00 МЧ

ДП.01.00.00.00 МЧ
ДП.11.00.00.00 МЧ

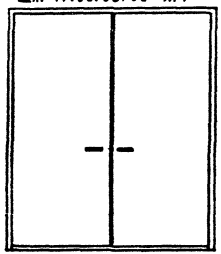

ДП.02.00.00.00 МЧ
ДП.12.00.00.00 МЧ

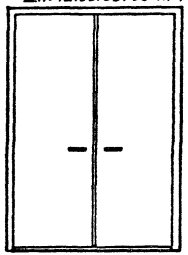

ДП.05.00.00.00 МЧ
ДП.15.00.00.00 МЧ

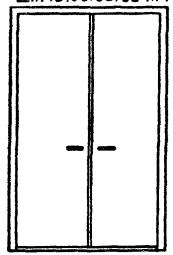

ДП.03.00.00.00 МЧ
ДП.13.00.00.00 МЧ

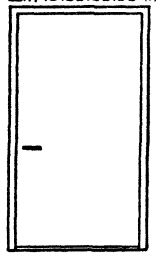

ДП.04.00.00.00 МЧ
ДП.14.00.00.00 МЧ

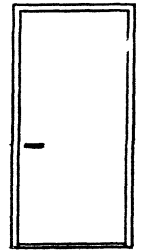

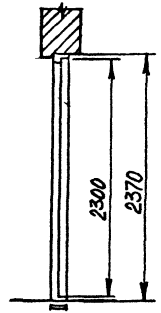

ДП.08.00.00.00 МЧ
ДП.18.00.00.00 МЧ

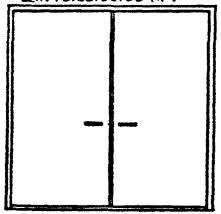

ДП.09.00.00.00 МЧ
ДП.19.00.00.00 МЧ

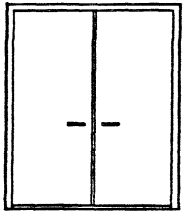

ДП.10.00.00.00 МЧ
ДП.20.00.00.00 МЧ

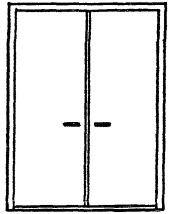

ДП.06.00.00.00 МЧ
ДП.16.00.00.00 МЧ

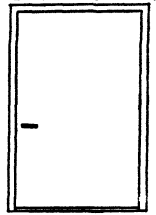

ДП.07.00.00.00 МЧ
ДП.17.00.00.00 МЧ

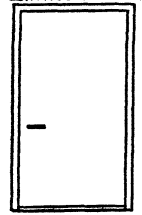

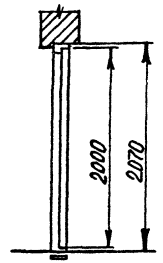

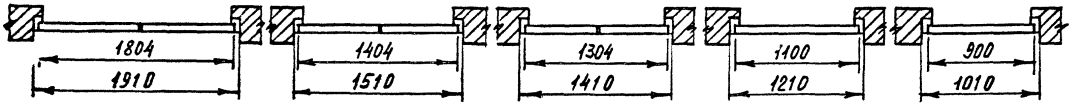

Изм.	Лист	№ докум.	Подп.	Дата
Разраб.		Симонов		
Пров.		Артамонова		
Н. контр.		Корфителев		
Гл. арх. пр.		Бочарова		

ДП.01.00.00.00 МЧ

Схема дверных блоков
Монтажный чертеж

Лит.	Масса	Масштаб
Лист	Листов 1	

ЦНИИЭП торгово-бытовых зданий и туристских комплексов г. Москва

14720-01 5

1. Деревянные противопожарные трудносгораемые двери 2-х типов конструкций с деревянными дверными коробками, подвергнутые глубокой пропитке антипиренами.

1.1 Двери ДП-01 по ДП-10 состоят из 2-х щитов столярной плиты /бруски которой подвергнуты глубокой пропитке антипиренами/ с прокладкой асбестового картона между ними. Щиты между собой соединены на гвоздях с 2-х сторон. Поверхности полотен облицованы строганым шпоном ценных пород дерева.

Предел огнестойкости 1 час.

1.2 Двери ДП-11 по ДП-20 состоят из 2-х щитов, собранных из досок, подвергнутых глубокой пропитке антипиренами, расположенных "вразбежку" с прокладкой асбестового картона между ними. Щиты между собой соединены на гвоздях с 2-х сторон. Поверхности полотен облицованы клеевой фанерой.

Предел огнестойкости 1,5 часа.

2. Отделка дверей выполняется в соответствии с проектом.

3. Резиновые прокладки, установленные для уплотнения притворов, приклеивать клеем 88 по ТУ МХП 880-58.

4. При установке двери должны быть оборудованы устройством для самозакрывания /пневматические приборы/.

5. Двери разработаны с учетом требований СНиП П-А. 5-70.

6. Состав антипиренов, конструкции растворов и режим пропитки производится в соответствии с СНиП III. 19-75.

7. Изготовление, приемку, хранение и транспортировку дверных блоков производить по ТУ 475-70*

Изм.	Лист	№ докум.	Подп.	Дата	ДП4.01.00.00.00 Д			
Разраб.		Скачкова			Дверные блоки. Технические требования	Лит	Лист	Листов
Пров.		Симонов						
Н. контр.		Коростелев				ЦНИИЭП торгово-бытовых зданий и туристских комплексов г. Москва		

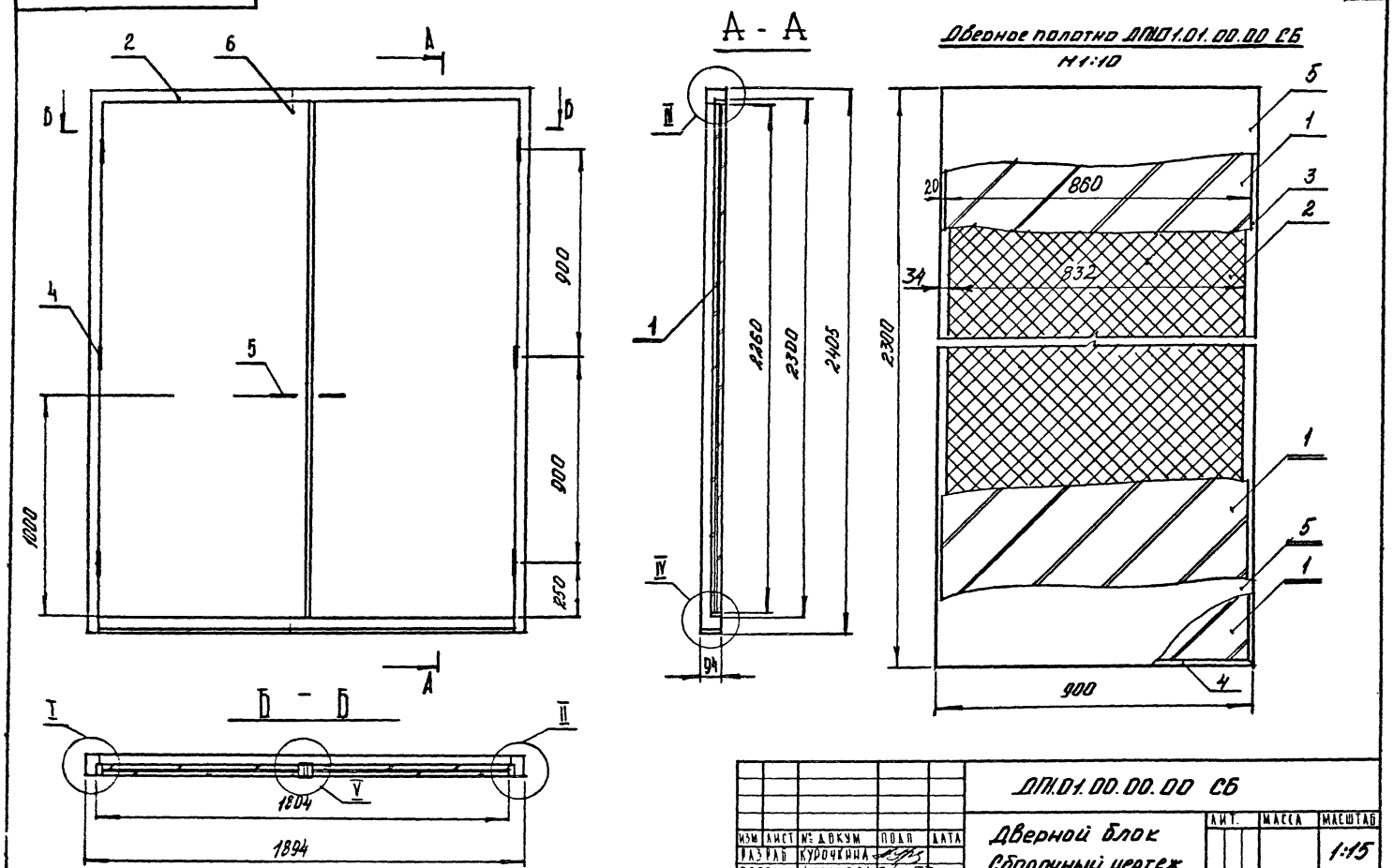

Выносные элементы см. стр. 8.

					ДП.01.00.00.00 СБ			
ИЗМ	ЛИСТ	№ ДОКУМ	ПОДП	ДАТА	Дверной блок Сборочный чертеж	ЛИТ.	МАССА	МАСШТАБ
РАЗРАБ		КУРОЧКИНА						1:15
ПРОВ.		АСТАПОВА				ЛИСТ 1	ЛИСТОВ 2	
Н. КОНТР.		КОРОСТЕЛЕВ				ЦНИИЭП	ТОРГОВО-БЫТОВЫХ ЗДАНИЙ И ТУРИСТСКИХ КОМПЛЕКСОВ Г. МОСКВА	
ГЛ. АРХ. ПР.		БОЧАРОВА						

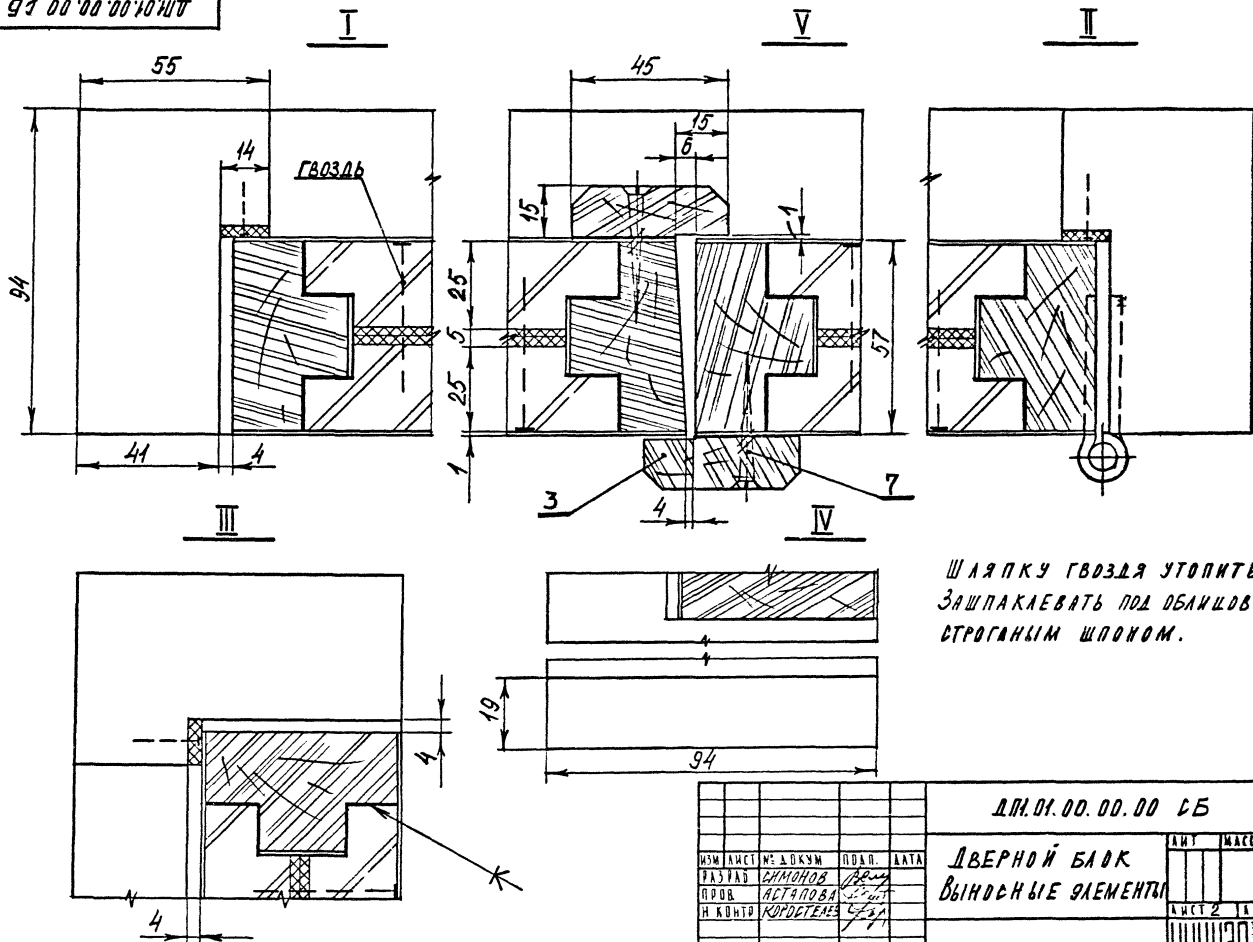

Шляпку гвоздя утопить.
Зашпаклевать под облицовку строганым шпоном.

					ДП.01.00.00.00 СБ		
ИЗМ	ЛИСТ	№ ДОКУМ	ПОДП.	ДАТА	Дверной блок Выносные элементы	ЛИТ	МАССА	МАСШТАБ
РАЗРАБ		СИМОНОВ						1:1
ПРОВ		АСТАПОВА				ЛИСТ 2	ЛИСТОВ 2
Н КОНТР		КОРОСТЕЛЕВ				ШИИЭП	Торговля по техн. знанию и туристическ. комплексов г. Москва

14720-01 8 ФОРМАТ 12

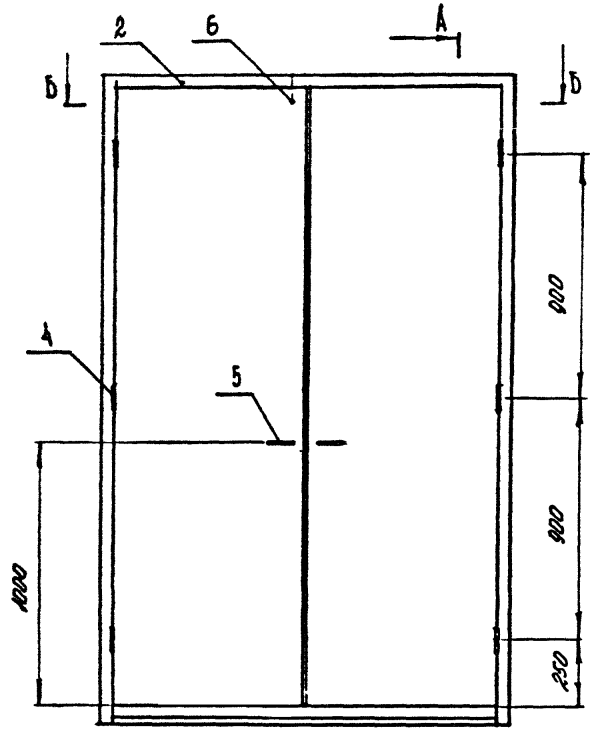

А – А

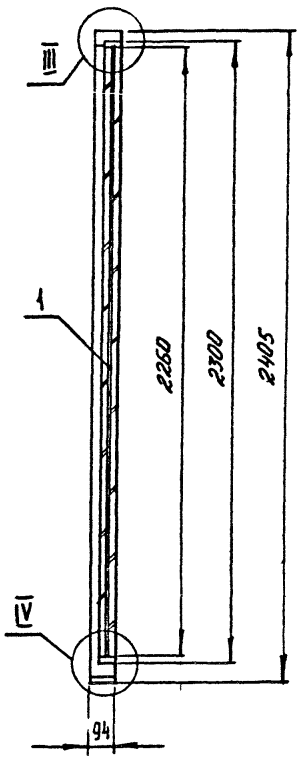

Дверное полотно ДП02.01.00.00 СБ

М1:10

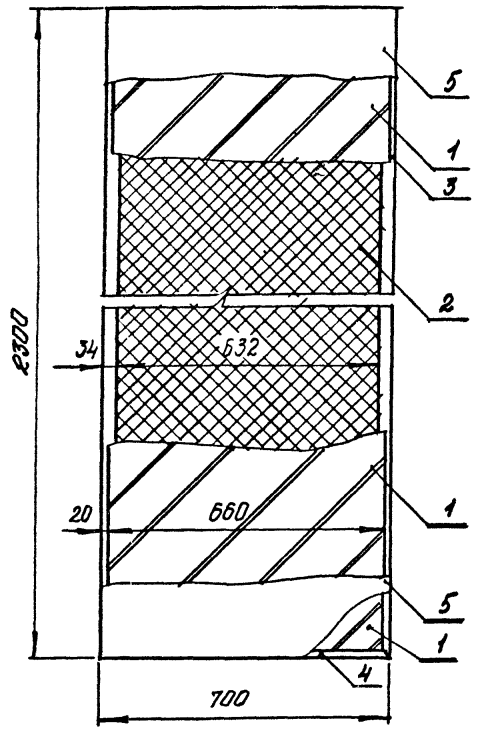

Б – Б

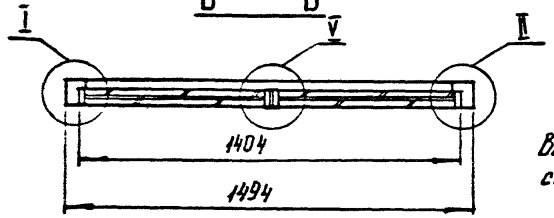

Выносные элементы см стр. 8.

Изм.	Лист	№ докум.	Подп.	Дата
Разраб.		Курочкина		
Пров.		Астапова		
Н. контр.		Коростелев		
Гл. архитектор		Бочарова		

ДП02.00.00.00 СБ

Дверной блок
Сборочный чертеж

Лит	Масса	Масштаб
		1:15
Лист	Листов 1	

ЦНИИЭП торговых, бытовых зданий и комплексов г. Москва

ДП03.00.00.00 СБ

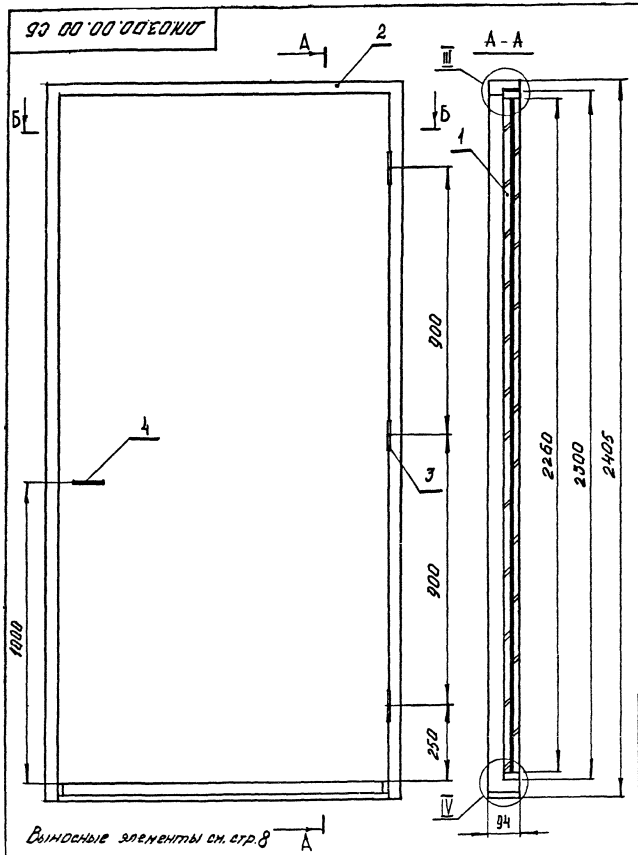

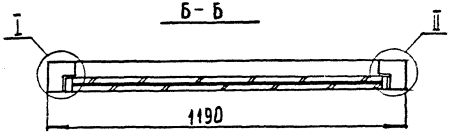

Дверное полотно ДП1.03.01.00.00 СБ

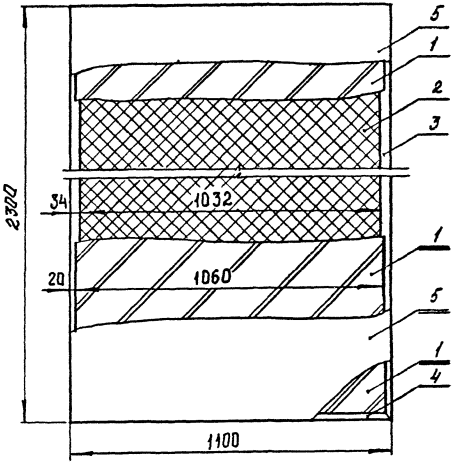

Выносные элементы см. стр.8

ИЗМ	ЛИСТ	№ ДОКУМ	ПОДП	ДАТА
РАЗРАБ		КУРОЧКИНА		
ПРОВ.		АСТАПОВА		
Н КОНТР		КОРОСТЕЛЕВ		
ГЛ. АРК. ПР.		БОЧАРОВА		

ДП1.03.00.00.00 СБ

Дверной блок
Сборочный чертеж

АИТ	МАССА	МАСШТАБ
		1:10
ЛИСТ	ЛИСТОВ 1	

ЦНИИЭП Торгово-Выставочных Зданий и Комплексов Гомелевского Г. Москва

14720-01 10

ДП1.04.00.00.00 СБ

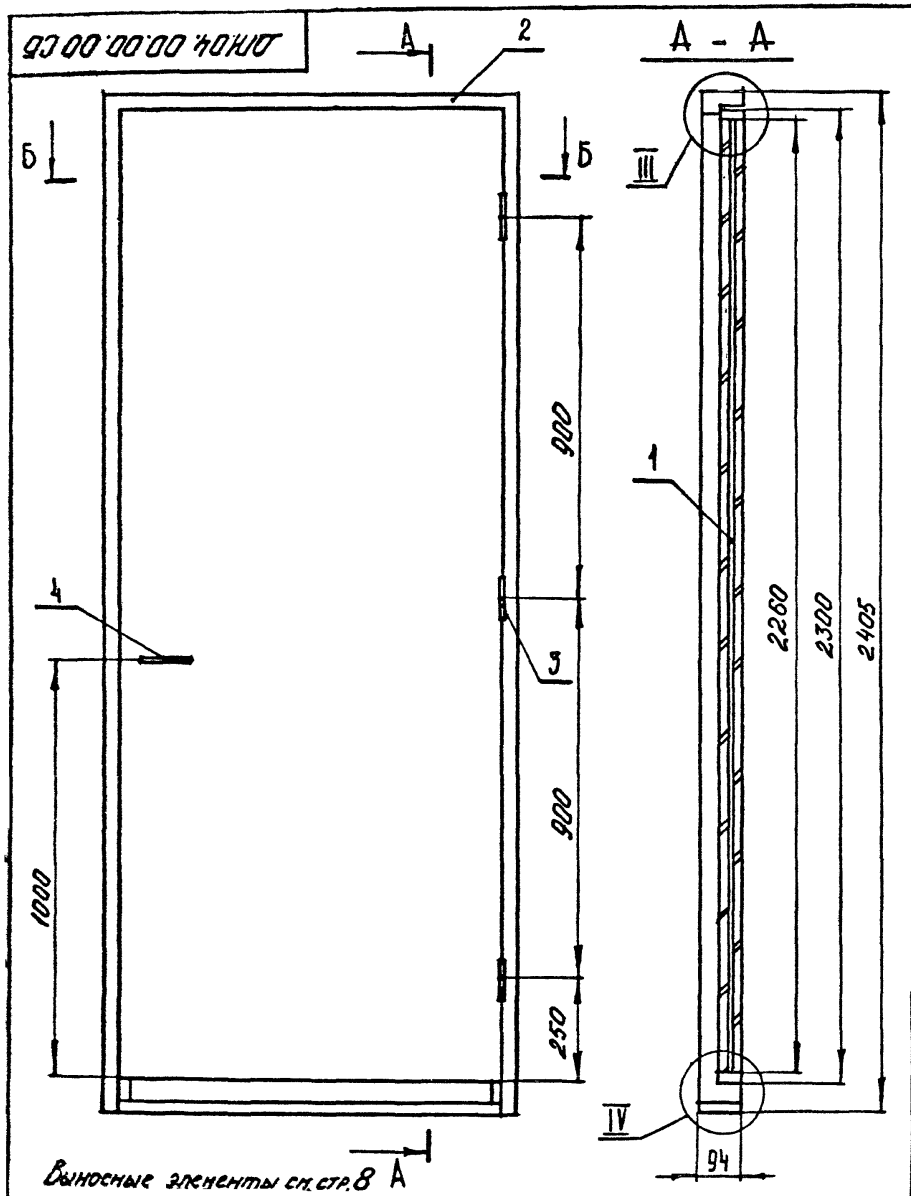

Выносные элементы см. стр. 8

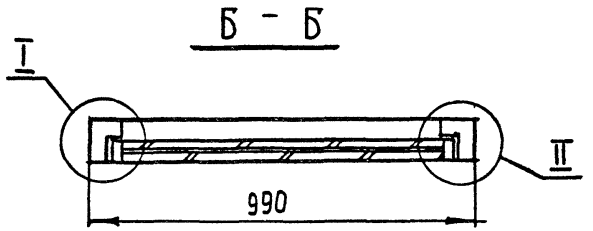

Дверное полотно ДП1.01.00.00 СБ

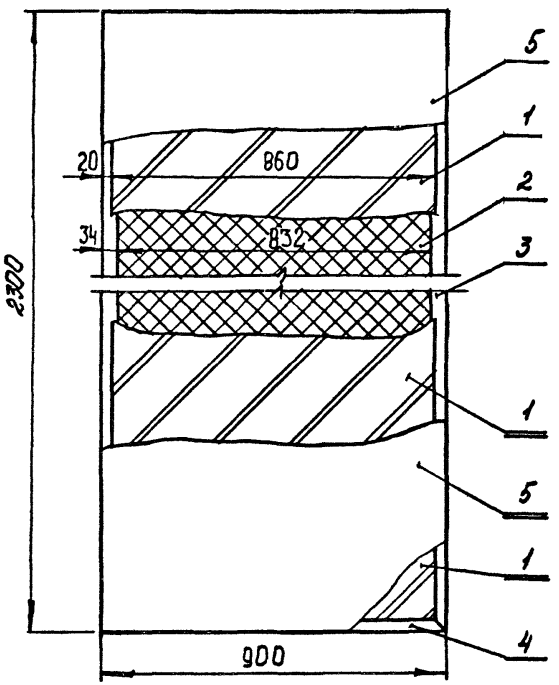

ИЗМ	ЛИСТ	№ ДОКУМ	ПОДП	ДАТА
РАЗРАБ		КУРОЧКИНА		
ПРОВ		АСТАПОВА		
Н. КОНТР		КОРОСТЕЛЕВ		
ГЛ. АРХ ПР		БОЧАРОВА		

ДП1.04.00.00.00 СБ

Дверной блок
Сборочный чертеж

ЛИТ.	МАССА	МАСШТАБ
		1:10
ЛИСТ	ЛИСТОВ 1	

ЦНИИЭП ТОРГОВО-БЫТОВЫХ ЗДАНИЙ И ТУРИСТСКИХ КОМПЛЕКСОВ г. МОСКВА

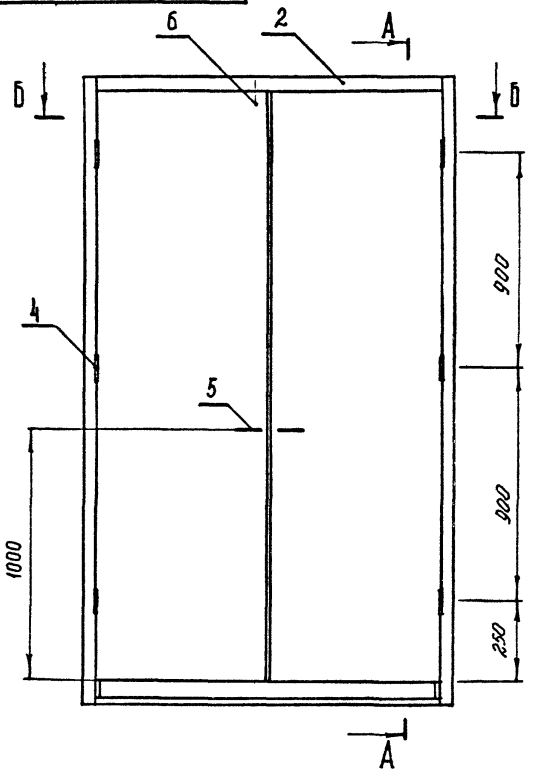

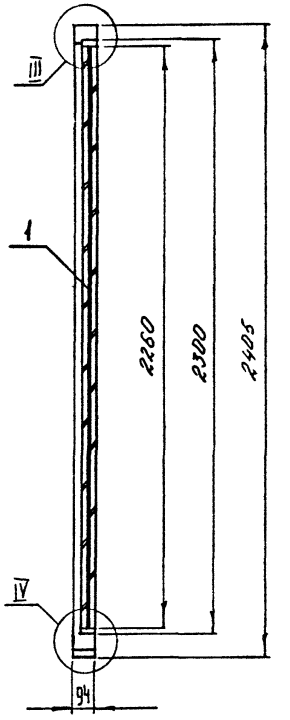

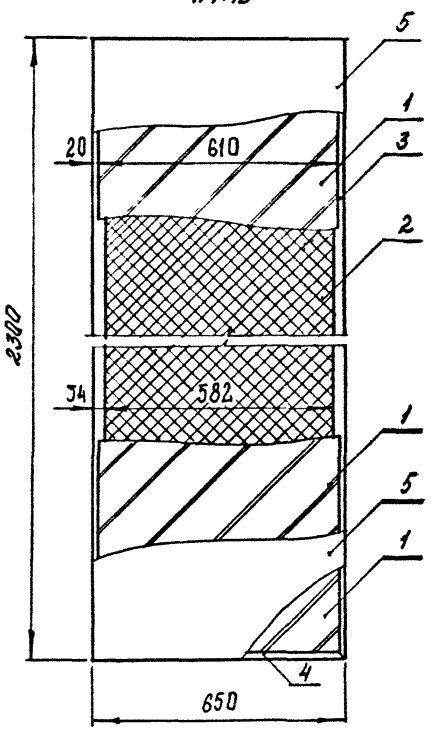

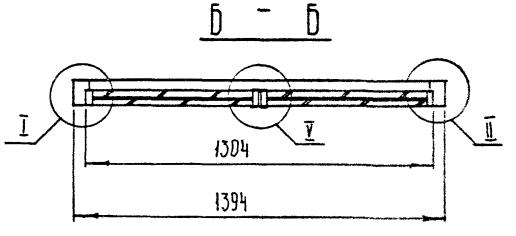

Выносные элементы см. стр. 8

						ДПК.05.00.00.00 СБ		
Изм.	Лист	№ докум.	Подп.	Дата				
Разраб.		Курочкина			Дверной блок Сборочный чертеж	Лит.	Масса	Масштаб
Пров.		Астапова						1:15
Н. контр.		Коростелев				Лист	Листов 1	
Гл. архитектор		Бочарова				ЦНИИЭП торговых зданий и туристских комплексов Госкомитета по гражданскому строительству и архитектуре г. Москва		

ДП06.00.00.00 СБ

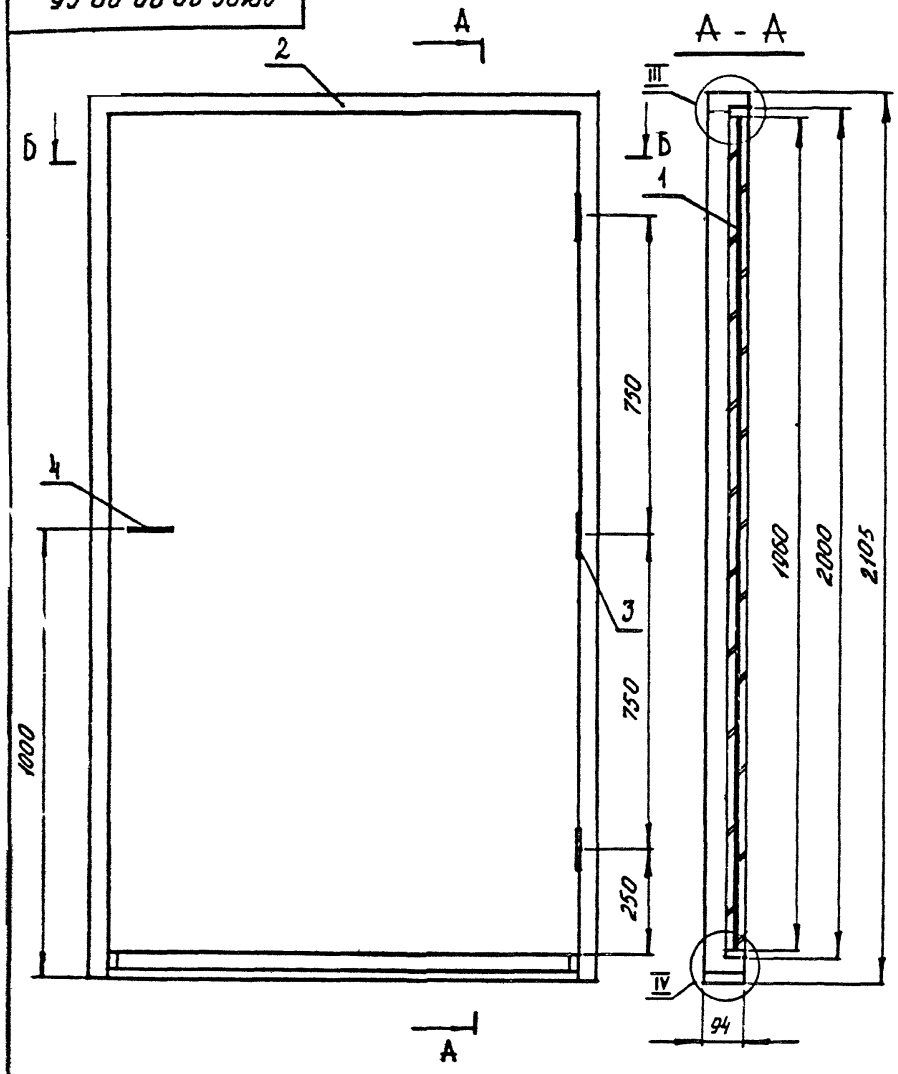

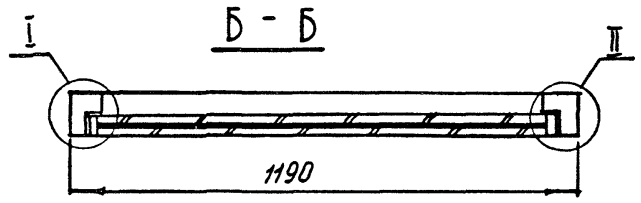

Дверное полотно ДП06.01.00.00 СБ

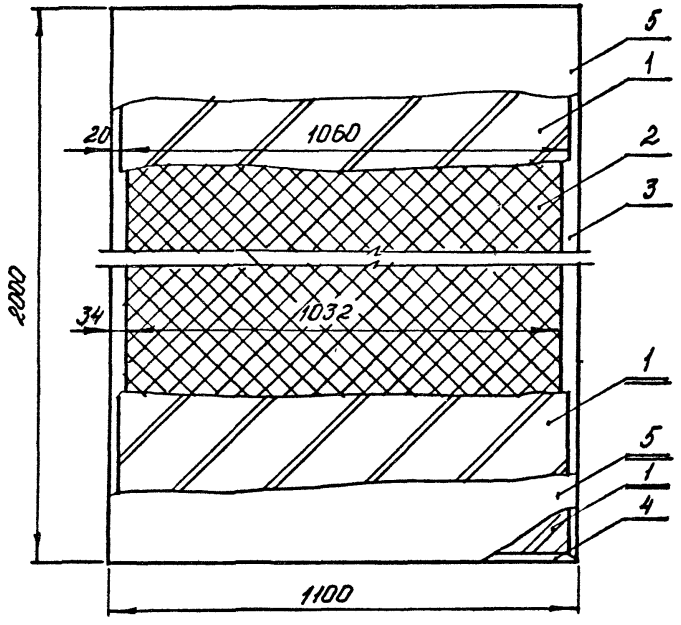

Выносные элементы см. стр. 8

ИЗМ	ЛИСТ	№ ДОКУМ	ПОДП	ДАТА	ДП1.06.00.00.00 СБ
РАЗРАБ		КУРОЧКИНА			Дверной блок Сборочный чертеж
ПРОВ		АСТАПОВА			
Н КОНТР		КОРОСТЕЛЕВ			
ГЛ АРХ ПР		БОЧАРОВА			

ЛИТ	МАССА	МАСШТАБ
		1:10
ЛИСТ	ЛИСТОВ 1	

ЦНИИЭП ТОРГОВО БЫТОВЫХ ЗДАНИЙ И ТУРИСТСКИХ КОМПЛЕКСОВ Г МОСКВА

ДП107.00.00.00 СБ

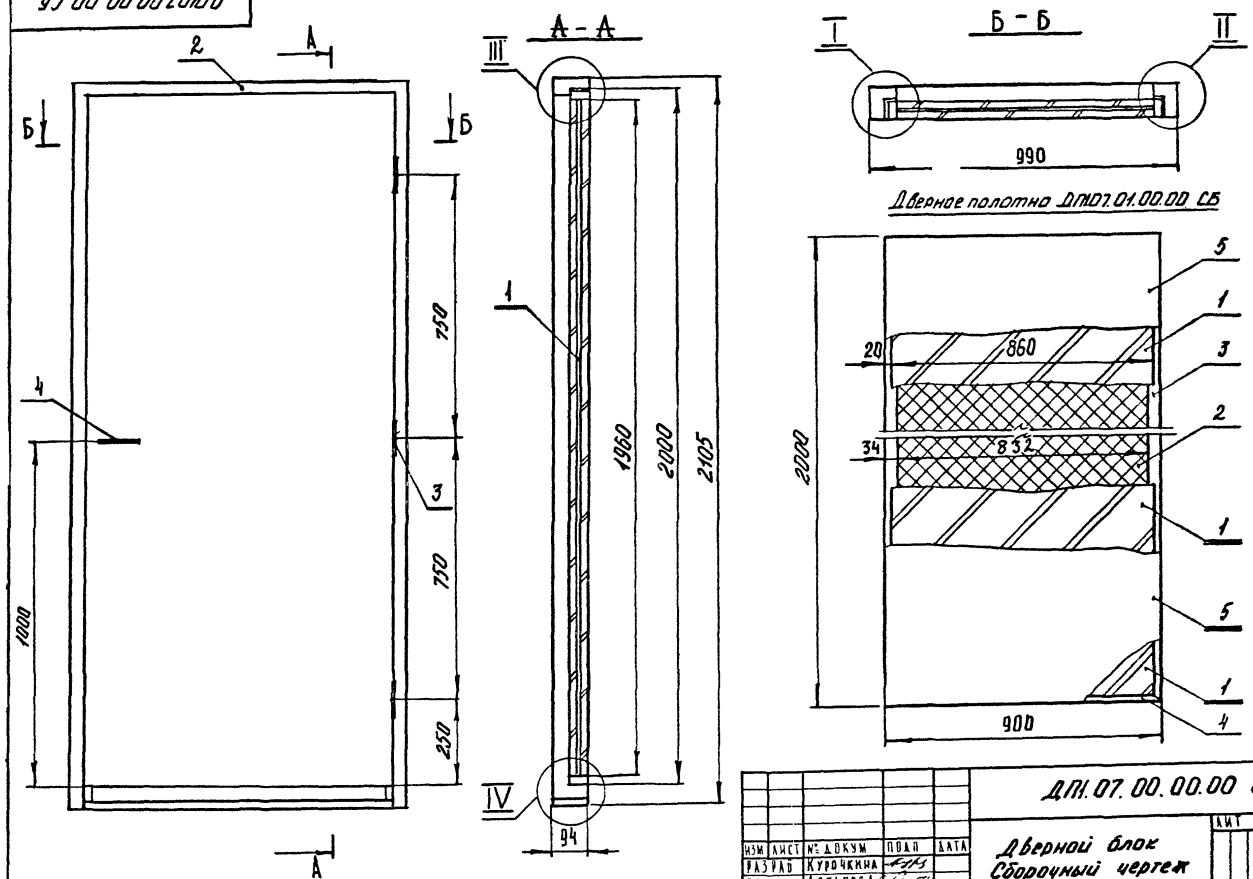

Выносные элементы см. стр. 8

ИЗМ	ЛИСТ	№ ДОКУМ	ПОДП	ДАТА
РАЗРАБ		КУРОЧКИНА		
ПРОВ		АСТАПОВА		
Н КОНТР		КОРОСТЕЛЕВ		
ГЛ АРХ ПР		БОЧАРОВА		

ДП1.07.00.00.00 СБ

Дверной блок
Сборочный чертеж

ЛИТ	МАССА	МАСШТАБ
		1:10

ЛИСТ | ЛИСТОВ 1

ЦНИИЭП

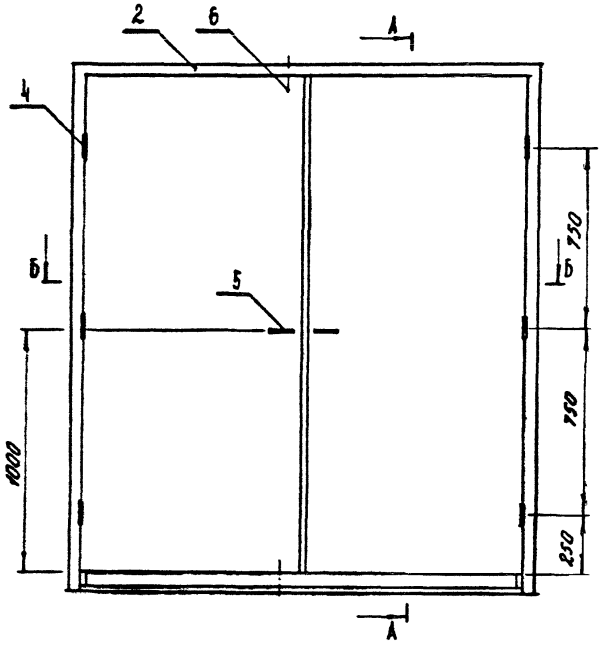

А - А

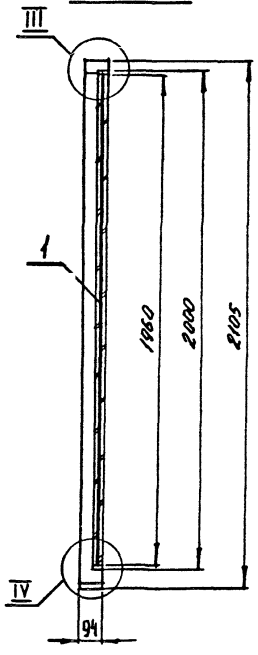

Дверное полотно ДПО701.00.00 СБ

М 1:10

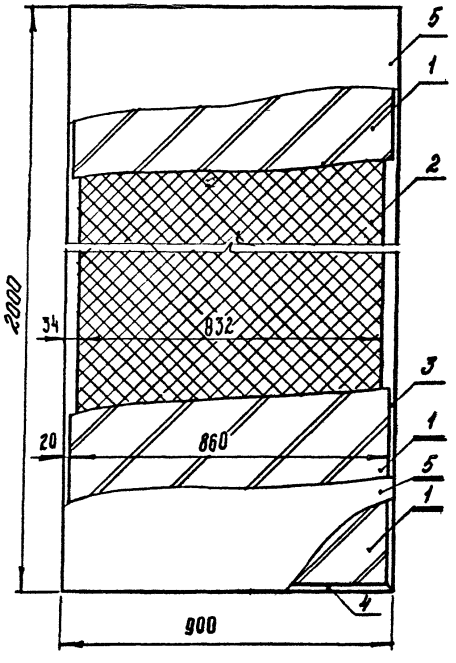

Б - Б

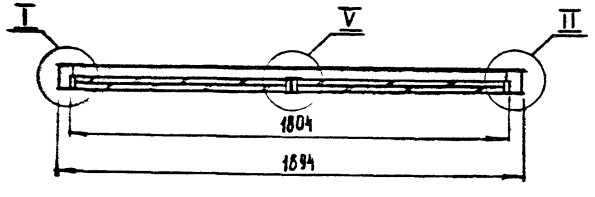

Выносные элементы см. стр. 8

Изм.	Лист	№ докум.	Подп.	Дата
Разраб.		Курочкина		
Пров.		Астапова		
Н. контр.		Коростелев		
Гл. арх. пр.		Бочарова		

ДПО.00.00.00 СБ

Дверной блок
Сборочный чертеж

Лит.	Масса	Масштаб
		1:15

Лист	Листов

ЦНИИЭП торгово-бытовых зданий и туристских комплексов г. Москва

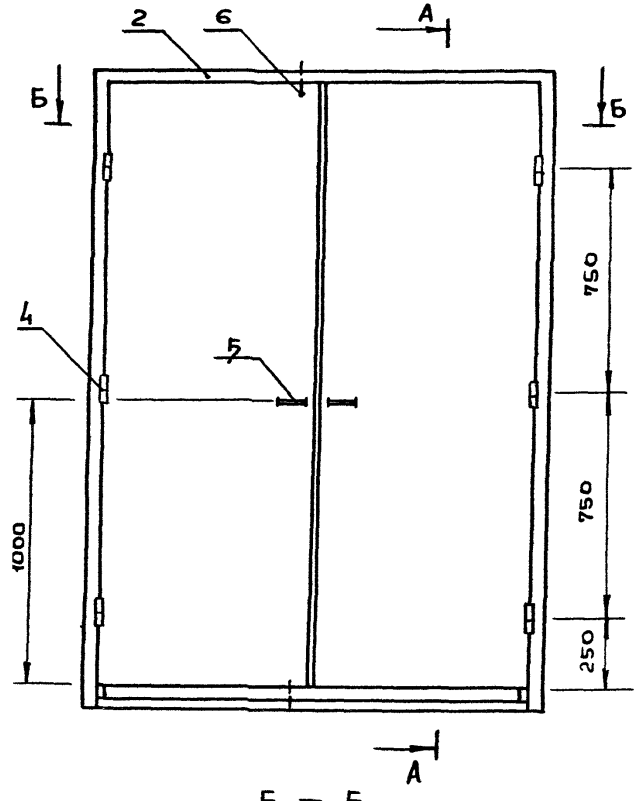

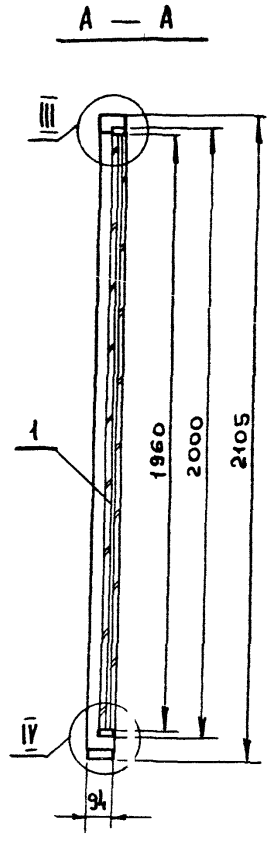

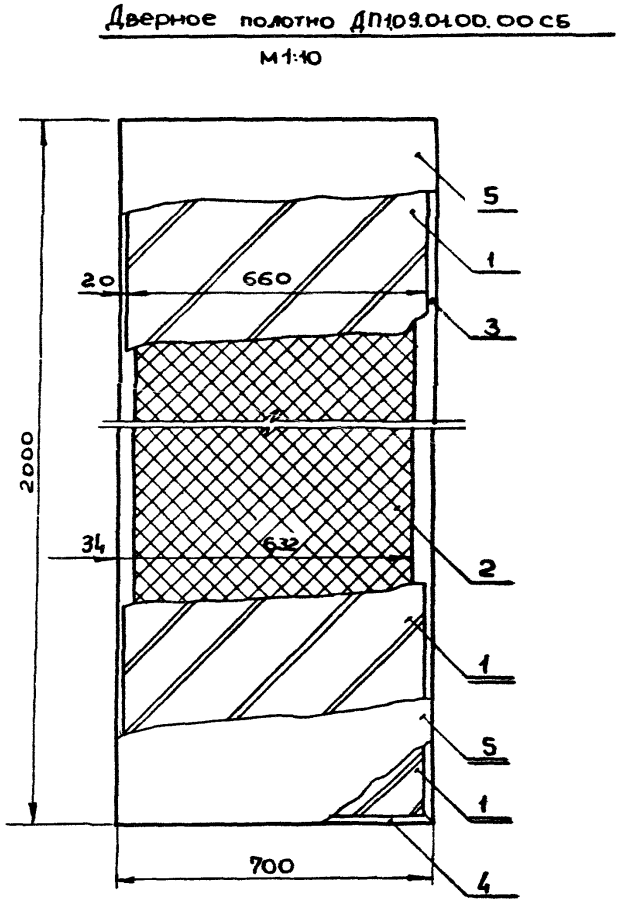

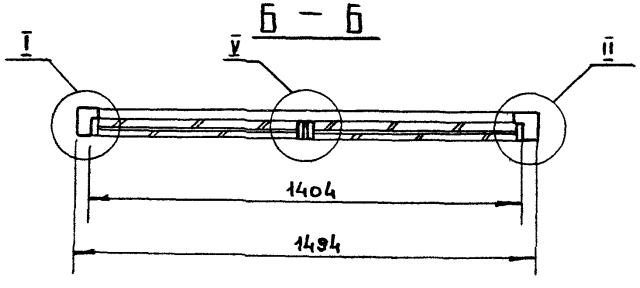

Выносные элементы см. стр. 8

Изм	Лист	N докум.	Подп.	Дата
Разраб.		Курочкина		
Пров.		Астапова		
Н. контр.		Коростелев		
Гл. арх. пр		Бочарова		

ДП1.09.00.00.00 СБ

Дверной блок
Сборочный чертеж

Лит.	Масса	Масштаб
		1:15

Лист | Листов 1

ЦНИИЭП торгово-бытовых зданий и туристских комплексов г. Москва

пров: Окунев 31.01.96г Контр. [illegible]

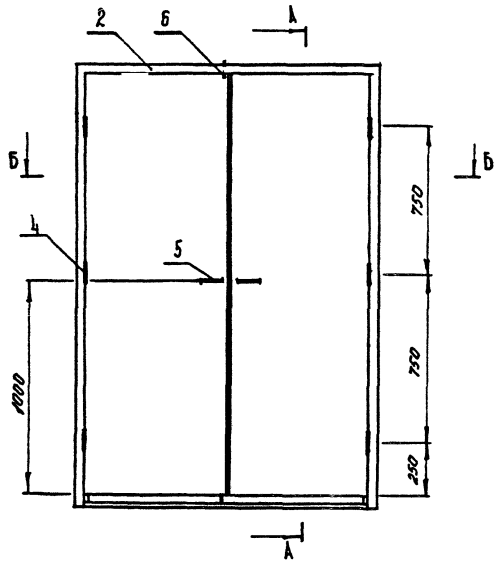

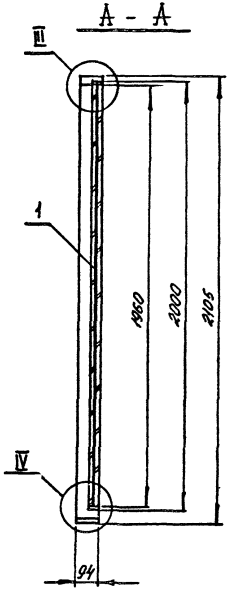

Дверное полотно ДПИО.01.00.00 СБ
М 1:10

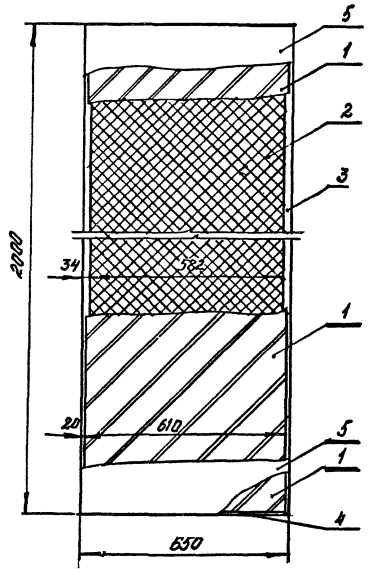

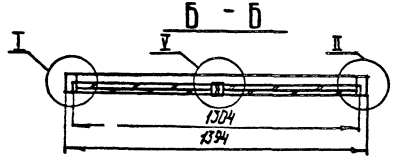

Выносные элементы см. стр. 8

Изм.	Лист	№ докум.	Подп.	Дата
Разраб.		Курочкина		
Пров.		Асталоза		
Н. контр.		Коростелев		
Гл. арх. пр.		Бочарова		

ДП.10.00.00.00 СБ

Дверной блок
Сборочный чертеж

Лит.	Масса	Масштаб
		1:15
Лист	Листов 1	

ЦНИИЭП торгово-бытовых зданий и предприятий коммунального обслуживания г. Москва

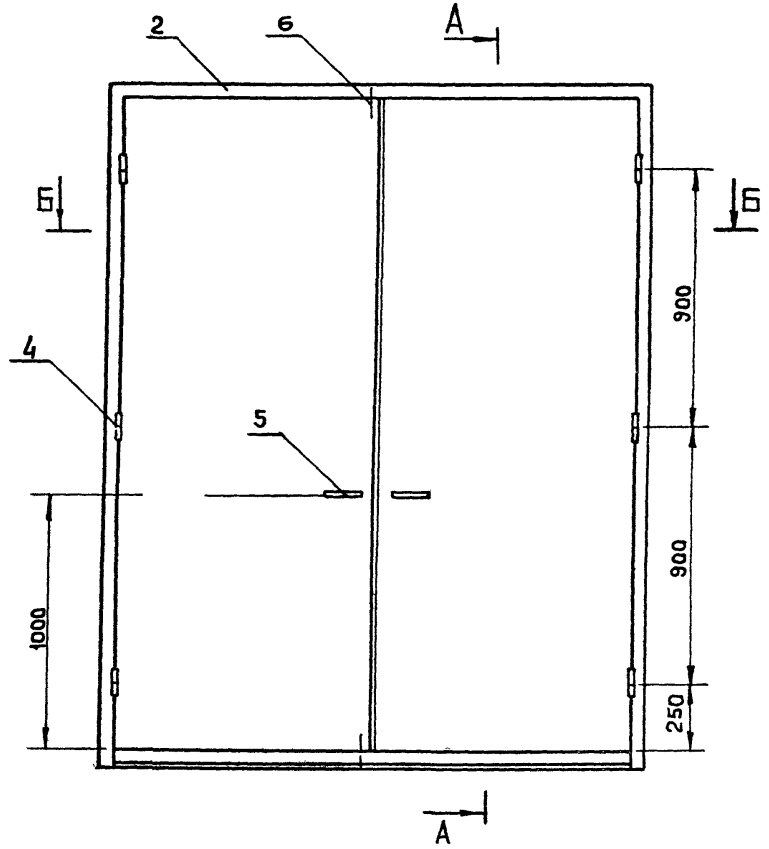

А–А

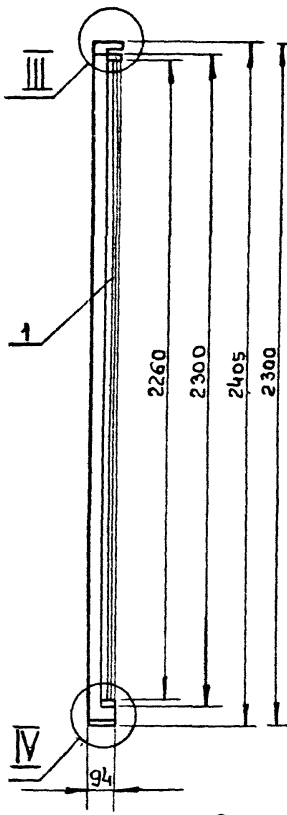

Дверное полотно ДП1.11.01.00.00 СБ

М 1:10

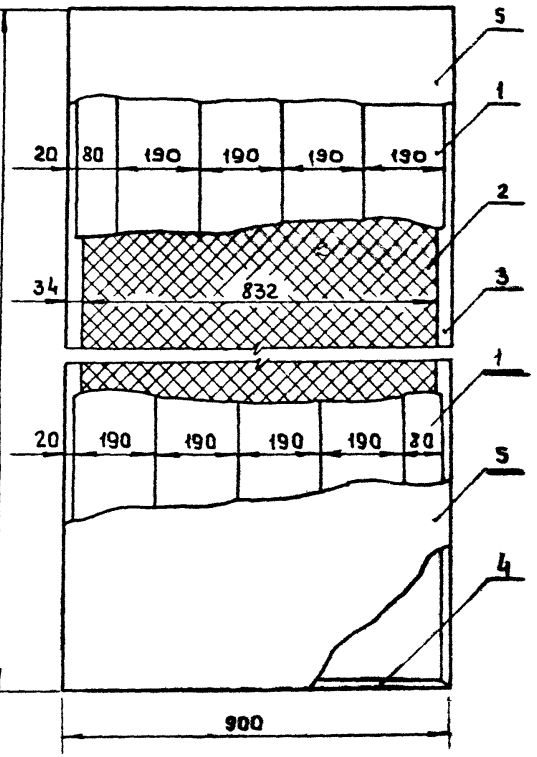

Выносные элементы см. стр. 19

Б–Б

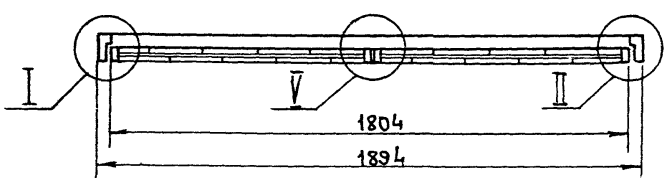

Изм.	Лист	№ докум.	Подп.	Дата	ДП1.11.00.00.00 СБ			
Разраб.		Скачкова			Дверной блок Сборочный чертеж	Лит.	Масса	Масштаб
Пров.		Астапова						1:15
Н. контр.		Коростелев				Лист 1	Листов 2	
Гл. Арх. пр.		Бочарова				ЦНИИЭП торгово-бытовых зданий и туристских комплексов г. Москва		

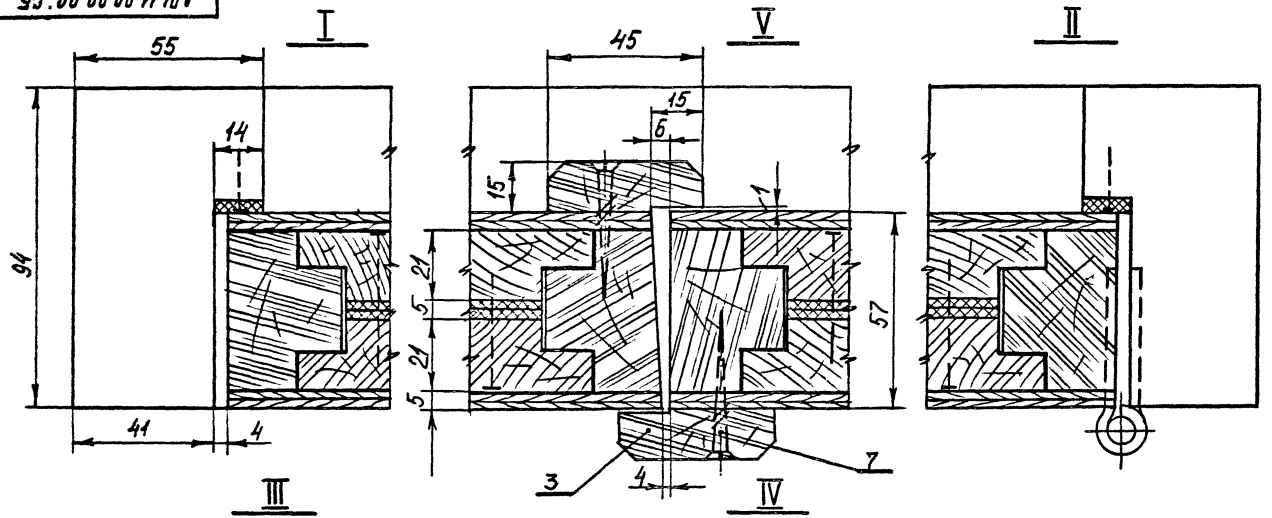

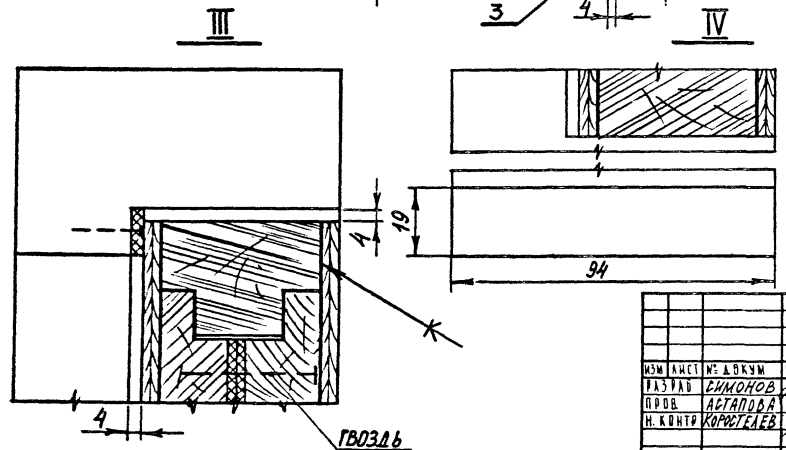

Шляпку гвоздя утопить.
Зашпаклевать под облицовку клееной фанерой.
Брусок притвора покрыть огнезащитным лаком ХСЛ, ХС-76.

Изм.	Лист	№ докум.	Подп.	Дата
Разраб.		Симонов		
Пров.		Астапова		
Н. контр.		Корнеев		

ДМ.11.00.00.00 СБ

Дверной блок
Выносные элементы

Лит.	Масса	Масштаб
		1:1

Лист 2 Листов 2

ЦНИИЭП торгово-бытовых зданий и туристских комплексов г. Москва

14720-01 19 Формат А2

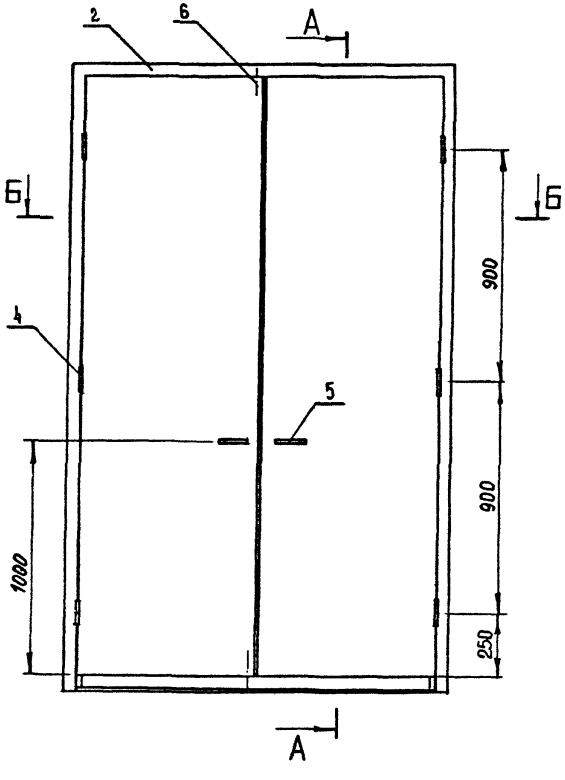

А—А

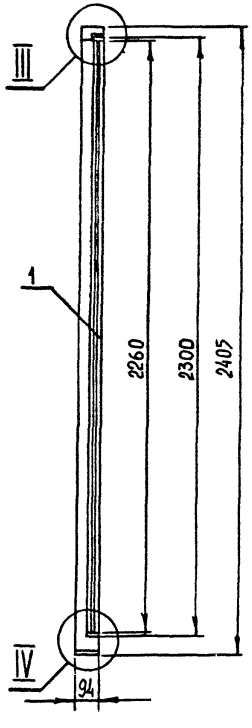

Дверное полотно ДП.12.01.00.00 СБ

М 1:10

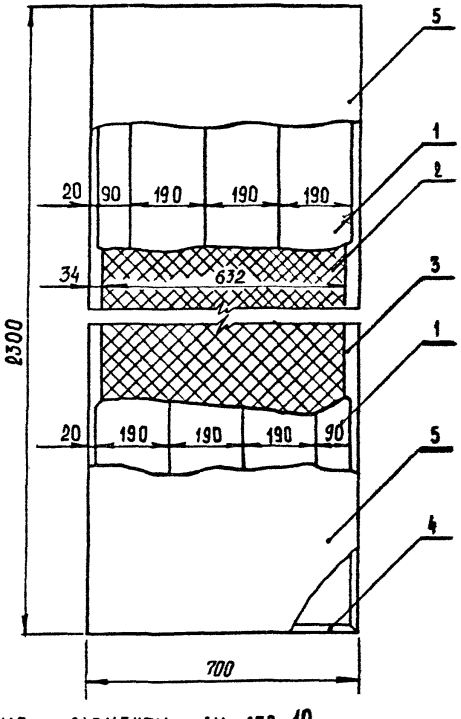

Выносные элементы см. стр. 19

Б—Б

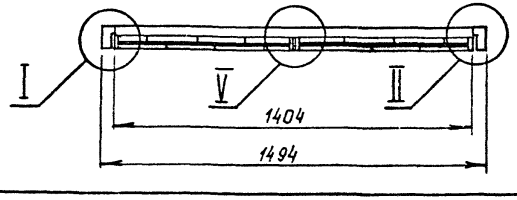

Изм.	Лист	№ докум.	Подп.	Дата
Разраб.		Скачкова		
Пров.		Астапова		
Н. контр.		Кодактаев		
Гл. арх. пр.		Бочарова		

ДП.12.00.00.00 СБ

Дверной блок. Сборочный чертеж

Лит.	Масса	Масштаб
		1:15

Лист | Листов 1

ЦНИИЭП торгово-бытовых зданий и комплексов г. Москва

ДП.13.00.00.00 СБ

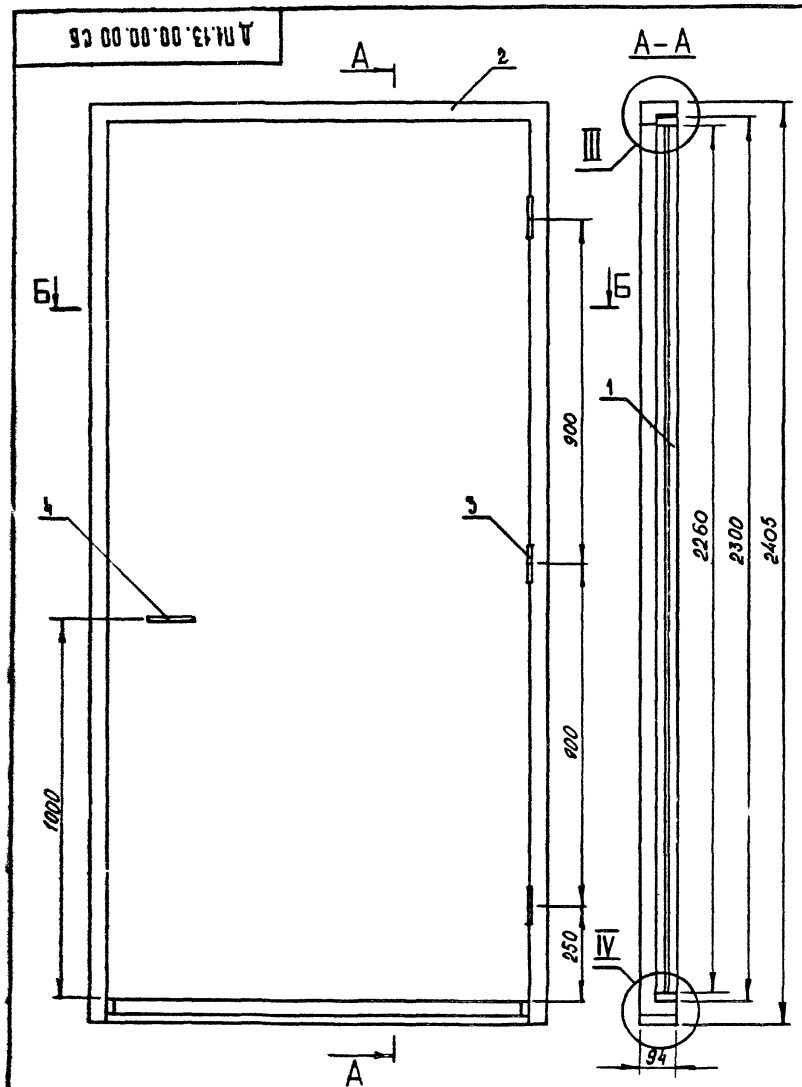

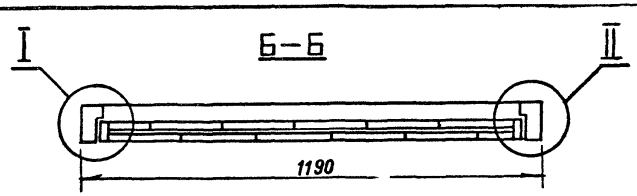

Дверное полотно ДП.13.01.00.00 СБ

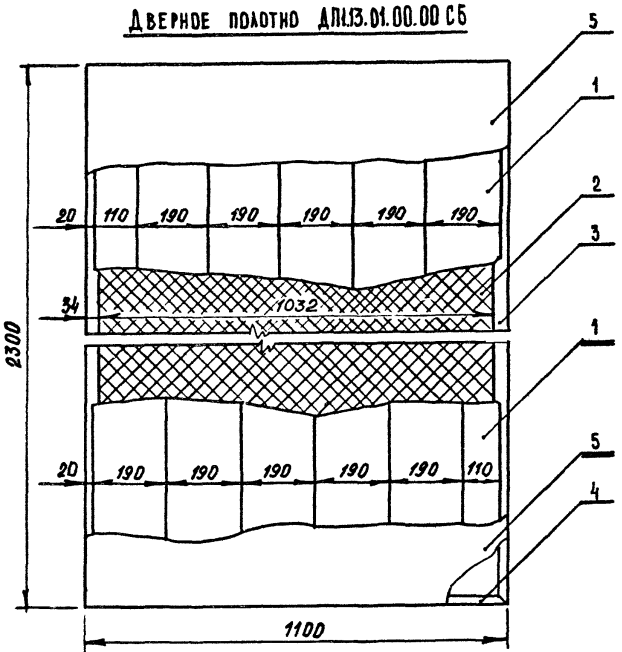

Выносные элементы см. стр. 19

Изм.	Лист	№ докум.	Подп.	Дата
Разраб.		Скачкова		
Пров.		Астапова		
Н. контр.		Коростелев		
Гл. арх. пр.		Бочарова		

ДП.13.00.00.00 СБ

Дверной блок
Сборочный чертеж

Лит.	Масса	Масштаб
		1:10

Лист | Листов 1

ЦНИИЭП торгово-бытовых зданий и туристских комплексов г. Москва

ДП1.14.00.00.00.СБ

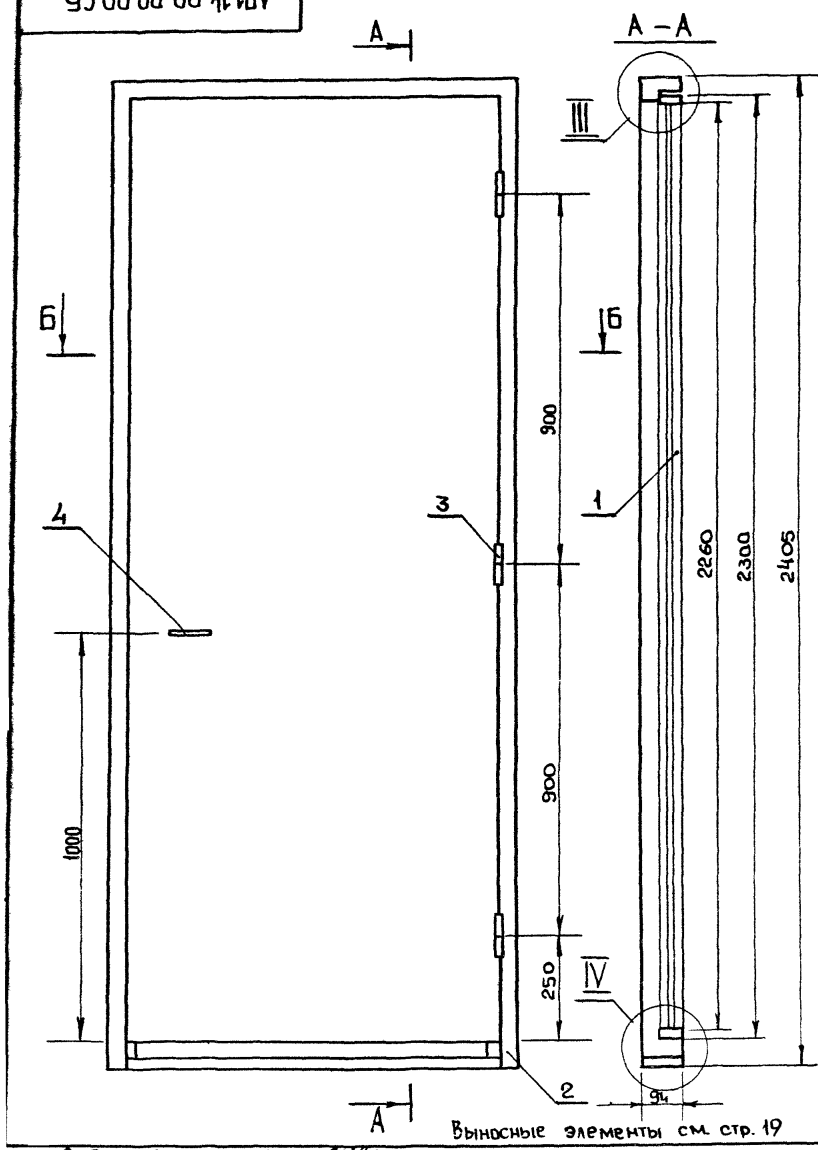

Выносные элементы см. стр. 19

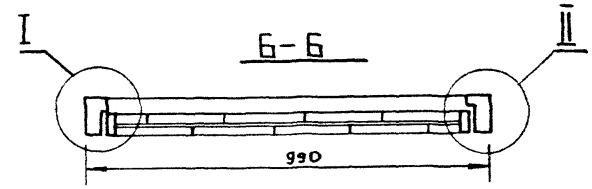

Дверное полотно ДП1.13.01.00.00 СБ

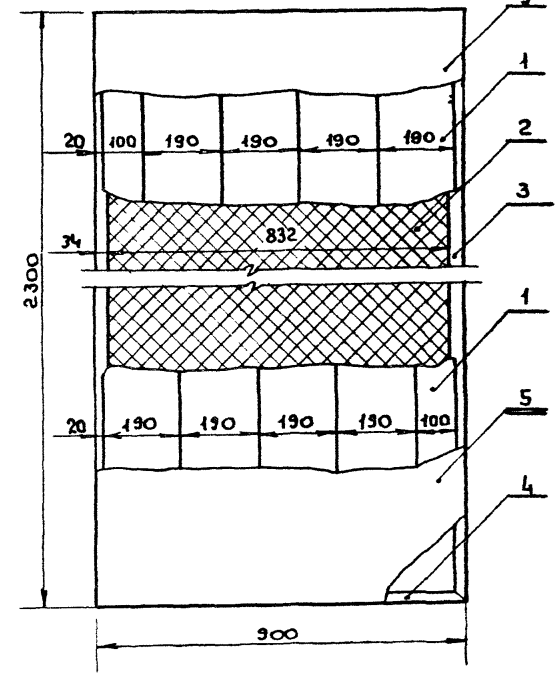

Изм	Лист	№ докум.	Подп.	Дата
Разраб.		Скачкова		
Пров.		Астапова		
Н.контр.		Коростелев		
Гл.арх.пр.		Бочарова		

ДП1.14.00.00.00 СБ

Дверной блок
Сборочный чертеж

Лит.	Масса	Масштаб
		1:10

Лист | Листов 1

ЦНИИЭП торгово-бытовых зданий и туристских комплексов г. Москва

14920-01 22

пров: Скачкова 31.01.90г. контр. [illegible]

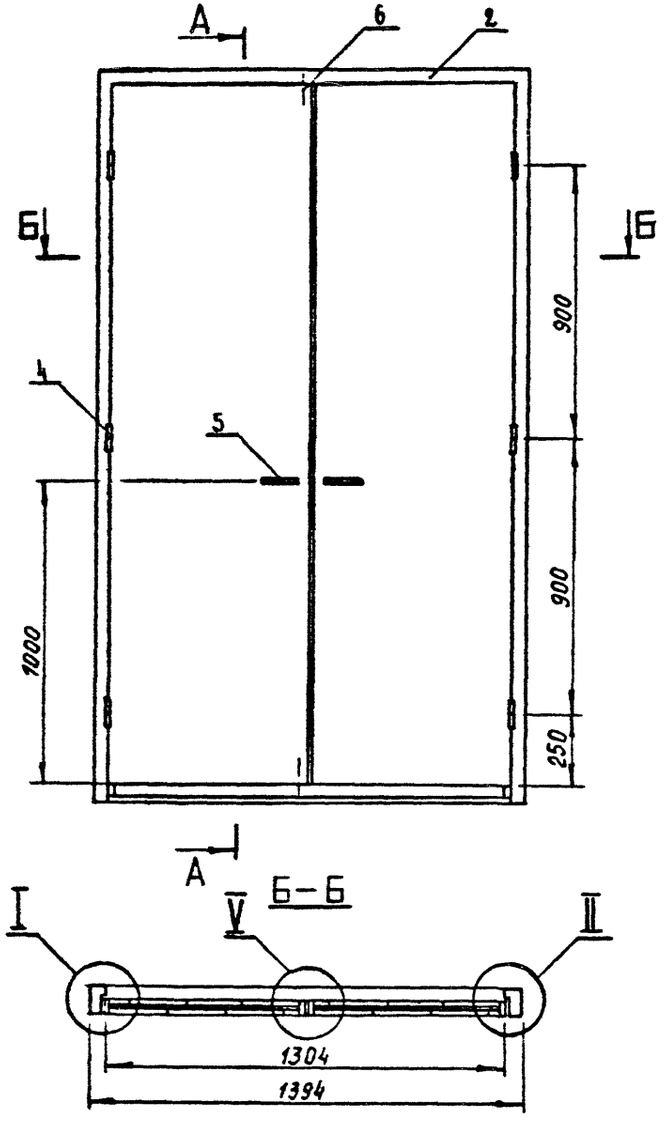

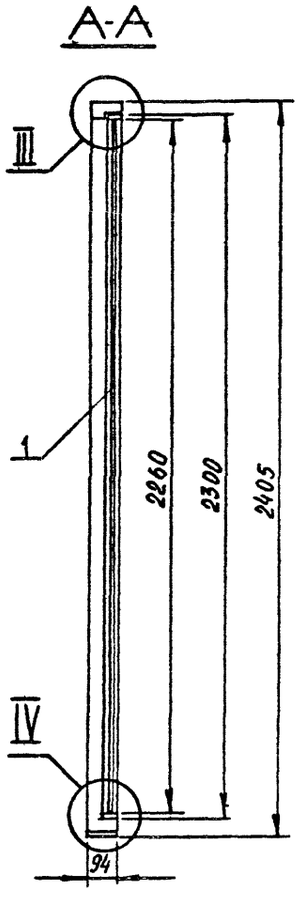

Дверное полотно ДПК.15.01.00.00 СБ

М 1:10

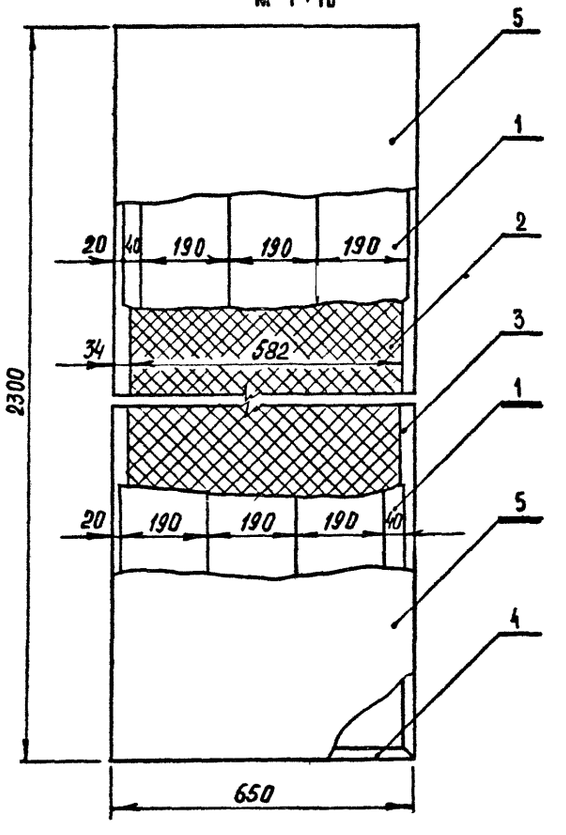

Выносные элементы см. стр. 19

						ДПК.15.00.00.00 СБ	
Изм.	Лист	№ докум.	Подп.	Дата			
Разраб.		Скачкова			Дверной блок	Лит.	Масса	Масштаб
Пров.		Астапова			Сборочный чертеж			1:15
Н. контр.		Коротеева				Лист	Листов 1	
Гл. арх. пр.		Бочарова				ЦНИИЭП торговых зданий и туристских комплексов г. Москва		

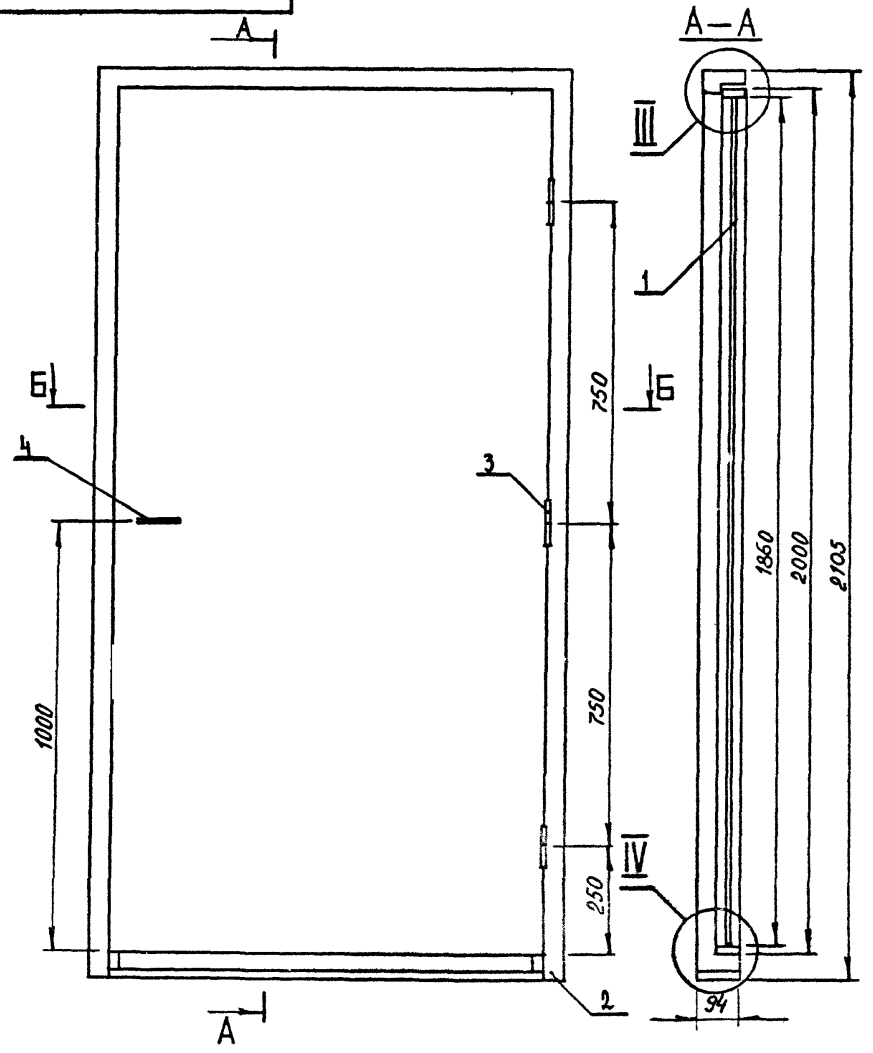

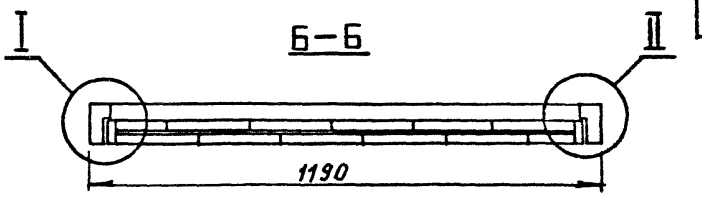

Дверное полотно ДП16.01.00.00 СБ

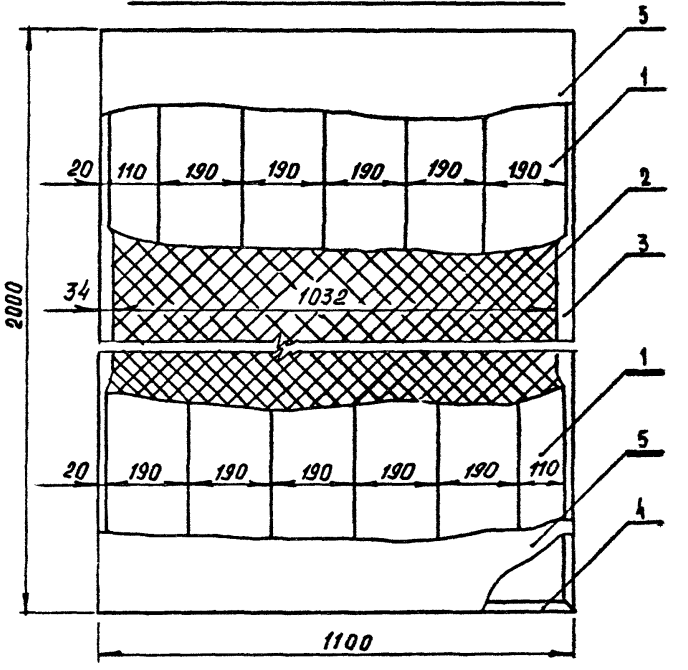

Выносные элементы см. стр. 19

Изм.	Лист	№ докум.	Подп.	Дата
Разраб.		Скачкова		
Пров.		Астапова		
Н. контр.		Коростелев		
Гл. арх. пр.		Бочарова		

ДП.16. 00. 00. 00 СБ

Дверной блок
Сборочный чертеж

Лит.	Масса	Масштаб
		1:10

Лист	Листов 1

ЦНИИЭП торговых зданий и рынков Госкомархитектуры г. Москва

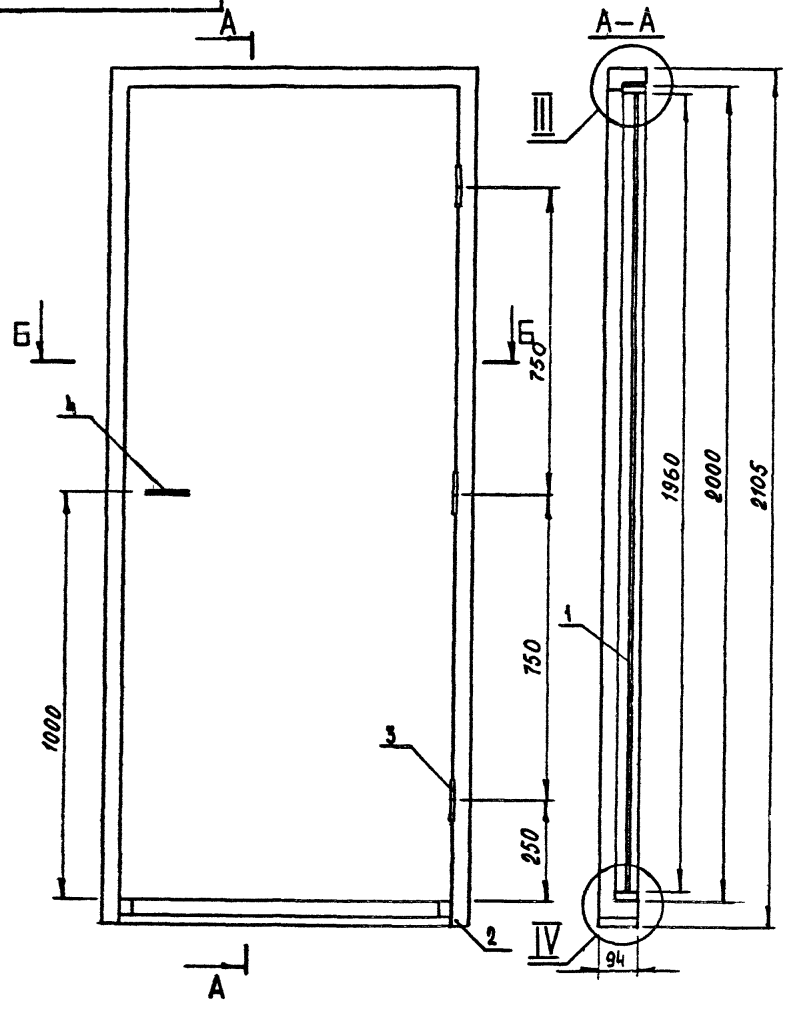

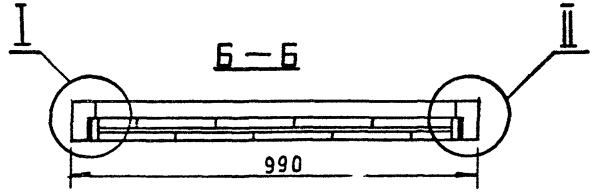

Дверное полотно ДП.17.01.00.00 СБ

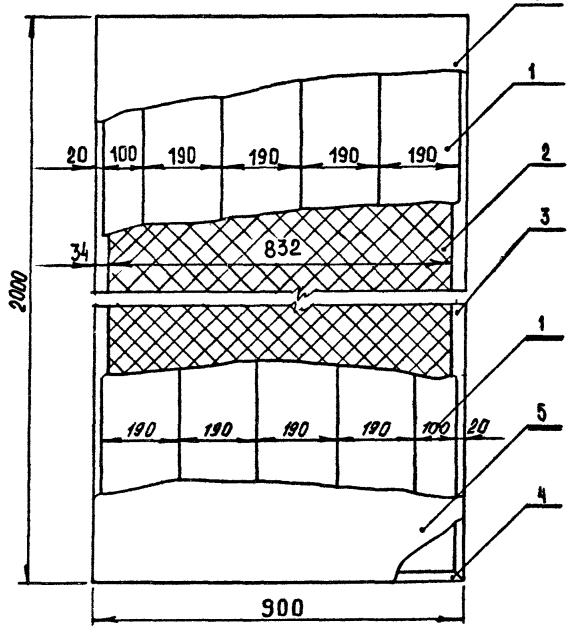

Выносные элементы см. стр. 19

					ДП.17.00.00.00 СБ	
Изм.	Лист	№ докум.	Подп.	Дата	Дверной блок Сборочный чертеж	Лит. / Масса / Масштаб 1:10
Разраб.		Скачкова				
Пров.		Астапова				Лист / Листов 1
Н. контр.		Коростелев				ЦНИИЭП торговых зданий и туристских комплексов г. Москва
ГА арх.-пр.		Бочарова				

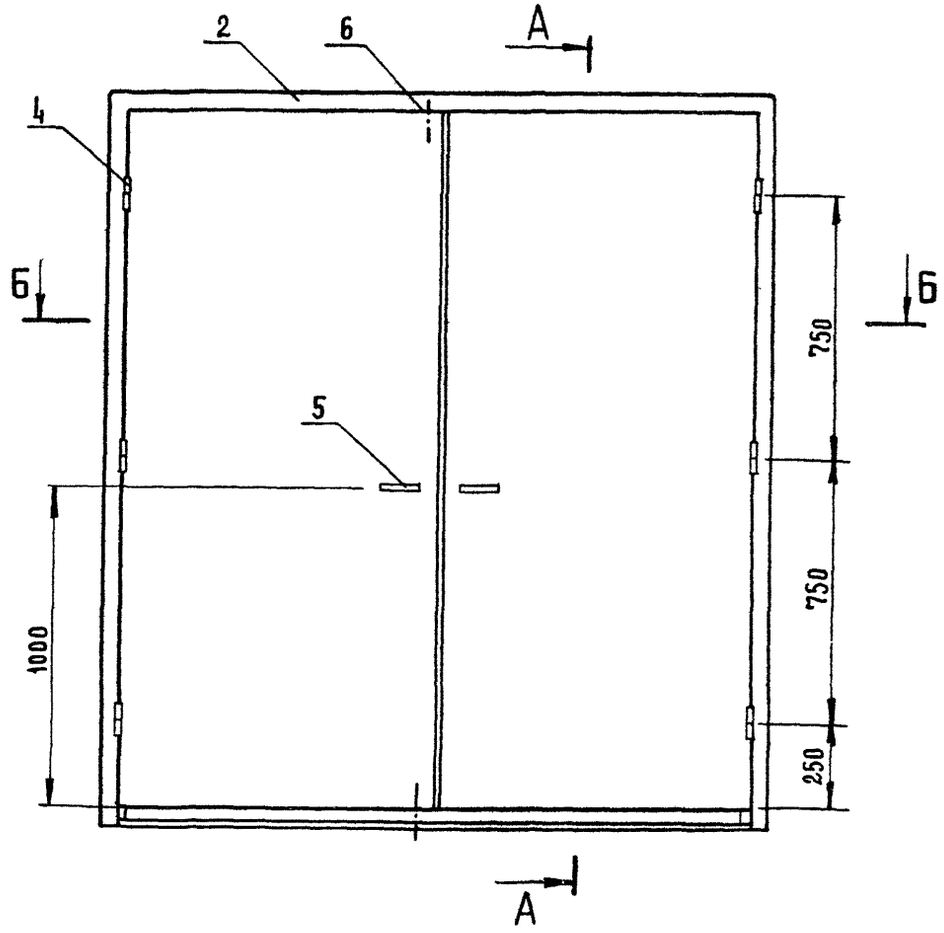

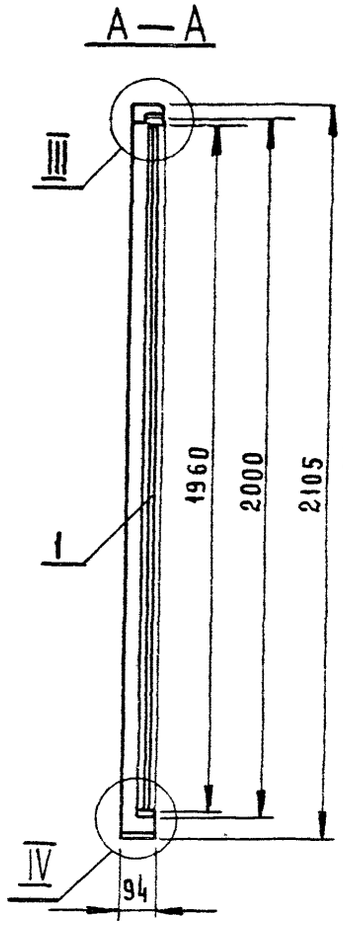

Дверное полотно ДП1.17.01.00.00 СБ
М 1:10

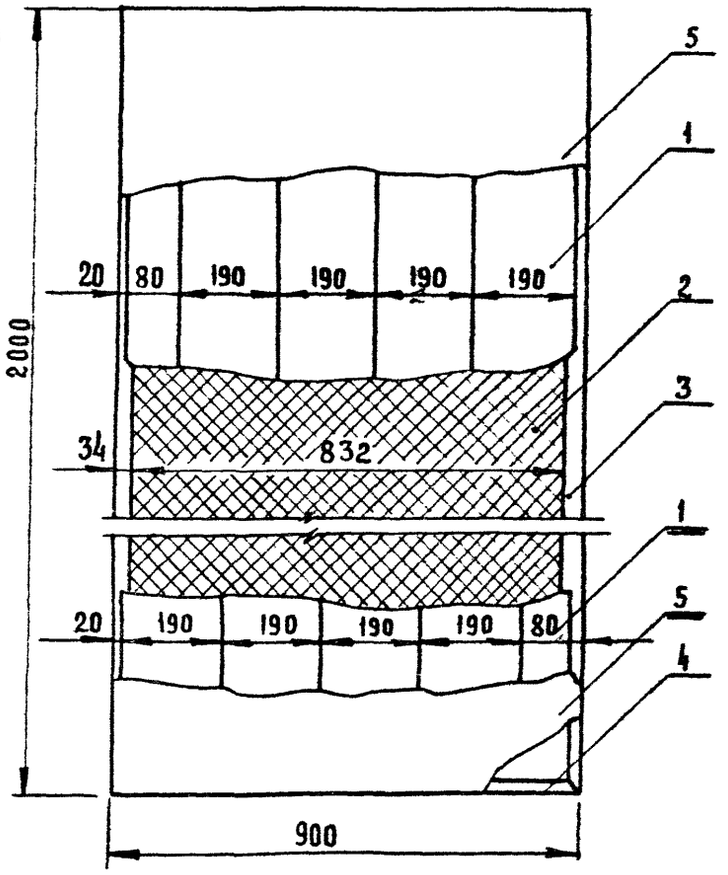

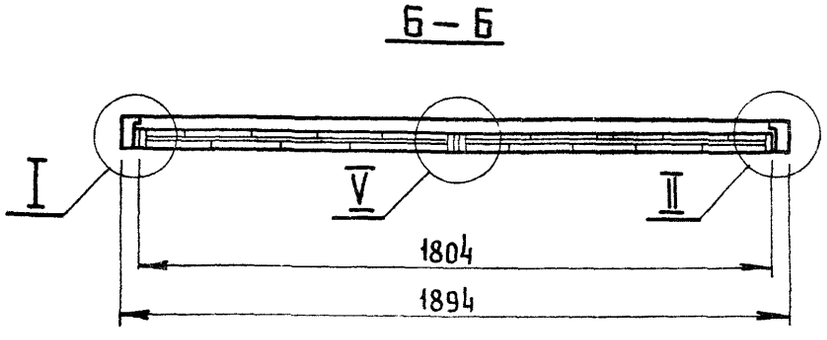

Выносные элементы см. стр. 19

					ДП1.18. 00.00.00 СБ
ИЗМ	ЛИСТ	№ ДОКУМ	ПОДП.	ДАТА	Дверной блок Сборочный чертеж
РАЗРАБ		СКАЧКОВА			
ПРОВ		АСТАПОВА			
Н КОНТР		КОРОСТЕЛЕВ			
ГЛ АРХ ПР		БОЧАРОВА			

ЛИТ.	МАССА	МАСШТАБ
		1:15
ЛИСТ	ЛИСТОВ 1	

ЦНИИЭП торгово бытовых зданий и туристских комплексов г. Москва

Пров. [signature] 28-VII-82 г. Копир. [signature]

Формат 12

14720-01 26

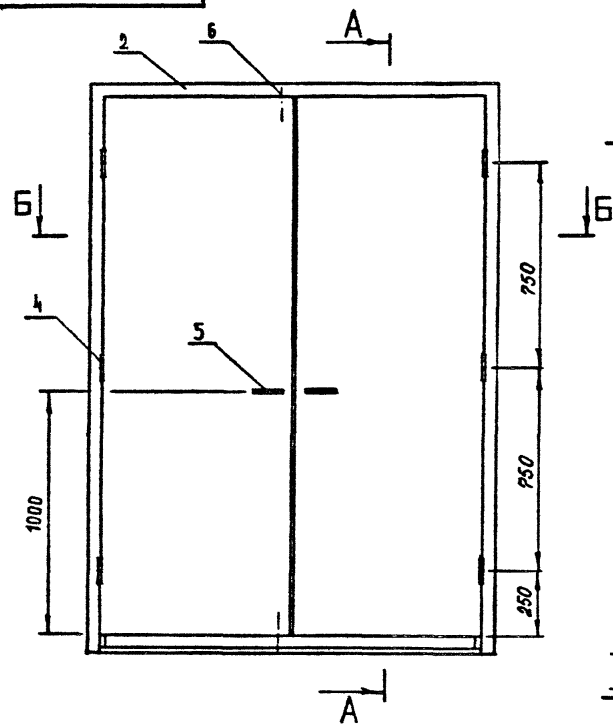

А–А

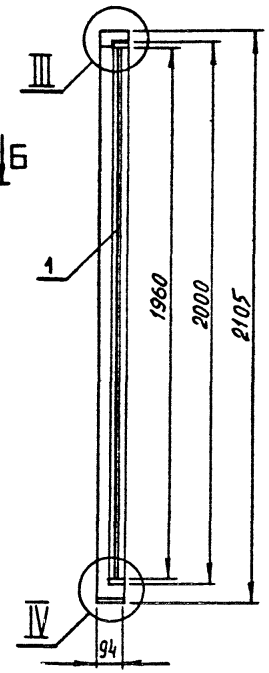

Дверное полотно ДП.19.01.00.00 СБ

М 1:10

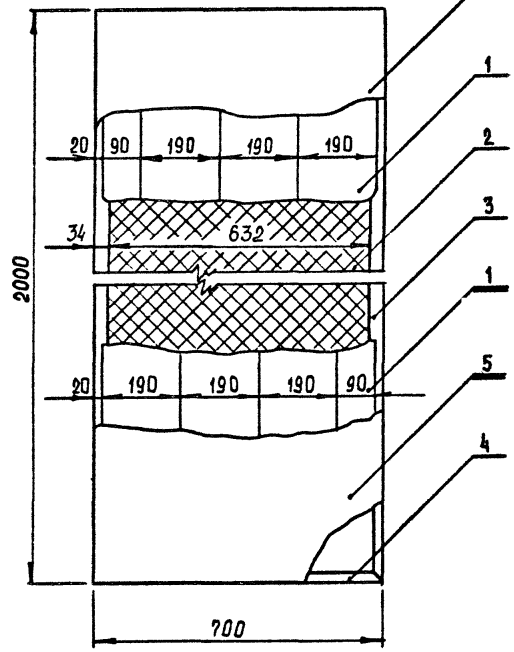

Б–Б

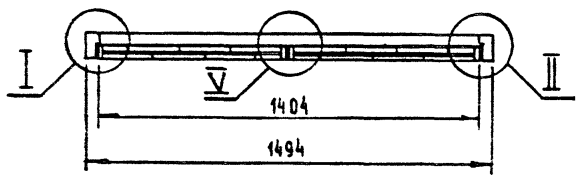

Выносные элементы см. стр. 19

					ДП.19.00.00.00 СБ
Изм.	Лист	№ докум.	Подп.	Дата	Дверной блок Сборочный чертеж
Разраб.		Скачкова			
Пров.		Астапова			
Н. контр.		Коростелев			
Гл. арх. пр.		Бочарова			

Лит.	Масса	Масштаб
		1:15
Лист	Листов 1	

ЦНИИЭП торгово-бытовых зданий и туристских комплексов г. Москва

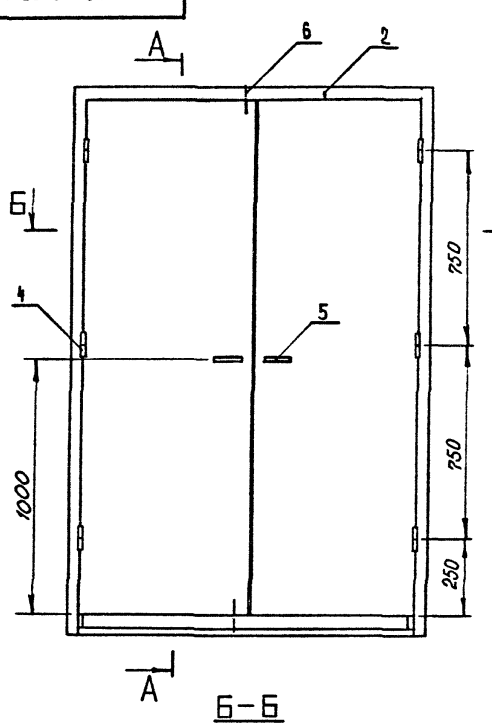

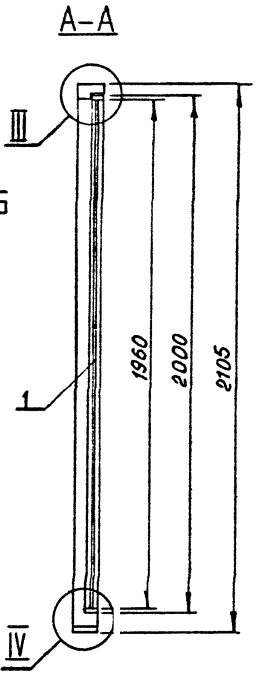

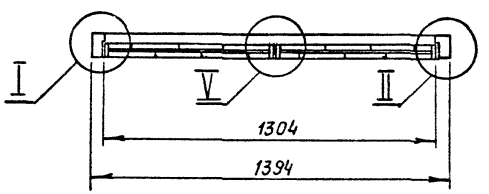

Выносные элементы см. стр. 19

Дверное полотно ДП1.20.01.00.00 СБ

м 1:10

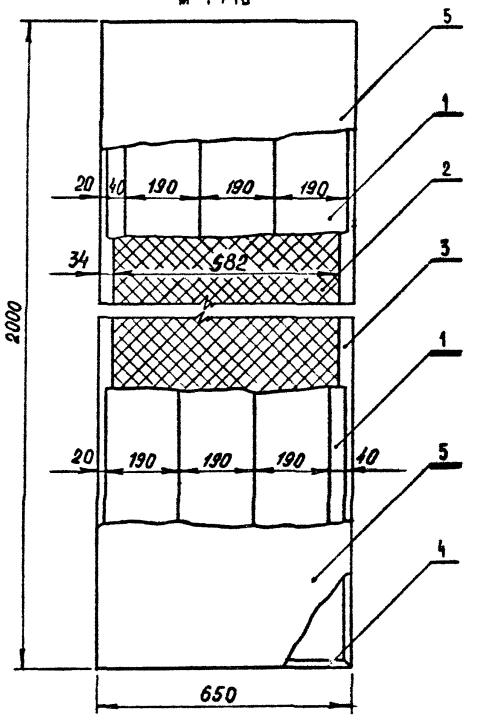

Изм.	Лист	№ докум.	Подп.	Дата
Разраб.		Скачкова		
Пров.		Астапова		
Н. контр.		Коростелев		
Гл. архитектор		Бочарова		

ДП.20.00.00.00 СБ

Дверной блок
Сборочный чертеж

Лит.	Масса	Масштаб
		1:15

Лист | Листов 1

ЦНИИЭП торговых зданий и туристских комплексов г. Москва

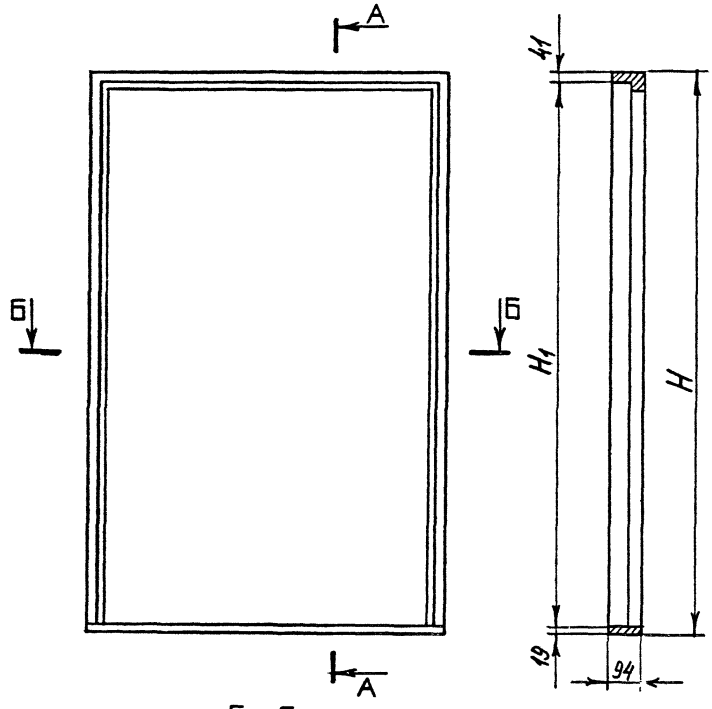

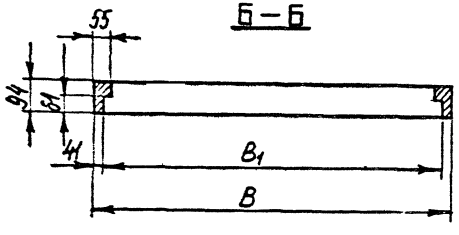

Обозначение дверной коробки	Н	В	H_1	B_1
ДП01.02.00.00СБ	2405	1894	2345	1812
ДП02.02.00.00 СБ	2405	1494	2345	1412
ДП03.02.00.00 СБ	2405	1190	2345	1108
ДП04.02.00.00 СБ	2405	990	2345	908
ДП05.02.00.00 СБ	2405	1394	2345	1312
ДП06.02.00.00 СБ	2105	1190	2045	1108
ДП07.02.00.00 СБ	2105	990	2045	908
ДП08.02.00.00 СБ	2105	1894	2045	1812
ДП09.02.00.00 СБ	2105	1494	2045	1412
ДП10.02.00.00 СБ	2105	1394	2045	1312

Все соединения деталей дверной коробки на сквозной шип с клеем.
Детали дверной коробки подвергаются глубокой пропитке антипиренами.

Изм	Лист	№ докум	Подп	Дата
Разраб		Ежачкова		
Пров		Астапова		
Н. контр		Коротелев		

ДП.00.02.00.00 СБ

Схема дверной коробки
Сборочный чертеж

Лит	Масса	Масштаб
Лист	Листов 1	

ЦНИИЭП торгово-бытовых зданий и туристских комплексов г. Москва

Формат	Зона	Поз.	Обозначение	Наименование	Кол.	Примечание
				Документация		
12			ДП.01.00.00.00 Д	Технические требования		
12			ДП.01 00.00 00 МЧ	Монтажный чертеж		
12			ДП.01.00.00 00 СБ	Сборочный чертеж		
				Сборочные единицы		
12		1	ДП.01.01.00 00	Дверное полотно	2	
12		2	ДП 01.02 00 00	Дверная коробка	1	
				Детали		
Б4		3	ДП 01.01. 00 01	Брусок притвора.		
				Древесина лиственная		
				ГОСТ 2695-71		
				2300×45×15	2	
				Стандартные изделия		
		4	ПНФШ 130	Петля накладная.		
				ГОСТ 5088-72	6	
		5	РФП	Ручка.		
				ГОСТ 5087-72	2	
		6	ШП	Шпингалет.		
				ГОСТ 5090-73	2	
		7		Шуруп. Ø5×45		
				ГОСТ 1145-70*	16	

Изм.	Лист	№ докум.	Подп.	Дата
Разраб.		Курочкина		
Пров.		Астапова		
Н. контр.		Коростелев		

ДП.01.00.00.00

Дверной блок

Лит	Лист	Листов

ЦНИИЭП торгово-бытовых зданий и туристских комплексов г. Москва

Серия 1.236-5 Выпуск 1

Формат	Зона	Поз.	Обозначение	Наименование	Кол.
				Документация	
А2			ДП 01 00 00. 00 Д	Технические требования	
А2			ДП 01 00 00. 00 МЧ	Монтажный чертеж	
А2			ДП 02. 00 00 00 СБ	Сборочный чертеж	
				Сборочные единицы	
А2		1	ДП 02 01 00. 00	Дверное полотно	2
А2		2	ДП. 02. 02. 00 00	Дверная коробка	1
				Детали	
Б4		3	ДП 01 01. 00 01	Брусок притвора.	
				Древесина лиственная	
				ГОСТ 2695-71	
				2300 × 45 × 15	2
				Стандартные изделия	
		4	ПНФШ 130	Петля накладная.	
				ГОСТ 5088-72	6
		5	РФЛ	Ручка.	
				ГОСТ 5087-72	2
		6	ШП	Шпингалет.	
				ГОСТ 5090-73	2
		7		Шуруп А5 × 45	
				ГОСТ 1145-70*	16

Инв. № подл. | Подп. и дата | Взам. инв. № | Инв. № дубл. | Подп. и дата

Изм.	Лист	№ докум.	Подп.	Дата
Разраб.		Курочкина		
Пров.		Астапова		
Н. контр.		Коростелев		

ДП. 02. 00.00. 00

Дверной блок

Лит.	Масса	Масштаб
		1

Листов 1

ЦНИИЭП торгово-бытовых зданий и экспериментального комплексов г. Москва

Формат	Зона	Поз.	Обозначение	Наименование	Кол.	Примечание
				Документация		
А2			ДП.01.00.00.00 Д	Технические требования		
А2			ДП.01.00 00.00 МЧ	Монтажный чертеж		
А2			ДП.04.00.00.00 СБ	Сборочный чертеж		
				Сборочные единицы		
А2		1	ДП.01.01.00.00	Дверное полотно	1	
А2		2	ДП.04.02.00 00	Дверная коробка	1	
				Стандартные изделия		
		3	ПНФШ 130	Петля накладная.		
				ГОСТ 5088-72	3	
		4	РФЛ	Ручка.		
				ГОСТ 5087-72	1	

Изм.	Лист	№ докум.	Подп.	Дата	ДП.04.00.00.00			
Разраб.		Курочкина			Дверной блок	Лит	Лист	Листов
Пров.		Астахова						1
Н. контр.		Коростелев				ЦНИИЭП торгово-бытовых зданий и туристских комплексов г. Москва		

Формат А1

Формат	Зона	Поз.	Обозначение	Наименование	Кол.	
				Документация		
12			ДП.01 00 00 00 Д	Технические требования		
12			ДП.01 00. 00 00 МЧ	Монтажный чертеж		
12			ДП.03. 00 00 00 СБ	Сборочный чертеж		
				Сборочные единицы		
12		1	ДП.03.01. 00. 00	Дверное полотно	1	
12		2	ДП.03. 02 00 00	Дверная коробка	1	
				Стандартные изделия		
		3	ПНФШ 130	Петля накладная. ГОСТ 5088 - 72	3	
		4	РФЛ	Ручка. ГОСТ 5087- 72	1	

Инв. № подл. | Подп. и дата | Взам. инв. № | Инв. № дубл. | Подп. и дата

Изм.	Лист	№ докум.	Подп.	Дата
Разраб.		Курочкина		
Пров.		Астапова		
Н. контр.		Коростелев		

ДП.03 00.00.00

Дверной блок

Лит	Лист	Листов
		1

ЦНИИЭП торгово-бытовых зданий и туристских комплексов г. Москва

Формат	Зона	Поз.	Обозначение	Наименование	Кол.	Примечание
				Документация		
12			ДП.01.00.00.00 Д	Технические требования		
12			ДП.01.00.00.00 МЧ	Монтажный чертеж		
12			ДП.07.00.00.00 СО	Сборочный чертеж		
				Сборочные единицы		
12		1	ДП.07.01.00.00	Дверное полотно	1	
12		2	ДП.07.02.00.00	Дверная коробка	1	
				Стандартные изделия		
		3	ПНФШ 130	Петля накладная.		
				ГОСТ 5088-72	3	
		4	РФЛ	Ручка.		
				ГОСТ 5087-72	1	

Изм.	Лист	№ докум.	Подп.	Дата	ДП.07.00.00.00			
Разраб.		Курочкина			Дверной блок	Лит.	Лист	Листов
Пров.		Астапова					1	
Н.контр.		Коростелев				ЦНИИЭП торгово-бытовых зданий и туристских комплексов г. Москва		

Формат 11

Серия 1.236-5 Выпуск 1

Формат	Зона	Поз.	Обозначение	Наименование	Кол.
				Документация	
12			ДП.01. 00.00. 00 Д	Технические требования	
12			ДП.01 00 00.00 МЧ	Монтажный чертеж	
12			ДП.06. 00.00 00 СВ	Сборочный чертеж	
				Сборочные единицы	
12		1	ДП.06 01. 00 00	Дверное полотно	1
12		2	ДП.06. 02.00.00	Дверная коробка	1
				Стандартные изделия	
		3	ПНФШ 130	Петля накладная. ГОСТ 5088-72	3
		4	РФЛ	Ручка. ГОСТ 5087-72	1

Изм	Лист	N-докум	Подп.	Дата	ДП.06. 00.00.00		
Разраб.		Курочкина			Дверной блок	Лит	Лист	Листов
Пров.		Астапова					1
Н.контр.		Коростелев					

ЦНИИЭП торгово-бытовых зданий и туристских комплексов г. Москва

Инв. № подл. | Подп. и дата | Взам. инв. № | Инв. № дубл. | Подп. и дата

14720-01 32 Формат 11

Формат	Зона	Поз.	Обозначение	Наименование	Кол.	Примечание
				Документация		
12			ДП1.01.00.00.00 Д	Технические требования		
12			ДП1.01.00.00.00 НЧ	Монтажный чертеж		
12			ДП1.08.00.00.00 СБ	Сборочный чертеж		
				Сборочные единицы		
12		1	ДП1.07.01.00.00	Дверное полотно	2	
12		2	ДП1.08.02.00.00	Дверная коробка	1	
				Детали		
БУ		3	ДП1.08.01.00.01	Брусок притвора.		
				Древесиналиственная		
				ГОСТ 2695-71		
				2000×45×15	2	
				Стандартные изделия		
		4	ПНФШ 130	Петля накладная		
				ГОСТ 5088-72	6	
		5	РФП	Ручка.		
				ГОСТ 5087-72	2	
		6	ШП	Шпингалет.		
				ГОСТ 5090-73	2	
		7		Шуруп А5×45		
				ГОСТ 1145-70*	16	

Изм.	Лист	№ докум.	Подп.	Дата
Разраб.		Курочкина		
Пров.		Абтакова		
Н. контр.		Коростелев		

ДП1.03.00.00.00

Дверной блок

Лит.	Лист	Листов
		1

ЦНИИЭП Торгово-бытовых зданий и туристских комплексов г. Москва

Формат 11

Формат	Зона	Поз.	Обозначение	Наименование	Кол.
				Документация	
12			ДП01.00.00.00 Д	Технические требования	
12			ДП01.00.00.00 МЧ	Монтажный чертеж	
12			ДП.09.00.00.00 СБ	Сборочный чертеж	
				Сборочные единицы	
12		1	ДП.09.01.00.00	Дверное полотно	2
12		2	ДП.09.02.00.00	Дверная коробка	1
				Детали	
54		3	ДП.08.01.00.01	Брусок притвора	
				Древесина лиственная	
				ГОСТ 2695-71	
				2080×45×15	2
				Стандартные изделия	
		4	ПНФШ 130	Петля накладная	
				ГОСТ 5088-72	6
		5	РФЛ	Ручка.	
				ГОСТ 5087-72	2
		6	ШП	Шпингалет.	
				ГОСТ 5090-73	2
		7		Шуруп А5×45	
				ГОСТ 1145-70*	16

Серия 1.236-5 Выпуск 1

Инв. № подл. | Подп. и дата | Взам. инв. № | Инв. № дубл. | Подп. и дата

Изм.	Лист	№ докум.	Подп.	Дата
Разраб.		Курочкина		
Пров.		Астапова		
Н. контр.		Коростелев		

ДП.09.00.00.00

Дверной блок

Лит.	Лист	Листов
		1

ЦНИИЭП торгово-бытовых зданий и туристских комплексов г. Москва

Формат	Зона	Поз.	Обозначение	Наименование	Кол.	Примечание
				Документация		
12			ДП.01 00.00.00 Д	Технические требования		
12			ДП.01 00.00.00 МЧ	Монтажный чертеж		
12			ДП.05.00.00.00 СБ	Сборочный чертеж		
				Сборочные единицы		
12		1	ДП.05. 01. 00. 00	Дверное полотно	2	
12		2	ДП.05. 02. 00. 00	Дверная коробка	1	
				Детали		
64		3	ДП.01. 01. 00. 01	Брусок притвора.		
				Древесина лиственная		
				ГОСТ 2695-71		
				2300×45×15	2	
				Стандартные изделия		
		4	ПНФШ 130	Петля накладная.		
				ГОСТ 5088-72	6	
		5	РФЛ	Ручка.		
				ГОСТ 5087-72	2	
		6	ШП	Шпингалет		
				ГОСТ 5090-73	2	
		7		Шуруп 95×45		
				ГОСТ 1145-70*	16	

Изм.	Лист	№ докум.	Подп.	Дата
Разраб.		Курочкина		
Пров.		Астапова		
Н. контр.		Коростелев		

ДП.05 0000 00

Дверной блок

Лит	Лист	Листов
		1

ЦНИИЭП торгово-бытовых зданий и туристских комплексов г. Москва

Формат 11

Серия 1.236-5 Выпуск 1

Формат	Зона	Поз	Обозначение	Наименование	Кол.
				Документация	
12			ДП1.01.00.00.00 Д	Технические требования	
12			ДП1.01.00.00.00 МЧ	Монтажный чертеж	
12			ДП1.10.00.00.00 СБ	Сборочный чертеж	
				Сборочные единицы	
12		1	ДП1.10.01.00.00	Дверное полотно	2
12		2	ДП1.10.02.00.00	Дверная коробка	1
				Детали	
54		3	ДП1.08.01.00.01	Брусок притвора.	
				Древесина лиственная	
				ГОСТ 2695-71	
				2000 х 45 х 15	2
				Стандартные изделия	
		4	ПНФШ 130	Петля накладная.	
				ГОСТ 5088-72	6
		5	РФЛ	Ручка.	
				ГОСТ 5087-72	2
		6	ШП	Шпингалет.	
				ГОСТ 5090-73	2
		7		Шуруп Ø5 х 45	
				ГОСТ 1145-70*	16.

Инв. № подл. | Подп. и дата | Взам. инв. № | Инв. № дубл. | Подп. и дата

Изм.	Лист	№ докум.	Подп.	Дата
Разраб.		Курочкина		
Пров.		Астапова		
Н. контр.		Коростелев		

ДП1.10.00.00.00

Дверной блок

Лит.	Лист	Листов
		1

ЦНИИЭП торгово-бытовых зданий и туристских комплексов г. Москва

Формат	Зона	Поз.	Обозначение	Наименование	Кол.	Примечание
				Документация		
12			ДП4.01. 00.00.00 Д	Технические требования		
12			ДП4.01. 00.00.00 МЧ	Монтажный чертеж		
12			ДП4. 11. 00.00 00 СБ	Сборочный чертеж		
				Сборочные единицы		
12		1	ДП4 11 01 00 00	Дверное полотно	2	
12		2	ДП4.01. 02.00.00	Дверная коробка	1	
				Детали		
А4		3	ДП4. 01 01. 00 01	Брусок притвора		
				Древесина лиственная		
				ГОСТ 2695 71		
				2300 х 45 х 15	2	
				Стандартные изделия		
		4	ПНФШ 130	Петля накладная		
				ГОСТ 5088 - 72	6	
		5	РФД	Ручка		
				ГОСТ 5087 - 72	2	
		6	ШП	Шпингалет		
				ГОСТ 5090 - 73	2	
		7		Шуруп А5 х 45		
				ГОСТ 1145 70*	16	

Изм.	Лист	№ докум.	Подп.	Дата
Разраб.		Сайчикова		
Пров.		Астапова		
Н. контр.		Коростелев		

ДП4. 11. 00. 00. 00

Дверной блок

Лит.	Лист	Листов
	1	

ЦНИИЭП торгово-бытовых зданий и туристских комплексов г. Москва

Формат 11

Формат	Зона	Поз.	Обозначение	Наименование	Кол.	
				Документация		
12			ДП4.01.00.00.00 Д	Технические требования		
12			ДП4.01.00.00 00 МЧ	Монтажный чертеж		
12			ДП4.12.00.00.00 СБ	Сборочный чертеж		
				Сборочные единицы		
12		1	ДП4.12.01.00.00	Дверное полотно	2	
12		2	ДП4.02.02.00.00	Дверная коробка	1	
				Детали		
Б4		3	ДП4.01.01.00.01	Брусок притвора		
				Древесина лиственная		
				ГОСТ 2695-71		
				2300 х 45 х 15	2	
				Стандартные изделия		
		4	ПНФШ 130	Петля накладная		
				ГОСТ 5088-72	6	
		5	РФА	Ручка		
				ГОСТ 5087-72	2	
		6	ШП	Шпингалет		
				ГОСТ 5090-73	2	
		7		Шуруп А4 х 45		
				ГОСТ 1145-70*	16	

Серия 1.236-5 Выпуск 1

Инв. № подл. | Подп. и дата | Инв. № дубл. | Взам. инв. № | Подп. и дата

Изм.	Лист	№ докум.	Подп.	Дата
Разраб.		Скачкова		
Пров.		Астапова		
Н. контр.		Коростелев		

ДП4.12.00.00.00

Дверной блок

Лит.	Лист	Листов
		1

ЦНИИЭП торгово-бытовых зданий и туристских комплексов г. Москва

Формат	Зона	Поз.	Обозначение	Наименование	Кол.	Примечание
				Документация		
12			ДП1.01.00.00.00Д	Технические требования		
12			ДП1.01.00.00.00 МЧ	Монтажный чертеж.		
12			ДП1.13.00.00.00 СБ	Сборочный чертеж		
				Сборочные единицы		
12		1	ДП1.13.01.00.00	Дверное полотно	1	
12		2	ДП1.03.02.00.00	Дверная коробка	1	
				Стандартные изделия		
		3	ПНФШ 130	Петля накладная		
				ГОСТ 5088-72	3	
		4	РФЛ	Ручка		
				ГОСТ 5087-72	1	

Изм.	Лист	№ докум.	Подп.	Дата	ДП1.13.00.00.00			
Разраб.		Скачкова			Дверной блок	Лит.	Лист	Листов
Пров.		Астапова					1	
Н.контр.		Коростелев				ЦНИИЭП	Торгово-бытовых зданий и туристских комплексов г. Москва	

Формат	Зона	Поз	Обозначение	Наименование	Кол.
				Документация	
12			ДП1.01.00.00.00Д	Технические требования	
12			ДП1.01.00.00.00 МЧ	Монтажный чертеж	
12			ДП1.14.00.00.00 СБ	Сборочный чертеж	
				Сборочные единицы	
12		1	ДП1.14.01.00.00	Дверное полотно	1
12		2	ДП1.04.02.00.00	Дверная коробка	1
				Стандартные изделия	
		3	ПН ФШ 130	Петля накладная	
				ГОСТ 5088-72	3
		4	РФЛ	Ручка	
				ГОСТ 5087-72	1

Подп. и дата | Инв.№ дубл. | Взам.инв.№ | Подп. и дата | Инв.№ подл.

Изм.	Лист	№ докум.	Подп.	Дата
Разраб.		Скачкова		
Пров.		Астапова		
Н.Контр		Коростелев		

ДП 1.14.00.00.00

Дверной блок

Лит.	Лист	Листов
	1	

ЦНИИЭП торгово-бытовых зданий и туристских комплексов г. Москва

Формат	Зона	Поз.	Обозначение	Наименование	Кол.	Примечание
				Документация		
А2			ДП1.01.00.00.00 Д	Технические требования		
А2			ДП1.01.00.00.00 МЧ	Монтажный чертеж		
А2			ДП1.15.00.00.00 СБ	Сборочный чертеж		
				Сборочные единицы		
А2		1	ДП1.15.01.00.00	Дверное полотно	2	
А2		2	ДП1.05.02.00.00	Дверная коробка	1	
				Детали		
А4		3	ДП1.01.01.00.01	Брусок притвора		
				Древесина лиственная		
				ГОСТ 2695-71		
				2300 х 45 х 15		
				Стандартные изделия		
		4	ПНФШ 130	Петля накладная		
				ГОСТ 5088-72	6	
		5	РФА	Ручка		
				ГОСТ 5087-72	2	
		6	ШП	Шпингалет		
				ГОСТ 5090-73	2	
		7		Шуруп А5 х 45		
				ГОСТ 1145-70*	16	

Изм.	Лист	№ докум.	Подп.	Дата
Разраб.		Ранчкова		
Пров.		Астапова		
Н. контр.		Коростелев		

ДП1.15.00.00 00

Дверной блок

Лит	Лист	Листов
		1

ЦНИИЭП торгово-бытовых зданий и туристских комплексов г. Москва

Формат	Зона	Поз.	Обозначение	Наименование	Кол.
				Документация	
12			ДП4.01.00.00.00 Д	Технические требования	
12			ДП4.01.00.00.00 МЧ	Монтажный чертеж	
12			ДП4.16.00.00.00 СБ	Сборочный чертеж	
				Сборочные единицы	
12		1	ДП4.16.01.00.00	Дверное полотно	1
12		2	ДП4.06.02.00.00	Дверная коробка	1
				Стандартные изделия	
		3	ПНФШ 130	Петля накладная	
				ГОСТ 5088-72	3
		4	РФА	Ручка	
				ГОСТ 5087-72	1

Серия 1.236-5 Выпуск 1

Инв. № подл. | Подп. и дата | Взам. инв. № | Инв. № дубл. | Подп. и дата

Изм	Лист	№ докум.	Подп.	Дата
Разраб.		Скачкова		
Пров.		Астапова		
Н. контр.		Коростелев		

ДП4.16.00.00.00

Дверной блок

Лит	Лист	Листов
		1

ЦНИИЭП Торгово-бытовых зданий и туристских комплексов г. Москва

Формат	Зона	Поз.	Обозначение	Наименование	Кол.	Примечание
				Документация		
12			ДП4.01.00.00.00 Д	Технические требования		
12			ДП4.01.00.00.00 МЧ	Монтажный чертеж		
12			ДП4.17.00.00.00 СБ	Сборочный чертеж		
				Сборочные единицы		
12		1	ДП4.17.01.00.00	Дверное полотно	1	
12		2	ДП4.07.02.00.00	Дверная коробка	1	
				Стандартные изделия		
		3	ПНФШ 130	Петля накладная		
				ГОСТ 5088-72	3	
		4	РФА	Ручка		
				ГОСТ 5087-72	1	

Изм.	Лист	№ докум.	Подп.	Дата
Разраб.		Скачкова		
Пров.		Астапова		
Н. контр.		Коростелев		

ДП4.17.00.00.00

Дверной блок

Лит.	Лист	Листов
	1	1

ЦНИИЭП торгово-бытовых зданий и туристских комплексов г. Москва

Серия 1.236-5 Выпуск 1

Формат	Зона	Поз.	Обозначение	Наименование	Кол.
				Документация	
12			ДП4.01 00.00.00 Д	Технические требования	
12			ДП4.01.00 00.00 МЧ	Монтажный чертеж	
12			ДП4.18.00.00 00 СБ	Сборочный чертеж	
				Сборочные единицы	
12		1	ДП4.12.01.00.00	Дверное полотно	2
12		2	ДП4.08.02.00.00	Дверная коробка	1
				Детали	
БЧ		3	ДП4.08.01.00.01	Брусок притвора	
				Древесина лиственная	
				ГОСТ 2695-71	
				1200 х 45 х 15	2
				Стандартные изделия	
		4	ПНФШ 130	Петля накладная	
				ГОСТ 5088-72	6
		5	РФА.	Ручка	
				ГОСТ 5087-72	2
		6	ШП	Шпингалет	
				ГОСТ 5090-73	2
		7		Шуруп А5х45	
				ГОСТ 1145-70*	16

Инв. № подл. | Подп. и дата | Взам. инв. № | Инв. № дубл. | Подп. и дата

Изм.	Лист	№ докум.	Подп.	Дата
Разраб.		Скачкова		
Пров.		Астапова		
Н. контр		Коростелев		

ДП4.18.00.00.00

Дверной блок

Лит	Лист	Листов
	1	1

ЦНИИЭП торгово-бытовых зданий и туристских комплексов г. Москва

Формат	Зона	Поз.	Обозначение	Наименование	Кол.	Примечание
				Документация		
12			ДП1.01 00 00 00 Д	Технические требования		
12			ДП1.01 00 00 00 МЧ	Монтажный чертеж		
12			ДП1.19 00 00 00 СБ	Сборочный чертеж		
				Сборочные единицы		
12		1	ДП1.19 01. 00 00	Дверное полотно	2	
12		2	ДП1.09 02 00 00	Дверная коробка	1	
				Детали		
54		3	ДП1.08. 01. 00. 01	Брусок притвора		
				Древесина лиственная		
				ГОСТ 2695-71		
				1200 x 45 x 15	2	
				Стандартные изделия		
		4	ПНФШ 130	Петля накладная		
				ГОСТ 5088-72	6	
		5	РФА	Ручка		
				ГОСТ 5087-72	2	
		6	ШП	Шпингалет		
				ГОСТ 5090-72	2	
		7		Шуруп А5 x 45		
				ГОСТ 1145 70*	16	

Изм.	Лист	№ докум.	Подп.	Дата	ДП1.19. 00. 00. 00			
Разраб.		Скачкова			Дверной блок	Лит	Лист	Листов
Пров.		Детасова						1
Н. контр.		Коростелев				Торгово-бытовых зданий и туристских комплексов г. Москва		

Серия 1.236-5 Выпуск 1

Формат	Зона	Поз.	Обозначение	Наименование	Кол.
				Документация	
12			ДП4.01 00.00 00 Д	Тех"ческие требования	
12			ДП4.01.00.00 00 МЧ	Монтажный чертеж	
12			ДП4.20.00.00.00 СБ	Сборочный чертеж	
				Сборочные единицы	
12		1	ДП4.20.01.00.00	Дверное полотно	2
12		2	ДП4.10 02.00 00	Дверная коробка	1
				Детали	
БЧ		3	ДП4.08.01.00.01	Брусок притвора	
				Древесина лиственная	
				ГОСТ 2695-71	
				1200 х 45 х 15	2
				Стандартные изделия	
		4	ПНФШ 130	Петля накладная	
				ГОСТ 5088-72	6
		5	РФА	Ручка	
				ГОСТ 5087-72	2
		6	ШП	Шпингалет	
				ГОСТ 5090-72	2
		7		Шуруп А5 х 45	
				ГОСТ 1145-70*	16

Инв. № подл. | Подп. и дата | Взам. инв. № | Инв. № дубл. | Подп. и дата

Изм.	Лист	N докум.	Подп.	Дата
Разраб.		Скачкова		
Пров.		Астапова		
Н. контр.		Коростелев		

ДП4.20.00.00.00

Дверной блок

Лит	Лист	Листов
		1

ЦНИИЭП Торгово-бытовых зданий и туристских комплексов г. Москва

Формат	Зона	Поз.	Обозначение	Наименование	Кол.	Примечание
				Документация		
А2			ДП.01.01.00.00 СБ	Сборочный чертеж		
				Детали		
А4		1	ДП.01.01.00.02	Щит.		
				Плита столярная		
				ГОСТ 13715-68		
				2260×860×25	2	
А4		2	ДП.01.01.00.03	Прокладка.		
				Картон асбестовый		
				ГОСТ 2850-75		
				2232×832×5	1	
				Раскладка		
				Древесиналиственная		
				ГОСТ 2695-71		
		3	ДП.01.01.00.04	2300×55×34	2	
		4	ДП.01.01.00.05	900×55×34	2	
		5	ДП.01.01.00.06	Облицовка.		
				Шпон строганый		
				ГОСТ 2977-65*		
				2300×900×0,8	2	
				Стандартные изделия		
		6		Гвоздь К2,5×45		
				ГОСТ 4028-63*		

Изм.	Лист	№ докум.	Подп.	Дата	ДП.01.01.00.00			
Разраб.		Курочкина			Дверное полотно	Лит.	Лист	Листов
Пров.		Астапова					1	1
Н. контр.		Корсателев				ЦНИИЭП торгово-бытовых зданий и туристских комплексов г. Москва		

Формат	Зона	Поз.	Обозначение	Наименование	Кол.
				Документация	
А2			ДП.02.01.00.00 СБ	Сборочный чертеж	
				Детали	
А4		1	ДП.02.01.00.01	Щит	
				Плита столярная	
				ГОСТ 13715-68	
				2250×660×25	2
А4		2	ДП.02.01.00.02	Прокладка.	
				Картон асбестовый	
				ГОСТ 2850-75	
				2232×632×5	1
				Раскладка.	
				Древесина лиственная	
				ГОСТ 2695-71	
А4		3	ДП.01.01.00.04	2300×55×34	2
А4		4	ДП.02.01.00.03	700×55×34	2
А4		5	ДП.02.01.00.04	Облицовка.	
				Шпон строганый	
				ГОСТ 2977-65*	
				2300×700×0.8	2
				Стандартные изделия	
		6		Гвоздь К 2.5×45	
				ГОСТ 4028-63*	

Инв. № подл. | Подп. и дата | Взам. инв. № | Инв. № дубл. | Подп. и дата

Изм.	Лист	№ докум.	Подп.	Дата
Разраб.		Курочкина		
Пров.		Астапова		
Н. контр.		Коростелев		

ДП.02.01.00.00

Дверное полотно

Лит.	Лист	Листов
		1

ЦНИИЭП торгово-бытовых зданий и туристских комплексов г. Москва

Формат	Зона	Поз.	Обозначение	Наименование	Кол.	Примечание
				Документация		
А2			ДП.ОЗ.01.00.00 СБ	Сборочный чертеж		
				Детали		
А4		1	ДП.ОЗ 01.00.01	Щит		
				Плита столярная		
				ГОСТ 13715-68		
				2260×1060×25	2	
А4		2	ДП.ОЗ. 01.00.02	Прокладка.		
				Картон асбестовый		
				ГОСТ 2850-75		
				2232×1032×5	1	
				Раскладка.		
				Древесина лиственная		
				ГОСТ 2695-71		
А4		3	ДП.01.01.00.04	2300×55×34	2	
А4		4	ДП.ОЗ 01.00.03	1100×55×34	2	
А4		5	ДП.ОЗ.01.00.04	Облицовка.		
				Шпон строганый		
				ГОСТ 2977-65*		
				2300×1100×0,8	2	
				Стандартные изделия		
		6		Гвоздь К 2,5×45		
				ГОСТ 4028-63*		

Изм.	Лист	№ докум.	Подп.	Дата
Разраб.		Кубочкина		
Пров.		Астахова		
Н. контр.		Коротеев		

ДП.ОЗ.01.00.00

Дверное полотно

Лит	Лист	Листов

ЦНИИЭП торгово-бытовых зданий и туристских комплексов г. Москва

Формат А1

Формат	Зона	Поз.	Обозначение	Наименование	Кол.
				Документация	
А2			ДП05 01.00 00 СБ	Сборочный чертеж	
				Детали	
Б4		1	ДП.05.01 00 01	Щит.	
				Плита столярная	
				ГОСТ 13715-68	
				2260×610×25	2
Б4		2	ДП 05 01 00.02	Прокладка.	
				Картон асбестовый	
				ГОСТ 2850-75	
				2232×382×5	1
				Раскладка.	
				Древесина лиственная	
				ГОСТ 2695-71	
Б4		3	ДП01. 01 00 04	2300×55×34	2
Б4		4	ДП05 01. 00. 03	650×55×34	2
Б4		5	ДП.05 01 00.04	Облицовка	
				Шпон строганый	
				ГОСТ 2977-65*	
				2300×650×0,8	2
				Стандартные изделия	
		6		Гвозди К2,5×45	
				ГОСТ 4028-63*	

Серия 1.236-5 Выпуск 1

Инв. № подл. | Подп. и дата | Взам. инв. № | Инв. № дубл. | Подп. и дата

Изм.	Лист	№ докум.	Подп.	Дата
Разраб.		Курочкина		
Пров.		Асгапова		
Н. контр.		Коростелев		

ДП05.01.00.00

Дверное полотно

Лит	Лист	Листов
		1

ЦНИИЭП торгово-бытовых зданий и туристских комплексов г. Москва

Формат	Зона	Поз.	Обозначение	Наименование	Кол.	Примечание
				Документация		
12			ДП.09.01.00.00 СБ	Сборочный чертеж		
				Детали		
64		1	ДП.09.01.00.01	Щит.		
				Плита столярная		
				ГОСТ 13715-68		
				1960×660×25	2	
64		2	ДП.09.01.00.02	Прокладка.		
				Картон асбестовый		
				ГОСТ 2850-75		
				1932×632×5	1	
				Раскладка.		
				Древесина лиственная		
				ГОСТ 2695-71		
64		3	ДП.09.01.00.03	2000×55×34	2	
64		4	ДП.09.01.00.03	700×55×34	2	
64		5	ДП.09.01.00.03	Облицовка.		
				Шпон строганый		
				ГОСТ 2977-65		
				2000×700×0,6	2	
				Стандартные изделия		
		6		Гвоздь К 2,5×45		
				ГОСТ 4028-63*		

Изм.	Лист	№ докум.	Подп.	Дата
Разраб.		Курочкина		
Пров.		Астапова		
Н. контр.		Коростелев		

ДП.09.01.00.00

Дверное полотно

Лит.	Лист	Листов
		1

ЦНИИЭП торгово-бытовых зданий и туристских комплексов г. Москва

Формат	Зона	Поз.	Обозначение	Наименование	Кол.
				Документация	
12			ДП110.01.00.00 СО	Сборочный чертеж	
				Детали	
Б4		1	ДП110.01.00.01	Щит.	
				Плита столярная	
				ГОСТ 13715-68	
				1196×610×25	2
Б4		2	ДП110.01.00.02	Прокладка.	
				Картон асбестовый	
				ГОСТ 2850-75	
				1932×582×5	1
				Раскладка.	
				Древесина лиственная	
				ГОСТ 2695-71	
Б4		3	ДП1.06.01.00.03	2000×55×34	2
Б4		4	ДП1.05.01.00.03	650×55×34	2
Б4		5	ДП110.01.00.03	Облицовка.	
				Шпон строганый	
				ГОСТ 2977-65	
				2000×650×0.8	2
				Стандартные изделия	
		6		Гвоздь К 2.5×45	
				ГОСТ 4028-63*	

Выпуск 1

Серия 1.236-5

Подп. и дата | Инв. № дубл. | Взам. инв. № | Подп. и дата | Инв. № подл.

Изм.	Лист	№ докум.	Подп.	Дата
Разраб.		Курочкина		
Пров.		Астапова		
Н. контр.		Коростелев		

ДП110.01.00.00

Дверное полотно

Лит.	Лист	Листов
		1

ЦНИИЭП торгово-бытовых зданий и туристских комплексов г. Москва

Формат	Зона	Поз.	Обозначение	Наименование	Кол.	Примечание
				Документация		
А2			ДП.06.01.00.00 СБ	Сборочный чертеж		
				Детали		
А4		1	ДП.06.01.00.01	Щит.		
				Плита столярная		
				ГОСТ 13715-68		
				1960×1060×25	2	
Б4		2	ДП.06.01.00.02	Прокладка.		
				Картон асбестовый		
				ГОСТ 2850-75		
				1932×1032×5	1	
				Раскладка.		
				Древесина лиственная		
				ГОСТ 2695-71		
Б4		3	ДП.06.01.00.03	2000×55×34	2	
Б4		4	ДП.03.01.00.03	1100×55×34	2	
Б4		5	ДП.06.01.00.04	Облицовка		
				Шпон строганый		
				ГОСТ 2977-65*		
				2000×1100×0,8	2	
				Стандартные изделия		
		6		Гвоздь ⌀2,5×45		
				ГОСТ 4028-63*		

Изм.	Лист	№ докум.	Подп.	Дата	ДП.06.01.00.00			
Разраб.		Дубинина			Дверное полотно	Лит.	Лист	Листов
Пров.		Астапова					1	
Н. контр.		Коростелев				ЦНИИЭП торгово-бытовых зданий и туристских комплексов г. Москва		

Формат	Зона	Поз.	Обозначение	Наименование	Кол.
				Документация	
А2			ДП.07.01.00.00 СБ	Сборочный чертеж	
				Детали	
Б4		1	ДП.07.01.00.01	Щит.	
				Плита столярная	
				ГОСТ 13715-68	
				1960×860×25	2
Б4		2	ДП.07.01.00.02	Прокладка.	
				Картон асбестовый	
				ГОСТ 2850-75	
				1932×832×5	1
				Раскладка.	
				Древесина лиственная	
				ГОСТ 2695-71	
Б4		3	ДП.06.01.00.03	2000×55×34	2
Б4		4	ДП.01.01.00.05	900×55×34	2
Б4		5	ДП.07.01.00.03	Облицовка.	
				Шпон строганый	
				ГОСТ 2977-65*	
				2000×900×0.8	2
				Стандартные изделия	
		6		Гвоздь К 2.5×45	
				ГОСТ 4028-63*	

Серия 1.236-5 Выпуск 1

Инв. № подл. | Подп. и дата | Взам. инв. № | Инв. № дубл. | Подп. и дата

Изм.	Лист	№ докум.	Подп.	Дата
Разраб.		Курочкина		
Пров.		Астапова		
Н. контр.		Коростелев		

ДП.07.01.00.00

Дверное полотно

Лит.	Лист	Листов
		1

ЦНИИЭП торгово-бытовых зданий и туристских комплексов г. Москва

Формат	Зона	Поз.	Обозначение	Наименование	Кол.	Примечание
				Документация		
12			ДП1.11.01.00.00 СБ	Сборочный чертеж		
				Детали		
БЧ		1	ДП1.11.01.00.01	Брусок		
				древесина хвойная		
				ГОСТ 8486-66		
				2260 × 190 × 21	10	
БЧ		2	ДП1.01.01.00.03	Прокладка		
				картон асбестовый		
				ГОСТ 2850-75		
				2232 × 832 × 5	1	
				Раскладка		
				древесина лиственная		
				ГОСТ 2695-71		
БЧ		3	ДП1.11.01.00.02	2300 × 57 × 34	2	
БЧ		4	ДП1.11.01.00.03	900 × 57 × 34	2	
БЧ		5	ДП1.11.01.00.04	Облицовка		
				фанера клееная		
				ГОСТ 3916-69		
				2300 × 900 × 5	2	
				Стандартные изделия		
		6		Гвоздь К 2,5×45		
				ГОСТ 4028-63*		

Изм.	Лист	№ докум.	Подп.	Дата	ДП1.11.01.00.00			
Разраб.		Скачкова			Дверное полотно	Лит.	Лист	Листов
Пров.		Астапова					1	
Н. контр.		Коростелев				ЦНИИЭП торгово-бытовых зданий и туристских комплексов г. Москва		

Формат	Зона	Поз	Обозначение	Наименование	Кол	44
				Документация		
А2			ДП1.12.01.00.00 СБ	Сборочный чертеж		
				Детали		
Б4		1	ДП1 11 01 00 01	Брусок		
				Древесина хвойная		
				ГОСТ 8486-66		
				2260×190×21	8	
Б4		2	ДП102.01.00.02	Прокладка		
				Картон асбестовый		
				ГОСТ 2850-75		
				2232×632×5	1	
				Раскладка		
				Древесина лиственная		
				ГОСТ 2695-71		
Б4		3	ДП1.11.01.00.02	2300×57×34	2	
Б4		4	ДП1.12.01.00.01	632×57×34	2	
Б4		5	ДП1.12.01.00.02	Облицовка		
				Фанера клееная		
				ГОСТ 3916-69		
				2300×700×5	2	
				Стандартные изделия		
		6		Гвоздь К2.5×45		
				ГОСТ 4028-63*		

Инв.№ подл. | Подп. и дата | Взам. инв.№ | Инв.№ дубл. | Подп. и дата

Изм.	Лист	№ докум.	Подп.	Дата	ДП1.12.01.00.00			
Разраб.		Скачкова			Дверное полотно	Лит	Лист	Листов
Пров.		Астапова						1
Н. контр.		Коростелев				ЦНИИЭП торгово-бытовых зданий и туристских комплексов г. Москва		

Формат	Зона	Поз.	Обозначение	Наименование	Кол.	Примечание
				Документация		
А3			ДП.13.01.00.00 СБ	Сборочный чертеж		
				Детали		
Б4		1	ДП.11.01.00.01	Брусок		
				древесина хвойная		
				ГОСТ 8486-66		
				2260 х 190 х 21	12	
Б4		2	ДП.03.01.00.02	Прокладка		
				картон асбестовый		
				ГОСТ 2850-75		
				2232 х 1032 х 5	1	
				Раскладка		
				древесина лиственная		
				ГОСТ 2695-71		
Б4		3	ДП.11.01.00.02	2300 х 57 х 34	2	
Б4		4	ДП.13.01.00.01	1032 х 57 х 34	2	
Б4		5	ДП.13.01.00.02	Облицовка		
				фанера клеенная		
				ГОСТ 3916-69		
				2300 х 1100 х 5	2	
				Стандартные изделия		
		6		Гвоздь К 2.5 х 45		
				ГОСТ 4028-63*		

Изм.	Лист	№ докум.	Подп.	Дата
Разраб.		Скачкова		
Пров.		Астахова		
Н. контр.		Коростелев		

ДП.13.01.00.00

Дверное полотно

Лит.	Лист	Листов
		1

ЦНИИЭП торгово-бытовых зданий и туристских комплексов г. Москва

Серия 1.236-5 Выпуск 1

Формат	Зона	Поз.	Обозначение	Наименование	Кол.
				Документация	
12			ДП.15.01.00.00 СБ	Сборочный чертеж	
				Детали	
БЧ		1	ДП.11.01.00.01	Брусок	
				Древесина хвойная	
				ГОСТ 8486-66	
				2260 х 190 х 21	8
БЧ		2	ДП.05.01.00.02	Прокладка	
				Картон асбестовый	
				ГОСТ 2850-75	
				2232 х 582 х 5	1
				Раскладка	
				Древесина лиственная	
				ГОСТ 2695-71	
БЧ		3	ДП.11.01.00.02	2300 х 57 х 34	2
БЧ		4	ДП.15.01.00.01	582 х 57 х 34	2
БЧ		5	ДП.15.01.00.02	Обшивка	
				Фанера клеенная	
				ГОСТ 3916-69	
				2300 х 650 х 5	2
				Стандартные изделия	
		6		Гвоздь К.2,5 х 45	
				ГОСТ 4028-63*	

Инв. № подл. | Подп. и дата | Взам. инв. № | Инв. № дубл. | Подп. и дата

Изм.	Лист	№ докум.	Подп.	Дата
Разраб.		Скачкова		
Пров.		Астапова		
Н. контр.		Коростелев		

ДП.15.01.00.00

Дверное полотно

Лит.	Лист	Листов
		1

ЦНИИЭП Торгово-бытовых зданий и туристских комплексов г. Москва

Формат	Зона	Поз.	Обозначение	Наименование	Кол	Примечание
				Документация		
12			ДП4.16.01.00.00 СБ	Сборочный чертеж		
				Детали		
БЧ		1	ДП4.16.01.00.01	Брусок		
				Древесина хвойная		
				ГОСТ 8486-66		
				1960 х 190 х 21	12	
БЧ		2	ДП.06.01.00.02	Прокладка		
				Картон асбестовый		
				ГОСТ 2850-75		
				1932 х 1032 х 5	1	
				Раскладка		
				Древесина лиственная		
				ГОСТ 2695-71		
БЧ		3	ДП4.16.01.00.02	1932 х 57 х 34	2	
БЧ		4	ДП4.13.01.00.01	1032 х 57 х 34	2	
БЧ		5	ДП4.16.01.00.03	Обкладка		
				Фанера клеёная		
				ГОСТ 3916-69		
				2000 х 1100 х 5	2	
				Стандартные изделия		
		6		Гвоздь К 2.5 х 45		
				ГОСТ 4028-63*		

Изм.	Лист	№ докум.	Подп.	Дата
Разраб.		Скачкова		
Пров.		Астапова		
Н. контр.		Коростелев		

ДП4.16.01.00.00

Дверное полотно

Лит.	Лист	Листов
		1

ЦНИИЭП торгово-бытовых зданий и туристских комплексов г. Москва

Серия 1.236-5 Выпуск 1

Формат	Зона	Поз.	Обозначение	Наименование	Кол.
				Документация	
12			ДП4.17.01.00.00 СБ	Сборочный чертеж	
				Детали	
БЧ		1	ДП4.16.01.00.01	Брусок	
				Древесина хвойная	
				ГОСТ 8486 66	
				1960 х 190 х 21	10
БЧ		2	ДП4.07.01.00.02	Прокладка	
				Картон асбестовый	
				ГОСТ 2850-75	
				1932 х 832 х 5	1
				Раскладка	
				Древесина лиственная	
				ГОСТ 2695-71	
БЧ		3	ДП4.16.01.00.02	1932 х 57 х 34	2
БЧ		4	ДП4.11.01.00.03	900 х 57 х 34	2
БЧ		5	ДП4.16.01.00.03	Обвицовка	
				Фанера клеенная	
				ГОСТ 3916-69	
				200 х 900 х 5	2
				Стандартные изделия	
		6		Гвоздь К 2.5 х 45	
				ГОСТ 4028-63*	

Инв. № подл. | Подп. и дата | Взам. инв. № | Инв. № дубл. | Подп. и дата

Изм.	Лист	№ докум.	Подп.	Дата
Разраб.		Скачкова		
Пров.		Астапова		
Н. контр.		Коростелев		

ДП4.17.01.00.00

Дверное полотно

Лит.	Лист	Листов
		1

ЦНИИЭП торгово-бытовых зданий и туристских комплексов г. Москва

Формат	Зона	Поз.	Обозначение	Наименование	Кол.	Примечание
				Документация		
12			ДП4.19.01.00.00 СБ	Сборочный чертеж		
				Детали		
БЧ		1	ДП4.16.01.00.01	Брусок		
				Древесина хвойная		
				ГОСТ 8486 66		
				1960 x 190 x 21	8	
БЧ		2	ДП4.09.01.00.02	Прокладка		
				Картон асбестовый		
				ГОСТ 2850-75		
				1932 x 632 x 5	1	
				Раскладка		
				Древесина лиственная		
				ГОСТ 2695-71		
БЧ		3	ДП4.16.01.00.02	1932 x 57 x 34	2	
БЧ		4	ДП4.12.01.00.01	632 x 57 x 34	2	
БЧ		5	ДП4.19.01.00.01	Облицовка		
				Фанера клееная		
				ГОСТ 3916-69		
				2000 x 700 x 5	2	
				Стандартные изделия		
		6		Гвоздь К 2,5 x 45		
				ГОСТ 4028-63*		

Изм.	Лист	№ докум.	Подп.	Дата
Разраб.		Скачкова		
Пров.		Астапова		
Н. контр.		Коростелев		

ДП4.19.01.00.00

Дверное полотно

Лит.	Лист	Листов
		1

ЦНИИЭП торгово-бытовых зданий и туристских комплексов г. Москва

Серия 1.236-5 Выпуск 1

Формат	Зона	Поз.	Обозначение	Наименование	Кол
				Документация	
12			ДП1.20.01.00.00 СБ	Сборочный чертеж	
				Детали	
БЧ		1	ДП1.16.01.00.01	Брусок	
				Древесина хвойная	
				ГОСТ 8486-66	
				1960 х 190 х 21	8
БЧ		2	ДП1.10.01.00.02	Прокладка	
				Картон асбестовый	
				ГОСТ 2850-75	
				1932 х 582 х 5	1
				Раскладка	
				Древесина лиственная	
				ГОСТ 2695-71	
БЧ		3	ДП1.16.01.00.02	1932 х 57 х 34	2
БЧ		4	ДП1.15.01.00.01	582 х 57 х 34	2
БЧ		5	ДП1.20.01.00.01	Облицовка	
				Фанера клееная	
				ГОСТ 3916-69	
				2000 х 650 х 5	2
				Стандартные изделия	
		6		Гвоздь К 2,5 х 45	
				ГОСТ 4028-63*	

Подп. и дата | Инв. № дубл. | Взам. инв. № | Подп. и дата | Инв. № подл.

Изм.	Лист	№ докум.	Подп.	Дата
Разраб.		Скачкова		
Пров.		Астапова		
Н. контр.		Коростелев		

ДП1.20.01.00.00

Дверное полотно

Лит.	Лист	Листов
		1

ЦНИИЭП торгово-бытовых зданий и туристских комплексов г. Москва

Формат	Зона	Поз.	Обозначение	Наименование	Кол.	Примечание
				Документация		
А2			ДП.07.02.00.00 СБ	Сборочный чертеж		
				Детали		
Б4		1	ДП.06.02.00.01	Брусок.		
				Древесина хвойная		
				ГОСТ 8486-66		
				2105×94×55	2	
Б4		2	ДП.04.02.00.02	Брусок.		
				Древесина хвойная		
				ГОСТ 8486-66		
				990×94×55	1	
Б4		3	ДП.04.02.00.03	Доска монтажная		
				Древесина хвойная		
				ГОСТ 8486-66		
				990×94×19	1	
				Прокладка.		
				Резина техническая		
				ГОСТ 7338-65		
Б4		4	ДП.06.02.00.02	2045×14×4	2	
Б4		5	ДП.04.02.00.03	908×14×4	1	
				Стандартные изделия		
		6		Гвоздь К1.2×16		
				ГОСТ 4028-63*	27	

Изм.	Лист	№ докум.	Подп.	Дата	ДП.07.02.00.00			
Разраб.		Курочкина			Дверная коробка	Лит.	Лист	Листов
Пров.		Астапова				1		1
Н. контр.		Коростелев				ЦНИИЭП торгово-бытовых зданий и туристских комплексов г. Москва		

Формат	Зона	Поз.	Обозначение	Наименование	Кол.
				Документация	
12			ДП08.02.00.00 СБ	Сборочный чертеж	
				Детали	
Б4		1	ДП06.02.00.01	Брусок.	
				Древесина хвойная	
				ГОСТ 8486-66	
				2105 × 94 × 55	2
Б4		2	ДП01.02.00.02	Брусок.	
				Древесина хвойная	
				ГОСТ 8486-66	
				1894 × 94 × 55	1
Б4		3	ДП.01.02.00.03	Доска монтажная.	
				Древесина хвойная	
				ГОСТ 8486-66	
				1894 × 94 × 19	1
				Прокладка.	
				Резина техническая	
				ГОСТ 7338-65	
Б4		4	ДП1.06.02.00.02	2045 × 14 × 4	2
Б4		5	ДП1.01.02.00.05	1812 × 14 × 4	1
				Стандартные изделия	
		6		Гвоздь К 1.2 × 16	
				ГОСТ 4028-63*	27

Серия 1.236-5 Выпуск 1

Инв. № подл. | Подп. и дата | Взам. инв. № | Инв. № дубл. | Подп. и дата

Изм.	Лист	N докум.	Подп.	Дата
Разраб.		Курочкина		
Пров.		Астапова		
Н. контр.		Коростелев		

ДП.08.02.00.00

Дверная коробка

Лит	Лист	Листов
		1

ЦНИИЭП торгово-бытовых зданий и туристских комплексов г. Москва

Формат	Зона	Поз.	Обозначение	Наименование	Кол.	Примечание
				Документация		
12			ДП.10.02.00.00 СБ	Сборочный чертеж		
				Детали		
Б4		1	ДП.06.02.00.01	Брусок		
				Древесина хвойная		
				ГОСТ 8486-66		
				2105×94×55	2	
Б4		2	ДП.02.02.00.01	Брусок.		
				Древесина хвойная		
				ГОСТ 8486-66		
				1494×94×55	1	
Б4		3	ДП.02.02.00.02	Доска монтажная		
				Древесина хвойная		
				ГОСТ 8486-66		
				1494×94×19	1	
				Прокладка.		
				Резина техническая		
				ГОСТ 7338-65		
Б4		4	ДП.06.02.00.02	2045×14×4	2	
Б4		5	ДП.02.02.00.03	1412×14×4	1	
				Стандартные изделия		
		6		Гвоздь К1,2×16		
				ГОСТ 4028-63*	27	

Изм	Лист	№ докум	Подп	Дата	ДП.09.02.00.00			
Разраб		Курочкина			Дверная коробка	Лит.	Лист	Листов
Пров.		Астапова						1
Н контр		Коростелев				ЦНИИЭП торгово-бытовых зданий и туристских комплексов г. Москва		

Формат	Зона	Поз.	Обозначение	Наименование	Кол.
				Документация	
А4			ДП.10.02.00.00 СБ	Сборочный чертеж	
				Детали	
Б4		1	ДП.06.02.00.01	Брусок.	
				Древесина хвойная	
				ГОСТ 8486-66	
				2105×94×55	2
Б4		2	ДП.05.02.00.01	Брусок.	
				Древесина хвойная	
				ГОСТ 8486-66	
				1394×94×55	1
Б4		3	ДП.05.02.00.02	Доска монтажная.	
				Древесина хвойная	
				ГОСТ 8486-66	
				1394×94×19	1
				Прокладка.	
				Резина техническая	
				ГОСТ 7338-65	
Б4		4	ДП.06.02.00.02	2045×14×4	2
Б4		5	ДП.05.02.00.03	1312×14×4	1
				Стандартные изделия	
		6		Гвоздь Ø1.2×16	
				ГОСТ 4028-63*	27

Инв. № подл. | Подп. и дата | Взам. инв. № | Инв. № дубл. | Подп. и дата

Изм.	Лист	№ докум.	Подп.	Дата
Разраб.		Курочкина		
Пров.		Астапова		
Н. контр.		Коростелев		

ДП.10.02.00.00

Дверная коробка

Лит	Лист	Листов
		1

ЦНИИЭП торгово-бытовых зданий и туристских комплексов г. Москва

Формат	Зона	Поз.	Обозначение	Наименование	Кол.	Примечание
				Документация		
А2			ДП.05.02.00.00 СБ	Сборочный чертеж		
				Детали		
Б4		1	ДП.01.02.00.01	Брусок.		
				Древесина хвойная		
				ГОСТ 8486-66		
				2405 × 94 × 55	2	
Б4		2	ДП.05.02.00.01	Брусок.		
				Древесина хвойная		
				ГОСТ 8486-66		
				1394 × 94 × 55	1	
Б4		3	ДП.05.02.00.02	Доска монтажная		
				Древесина хвойная		
				ГОСТ 8486-66		
				1994 × 94 × 55	1	
				Прокладка.		
				Резина техническая		
				ГОСТ 7338-65		
Б4		4	ДП.01.02.00.04	2345 × 14 × 4	2	
Б4		5	ДП.05.02.00.03	1312 × 14 × 4	1	
				Стандартные изделия		
		6		Гвоздь Ø1.2 × 16		
				ГОСТ 4028-63*	27	

Изм.	Лист	№ докум.	Подп.	Дата
Разраб.		Коровкина		
Пров.		Астапова		
Н. контр.		Коростелев		

ДП.05.02.00.00

Дверная коробка

Лит.	Лист	Листов
	1	1

ЦНИИЭП торгово-бытовых зданий и туристских комплексов г. Москва

Серия 1.236-5 Выпуск 1

Формат	Зона	Поз.	Обозначение	Наименование	Кол.
				Документация	
12			ДП.06.02.00.00 СБ	Сборочный чертеж	
				Детали	
64		1	ДП.06.02.00.01	Брусок.	
				Древесина хвойная	
				ГОСТ 8486-66	
				2105×94×55	2
64		2	ДП.03.02.00.02	Брусок	
				Древесина хвойная	
				ГОСТ 8486-66	
				1190×94×55	1
64		3	ДП.03.02.00.03	Доска монтажная	
				Древесина хвойная	
				ГОСТ 8484-66	
				1190×94×19	1
				Прокладка.	
				Резина техническая	
				ГОСТ 7338-65	
64		4	ДП.06.02.00.02	2045×14×4	2
64		5	ДП.03.02.00.03	1108×14×4	1
				Стандартные изделия	
		6		Гвоздь К 1.2×16	
				ГОСТ 4028-63*	27

Подп. и дата | Инв. № дубл. | Взам. инв. № | Подп. и дата | Инв. № подл.

Изм.	Лист	№ докум.	Подп.	Дата
Разраб.		Курочкина		
Пров.		Астапова		
Н. контр.		Коростелев		

ДП.06.02.00.00

Дверная коробка

Лит.	Лист	Листов
		1

ЦНИИЭП торгово-бытовых зданий и туристских комплексов г. Москва

Формат	Зона	Поз	Обозначение	Наименование	Кол	Примечание
				Документация		
12			ДП1.01.02.00.00 СБ	Сборочный чертеж		
				Детали		
Б4		1	ДП1.01.02.00.01	Брусок		
				древесина хвойная		
				ГОСТ 8486-66		
				2405 × 94 × 55	2	
Б4		2	ДП1.01.02.00.02	Брусок		
				древесина хвойная		
				ГОСТ 8486-66		
				1894 × 94 × 55	1	
Б4		3	ДП1.01.02.00.03	Доска монтажная		
				Древесина хвойная		
				ГОСТ 8486-66		
				1894 × 94 × 19	1	
				Прокладка		
				резина техническая		
				ГОСТ 7338-65		
Б4		4	ДП1.01.02.00.04	2345 × 14 × 4	2	
Б4		5	ДП1.01.02.00.05	1812 × 14 × 4	1	
				Стандартные изделия		
		6		Гвоздь К 1,2×16		
				ГОСТ 4028-63*	30	

Изм.	Лист	№ докум.	Подп.	Дата	ДП1.01.02.00.00			
Разраб.		Скакова			Дверная коробка	Лит.	Лист	Листов
Пров.		Астапова					1	
Н. контр.		Коростелев				ЦНИИЭП торгово-бытовых зданий и туристских комплексов г. Москва		

Формат	Зона	Поз	Обозначение	Наименование	Кол.	
				Документация		
А2			ДП1.02.02.00.00 СБ	Сборочный чертеж		
				Детали		
Б4		1	ДП1.01.02.00.01	Брусок		
				древесина хвойная		
				ГОСТ 8486-66		
				2405 × 94 × 55	2	
Б4		2	ДП1.02.02.00.01	Брусок		
				древесина хвойная		
				ГОСТ 8486-66		
				1494 × 94 × 55	1	
Б4		3	ДП1.02.02.00.02	Доска монтажная		
				древесина хвойная		
				ГОСТ 8486-66		
				1494 × 94 × 19	1	
				Прокладка		
				резина техническая		
				ГОСТ 7338-65		
Б4		4	ДП1.01.02.00.04	2345 × 14 × 4	2	
Б4		5	ДП1.02.02.00.03	1412 × 14 × 4	1	
				Стандартные изделия		
		6		Гвоздь К 1,2×16		
				ГОСТ 4028-63*	30	

Серия 1.236-5 Выпуск 1

Подп. и дата | Инв. № дубл. | Взам. инв. № | Подп. и дата | Инв. № подл.

Изм.	Лист	№ докум.	Подп.	Дата
Разраб.		Скачкова		
Пров.		Астапова		
Н. контр.		Коростелев		

ДП1.02.02.00.00.

Дверная коробка

Лит.	Лист	Листов
		1

ЦНИИЭП торгово-бытовых зданий и туристских комплексов г. Москва

Формат	Зона	Поз.	Обозначение	Наименование	Кол.	Примечание
				Документация		
12			ДП1.03.02.00.00 СБ	Сборочный чертеж		
				Детали		
Б4		1	ДП1.01.02.00.01	Брусок		
				ДРЕВЕСИНА ХВОЙНАЯ		
				ГОСТ 8486-66		
				2405 × 94×55	2	
Б4		2	ДП1.03.02.00.01	Брусок		
				ДРЕВЕСИНА ХВОЙНАЯ		
				ГОСТ 8486-66		
				1190 × 94 × 55	1	
Б4		3	ДП1.03.02.00.02	Доска монтажная		
				ДРЕВЕСИНА ХВОЙНАЯ		
				ГОСТ 8486-66		
				1190 × 94 × 19	1	
				Прокладка		
				РЕЗИНА ТЕХНИЧЕСКАЯ		
				ГОСТ 7338-65		
Б4		4	ДП1.01.02.00.04	2345 × 14 × 4	2	
Б4		5	ДП1.03.02.00.03	1108 × 14 × 4	1	
				Стандартные изделия		
		6		Гвоздь К 1,2×16		
				ГОСТ 4028-63*		

Изм.	Лист	N докум.	Подп.	Дата
Разраб.		Скачкова		
Пров.		Астапова		
Н. контр.		Коростелев		

ДП1.03.02.00.00

Дверная коробка

Лит.	Лист	Листов
		1

ЦНИИЭП торгово-бытовых зданий и туристских комплексов г. Москва.

Формат	Зона	Поз.	Обозначение	Наименование	Кол.
				Документация	
12			ДП1.04.02.00.00 СБ	сборочный чертеж	
				Детали	
Б4		1	ДП1.01.02.00.01	Брусок	
				древесина хвойная	
				ГОСТ 8486-66	
				2405 × 94 × 55	2
Б4		2	ДП1.04.02.00.01	Брусок	
				древесина хвойная	
				ГОСТ 8486-66	
				990 × 94 × 55	1
Б4		3	ДП1.04.02.00.02	Доска монтажная	
				Древесина хвойная	
				ГОСТ 8486-66	
				990 × 94 × 19	1
				Прокладка	
				Резина техническая	
				ГОСТ 7338-65	
Б4		4	ДП1.01.02.00.04	2345 × 14 × 4	2
Б4		5	ДП1.04.02.00.03	908 × 14 × 4	1
				Стандартные изделия	
		6		гвоздь К1,2×16	
				ГОСТ 4028-63*	

Инв. № подл. | Подп. и дата | Взам. инв. № | Инв. № дубл. | Подп. и дата

Изм.	Лист	№ докум.	Подп.	Дата
Разраб.		Скачкова		
Пров.		Астапова		
Н. контр.		Коростелев		

ДП1.04.02.00.00

Дверная коробка

Лит.	Лист	Листов
		1

ЦНИИЭП торгово-бытовых зданий и туристских комплексов г. Москва.

gost.e-ecolog.ru