ТИПОВЫЕ СТРОИТЕЛЬНЫЕ КОНСТРУКЦИИ, ИЗДЕЛИЯ, УЗЛЫ

Серия 1.036.5-2.95

ДВЕРИ ДЕРЕВЯННЫЕ ПРОТИВОПОЖАРНЫЕ ИСКРОНЕДАЮЩИЕ ДЛЯ ЗДАНИЙ РАЗЛИЧНОГО НАЗНАЧЕНИЯ

Выпуск 1

ДВЕРИ ОДНОПОЛЬНЫЕ И ДВУПОЛЬНЫЕ.

РАБОЧИЕ ЧЕРТЕЖИ

gost.e-ecolog.ru

ТИПОВЫЕ СТРОИТЕЛЬНЫЕ КОНСТРУКЦИИ, ИЗДЕЛИЯ, УЗЛЫ

Серия 1.036.5-2.95

ДВЕРИ ДЕРЕВЯННЫЕ ПРОТИВОПОЖАРНЫЕ ИСКРОНЕДАЮЩИЕ ДЛЯ ЗДАНИЙ РАЗЛИЧНОГО НАЗНАЧЕНИЯ

Выпуск 1

ДВЕРИ ОДНОПОЛЬНЫЕ И ДВУПОЛЬНЫЕ.

РАБОЧИЕ ЧЕРТЕЖИ

РАЗРАБОТАНЫ:

АООТ ЦНИИпромзданий

Зам. директора С.М. Гликин

ГИП Т.Н. Лукашевич

УТВЕРЖДЕНЫ:

Главпроектом Минстроя России,
письмо от 20.07.95 № 9-3.1/129

Введены в действие
АООТ ЦНИИпромзданий с 01.09.95,
приказ от 31.07.95
№ 22

Ц00417-02 2

Обозначение документа	Наименование	Стр.
1.036.5-2.95.1-ТО	Техническое описание	3
1.036.5-2.95.1-01.00.00	Дверь однопольная ДПИ 2,1×1,0-RE 0,6	5
1.036.5-2.95.1-01.00.00СБ	Дверь однопольная ДПИ 2,1×1,0-RE 0,6. Сборочный чертеж	6
1.036.5-2.95.1-01.00.00ВП	Ведомость покупных изделий	8
1.036.5-2.95.1-01.01.00	Полотно	10
1.036.5-2.95.1-01.01.13	Ось	11
1.036.5-2.95.1-01.01.00СБ	Полотно. Сборочный чертеж	12
1.036.5-2.95.1-01.01.10	Фиксатор	15
1.036.5-2.95.1-01.01.10СБ	Фиксатор. Сборочный чертеж	15
1.036.5-2.95.1-01.01.11	Крестовина	16
1.036.5-2.95.1-01.01.12	Скоба	16
1.036.5-2.95.1-01.01.20	Шток	17
1.036.5-2.95.1-01.01.20СБ	Шток. Сборочный чертеж	17
1.036.5-2.95.1-01.01.21	Втулка	18
1.036.5-2.95.1-01.01.22	Стержень	18
1.036.5-2.95.1-01.01.30	Тяга	19
1.036.5-2.95.1-01.01.30СБ	Тяга. Сборочный чертеж	19
1.036.5-2.95.1-01.01.40	Полупетля	20
1.036.5-2.95.1-01.01.40СБ	Полупетля. Сборочный чертеж	20
1.036.5-2.95.1-01.01.41	Втулка	21
1.036.5-2.95.1-01.01.42	Гильза	21
1.036.5-2.95.1-01.01.50	Ручка	22
1.036.5-2.95.1-01.01.50СБ	Ручка. Сборочный чертеж	22
1.036.5-2.95.1-01.01.01	Втулка	23
1.036.5-2.95.1-01.01.02	Пружина	23
1.036.5-2.95.1-01.01.03	Накладка	24
1.036.5-2.95.1-01.01.04	Доска	24
1.036.5-2.95.1-01.01.05	Доска	25
1.036.5-2.95.1-01.01.06	Доска	26
1.036.5-2.95.1-01.01.07	Обрамление	27

Обозначение документа	Наименование	Стр.
1.036.5-2.95.1-01.01.08	Рейка	27
1.036.5-2.95.1-01.02.00	Коробка	28
1.036.5-2.95.1-01.02.00СБ	Коробка. Сборочный чертеж	29
1.036.5-2.95.1-01.02.01	Связь	31
1.036.5-2.95.1-01.02.02	Связь	32
1.036.5-2.95.1-01.03.00	Полупетля	33
1.036.5-2.95.1-01.03.00СБ	Полупетля. Сборочный чертеж	33
1.036.5-2.95.1-02.00.00	Дверь двупольная ДПИ 2,1×1,5-RE 0,6	34
1.036.5-2.95.1-02.00.00СБ	Дверь двупольная ДПИ 2,1×1,5-RE 0,6. Сборочный чертеж	35
1.036.5-2.95.1-02.00.00ВП	Ведомость покупных изделий	38
1.036.5-2.95.1-02.01.00	Полотно правое	40
1.036.5-2.95.1-02.01.00СБ	Полотно правое. Сборочный чертеж	42
1.036.5-2.95.1-02.01.01	Упор	45
1.036.5-2.95.1-02.02.01	Направляющая	45
1.036.5-2.95.1-02.02.00	Полотно левое	46
1.036.5-2.95.1-02.02.00СБ	Полотно левое. Сборочный чертеж	48
1.036.5-2.95.1-02.03.00	Коробка	51
1.036.5-2.95.1-02.03.00СБ	Коробка. Сборочный чертеж	52
1.036.5-2.95.1-02.04.00	Ограничитель	54
1.036.5-2.95.1-02.04.00СБ	Ограничитель. Сборочный чертеж	55
1.036.5-2.95.1-02.00.01	Упор	56
1.036.5-2.95.1-01.00.01	Прокладка	56
1.036.5-2.95.1-ВМ	Ведомость расхода материалов	57

Изм.	Кол.уч.	Лист	№ док.	Подпись	Дата
ГИП		Лукашевич			VI.95
Н.контр.		Фебтова			

1.036.5-2.95.1

Содержание

Стадия	Лист	Листов
Р		1

АООТ ЦНИИПромзданий

Инв. № подл. | Подпись и дата | Взам. инв. №

Ц00417-02/3

Формат А3

1. Требования к конструкции

1.1. Двери должны изготавливаться по рабочим чертежам серии 1.036.5-2.95 выпуск 1 в соответствии с настоящим техническим описанием.

1.2. Створки полотен должны легко закрываться и открываться.

1.3. Механизм фиксации створок должен работать без заеданий, свободно возвращаясь в исходное положение.

1.4. Закрыватели дверные должны быть отрегулированы так, чтобы исключить резкий удар створок о коробку.

1.5. В двери допускается установка врезных замков по ГОСТ 5089-90 с открыванием ключом только с наружной стороны.

2. Требования к сырью, материалам, деталям и покупным изделиям.

2.1. Качество и марки материалов, применяемые при изготовлении дверей, должны соответствовать указанным в конструкторской документации и удовлетворять требованиям соответствующих стандартов или технических условий, удостоверяться сертификатами или паспортами заводов-поставщиков.

2.2. Детали полотна и коробки должны изготавливаться из обрезных пиломатериалов хвойных пород не ниже 2го сорта по ГОСТ 8486-86Е. Допускаемый процент влажности цельной древесины - 20% и для клеевых швов - 12...15% для условий эксплуатации А1; А2; А3; Б1; Б2; В1 согласно СНиП II-25-80 (табл. 1). Синтетические клеи для склеивания древесины должны приниматься в соответствии с табл. 2 (п. 2...4) СНиП II-25-80 или КБ-3 по ГОСТ 20907-75 для вышеперечисленных условий эксплуатации

2.3. В пиломатериалах не допускаются пороки древесины, превышающие установленные ограничения для 2го сорта по ГОСТ 2140-81. Обзол на поверхностях не допускается.

2.4. Вставки или пробки для заделок должны изготавливаться из древесины той же породы, что и деталь, иметь одинаковое направление волокон и устанавливаться плотно на клею.

Клеевые соединения в конструкции должны выполняться на синтетических клеях, разрешенных государственным санитарным надзором.

2.5. Непрямолинейность деталей должна быть 2 мм для длины элементов более 1 м.

2.6. Шероховатость поверхностей деталей для склеивания должна быть не более Rz 200, лицевых поверхностей обшивки - Rz 100, остальных - Rz 500 по ГОСТ 7016-82.

2.7. Все деревянные элементы должны быть антисептированы растворами по СНиП 2.03.11-85, приложение 9, и антипирированы с глубокой пропиткой растворами, указанными в СНиП 3.03.01-87.

2.8. В металлических деталях, имеющих механически обработанные поверхности, чистота обработки должна соответствовать классу чистоты, указанному в чертежах, и выполнять-

Изм.	Кол.уч.	Лист	№ док.	Подпись	Дата	1.036.5-2.95.1-ТО		
ГИП		Лукашевич			VI.95	Техническое описание	Стадия	Лист	Листов
Инж. II кат.		Матвиенко					Р	1	2
Н. контр.		Ревтова					АООТ ЦНИИПромзданий		

Инв. № подл. | Подпись и дата | Взам. инв. №

Ц00417-02 4

Формат А3

ся в соответствии с ГОСТ 2789-73. Для деталей, с чистотой обработки не указанной на чертежах, чистота поверхности должна быть не ниже Rz80 по ГОСТ 2789-73. Риски и царапины на поверхностях этих деталей не допускаются. Острые кромки должны быть притуплены.

2.9. Непрямолинейность линейных элементов должна быть не более 1мм на длине 1м и 2мм на всей длине.

2.10. Детали, изготовленные из деревоткани, не должны иметь вмятин и надрывов.

2.11. Комплектующие изделия, применяемые при изготовлении, должны соответствовать установленным на них стандартам и техническим условиям, что должно быть подтверждено соответствующими документами.

2.12. Все шурупы, гвозди, винты должны иметь антикоррозионное покрытие.

3. Требования к сборке.

3.1. Поступающие на сборку детали должны быть очищены от стружки и загрязнений, иметь клеймо ОТК или другие сопроводительные документы, удостоверяющие их качество.

3.2. При сборке деталей не допускается применение прокладок, клиньев и прочих компенсаторов, не предусмотренных чертежами.

3.3. Зазоры между набранными деревянными элементами не должны превышать 2мм и должны быть прошпаклеваны (казеиновым клеем с базальтовым волокном).

3.4. Шарики петель перед сборкой должны быть протыты керосином и смазаны смазкой ЦИАТИМ-201 ГОСТ 6267-74.

3.5. Все трущиеся и посадочные поверхности должны быть смазаны солидолом жировым „Ж" по ГОСТ 1033-79.

3.6. Все резьбовые соединения должны быть затянуты до отказа без перекоса сопрягаемых деталей

3.7. Шурупы должны быть завинчены. Забивка шурупов и выход концов крепежных деталей на поверхность полотна не допускается.

3.8. Требования к проведению испытаний, хранению и транспортированию даны в разделах 4; 7 докум. 1.036.5-2.95.0-ПЗ.

4. Требования к архитектурно-защитным покрытиям

4.1. Элементы дверей должны быть огрунтованы и окрашены только после проверки качества изготовления.

4.2. Огрунтованные и окрашенные поверхности должны быть ровными, гладкими, без подтеков не иметь отслоений.

4.3. Цвет защитно-декоративного покрытия определяется проектировщиком и согласовывается с заводом-изготовителем.

4.4. Тип эмали - ХВ-113 ГОСТ 18374-79;
ХВ-785 и лак ХВ-784 ГОСТ 7313-75.

5. Дополнительные требования.

Допускается замена бронзы на латунь, а также на сталь, согласно п. 2.1. докум. 1.036.5-2.95.0-ПЗ.

Формат	Зона	Поз.	Обозначение	Наименование	Кол.	Примеч.
		6		Шарик Б11,509-Р ГОСТ 3722-81	1	
		7		Шайба 8.65Г.02.9 ГОСТ 6402-70	1	
		8		Шуруп 2-3×25 ГОСТ 1145-80	9	
				Прочие изделия		
		9		Закрыватель дверной 4-1 ТУ 400-28-394-82	1	2,3 кг

Изм.	Кол. уч.	Лист	№ док.	Подпись	Дата

1.036.5-2.95.1-01.00.00

Лист 2

Инв. № подл. | Подпись и дата | Взам. инв. №

Формат	Зона	Поз.	Обозначение	Наименование	Кол.	Примеч.
А3			1.036.5-2.95.1-ТО	Техническое описание		
А3			1.036.5-2.95.1-01.00.00 СБ	Сборочный чертеж		
А3			1.036.5-2.95.1-01.00.00 ВП	Ведомость покупных изделий		
А3			1.036.5-2.95.1-ВМ	Ведомость расхода материалов		
				Сборочные единицы		
А4		1	1.036.5-2.95.1-01.01.00	Полотно	1	
А4		2	1.036.5-2.95.1-01.02.00	Коробка	1	
А4		3	1.036.5-2.95.1-01.03.00	Полупетля	3	
				Детали		
А4		4	1.036.5-2.95.1-01.00.01	Прокладка	1	
				Стандартные изделия		
		5		Винт М8-8g×12.58.01.20 ГОСТ 11738-84	1	

Изм.	Кол. уч.	Лист	№ док.	Подпись	Дата
ГИП		Лукашевич			11.94
Инж.		Потвиенко			
Н. контр.		Ревтова			

1.036.5-2.95.1-01.00.00

Дверь однопольная ДПИ 2,1×1,0-RE06

Стадия	Лист	Листов
Р	1	2

ЯООТ ЦНИИПромзданий

Инв. № подл. | Подпись и дата | Взам. инв. №

Формат А4

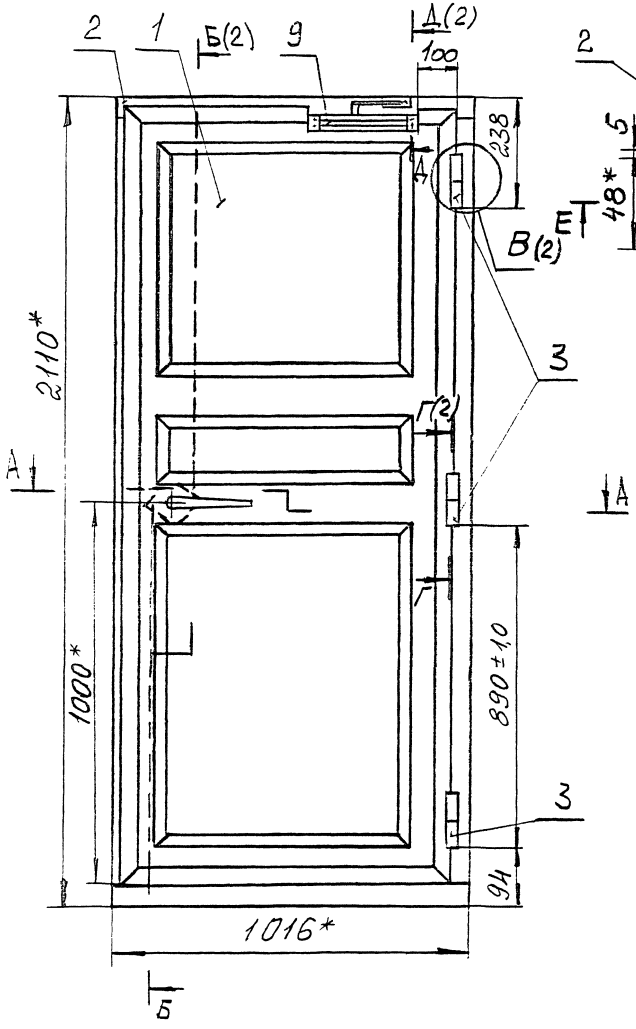

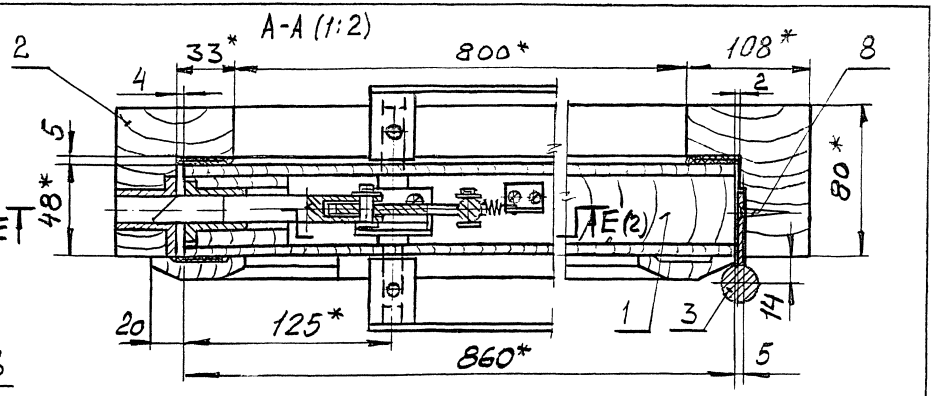

1. Для двери с открыванием полотна в левую сторону все детали изготовить в зеркальном отражении.

2. * Размеры для справок

3. Закрыватель дверной (поз 9) установить по месту, обеспечив открывание полотна двери ~ на 100°.

4. Неуказанные предельные отклонения размеров: Н16; h16; $\pm \frac{IT16}{2}$.

						1.036.5-2.95.1-01.00 00 СБ			
Изм.	Кол.уч.	Лист	N док.	Подпись	Дата	Дверь однопольная ДПИ 2,1×1,0-RED,Б. Сборочный чертеж	Стадия	Масса	Масштаб
ГИП		Ликашевич			11.95		Р	120,0	1:10
Инж. 1 кат.		Матвиенко					Лист 1	Листов 2	
Н. контр.		Ребтова					АООТ ЦНИИПромзданий		

Инв. № подл. | Подпись и дата | Взам. инв. №

Ц00417-02 7

Формат А3

Б-Б (1:2)(1)

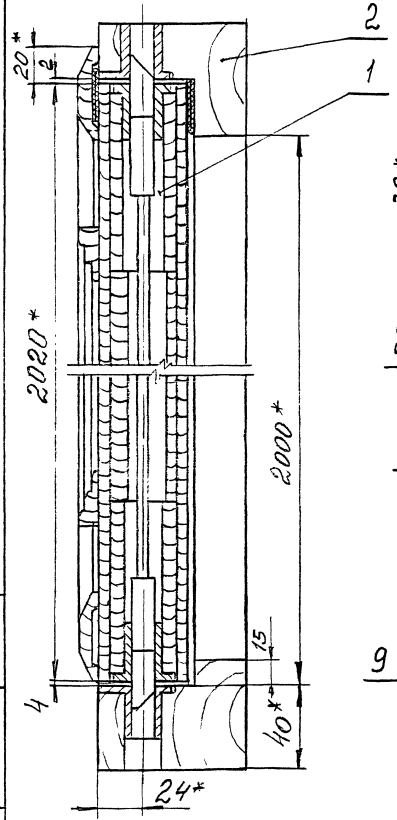

Е-Е (1:2)(1)

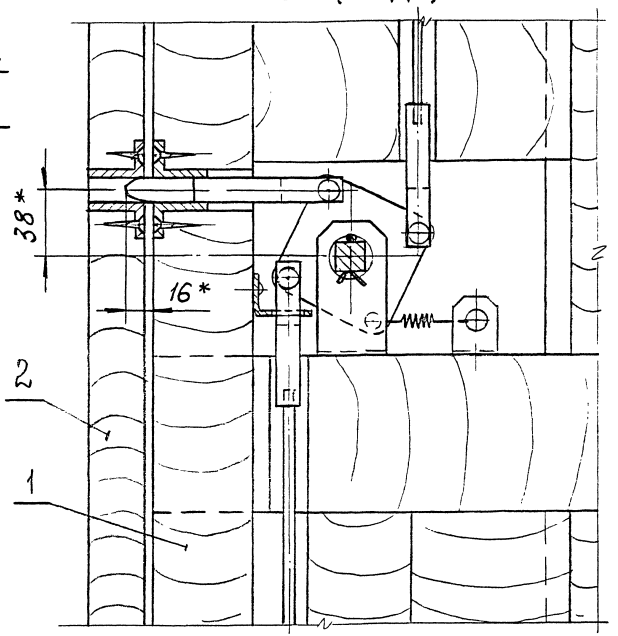

Д-Д (1:2)(1)

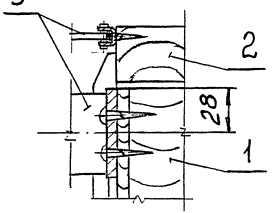

В (1:2) (1)

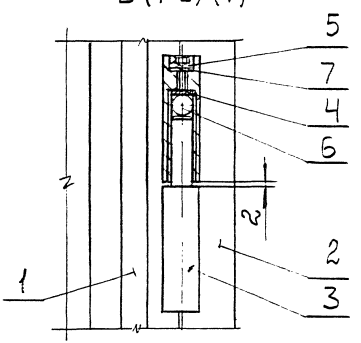

Г-Г (1:2)(1)

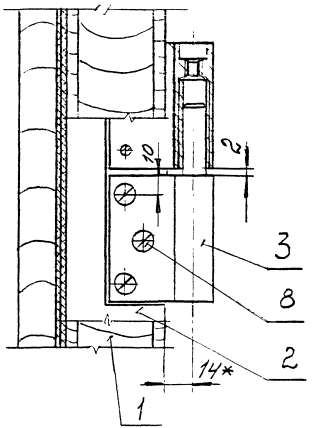

Изм.	Кол.уч.	Лист	№ док.	Подпись	Дата	1.036.5-2.95.1- 01.00.00 СБ	Лист 2

Инв. № подл. | Подпись и дата | Взам. инв. №

Номер строки	Наименование	Код ОКП	Обозначение документа на поставку	Поставщик	Колич. на испол. 1.036.5-2.95.1-01.00.00 —	Примечание
1						
2	Закрыватель дверной		ТУ 400-28-394-82	ГПО „Мосремстройматериал"		
3	4-1			г. Москва	1	
4						
5	Ось 22-6h11×22Ст3сп6 Ц30		ГОСТ 9650-80		3	
6						
7	Шарик Б11,509-Р		ГОСТ 3722-81		1	
8						
9	Крепежные изделия					
10						
11	Винт М8-8g×12.58.01.20	128400	ГОСТ 11738-84		1	
12						
13	Гвозди		ГОСТ 4028-63			
14	П1,4×25				100	
15	П1,6×25				28	
16						
17	Шайба 8.65Г.02.9	128600	ГОСТ 6402-70		1	
18	Шайбы	128600	ГОСТ 11371-78			
19	6.01пс2.01.20				3	
20	24.01пс2.01.20				1	
21						
22	Шплинты	128700	ГОСТ 397-79			
23	1,6×25-001				3	
24	3,2×28-001				2	

Инв.№ подл. | Подпись и дата | Взам. инв.№

Изм.	Кол. уч.	Лист	№ док.	Подпись	Дата
ГИП		Бирюшевич			
Инж. II кат.		Матвиец			11.95
Н. контр.		Рябцова			

1.036.5-2.95.1-01.00.00 ВП

Ведомость покупных изделий

Стадия	Лист	Листов
Р	1	2

АООТ

Номер строки	Наименование	Код ОКП	Обозначение документа на поставку	Поставщик	Колич. на испол. 1.036.5-2.95.1-01.00.00- —	Примечание
1						
2	Шурупы		ГОСТ 1145-80			
3	2-3×16				4	
4	2-3×25				9	
5	2-4×25				23	
6	1-3×20		ГОСТ 1144-80		6	
7	Штифт 3×20		ГОСТ 3128-70		2	
8						
9						
10						
11						
12						
13						
14						
15						
16						
17						
18						
19						
20						
21						
22						
23						
24						
25						
26						

Инв. № подл. | Подпись и дата | Взам. инв. №

Изм.	Кол. уч.	Лист	№ док.	Подпись	Дата

Формат	Зона	Поз.	Обозначение	Наименование	Кол.	Примеч.
				Документация		
А3			1.036.5-2.95.1-01.01.00 СБ	Сборочный чертеж		
				Сборочные единицы		
А4		1	1.036.5-2.95.1-01.01.10	Фиксатор	1	
А4		2	1.036.5-2.95.1-01.01.20	Шток	1	
А4		3	1.036.5-2.95.1-01.01.30	Тяга	1	
		4	1.036.5-2.95.1-01.01.30-01	Тяга	1	
А4		5	1.036.5-2.95.1-01.01.40	Полупетля	3	
А4		6	1.036.5-2.95.1-01.01.50	Ручка	2	
				Детали		
А4		8	1.036.5-2.95.1-01.01.01	Втулка	3	
А4		9	1.036.5-2.95.1-01.01.12-01	Скоба	1	
		10	1.036.5-2.95.1-01.01.12-02	Скоба	1	
А4		11	1.036.5-2.95.1-01.01.02	Пружина	1	
А4		12	1.036.5-2.95.1-01.01.03	Накладка	2	
А4		13	1.036.5-2.95.1-01.01.04	Доска	1	
А3		14	1.036.5-2.95.1-01.01.05	Доска	1	
		15	1.036.5-2.95.1-01.01.05-01	Доска	1	
		16	1.036.5-2.95.1-01.01.05-02	Доска	1	

Инв. № подл. | Подпись и дата | Взам. инв. №

Изм.	Кол. уч.	Лист	№ док.	Подпись	Дата
ГИП		Лукашевич			VII-85
Инж. III кат.		Матвиенко			
Н. контр.		Ревтович			

1.036.5-2.95.1-01.01.00

Полотно

Стадия	Лист	Листов
Р	1	3

ЦНИИПромзданий

Формат А4

Формат	Зона	Поз.	Обозначение	Наименование	Кол.	Примеч.
		17	1.036.5-2.95.1-01.01.05-03	Доска	1	
А3		18	1.036.5-2.95.1-01.01.06	Доска	1	
		19	1.036.5-2.95.1-01.01.06-01	Доска	1	
		20	1.036.5-2.95.1-01.01.06-03	Доска	1	
		21	1.036.5-2.95.1-01.01.06-04	Доска	6	
		22	1.036.5-2.95.1-01.01.06-05	Доска	7	
		23	1.036.5-2.95.1-01.01.06-02	Доска	1	
А4		24	1.036.5-2.95.1-01.01.07	Обрамление	2	
		25	1.036.5-2.95.1-01.01.07-01	Обрамление	1	
		26	1.036.5-2.95.1-01.01.07-03	Обрамление	1	
		27	1.036.5-2.95.1-01.01.07-06	Обрамление	1	
А4		28	1.036.5-2.95.1-01.01.08	Рейка	2	
		29	1.036.5-2.95.1-01.01.08-01	Рейка	6	
		30	1.036.5-2.95.1-01.01.08-02	Рейка	2	
		31	1.036.5-2.95.1-01.01.08-03	Рейка	2	
Б4		32	1.036.5-2.95.1-01.01.61	Обшивка		
				Т-СВ гр А Ic (2020×860×5) $L_{1,0}$		
				ГОСТ 4598-86	2	6,9 кг
				Накладка		
				Т-СВ гр А Ic ГОСТ 4598-86		
Б4		33	1.036.5-2.95.1-01.01.62	(760×30×5) $L_{1,0}$ R_z 200	1	0,1 кг
Б4		34	1.036.5-2.95.1-01.01.63	(840×40×5) $L_{1,0}$ R_z 200	1	0,13 кг
Б4		35		Нагель		
				Круг $\frac{8-В-II\ ГОСТ\ 2590-88}{Ст3сп1-I\ ГОСТ\ 535-88}$		
				$L = 36\ h14$; R_z 80	6	0,008 кг
Б4		36	1.036.5-2.95.1-01.01.64	Ткань асбестовая		
				δ=2 АТ-9 ГОСТ 6102-78Е		
				(50×2880) – 2,0	1	0,17 кг

Инв. № подл. | Подпись и дата | Взам. инв. №

Изм.	Кол. уч.	Лист	№ док.	Подпись	Дата

1.036.5-2.95.1-01.01.00

Лист 2

Формат А4

Формат	Зона	Поз.	Обозначение	Наименование	Кол.	Примеч.
				Стандартные изделия		
		37		Гвоздь П1,4×25		
				ГОСТ 4028-63	100	
		38		Ось 22-6h11к22Ст3сп6Ц30		
				ГОСТ 9650-80	3	
		39		Шайба 6.01пс2.01.20		
				ГОСТ 11371-78	3	
		40		Штифт 3×20		
				ГОСТ 3128-70	2	
		41		Шплинт 1,6×25-001		
				ГОСТ 397-79	3	
		42		Шуруп 1-3×20.01.20		
				ГОСТ 1144-80	6	
				Шурупы ГОСТ 1145-80		
		43		2-3×16.01.20	4	
		44		2-4×25.01.20	17	
				Материалы		
		45		Покрытие СГК-1		
				ТУ 3-2355-90		4,0 кг

Инв. № подл. | Подпись и дата | Взам. инв. №

Изм.	Кол. уч.	Лист	№ док.	Подпись	Дата	1.036.5-2.95.1-01.01.00	Лист 3

Формат А4

Rz80

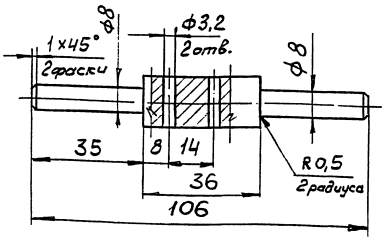

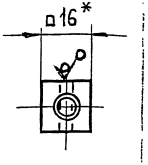

1. * Размер для справок.
2. Неуказанные предельные отклонения размеров: H14, h14; $\pm \frac{JT14}{2}$.

Инв. № подл. | Подпись и дата | Взам. инв. №

						1.036.5-2.95.1-01.01.13			
Изм.	Кол. уч.	Лист	№ док.	Подпись	Дата	Ось	Стадия	Масса	Масштаб
ГИП		Лукашевич			11.95		Р	0,1	1:1
Инж.		Матвиенко					Лист	Листов 1	
Н. контр.		Ревтова							
Квадрат 16-В-II ГОСТ 2591-88 Ст3сп1-II ГОСТ 535-88							АООТ ЦНИИПромзданий		

4.00417-02, 12

Формат А4

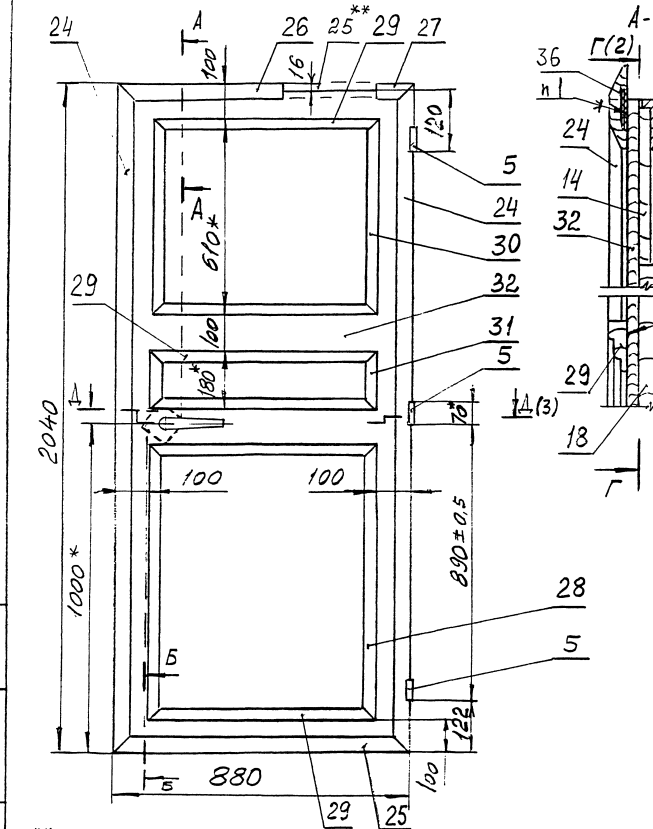

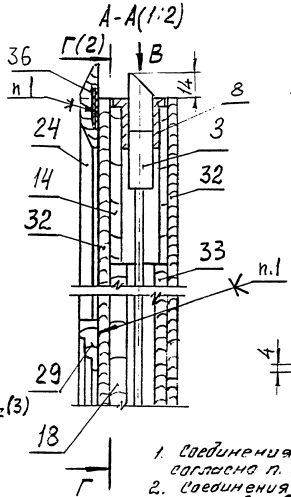

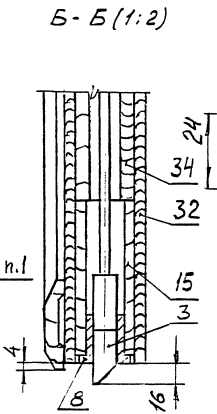

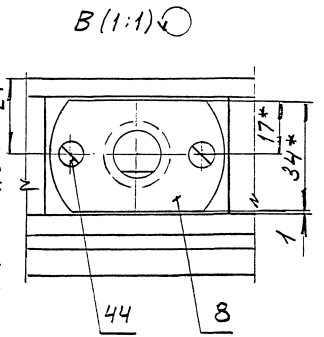

1. Соединения на клею осуществлять клеями, согласно п. 2.2. технического описания.
2. Соединения досок в углах полотна в шип, а по площади в паз и гребень по ГОСТ 9330-76.
3. Все деревянные элементы антисептировать растворами по СНиП 2.03.11-85, приложение 2, и антипирировать с глубокой пропиткой растворами, указанными в СНиП 3.03.01-87.
4. Покрытие СГК (поз 47) нанести на указанные поверхности толщиной 1мм.
5. Обшивки, обрамления и рейки облицовки установить на клею (п.1) и закрепить гвоздями (поз.37) с шагом не более 300мм по периметру.
6. * Размеры для справок.

1** Допускается обрамления поз. 26 и 27 заменить поз. 25 с последующей выборкой под закрыватель по месту.

						1.036.5-2.95.1-01.01.00 СБ			
Изм.	Кол. уч.	Лист	№док.	Подпись	Дата	Полотно. Сборочный чертеж	Стадия	Масса	Масштаб
ГИП		Лукашевич			11-95		Р	81,0	1:10
Инж.	Шк.	Матвиенко					Лист 1	Листов 3	
Н. конт.		Ребтова					АООТ ЦНИИПромзданий		

Инв. № подл. | Подпись и дата | Взам. инв. №

Ц00417-02 13

Формат А3

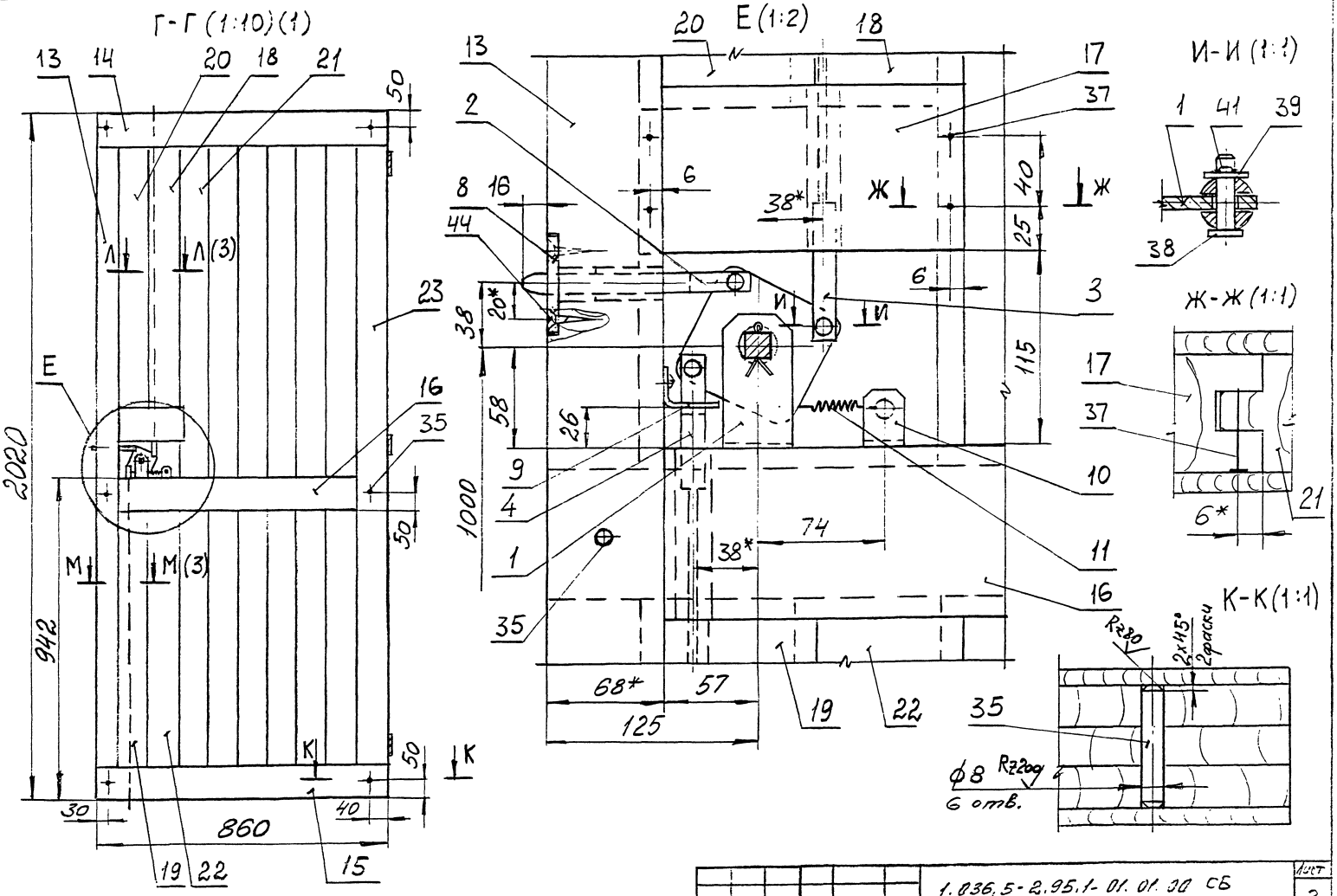
Г-Г (1:10)(1)
Е (1:2)
И-И (1:1)
Ж-Ж (1:1)
К-К (1:1)
2020
942
1000
860
68*
57
125
74
R280
2×45°
2фаски
ф8
6 отв.
R220

| | | |

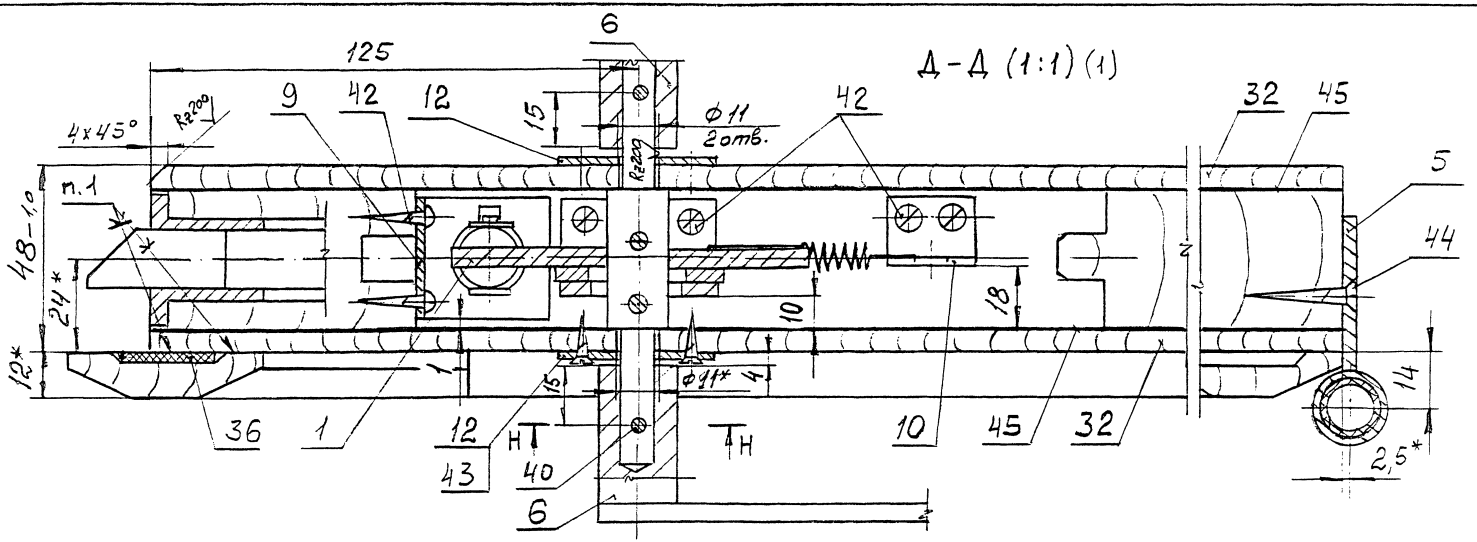

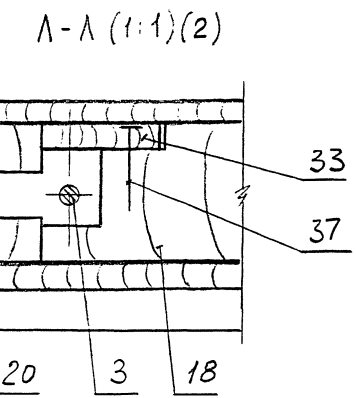

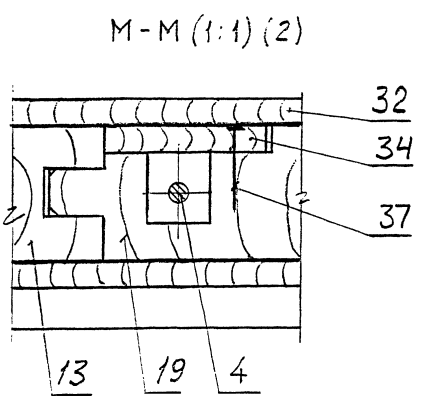

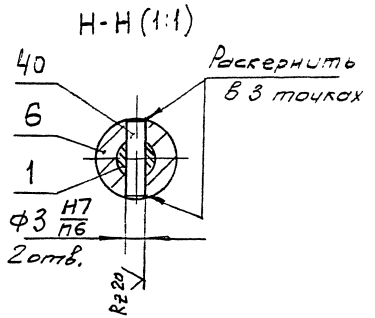

Инв. № подл.	Подпись и дата	Взам. инв. №

Изм.	Кол. уч.	Лист	№ док.	Подпись	Дата	1.036.5-2.95.1-01.01.00 СБ	Лист 3

Формат	Зона	Поз.	Обозначение	Наименование	Кол.	Примеч.
				Документация		
А4			1.036.5-2,95.1-01.01.10СБ	Сборочный чертеж		
				Детали		
А4		1	1.036.5-2.95.1-01.01.11	Крестовина	1	
А4		2	1.036.5-2.95.1-01.01.12	Скоба	1	
А4		3	1.036.5-2.95.1-01.01.13	Ось	1	
				Стандартные изделия		
		4		Шайба 24.01пс2.01.20		
				ГОСТ 11371-78	1	
		5		Шплинт 3,2х28.001		
				ГОСТ 397-79	2	
			Различие исполнений 1.036.5-2.95.1-01.01.10 СБ			
			и 1.036.5-2.95.1-01.01.10-01 СБ по			
			сборочному чертежу.			

Изм	Кол.уч	Лист	N док.	Подпись	Дата
ГИП		Лукашевич			11.95
Инж. Шкот		Матвиенко			
Н. контр.		Ребтова			

1.036.5-2.95.1-01.01.10

Фиксатор

Стадия	Лист	Листов
Р		1

АООТ ЦНИИПромзданий

Инв. № подл. | Подпись и дата | Взам. инв. №

Формат А4

1.036.5-2.95.1-01.01.10 - изображено

1.036.5-2.95.1-01.01.10-01- зеркальное отражение

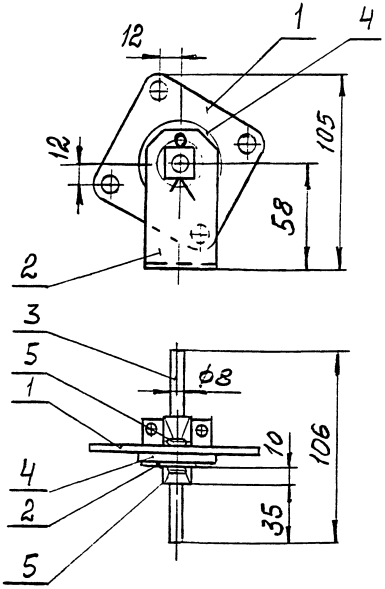

Размеры для справок.

Изм	Кол.уч	Лист	N док.	Подпись	Дата
ГИП		Лукашевич			11.95
Инж. Шкот		Матвиенко			
Н. контр.		Ребтова			

1.036.5-2.95.1-01.01.10СБ

Фиксатор. Сборочный чертеж

Стадия	Масса	Масштаб
Р	0,32	1:2

Лист | Листов 1

АООТ ЦНИИПромзданий

Инв. № подл. | Подпись и дата | Взам. инв. №

Rz80 (√)

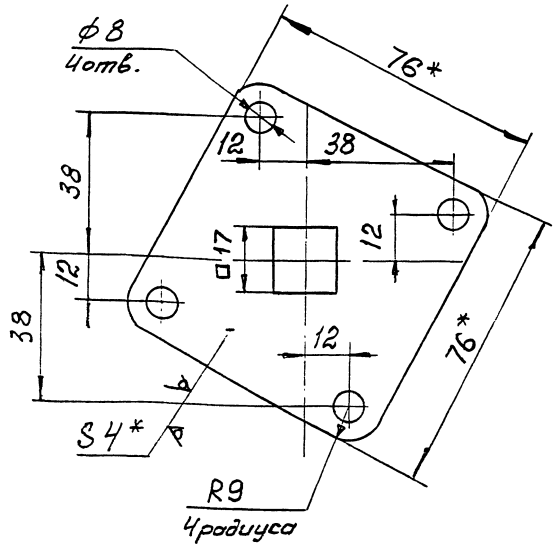

1.* Размеры для справок.

2. Неуказанные предельные отклонения размеров: H14; h14; ± JT14/2.

Изм.	Кол.уч.	Лист	№док.	Подпись	Дата
ГИП		Лукашевич			11.95
Инж. техн.		Матвиенко			
Н. контр.		Ребтова			

1.036.5-2.95.1-01.01.11

Крестовина

Стадия	Масса	Масштаб
Р	0,14	1:1
Лист	Листов 1	

Лист Б-ПН-4 ГОСТ 19903-74
Ст3пс2-сВ ГОСТ 14637-89

АООТ ЦНИИпромзданий

Инв. № подл. | Подпись и дата | Взам. инв. №

Формат А4

Rz80 (√)

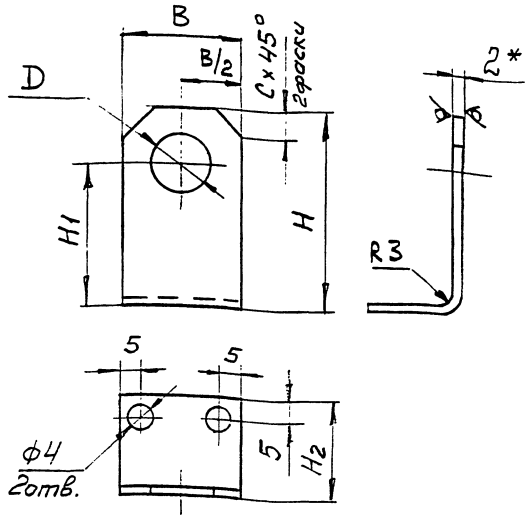

Обозначение	H2 мм	H1 мм	H2 мм	D мм	B мм	C мм	Масса кг
1.036.5-2.95.1-01.01.12	75	58	25	23	40	12	0,06
-01	35	20	17	20	34	5	0,02
-02				10	24		0,02

1.* Размер для справок.

2. Неуказанные предельные отклонения размеров: H14; h14; ± JT14/2.

Изм.	Кол.уч.	Лист	№док.	Подпись	Дата
ГИП		Лукашевич			11.95
Инж. техн.		Матвиенко			
Н. контр.		Ребтова			

1.036.5-2.95.1-01.01.12

Скоба

Стадия	Масса	Масштаб
Р	см. табл.	—
Лист	Листов 1	

Лист Б-ПН-2 ГОСТ 19903-74
ОК 360 В4-IIIG3пс2-сВ ГОСТ 16523-89

АООТ ЦНИИпромзданий

Инв. № подл. | Подпись и дата | Взам. инв. №

Ц00417-02 17

Формат А4

Формат	Зона	Поз.	Обозначение	Наименование	Кол.	Примеч.
				Документация		
А4			1.036.5-2.95.1-01.01.20СБ	Сборочный чертеж		
				Детали		
А4		1	1.036.5-2.95.1-01.01.21	Втулка	1	
А4		2	1.036.5-2.95.1-01.01.22	Стержень	1	

Изм.	Кол. уч.	Лист	№ док.	Подпись	Дата
ГИП		Лукошевич			XII.95
Инж. техн.		Матвиенко			
Н. контр.		Ребтова			

1.036.5-2.95.1-01.01.20

Шток

Стадия	Лист	Листов
Р		1

АООТ ЦНИИПромзданий

Инв. № подл. | Подпись и дата | Взам. инв. №

Формат А4

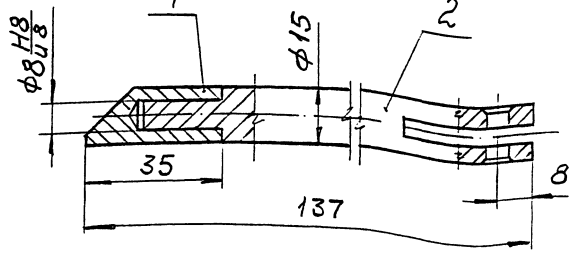

Размеры для справок.

Изм.	Кол. уч.	Лист	№ док.	Подпись	Дата
ГИП		Лукошевич			XII.95
Инж. техн.		Матвиенко			
Н. контр.		Ребтова			

1.036.5-2.95.1-01.01.20СБ

Шток.
Сборочный чертеж

Стадия	Масса	Масштаб
Р	0,19	1:1
Лист	Листов 1	

АООТ ЦНИИПромзданий

Ц00417-02 19

Инв. № подл. | Подпись и дата | Взам. инв. №

Формат А4

Rz80 (√)

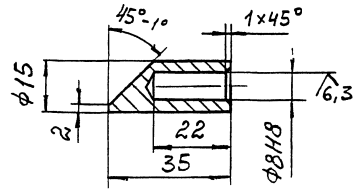

Неуказанные предельные отклонения размеров: h14; $\pm\frac{JT14}{2}$.

Изм.	Кол.уч.	Лист	N док.	Подпись	Дата
ГИП		Лукашевич			11.95
Инж. II кат.		Матвиенко			
Н. контр.		Ревтова			

1.036.5-2.95.1-01.01.21

Втулка

Стадия	Масса	Масштаб
Р	0,04	1:1

Лист | Листов 1

Пруток БрАЖ9-4-пр.-кр.-16-Н ГОСТ 1628-78

АООТ ЦНИИПромзданий

Формат А4

Взам. инв. № | Подпись и дата | Инв. № подл.

Rz80 (√)

Рис. 1

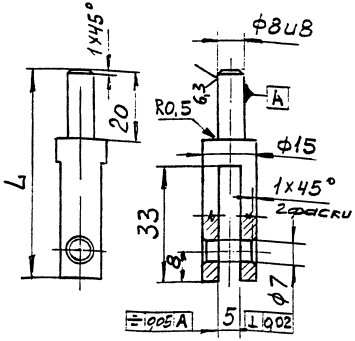

Рис. 2

Остальное - см. рис. 1

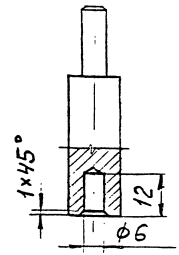

Рис. 3

Остальное - см. рис. 1

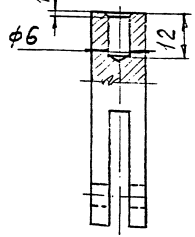

Обозначение	Рис.	L, мм	Масса, кг
1.036.5-2.95.1-01.01.22	1	122	0,15
-01	2	60	0,02
-02	3	70	0,07

Неуказанные предельные отклонения размеров: H14; h14; $\pm\frac{JT14}{2}$.

Изм.	Кол.уч.	Лист	N док.	Подпись	Дата
ГИП		Лукашевич			11.95
Инж. II кат.		Матвиенко			
Н. контр.		Ревтова			

1.036.5-2.95.1-01.01.22

Стержень

Стадия	Масса	Масштаб
Р	см. табл.	—

Лист | Листов 1

Круг 16-В-II ГОСТ 2590-88
Ст3сп1-II ГОСТ 535-88

АООТ ЦНИИПромзданий

Взам. инв. № | Подпись и дата | Инв. № подл.

Ц00417-02 19

Формат А4

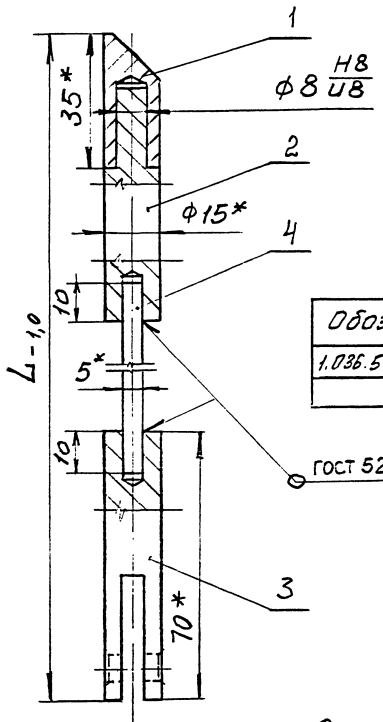

Обозначение	L, мм	Масса, кг
1.036.5-2.95.1-01.01.30	972	0,3
-01	1070	0,31

1.* Размеры для справок.
2. Неуказанные предельные отклонения размеров: $\pm \frac{JT14}{2}$.

1.036.5-2.95.1-01.01.30 СБ

Изм.	Кол. уч.	Лист	N док.	Подпись	Дата
ГИП		Лукашевич			11.95
Инж. III кат.		Матвиенко			
Н. контр.		Ревтова			

Тяга. Сборочный чертеж

Стадия	Масса	Масштаб
Р	см. табл.	—

Лист | Листов 1

АООТ ЦНИИпромзданий

Формат А4

Инв. N подл. | Подпись и дата | Взам. инв. N

Формат	Зона	Поз.	Обозначение	Наименование	Кол. на исполн. 1.036.5-2.95.1-01.01.30 —		Примечание
					—	01	
				Документация			
А4			1.036.5-2.95.1-01.01.30 СБ	Сборочный чертеж	X	X	
				Детали			
А4		1	1.036.5-2.95.1-01.01.21	Втулка	1	1	
А4		2	1.036.5-2.95.1-01.01.22-01	Стержень	1	1	
		3	1.036.5-2.95.1-01.01.22-02	Стержень	1	1	
				Связь			
				Круг 5-В-II ГОСТ 2590-88 / Ст3сп1-II ГОСТ 535-88			
Б4		4	1.036.5-2.95.1-01.01.31	L = 847 h14; Rz80	1		0,13 кг
			-01	L = 945 h14, Rz80		1	0,14 кг

Изм.	Кол. уч.	Лист	N док.	Подпись	Дата
ГИП		Лукашевич			
Инж. III кат.		Матвиенко			
Н. контр.		Ревтова			

1.036.5-2.95.1-01.01.30

Тяга

Стадия	Лист	Листов
Р		1

АООТ ЦНИИпромзданий

Формат А4

Инв. N подл. | Подпись и дата | Взам. инв. N

Ц00417-02 20

Формат	Зона	Поз.	Обозначение	Наименование	Кол.	Примечание
				Документация		
А4			1.036.5-2.95.1-01.01.40СБ	Сборочный чертеж		
				Детали		
А4		1	1.036.5-2.95.1-01.01.41	Втулка	1	
А4		2	1.036.5-2.95.1-01.01.42	Гильза	1	
Б4		3	1.036.5-2.95.1-01.01.43	Платик		
				Лист Б-ПН-4 ГОСТ 19903-74		
				Ст3пс2-сб ГОСТ 14637-89		
				(44×68) h14; Rz80	1	0,09кг
			Различие исполнений	1.036.5-2.95.1-01.01.40СБ		
			и 1.036.5-2.95.1-01.01.40-01СБ по сборочному			
			чертежу.			

Изм.	Кол.уч.	Лист	N док.	Подпись	Дата
ГИП		Лукашевич			VII.95
Инж. III кат.		Матвиенко			
Н. контр.		Ревтова			

1.036.5-2.95.1-01.01.40

Полупетля

Стадия	Лист	Листов
Р		1

АООТ ЦНИИПромзданий

Формат А4

Инв. N° подл. | Подпись и дата | Взам. инв. N°

1.036.5-2.95.1-01.01.40 – изображено

1.036.5-2.95.1-01.01.40-01 – зеркальное отражение

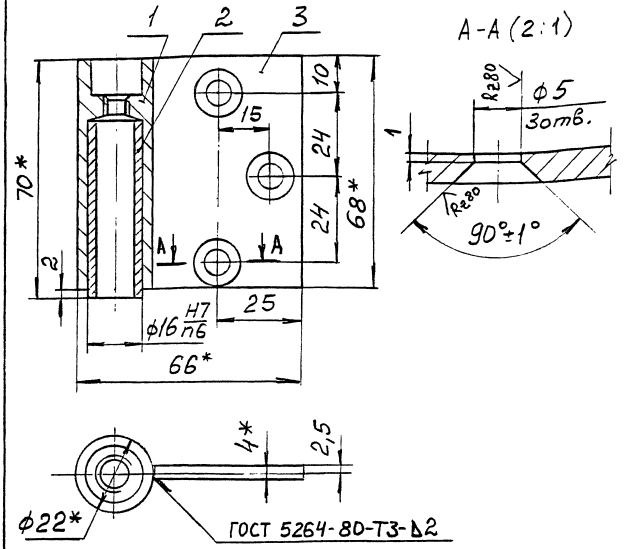

1. * Размеры для справок.
2. Неуказанные предельные отклонения размеров: H14; h14; $\pm\frac{JT14}{2}$.

Изм.	Кол.уч.	Лист	N док.	Подпись	Дата
ГИП		Лукашевич			VII.95
Инж. III кат.		Матвиенко			
Н. контр.		Ревтова			

1.036.5-2.95.1-01.01.40СБ

Полупетля. Сборочный чертеж

Стадия	Масса	Масштаб
Р	0,2	1:1

Лист | Листов 1

АООТ ЦНИИПромзданий

Инв. N° подл. | Подпись и дата | Взам. инв. N°

Ц00417-02 21 А4

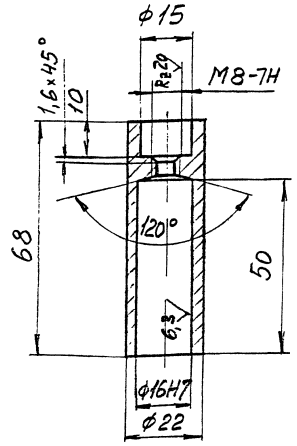

Неуказанные предельные отклонения размеров: H14; h14; ± JT14/2.

Изм.	Кол. уч.	Лист	N док.	Подпись	Дата
ГИП		Лукошевич			11.95
Инж. Шкат		Матвиенко			
Н. контр.		Ревтова			

1.036.5-2.95.1-01.01.41

Втулка

Стадия	Масса	Масштаб
Р	0,09	1:1

Лист | Листов 1

Круг 24-В-II ГОСТ 2590-88
Ст3сп1-II ГОСТ 535-88

ДООТ ЦНИИПромзданий

Формат А4

Инв. № подл. | Подпись и дата | Взам. инв. №

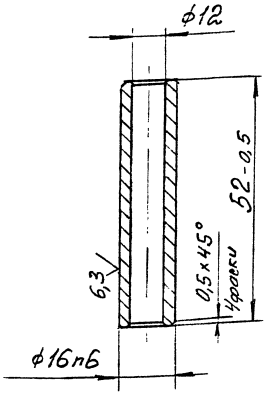

Неуказанные предельные отклонения размеров: H14; ± JT14/2.

Изм.	Кол. уч.	Лист	N док.	Подпись	Дата
ГИП		Лукошевич			11.95
Инж. Шкат		Матвиенко			
Н. контр.		Ревтова			

1.036.5-2.95.1-01.01.42

Гильза

Стадия	Масса	Масштаб
Р	0,02	1:1

Лист | Листов 1

Пруток БрАЖ9-4-пр-кр.18-Н ГОСТ 1628-78

ДООТ ЦНИИПромзданий

Инв. № подл. | Подпись и дата | Взам. инв. №

Формат	Зона	Поз.	Обозначение	Наименование	Кол	Примеч.
				Документация		
А4			1.036.5-2.95.1-01.01.50СБ	Сборочный чертеж		
				Детали		
Б4		1	1.036.5-2.95.1-01.01.51	Бобышка		
				Круг 20-В-II ГОСТ 2590-88 / Ст3сп1-II ГОСТ 535-88		
				Δ = 36 h14; Rz80	1	0,08кг
Б4		2	1.036.5-2.95.1-01.01.52	Планка		
				Лист Б-ПН-4 ГОСТ 19903-74 / Ст3пс2-сВ ГОСТ 14637-89		
				(22×125) h14, Rz80	1	0,08кг

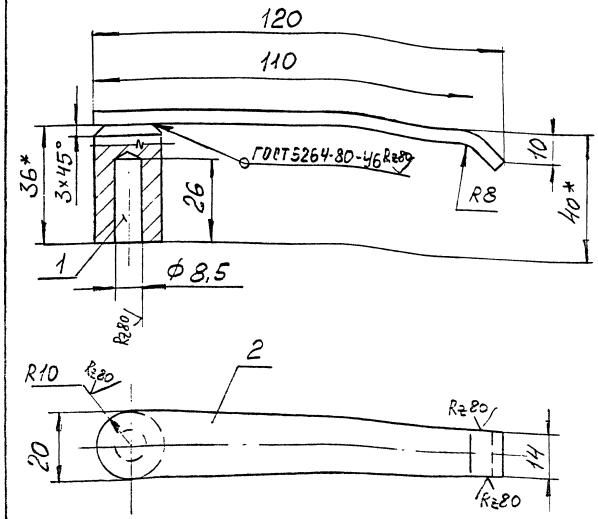

1.* Размеры для справок.
2. Неуказанные предельные отклонения размеров: H14; h14; $\pm \frac{JT14}{2}$.

Изм	Кол.уч	Лист	N док.	Подпись	Дата
ГИП		Лукашевич			08.95
Инж. III кат		Матвиенко			
Н.контр.		Ревтова			

1.036.5-2.95.1-01.01.50

Ручка

Стадия	Лист	Листов
Р		1

АООТ ЦНИИПромзданий

Формат А4

Изм	Кол.уч	Лист	N док.	Подпись	Дата
ГИП		Лукашевич			11-95
Инж. III кат		Матвиенко			
Н.контр.		Ревтова			

1.036.5-2.95.1-01.01.50 СБ

Ручка. Сборочный чертеж

Стадия	Масса	Масштаб
Р	0,2	1:1

Лист | Листов 1

АООТ ЦНИИПромзданий

Инв. № подл. | Подпись и дата | Взам. инв. №

Rz80 (√)

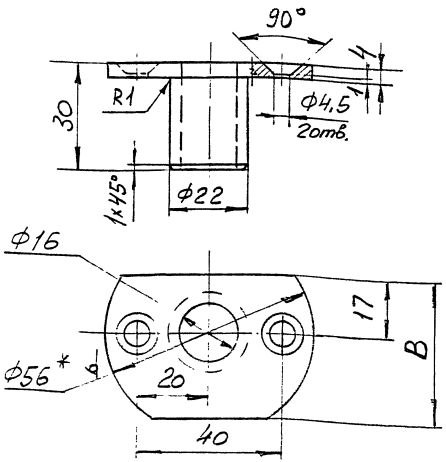

Обозначение	B, мм	Масса, кг
1.036.5-2.95.1-01.01.01	34	1,04
-01	41	1,06

1.* Размер для справок.

2. Неуказанные предельные отклонения размеров: H14; h14; $\pm \frac{JT14}{2}$.

Изм	Кол.уч	Лист	№ док.	Подпись	Дата
ГИП		Лукашевич			11.95
Инж. III кат		Матвиенко			
Н. контр		Ревтова			

1.036.5-2.95.1-01.01.01

Втулка

Стадия	Масса	Масштаб
Р	см. табл.	–

Лист | Листов 1

Круг 56-В-II ГОСТ 2590-88
Ст3сп1-II ГОСТ 535-88

АООТ ЦНИИПромзданий

Формат А4

Взам. инв. №

Подпись и дата

Инв. № подл.

(√)

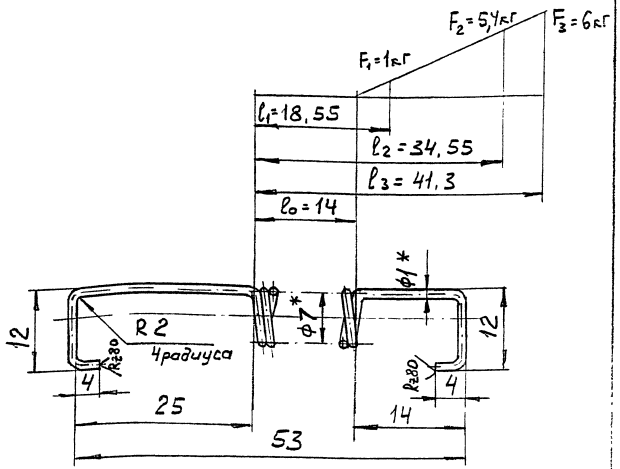

1. L – 373 мм
2. n – 13
3. Направление навивки – правое
4. Dc – 7 мм
5. * Размеры для справок.
6. Неуказанные предельные отклонения размеров: H14; h14, $\pm \frac{JT14}{2}$.

Изм.	Кол.уч	Лист	№ док.	Подпись	Дата
ГИП		Лукашевич			11.95
Инж. III кат		Матвиенко			
Н. контр.		Ревтова			

1.036.5-2.95.1-01.01.02

Пружина

Стадия	Масса	Масштаб
Р	0,02	2:1

Лист | Листов 1

Проволока I класса ГОСТ 9389-75

АООТ ЦНИИПромзданий

Ц00417-02 Ш 24

Формат А4

Взам. инв. №

Подпись и дата

Инв. № подл.

Rz 80

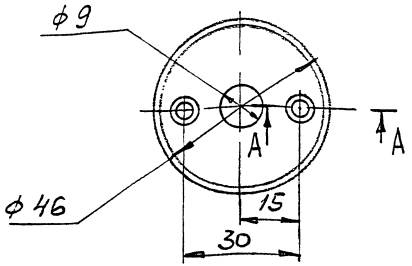

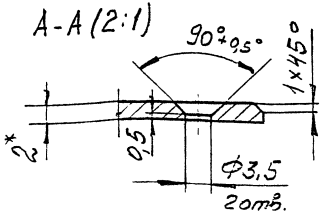

1.* Размер для справок.

2. Неуказанные предельные отклонения размеров: H14; h14, $\pm \frac{JT14}{2}$.

Изм	Кол.уч	Лист	№ док	Подпись	Дата
ГИП		Лукашевич			VII.95
Инж. III кат		Матвиенко			
Н.контр.		Ревтова			

1.036.5-2.95.1-01 01.03

Накладка

Стадия	Масса	Масштаб
Р	0,02	1:1

Лист | Листов 1

Лист 5-ПН-2,0 ГОСТ 19903-74
ОК 360 В4-Т С3 пс2-св ГОСТ 16523-89

АООТ ЦНИИПромзданий

Инв. № подл. | Подпись и дата | Взам. инв. №

Формат А4

Rz 200

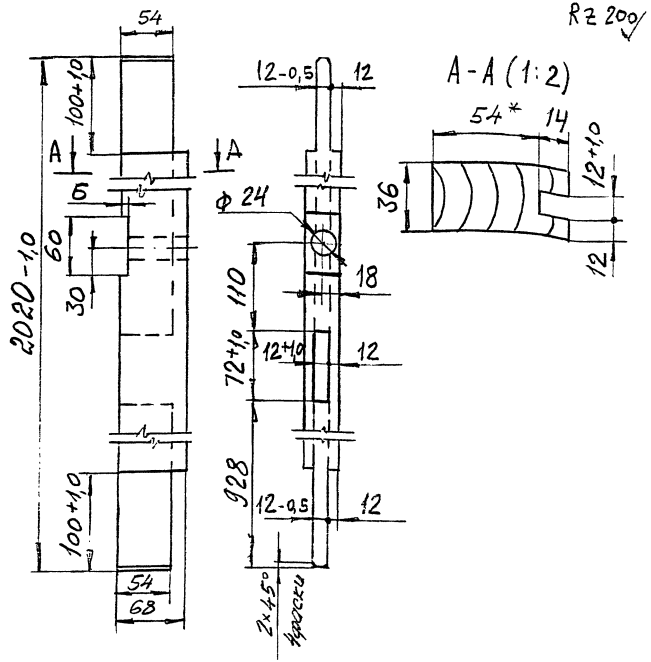

1.* Размер для справок.

2. Неуказанные предельные отклонения размеров: H16; h16, $\pm \frac{JT16}{2}$.

3 См. п. 3 докум. – 01.01.00.

Изм	Кол.уч	Лист	№ док	Подпись	Дата
ГИП		Лукашевич			VII.95
Инж. III кат		Матвиенко			
Н.контр.		Ревтова			

1.036.5-2.95.1-01.01 04

Доска

Стадия	Масса	Масштаб
Р	3,7	1:4

Лист | Листов 1

Пиломатериалы хвойных пород 2ой сорт ГОСТ 8486-86Е

АООТ ЦНИИПромзданий

Инв. № подл. | Подпись и дата | Взам. инв. №

Ц00417-02 25

Формат А4

Rz 200

Рис. 1

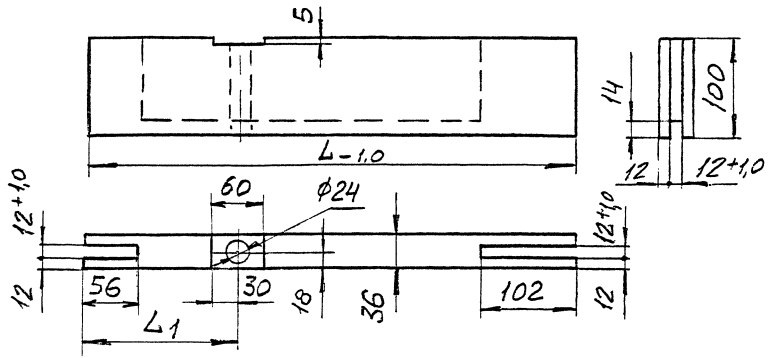

Рис. 2

Остальное - см. рис. 1.

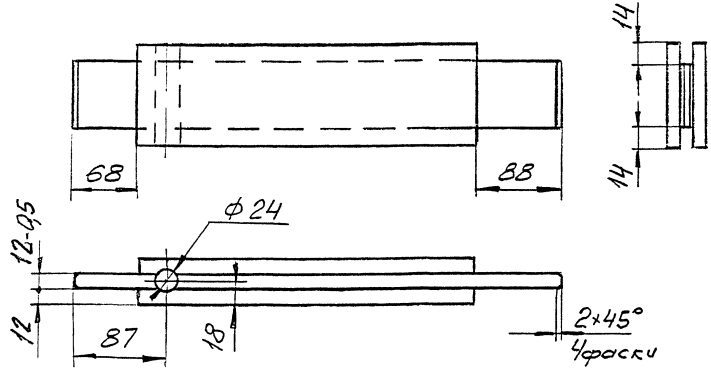

Рис. 3

Остальное - см рис 1

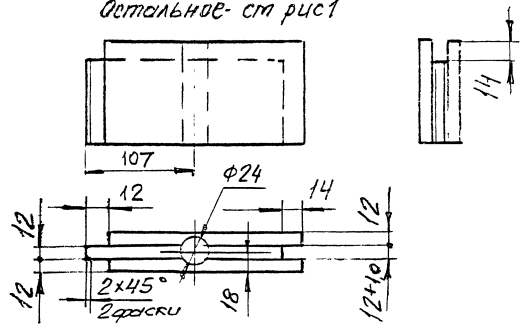

Обозначение	Рис.	L, мм	L1, мм	Масса, кг
1.036.5-2.95.1-01.01.05	1	860	163	2,2
-01		860	87	2,2
-02	2	860	—	2,1
-03	3	188	—	0,5
-04	1	670	163	1,8
-05		670	87	1,8
-06	2	670	—	1,7

1. Неуказанные предельные отклонения размеров: $H16; h16; \pm \frac{IT16}{2}$.
2. См. п. 3 докум. — 01.01.00.

						1.036.5-2.95.1-01.01.05	
Изм.	Кол.уч.	Лист	№док.	Подпись	Дата		
ГИП		Пикошевич				Доска	Стадия: Р; Масса: см. табл.; Масштаб: —
Инж. техн.		Матошенко					Лист; Листов 1
Н. контр.		Ребтово					
						Пиломатериалы хвойных пород 2 сорт ГОСТ 8486-86Е	АООТ ЦНИИПромзданий

Инв. № подл. | Подпись и дата | Взам. инв. №

Рис. 1

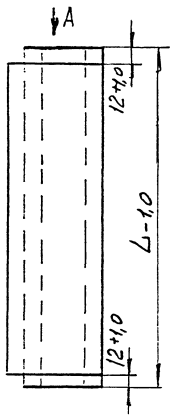

Рис. 2
Остальное- см. рис. 1

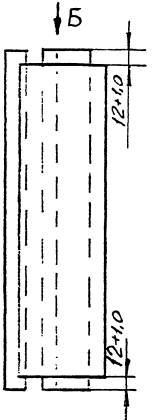

Рис. 4

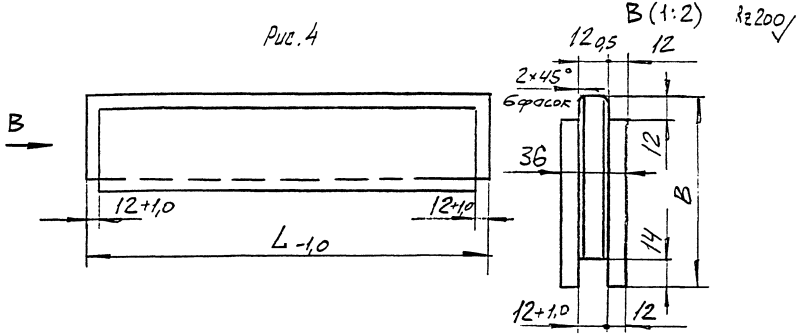

Rz 200

Обозначение	Рис.	L, мм	B, мм	Масса, кг
1.036.5-2.95.1-01.01.06	1	788	–	1,8
-01	2	866	–	2,2
-02	3	2020	–	5,4
-03	4	788	100	1,9
-04		1002	100	2.6
-05		866	100	2.3
-06		1002	86	2,4
-07		866	86	2,0

А (1:2)

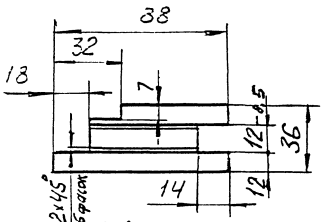

Б (1:2)

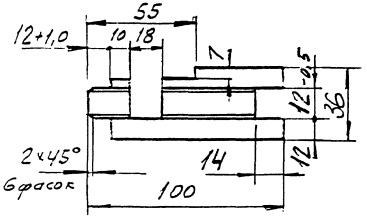

Рис. 3
Остальное- см. рис. 1

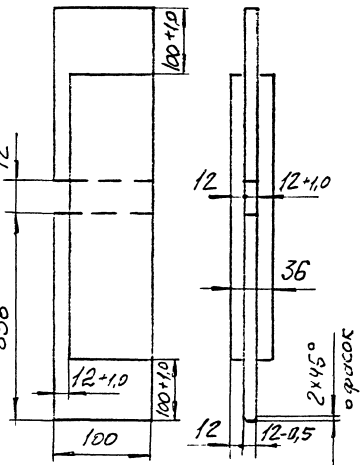

1. Неуказанные предельные отклонения размеров: H16; h16; $\pm \frac{JT16}{2}$.
2. См. п. 3 докум. – 01.01.00.

Изм	Кол. уч.	Лист	N док.	Подпись	Дата	1.036.5-2.95.1-01.01.06			
ГИП		Лукашевич			11.95	Доска	Стадия	Массы	Масштаб
Инж. III кат.		Матвиенко					Р	СМ табл	—
Н. контр.		Ревтова					Лист	Листов 1	
						Пиломатериалы хвойных пород 2-ой сорт ГОСТ 8486-86Е	Ленинград ЦНИИПромзданий		

Инв. № подл. | Подпись и дата | Взам. инв. №

Ц00417-02 27
Формат А3

Rz 100

Рис. 1

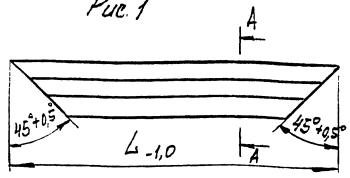

А-А (1:1)

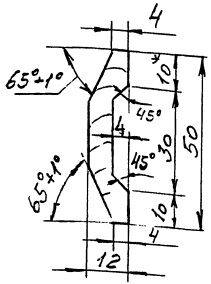

Рис. 2
Остальное - см. рис. 1.

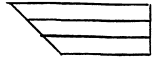

Рис. 3
Остальное - см. рис. 1



Рис. 4
Остальное - см. рис. 1

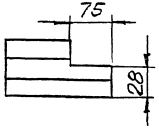

Обозначение	Рис.	L, мм	Масса, кг
1.036.5-2.95.1-01.01.07	1	2040	0,5
-01		880	0,39
-02		690	0,3
-03	2	505	0,18
-04		100	0,03
-05		315	0,13
-06	3	100	0,03
-07		650	0,3
-08	4	275	0,12

1. См. п. 3 докум. -01.01.00.
2. * Размер для справок.
3. Неуказанные предельные отклонения размеров: $h16; \pm \frac{JT14}{2}$.

Инв. № подл. | Подпись и дата | Взам. инв. №

Изм.	Кол. уч.	Лист	№док.	Подпись	Дата
ГИП		Лукашевич			
Инж. III кат.		Матвиенко			
Н. контр.		Ребтова			

1.036.5-2.95.1-01.01.07

Обрамление

Стадия	Масса	Масштаб
Р	см. табл.	—
Лист	Листов 1	

Пиломатериалы хвойных пород 2 сорт ГОСТ 8486-86Е

АООТ ЦНИИПромзданий

Формат А4

Rz 100

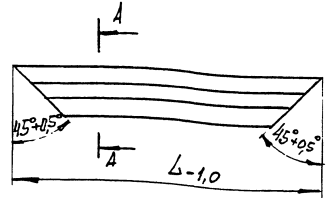

А-А (1:1)

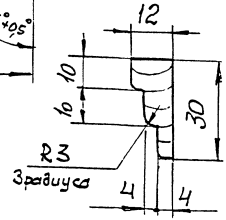

Обозначение	L, мм	Масса, кг
1.036.5-2.95.1-01 01.08	850	0,12
-01	680	0,09
-02	610	0,08
-03	180	0,02
-04	490	0,07

1. Неуказанные предельные отклонения размеров: $h16; \pm \frac{JT16}{2}$.
2. См. п. 3 докум. -01.01.00.

Инв. № подл. | Подпись и дата | Взам. инв. №

Изм.	Кол. уч.	Лист	№док.	Подпись	Дата
ГИП		Лукашевич			VII.93
Инж. III кат.		Матвиенко			
Н. контр.		Ребтова			

1.036.5-2.95.1-01.01.08

Рейка

Стадия	Масса	Масштаб
Р	см. табл.	—
Лист	Листов 1	

Пиломатериалы хвойных пород 2 сорт ГОСТ 8486-86Е

АООТ ЦНИИПромзданий

Формат А4

Формат	Зона	Поз.	Обозначение	Наименование	Кол	Примеч.
				Документация		
А3			1.036.5-2.95.1-01.02.00 СБ	Сборочный чертеж		
				Детали		
А4		1	1.036.5-2.95.1-01.01.01-01	Втулка	3	
А3		2	1.036.5-2.95.1-01.02.01	Связь	1	
		3	1.036.5-2.95.1-01.02.01-02	Связь	1	
А3		4	1.036.5-2.95.1-01.02.02	Связь	1	
		5	1.036.5-2.95.1-01.02.02-02	Связь	1	
Б4		6	1.036.5-2.95.1-01.02.03	Нагель		
				Круг В-В-II ГОСТ 2590-88 / Ст3сп1-II ГОСТ 535-88		
				L = 80 h14; R28J	4	0,02 кг
				Уплотнение		
				Ткань асбестовая		
				δ=2 АТ-9 ГОСТ 6102-78Е		
Б4		7	1.036.5-2.95.1-01.02.04	(866×55)-1,0	1	0,06 кг
Б4		8	1.036.5-2.95.1-01.02.05	(2000×70)-1,0	2	0,17 кг
				Стандартные изделия		
		10		Шуруп 2-4×25.01.20 ГОСТ 1145-80	6	

Инв. № подл. | Подпись и дата | Взам. инв. №

Изм.	Кол. уч.	Лист	№ док.	Подпись	Дата
ГИП		Лукошевич			VII.85
Инж. техн.		Матвеенко			
Н. контр.		Работова			

1.036.5-2.95.1-01.02.00

Коробка

Стадия	Лист	Листов
Р	1	2

АООТ УНИИпромзданий

Формат	Зона	Поз.	Обозначение	Наименование	Кол	Примеч.
		11		Гвозди П1,6×25 ГОСТ 4028-63	28	
				Материалы		
		12		Покрытие СГК-1 ТУ3-2355-90		1,0 кг

Инв. № подл. | Подпись и дата | Взам. инв. №

Изм.	Кол. уч.	Лист	№ док.	Подпись	Дата

1.036.5-2.95.1-01.02.00

Лист 2

Формат А4

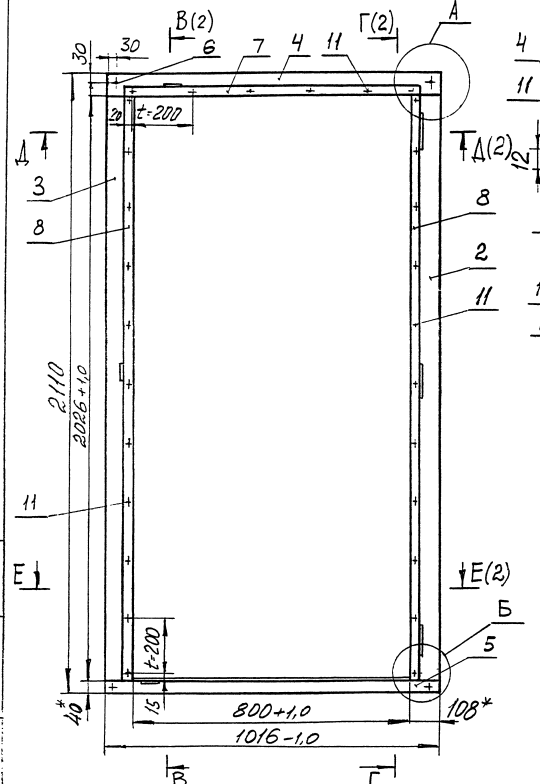

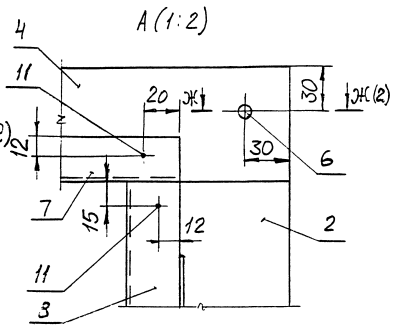

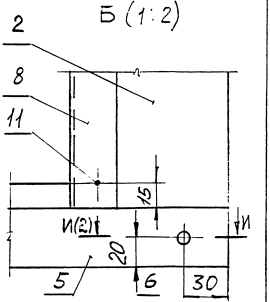

1. Соединения на клею осуществлять клеями согласно п. 2.2 технического описания.
2. Связи (поз. 2...5) антисептировать растворами по СНиП 2.03.11-85, приложение 9, и антипирировать с глубокой пропиткой растворами, указанными в СНиП 3.03.01-87.
3. Покрытие СГК-1 (поз. 12) нанести на указанные поверхности толщиной 1 мм.
4.* Размеры для справок.
5. Неуказанные предельные отклонения размеров: H16; h16; $\pm \frac{T16}{2}$.

Изм.	Кол. уч.	Лист	№ док.	Подпись	Дата	1. 036.5-2.95.1-01.02.00 СБ			
ГИП		Лукашевич				Коробка. Сборочный чертеж	Стадия	Масса	Масштаб
Инж.	Лист	Матвеенко					Р	34,0	1:10
Н. контр.		Ретова					Лист 1		Листов 2
							ЛООТ ЦНИИПромзданий		

Инв. № подл. | Подпись и дата | Взам. инв. №

Ц00417-02 30

Формат А3

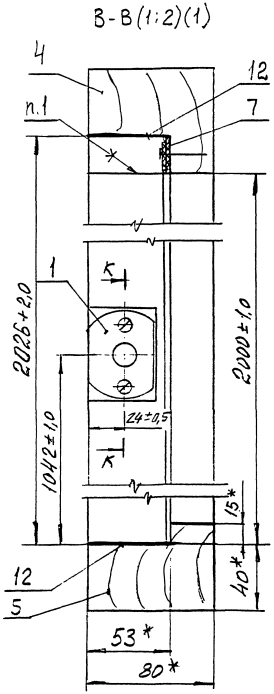

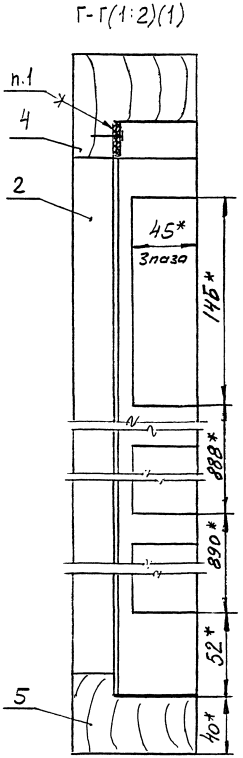

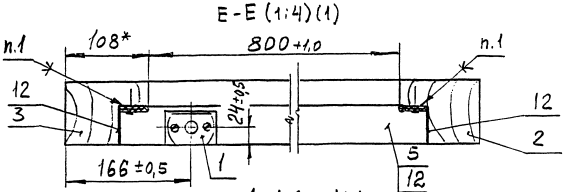

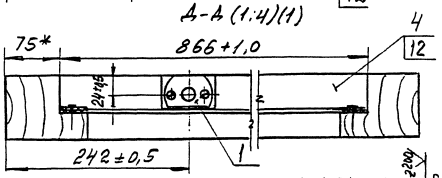

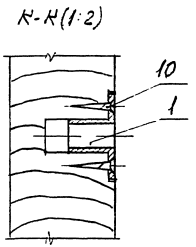

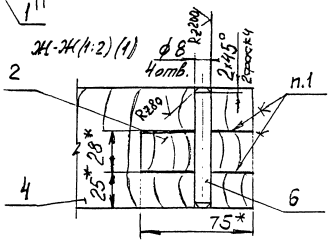

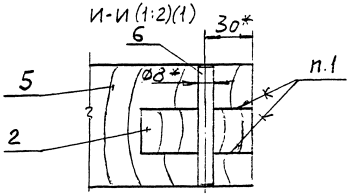

Изм.	Кол.уч.	Лист	№док.	Подпись	Дата	1.036.5-2.95.1-01.02.00СБ	Лист 2

Инв.№ подл. | Подпись и дата | Взам.инв.№

1.036.5-2.95.1-01.02.01 - изображено
1.036.5-2.95.1-01.02.01-01 зеркальное отражение

1.036.5-2.95.1-01.02.01-02

Rz200

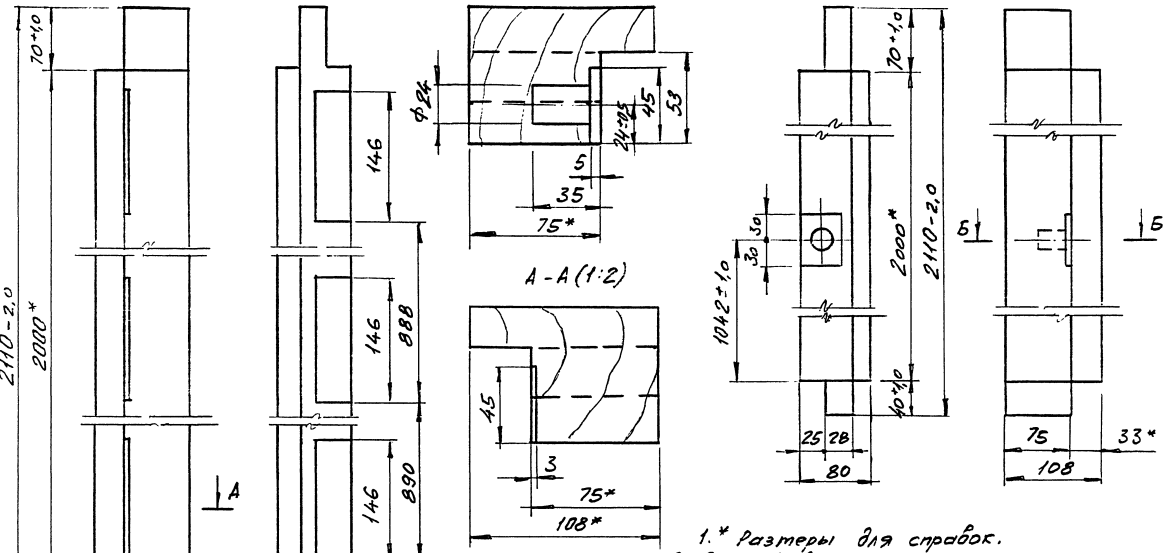

1.* Размеры для справок.
2. Ст. п. 2 докум. – 01.02.00.
3. Неуказанные предельные отклонения размеров: $H16; h16; \pm \frac{JT16}{2}$.

Изм.	Кол.уч.	Лист	№док.	Подпись	Дата
ГИП		Лукашевич			
Инж. пров.		Матвиенец			
Н. контр.		Ребтова			

1.036.5-2.95.1-01.02.01

Связь

Стадия	Масса	Масштаб
Р	11,0	1:4
Лист	Листов 1	

Пиломатериалы хвойных пород 2-й сорт ГОСТ 8486-86Е

ЦНИИПромзданий

Инв. № подл. | Подпись и дата | Взам. инв. №

Рис. 1

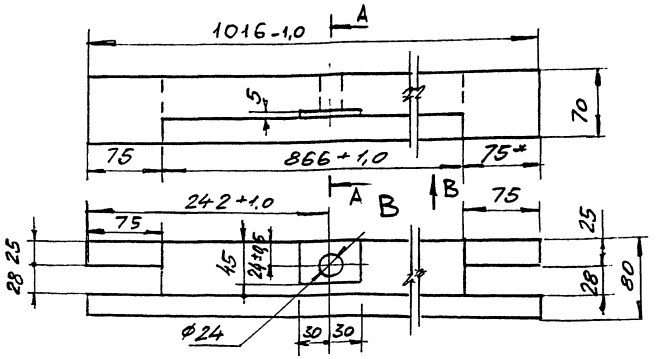

Рис. 2

Остальное - см. рис. 1

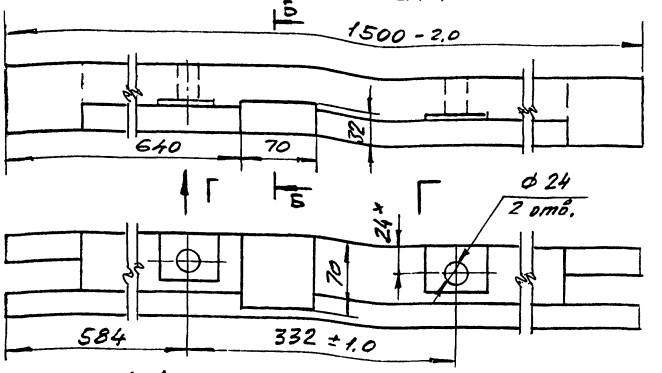

Рис. 3

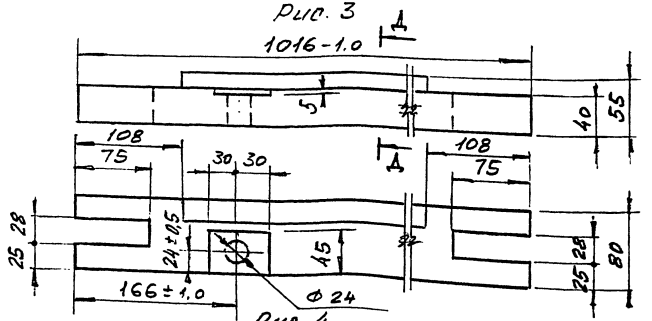

Рис. 4

Остальное - см. рис. 3

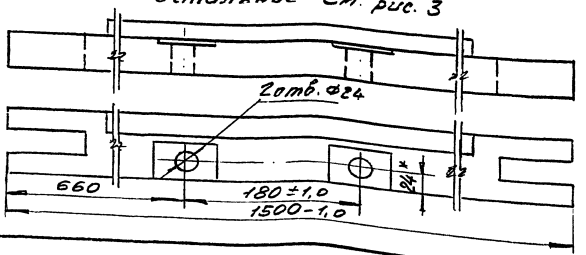

А - А

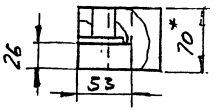

Б - Б

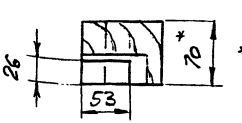

Д - Д

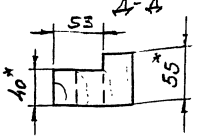

Обозначение	Рис.	Масса кг
1.036.5-2.95.1-01.02.02	1	4,2
-01	2	6,3
-02	3	2,4
-03	4	3,6

1. * Размеры для справок.
2. Неуказанные предельные отклонения размеров: H16; h16; $\pm\frac{JT16}{2}$.
3. См. п. 2 докум. - 01.02.00

							1.036.5-2.95.1-01.02.02	
Изм.	Кол.уч.	Лист	№док.	Подпись	Дата			
ГИП		Зинкошевич			VIII.95		Стадия	Масса / Масштаб
Инж. III кат		Мотвиенко					Р	см. табл. / 1:4
Н. контр.		Ревтова					Лист	Листов 1
							Пиломатериалы хвойных пород 2^{00} сорт ГОСТ 8486-86Е	ЦНИИПромзданий

Инв. № подл. | Подпись и дата | Взам. инв. №

Формат	Зона	Поз.	Обозначение	Наименование	Кол.	Примеч.
				Документация		
А4			1.036.5-2.95.1-01.03.00СБ	Сборочный чертеж		
				Детали		
БЧ		1	1.036.5-2.95.1-01.03.01	Стержень		
				Круг 22-В-II ГОСТ 2590-88 / 20 ГОСТ 1050-88		
				L = 108 h14; Rz80	1	0,19кг
БЧ		2	1.036.5-2.95.1-01.03.02	Платик		
				Лист Б-ПН-4 ГОСТ 19903-74 / Ст3пс2-сб ГОСТ 14637-89		
				(44×70)h14; Rz80	1	0,1кг
			Различия исполнений 1.036.5-2.95.1-01.03.00 и 1.036.5-2.95.1-01.03.00-01 по сборочному чертежу.			

Изм.	Кол.уч.	Лист	N док.	Подпись	Дата
ГИП		Лукашевич			
Инж. III кат.		Матвиенко			
Н.контр.		Ревтова			

1.036.5-2.95.1-01.03.00

Полупетля

Стадия	Лист	Листов
Р		1

АООТ ЦНИИПРОМЗДАНИЙ

Инв. N° подл. | Подпись и дата | Взам. инв. N°

Формат А4

1.036.5-2.95.1-01.03.00 – изображено
1.036.5-2.95.1-01.03.00-01 – зеркальное отражение

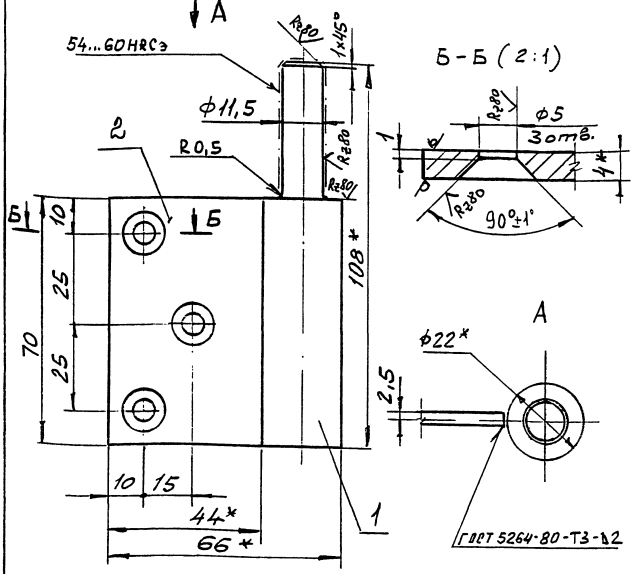

1. Цементировать h0,8...1,2 мм.
2. * Размеры для справок.
3. Неуказанные предельные отклонения размеров: H14; h14; ± JT14/2.

Изм.	Кол.уч.	Лист	N док.	Подпись	Дата
ГИП		Лукашевич			
Инж. III кат.		Матвиенко			
Н.контр.		Ревтова			

1.036,5-2.95.1-01.03.00 СБ

Полупетля. Сборочный чертеж

Стадия	Масса	Масштаб
Р	0,3	1:1

Лист | Листов 1

АООТ ЦНИИПРОМЗДАНИЙ

Инв. N° подл. | Подпись и дата | Взам. инв. N°

Формат	Зона	Поз.	Обозначение	Наименование	Кол.	Примеч.
				Документация		
А3			1.036.5-2.95.1-01.00.000ТО	Техническое описание		
А3			1.036.5-2.95.1-02.00.000СБ	Сборочный чертеж		
А3			1.036.5-2.95.1-02.00.000ВП	Ведомость покупных изделий		
А3			1.036.5-2.95.1-01.00.000ВМ	Ведомость расхода материалов		
				Сборочные единицы		
АУ		1	1.036.5-2.95.1-02.01.00	Полотно правое	1	
АУ		2	1.036.5-2.95.1-02.02.00	Полотно левое	1	
АУ		3	1.036.5-2.95.1-02.03.00	Коробка	1	
АУ		4	1.036.5-2.95.1-01.03.00	Полупетля	3	
		5	1.036.5-2.95.1-01.03.00-01	Полупетля	3	
АУ		6	1.036.5-2.95.1-02.04.00	Ограничитель	1	
				Детали		
АУ		7	1.036.5-2.95.1-01.00.01	Прокладка	2	
АУ		8	1.036.5-2.95.1-02.00.01	Упор	1	

Инв. № подл. | Подпись и дата | Взам. инв. №

1.036.5-2.95.1-02.00.00

Изм. Кол. уч. Лист №док. Подпись Дата

ГИП Ушакибин

Инж. Шкит Мотвиенко

Н. контр. Ревтова

Дверь обшивная ДПИ 2,1×1,5-RE0,6

Стадия Р | Лист 1 | Листов 2

АООТ ЦНИИПротезований

Формат А4

Формат	Зона	Поз.	Обозначение	Наименование	Кол.	Примеч.
				Стандартные изделия		
		9		Винт МВ-8g×12.58.01.20 ГОСТ 11738-84	2	
		10		Шарик Б11,509-Р ГОСТ 3722-81	2	
		11		Шайба 8.65Г.02.9 ГОСТ 6402-70	2	
		12		Шуруп 2-3×25 ГОСТ 1145-80	20	
		13		Шуруп 2-4×45 ГОСТ 1144-80	1	
				Прочие изделия		
		14		Закрыватель дверной ТУ 400-28-394-82 4-1	1	2,3кг
		15		4-1 левый	1	2,3кг

Инв. № подл. | Подпись и дата | Взам. инв. №

1.036.5-2.95.1-02.00.00

Изм. Кол. уч. Лист №док. Подпись Дата

Лист 2

Формат А4

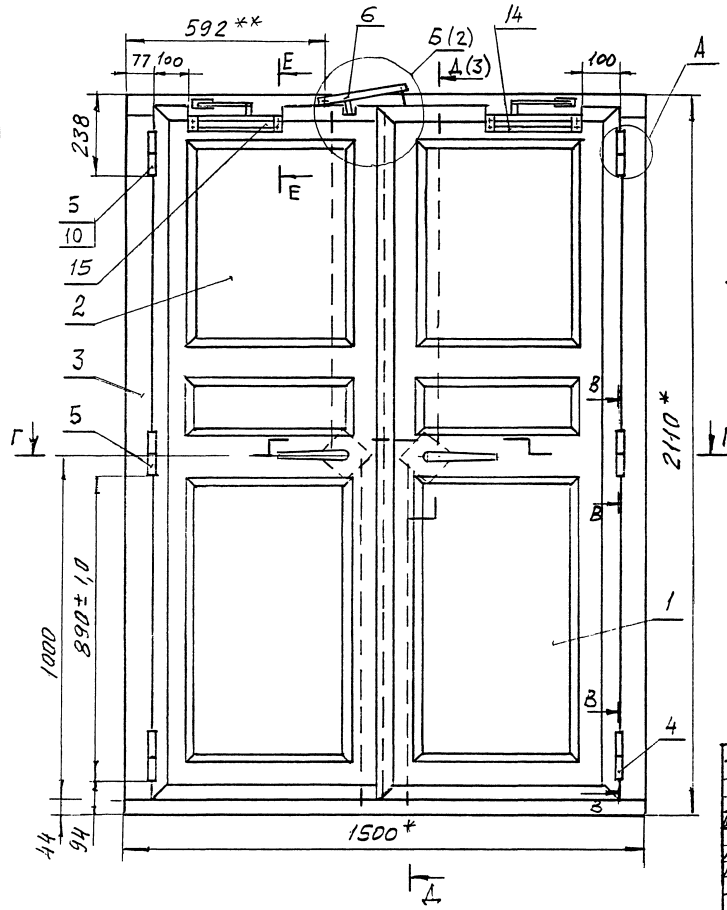

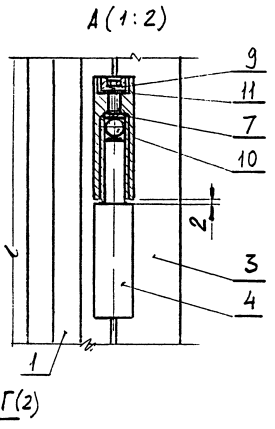

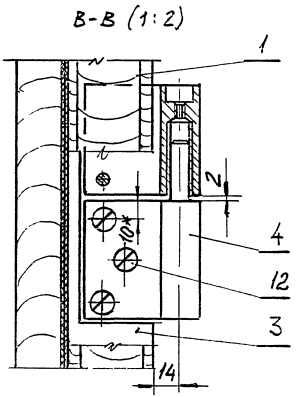

1* Размеры для справок.
2. Закрыватели дверные (поз. 14; 15) установить по месту, обеспечив открывание полотен двери ~ на 100°.
3.** Привязку уточнить по месту, обеспечив последовательное закрывание полотен.
4. Неуказанные предельные отклонения размеров: H16; h16; ± $\frac{JT16}{2}$.

Изм.	Кол.уч.	Лист	№док.	Подпись	Дата
ГИП		Лукашев			VI.85
Инж.-техн.		Матвиенко			
Н.контр.		Ревтова			

1.036.5-2.95.1-02.00.00 СБ

Дверь двупольная ДПИ2,1×1,5-RE0,5. Сборочный чертеж

Стадия	Масса	Масштаб
Р	1700	1:10
Лист 1	Листов 3	

ЦООТ ЦНИИпромзданий

Инв. № подл. | Подпись и дата | Взам. инв. №

Ц00417-02 36 Формат А3

Г – Г (1:2)(1)

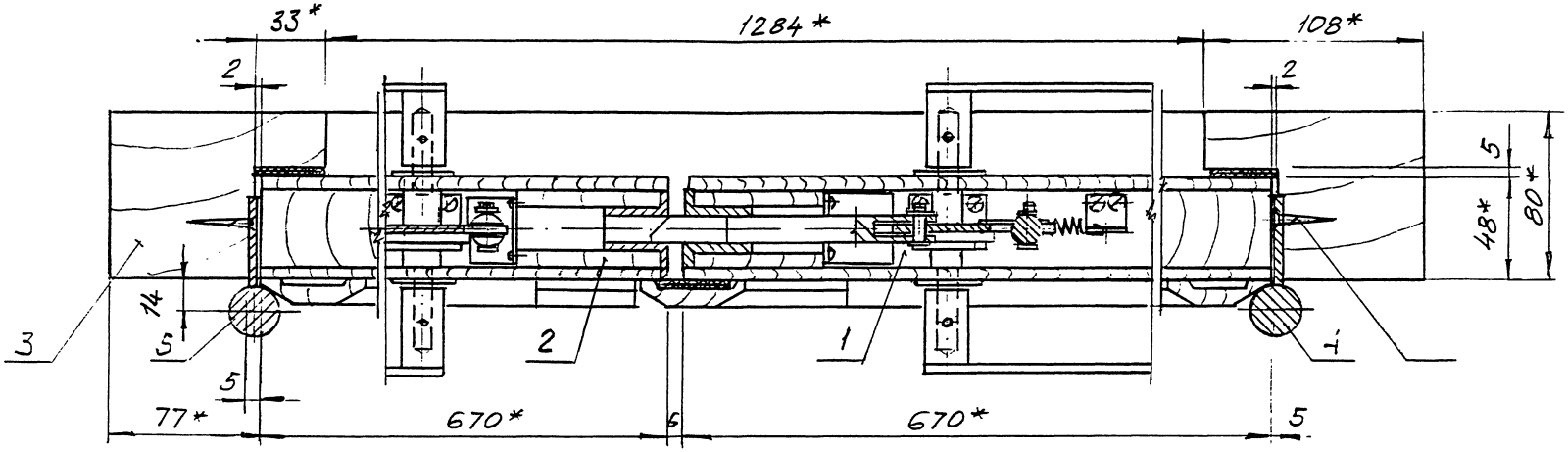

Б (1:2)(1)

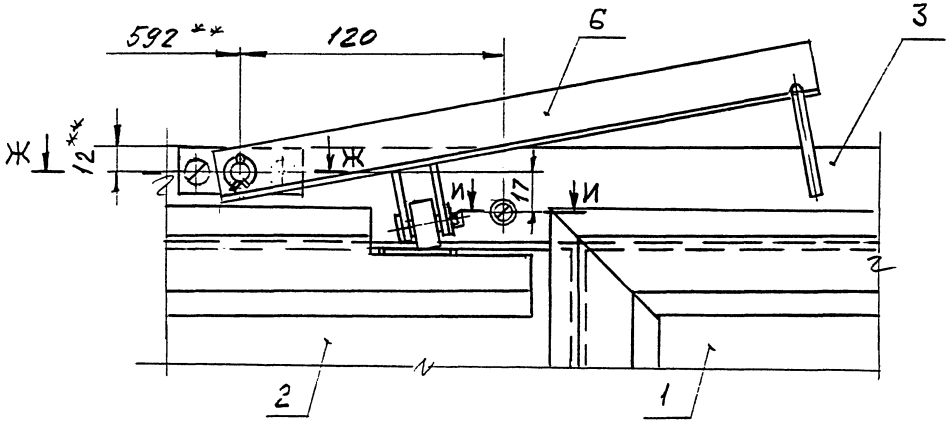

Ж-Ж (1:2)

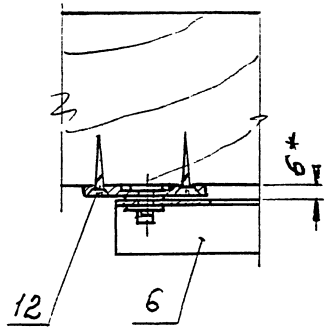

И- И (1:2)

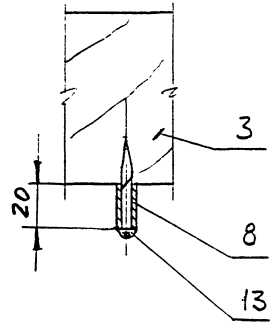

								1.036.5-2.95.1-02.00.00СБ	Лист 2
Изм.	Кол.уч.	Лист	№док.	Подпись	Дата				

Инв.№подл. | Подпись и дата | Взам.инв.№

Д - Д (1:2)(1)

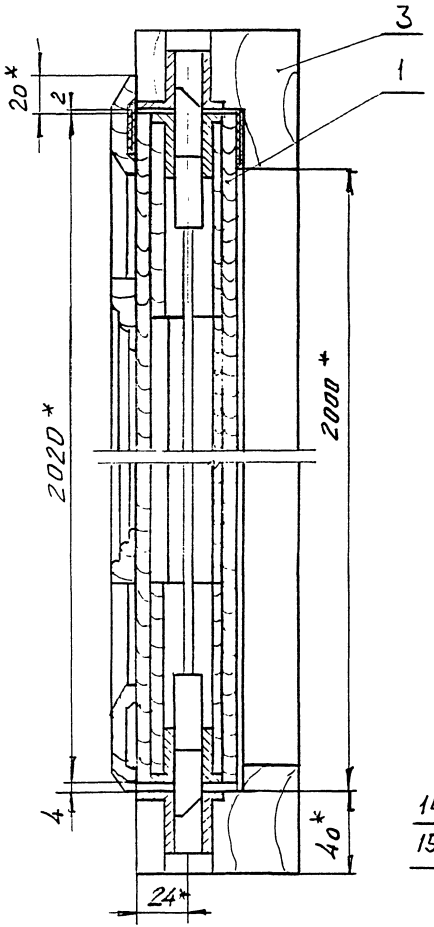

К - К (1:2) (2)

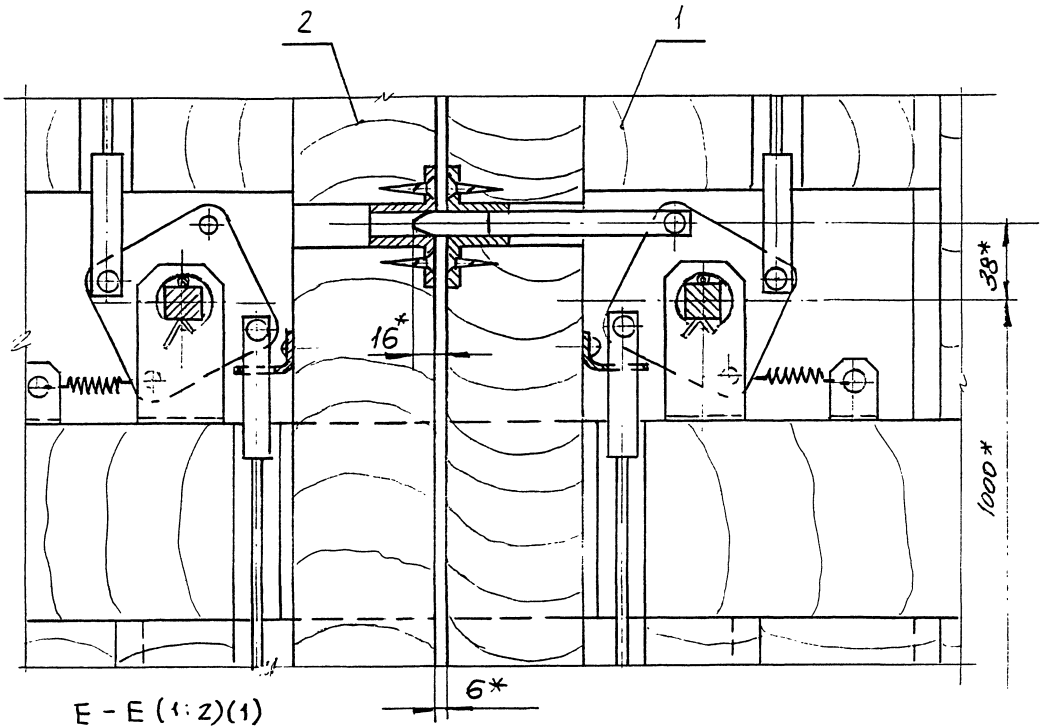

Е - Е (1:2)(1)

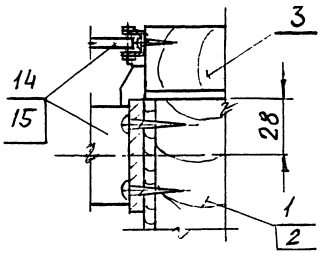

Инв. № подл. | Подпись и дата | Взам. инв. №

								1.036.5-2.95.1-02.00.00 СБ	Лист 3
Изм.	Кол.уч.	Лист	№ док.	Подпись	Дата				

Номер строки	Наименование	Код ОКП	Обозначение документа на поставку	Поставщик	Колич. на исполн. 1.036.5-2.95.1-02.00.00 —	Примечание
1						
2	Закрыватель дверной		ТУ 400-28-394-82	ГПО „Мосреметстройташ"		
3	4-1 правый			г Москва	1	
4	4-1 левый				1	
5						
6	Оси		ГОСТ 9650-80			
7	22-6h11×12 Ст3сп6 Ц30				1	
8	22-6h11×22 Ст3сп6 Ц30				5	
9	22-6h11×25 Ст3сп6 Ц30				1	
10						
11	Шарик Б11,509-Р		ГОСТ 3722-81		2	
12						
13	Крепежные изделия					
14						
15	Винт М8-8g×12.58.01.20	128 400	ГОСТ 11738-84		2	
16						
17	Гвозди		ГОСТ 4028-63			
18	П1,4×25				200	
19	П1,6×25				32	
20						
21	Шайба 8.65Г.02.9	128 600	ГОСТ 6402-70		2	
22						

Инв. № подл. | Подпись и дата | Взам. инв. №

Изм.	Кол. уч.	Лист	№ док.	Подпись	Дата
ГИП		Лукашевич			VI-95
Инж. Вест		Матвиенко			
Н. контр.		Ребтова			

1.036.5-2.95.1-02.00.00 ВП

Ведомость покупных изделий

Стадия	Лист	Листов
Р	1	2

АООТ ЦНИИПромзданий

Ц00417-02 39

Формат А3

Номер строки	Наименование	Код ОКП	Обозначение документа на поставку	Поставщик	Колич. на испол. 1.036.5-2.95.1-02.00.00 –	Примечание
					–	
1						
2	Шайбы	128600	ГОСТ 11371-78			
3	6.01пс2.01.20				8	
4	24.01пс2.01.20				2	
5						
6	Шплинты	128700	ГОСТ 397-79			
7	1,6×25-001				7	
8	3,2×28-001				4	
9						
10	Штифт 3×20		ГОСТ 3128-70		4	
11						
12	Шурупы		ГОСТ 1144-80			
13	2-3×20				12	
14	2-4×45				1	
15	Шурупы		ГОСТ 1145-80			
16	2-3×16				8	
17	2-3×25				20	
18	2-4×25				40	
19						
20						
21						
22						
23						
24						
25						
26						
27						

Инв. № подл. | Подпись и дата | Взам. инв. №

Формат	Зона	Поз.	Обозначение	Наименование	Кол.	Примеч.
				Документация		
А3			1.036.5-2.95.1-02.01.00СБ	Сборочный чертеж		
				Сборочные единицы		
А4		1	1.036.5-2.95.1-01.01.10	Фиксатор	1	
А4		2	1.036.5-2.95.1-01.01.20	Шток	1	
А4		3	1.036.5-2.95.1-01.01.30	Тяга	1	
		4	1.036.5-2.95.1-01.01.30-01	Тяга	1	
А4		5	1.036.5-2.95.1-01.01.40	Полупетля	3	
А4		6	1.036.5-2.95.1-01.01.50	Ручка	2	
				Детали		
		7	1.036.5-2.95.1-02.01.01	Упор	1	
А4		8	1.036.5-2.95.1-01.01.01	Втулка	3	
А4		9	1.036.5-2.95.1-01.01.12-01	Скоба	1	
		10	1.036.5-2.95.1-01.01.12-02	Скоба	1	
А4		11	1.036.5-2.95.1-01.01.02	Пружина	1	
А4		12	1.036.5-2.95.1-01.01.03	Накладка	2	
А4		13	1.036.5-2.95.1-01.01.04	Доска	1	
А3		14	1.036.5-2.95.1-01.01.05-04	Доска	1	

Инв. № подл. | Подпись и дата | Взам. инв. №

Изм.	Кол. уч.	Лист	№ док.	Подпись	Дата
ГИП		Лукашевич			
Инж. конт.		Матвиенко			
Н. контр.		Федотова			

1.036.5-2.95.1-02.01.00

Полотно правое

Стадия	Лист	Листов
Р	1	4

ЦНИИПромзданий

Формат А4

Формат	Зона	Поз.	Обозначение	Наименование	Кол.	Примеч.
А3		15	1.036.5-2.95.1-01.01.05-05	Доска	1	
		16	1.036.5-2.95.1-01.01.05-06	Доска	1	
		17	1.036.5-2.95.1-01.01.05-03	Доска	1	
А3		18	1.036.5-2.95.1-01.01.06	Доска	1	
		19	1.036.5-2.95.1-01.01.06-01	Доска	1	
		20	1.036.5-2.95.1-01.01.06-03	Доска	1	
		21	1.036.5-2.95.1-01.01.06-04	Доска	3	
		22	1.036.5-2.95.1-01.01.06-05	Доска	4	
		23	1.036.5-2.95.1-01.01.06-06	Доска	1	
		24	1.036.5-2.95.1-01.01.06-07	Доска	1	
А4		25	1.036.5-2.95.1-01.01.07	Обрамление	2	
		26	1.036.5-2.95.1-01.01.07-02	Обрамление	1	
		27	1.036.5-2.95.1-01.01.07-05	Обрамление	1	
		28	1.036.5-2.95.1-01.01.07-06	Обрамление	1	
А4		29	1.036.5-2.95.1-01.01.08	Рейка	2	
		30	1.036.5-2.95.1-01.01.08-02	Рейка	2	
		31	1.036.5-2.95.1-01.01.08-03	Рейка	2	
		32	1.036.5-2.95.1-01.01.08-04	Рейка	6	
А4		33	1.036.5-2.95.1-01.01.06-02	Доска	1	
Б4		34	1.036.5-2.95.1-02.01.03	Обшивка		
				Т-СВгрАIс(2020×670×5)-1,0		
				ГОСТ 4598-86	2	5,0 кг
				Накладка		
				Т-СВгрАIс ГОСТ 4598-86		
Б4		35	1.036.5-2.95.1-02.01.04	(760×30×5)-1,0 Rz 200	1	0,1 кг
Б4		36	1.036.5-2.95.1-02.01.05	(840×40×5)-1,0 Rz 200	1	0,13 кг

Инв. № подл. | Подпись и дата | Взам. инв. №

Изм.	Кол. уч.	Лист	№ док.	Подпись	Дата

1.036.5-2.95.1-02.01.00

Лист 2

Ц00417-02 41

Формат А4

Формат	Зона	Поз.	Обозначение	Наименование	Кол.	Примеч.
54		37	1.036.5-2.95.1-02.01.06	Нагель		
				Круг $\frac{В-В-II\ ГОСТ\ 2590-88}{Ст3сп1-II\ ГОСТ\ 535-88}$		
				L=36h14, R78°	6	0,008кг
54		38	1.036.5-2.95.1-02.01.07	Ткань асбестовая		
				Б-2 АТ-9 ГОСТ 6102-78Е		
				(50×2600)-2,0	1	0,15кг
				Стандартные изделия		
		39		Гвоздь П1,4×25		
				ГОСТ 4028-63	100	
		40		Ось 22-6h11×228-Ст3сп6Ц30		
				ГОСТ 9650-80	3	
		41		Шайба 6.01пс2,01.20		
				ГОСТ 11371-78	3	
		42		Штифт 3×20		
				ГОСТ 3128-70	2	
		43		Шплинт 1,6×25-001		
				ГОСТ 397-79	3	
		44		Шуруп 2-3×20.01.20		
				ГОСТ 1144-80	6	
				Шурупы		
				ГОСТ 1145-80		
		45		2-3×16.01.20	4	
		46		2-4×25.01.20	15	

Инв. № подл. | Подпись и дата | Взам. инв. №

Изм. | Кол. уч. | Лист | № док. | Подпись | Дата

1.036.5-2.95.1-02.01.00 — Лист 3

Формат А4

Формат	Зона	Поз.	Обозначение	Наименование	Кол.	Примеч.
				Материалы		
		47		Покрытие СГК-1		
				ТУ-3-2355-90		4,0 кг

Инв. № подл. | Подпись и дата | Взам. инв. №

Изм. | Кол. уч. | Лист | № док. | Подпись | Дата

1.036.5-2.95.1-02.01.00 — Лист 4

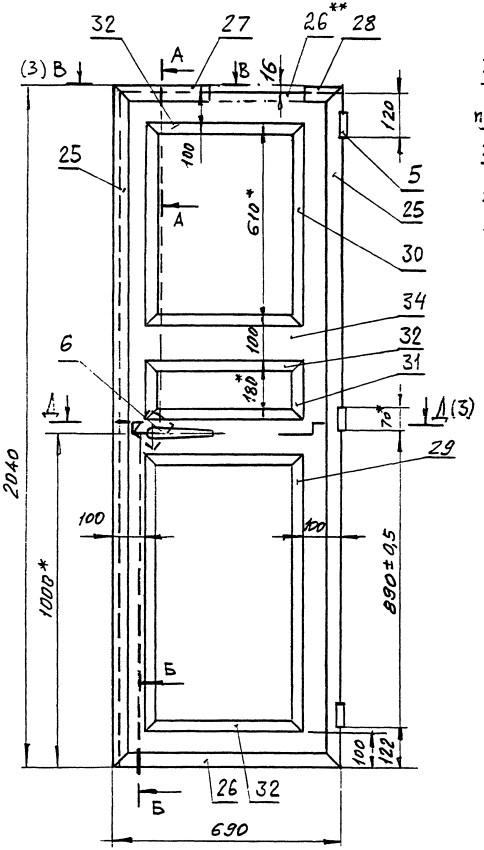

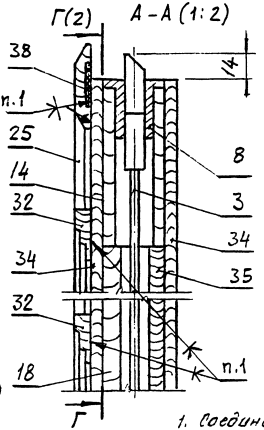

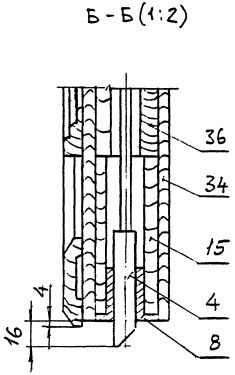

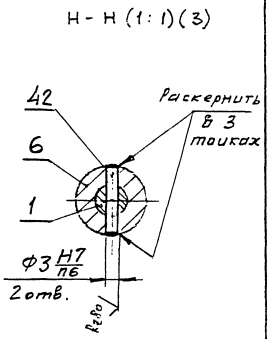

1. Соединения на клею осуществлять клеями согласно п. 2.2. технического описания.
2. Соединения досок в углах полотна в шип, а по площади в паз и гребень по ГОСТ 9330-76.
3. Все деревянные элементы антисептировать растворами по СНиП 2.03.11-85, приложение 9, и антипирировать с глубокой пропиткой растворами, указанными в СНиП 3.03.01-87.
4. Покрытие СКГ (поз. 47) нанести на указанные поверхности толщиной 1 мм.
5. Обшивки, обрамления и рейки облицовки установить на клею (п.1) и закрепить гвоздями (поз. 39) с шагом не более 300 мм по периметру.
6. * Размеры для справок.

7. ** Допускается обрамления поз. 27 и 28 заменить поз. 26 с последующей выборкой под закрыватель по месту.

						1.036.5-2.95.1-02.01.00 СБ			
Изм.	Кол.уч.	Лист	№ док.	Подпись	Дата	Полотно правое. Сборочный чертеж	Ргодия	Масса	Масштаб
ГИП		Ликашевич			VI-85		Р	67,0	1:10
Инж. III кат.		Матвиенко					Лист 1	Листов 3	
Н. контр.		Ребтова					ЭООТ ЦНИИПромзданий		

Инв. № подл. | Подпись и дата | Взам. инв. №

Ц00417-02-43

Формат А3

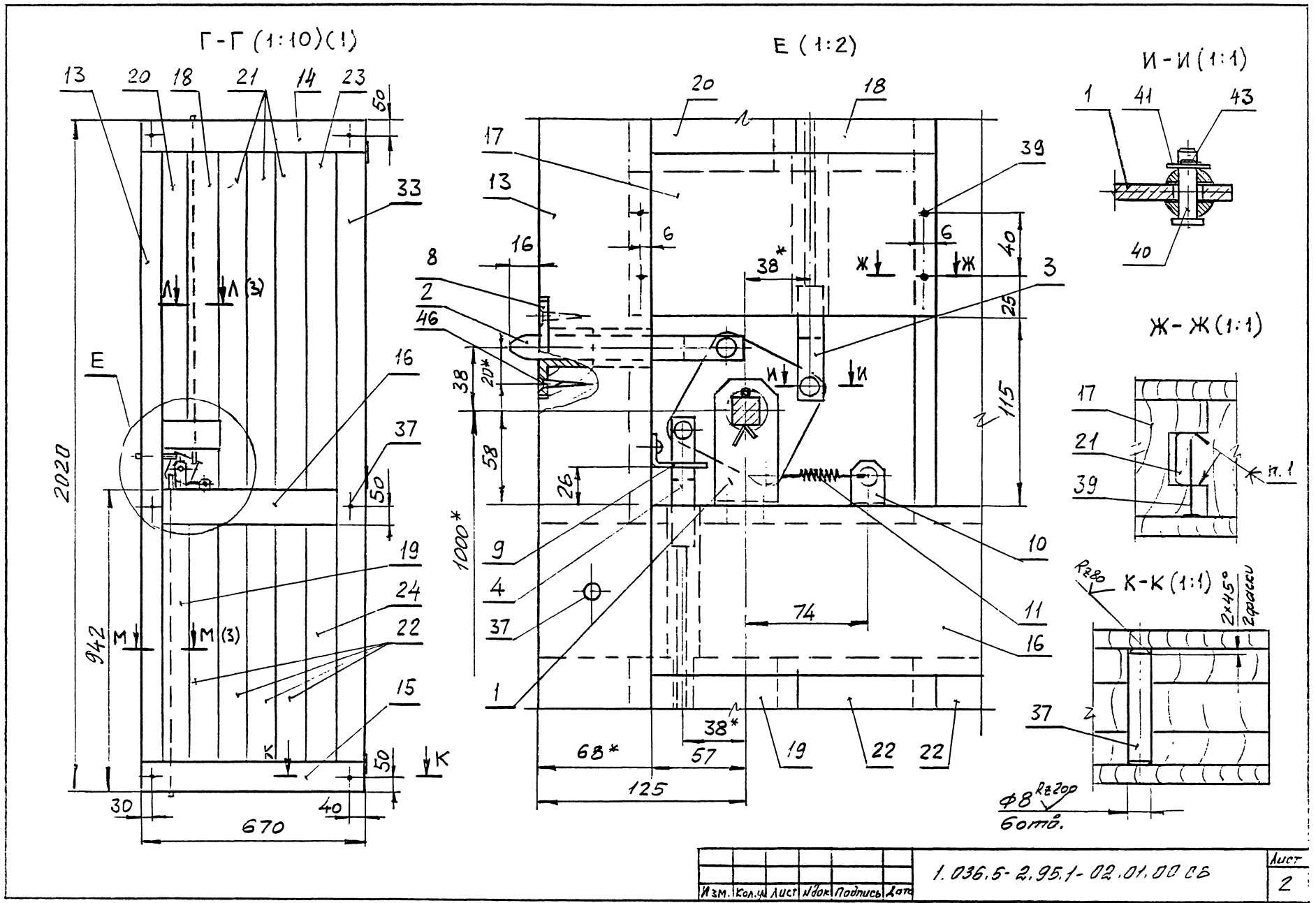
Г-Г (1:10)(1)
Е (1:2)
И-И (1:1)
Ж-Ж (1:1)
К-К (1:1)
2020
942
670
1000*
125
68*
57
38*
74
115
Rz80
2x45°
2 фаски
Rz200
Ф8
6 отв.
Изм.
Кол.уч.
Лист
№док.
Подпись
Дата
1.036.5-2.95.1-02.01.00 СБ
Лист
2
Ц00417-02
44
Формат А3

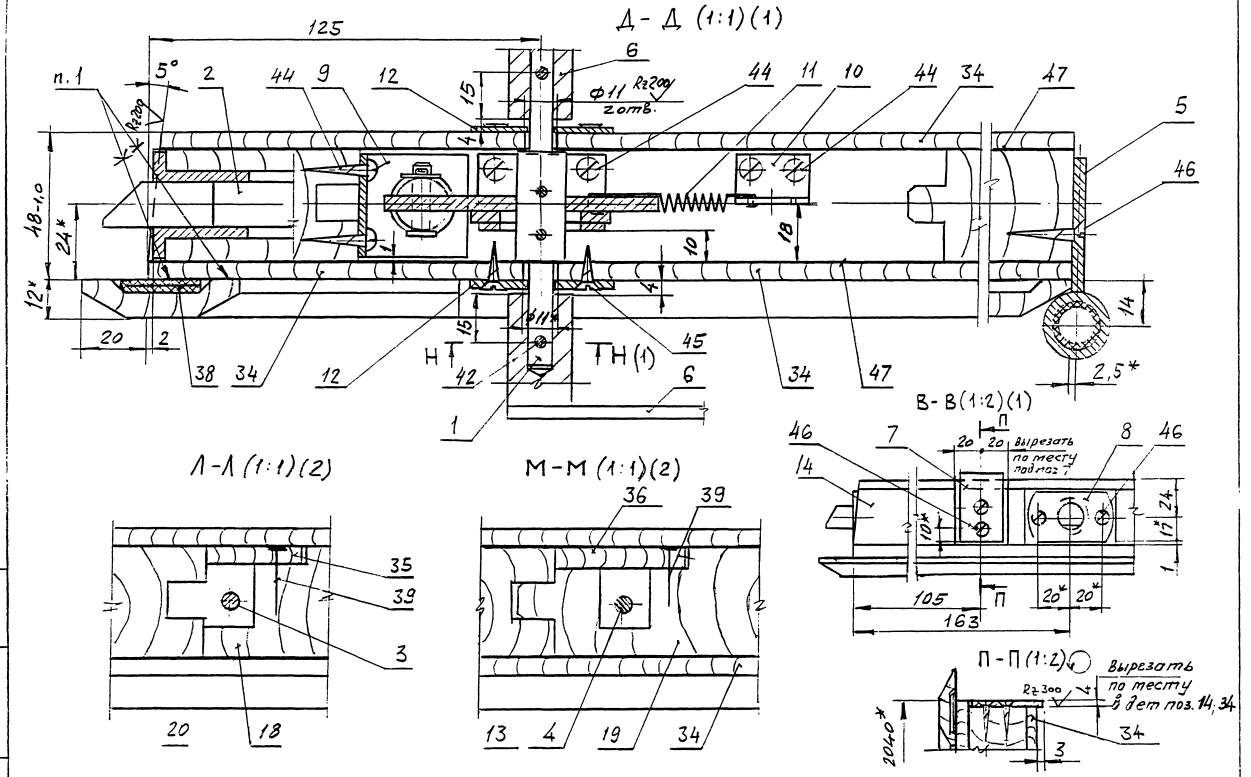

Изм	Кол.уч	Лист	Nдок	Подпись	Дата	1.036.5-2.95.1-02.01.00 СБ	Лист 3

Инв. № подл. | Подпись и дата | Взам. инв. №

Rz80 (√)

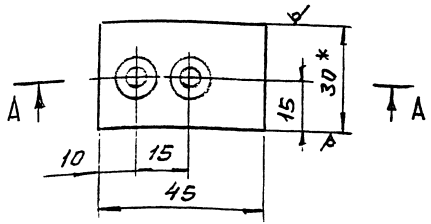

A-A (2:1)

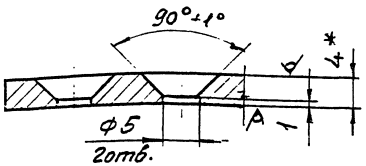

1.* Размеры для справок.
2. Неуказанные предельные отклонения размеров: H14; h14; ± $\frac{JT14}{2}$.

Изм	Кол.уч	Лист	N док	Подпись	Дата	1.036.5-2.95.1-02.01.01.			
ГИП		Лукашевич				Упор	Стадия	Масса	Масштаб
Инж. III кат		Матвиенко					Р	0,04	1:1
Н.контр		Ревтова					Лист	Листов 1	
						Полоса БрАЖ9-4Т-4х30 ГОСТ 1595-90	АООТ ЦНИИПромзданий		

Инв. N подл. | Подпись и дата | Взам. инв. N

Формат А4

Rz80 (√)

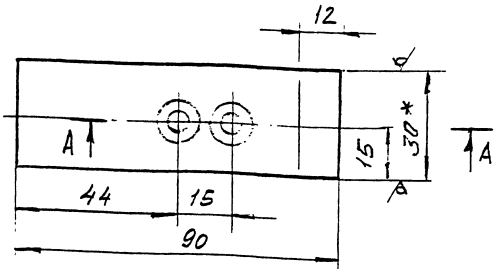

A-A (2:1)

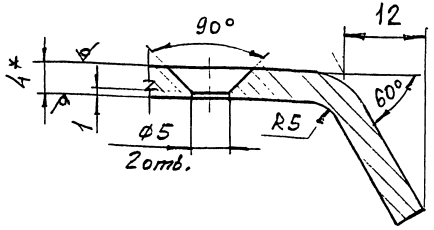

1.* Размеры для справок.
2. Неуказанные предельные отклонения размеров: H14; h14; ± $\frac{JT14}{2}$.

Изм	Кол.уч	Лист	N док	Подпись	Дата	1.036.5-2.95.1-02.02.01			
ГИП		Лукашевич				Направляющая	Стадия	Масса	Масштаб
Инж. III кат		Матвиенко					Р	0,08	1:1
Н.контр.		Ревтова					Лист	Листов 1	
						Полоса БрАЖ-9-4Т-4х30 ГОСТ 1595-90	АООТ ЦНИИПромзданий		

Инв. N подл. | Подпись и дата | Взам. инв. N

Формат	Зона	Поз.	Обозначение	Наименование	Кол.	Примеч.
				Документация		
А3			1.036.5-2.95.1-02.02.00СБ	Сборочный чертеж		
				Сборочные единицы		
А4		1	1.036.5-2.95.1-01.01.10-01	Фиксатор	1	
А4		2	1.036.5-2.95.1-01.01.30	Тяга	1	
		3	1.036.5-2.95.1-01.01.30-01	Тяга	1	
А4		4	1.036.5-2.95.1-01.01.40-01	Полупетля	3	
А4		5	1.036.5-2.95.1-01.01.50	Ручка	2	
				Детали		
А4		6	1.036.5-2.95.1-02.02.01	Направляющая	1	
А4		7	1.036.5-2.95.1-01.01.01	Втулка	2	
		8	1.036.5-2.95.1-01.01.01-01	Втулка	1	
А4		9	1.036.5-2.95.1-01.01.12-01	Скоба	1	
		10	1.036.5-2.95.1-01.01.12-02	Скоба	1	
А4		11	1.036.5-2.95.1-01.01.02	Пружина	1	
А4		12	1.036.5-2.95.1-01.01.03	Накладка	2	
А4		13	1.036.5-2.95.1-01.01.04	Доска	1	
А3		14	1.036.5-2.95.1-01.01.05-04	Доска	1	

Взам. инв. № | Подпись и дата | Инв. № подл.

Изм.	Кол. уч.	Лист	№ док.	Подпись	Дата
ГИП		Лукашевич			11.95
Инж. III кат.		Матвиенко			
Н. контр.		Ревтова			

1.036.5-2.95.1-02.02.00

Полотно левое

Стадия	Лист	Листов
Р	1	4

АООТ ЦНИИПромзданий

Формат А4

Формат	Зона	Поз.	Обозначение	Наименование	Кол.	Примеч.
А3		15	1.036.5-2.95.1-01.01.05-05	Доска	1	
		16	1.036.5-2.95.1-01.01.05-06	Доска	1	
		17	1.036.5-2.95.1-01.01.05-03	Доска	1	
А3		18	1.036.5-2.95.1-01.01.06	Доска	1	
		19	1.036.5-2.95.1-01.01.06-01	Доска	1	
		20	1.036.5-2.95.1-01.01.06-03	Доска	1	
		21	1.036.5-2.95.1-01.01.06-04	Доска	3	
		22	1.036.5-2.95.1-01.01.06-05	Доска	4	
		23	1.036.5-2.95.1-01.01.06-06	Доска	1	
		24	1.036.5-2.95.1-01.01.06-07	Доска	1	
А4		25	1.036.5-2.95.1-01.01.07	Обрамление	1	
		26	1.036.5-2.95.1-01.01.07-04	Обрамление	1	
		27	1.036.5-2.95.1-01.01.07-07	Обрамление	1	
		28	1.036.5-2.95.1-01.01.07-08	Обрамление	1	
А4		29	1.036.5-2.95.1-01.01.08	Рейка	2	
		30	1.036.5-2.95.1-01.01.09-02	Рейка	2	
		31	1.036.5-2.95.1-01.01.09-03	Рейка	2	
		32	1.036.5-2.95.1-01.01.09-04	Рейка	6	
А4		33	1.036.5-2.95.1-01.01.09-02	Доска	1	
Б4		34	1.036.5-2.95.1-02.02.02	Обшивка		
				Т-СВ$_{гр}$ АIс ГОСТ 4598-86		
				(2020×670×5)-1,0	2	5,0кг
				Накладка		
				Т-СВ$_{гр}$ АIс ГОСТ 4598-86		
Б4		35	1.036.5-2.95.1-02.02.03	(760×30×5)-1,0, Rz 200	1	0,1кг
Б4		36	1.036.5-2.95.1-02.02.04	(840×40×5)-1,0, Rz 200	1	0,13кг

Взам. инв. № | Подпись и дата | Инв. № подл.

Изм.	Кол. уч.	Лист	№ док.	Подпись	Дата

1.036.5-2.95.1-02.02.00

Лист 2

Ц00417-02 47

Формат А4

Формат	Зона	Поз.	Обозначение	Наименование	Кол.	Примеч.
64		37	1.036.5-2.95.1-02.02.05	Нагель		
				8-В-II ГОСТ 2590-88		
				Круг Ст3сп1-II ГОСТ 535-88		
				L = 36h14, Rz80	6	0,008кг
64		38	1.036.5-2.95.1-02.02.06	Ткань лобеговая		
				б=2 АТ-9 ГОСТ 6102-78		
				(50×650)-2,0	1	0,04кг
				Стандартные изделия		
		39		Гвоздь П1,4×25		
				ГОСТ 4028-63	100	
		40		Ось 22-6h11×22Ст3сп6Ц30		
				ГОСТ 9650-80	2	
		41		Шайба 6.01пс2.01.20		
				ГОСТ 11371-78	2	
		42		Штифт 3×20		
				ГОСТ 3128-70	2	
		43		Шплинт 1,6×25-001		
				ГОСТ 397-79	2	
		44		Шуруп 2-3×20.01.20		
				ГОСТ 1144-80	6	
				Шурупы		
				ГОСТ 1145-80		
		45		2-3×16.01.20	4	
		46		2-4×25.01.20	17	

Взам. инв.№ | Подпись и дата | Инв.№ подл.

Формат	Зона	Поз.	Обозначение	Наименование	Кол.	Примеч.
				Материалы		
		47		Покрытие СГК-1		
				ТУ-3-2355-90		4,0 кг

Взам. инв.№ | Подпись и дата | Инв.№ подл.

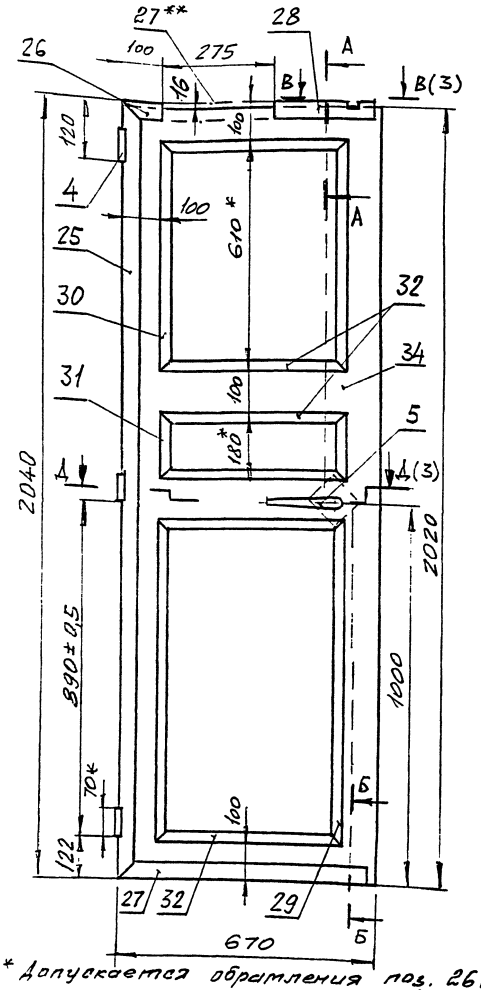

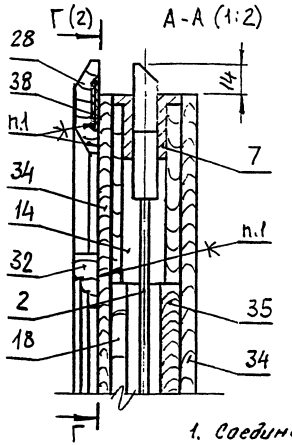

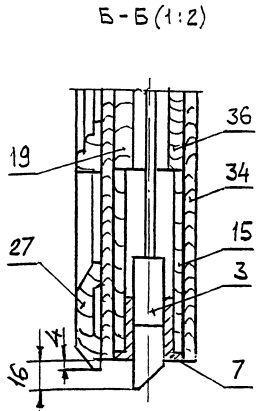

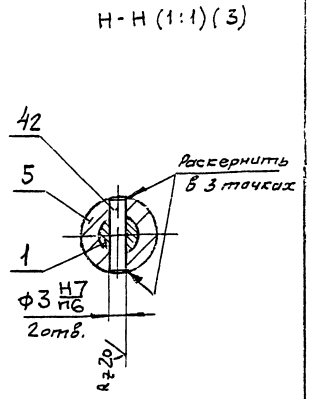

1. Соединения на клею осуществлять клеями, указанными в п. 2.2. технического описания.
2. Соединения досок в углах полотна в шип, а по площади в паз и гребень по ГОСТ 9330-76.
3. Все деревянные элементы антисептировать растворами по СНиП 2.03.11-85, приложение 9, и антипирировать с глубокой пропиткой растворами, указанными в СНиП 3.03.01-87.
4. Покрытие СКГ (поз. 47) нанести на указанные поверхности толщиной 1мм
5. Обшивки, обрамления и рейки облицовки установить на клею (п.1) и закрепить гвоздями (поз. 39) с шагом не более 300 мм по периметру.
6. * Размеры для справок.

7. ** Допускается обрамления поз. 26 и 28 заменить поз. 27 в зеркальном отражении с последующей выборкой паза под закрыватель.

Изм.	Кол. уч.	Лист	N док.	Подпись	Дата
ГИП		Лукашевич			VI.96
Инж. пров.		Матвиенко			
Н. контр.		Ревтово			

1.036.5-2.95.1-02.02.00СБ

Полотно левое. Сборочный чертеж

Стадия	Масса	Масштаб
Р	65,0	1:10

Лист 1 | Листов 3

АООТ ЦНИИПромзданий

Инв. № подл. | Подпись и дата | Взам. инв. №

Г - Г (1:10) (1)

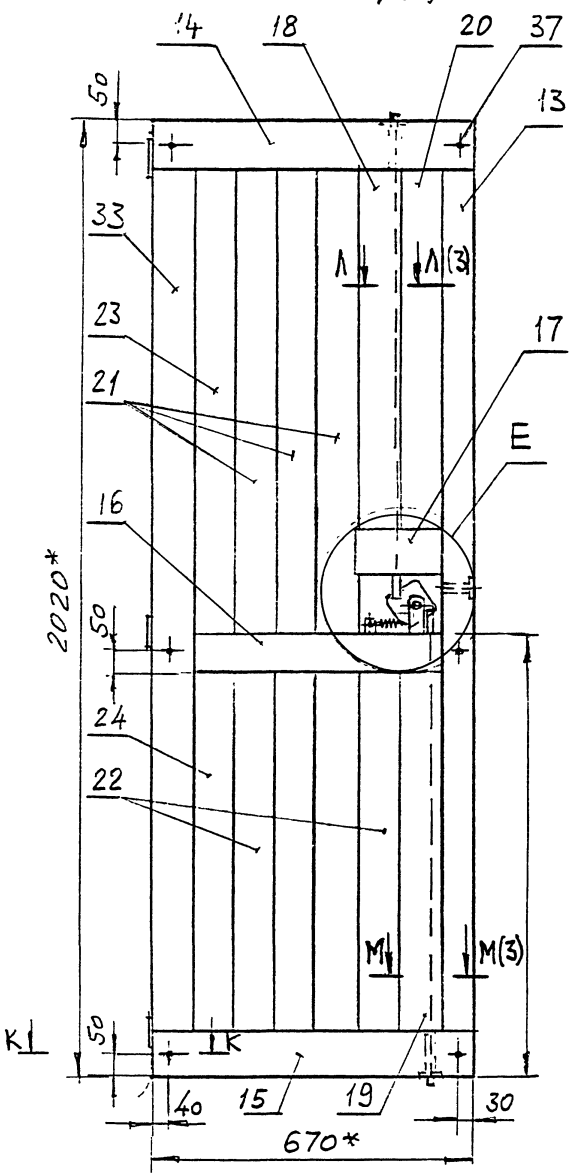

Е (1:2)

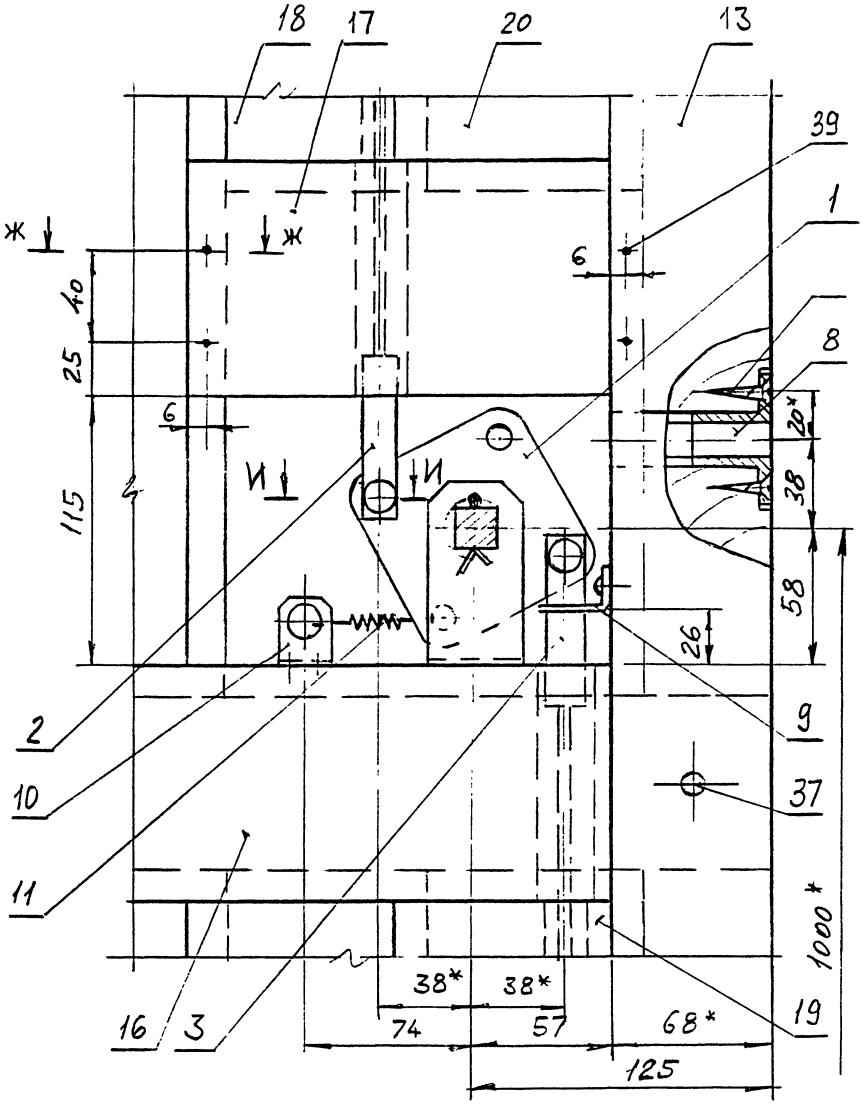

И - И (1:1)

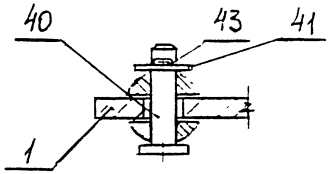

Ж - Ж (1:1)

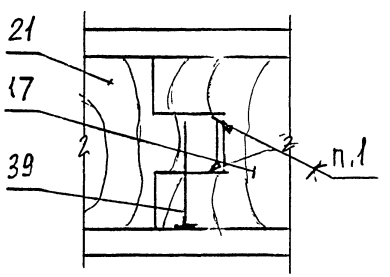

К - К (1:1)

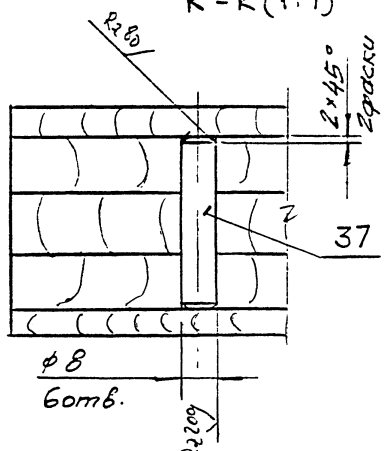

Изм.	Кол.уч.	Лист	№док.	Подпись	Дата	1.036.5-2.95.1-02.02.00СБ	Лист 2

Ц00417.02 50

Формат А3

Д - Д (1:1)(1)

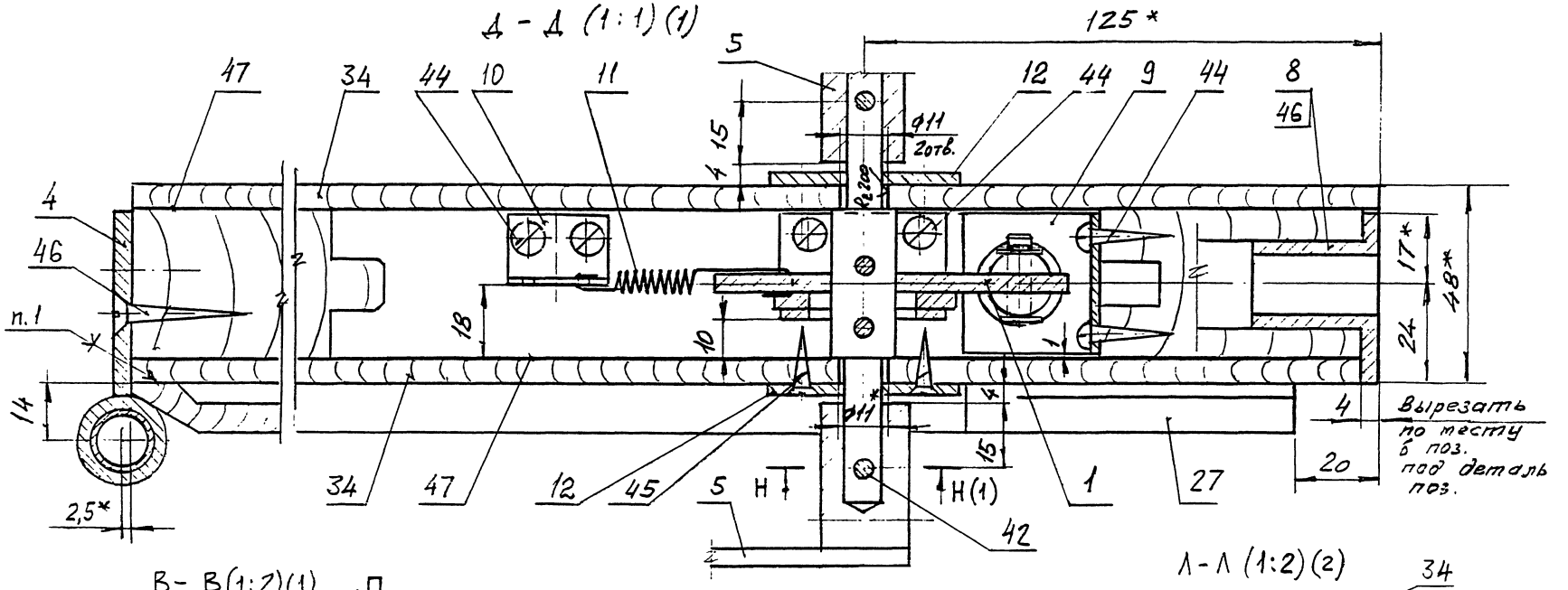

В - В (1:2)(1)

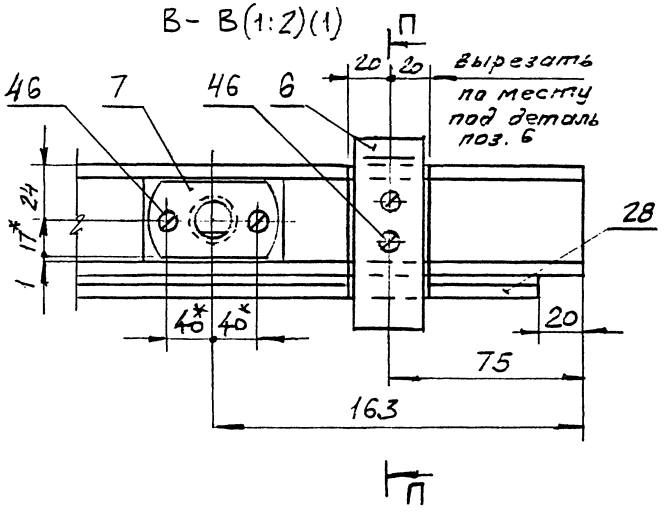

П - П (1:2)

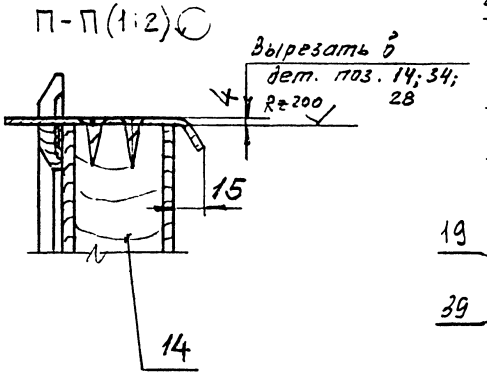

Л - Л (1:2)(2)

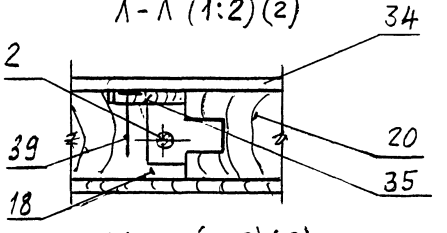

М - М (1:2)(2)

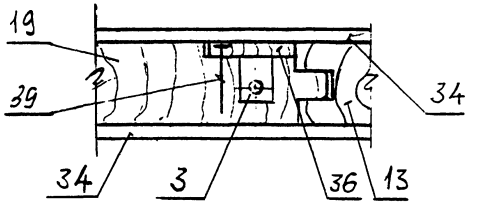

Изм	Кол.уч.	Лист	N док.	Подпись	Дата	1.036.5-2.95.1-02.02.00СБ	Лист 3

Инв. N подл. | Подпись и дата | Взам. инв. N

Формат	Зона	Поз	Обозначение	Наименование	Кол.	Примеч.
				Документация		
А3			1.036.5-2.95.1-02.03.00СБ	Сборочный чертеж		
				Детали		
А4		1	1.036.5-2.95.1-01.01.01-01	Втулка	4	
А3		2	1.036.5-2.95.1-01.02.01	Связь	1	
		3	1.036.5-2.95.1-01.02.01-01	Связь	1	
А3		4	1.036.5-2.95.1-01.02.02-01	Связь	1	
		5	1.036.5-2.95.1-01.02.02-03	Связь	1	
Б4		6	1.036.5-2.95.1-02.03.01	Нагель		
				Круг В-В-II ГОСТ 2590-88		
				Ст3вп1-II ГОСТ 535-88		
				L=80h14; Rz80	4	0,02кг
				Уплотнение		
				Ткань асбестовая		
				δ=2 АТ-9 ГОСТ 6102-78Е		
Б4		7	1.036.5-2.95.1-02.03.02	(565×55)-1,0	1	0,04кг
Б4		8	1.036.5-2.95.1-02.03.03	(715×55)-1,0	1	0,05кг
Б4		9	1.036.5-2.95.1-02.03.04	(2000×70)-2,0	2	0,17кг

Взам. инв. №

Подпись и дата

Инв. № подл.

Изм.	Кол. уч.	Лист	№ док.	Подпись	Дата
ГИП		Лукашевич			VII.95
Инж. III кат.		Матвиенко			
Н. контр.		Ревтова			

1.036.5-2.95.1-02.03.00

Коробка

Стадия	Лист	Листов
Р	1	2

ЯООТ ЦНИИПромзданий

Формат А4

Формат	Зона	Поз.	Обозначение	Наименование	Кол.	Примеч.
				Стандартные изделия		
		10		Шуруп2-4×25.01.20		
				ГОСТ 1145-80	8	
		11		Гвозди П1,6×25		
				ГОСТ 4028-63	32	
				Материалы		
		12		Покрытие СГК-1		
				ТУ 3-2355-90		1,1кг

Взам. инв. №

Подпись и дата

Инв. № подл.

Изм.	Кол. уч.	Лист	№ док.	Подпись	Дата

1.036.5-2.95.1-02.03.00

Лист 2

ЦООЦ17-02 52

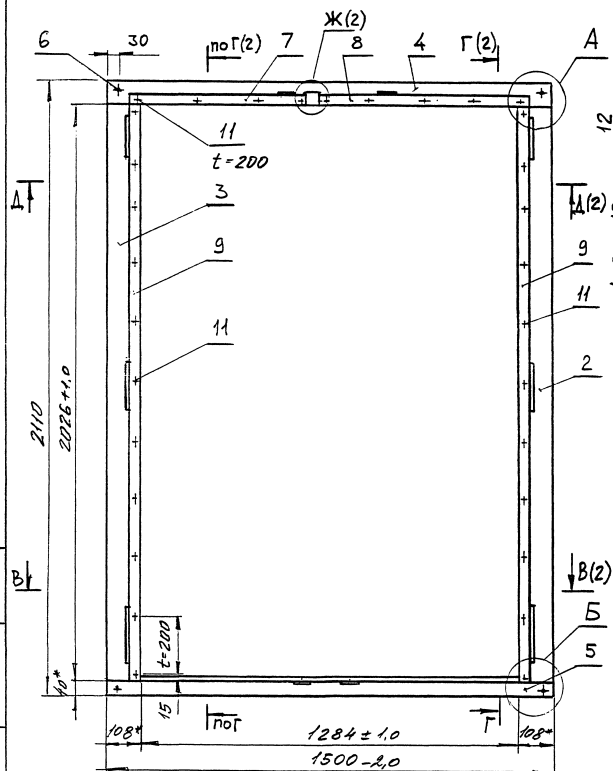

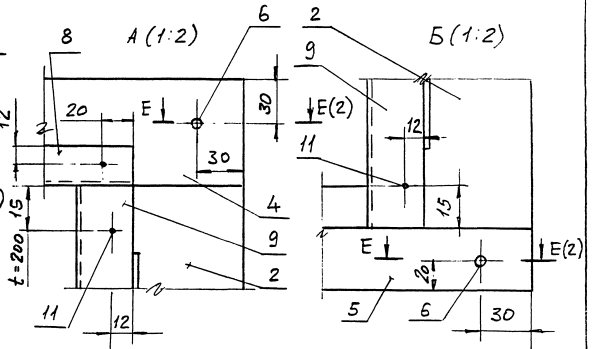

1. Соединения на клею осуществлять клеями, согласно п. 2.2. технического описания.
2. Связи (пп. 2...5) антисептировать растворами по СНиП 2.03.11-85, приложение 9, и антипирировать с глубокой пропиткой растворами, указанными в СНиП 3.03.01-87.
3. Покрытие СГК-1 (поз. 12) нанести на указанные поверхности толщиной 1мм
4. * Размеры для справок.
5. Неуказанные предельные отклонения размеров: H16; h16; $\pm \frac{JT16}{2}$.

						1.036.5-2.95.1-02.03.00СБ			
Изм.	Кол.уч.	Лист	№док.	Подпись	Дата	Коробка. Сборочный чертеж	Стадия	Масса	Масштаб
ГИП		Лукашевич			9.11.95		Р	38,0	1:10
Инж.	Ст.кат.	Матвеенко					Лист 1	Листов 2	
Н. контр.		Ростово					АООТ ЦНИИПромзданий		

Инв. № подл. | Подпись и дата | Взам. инв. №

ЦОО417-02 53

Формат А3

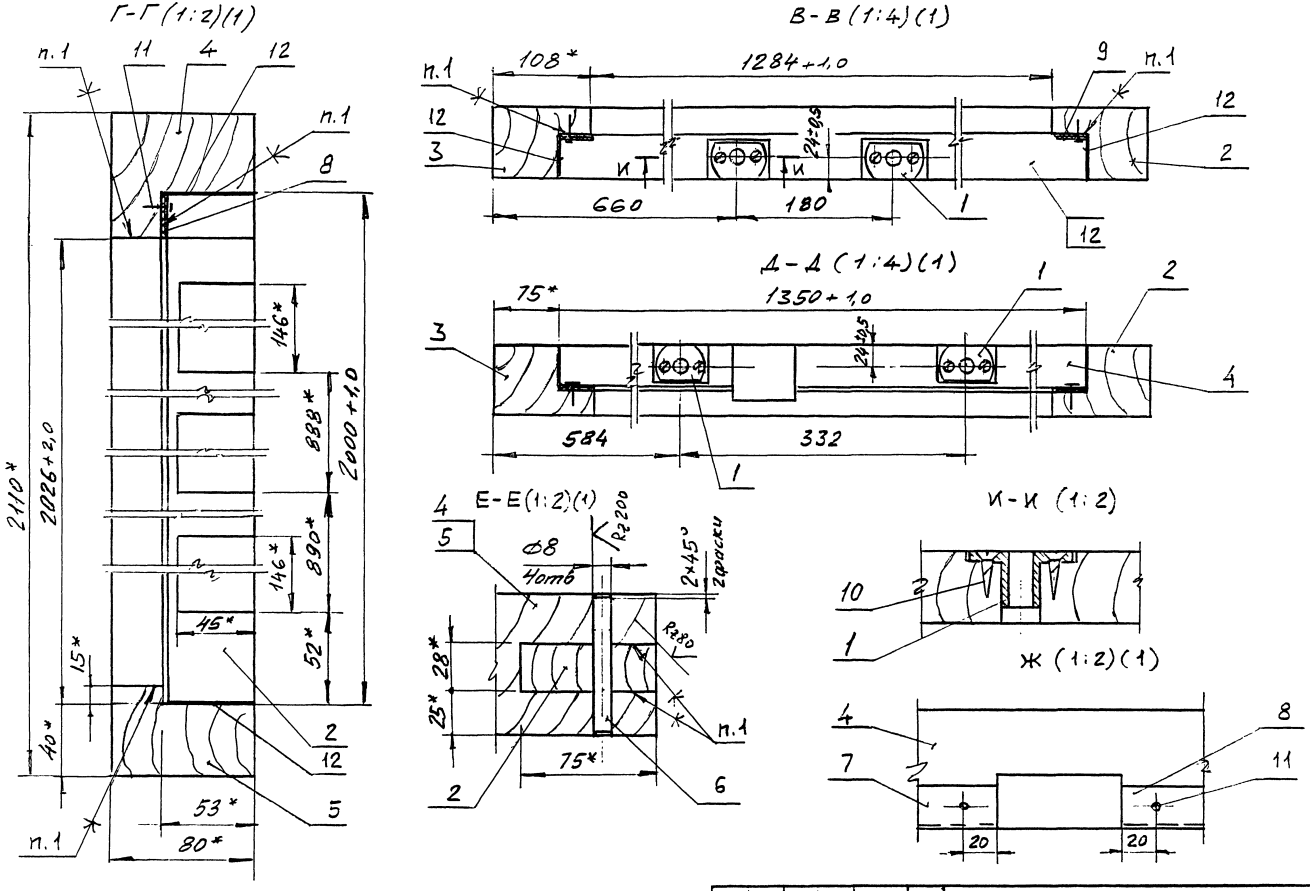

Изм.	Кол.уч.	Лист	N док.	Подпись	Дата	1.036.5-2.95.1-02.03.00 СБ	Лист 2

Инв. N подл. | Подпись и дата | Взам. инв. N

Ц00417-02 5Н3
Формат А3

Формат	Зона	Поз.	Обозначение	Наименование	Кол.	Примеч.
				Документация		
А3			1.036.5-2.95.1-02.04.00СБ	Сборочный чертеж		
				Детали		
БЧ		1	1.036.5-2.95.1-02.04.01	Направляющая		
				Уголок 25×25×2-В-ГОСТ 19771-93		
				Ст3сп1-II ГОСТ 11474-76		
				L = 280 h14; Rz80	1	0,2кГ
БЧ		2	1.036.5-2.95.1-02.04.02	Ушко		
				Лист Б-ПН-2,0 ГОСТ 19903-74		
				ОК36D24 III Ст3пс2-св. ГОСТ 16623-89		
				(16×32) h14, Rz80	2	0,008кГ
БЧ		3	1.036.5-2.95.1-02.04.03	Прижим		
				Лист Б-ПН-4 ГОСТ 19903-74		
				Ст3пс2-св. ГОСТ 14637-89		
				(24×56) h14; Rz80	1	0,04кГ
БЧ		4	1.036.5-2.95.1-02.04.04	Ролик		
				Круг 32-В-II ГОСТ 2590-88		
				Ст3пс1-II ГОСТ 535-88		
				L = 14 h14; Rz80	1	0,07кГ

Изм.	Кол. уч.	Лист	№ док.	Подпись	Дата
ГИП		Дукашевич			11.95
Инж. IV кат.		Магдиенко			
Н. контр.		Ревтова			

1.036.5-2.95.1-02.04.00

Ограничитель

Стадия	Лист	Листов
Р	1	2

АООТ ЦНИИПромзданий

Инв. № подл. | Подпись и дата | Взам. инв. №

Формат А4

Формат	Зона	Поз.	Обозначение	Наименование	Кол.	Примеч.
БЧ		5		Упор		
				Круг 5-В-II ГОСТ 2590-88		
				Ст3сп1-II ГОСТ 535-88		
				L = 165-2,0; Rz80	1	0,025кГ
				Стандартные изделия		
				Оси ГОСТ 9650-80		
		6		22-6h11×12G3сп6 Ц30	1	
		7		22-6h11×25Ст3сп6 Ц30	1	
		8		Шайба 6.01пс2.01.20		
				ГОСТ 11371-78	3	
		9		Шплинт 1,6×25-001		
				ГОСТ 397-79	2	

Изм.	Кол. уч.	Лист	№ док.	Подпись	Дата

1.036.5-2.95.1-02.04.00

Лист 2

Инв. № подл. | Подпись и дата | Взам. инв. №

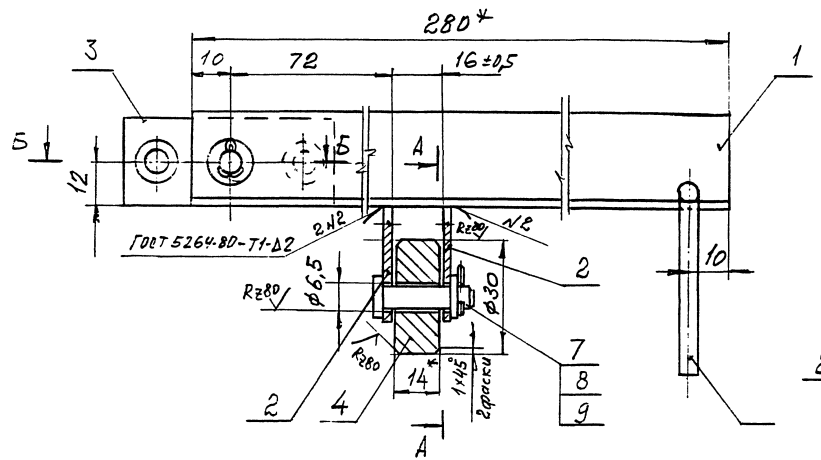

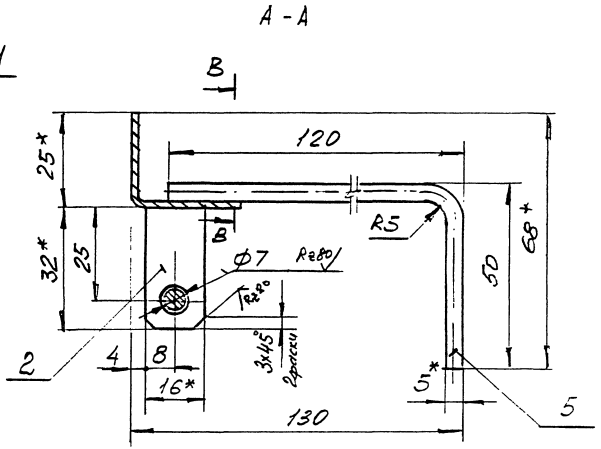

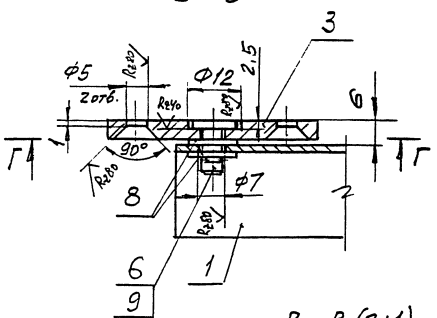

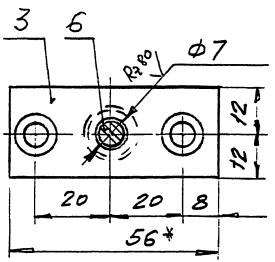

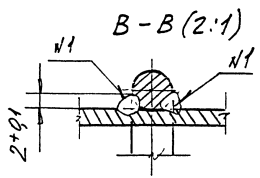

1. Сварка шва N1 ручная электродуговая.
2. * Размеры для справок.
3. Неуказанные предельные отклонения размеров: H14; h14; $\pm \frac{IT14}{2}$.

						1.036.5-2.95 1- 02.04.00 СБ	
Изм.	Кол.уч.	Лист	№док.	Подпись	Дата		
ГИП		Лукашевич				Ограничитель. Сборочный чертеж.	Стадия: Р; Масса: 0,4; Масштаб: 1:1
Инж. пр.		Матвиенко					Лист; Листов 1
Н. контр.		Ревтова					АООТ ЦНИИПромзданий

Инв. № подл. | Подпись и дата | Взам. инв. №

Rz80 (√)

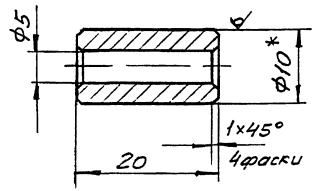

1. * Размер для справок.
2. Неуказанные предельные отклонения размеров: H14; h14; $\pm\frac{JT14}{2}$.

Изм.	Кол.уч	Лист	№док	Подпись	Дата	1.036.5-2.95.1-02.00.01			
ГИП		Лукашевич				Упор	Стадия	Масса	Масштаб
Инж. I кат		Матвиенко					Р	0,03	2:1
Н. контр.		Ревтова					Лист	Листов 1	
						Пруток Бр АЖС9-4-пр.-кр.-10-Н ГОСТ 1628-78	АООТ ЦНИИПромзданий		

Инв. № подл. | Подпись и дата | Взам. инв. №

Формат А4

Rz80 (√)

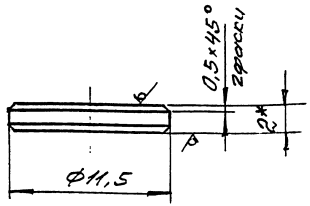

1. * Размер для справок.
2. Цементировать h0,4...0,6мм; 35...40 HRCэ.
3. Неуказанные предельные отклонения размеров: h14; $\pm\frac{JT14}{2}$.

Изм.	Кол.уч	Лист	№док	Подпись	Дата	1.036.5-2.95.1-01.00.01			
ГИП		Лукашевич			11.95	Прокладка	Стадия	Масса	Масштаб
Инж. I кат		Матвиенко					Р	0,001	4:1
Н. контр.		Ревтова					Лист	Листов 1	
						Лист Б-ПН-2 ГОСТ 19903-74 / 20 ГОСТ 1050-88	АООТ ЦНИИПромзданий		

Инв. № подл. | Подпись и дата | Взам. инв. №

Таблица 1

Марка изделия	Код изделия	Наименование и код																							
		Мелкосортная сталь 093300; 095300								Среднесортная сталь 093200; 095200								Крупносортная сталь 093100; 095100							
		Расход, кГ																							
		Квадрат до 19	Полоса В = до 45	L до 32×20	L до 32×32	Всего конструкционной стали	ф до 19	Итого	С учетом Kотх = 1,05	Квадрат от 20 до 30	Полоса В = от 20 до 30	L от 45×28 до 63×40	L от 36×36 до 45×45	Всего конструкционной стали	ф от 20 до 30	Итого	С учетом Kотх = 1,05	Квадрат от 32 до 250	Полоса В = от 60 до 200	L 70×45 и более	L 50×50 и более	Всего конструкционной стали	ф от 32 до 250	Итого	С учетом Kотх = 1,05
ДДПИ-2,1×1,0		0,1				0,1	0,64	0,74	0,78						1,0	1,0	1,05						6,3	6,3	6,6
ДДПИ-2,1×1,5		0,2				0,2	1,02	1,22	1,28						0,86	0,86	0,9						9,51	9,51	9,9

Продолжение таблицы 1

Марка изделия	Код изделия	Наименование и код																
		Тонколистовая сталь 097200; 097300					Толстолистовая сталь 097100				Бронза ГОСТ 1628-70		Гнутые профили 112 000				Проволока углеродистая 112100	
		Расход, кГ																
		δ = от 1,0 до 1,9	δ = от 1,9 до 3	Рифленая δ = 3	Итого	С учетом Kотх = 1,05	δ = 4 и более	Широкополосная	Итого	С учетом Kотх = 1,05	По серии	С учетом Kотх = 1,05	L 25×25	[	Итого	С учетом Kотх = 1,05	По серии	С учетом Kотх = 1,05
ДДПИ-2,1×1,0			0,11		0,11	0,12	0,87		0,87	0,9	0,18	0,19					0,02	0,03
ДДПИ-2,1×1,5			0,3		0,3	0,31	1,18		1,18	1,24	0,47	0,49	0,2		0,2	0,21	0,04	0,05

Таблица 2

Марка изделия	Код изделия	Наименование и код									
		Клей КБ-3 261 311		Асфоткань АТ-9 ГОСТ 6102-78Е		Плиты древесноволокнист. ГОСТ 4598-86		Пиломатериалы 533 311, м²		Покрытие СГК-1 ТУ 3-2355-90	
		По серии	С учетом Kотх = 1,05	По серии	С учетом Kотх = 1,05	По серии	С учетом Kотх = 1,05	По серии	С учетом Kотх = 1,05	По серии	С учетом Kотх = 1,05
ДДПИ-2,1×1,0				0,57	0,59	14,03	14,7	0,2	0,21	5	5,25
ДДПИ-2,1×1,5				0,58	0,6	20,46	21,5	0,3	0,32	9,1	9,5

Изм.	Кол.уч.	Лист	N док.	Подпись	Дата
ГИП		Лукашевич			VII.95
Инж. III кат.		Матвиенко			
Н. контр.		Ревтова			

1.036.5-2.95.1-ВМ

Ведомость расхода материалов

Стадия	Лист	Листов
Р		1

АООТ ЦНИИПромзданий

Инв. № подл. | Подпись и дата | Взам. инв. №

gost.e-ecolog.ru

Ц00417-02 (58)

Формат А3