ТИПОВЫЕ СТРОИТЕЛЬНЫЕ КОНСТРУКЦИИ, ИЗДЕЛИЯ, УЗЛЫ

Серия 1.036.5-2.95

ДВЕРИ ДЕРЕВЯННЫЕ ПРОТИВОПОЖАРНЫЕ ИСКРОНЕДАЮЩИЕ ДЛЯ ЗДАНИЙ РАЗЛИЧНОГО НАЗНАЧЕНИЯ

Выпуск 0

УКАЗАНИЯ ПО ПРИМЕНЕНИЮ.

УЗЛЫ.

РАБОЧИЕ ЧЕРТЕЖИ

ЦО0417-01

gost.e-ecolog.ru

ТИПОВЫЕ СТРОИТЕЛЬНЫЕ КОНСТРУКЦИИ, ИЗДЕЛИЯ, УЗЛЫ

Серия 1.036.5-2.95

ДВЕРИ ДЕРЕВЯННЫЕ ПРОТИВОПОЖАРНЫЕ ИСКРОНЕДАЮЩИЕ ДЛЯ ЗДАНИЙ РАЗЛИЧНОГО НАЗНАЧЕНИЯ

Выпуск 0

УКАЗАНИЯ ПО ПРИМЕНЕНИЮ.

УЗЛЫ.

РАБОЧИЕ ЧЕРТЕЖИ

РАЗРАБОТАНЫ
АООТ ЦНИИпромзданий

Зам. директора С.М. Тликин

ГИП Т.Н. Лукашевич

Обозначение документа	Наименование	Стр.
1.036.5-2.95.0-ПЗ	Пояснительная записка.	3
1.036.5-2.95.0-10.00	Схемы примыкания дверей однопольной и двупольной к железобетонным перегородкам	16
1.036.5-2.95.0-20.00	Схемы организации проемов под двери в стенах ленточной разрезки	18
1.036.5-2.95.0-30.00	Схемы примыкания дверей однопольной и двупольной к стенам и перегородкам из кирпича	20
1.036.5-2.95.0-10.10	Узел 1; 2	21
1.036.5-2.95.0-10.20	Узел 3	23
1.036.5-2.95.0-10.30	Узел 4	25
1.036.5-2.95.0-20.10	Узел 5, 6	26
1.036.5-2.95.0-20.20	Узел 7	28
1.036.5-2.95.0-20.30	Узел 8	30
1.036.5-2.95.0-30.10	Узел 9; 10	31
1.036.5-2.95.0-30.20	Узел 11	33
1.036.5-2.95.0-10.11	Анкер А1	35
1.036.5-2.95.0-10.12	Нащельник Н1...Н6	36
1.036.5-2.95.0-10.13	Нащельник Н7...Н10	37

Инв. № подл. | Подпись и дата | Взам. инв. №

Изм	Кол.	Лист	№ док.	Подпись	Дата
ГИП	Лукашевич				
Н. контр.	Ревтова				

1.036.5 - 2.95.0

Содержание

Стадия	Лист	Листов
Р		1

АООТ ЦНИИПромзданий

Ц00417-01 3

Формат А4

Техническая документация на двери включает:

Выпуск 0 - Указания по применению. Узлы. Рабочие чертежи

Выпуск 1 - Двери однопольные и двупольные. Рабочие чертежи

1. Назначение и облать применения

1.1. Двери деревянные противопожарные искронедающие предназначены для ограждения проемов в противопожарных стенах и перегородках зданий различного назначения и для прохода людей.

1.2. Двери деревянные противопожарные искронедающие должны применяться в соответствие с требованиями СНиП 2.01.02-85.

1.3. Область применения - производственные здания промышленных и сельскохозяйственных предприятий, административно-бытовых и общественных зданий с нормальными температурно-влажностными условиями и слабоагрессивной средой, возводимые в I... IV районах по ветровому давлению (но не более 550 Па) по СНиП 2.01.07-85 с температурой наружного воздуха до минус 40°С.

При эксплуатации внутри помещений район применения не ограничен.

Изм	Кол.уч	Лист	№док	Подпись	Дата	1.036.5-2.95.0-ПЗ			
ГИП		Дикашева			V.95	Пояснительная записка	Стадия	Лист	Листов
Рук.грп		Васильева					Р	1	13
Н.контр		Гебтова					АООТ ЦНИИПромзданий		

Инв. № подл. | Подпись и дата | Взам. инв. №

Ц00417-01 4

Формат А4

2. Технические данные

Тип двери - противопожарная искронедающая.

Способ открывания - ручной.

Усилие ручного открывания - 100 Н.

Расчетный предел огнестойкости - 0,6 часа, что подтверждено отчетной справкой ВНИИПО РФ.

Время закрывания двери с закрывателем дверным - 5 сек.

Номенклатура дверей представлена в таблице 1.

Таблица 1

Обозначение исполнений	Марка дверей	Масса дверей, кг	Масса металла, кг	Расход древесины, м³
1.036.5-2.95.1-01.00.00	ДПИ 2,1×1,0-RE0,6	120,0	9,2	0,2
1.036.5-2.95.1-02.00.00	ДПИ 2,1×1,5-RE0,6	170,0	13,8	0,3

Марка дверей включает:

Д - дверь деревянная - наименование изделия;

ПИ - противопожарная, искронедающая - тип двери;

2,1×1,0; 2,1×1,5 - координационные размеры по высоте и ширине в м;

RE0,6 - предел огнестойкости в часах,

2.1. Описание изделия и его составных частей

В конструкции бронзовые части могут быть заменены на латунь или на сталь, если нет опасности возгорания от искр, и допускается использовать дверь как чисто противопожарную.

Конструкция двери независимо от количества полотен выполнена в виде блока, состоящего из коробки и полотна.

Коробка дверей выполнена из деревянного бруса, выбранного в четверть. По периметру коробки проложены прокладки из асботкани и нанесено вспучивающееся покрытие.

Полотна выполнены сплошными из досок, обшитых с двух сторон древесноволокнистыми плитами с нанесенным на них, с внутренней стороны, вспучивающимся покрытием. Каждое полотно имеет механизм, фиксирующий его в коробке. Полотна навешиваются на коробку тремя петлями.

Для самозакрывания дверей в верхней части полотен расположены закрыватели дверные, автоматически закрывающие двери при эксплуатации, а в двупольной двери на середине верхней перемычки коробки установлен ограничитель, позволяющий поочередно закрывать полотна.

2.2. Принцип работы

Поворотом ручки механизма фиксации вниз все штоки полотна выводятся из зацепления с коробкой или с вторым полотном (для двупольной двери) и утапливаются в полотне. Освобожденные таким образом полотна свободно открываются, поворачиваясь на осях петель на угол открывания (~ 100°). Самозакрывание дверей осуществляется автоматически с помощью закрывателя дверного.

Инв. № подл. | Подпись и дата | Взам. инв. №

3. Комплект поставки

Таблица 2

Наименование	Обозначение исполнений дверей		Кол. на дверь, шт.
	ДПИ 2,1×1,0-RE0,6	ДПИ 2,1×1,5-RE0,6	
Полотно	1.036.5-2.95.1-01.01.00		1
Полотно правое		1.036.5-2.95.1-02.01.00	1
Полотно левое		1.036.5-2.95.1-02.02.00	1
Коробка	1.036.5-2.95.1-01.02.00	1.036.5-2.95.1-02.03.00	1
Полупетля	1.036.5-2.95.1-01.03.00	1.036.5-2.95.1-01.03.00	3
Полупетля		1.036.5-2.95.1-01.03.00-01	3
Ограничитель		1.036.5-2.95.1-02.04.00	1
Прокладка	1.036.5-2.95.1-01.00.01	1.036.5-2.95.1-01.00.01	1;2
Упор		1.036.5-2.95.1-02.00.01	1
Закрыватель дверной ТУ400-28-394-82	4-1	4-1	1
		4-1 левый	1

Двери должны поставляться потребителю полной заводской готовности согласно ведомости комплекта поставки, включающей: дверь типа ДПИ в сборе, паспорт - 1 экз, товарно-сопроводительную документацию - 1 экз.

4. Указания по контролю и испытанию

4.1. Двери должны изготавливаться на поточных механизированных технологических линиях специализированных предприятий или на участке, оборудованном приспособлениями, обеспечивающими точность, указанную в чертежах.

4.2. Двери принимают партиями. Партия должна состоять из дверей одного типа, изготовленных по одному технологическому процессу.

4.3. Для проверки соответствия изделий выдвигаемым требованиям и рабочим чертежам следует проводить приемно-сдаточные, периодические и типовые испытания.

4.4. Приемно-сдаточным испытаниям должна подвергаться каждая дверь.

Проверяются:

- соответствие комплекту документации;
- габаритные размеры;
- качество огнезащитных покрытий;
- соответствие материалов сертификатам;
- прижатие уплотнительных прокладок по линии примыкания;
- наличие маркировки;
- качество упаковки.

4.5. Периодическим испытаниям должны

подвергаться изделия не менее одного раза в два года.

При отсутствии у изготовителя испытательного оборудования потребителю должны предъявляться результаты испытаний, выполненные другими организациями, аттестованными в установленном порядке на право проведения испытаний.

Испытания следует проводить при нормальных климатических условиях по ГОСТ 15150-69.

Периодические испытания дополняют приемно-сдаточные испытания.

Дополнительно проверяют:

- огнестойкость дверей;
- усилие открывания;
- массу дверей;
- время срабатывания закрывателя.

Двери должны выдерживать 200 000 циклов открывания и закрывания.

4.6. Типовые испытания следует проводить при внесении изменений в конструкцию дверей или технологию их изготовления. Объем испытаний определяет разработчик конструкторской и технологической документации.

ЦСО417-01 Формат А4

5. Маркировка

На нелицевой поверхности каждого изделия в месте, доступном для осмотра, должна быть укреплена таблички по ГОСТ 12971-67, содержащая следующие данные:

- наименование и товарный знак предприятия - изготовителя;
- марка двери;
- штамп ОТК.

Маркировка наносится водостойкой краской по трафарету. Размер шрифта - по ГОСТ 2930-62.

6. Упаковка

6.1. Каждая дверь перед упаковкой должна находиться в закрытом положении.

6.2. Двери поставляются потребителю упакованными в тару предприятия - изготовителя, предохраняющую изделия от искривления, механических повреждений и изготовленную в соответствии с ГОСТ 10198-91.

6.3. Способы укладки изделий в таре должны обеспечить их сохранность при погрузо-разгрузочных работах и транспортировании различными видами транспорта.

При укладке в тару каждая дверь или группа дверей должна быть обернута слоем двухслойной упаковочной бумаги по ГОСТ 8828-75 или полиэтиленовой пленкой по ГОСТ 10354-82 и обвязана шпагатом

Инв. № подл. | Подпись и дата | Взам. инв. №

по ГОСТ 17308-88 с шагом винтов 300...350мм.

6.4. Неустановленные на двери изделия должны быть также упакованы и уложены в тару совместно с дверью.

6.5. Допускается укладка приборов в отдельную тару, а покупные изделия, входящие в комплект поставки и не установленные в конструкции, оставлять в упаковке предприятия - изготовителя.

7. Транспортирование и хранение

7.1. Транспортирование упакованных дверей производится любым видом транспорта.

7.2. Погрузка и выгрузка изделий должна производиться при помощи специальных мягких траверс, стропов или захватов.

7.3. Хранение и транспортирование дверей в части воздействия климатических факторов внешней среды должны соответствовать группе „Ж3" по ГОСТ 15150-69.

7.4. Двери должны храниться и транспортироваться в упаковке предприятия-изготовителя на деревянных подкладках. Между изделиями, уложенными в штабели не более 5, должны быть установлены деревянные прокладки по всей ширине изделия.

8. Указания по монтажу

8.1. При монтаже дверей необходимо соблюдать правила техники безопасности в соответствии со СНиП III-4-80.*

Инв. № подл. | Подпись и дата | Взам. инв. №

Ц00417-01 11
Формат А4

8.2. Перед началом монтажа необходимо произвести внешний осмотр дверей, обратив особое внимание на наличие деформации в их составных частях, приняв решение о необходимости исправления или отбраковки.

8.3. Проверить размеры проема по высоте и ширине в стеновых ограждениях под коробку двери конкретного типоразмера.

8.4. При монтаже пользоваться схемами примыкания дверей к стеновым ограждениям различного типа, приведенными в настоящем выпуске.

8.5. Монтаж дверей в проем здания осуществлять после предварительной установки всех необходимых закладных элементов в соответствии со схемами примыкания дверей.

8.6. После окончания установки коробки и затвердевания цементных подливок навесить полотно (или полотна) дверей, проверив при этом плавность перемещения полотен и надежность фиксации их запирающим устройством.

8.7 Техническое обслуживание дверей состоит в сезонном осмотре и замене смазки по мере необходимости в трущихся поверхностях и регулировке закрывателей дверных.

9. Гарантийные обязательства

9.1. Изготовитель гарантирует соответствие дверей требованиям рабочей документации при соблюдении потребителем условий транспортирования, хранения, монтажа и эксплуатации.

9.2. Гарантийный срок эксплуатации – 18 месяцев с начала эксплуатации, но не более 24 месяцев с момента отгрузки потребителю.

9.3. В случае выхода из строя узлов дверей до истечения гарантийного срока заказчик предъявляет претензии заводу-изготовителю на основании актов, составленных представителями заказчика и утвержденными в установленном порядке.

10. Архитектурно-строительные решения

10.1. Двери противопожарные искронедающие с пределом огнестойкости 0,6 часа должны использоваться в перегородках, внутренних и наружных стенах с пределом огнестойкости 0,6 часа и больше с пределом распространения огня 0.

Таким требованиям отвечают конструкции перегородок по серии 1.431.9-3.1

(железобетонные и гипсобетонные панельные перегородки толщиной 80мм), наружные и внутренние стены несгораемых зданий из железобетонных панелей толщиной 100мм по серии 1.432.1-34.94 и кирпичные перегородки минимальной толщиной 120 мм и стены минимальной толщиной 250 мм.

Двери могут быть использованы и с другими типами и толщинами стен и перегородок, отвечающих вышеуказанным требованиям по пределу огнестойкости и пределу распространения огня.

7.2. Крепление дверных коробок к перегородкам и стенам осуществляется с помощью стальных анкеров к деревянным пробкам, установленным в дверном проеме в количестве трех или четырех штук на каждую вертикальную грань проема.

7.3. Пробки должны быть изготовлены из древесины хвойных пород, подвергнутой глубокой пропитке антипиренами и установлены при формовании панелей или заложены в кирпичную кладку при выполнении стен и перегородок из кирпича.

7.4. Для установки противопожарных самозакрывающихся дверей используются перегородки номинальной высоты 2,7м, длиной 6м с проемами 1020×2115мм и 1520×2115мм.

Перемычка в панели под дверным проемом, если она мешает установке дверной коробки или устройству чистого пола, должна быть удалена после установки и закрепления панели в проектном положении. Схемы примыкания см. докум. -10.00.

7.4. Дверной проем шириной 1020 и 1520 мм в стенах и перегородках ленточной разрезки (по серии 1.432.1-34.94) выполняется из панелей, входящих в номенклатуру, и добарных панелей с уменьшенной высотой (855 мм), изготавливаемых в формах для панелей высотой 1185 мм (см. схемы организации проемов в стенах и перегородках ленточной разрезки - документ -20.00).

При необходимости заделки щелей между стеной и коробкой „по месту" кирпичной кладкой, её следует выполнять из глиняного кирпича марки не ниже 50 на растворе марки не ниже 75.

7.5. В стенах и перегородках из панелей ленточной разрезки могут быть применены специальные цокольные панели, заменяющие фундаментные балки.

Требования к установке дверной коробки и положению уровня чистого пола в этом случае те же, что и при применении фундаментных балок.

7.6. Для стен и перегородок из кирпича - см. схемы примыкания - докум. -30.00

7.7. Швы между кирпичной кладкой, панелями и дверными коробками должны быть тщательно заделаны согласно данным рабочим чертежам.

7.8. Дверные коробки должны устанавливаться после выполнения всех работ по установке и креплению стен и перегородок в проектное положение и до устройства чистого пола в помещениях.

7.9. Двери противопожарные должны устанавливаться открывающимися наружу из пожаровзрывоопасного помещения.

7.10. Номенклатура дополнительных элементов, разработанных в данной серии дана в таблице 3.

Таблица 3

Обозначение	Марка	Эскиз	Масса, кг	Примечание
1.036.5-2.95.0-10.11	Д1	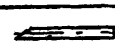	0,12	Сталь С245 ГОСТ 27772-88
1.036.5-2.95.0-10.12	Н1		1,25	Пиломатериалы хвойных пород 2ой сорт ГОСТ 8486-86Е
-01	Н2		1,2	
-02	Н3		1,25	
-03	Н4		1,2	
-04	Н5	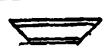	0,7	
-05	Н6		1,0	
1.036.5-2.95.0-10.13	Н7		0,8	
-01	Н8		0,8	
-02	Н9	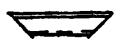	0,4	
-03	Н10		0,6	

Инв. № подл. | Подпись и дата | Взам. инв. №

Рис. 1

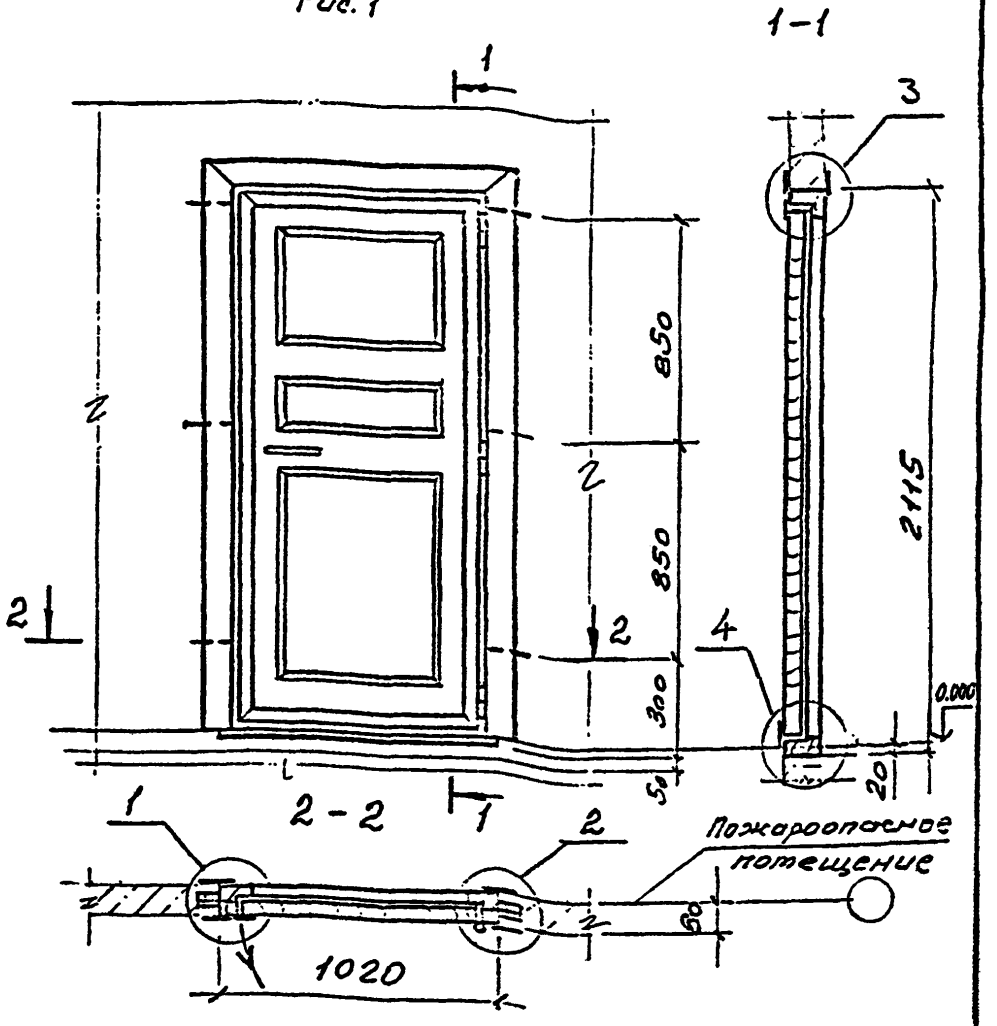

1. Узлы 1...4 см. докум. -10.10... -10.30.
2. Таблицу исполнений см. лист 2.

Изм	Кол.	Лист	№ док.	Подпись	Дата	1.036.5-2.95.0-10.00
ГИП		[illegible]				Схемы примыкания дверей однопольной и двупольной к железобетонным перегородкам
Инж.		[illegible]				
Н. контр.		Ревтова				

Стадия	Лист	Листов
Р	1	2

АООТ ЦНИИПромзданий

Ц00417-01 17

Формат А4

Рис.2

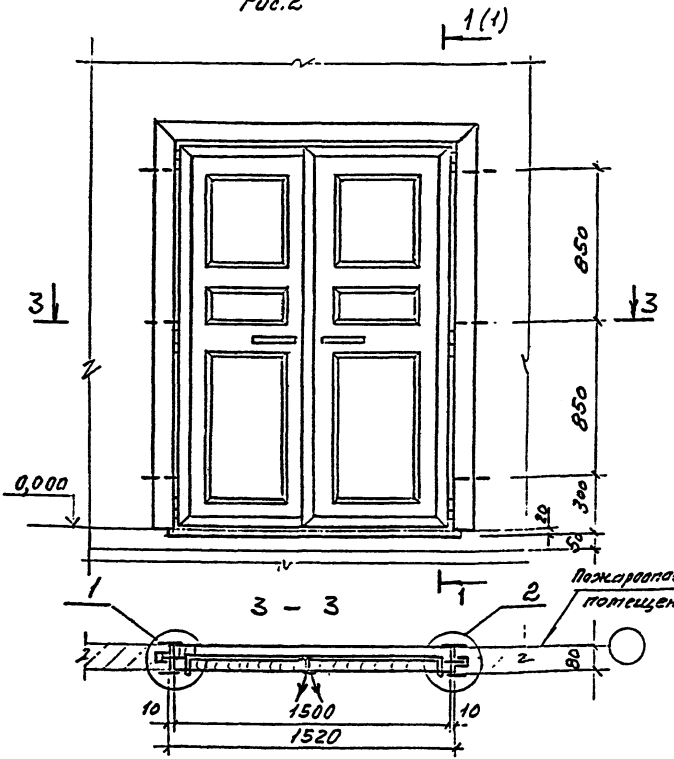

Обозначение дверей	Марка дверей	Рис.	Масса кг
1.036.5-2.95.1-01.00.00	ДПИ 2,1х1,0-RE0,6	1	120,0
1.036.5-2.95.1-02.00.00	ДПИ 2,1х1,5-RE0,6	2	170,0

Инв. № подл. | Подпись и дата | Взам. инв. №

Изм. Кол.уч. Лист №док. Подпись Дата

1.036.5-2.95.0-10.00

Лист 2

Ц00417-01 18 Формат А4

Рис. 1 Схема установки однопольной двери

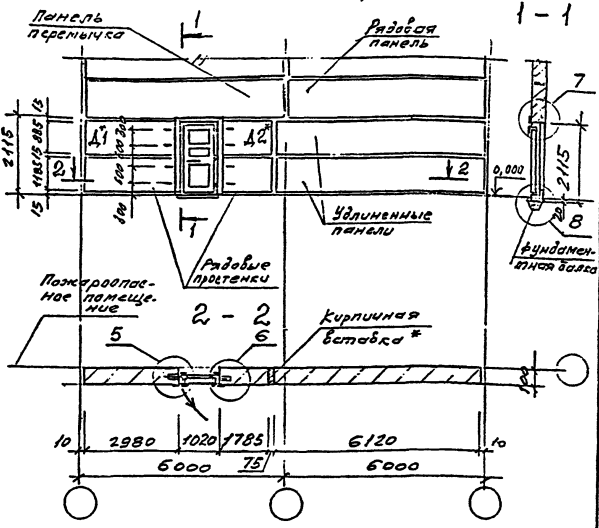

1. Узлы 5... 8 см. докум. - 20.10 ... - 20.30
2. Таблицу исполнений см. лист 2.
3. * Доборные панели - см. пункт 7.4. в пояснительной записке.

Изм.	Кол.	Лист	Подпись	Дата	1.036.5-2.95.0-20.00		
ГИП		Писаревич			Схемы организации проектов под двери в стенах лентонной разрезки	Стадия	Лист	Листов
Рук. прит.		Гаврилов				Р	1	2
Н. контр.		Ростова				АООТ ЦНИИПромзданий		

Инв. № подл. | Подпись и дата | Взам. инв. №

Ц00417-01 19

Формат А4

Рис. 2 Схема установки двупольной двери

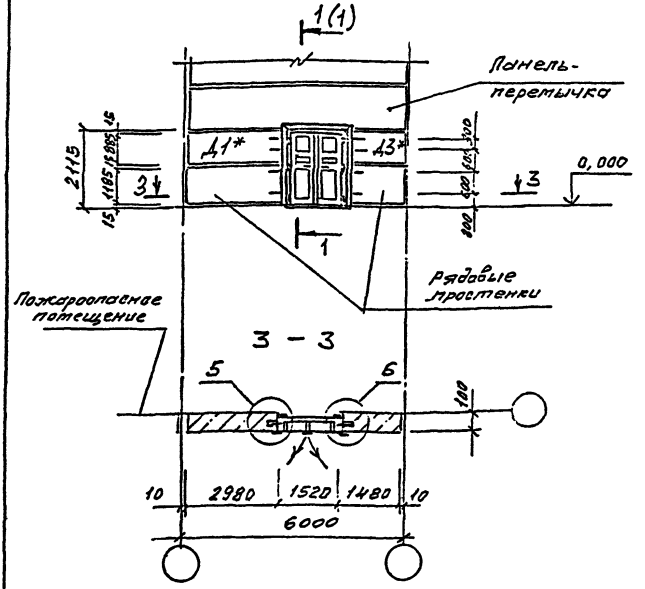

Обозначение дверей	Марка дверей	Рис.	Масса, кг
1.036.5-2.95.1-01.00.00	ДПИ2,1×1,0-RE0,6	1	120,0
1.036.5-2.95.1-02.00.00	ДПИ2,1×1,5-RE0,6	2	170,0

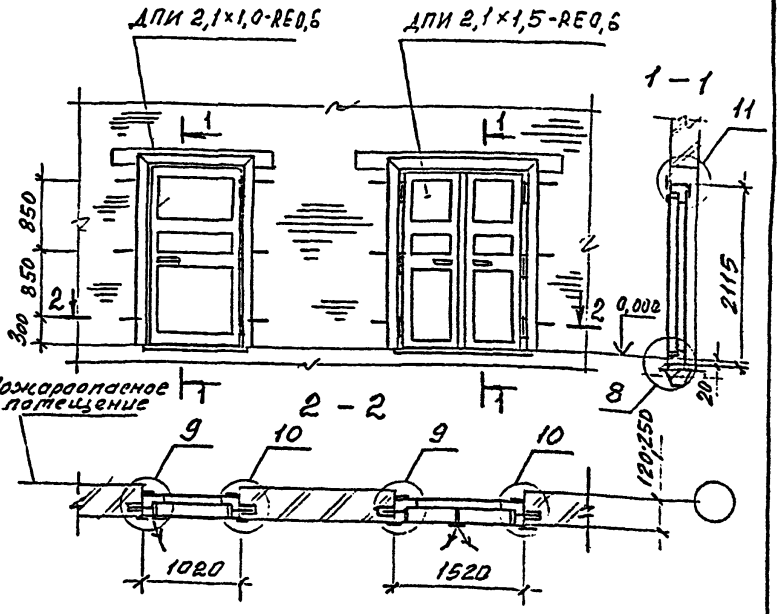

Обозначение дверей	Марка дверей	Масса, кг
1.036.5-2.95.1-01.00.00	ДПИ2,1×1,0-RE0,6	120,0
1.036.5-2.95.1-02.00.00	ДПИ2,1×1,5-RE0,6	170,0

Узел 8 см. докум. – 20.30.
Узлы 9... 11 см. докум. – 30.10... – 30.20.

Изм.	Кол.	Лист	№ док.	Подпись	Дата
ГИП		Лукашевич			
Рук. гр.		Гадаева			
Н. контр.		Ребтова			

1.036.5-2.95.0-30.00

Схемы притыкания дверей однопольной и двупольной к стенам и перегородкам из кирпича

Стадия	Лист	Листов
Р		1

АООТ ЦНИИПромзданий

Ц00417-01 21
Формат А4

1.036.5-2.95.0-10.10 - узел 1 - изображено
1.036.5-2.95.0-10.10-01 - узел 2 - зеркальное отражение

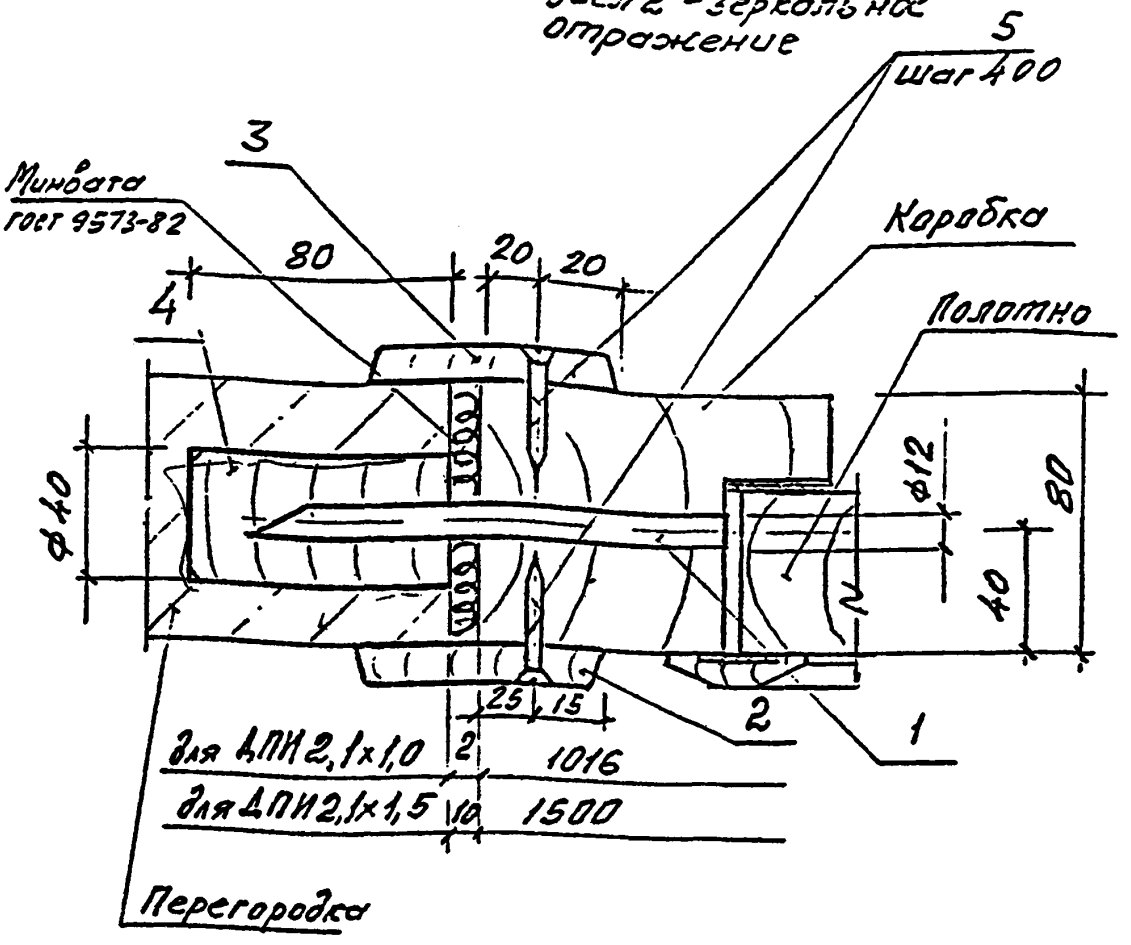

Все деревянные элементы антисептировать растворами по СНиП 2.03.11-85, приложение 9, и антипирировать с глубокой пропиткой растворами, указанными в СНиП 3.03.01-87.

Изм	Кол.уч	Лист	N.док	Подпись	Дата	1.036.5-2.95.0-10.10		
ГИП		[illegible]		[illegible]	11.15	Узел 1; 2	Стадия: Р	Лист: 1 / Листов: 2
Рук. гр.		Смолянский		[illegible]			АООТ ЦНИИПромзданий	
Н.контр.		Ревтова		[illegible]				

Инв. N подл. | Подпись и дата | Взам. инв. N

Ц00417-01 22

Формат А4

Инв. № подл.	Подпись и дата	Взам. инв. №

Марка, поз.	Обозначение	Наименование	Кол. на исполн. 1.036.5-2.95.0-10.10-									Масса ед., кг	Примеч.
			–	01									
		Детали											
1	1.036.5-2.95.0-10.11	Анкер А1	3	3									
2	1.036.5-2.95.0-10.12	Нащельник Н1	1										
	–02	Нащельник Н3		1									
3	1.036.5-2.95.0-10.12–03	Нащельник Н4	1										
	–01	Нащельник Н2		1									
4	1.036.5-2.95.0-10.13	Пробка деревянная											
		антисептированная											
		Пиломатериалы хвой-											
		ных пород 2ой сорт											
		ГОСТ 8486-86Е ф40; l=80	3	3								0,09	Б.Ч.
		Стандартные изделия											
5		Шуруп 2-3×40											
		ГОСТ 1145-80	12	12									

Изм	Кол.уч	Лист	№ док	Подпись	Дата	1.036.5-2.95.0-10.10	Лист 2

ЦОС41-01 -3

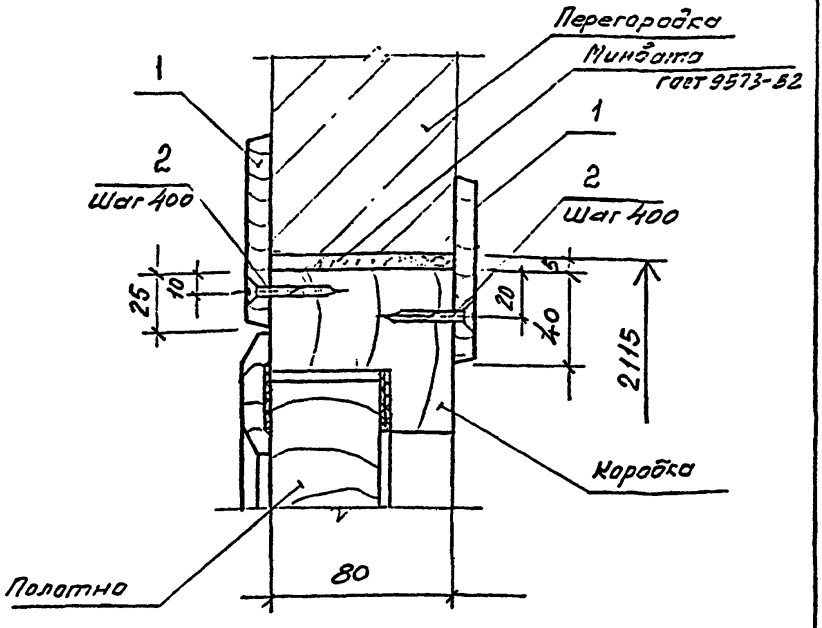

Обозначение исполн.	Обозначение дверей	Марка дверей	Масса, кг
1.036.5-2.95.0-10.20	1.036.5-2.95.1-01.00.00	ДПЖ 2,1х1,0-RE0,6	120,0
1.036.5-2.95.0-10.20-01	1.036.5-2.95.1-02.00.00	ДПН 2,1х1,5-RE0,6	170,0

Все деревянные элементы антисептировать растворами по СНиП 2.03.11-85, прилож. 9 и антипирировать с глубокой пропиткой растворами, указанными в СНи 3.03.01-87.

Изм.	Кол.уч.	Лист	№ док.	Подпись	Дата
ГИП					
Рук.гр.					
Н.контр.					

1.036.5-2.95 0-10.20

Узел 3

Стадия	Лист	Листов
Р	1	2

АСОТ ЦНИИпромзданий

Инв. № подл.	Подпись и дата	Взам. инв. №

Марка, поз.	Обозначение	Наименование	Кол. на изполн. 1.036.5-2.95.0-10.20 –										Масса ед., кг	Примечание
			–	01										
		Детали												
1	1.036.5-2.95.0-10.12-04	Нащельник Н5	1											
	-05	Нащельник Н6		1										
		Стандартные изделия												
2		Шуруп 2-3×40 ГОСТ 1145-80	3	4										

Изм.	Кол. уч.	Лист	№ док.	Подпись	Дата	1.036.5-2.95.0-10.20	Лист 2

Альбом 101-35

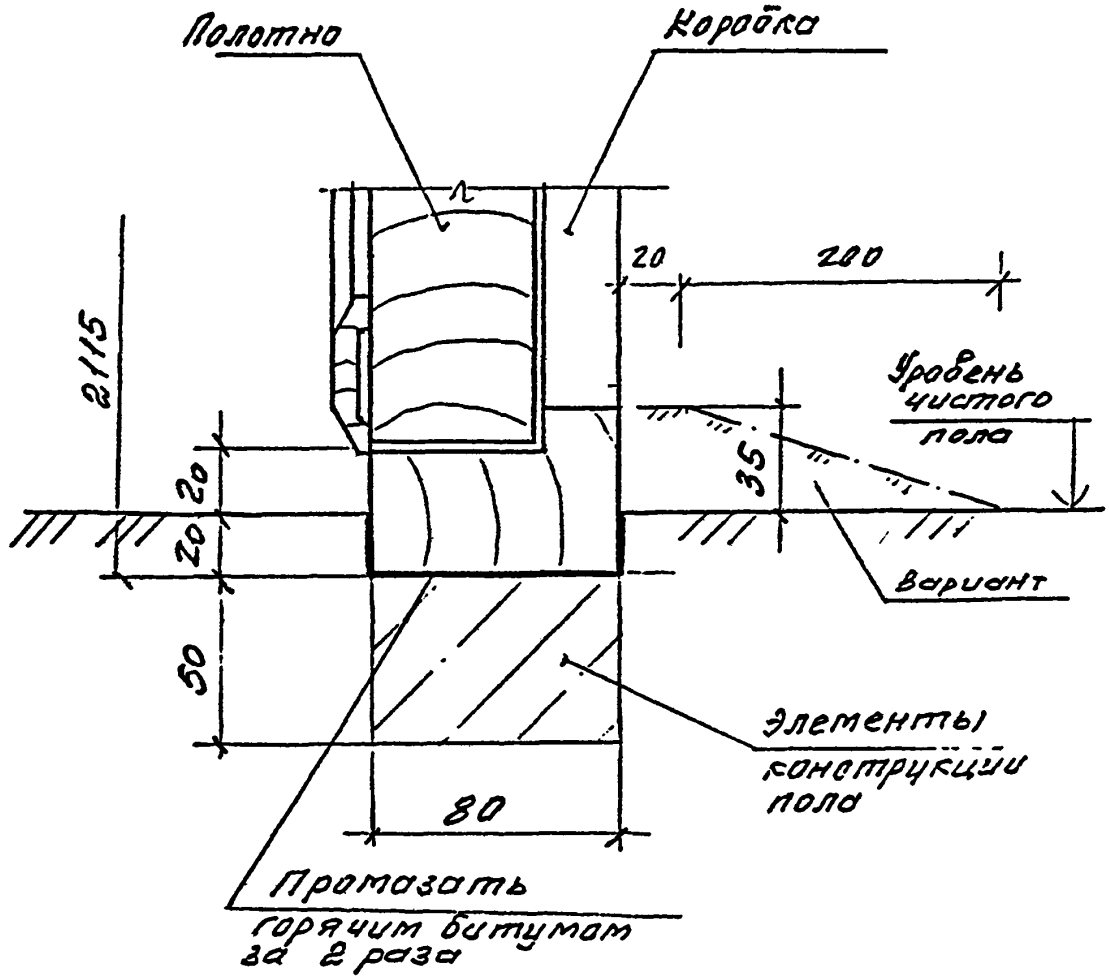

Изм.	Кол.уч.	Лист	Уд.док.	Подпись	Дата
ГИП		Лукашевич			11.35
Рук. гр.		Газаева			
Н.контр.		Ребтова			

1.036.5-2.95.0-10.30

Узел 4

Стадия	Лист	Листов
Р		1

АООТ ЦНИИПромзданий

Инв.№ подл. | Подпись и дата | Взам.инв.№

Ц00417-01 26

Формат А-4

1.036.5-2.95.0-20.10 - Узел 5 - изображено,
1.036.5-2.95.0-20.10-01 - Узел 6 - зеркальное отражение

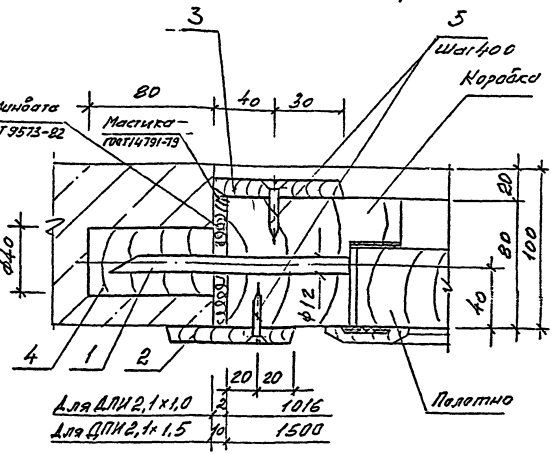

Все деревянные элементы антисептировать растворами по СНиП 2.03.11-85, приложение 9 и антипирировать с глубокой пропиткой растворами, указанными в СНиП 3.03.01-87.

Изм.	Кол.	Лист	Подпись	Дата	1.036.5-2.95.0-20.10
ГИП		Лукашевич		Л.95	Узел 5; 6
Н.контр.		Ростова			

Стадия	Лист	Листов
Р	1	2

ЛОСТ
ЦКИИ Промзданий

Ц00417-01 27
Формат А4

Инв. № подл.	Подпись и дата	

Марка, поз	Обозначение	Наименование	Кол. на исполн. 1.035.5-2.95.0-20.10 –										Масса кд, кг	Примечание
			–	01										
		1												
		Детали												
1	1.036.5-2.95.0-10.11	Анкер А1	4	4										
2	1.036.5-2.95.0-10 12	Нащельник Н1	1											
	-02	Нащельник Н3		1										
3	1.036.5-2.95.0-10.13	Нащельник Н7	1											
	-01	Нащельник Н8		1										
4.	1.036.5-2.95.0-20.11	Пробка деревянная антисептированная												
		Пиломатериалы хвойных пород 2ой сорт												
		ГОСТ 8486-36Е Ф40; l=80	4	4									0,09	БЧ
		Стандартные изделия												
5		Шуруп 2-3×40												
		ГОСТ 1145-80	12	12										

Изм	Кол. уч.	Лист	№ док.	Подпись	Дата	1.036.5-2.95.0 20.10	Лист 2

Ц004/7-01. 28

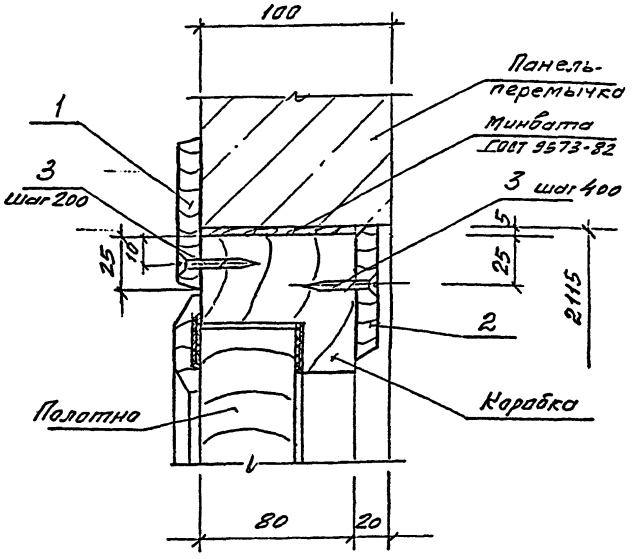

Обозначение исполнений	Обозначение дверей	Марка дверей	Масса, кг
1.036.5-2.95.0-20:20	1.036.5-2.96.1-01.00.00	ДПИ 2,1×1,0-RE0,6	120,0
1.036.5-2.95.0-20.20-01	1.036.5-2.96.1-02.00.00	ДПИ 2,1×1,5-RE0,6	170,0

Примечание см. узел 5;6 докум. -20.10.

Изм	Кол.уч.	Лист	№ док.	Подп.	Дата
ГИП					
Н.контр.					

1.036.5-2.95.0-20.20

Узел 7

Стадия	Лист	Листов
Р	1	2

АООТ ЦНИИПромзданий

Инв. № подл. | Подпись и дата | Взам. инв. №

Ц 00417-01 25

Формат А4

Инв. № подл.	Подпись и дата	Взам. инв. №

Марка поз.	Обозначение	Наименование	Кол. на исполн. 1.036.5-2.95.0-20.20-										Масса ед., кг	Примечание
			–	01										
		Детали												
1	1.036.5-2.95.0-10.12-04	Нащельник Н5	1											
	-05	Нащельник Н6		1										
2	1.036.5-2.95.0-10.13-02	Нащельник Н9	1											
	-03	Нащельник Н10		1										
		Стандартные изделия												
3		Шуруп 2-3×40												
		ГОСТ 1145-30	3	4										

Изм.	Кол. уч.	Лист	№ док.	Подпись	Дата	1.036.5-2.95.0-20.20	Лист 2

Ц00417-01 30

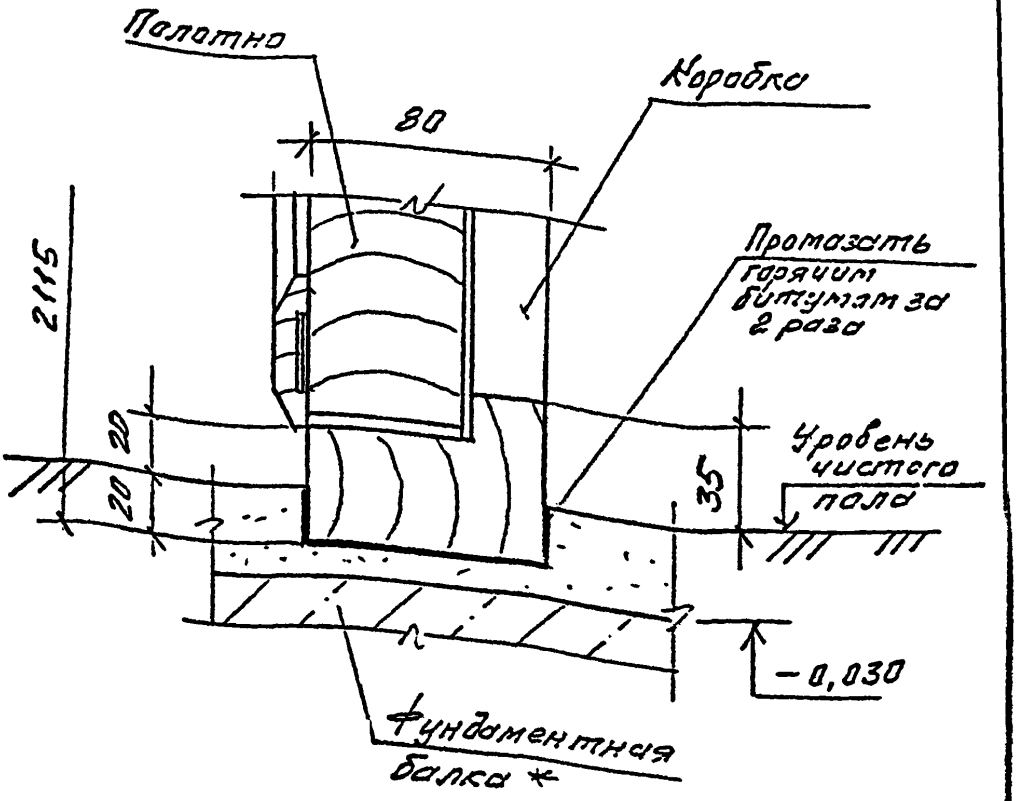

* См. пункт 7.5. пояснительной записки.

Изм	Кол.уч	Лист	N док	Подпись	Дата	1.036.5-2.95.0-20.30	
ГИП						Узел 8	Стадия: Р; Лист; Листов: 1
Рис.гр							АООТ ЦНИИпромзданий
Н.контр.							

Ц00417 01 31
Формат А4

1.036.5-2.95.0-30.10 - Узел 9 - изображено
1.036.5-2.95.0-30.10-01 - Узел 10 - зеркальное отражение

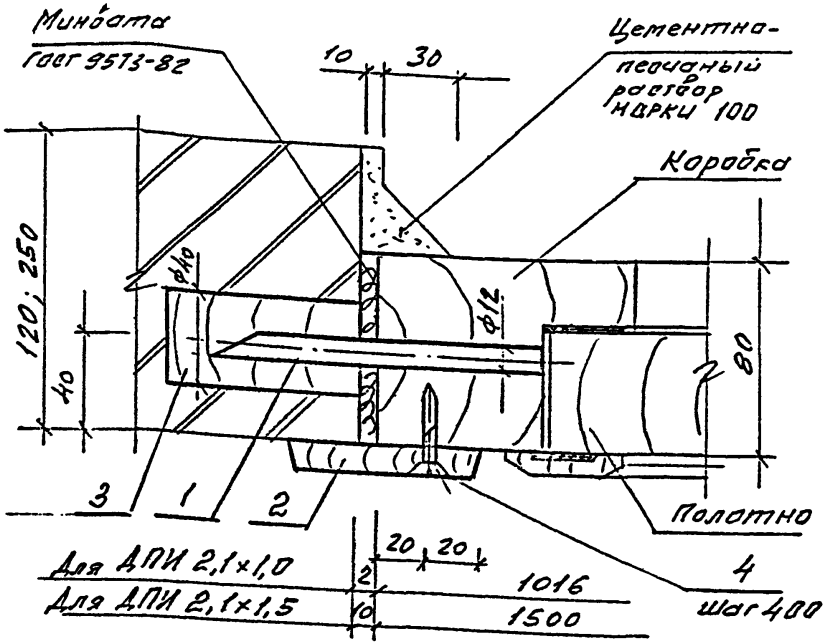

Примечание см. узел 5;6 докум. - 20.10

Изм.	Кол.	Лист	№ док.	Подпись	Дата	1.036.5-2.95.0-30.10		
ГИП						Узел 9;10	Стадия	Лист	Листов
Рук. гр.							Р	1	2
Н. контр.							АООТ ЦНИИпромзданий		

Инв. № подл. | Подпись и дата | Взам. инв. №

Ц00417-01 32

Формат А4

Марка, поз	Обозначение	Наименование	Кол. на испалн. 1.036.5-2.95.0-30.10 —	01	Масса ед., кг	Приме-чание
		Детали				
1	1.036.5-2.95.0-10.11	Анкер А1	3	3		
2	1.036.5-2.95.0-10.12	Нащельник Н1	1			
	-02	Нащельник Н3		1		
3	1.036.5-2.95.0-30.11	Пробка деревянная антисептированная				
		Пиломатериалы хвойных пород 2ой сорт ГОСТ 8486-86Е; ф40, l=80	3	3	0,09	Б4
		Стандартные изделия				
4		Шуруп 2-3×40 ГОСТ 1145-80	12	12		

Инв. № подл. | Подпись и дата | Взам. инв. №

Изм.	Кол. уч.	Лист	№ док.	Подпись	Дата	1.036.5-2.95.0-30.10	Лист 2

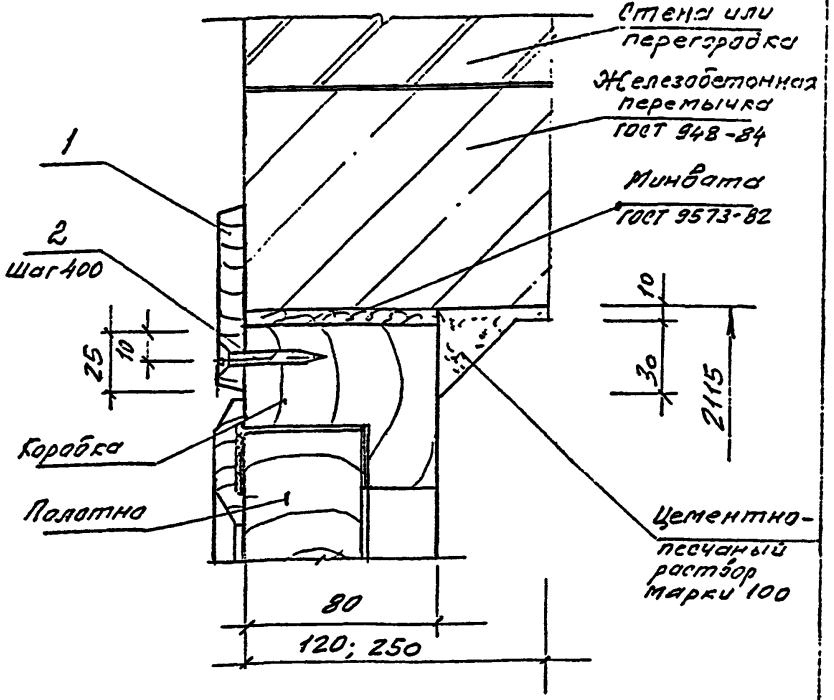

Обозначение исполнений	Обозначение дверей	Марка дверей	Масса, кг
1.036.5-2.95.0-30.20	1.036.5-2.95.1-01.00.00	ДПИ 2,1×1,0-RE 0,6	120,0
1.036.5-2.95.0-30.20-01	1.036.5-2.95.1-02.00.00	ДПИ 2,1×1,5-RE 0,6	170,0

Примечание см. узел 3 докум. – 10.20.

1.036.5-2.95.0-30.20

Узел 11

Стадия	Лист	Листов
Р	1	2

АСОТ
ЦНИИ Промзданий

Инв. № подл. | Подпись и дата | Взам. инв. №

Инв. № подл.	Подпись и дата	Взам. инв. №

Марка, поз.	Обозначение	Наименование	Кол. на исполн. 1.036.5-2.95.0-30.20-										Масса ед., кг	Примечание
			—	01										
		Детали												
1	1.036.5-2.95.0-10.12-04	Нащельник Н5	1											
	-05	Нащельник Н6		1										
		Стандартные изделия												
2		Шуруп 2-3×40												
		ГОСТ 1145-80	3	4										

Изм.	Кол.уч.	Лист	№ док.	Подпись	Дата	1.036.5-2.95.0-30.20	Лист 2

Формат А4

34

ЦНОТП-01 35

Rz 80 (√)

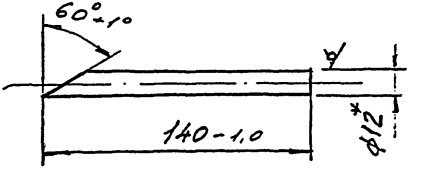

* Размер для справок.

						1. 036. 5- 2. 95.0- 10. 11			
Изм.	Кол.	Лист	Подпись	Дата		Анкер А1	Стадия	Масса	Масштаб
ГИП							Р	0,12	1.2
Инж.							Лист 1	Листов 1	
Н. контр.									
						Крит. 12-3-II ГОСТ 2590-63 / С245 ГОСТ 27772-58	АООТ ЦНИИ промзданий		

Ц00417-01 36

Rz 200

Рис. 1

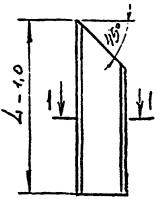

Рис. 2
Остальное - см. рис. 1

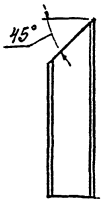

1 - 1

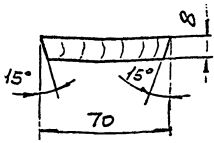

Рис. 3
Остальное - см. рис. 1

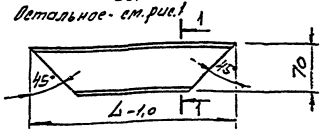

Обозначение	Марка	Рис.	L, мм	Масса, кг
1.036.5-2.95.0-10.12	Н1	1	2135	1,25
-01	Н2		2120	1,2
-02	Н3	2	2135	1,25
-03	Н4		2120	1,2
-04	Н5	3	1240	0,7
-05	Н6		1720	1,0

Примечание см. узел 1; 2 докум. - 10.10.

						1.036.5-2.95.0-10.12
Изм.	Кол. уч.	Лист	Подп.	Дата		Нащельник Н1... Н6
Разраб.						
Пров.						
Н. контр.						
Гл. спец.						

Стадия	Масса	Масштаб
Р	см табл.	—
Лист 1	Листов 1	

Пиломатериалы хвойных пород 2-ой сорт ГОСТ 8486-86

Ленинградский Ц00417-01.37
Формат А4

Рис.1

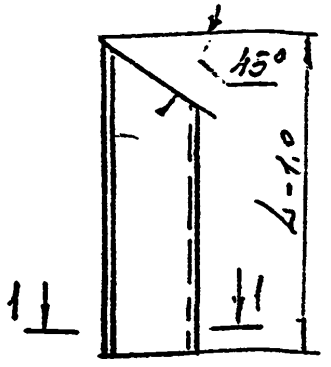

Рис. 2
Остальное - см. рис.1

Rz 200

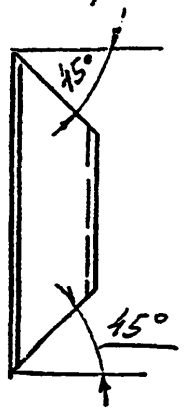

1-1

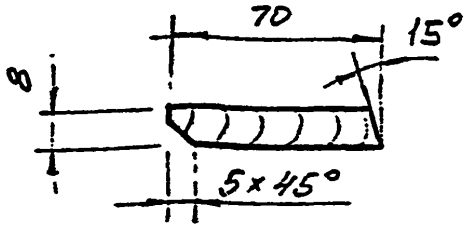

Обозначение	Марка		Рис.	L, мм	Масса, кг
1.036.5-2.95.0-10.13	Н7	Изображено	1	2095	0,8
-01	Н8	Зеркальное отражение			0,8
-02	Н9		2	1020	0,4
-03	Н10			1520	0,6

Детали антисептировать растворами по СНиП 2.03.11-85 и антипирировать с глубокой пропиткой растворами, указанными в СНиП 3.03.01-87.

						1.036.5-2.95.0-10.13
Изм.	Кол.	Лист	Подп.	Дата		Нащельник Н7...Н10
ГИП						
Инж.						
Н. контр.						

Стадия	Масса	Масштаб
Р	см. табл.	—
Лист 1	Листов 1	

Пиломатериалы хвойных пород 2ой сорт ГОСТ 8486-86Е

АООТ ЦНИИПромзданий

gost.e-ecolog.ru