ТИПОВЫЕ КОНСТРУКЦИИ, ИЗДЕЛИЯ И УЗЛЫ ЗДАНИЙ И СООРУЖЕНИЙ

Серия 2.436-17

УЗЛЫ ОКОН С ДЕРЕВЯННЫМИ ПЕРЕПЛЕТАМИ ПО ГОСТ 12506-81

Выпуск 1

У З Л Ы

РАБОЧИЕ ЧЕРТЕЖИ

РАЗРАБОТАНЫ

ЦНИИПРОМЗДАНИЙ

Зам. директора по научной работе — С.М. Гликин

Зав. отдела наружных ограждающих конструкций — Т.М. Смилянский

Гл. архитектор проекта — И.Т. Гузеева

Гл. специалист лаборатории светопрозрачных ограждений — С.К. Стрелков

ГИПРОНИСЕЛЬХОЗ

Гл. инж. института — В.А. Черноярова

Нач. отдела СК — И.Н. Котов

Гл. инженер проекта — З.В. Люхина

Утверждены и введены в действие Госстроем СССР с 01.07.86 постановление от 11.05.86 №53

gost.e-ecolog.ru

ТИПОВЫЕ КОНСТРУКЦИИ, ИЗДЕЛИЯ И УЗЛЫ ЗДАНИЙ И СООРУЖЕНИЙ

Серия 2.436-17

УЗЛЫ ОКОН С ДЕРЕВЯННЫМИ ПЕРЕПЛЕТАМИ ПО ГОСТ 12506-81

ВЫПУСК 1

УЗЛЫ

РАБОЧИЕ ЧЕРТЕЖИ

21492-02
ЦЕНА 1-98

Обозначение	Наименование	Стр.
2.436-17.1-000ПЗ	Пояснительная записка	7
2.436-17.1-010	Узел 1 Устройство нижнего горизонтального стыка окна серии „Н" со стеновыми панелями	8
2.436-17.1-020	Узел 2 Устройство нижнего горизонтального стыка окна серии „В" со стеновыми панелями	10
2.436-17.1-030	Узел 3...14 Установка прокладок, упоров, костылей и крепежных изделий по низу окна	11
2.436-17.1-040	Узел 15 Устройство верхнего горизонтального стыка окна серии „Н" со стеновыми панелями или кирпичными стенами	22
2.436-17.1-050	Узел 16 Устройство верхнего горизонтального стыка окна серии „В" со стеновыми панелями или кирпичными стенами	24
2.436-17.1-060	Узел 17...25 Установка упоров и крепежных изделий по верху окна	25
2.436-17.1-070	Узел 26 Устройство горизонтального стыка окон серии „Н"	34
2.436-17.1-080	Узел 27 Устройство горизонтального стыка окон серии „В"	36

2.436-17.1-000

Зав. отд.	Смиянен		Стадия	Лист	Листов
Н. контр.	Гузеева		Р	1	5
Гл. архит.	Гузеева				

Содержание

ЦНИИПРОМЗДАНИЙ

Обозначение	Наименование	Стр.
2.436-17.1-090	Узел 28...30 Установка прокладок, упоров и крепежных изделий в горизонтальном стыке окон	37
2.436-17.1-100	Узел 31; 32 Устройство вертикального стыка окна серии „Н" со стеновыми панелями	41
2.436-17.1-110	Узел 33; 34 Устройство вертикального стыка окна серии „В" со стеновыми панелями	43
2.436-17.1-120	Узел 35; 36 Устройство вертикального стыка окна серии „Н" со стеновыми панелями	44
2.436-17.1-130	Узел 37; 38 Устройство вертикального стыка окна серии „В" со стеновыми панелями	46
2.436-17.1-140	Узел 39; 40 Устройство вертикального стыка окна серии „Н" со стеновыми панелями	48
2.436-17.1-150	Узел 41 Устройство вертикального стыка окна серии „В" со стеновыми панелями	50
2.436-17.1-160	Узел 42 Устройство вертикального стыка окна серии „В" со стеновыми панелями	51

Инв. № подл. | Подпись и дата | Взам. инв. №

Обозначение	Наименование	Стр.
2.436-17.1-170	Узел 43 Устройство вертикального стыка окон серии „Н"	53
2.436-17.1-180	Узел 44 Устройство вертикального стыка окон	55
2.436-17.1-190	Узел 45 Устройство вертикального стыка окон серии „Н"	57
2.436-17.1-200	Узел 46 Устройство вертикального стыка окон серии „В"	59
2.436-17.1-210	Узел 47 Устройство вертикального стыка окон серии „Н" при ленточном остеклении у рядовой оси	61
2.436-17.1-220	Узел 48 Устройство вертикального стыка окон серии „В" при ленточном остеклении у рядовой оси	63
2.436-17.1-230	Узел 49 Устройство вертикального стыка окон серии „Н" у температурного шва	65
2.436-17.1-240	Узел 50 Устройство вертикального стыка окон серии „В" у температурного шва	67
2.436-17.1-250	Узел 51 Устройство вертикального стыка окон у температурного шва со вставкой	69

Обозначение	Наименование	Стр.
2.436-17.1-260	Узел 52 Устройство нижнего горизонтального стыка окна серии „К" с кирпичными стенами	70
2.436-17.1-270	Узел 53 Устройство нижнего горизонтального стыка окна серии „В" с кирпичными стенами	72
2.436-17.1-280	Узел 54... 56 Установка прокладок, закладных и крепежных изделий по низу окна в кирпичных стенах	73
2.436-17.1-290	Узел 57; 58 Устройство вертикального стыка окна серии „К" с кирпичными стенами	78
2.436-17.1-300	Узел 59; 60 Устройство вертикального стыка окна серии „В" с кирпичными стенами	80
2.436-17.1-310	Узел 61... 63 Устройство нижнего горизонтального стыка окна со стеной в сельскохозяйственных зданиях	82
2.436-17.1-320	Узел 64... 66 Устройство верхнего горизонтального стыка окна со стеной в сельскохозяйственных зданиях	87
2.436-17.1-330	Узел 67 Устройство вертикального стыка окна со стеной в сельскохозяйственных зданиях	92
2.436-17.1-340	Узел 68 Устройство вертикального стыка окна в сельскохозяйственных зданиях	94

Инв. № подл. | Подпись и дата | Взам. инв. №

Обозначение	Наименование	Стр.
2.436-17.1-350	Фасонное изделие ФС1... ФС5	95
2.436-17.1-360	Костыль МС1... МС5	97
2.436-17.1-370	Кронштейн МС6; МС7	98
2.436-17.1-370 СБ	Кронштейн МС6; МС7 Сборочный чертеж	99
2.436-17.1-380	Изделие закладное МС8	100
2.436-17.1-390	Изделие крепежное МС9; МС10	101
2.436-17.1-400	Кронштейн МС11	102

1. В состав выпуска 1 входят узлы крепления окон по ГОСТ 12506-81 „Окна деревянные для производственных зданий" и сопряжения их со стенами из панелей серии 1.030.1-1 и из кирпича для промышленных зданий и панелей серии 1.832.1-9 – для сельскохозяйственных зданий.

2. Узлы замаркированы на схемах расположения узлов сопряжения окон со стенами и на схемах расположения крепежных изделий.

Схемы приведены в выпуске 0 „Материалы для проектирования".

3. В ссылках на документы по выпуску условно опущены обозначения серии и выпуска.

Взам. инв. №

Подпись и дата

Инв. № подл.

Зав. отд.	Стилянский		
Н. контр.	Гузеева		
Гл. арх. пр.	Гузеева		
Пр. инж.	Комарова		

2.436-17.1-000ПЗ

Пояснительная записка

Стадия	Лист	Листов
Р		1

ЦНИИПРОМЗДАНИЙ

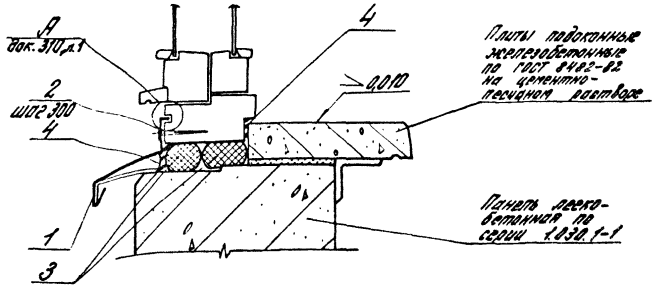

Обозначение	Ширина проема, мм
2.436-17.1-010	1820
-01	3020
-02	4820
-03	6020
-04	ленточ. остек.

Узел 1 см. совместно с узлом 3...14 (док. 030).

				2.436-17.1-010			
Зав. отд.	Смирянский			Узел 1 Устройство нижнего [illegible] зонтального стыка [illegible] серии. Н со стеновыми панелями	Стадия	Лист	Листов
Н. контр.	Гузеева				Р	1	2
Гл. арх. пр.	Гузеева				ЦНИИПРОМЗДАНИЙ		

Инв. № подл.	Подпись и дата	Взам. инв. №

Марка, поз.	Обозначение	Наименование	Кол. на исп. 2.436-17.1-010-										Масса, ед., кг	Примечание
			–	01	02	03	04							
		Детали												
1	2.436-17.1-350-01	Слив ФС 1.18	1											
	-02	Слив ФС 1.30		1		2	2							
	-03	Слив ФС 1.48			1									
		Стандартные изделия												
2		Шурут 1-4х40 ГОСТ 1144-80	6	10	16	20	20							
		Материалы												
3		Прокладка ПРП-40												
		К 40.300 ГОСТ 19177-81	3,7	6,1	9,7	12,1	12,0							м
4		Мастика тиоколовая												
		ЛМ-0,5; $\gamma = 1,5$ г/см^3												
		ГОСТ 13489-79	0,8	1,4	2,2	2,7	2,7							кг

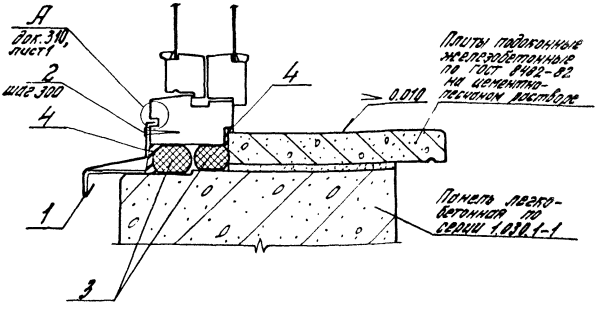

Обозначение	Ширина проема, мм
2.436-17.1-020	1800
-01	3000
-02	4800
-03	6000
-04	Ленточн. остекл.

1. Узел 2 см совместно с узлом 3...14 (док. 030).
2. Спецификация на узел 2 аналогична спецификации на узел 1 (док. 010, лист 2) для соответствующих исполнений по ширине проема.

				2.436-17.1-020			
				Узел 2	Стадия	Лист	Листов
Зав. отд.	Смирнов			Устройство нижнего горизонтального стыка "окна серии 3" со стеновыми	Р		1
Н. контр.	Гусева				ЦНИИПРОМЗДАНИЙ		

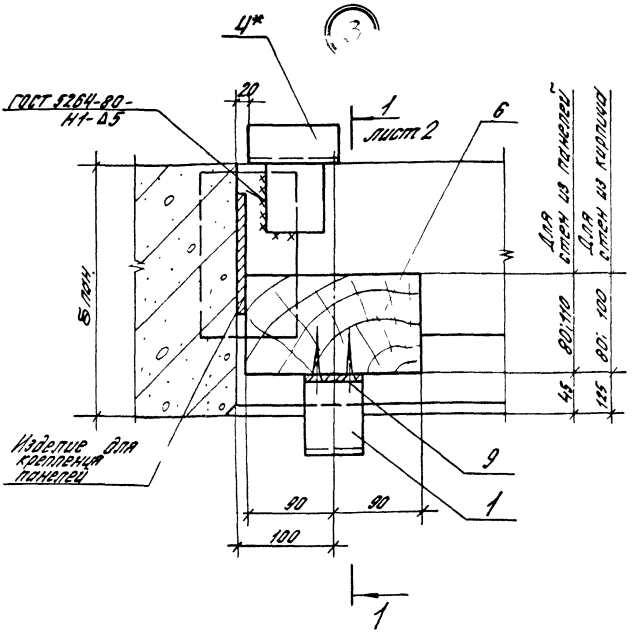

1. Узел 3 см. совместно с узлом 31...38 (док. 100...130)
2. Позиция со звездочкой дана только для стен и легкобетонных панелей (см. узлы 3; 4; 5; 6; 8).

				2.436-17.1-030			
Зав. отд.	Смилянский			Узел 3...14 Установка прокладок, упоров, костылей и крепежных изделий	Стадия	Лист	Листов
Н. контр.	Гузеева				Р	1	11
Гл. ар. пр.	Гузеева				ЦНИИПРОМЗЕМ		

Подпись и дата | Инв. № подл.

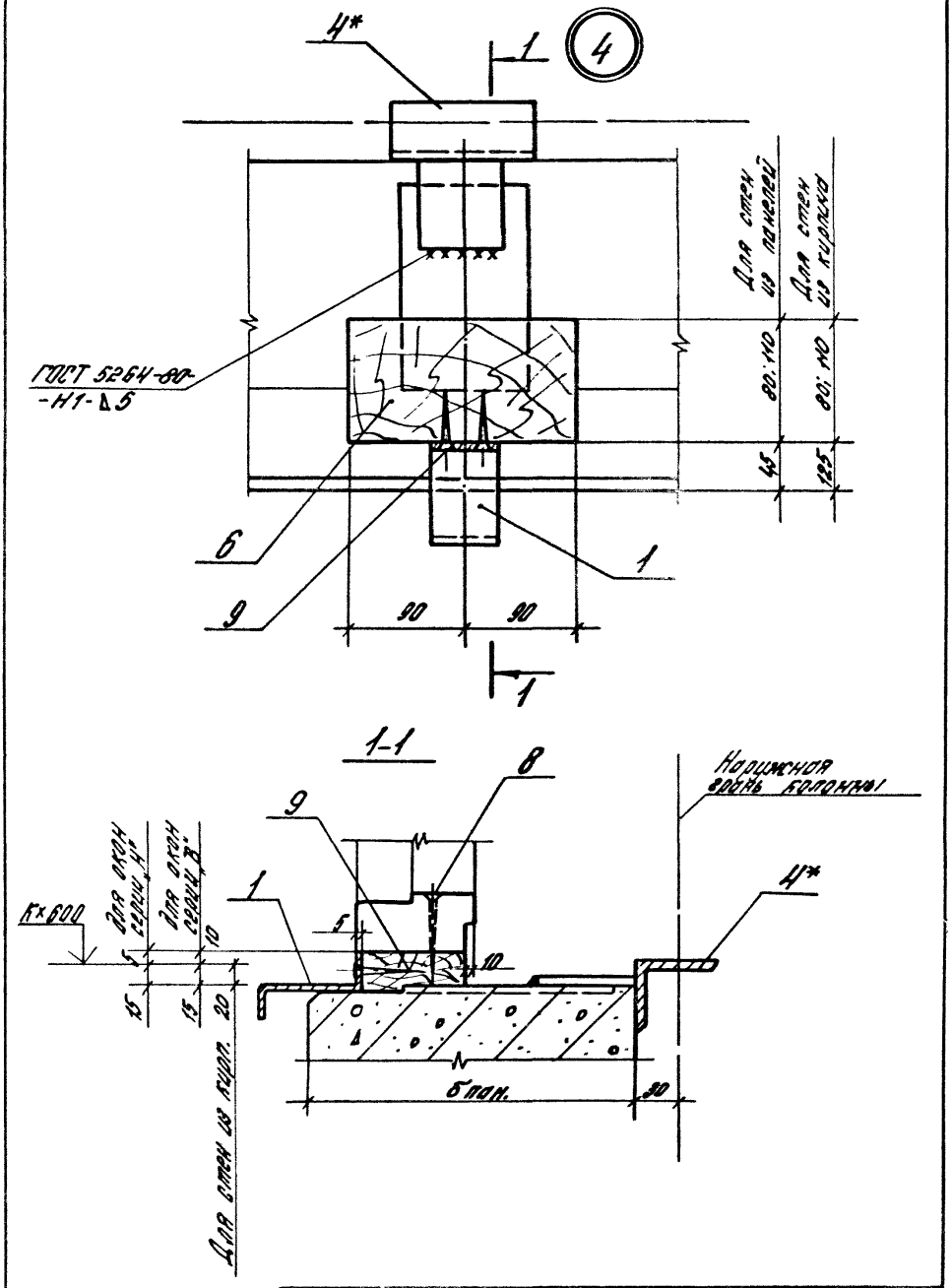

2.436-17.1-030

Лист

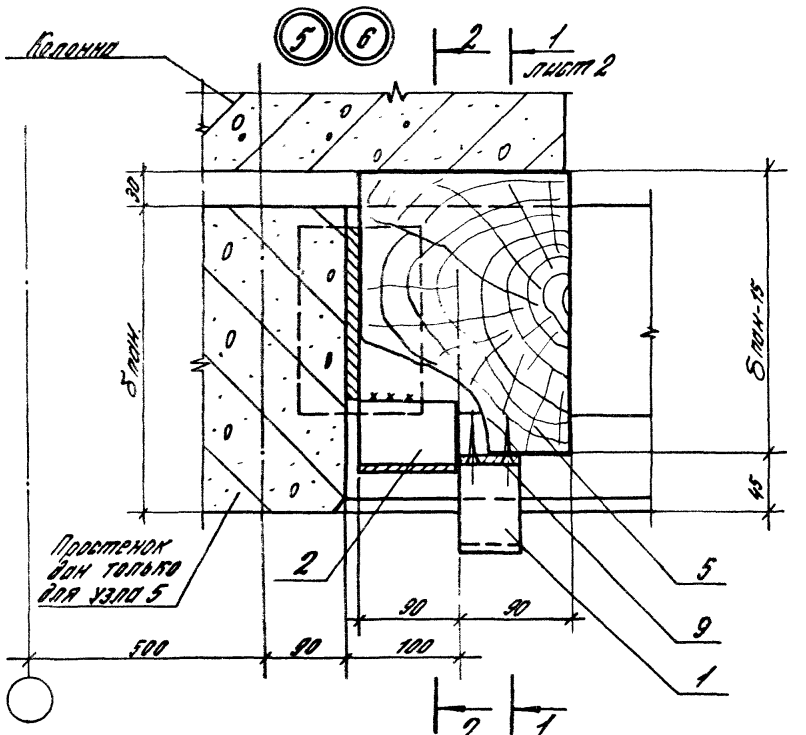

2-2

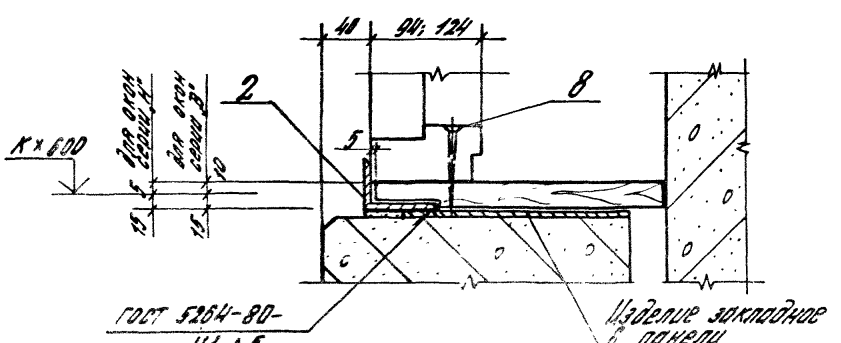

2436-17.1-030

Лист 3

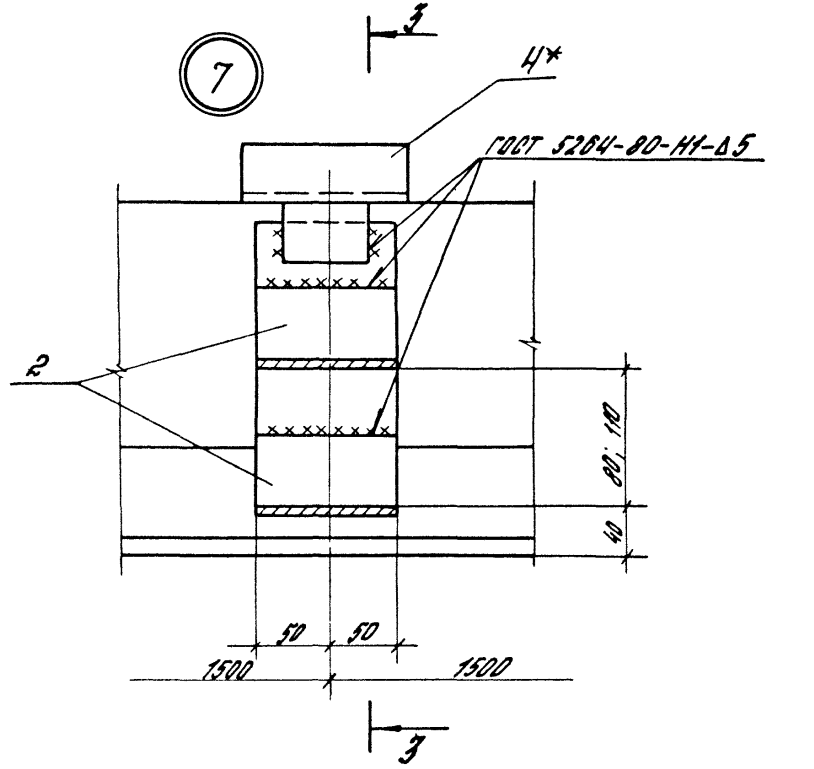
7
3
4*
ГОСТ 5264-80-Н4-Δ5
2
80; 110
40
50
50
1500
1500
3

3–3

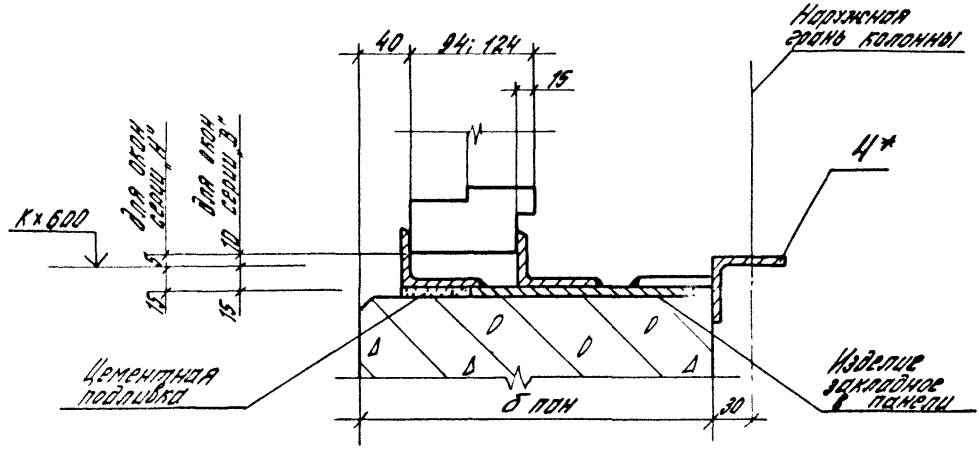
40
94; 124
15
Наружная грань колонны
4*
К×600
для окон серии 1.
для окон по серии 3.
15
15
Цементная подливка
δ пон
30
Изделие закладное в панели

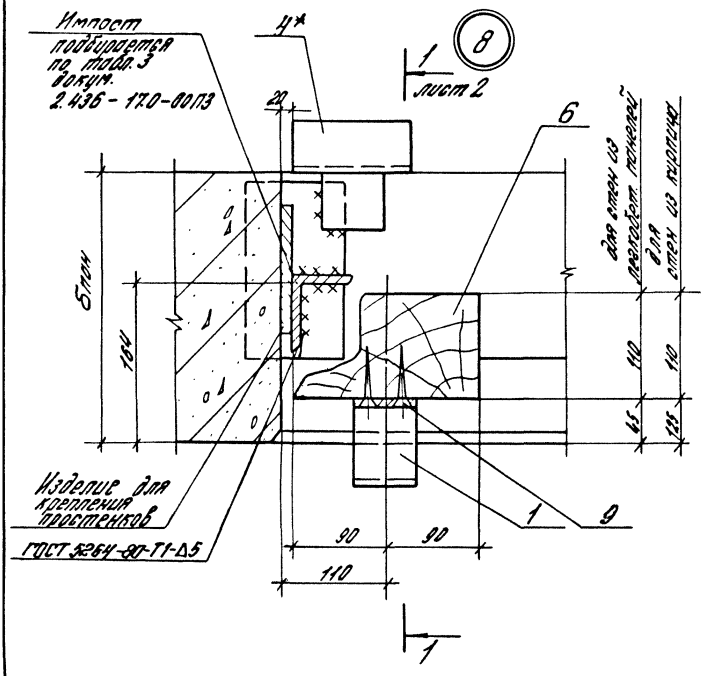

Узел 8 см. совместно с узлом 39... 41 (вок. 140... 150)
Импост приварить к изделиям для крепления простенков.

Инв. № подл. | Подпись и дата | Взам. инв. №

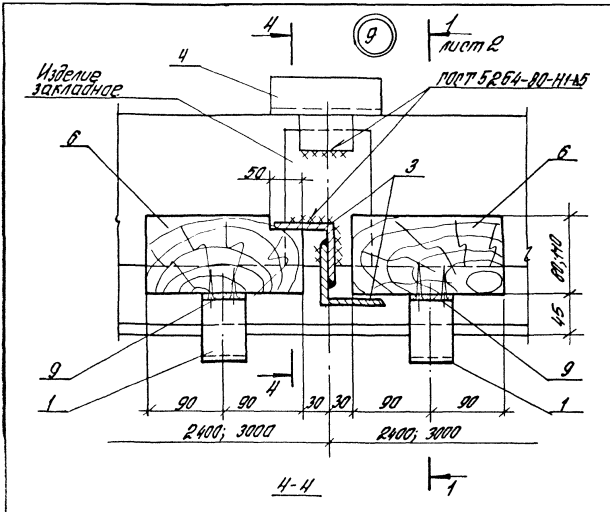

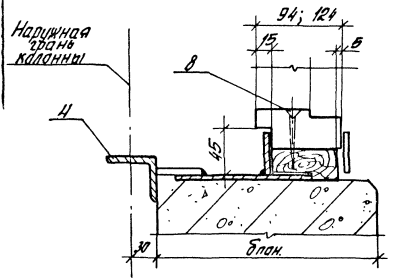

Узел 9 от совместно с узлом 45; 46 (вок. 190; 200)

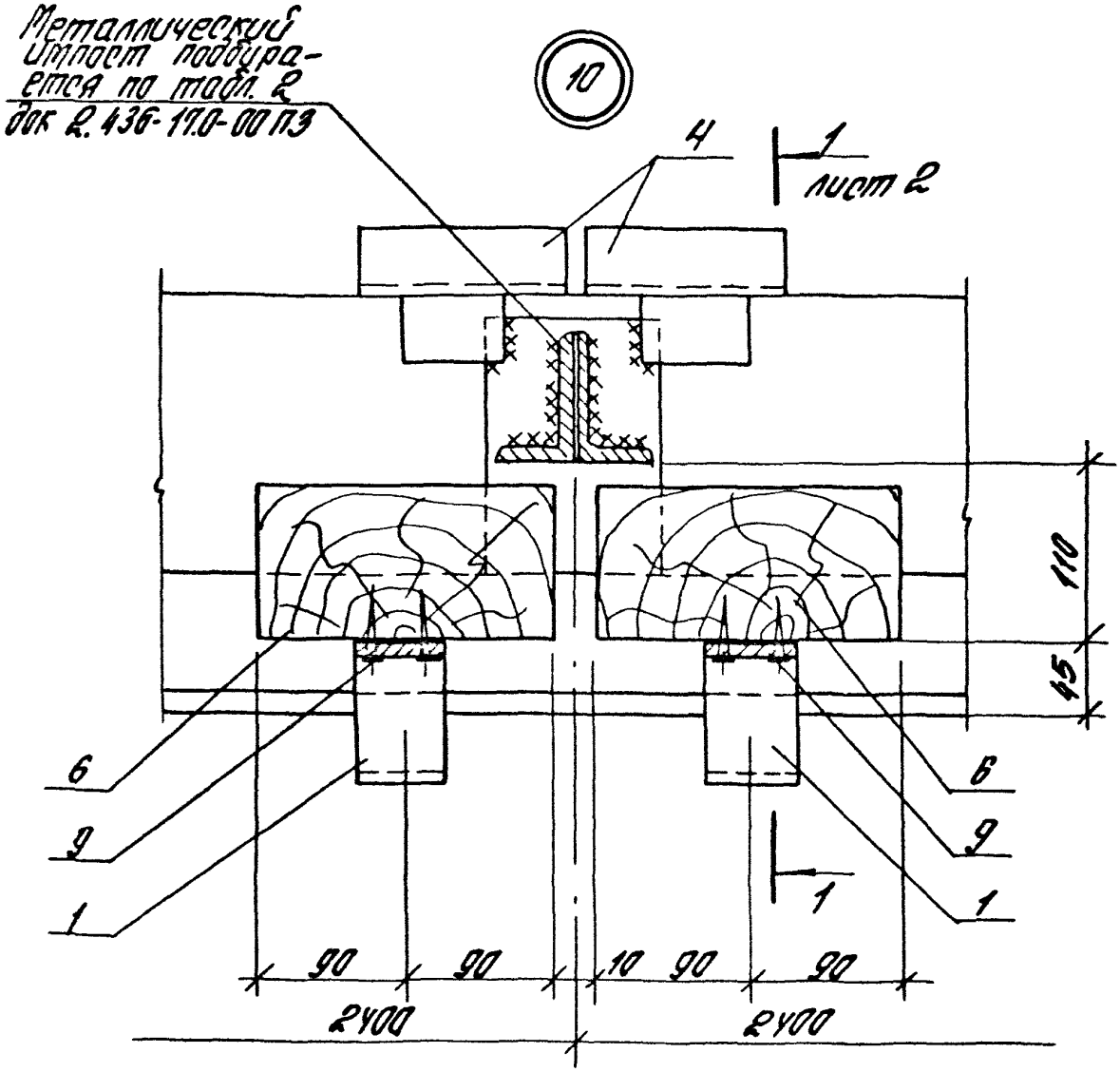

1. Узел 10 дан для окон серии „Н"
2. Узел 10 ст. совместно с узлом 43 (док. 170).

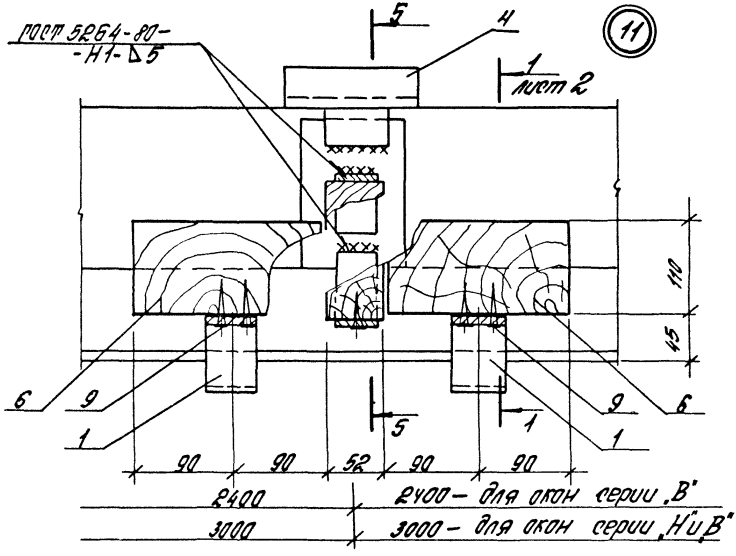
ГОСТ 5264-80-
-Н1-Δ5
5
4
11
1
лист 2
110
45
6
9
1
5
90
90
52
90
90
2400
2400 – для окон серии „В"
3000
3000 – для окон серии „Н и В"

5-5

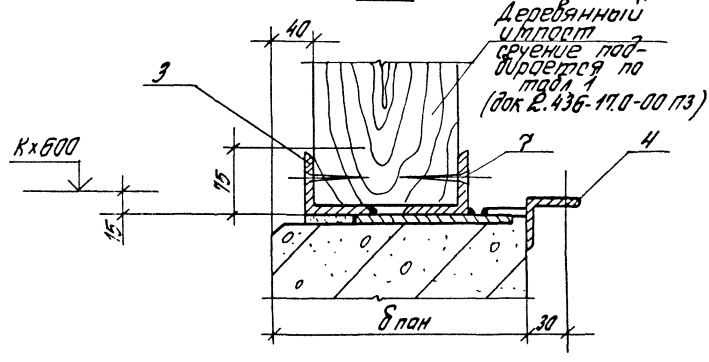
40
Деревянный импост сечение подбирается по табл. 1 (док 2.436-17.0-00 ПЗ)
3
7
4
Кх600
15
15
δ пан
30

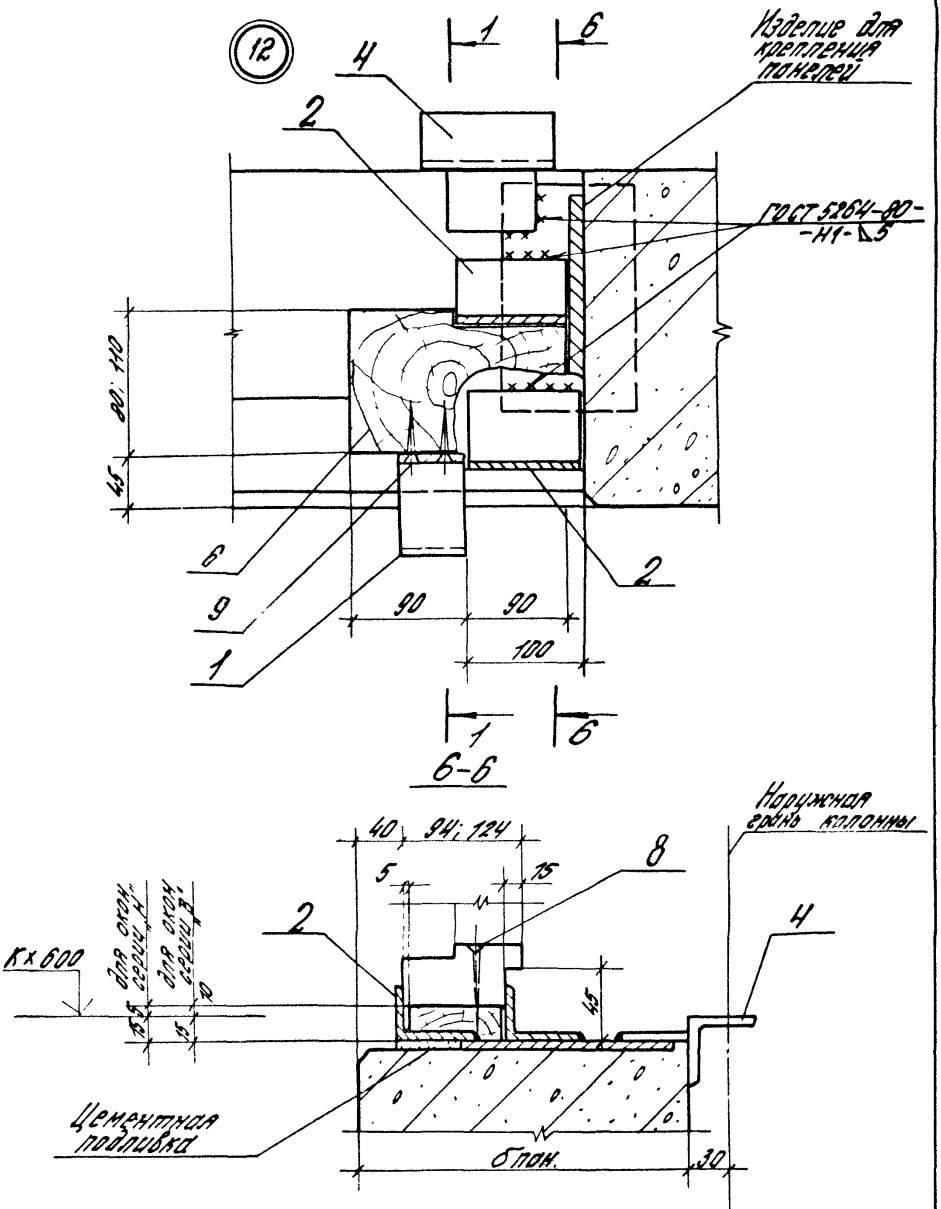

Инв.№ подл.	Подпись и дата	Взам. инв.№

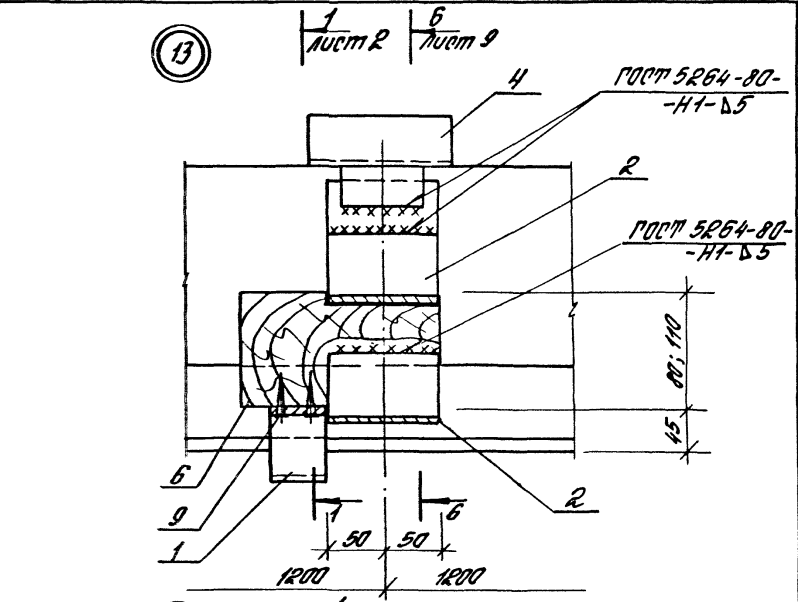
13
1 лист 2
6 лист 9
4
ГОСТ 5264-80-
-Н1-Δ5
2
ГОСТ 5264-80-
-Н1-Δ5
80; 110
45
6
9
1
2
1
6
50
50
1200
1200

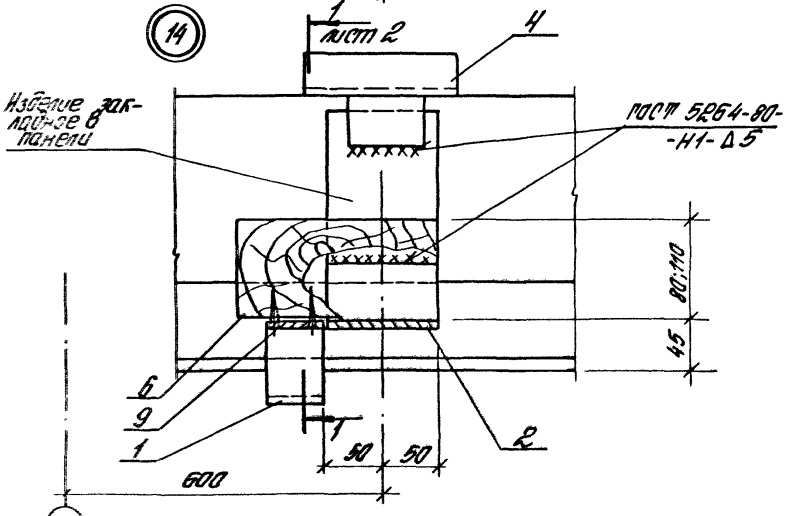
14
1 лист 2
4
Изделие закладное в панели
ГОСТ 5264-80-
-Н1-Δ5
80;110
45
6
9
1
2
1
50
50
600

Инв.№ подл.	Подпись и дата	Взам. инв.№

Марка, поз.	Обозначение	Наименование	Количество на узел										Масса ед., кг	Примечание
			3;4	5,6	7	8	9	10	11	12	13	14		
		Детали												
1	2.436-17.1-360	Костыль МС1	1	1		1	2	2	2	1	1	1		
2	2.436-17.1-031	Уголок $\frac{63\times40\times5\ ГОСТ\ 8510-72^{*}}{Ст.3кп\ ГОСТ\ 535-79}$												
		$\ell = 100$		1	2					2	2	1	0,39	Б4
3	2.436-17.1-032	Уголок $\frac{75\times75\times6\ ГОСТ\ 8509-72^{*}}{Ст.3кп\ ГОСТ\ 535-79}$												
		$\ell = 40$					2		2				0,28	Б4
4	2.436-17.1-400	Кронштейн МС8	1		1	1	1	2	1	1	1	1		для δ пол. 200; 250
5	2.436-17.1-033	Упор деревянный												
		Доска $\frac{Сорт\ 3\ ГОСТ\ 8486-86^{**}}{сосна,\ ель}$												
		25×180×(δ пол. - 15)		1										Б4
		Прокладка												
		Доска $\frac{Сорт\ 3\ ГОСТ\ 8486-86^{**}}{сосна,\ ель}$												
6	2.436-17.1-034	25×180×80 (для $\delta_{ок.}$ = 94)	1			1	2	2	2	1	1	1		Б4
6	2.436-17.1-035	25×180×110 (для $\delta_{ок.}$ = 124)	1			1	2	2	2	1	1	1		Б4
		Стандартные изделия												
7		Шуруп 1-6×50 ГОСТ 1145-80							2					
8		Шуруп 1-6×70 ГОСТ 1145-80	2	2		2	4	4	4	2	2	2		
9		Шуруп 1-4×40 ГОСТ 1145-80	2	2		2	4	4	4	2	2	2		

2.436-17.1-030

Лист 11

21492-02 22

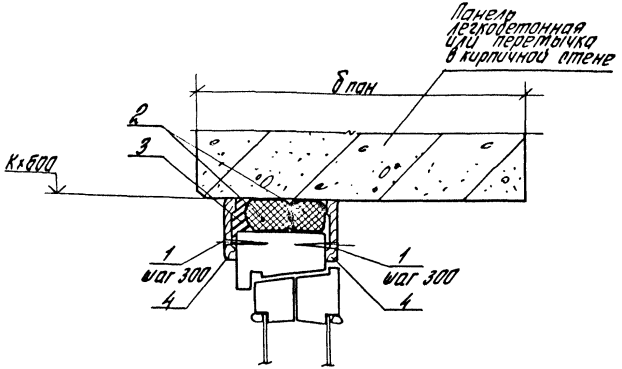

Обозначение	Ширина проема, мм
2.436-17.1-040	1820
-01	2420
-02	3020
-03	4820
-04	6020
-05	ленточ остекл

Узел 15 см совместно с узлом 17...25 (док. 060)

				2.436-17.1-040			
Зав. отд.	Стилянский			Узел 15 Устройство верхнего горизонтального стыка окна серии „Н" со стеновыми панелями или кирпичными стенами	Стадия	Лист	Листов
Н. контр.	Гузеева				Р	1	2
Гл. ар. пр.	Гузеева				ЦНИИПРОМЗДАНИЙ		
Ст. инж.	Власова						

Инв. № подл.	Подпись и дата	Взам. инв. №

Марка, поз.	Обозначение	Наименование	Кол. на исп. 2.436-17.1-040 —										Масса ед., кг	Примечание
			—	01	02	03	04	05						
		Стандартные изделия												
1		Шуруп 1-4х40 ГОСТ 1145-80	12	16	20	32	40	40						
		Материалы												
2		Прокладка ПРП-40												
		К40.300 ГОСТ 19177-81	3,7	4,9	6,1	9,7	12,1	12,0						м
3		Мастика тиоколовая												
		АМ-0,5, γ = 1,5 г/см³												
		ГОСТ 13489-79	0,8	1,1	1,4	2,2	2,7	2,7						кг
4		Наличник тип 1												
		Сеч. 54х13 ГОСТ 8242-75	3,7	4,9	6,1	9,7	12,0	12,0						м

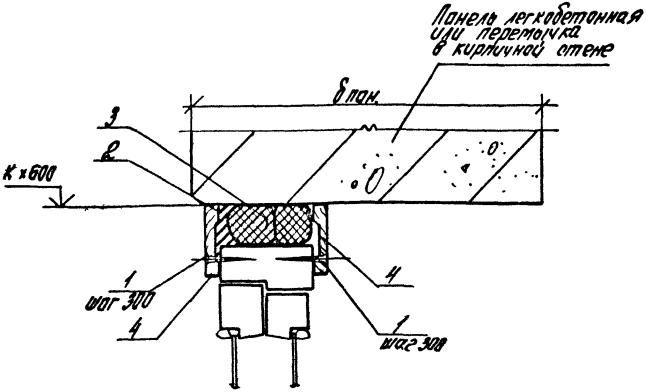

Обозначение	Ширина проема, мм
2.436-17.1-050	1820
-01	2420
-02	3020
-03	4820
-04	6020
-05	ленточ. остекл.

1. Узел 16 ст совместно с узлом 17...25 (док. 060).
2. Спецификация на узел 16 аналогична спецификации на узел 15 (док. 040 лист 2) для соответствующих исполнений по ширине проема.

				2.436-17.1-050			
Зав. отд.	Стилянский			Узел 16. Устройство верхнего горизонтального стыка окна серии В" со стеновыми панелями или кирпичными стенами	Стадия	Лист	Листов
Н. конт.	Гузеева				Р		1
Гл. ар. пр.	Гузеева				ЦНИИПРОМЗДАНИЙ		
Ст. инж.	Власова						

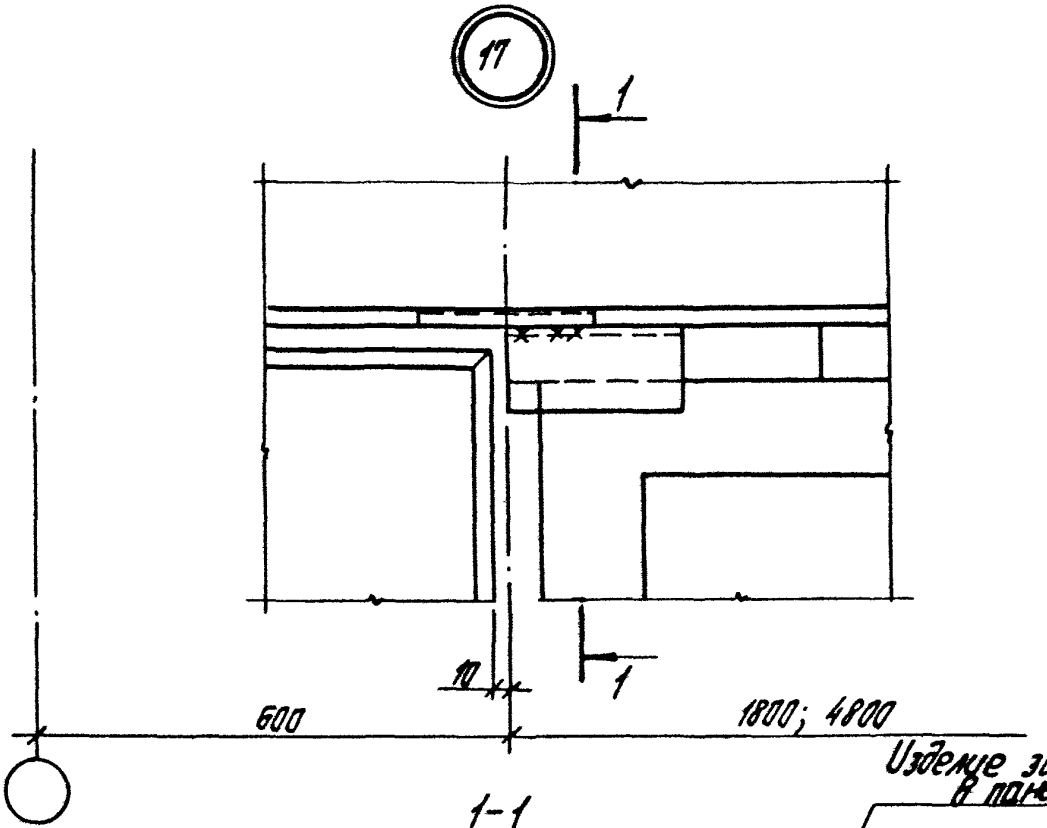

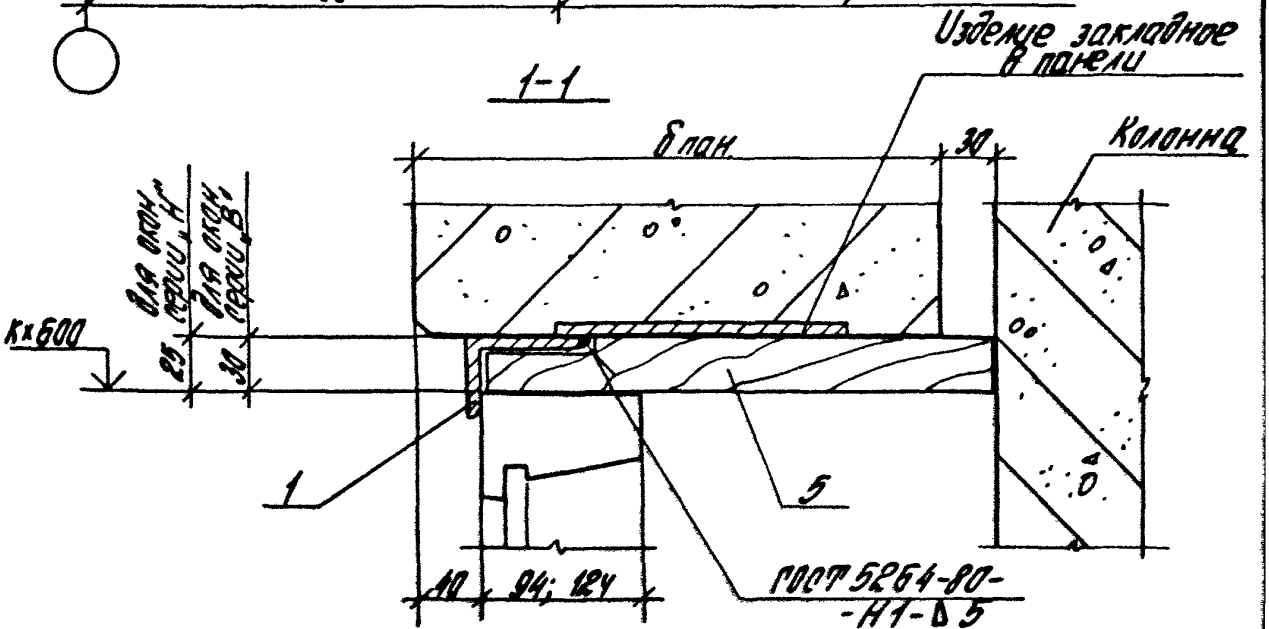

Зав.отд.	Стилянский		
Н.контр.	Пузеева		
Гл.др.пр.	Пузеева		
Ст.инж.	Власова		

2.436-17.1-060

Узел 17...25
Установка упоров и крепежных изделий по верху окна

Стадия	Лист	Листов
Р	1	9

ЦНИИПРОМЗДАНИЙ

Инв.№ подл. | Подпись и дата | Взам.инв.№

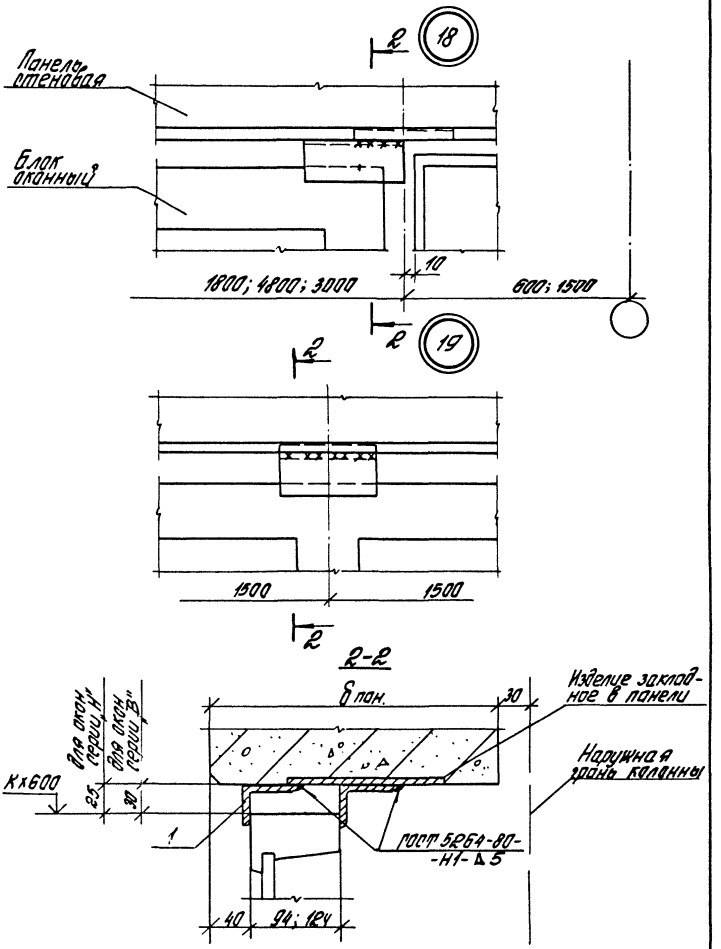
2
18
Панель стеновая
Блок оконный
10
1800; 4800; 3000
600; 1500
2
2
19
2
1500
1500
2
2-2
δ пан.
30
Изделие закладное в панели
Для окон серии „Н"
Для окон серии „В"
Наружная грань колонны
К х 600
25
30
1
ГОСТ 5264-80-
-Н1-Δ5
40
94; 124

20

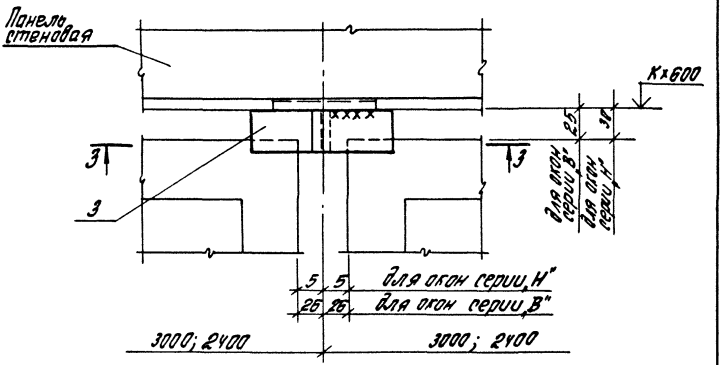

3-3

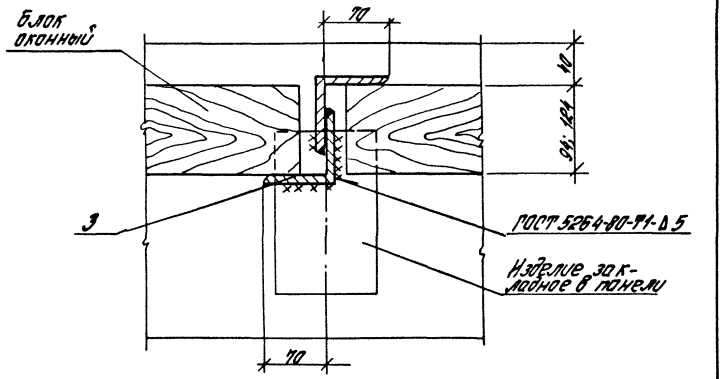

2.436-17.1-060	Лист 3

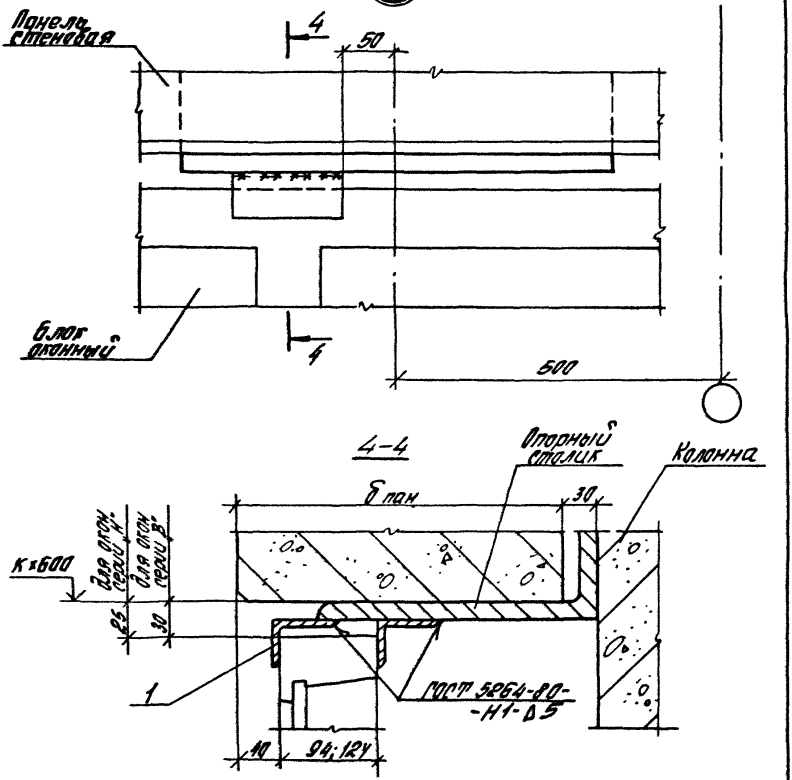

2.436-17.1-060

Лист 4

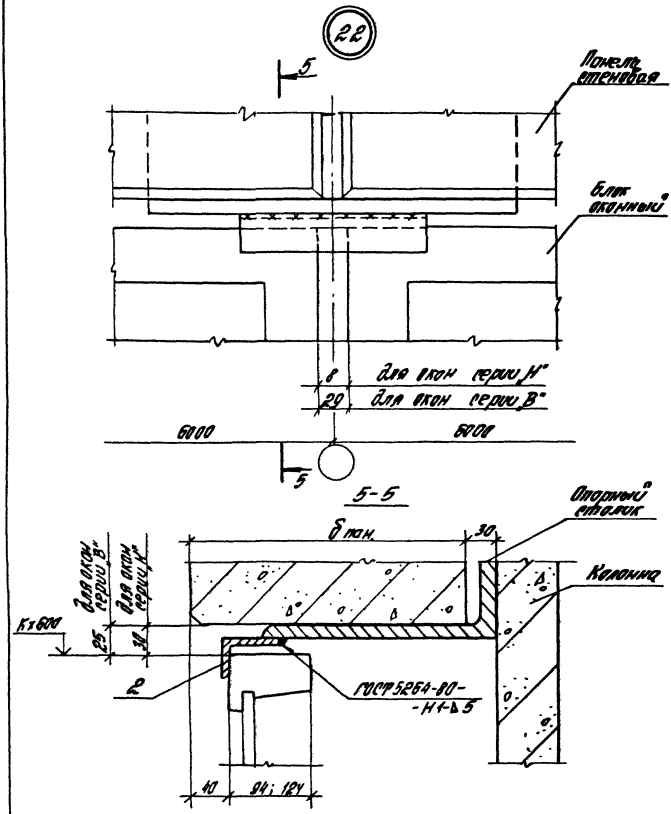

2.436-17.1-060	Лист 5

23

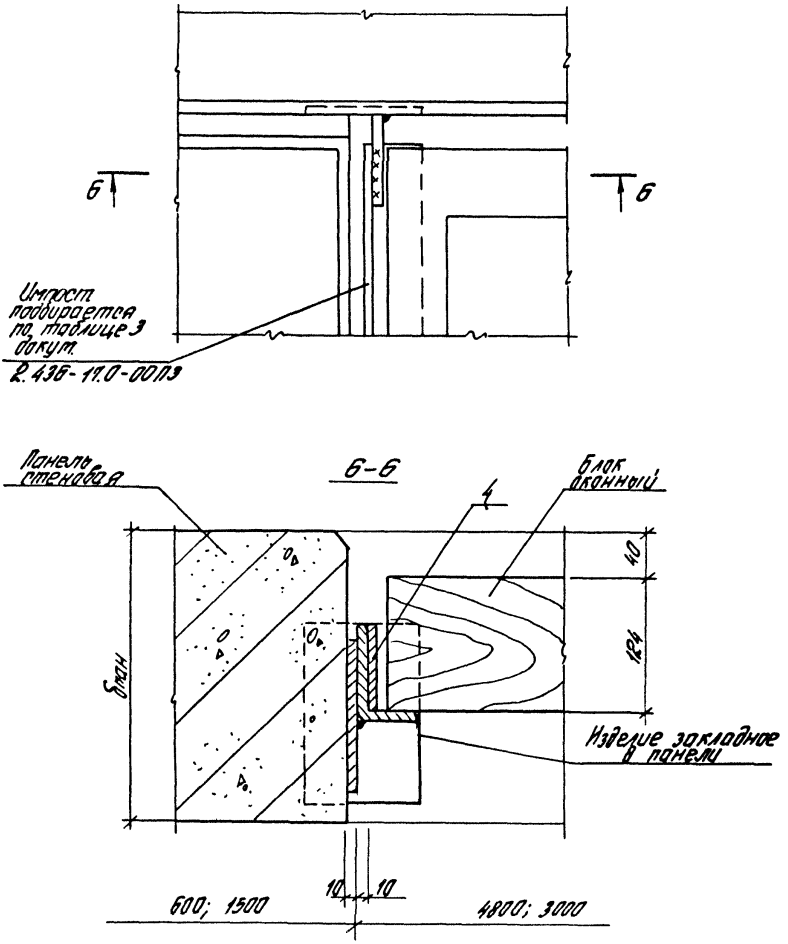

2.436-17.1-060

Лист 6

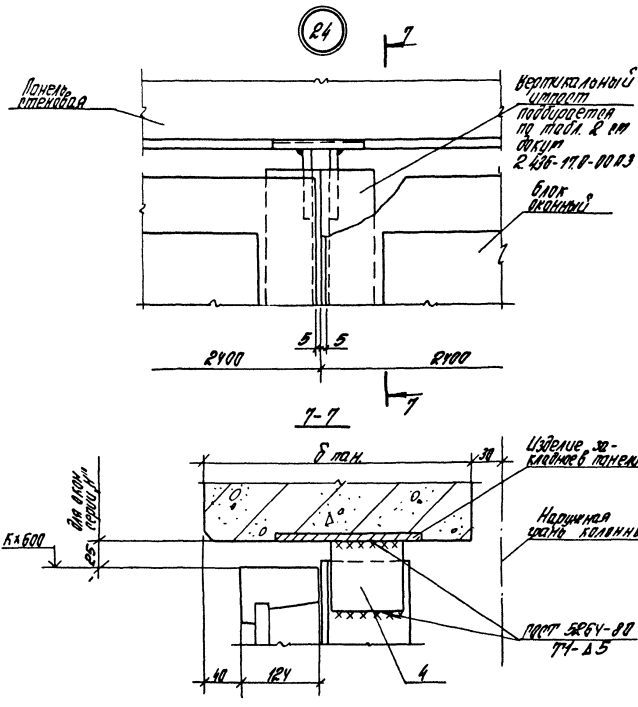

Узел 24 см. совместно с узлом 43 (док. 170)

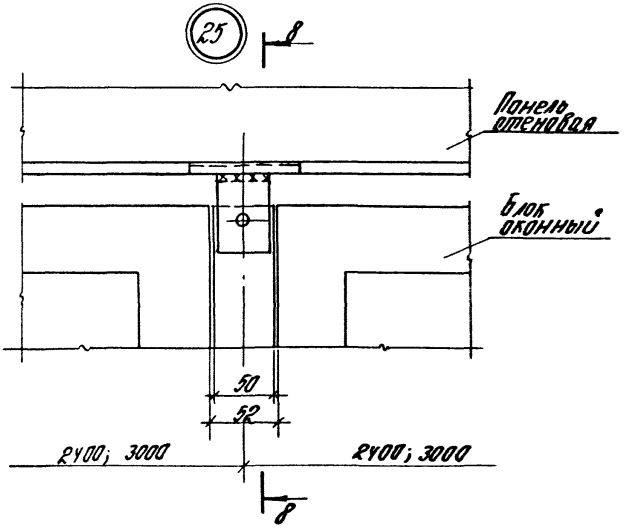

Узел 25 ст. совместно с узлом 44 (док. 180)

Инв. № подл.	Подпись и дата	Взам. инв. №

Марка, поз.	Обозначение	Наименование	Количество на узел 17	18	19	20	21	22	23	24	25	Масса ед., кг	Прим.
		Детали											
		Уголок 63×40×5 ГОСТ 8510-72* Ст3кп ГОСТ 535-79											
1	2.436-17.1-031	С=100	1	2	2		2						
2	2.436-17.1-061	С=200						1				0,39	Б4
3	2.436-17.1-032	Уголок 75×75×6 ГОСТ 8509-72* Ст3кп ГОСТ 535-79										0,78	Б4
		С=40				2					2		
4	2.436-17.1-062	Полоса 8×87 ГОСТ 103-76 Ст3кп ГОСТ 535-79							1	2		0,28	Б4
		С=80										0,9	Б4
5	2.436-17.1-063	Упор деревянный											
		Доска Сорта 3 ГОСТ 8486-86* Сосна, ель											
		32×180×(δпдн.-15)	1										Б4
		Стандартные изделия											
6		Шуруп 1-6х30 ГОСТ 1145-80									2		

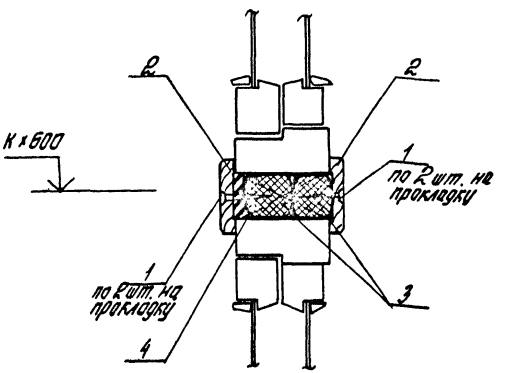

Обозначение	Ширина проема, мм	Прим
2.436-17.1-070	1820	Только для кирпичн. стены
-01	2420	
-02	3000	
-03	4820	
-04	6020	
-05	ленточ. остекл.	

Узел 26 см. совместно с узлами 28...30 док. 090.

Зав. отд.	Смилянский		
Н. контр.	Гузеева		
Гл. ар. пр.	Гузеева		
Ст. инж.	Власова		

2.436-17.1-070

Узел 26.
Устройство горизонтального стыка окон серии „Н"

Стадия	Лист	Листов
Р	1	2

ЦНИИПРОМЗДАНИЙ

Инв. № подл.	Подпись и дата	Взам. инв. №

Марка, поз.	Обозначение	Наименование	Кол. на исп. 2.436-17.1-070-										Масса ед., кг	Приме-чание
			—	01	02	03	04	05						
		Стеновые изделия												
1		Шуруп 1-4х40 ГОСТ 1145-80	12	12	16	24	32	32						
		Материалы												
2		Наличник тип 1												
		СВ4. 34х13 ГОСТ 8242-75	3,6	4,8	6,0	9,6	12,0	12,0						м
3		Прокладка ПРП-40												
		К 60. 300 ГОСТ 19177-81	3,6	4,8	6,0	9,6	12,0	12,0						м
4		Мостика тиоколовая												
		АМ-0,5; γ_n = 1,5 г/см3												
		ГОСТ 13489-79	1,6	2,2	2,7	4,3	5,4	5,4						кг

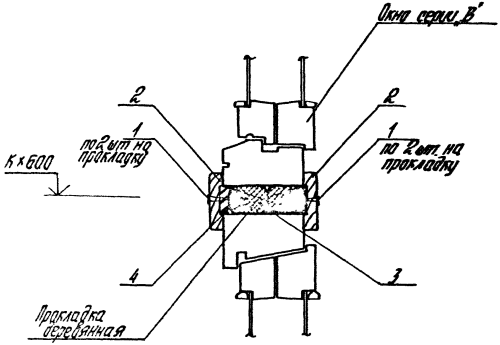

Обозначение	Ширина проема, мм	Прим.
2.436-17.1-080	1820	только для кирпич. стены
-01	2420	
-02	3020	
-03	4820	
-04	6020	
-05	ленточ. остекл.	

1. Узел 27 см совместно с узлом 28...30 док. 090.
2. Спецификация на узел аналогична спецификации на узел 26 (док. 070, лист 2) для соответствующих исполнений по ширине проема.

				2.436-17.1-080
				Узел 27 Устройство горизонтального стыка окон серии „В"
				Стадия: Р; Лист; Листов: 1
				ЦНИИПРОМЗДАНИЙ

28

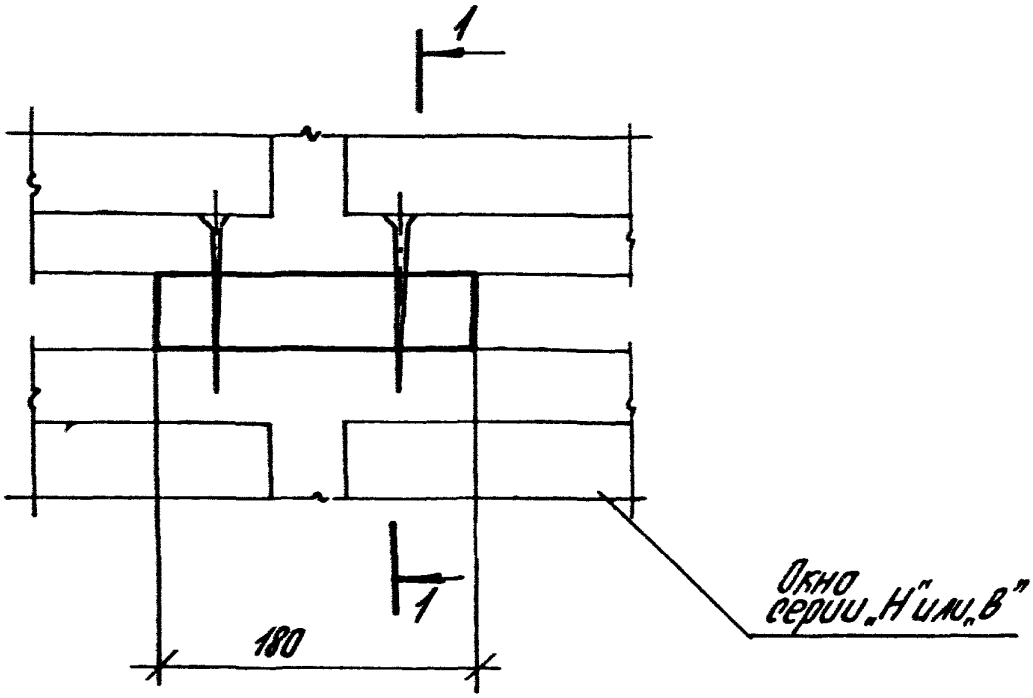

1-1

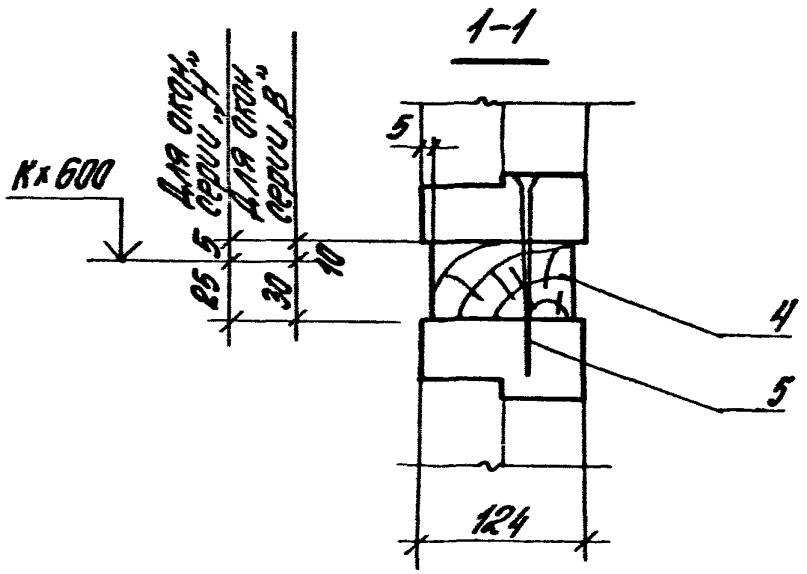

Узел 28...30 см. совместно с узлом 26;27 (док. 070; 080)

				2.436-17.1-090			
Зав. отд.	Стулянский			Узел 28...30 Установка прокладок, упоров и крепежных изделий в горизонтальном	Стадия	Лист	Листов
Н. контр.	Гузеева				Р	1	4
Гл. ар. пр.	Гузеева				ЦНИИПРОМЗДАНИЙ		

Инв. № подл. | Подпись и дата | Взам. инв. №

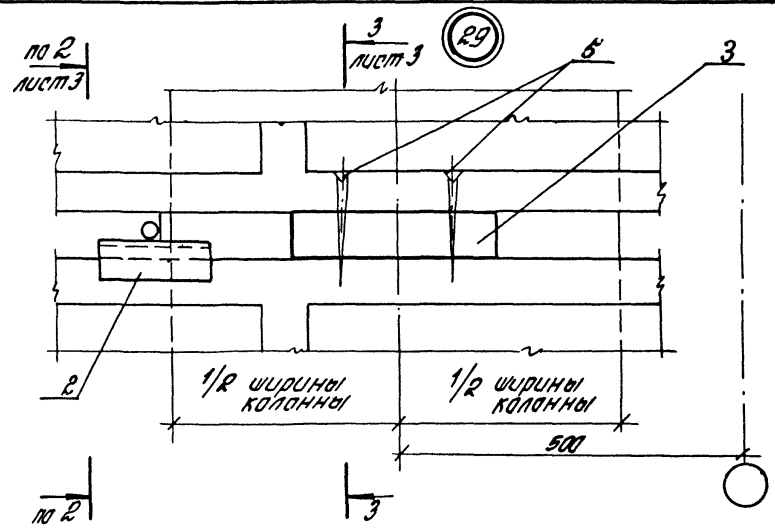
по 2
лист 3
3
лист 3
29
6
3
2
1/2 ширины колонны
1/2 ширины колонны
500
по 2
3

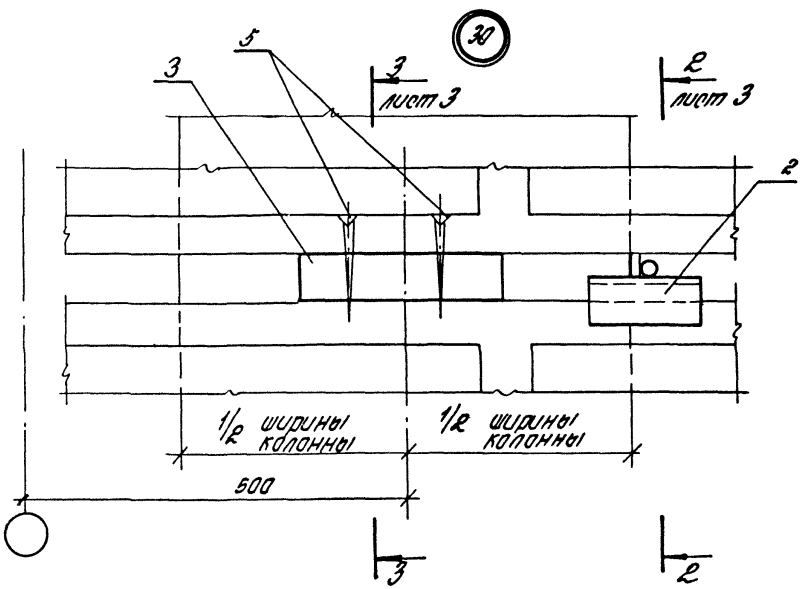
30
5
3
3
лист 3
2
лист 3
2
1/2 ширины колонны
1/2 ширины колонны
500
3
2

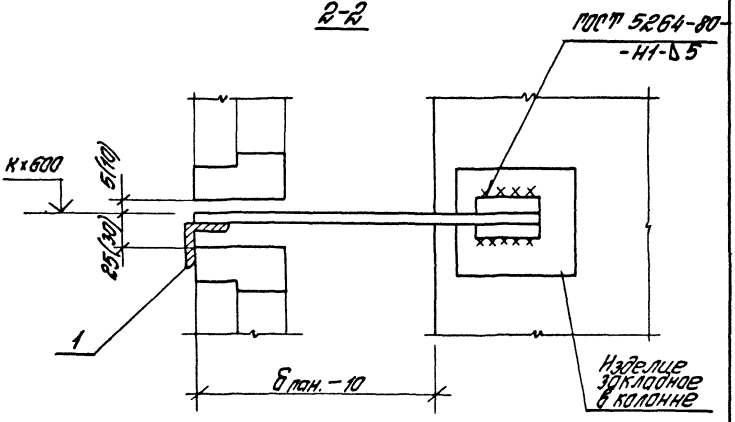
2-2
ГОСТ 5264-80-
-Н1-Б5
К×600
5(10)
25(30)
1
Бпан.-10
Изделие закладное в колонне

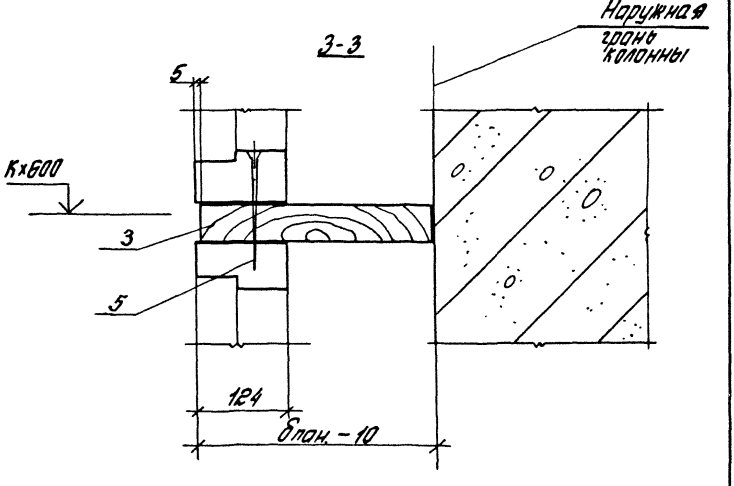
3-3
Наружная грань колонны
5
К×600
3
5
124
Бпан.-10

Марка поз.	Обозначение	Наименование	Количество на узел 28	29	30								Масса ед., кг	Прим.
		Детали												
1	2.436-17.1-370	Кронштейн МСБ ($\delta_{подн.} \leq 250$)			1									
	-02	Кронштейн МСР ($\delta_{подн.} \geq 300$)			1									
2	2.436-17.1-370-01	Кронштейн МСБН ($\delta_{подн.} \leq 250$)		1										
	-03	Кронштейн МСПН ($\delta_{подн.} \geq 300$)		1										
3	2.436-17.1-091	Упор												
		Доска сорта 3 ГОСТ 8486-66** сосна, ель												
		40 × 180 × ($\delta_{подн.}$ -15)		1	1									Б Ч
4	2.436-17.1-092	Прокладка												
		Доска сорта 3 ГОСТ 8486-66** сосна, ель												
		40 × 180 × ($\delta_{подн.}$ -15)	1											Б Ч
		Стандартные изделия												
5		Шуруп 1-8×120 ГОСТ 1145-80	2	2	2									

21952-02 Н1

2.436-17.1-090

Лист 4

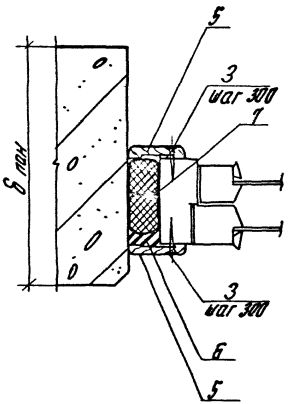

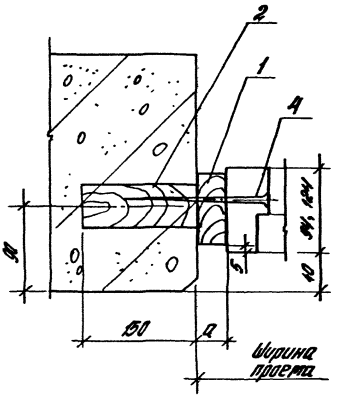

Ширина проема, мм	a, мм
1820	15
3020	27
4820	15
6020	18

Обозначение	Высота перепл., мм	Толщина перепл., мм
2.436-17.1- 100	1200	94
-01	1800	
-02	1200	124
-03	1800	

Зав. отд.	Стилянский		
Н. контр.	Гузеева		
Гл. ср. пр.	Гузеева		
Ст. инж.	Власова		

2.436-17.1- 100

Узел 31; 32
Устройство вертикального стыка окна серии „Н" со стеновыми панелями

Стадия	Лист	Листов
Р	1	2

ЦНИИПРОМЗДАНИЙ

Инв. № подл. | Подпись и дата | Взам. инв. №

Марка, поз.	Обозначение	Наименование	Кол. на исп. 2.436-17.1-100-										Масса, ед., кг	Прим.
			-	01	02	03								
		Детали												
		Прокладка												
		Доска сорта 3 ГОСТ 8486-66** / сосна, ель												
1	2.436-17.1-101	30×80×180	2	3										БЧ
	-01	30×110×180			2	3								БЧ
2	2.436-17.1-102	Пробка												
		Брусок ф50×150 сор. 3 ГОСТ 8486-66** / сосна, ель	2	3	2	3								БЧ
		Стандартные изделия												
3		Шуруп 1-4×40 ГОСТ 1145-80	8	12	8	12								
4		Шуруп 1-8×120 ГОСТ 1145-80	2	3	2	3								
		Материалы												
5		Наличник тип 1												
		54×13 ГОСТ 8242-75	2,4	3,6	2,4	3,6								м
6		Мастика тиоколовая												
		АМ-0,5; γ = 1,5 г/см³												
		ГОСТ 13489-79	0,7	1,1	0,7	1,1								кг
7		Прокладка ПРП-40 ГОСТ 19177-81												
		К 30.300 (для α=15;18)	2,4	3,6	2,4	3,6								м
		К 40.300 (для α=27)	2,4	3,6	2,4	3,6								м

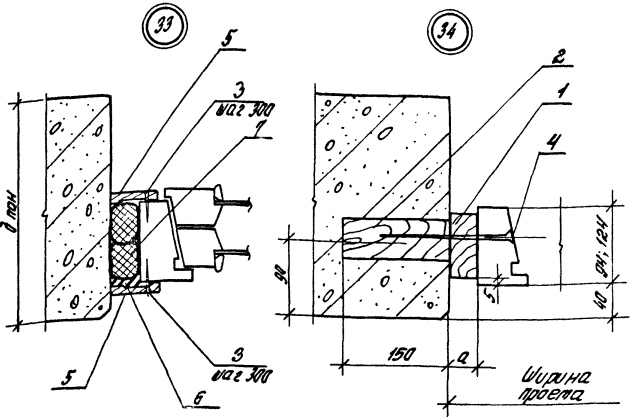

Ширина проема, мм	a, мм
1820	17
4820	24

Обозначение	Высота перепл., мм	Толщина перепл., мм
2.436-17.1-110	1200	94
-01	1800	
-02	1200	124
-03	1800	

Спецификация на узлы 33; 34 аналогична спецификации на узлы 31; 32 (док. 100, лист 2) для соответствующих исполнений по высоте переплета.

2.436-17.1-110

Зав. отд.	Стилианский		
Н. контр.	Гузеева		
Рук. гр.	Гузеева		
Ст. инж.	Власова		

Узел 33; 34 устройства вертикального стыка окна серии "В" со стеновыми панелями

Стадия	Лист	Листов
Р		1

ЦНИИпромзданий

Инв. № подл. | Подпись и дата | Взам. инв. №

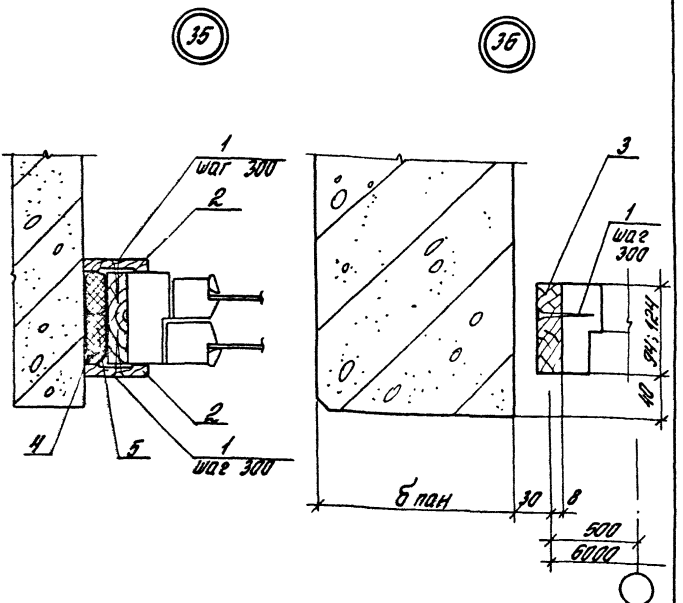

Обозначение	Высота перепл, мм	Толщина перепл, мм
2.436-17.1-120	1200	94
-01	1800	
-02	1200	124
-03	1800	

Зав. отд.	Стилянский		
Н. контр.	Рузеева		
Гл. ар. пр.	Рузеева		
Ст. инж.	Власова		

11-85.1-120

Узел 35; 36
Устройство вертикального стыка окна серии „Н" со стеновыми панелями

Стадия	Лист	Листов
Р	1	2

ЦНИИПРОМЗДАНИЙ

21499-09 45

Инв. № подл.	Подпись и дата	Взам. инв. №

Марка, поз.	Обозначение	Наименование	Кол. на исп. 2.436-17.1-120-										Масса ед., кг	Примечание
			—	01	02	03								
		Стандартные изделия												
1		Шуруп 1-4×40 ГОСТ 1145-80	12	18	12	18								
		Материалы												
2		Наличник тип 1												
		сеч. 64×13 ГОСТ 8242-75	2,4	3,6	2,4	3,6								м
3		Доска сеч. 20×90	1,2	1,8										м
		Доска сеч. 20×120			1,2	1,8								м
		ГОСТ 8486-66**												
4		Мастика тиоколовая												
		АМ-0,5; γ = 1,5 г/см³												
		ГОСТ 13489-79	0,7	1,1	0,7	1,1								кг
5		Прокладка ПРП-40												
		К 40.300 ГОСТ 19177-81	2,4	3,6	2,4	3,6								м

21492-02 46

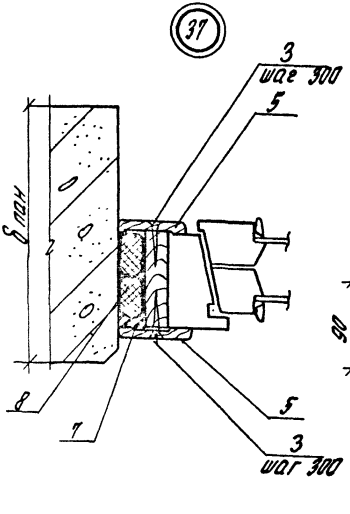

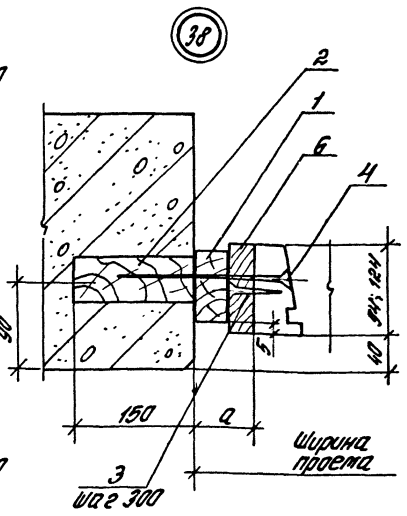

Ширина проема, мм	a, мм
3000	37; 38
6000	39
6000 в углу здания	59

Обозначение	Высота перепл, мм	Толщина перепл, мм
2.436-17.1-130	1200	94
-01	1800	
-02	1200	124
-03	1800	

Зав. отд.	Стулянский		
Н. конт.	Гузеева		
Гл. ар. пр.	Гузеева		
Ст. инж.	Власова		

2.436-17.1-130

Узлы 37; 38
Устройство вертикального стыка окна серии "В" со стеновыми панелями

Стадия	Лист	Листов
Р	1	2

ЦНИИПРОМЗДАНИЙ

Инв.№ подл.	Подпись и дата	Взам. инв.№

Марка, поз.	Обозначение	Наименование	Кол. на исп. 2.436-17.1-130-										Масса ед., кг	Прим.
			-	01	02	03								
		Детали												
		Прокладка												
		Доска $\frac{\text{Сорта 3 ГОСТ 8486-86**}}{\text{сосна, ель}}$												
1	2.436-17.1-131	20×180×90	2	3										Б Ч
	-01	20×180×120			2	3								Б Ч
2	2.436-17.1-132	Брусок $\frac{\text{50×180 с. 3 ГОСТ 8486-86*}}{\text{сосна, ель}}$	2	3	2	3								Б Ч
		Стандартные изделия												
3		Шуруп 1-4×40 ГОСТ 1145-80	12	18	12	18								
4		Шуруп 1-8×120 ГОСТ 1145-80	2	3	2	3								
		Материалы												
5		Наличник тип 1												
		74×13 ГОСТ 8242-75	2,4	3,6	2,4	3,6								м
6		Доска $\frac{\text{Сорта 3 ГОСТ 8486-86**}}{\text{сосна, ель}}$												
		20×90 (для d=37; 39)	1,2	1,8										м
		20×120 (для d=37; 39)			1,2	1,8								м
		40×90 (для d=59)	1,2	1,8										м
		40×120 (для d=59)			1,2	1,8								м
7		Мастика тиоколовая УМ-0,5 ГОСТ 13489-79	0,7	1,1	0,7	1,1								кг
8		Прокладка ПРП-40 К 40.300 ГОСТ 19177-81	2,4	3,6	2,4	3,6								м

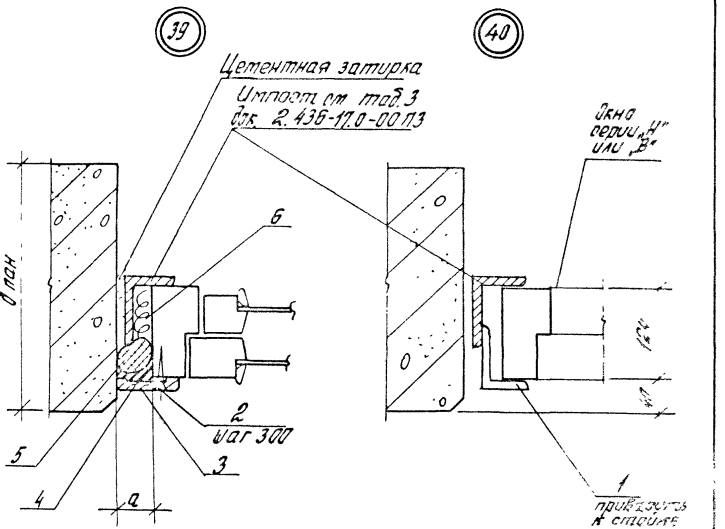

Ширина проема, мм	а, мм
3020	27
4820	15

Обозначение	Высота перепл, мм
2.436-17.1-140	1200
-01	1800

Инв. №	Подпись и дата	Взам. инв. N

Марки поз.	Обозначение	Наименование	Кол. на сп. 2.436-17.1-140										Масса, ед. кг	Примечание
		Детали												
		Уголок 63×40×5 ГОСТ 8510-72* ст 3 кп ГОСТ 535-79												
1	2.436-17.1-031	$\ell = 100$	2	3									0,39	Б4
		Стандартные изделия												
2		Шуруп 1-4×40 ГОСТ 1145-80	4	6										
		Материалы												
3		Наличник тип I												
		сеч. 54×13 ГОСТ 8242-75	1,2	1,8										М
4		Мастика тиоколовая												
		ЯМ-0,5; $\gamma = 1,5$ г/см³												
		ГОСТ 13489-79	0,7	1,1										К2
5		Прокладка ПРП-40 ГОСТ 19177-81												
		К 30.300 (для $a = 15$)	1,2	1,8										М
		К 40.300 (для $a = 27$)	1,2	1,8										М
6		Пакля смоляная												
		ГОСТ 16183-77*	0,002	0,003										м³

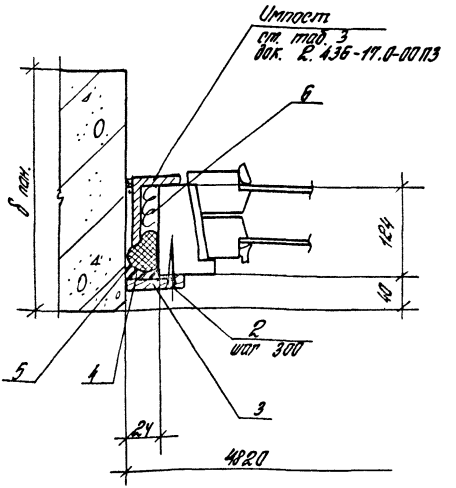

Обозначение	Высота перепл, мм
2.436-17.1-150	1200
-01	1800

1. Узел 41 ст. совместно с узлом 39;40 док. 140.
2. Спецификация на узел 41 аналогична спецификации на узел 39 (док. 140, лист 2) для соответствующих исполнений по высоте переплета.

				2.436-17.1-150		
Зав. отд.	Стиленко			Узел 41 Устройство вертикального стыка окна серии „В" со стеновыми панелями	Стадия	Лист	Листов
Н. контр.	[illegible]				Р		1
Гл. арх.	[illegible]				ЦНИИПРОМЗДАНИЙ		
Ст. инж.	Власова						

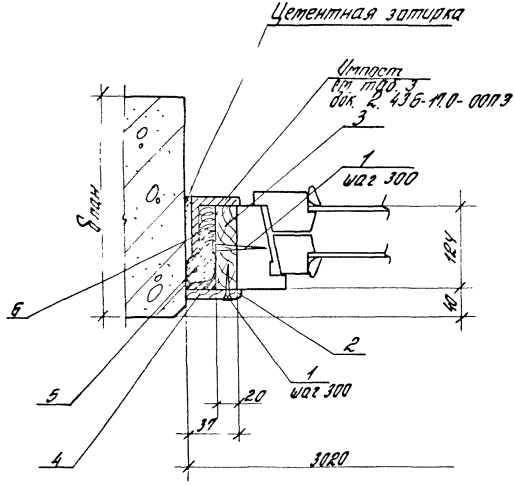

Обозначение	Высота перепл., мм
2.436-17.1 - 160	1200
-01	1800

Узел 42 ст. совместно с узлом 40 док. 140

				2.436-17.1-160			
Зав.отд.	Стилянский			Узел 42 Устройство вертикального отдыха окна серии „В" со стеновыми панелями	Стадия	Лист	Листов
Н.контр.	Гузеева				Р	1	2
Гл.ар.пр.	Гузеева				ЦНИИПРОМЗДАНИЙ		
Ст.инж.	Власова						

Инв.№ подл. | Подпись и дата | Взам.инв.№

Поз.	Обозначение	Наименование	Кол. на изд. —	Кол. на изд. 31	Масса ед., кг	Примечание
		Стандартные изделия				
1		Шуруп 1-4х40 ГОСТ 1145-80	8	12		
		Материалы				
2		Наличник тип I				
		Осн. 54х13 ГОСТ 8242-75	1,2	1,8		м
3		Доска 20х120				
		ГОСТ 8486-66**	1,2	1,8		м
4		Мастика тиоколовая АМ-2,5, γ=1,5 кг/м³				
		ГОСТ 13489-79	0,7	1,1		кг
5		Прокладка ПЛП-40				
		К30.300 ГОСТ 19177-81	1,2	1,8		м
6		Пакля смоляная				
		ГОСТ 16183-77*	0,002	0,003		м³

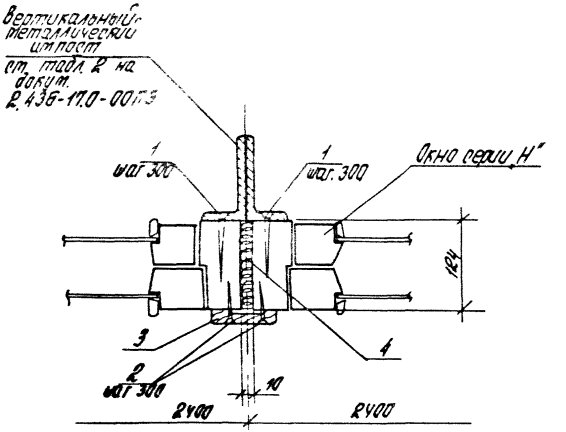

Обозначение	Высота перепл., мм
2.436-17.1- 170	1200
-01	1800

2.436-17.1-170

Н.контр.	Гусева	
Гл.р.а.пр.	Гусева	
Ст.инж.	Власова	

Узел 4-а
Устройство вертикального стыка окон серии „Н"

Стадия	Лист	Листов
Р	1	2

ЦНИИПРОМЗДАНИЙ

Поз. обозначение	Обозначение	Наименование	Кол. на изд. 2.436-17.1-170 —										Масса ед., кг	Примечание
			—	01										
		Стандартные изделия												
1		Шуруп 1-6×70 ГОСТ 1145-80	8	12										
2		Шуруп 1-4×40 ГОСТ 1145-80	8	12										
		Материалы												
3		Наличник тип I												
		сеч. 54×13 ГОСТ 8242-75	1,2	1,8										м
4		Пакля смоляная												
		ГОСТ 16183-77*	0,003	0,004										м³

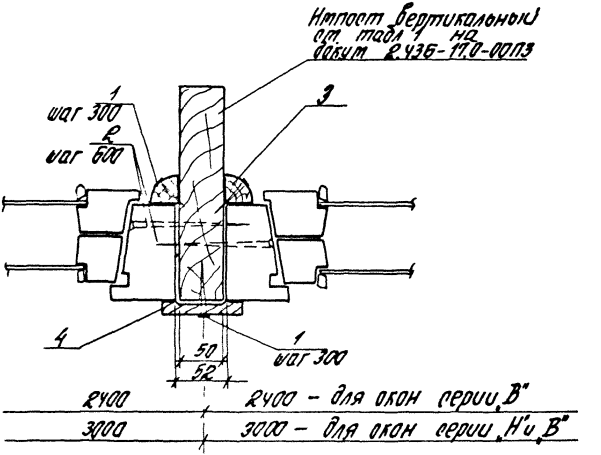

Обозначение	Высота перепл, мм
2.436-17.1-1800	1200
-01	1800

Подпись и дата | Взам. инв. №

Зав. отд.	Стилянский		
Н. контр.	Гузеева		
Гл. ар. пр.	Гузеева		
Ст. инж.	Власова		

2.436-17.1-180

Узел 44
Устройство вертикального стыка окон

Стадия	Лист	Листов
Р	1	2

ЦНИИПРОМЗДАНИЙ

Марка, поз	Обозначение	Наименование	Кол. на изд. 2.436-17.1-180 —										Масса ед., кг	Приме-чание
			—	01										
		Стандартные изделия												
1		Шуруп 1-4×40 ГОСТ 1145-80	12	18										
2		Шуруп 1-8×100 ГОСТ 1145-80	4	6										
		Материалы												
3		Роскладка тип 2												
		ГОСТ 8242-75	2,4	3,6										м
4		Наличник тип 1												
		Сеч. 74×13 ГОСТ 8486-66**	1,2	1,8										м

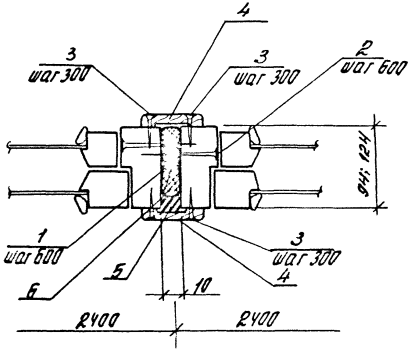

Обозначение	Высота перепл., мм	Толщина перепл., мм
2.436-17.1-190	1200	94
-01	1800	
-02	1200	124
-03	1800	

2.436-17.1-190

Узел 45
Устройство вертикального стыка окон серии „Н"

Стадия	Лист	Листов
Р	1	2

ЦНИИПРОМЗДАНИЙ

Зав. отд.	Стилянский	
Н. контр.	Пузеева	
Гл. ар. пр.	Пузеева	

Марка, поз.	Обозначение	Наименование	Кол. на исп. 2.436-17.1-190-											Масса, ед., кг	Примеч.
			–	01	02	03									
		Детали													
		Прокладка													
		Доска сорта 3 ГОСТ 8486-86* сосна, ель													
1	2.436-17.1-191	10×180×90	2	3											Б Ч
	-01	10×180×120			2	3									Б Ч
		Стандартные изделия													
2		Шуруп 1-6×70 ГОСТ 1145-80	4	6	4	6									
3		Шуруп 1-4×40 ГОСТ 1145-80	16	24	16	24									
		Материалы													
4		Наличник тип 1													
		54×13 ГОСТ 8242-75	2,4	3,6	2,4	3,6									м
5		Мастика тиоколовая													
		АМ 0,5; γ = 1,5 г/см³													
		ГОСТ 13489-79	0,4	0,6	0,4	0,6									кг
6		Прокладка ПРП-40													
		К 20.300 ГОСТ 19177-81	2,4	3,6	2,4	3,6									м

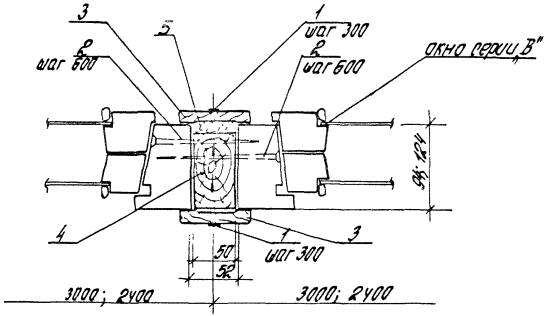

Обозначение	Высота перегл., мм	Толщина перегл., мм
2.436-17.1- 200	1200	94
-01	1800	
-02	1200	124
-03	1800	

Инв. № подл. | Подпись и дата | Взам. инв. №

2.436-17.1-200

Узел 46
Устройство вертикального стыка окон серии „В"

			Стадия	Лист	Листов
Зав. отд	Отиляковский		Р	1	2
Н. контр.	Гузеева				
Гл. спец.	Гузеева				

ЦНИИПРОМЗДАНИЙ

Марка, поз.	Обозначение	Наименование	Кол. на исп. 2.436-17.1-200 —										Масса ед., кг	Примечание
			—	01	02	03								
		Стандартные изделия												
1		Шуруп 1-4×40 ГОСТ 1145-80	8	12	8	12								
2		Шуруп 1-8×100 ГОСТ 1145-80	4	6	4	6								
		Материалы												
3		Наличник тип I												
		сеч. 74×13 ГОСТ 8242-75	2,4	3,6	2,4	3,6								м
4		Брусок 50×80	1,2	1,8										м
		Брусок 50×110			1,2	1,8								м
		ГОСТ 8486-66**												
5		Пакля смоляная												
		ГОСТ 16183-77*	0,001	0,002	0,001	0,002								$м^3$

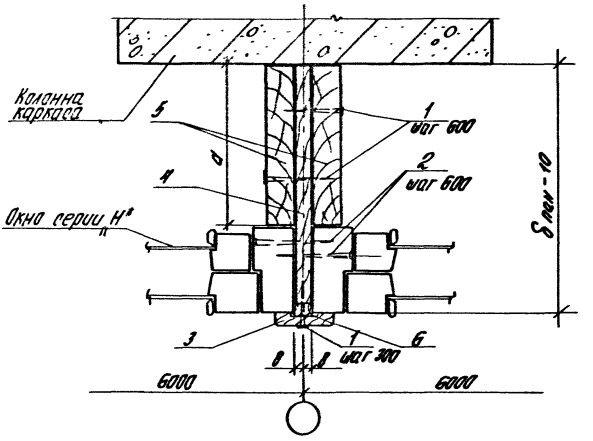

Обозначение	Высота перепл, мм
2.436-17.1-210	1200
-01	1800

Зав. отд	Стиланский		
Н. контр	Гузеева		
Гл. ар. пр.	Гузеева		

2.436-17.1-210

Узел 47
Устройство вертикального стыка окон серии „Н" при ленточном остеклении у подвала оси

Стадия	Лист	Листов
Р	1	2

ЦНИИПРОМЗДАНИЙ

Инв. № подл. | Подпись и дата | Взам. инв. №

Поз.	Обозначение	Наименование	Спец. на исп. 2.436-17.1-210-										Масса ед., кг	Примечание
			–	01										
		Стандартные изделия												
1		Шуруп 1-6×50 ГОСТ 1145-80	6	8										
2		Шуруп 1-6×70 ГОСТ 1145-80	11	6										
		Материалы												
3		Наличник тип I												
		сеч. 54×13 ГОСТ 8242-75	1,2	1,8										м
4		Доска деревянная												
		сеч. 16×(8 пон.-20)	1,2	1,8										м
		ГОСТ 8486-66**												
5		Доска деревянная												
		сеч. 16×а												
		ГОСТ 8486-66**	2,4	3,6										м
6		Пакля смоляная												
		ГОСТ 16183-77*	0,001	0,005										м3

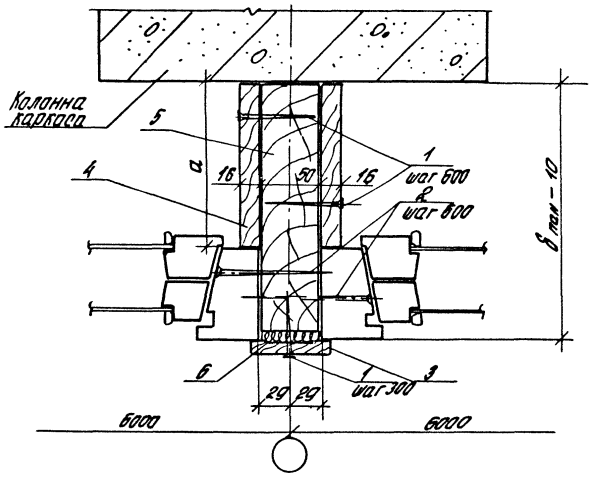

Обозначение	Высота перепл, мм
2.436-17.1-220	1200
-01	1800

Зав. отд.	Стилянский		2.436-17.1-220		
Н. контр.	Рузеева		Узел 48 Устройство вертикального стыка окон серии „В" при ленточном остеклении у рядовой оси	Стадия	Лист	Листов
Гл. ар. пр.	Рузеева			Р	1	2
Ст. инж.	Власова			ЦНИИПРОМЗДАНИЙ		

Инв. № подл. | Подпись и дата | Взам. инв. №

21492-02 64

Марка, поз.	Обозначение	Наименование	Кол. на исп. 2.436-17.1-220-										Масса, ед., кг	Примечание
			—	01										
		Стандартные изделия												
1		Шуруп 1-6×50 ГОСТ 1145-80	6	8										
2		Шуруп 1-8×100 ГОСТ 1145-80	4	6										
		Материалы												
3		Наличник тип 1												
		сеч. 74×13 ГОСТ 8242-75	1,2	1,8										м
4		Доска деревянная												
		сеч. 16×а ГОСТ 8486-66**	2,4	3,6										м
5		Вертикальный импост												
		Брус 50×(δ пан. -10)												
		ГОСТ 8486-66**	1,2	1,8										м
6		Пакля смоляная												
		ГОСТ 16183-77*	0,002	0,003										м3

2.436-17.1-220

Лист 2

21492-02 65

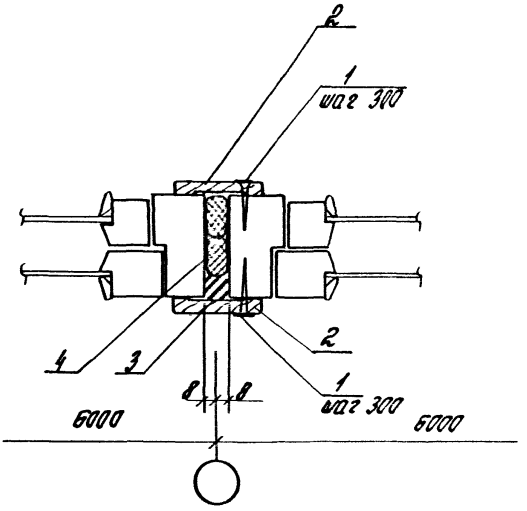

Обозначение	Высота перепл, мм	Толщина перепл, мм
2.436-17.1-230	1200	94
-01	1800	
-02	1200	124
-03	1800	

Инв.№ подл. | Подпись и дата | Взам.инв.№

Гл.К. отд.	Стиляновский		
Н.контр.	Гузеева		
Гл.арх.	Гузеева		

2.436-17.1-230

Узел 49
Устройство вертикального стояка окон серии „Н" у температурного

Стадия	Лист	Листов
Р	1	2

ЦНИИПРОМЗДАНИЙ

Марка, поз.	Обозначение	Наименование	Кол. на исп. 2.436-17.1-230-										Масса ед., кг	Приме-чание
			-	01	02	03								
		Стандартные изделия												
1		Шуруп 1-4х40 ГОСТ 1145-80	8	12	8	12								
		Материалы												
2		Наличник тип I												
		сеч. 54х13 ГОСТ 8242-75	2,4	3,6	2,4	3,6								м
3		Мастика тиоколовая												
		АМ-0,5, γ = 1,5 г/см^3												
		ГОСТ 13489-79	0,7	1,1	0,7	1,1								кг
4		Прокладка ПРП-40												
		К 30. 300 ГОСТ 19177-81	2,4	3,6	2,4	3,6								м

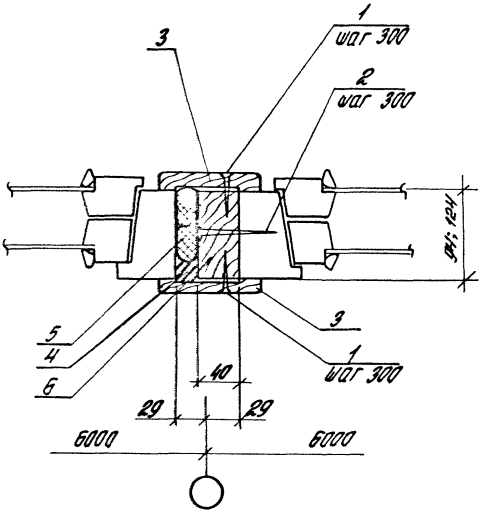

Обозначение	Высота перепл., мм	Толщ. перепл., мм
2.436-17.1-240	1200	94
-01	1800	
-02	1200	124
-03	1800	

Зав. отд.	Смилянский		
Н. контр.	Гузеева		
Гл. ар. пр.	Гузеева		

2.436-17.1-240

Узел 50
Устройство вертикального стыка окон серии „В" у температурного шва

Стадия	Лист	Листов
Р	1	2

ЦНИИПРОМЗДАНИЙ

Инв. № подл. | Подпись и дата | Взам. инв. №

Марка, поз.	Обозначение	Наименование	Кол. на исп. 2.436-17.1-240-										Масса ед., кг	Приме-чание
			–	01	02	03								
		Стоногротные изделия												
1		Шуруп 1-4х40 ГОСТ 1145-80	8	12	8	12								
2		Шуруп 1-6х70 ГОСТ 1145-80	4	6	4	6								
		Материалы												
3		Наличник тип I												
		сеч. 74х13 ГОСТ 8242-75	2,4	3,6	2,4	3,6								м
4		Мастика тиоколовая												
		АМ-0,5, $\gamma = 1,5$ г/см³												
		ГОСТ 13489-79	0,7	1,1	0,7	1,1								кг
5		Прокладка ПРП-40												
		К 30.300 ГОСТ 19177-81	2,4	3,6	2,4	3,6								м
6		Доска 40х90	1,2	1,8										м
		Доска 40х120			1,2	1,8								м
		ГОСТ 8486-66**												

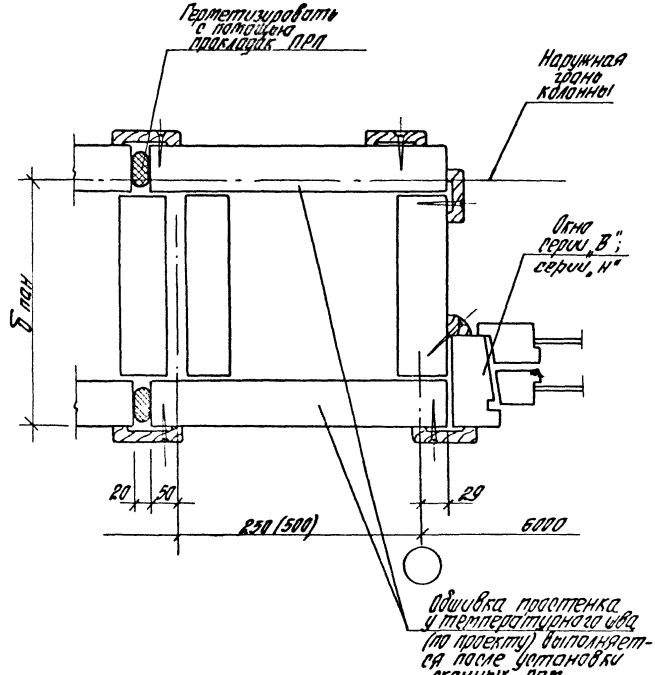

				2.436-17.1-250			
Зав. отд.	Стуленский			Узел 51 Устройство вертикального стыка окон у температурного шва со вставкой	Стадия	Лист	Листов
Н. контр.	Гузеева				Р		1
Гл. ар. пр.	Гузеева				ЦНИИПРОМЗДАНИЙ		
Ст. инж.	Власова						

21492-02 70

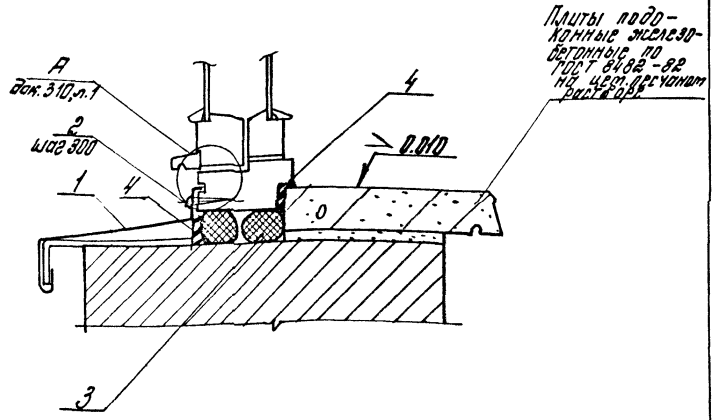

Обозначение	Ширина проема, мм
2.436-17.1-260	1870
-01	2470
-02	3040
-03	4870
-04	6000
-05	ленточ. ост.

Узел 52 см. совместно с узлом 54...56 (док. 280) и 3...14 (док. 030)

Зав. отд.	Смилянский			2.436-17. 1-260
Н. конт.	Гузеева			Узел 52 Устройство нижнего горизонтального стыка окна серии, н-с кирпичными стенами
Зл. ар. пр.	Гузеева			Стадия: Р; Лист: 1; Листов: 2
Ст. инж.	Власова			ЦНИИПРОМЗДАНИЙ

Инв.№ подл.	Подпись и дата	Взам. инв.№

Марка, поз.	Обозначение	Наименование	Кол. на исп. 2.436-17.1-260-										Масса ед., кг.	Примечание
			–	01	02	03	04	05						
		Детали												
1	2.436-17.1-260-07	Слив ФС 3.18	1											
	-08	Слив ФС 3.24		1										
	-09	Слив ФС 3.30			1		2	2						
	-10	Слив ФС 3.48				1								
		Стандартные изделия												
2		Шуруп 1-4×40 ГОСТ 1144-80	6	8	10	16	20	20						
		Материалы												
3		Прокладка ПРП-40												
		К40. 300 ГОСТ 19177-81	3,6	4,8	6,0	9,6	12,0	12,0						м
4		Мастика тиоколовая												
		АМ-0,5; γ = 1,5 г/см³												
		ГОСТ 13489-79	0,8	1,1	1,4	2,2	2,7	2,7						кг

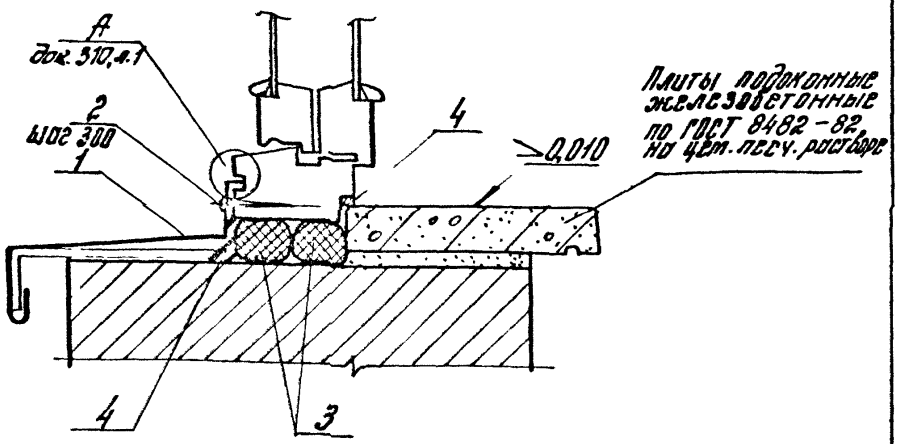

Обозначение	Ширина проема, мм
2.436-17.1-270	1870
-01	2470
-02	3040
-03	4870
-04	6080
-05	лент. ост.

1. Узел 53 см. совместно с узлом 54...56 (док. 280) и 3...14 (док. 030)
2. Спецификация на узел 53 аналогична спецификации на узел 52 (док. 260, лист 2) для соответствующих исполнений по ширине проема.

				2.436-17.1-270			
Зав. отд.	Смилянский			Узел 53 Устройство нижнего горизонтального стыка серии 3 с [illegible] пичными стенами	Стадия	Лист	Листов
					Р		1
Ст. инж.	Власова				ЦНИИПРОМЗДАНИЙ		

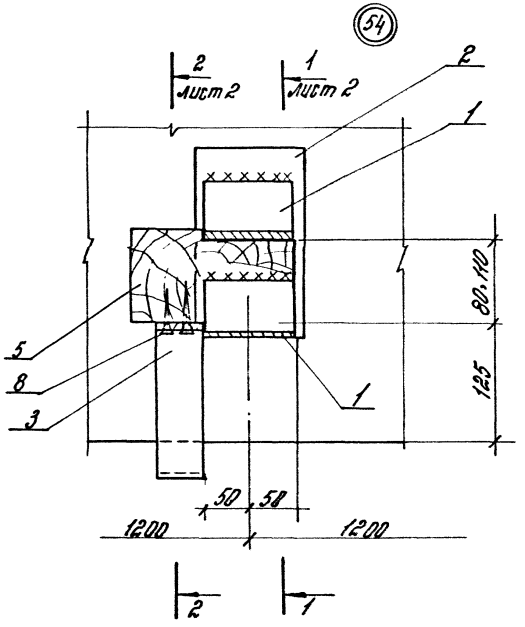

				2.436-17.1-280			
Зав. отд.	Смилянский			Узлы 54...56 установка прокладок, закладных и крепежных изделий по низу окна в кирпичных стенах	Стадия	Лист	Листов
Н. контр.	Гузеева				Р	1	5
Гл. арх. пр.	Гузеева				ЦНИИПРОИЗДАНИЙ		
Ст. инж.	Вдовин						

Инв. № подл. | Подпись и дата | Взам. инв. №

1-1

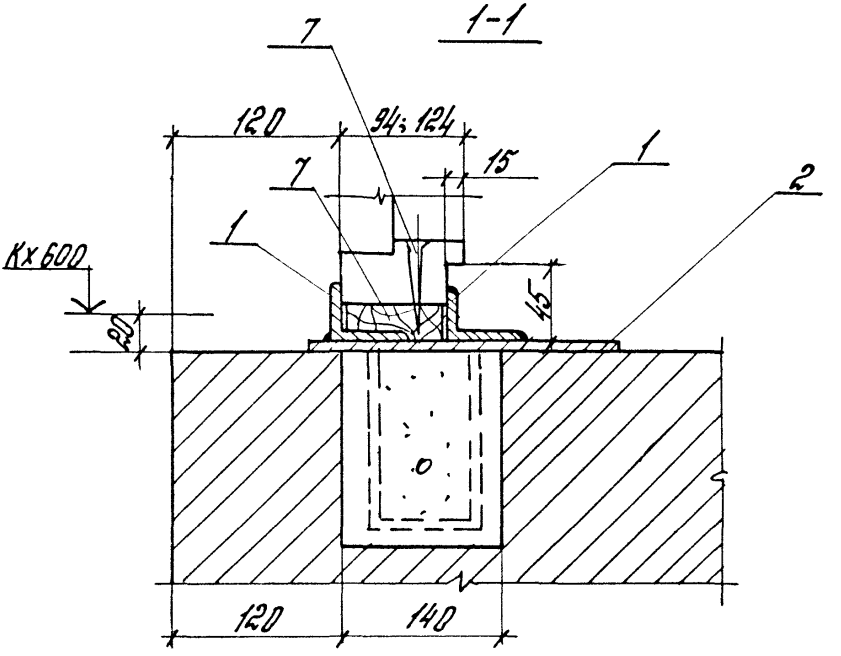

2-2

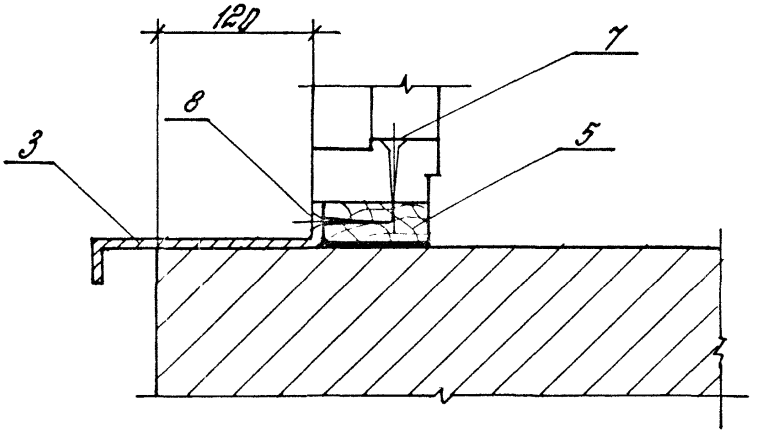

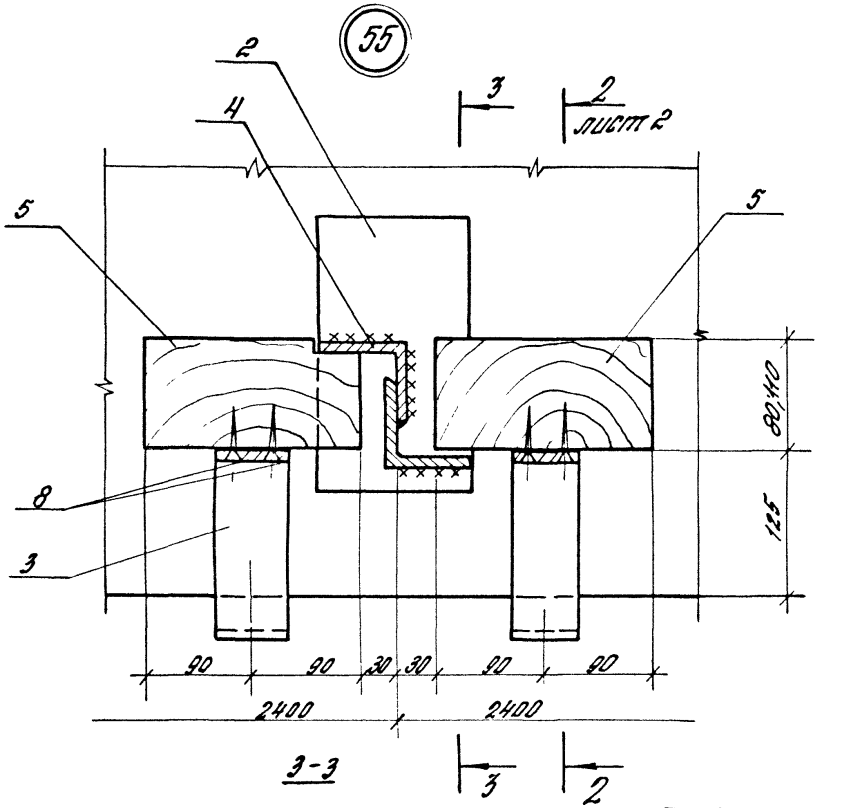

3-3

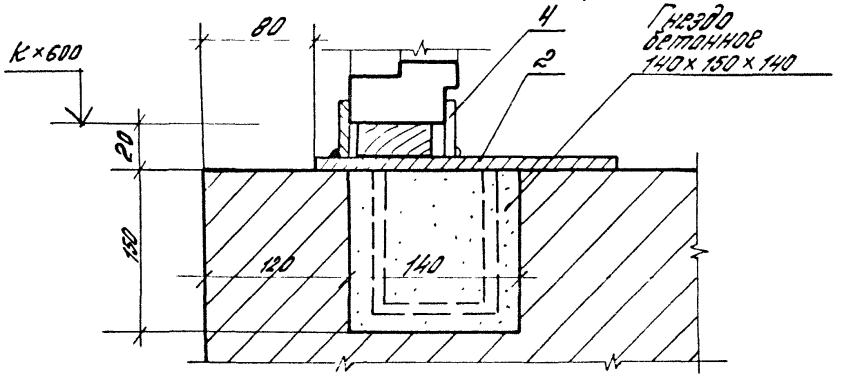

Инв.№ подл. | Подпись и дата | Взам.инв.№

2436-17.1-280

Лист 3

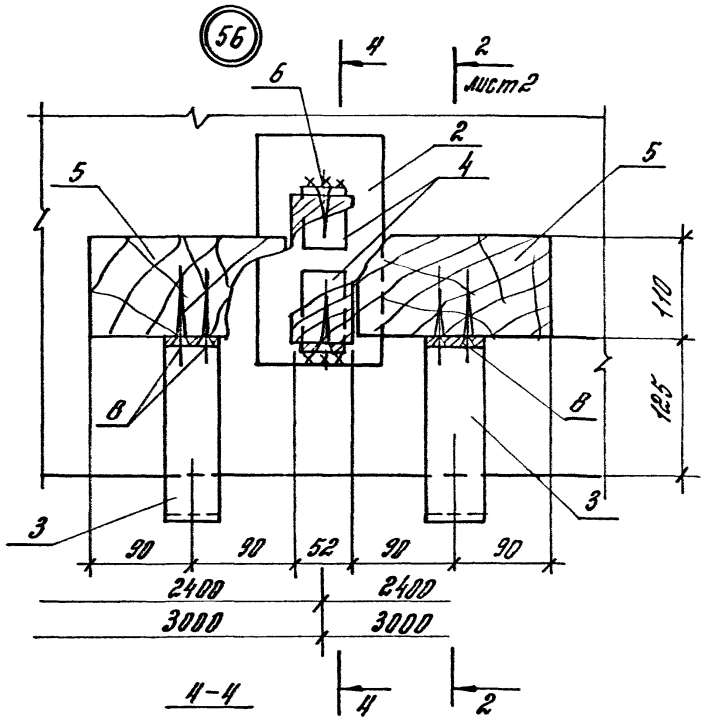
56
4
2
Лист 2
6
2
4
5
5
110
125
8
8
3
3
90
90
52
90
90
2400
2400
3000
3000
4
2

4-4

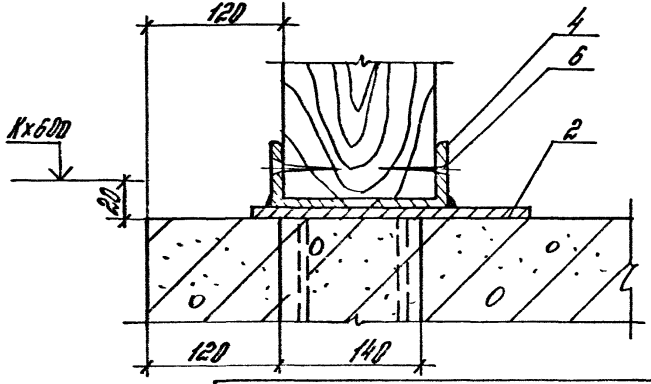
120
4
6
2
Кх600
20
120
140

Марка, поз.	Обозначение	Наименование	Кол на узел 54	55	56	Масса, ед, кг	Примечание
		Детали					
1	2.436-17.1-031	Уголок $\frac{63\times40\times5\ ГОСТ\ 8510-72*}{Ст\ 3кп\ ГОСТ\ 535-79}$					
		$\ell = 100$	2			0,39	БЧ
2	2.436-17.1-380	Изделие закладное МС5	1	1	1		
3	2.436-17.1-360-02	Костыль МС3	1	2	2		
4	2.436-17.1-032	Уголок $\frac{75\times75\times6\ ГОСТ\ 8509-72*}{Ст\ 3кп\ ГОСТ\ 535-79}$					
		$\ell = 40$			2	0,28	БЧ
		Прокладка					
		Доска $\frac{Сорта\ 3\ ГОСТ\ 8486-86**}{сосна,\ ель}$					
5	2.436-17.1-034	$25\times180\times80$ (для $\delta_{ок}=94$)	1	2	2		БЧ
5	2.436-17.1-035	$25\times180\times110$ (для $\delta_{ок}=124$)	1	2	2		БЧ
		Стандартные изделия					
6		Шуруп 1-6×50 ГОСТ 1145-80			2		
7		Шуруп 1-6×70 ГОСТ 1145-80	2	4	4		
8		Шуруп 1-4×40 ГОСТ 1145-80	2	4	4		

2.436-17.1-280

Лист 5

2.436-17.1-280 ТО

57

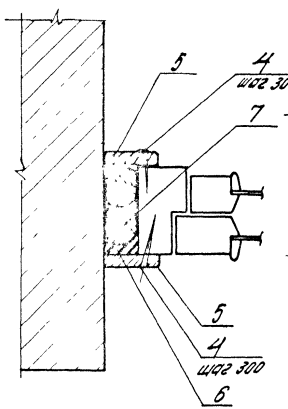

58

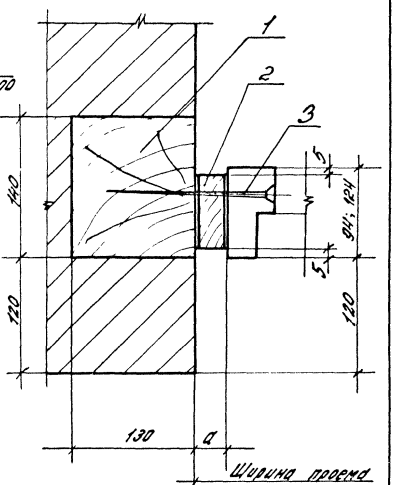

Ширина проема, мм	a, мм
1870	40
2470	40
3040	37
4870	19
6000	8

Обозначение	Высота перепл., мм	Толщина перепл., мм
2.436 - 17.1 - 290	1200	94
-01	1800	
-02	1200	124
-03	1800	

				2.436 - 17.1 - 290
Зав. отд.	Смирнов			Узел 57; 58 Устройство вертикального стыка окна серии „Н" с кирпичными стенами
Н. контр.	Гузеева			
Гл. арх. пр.	Гузеева			
Стр. инж.	Власова			

Стадия	Лист	Листов
Р	1	2

ЦНИИПРОМЗДАНИЙ

Инв. № подл.	Подпись и дата	Взам. инв. №

Марка, поз.	Обозначение	Наименование	Кол. на исп. 2.436-17.1-290-										Масса, ед., кг	Прим.
			-	01	02	03								
		Детали												
1	2.436-17.1-291	Пробка												
		Брус $\frac{\text{Сорта 3 ГОСТ 8486-66**}}{\text{сосна, ель}}$												
		130×140×160	2	3	2	3								
		Прокладка												
		Доска $\frac{\text{Сорта 3 ГОСТ 8486-66**}}{\text{сосна, ель}}$												
2	2.436-17.1-292	40×160×80	2	3										Б Ч
	-01	40×160×110			2	3								Б Ч
		Стандартные изделия												
3		Шуруп 1-8×120 ГОСТ 1145-80	2	3	2	3								
4		Шуруп 1-4×40 ГОСТ 1145-80	4	6	4	6								
		Материалы												
5		Наличник тип 1												
		54×13 ГОСТ 8242-75	2,4	3,6	2,4	3,6								м
6		Мастика тиоколовая												
		АМ-0,5, γ=1,5 грм³ ГОСТ 13489-79	1,4	2,1	1,4	2,1								кг
7		Прокладка ПРП-40 ГОСТ 19177-79						-						
		К60.300 (для а=37; 40)	2,4	3,6	2,4	3,6								м
		К40.300 (для а=19)	2,4	3,6	2,4	3,6								м

21492-02 80

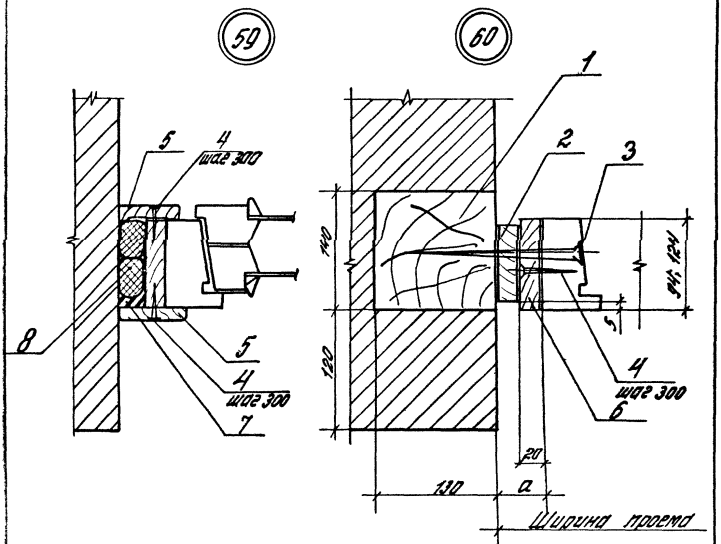

Ширина проема, мм	a, мм
1870	42
2470	55
3040	47
48,70	49
6000	29

Обозначение	Высота перепл., мм	Толщина перепл., мм
2.436-17.1-300	1200	94
—01	1800	
—02	1200	124
—03	1800	

				2.436-17.1-300			
Зав. отд.	Смилянский			Узел 59; 60 Устройство вертикального стыка окна серии „В" с кирпичными стенами	Стадия	Лист	Листов
Н. контр.	Гузеева				Р	1	2
Гл. арх. пр.	Гузеева				ЦНИИПРОМЗДАНИЙ		
Ст. инж.	Власова						

Инв. № подл.	Подпись и дата	Взам. инв. №

Марка, поз.	Обозначение	Наименование	Кол. на исп. 2.436-17.1-300-										Масса ед., кг	Прим.
			-	01	02	03								
		Детали												
1	2.436-17.1-291	Пробка												
		Брус Сорта 3 ГОСТ 8486-66** / сосна, ель												
		130×140×160	2	3	2	3								БЧ
		Прокладка												
		Доска Сорта 3 ГОСТ 8486-66** / сосна, ель												
2	2.436-17.1-301	25×80×160	2	3										БЧ
	-01	25×110×160			2	3								БЧ
		Стандартные изделия												
3		Шуруп 1-8×120 ГОСТ 1145-80	2	3	2	3								
4		Шуруп 1-4×40 ГОСТ 1145-80	8	12	8	12								
		Материалы												
5		Наличник тип 1												
		74×13 ГОСТ 8242-75	2,4	3,6	2,4	3,6								М
6		Доска Сорта 3 ГОСТ 8486-66** / сосна, ель												
		20×90	1,2	1,8										М
		20×120			1,2	1,8								М
7		Мастика тиоколовая АМ-0,5; ГОСТ 13489-79	0,7	1,1	0,7	1,1								кг
8		Прокладка ПРП-40 К40.300 ГОСТ 19177-81	2,4	3,6	2,4	3,6								М

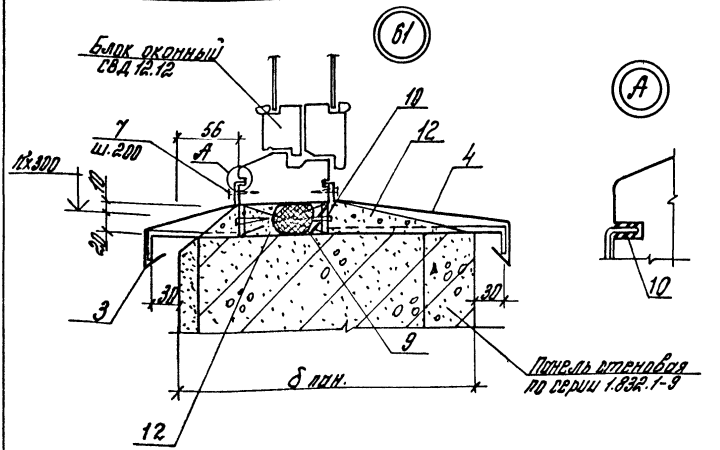

Обозначение	δ пан., мм	Ширина проема, мм	Примеч.
2.436-77.1-310	200	1200	
-01	250		
-02	300		
-03	400		
-04	500		
-05	200	4800	
-06	250		
-07	300		
-08	400		
-09	500		

Нач. отд.	Котов	[signature]	1986
Н. контр.	Люхина	[signature]	
Гл. ин. пр.	Люхина	[signature]	
Ст. инж.	Кузьмина	[signature]	
Инженер	Еланишников	[signature]	

2.436-17.1-310

Узел 61...63
Устройство нижнего горизонтального стыка окна со стеной в сельскохозяйственных зданиях

Стадия	Лист	Листов
Р	1	5

ГИПРОНИСЕЛЬХОЗ

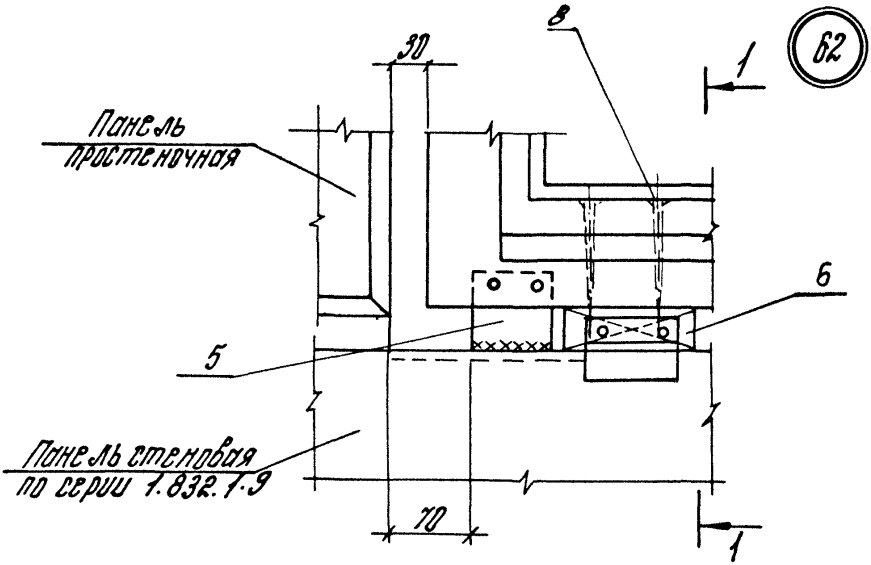
30
8
1
62
Панель
простеночная
6
5
Панель стеновая
по серии 1.832.1-9
70
1

1-1

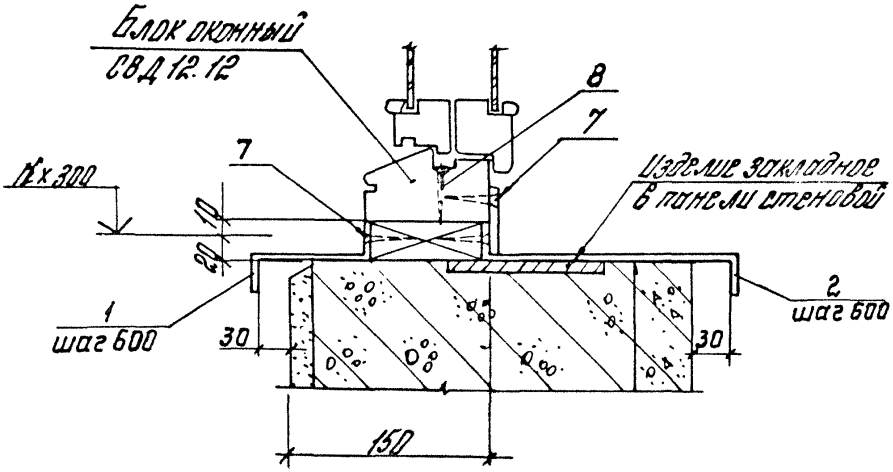
Блок оконный
СВД 12.12
8
7
7
Изделие закладное
в панели стеновой
12х300
10
20
1
шаг 600
30
2
шаг 600
30
150

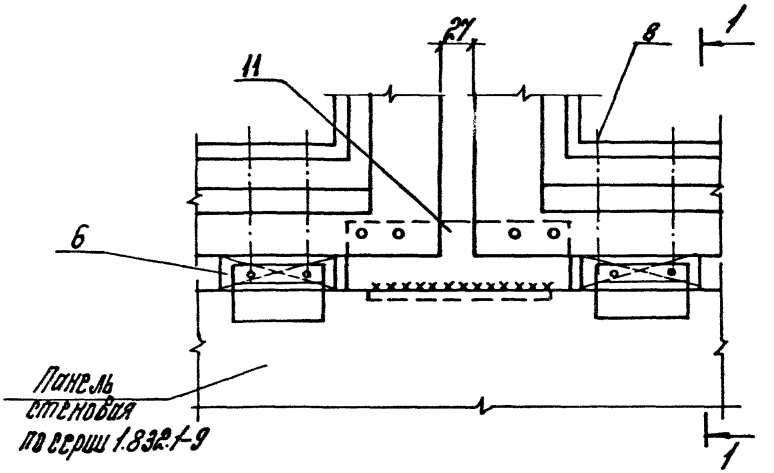
27
8
1
11
6
Панель
стеновая
по серии 1.832-1-9
1

Марка, поз.	Обозначение	Наименование	Кол. на изд. 2.436-17.1-310-										Масса ед., кг	Прим.
			—	01	02	03	04	05	06	07	08	09		
		Детали												
1	2.436-17.1-360	Костыль МС1	3	3	3	3	3	12	12	12	12	12	0,13	
2	2.436-17.1-360	Костыль МС1	3					12					0,13	
	2.436-17.1-360-01	Костыль МС2		3					12				0,18	
	2.436-17.1-360-02	Костыль МС3			3					12			0,23	
	2.436-17.1-360-03	Костыль МС4				3					12		0,32	
	2.436-17.1-360-04	Костыль МС5					3					12	0,42	
3	2.436-17.1-350	Фасонное изделие ФС1.12	1	1	1	1	1						1,33	
	2.436-17.1-350-03	Фасонное изделие ФС1.48						1	1	1	1	1	5,18	
4	2.436-17.1-350	Фасонное изделие ФС1.12	1										1,33	
	2.436-17.1-350-03	Фасонное изделие ФС1.48						1					5,18	
	2.436-17.1-350-04	Фасонное изделие ФС2.12		1									1,73	
	2.436-17.1-350-05	Фасонное изделие ФС2.48							1				6,7	
	2.436-17.1-350-06	Фасонное изделие ФС3.12			1								2,12	
	2.436-17.1-350-10	Фасонное изделие ФС3.48								1			3,22	
	2.436-17.1-350-11	Фасонное изделие ФС4.12				1							2,9	
	2.436-17.1-350-12	Фасонное изделие ФС4.48									1		11,27	
	2.436-17.1-350-13	Фасонное изделие ФС5.12					1						3,69	
	2.436-17.1-350-14	Фасонное изделие ФС5.48										1	14,3	

Марка поз.	Обозначение	Наименование	Кол. на изд. 2.436-17.1-310 —										Масса ед. кг	Примеч.
			—	01	02	03	04	05	06	07	08	09		
5	2.436-17.1-390	Изделие крепежное МС9	2	2	2	2	2	2	2	2	2	2	0,17	
11	2.436-17.1-390-01	Изделие крепежное МС10						3	3	3	3	3	0,54	
6	2.436-17.1-311	Брусок $\ell = 100$												
		30×84 ГОСТ 8486-66**												
		сосна шиель $V \leq 20\%$	3	3	3	3	3	12	12	12	12	12		64
		Стандартные изделия												
7		Шуруп 1-4×40 ГОСТ 1145-80	28	28	28	28	28	86	86	86	86	86	3,05	кг/1000шт.
8		Шуруп 1-6×60 ГОСТ 1145-80	6	6	6	6	6	24	24	24	24	24	10,16	кг/1000шт.
		Материалы												
9		Прокладка ПРП50.К 40.300 ГОСТ 19177-81	1,2	1,2	1,2	1,2	1,2	4,8	4,8	4,8	4,8	4,8		м
10		Мастика тиоколовая АМ-0,5; $\gamma = 1,5$ г/см³ ГОСТ 13489-79	0,5	0,5	0,5	0,5	0,5	2,2	2,2	2,2	2,2	2,2		кг
12		Цементно-песчаный раствор М 100	0,013	0,014	0,005	0,007	0,013	0,013	0,017	0,02	0,029	0,035		м³

2.436-17.1-310

Лист 5

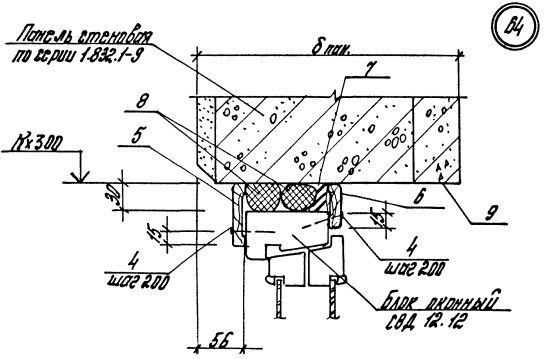

Обозначение	δ пан., мм	Ширина проема, мм	Примечание
2.436-17.1-320	200	1200	
-01	250		
-02	300		
-03	400		
-04	500		
-05	200	4800	
-06	250		
-07	300		
-08	400		
-09	500		

Нач. отд.	Котов	[signature]	1986
Н. контр.	Люхина	[signature]	
Гл. ин. пр.	Люхина	[signature]	
Ст. инж.	Кузьмина	[signature]	
Инжен.	Елановникова	[signature]	

2.436-17.1-320

Узел 64...66
Устройство верхнего горизонтального стыка окна со стеной в сельскохозяйственных зданиях

Стадия	Лист	Листов
Р	1	5

ГИПРОНИСЕЛЬХОЗ

Инв. № подл. | Подпись и дата | Взам. инв. №

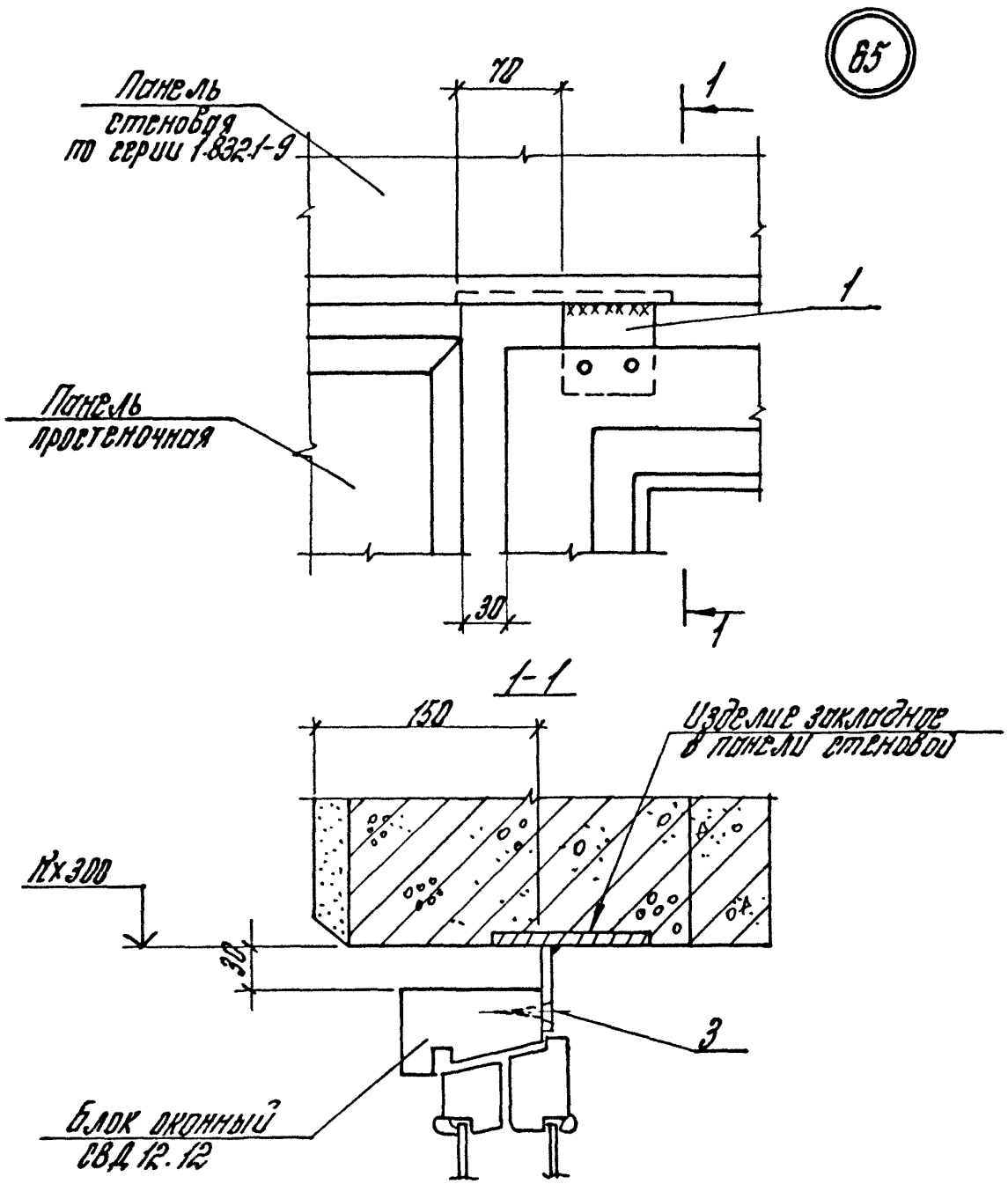
Панель стеновая по серии 1.832.1-9
70
1
1
Панель простеночная
30
1
1-1
150
Изделие закладное в панели стеновой
Нх300
30
3
Блок оконный СВД 12.12

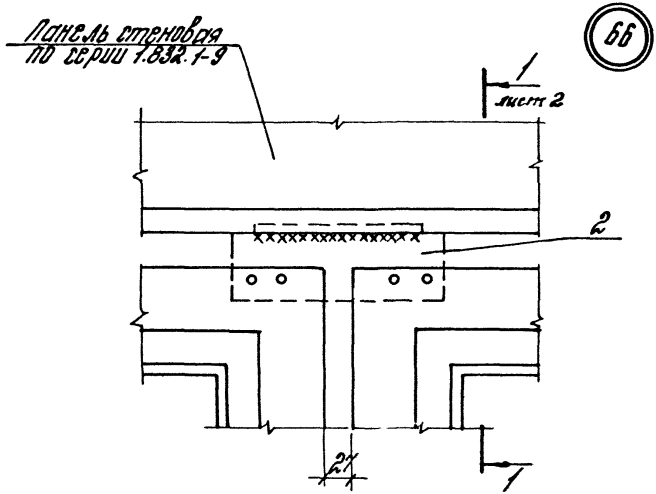

Крепежные элементы МС8 и МС9 привариваются к закладному изделию стеновой панели до монтажа оконных блоков

Марка, поз.	Обозначение	Наименование	Кол. на исп. 2.436-17.1-320-										Масса ед., кг	Приме-чание
			—	01	02	03	04	05	06	07	08	09		
		Детали												
1	2.436-17.1-390	Изделие крепеж-												
		ное МС9	2	2	2	2	2	2	2	2	2	2	0,17	
2	2.436-17.1-390-01	Изделие крепеж-												
		ное МС10						3	3	3	3	3	0,54	
		Стандартные изделия												
3		Шуруп												
		1-4×40 ГОСТ 1145-80	4	4	4	4	4	16	16	16	16	16	3,05	кг/1000шт.
4		Гвозди К2×50												
		ГОСТ 4028-63*	12	12	12	12	12	48	48	48	48	48	1,23	кг/1000шт.
5		Наличник тип 1шир.74												
		ГОСТ 8242-75	1,2	1,2	1,2	1,2	1,2	4,8	4,8	4,8	4,8	4,8		м
6		Наличник тип 1.												
		шир. 44 ГОСТ8242-75	1,2	1,2	1,2	1,2	1,2	4,8	4,8	4,8	4,8	4,8		м
		Материалы												
7		Мастика тиоколовая												
		АМ-0,5; γ=1,5 г/см^3												
		ГОСТ 13489-79	0,5	0,5	0,5	0,5	0,5	2,2	2,2	2,2	2,2	2,2		кг

Инв. № подл.	Подпись и дата	Взам. инв. №

Марка, поз.	Обозначение	Наименование	Кол. на исп. 2436-17.1-320 —										Масса ед., кг	Примечание
			—	01	02	03	04	05	06	07	08	09		
8		Прокладка												
		ПРП 40.К40.308												
		ГОСТ 19177-81	2,4	2,4	2,4	2,4	2,4	9,6	9,6	9,6	9,6	9,6		м
9		Защитное												
		покрытие	0,05	0,11	0,17	0,29	0,41	0,20	0,44	0,68	1,2	1,6		$м^2$ слой

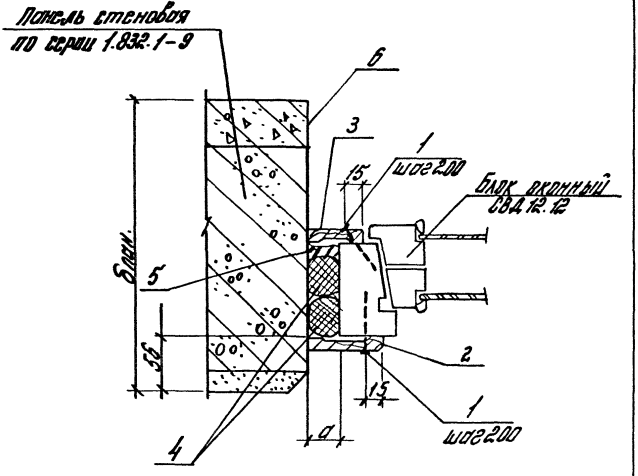

Обозначение	δпан., мм.	Ширина проема, мм	a, мм	Примечание
2.436-17.1-330	200	1200	25	
-01	250			
-02	300			
-03	400			
-04	500			
-05	200	4800	30	
-06	250			
-07	300			
-08	400			
-09	500			

2.438-17.1-330

Узел 67
Устройство вертикального стыка окна со стеной в рядовой

Стадия Р | Лист 1 | Листов 2

ГИПРОНИСЕЛЬХОЗ

Марка, поз.	Обозначение	Наименование	Кол. на исп. 2.436-17.1-330										Масса ед., кг	Примечание
			—	01	02	03	04	05	06	07	08	09		
		Стандартные изделия												
1		Гвозди К2 х 50 ГОСТ 4028-63*	12	12	12	12	12	12	12	12	12	12	1,23	кг/1000шт.
2		Наличник тип 1 шириной 44												
		ГОСТ 8242-75	1,2	1,2	1,2	1,2	1,2							м
		Наличник тип 1 шириной 54												
		ГОСТ 8242-75						1,2	1,2	1,2	1,2	1,2		м
3		Наличник тип 1 шириной 44												
		ГОСТ 8242-75	1,2	1,2	1,2	1,2	1,2	1,2	1,2	1,2	1,2	1,2		м
		Материалы												
4		Прокладка												
		ПРП-40.К-40.200 ГОСТ 19177-81	2,4	2,4	2,4	2,4	2,4	2,4	2,4	2,4	2,4	2,4		м
5		Мастика по ГОСТ 13489-79	0,84	0,84	0,84	0,84	0,84	0,84	0,84	0,84	0,84	0,84	0,7	кг
6		Защитное покрытие	0,05	0,11	0,17	0,29	0,41	0,05	0,11	0,17	0,29	0,41		м² см. ПЗ

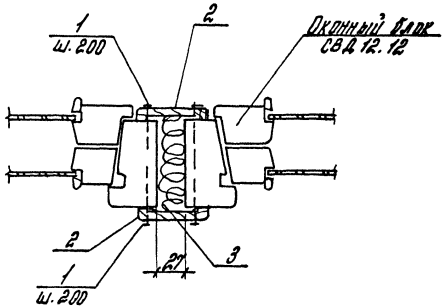

на 1,2 пм

Марка, поз.	Обозначение	Наименование	Кол.	Масса, ед. кг.	Примечание
		Стандартные изделия			
1		Гвозди К2х50 ГОСТ 4828-63*	24	1,23	кг/1000 шт.
2		Наличник тип 1 шириной 74			
		ГОСТ 8242-75	24		м
		Материалы			
3		Пакля ленточная			
		пропитанная ГОСТ 16183-77	0,025		$м^3$

2.436-17.1-34Й

Нач. отд.	Котов	[signature]	1986
Н. контр.	Люхина	[signature]	
Гл. ин. пр.	Люхина	[signature]	
Ст. инж.	Кузьмина	[signature]	
Инж.	Хеланишникова	[signature]	

Узел 68
Устройство вертикального стыка окна в сельскохозяйственных зданиях

Стадия	Лист	Листов
Р		1

ГИПРОНИСЕЛЬХОЗ

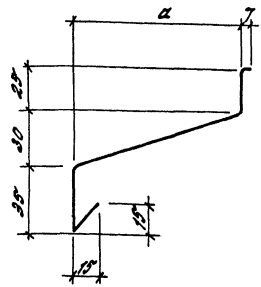

Таблицу на исполнения см. на листе 2

					2.436-17.1-350		
						стадия	масса	масштаб
					Фасонное изделие ФС1 ... ФС5	Р	см.табл	1:2
						лист 1	листов 2	
Нач.отд.	Коров			1986				
Н.контр.	Лохина							
Гл.инж.пр.	Лохина							
Гл.инж.	Кузьмина				ОЦ 5-0.8 ГОСТ 19903-74* / М ст.3кп1 ГОСТ 14918-80	ГИПРОНИСЕЛЬХОЗ		
Инженер	Авишишкина							

Инв.№ подл. | Подпись и дата | Взам.инв.№

Обозначение	Марка	a, мм	Длина изделия, мм	Масса, кг
2.436-17.1-350	фс1.12	85	1250	1,33
-01	фс1.18		1850	1,98
-02	фс1.30		3050	3,26
-03	фс1.48		4850	5.18
-04	фс2.12	135	1250	1,73
-05	фс2.48		4850	6,70
-06	фс3.12	185	1250	2,12
-07	фс3.18		1900	3,22
-08	фс3.24		2500	4,24
-09	фс3.30		3050	5,17
-10	фс3.48		4900	8,31
-11	фс4.12	285	1250	2,90
-12	фс4.48		4850	11,27
-13	фс5.12	385	1250	3,69
-14	фс5.48		4850	14,3

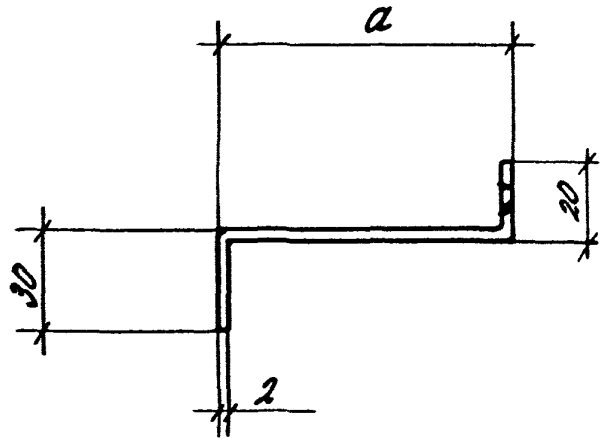

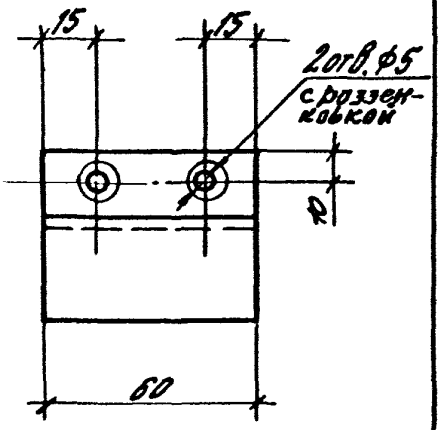

Обозначение	Марка	a, мм	Масса, кг
2.436-17.1-360	МС1	90	0,13
-01	МС2	140	0,18
-02	МС3	190	0,23
-03	МС4	290	0,32
-04	МС5	390	0,42

Инв.№ подл. | Подпись и дата | Взам.инв.№

Зав.отд.	Сычугина		
Н.контр.	Гузеева		
Гл.орг.пр.	Гузеева		
Ст.инж.	Власова		

2.436-17.1-360

Костыль МС1... МС5

Стадия	Масса	Масштаб
Р	См. табл.	1:20
Лист	Листов 1	

Лист Б-ПН-20 ГОСТ 19903-74* / Ст3кп ГОСТ 16523-70*

ЦНИИПРОМЗДАНИЙ

Формат	Зона	Поз.	Обозначение	Наименование	Кол. на испол. 2.436-17.1-370 —										Примечание
					—	01	02	03							
				Детали											
БЧ		1	2.436-17.1-371	Уголок 63х40х5 ГОСТ 8510-72* / Ст.3кп2 ГОСТ 380-71*											
				ℓ = 100	1	1	1	1							0,39кг
БЧ		2	2.436-17.1-372	Круг Ø14 ГОСТ 2590-71* / Ст3 ГОСТ 535-79											
				ℓ = 330	1	1									0,39кг
БЧ			2.436-17.1-373	ℓ = 430			1	1							0,5кг
БЧ		3	2.436-17.1-374	Полоса 8х40 ГОСТ 103-76 / Ст3 кп ГОСТ 380-71*											
				ℓ = 60	1	1	1	1							0,2кг

Зав. отд.	Стилянский		2.436-17.1-370
Н. контр.	Сизерева		Кронштейн КС6; КС7
Гл. спр. пр.	Гузеева		Стадия: Р; Лист; Листов: 1
Ст. инж.	Власова		ЦНИИПромзданий

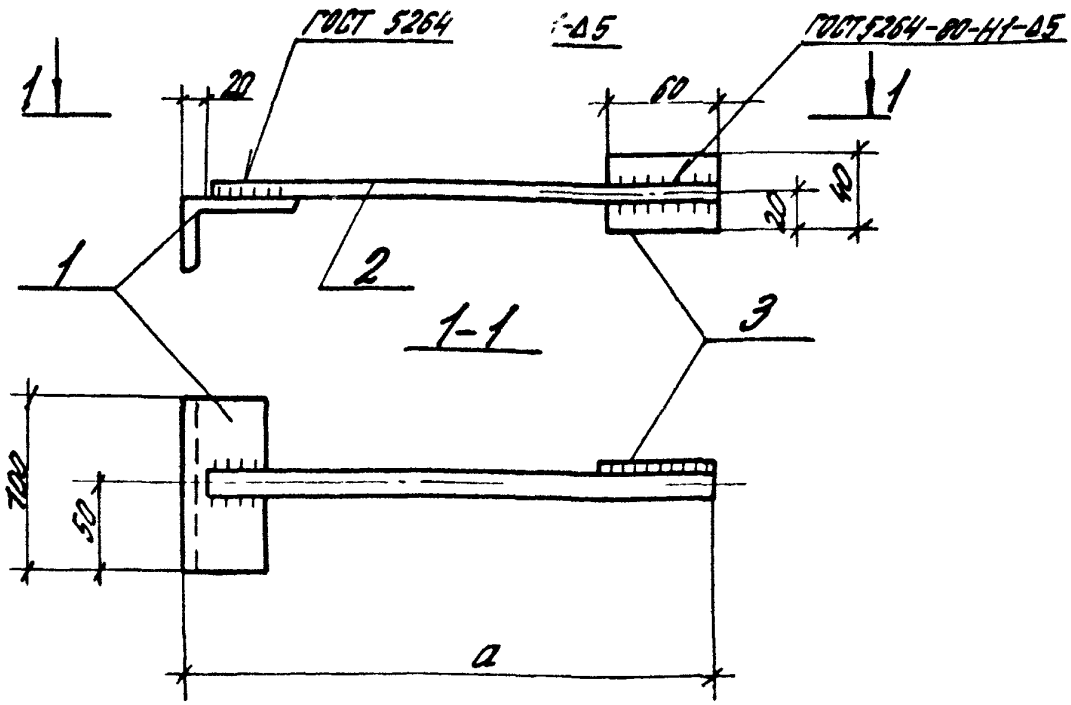

Обозначение	Марка	d, мм	Масса, кг
2.436-17.1-370	МС6	350	0,98
—01	МС6Н		
—02	МС7	450	1,09
—03	МС7Н		

Зав.отд.	Смиланский		
Н.контр.	Гузеева		
Гл.арх.пр.	Гузеева		
Ст.инж.	Власова		

2.436-17.1-370с6

Кронштейн МС6; МС7 Сборочный чертеж

Стадия	Масса	Масштаб
Р	См. табл.	1:5
Лист	Листов 1	

ЦНИИПРОМЗДАНИЙ

Инв.№ подл. | Подпись и дата | Взам.инв.№

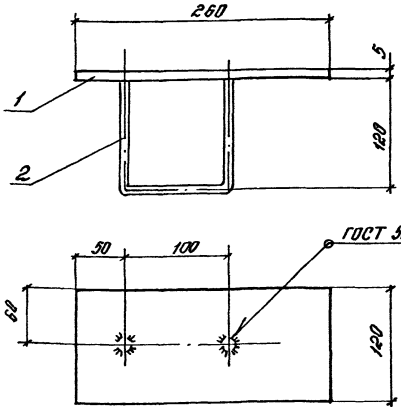

Формат	Зона	Поз.	Обозначение	Наименование	Кол.	Прим.
				Детали		
БУ		1	2.436-17.1-381	Полоса $\frac{5\times120}{Ст3\ кп2}$ ГОСТ 103-76 / ГОСТ 380-71*		
				ℓ = 260	1	1,23 кг
БУ		2	2.436-17.1-382	Ø8 А1 ГОСТ 5781-82		
				ℓ = 360	1	0,14 кг

		2.436-17.1-380	
		Изделие закладное МС8	Стадия: Р; Масса: 1,37; Масштаб: 1:4
			Лист; Листов 1
Зав.отд.	Смиянский		ЦНИИПромзданий
Н. контр.	Гуляев		
Гл. спец.	Гуляев		
Ст. инж.	Волгарев		

Рис.1

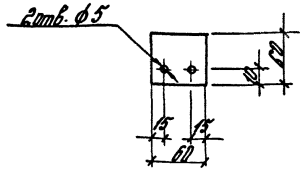

Рис.2

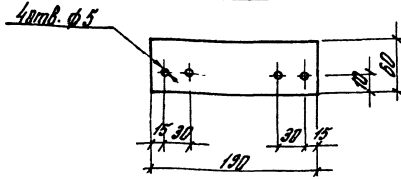

Обозначение	Марка	Рис.	Масса кг
2.436-17.1-390	МС9	1	0,17
-01	МС10	2	0,54

Нач. отд.	Котов		
Н. контр.	Люхина		
Гл. инж.	Люхина		
Ст. инж.	Кузьмина		
Инж. ен.	Елапешникова		

2.436 -17.1-390

Изделие крепежное МС9; МС10

Полоса $\frac{Б\text{-}6\times60\ ГОСТ\ 103\text{-}76}{8\ Ст.3\ кп\ 2\text{-}1\ ГОСТ\ 535\text{-}79}$

Стадия	Масса	Масштаб
Р	см. табл.	1:4

Лист | Листов 1

ГИПРОНИСЕЛЬХОЗ

Инв. № подл. | Подпись и дата | В зам. инв. №

21492-02 102

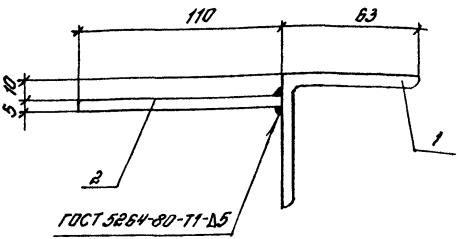

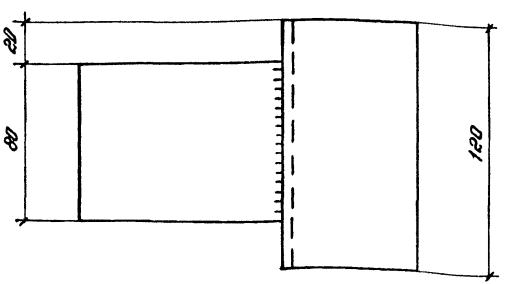

Формат	Зона	Поз.	Обозначение	Наименование	Кол.	Примеч.
				Детали		
БЧ		1	2.436-17.1-401	Уголок $\frac{63\times63\times5\ ГОСТ\ 8509-72*}{Ст\ 3\ кп2\ ГОСТ\ 380-71*}$		
				$l=120$	1	0,58 кг
		2	2.436-17.1-402	Полоса $\frac{5\times80\ ГОСТ\ 103-76}{Ст\ 3\ кп2\ ГОСТ\ 380-71*}$		
				$l=110$	1	0,35 кг

Зав. отд.	Смолянский		
Нач. отд.	Гузеева		
Гл. инж.	Гузеева		
Ст. инж.	Власов		

2.436-17.1-400

Кронштейн МС 11

Стадия	Масса	Масштаб
Р	0,93	1:2

Лист | Листов 1

ЦНИИПРОМЗДАНИЙ

ЦЕНТРАЛЬНЫЙ ИНСТИТУТ ТИПОВОГО ПРОЕКТИРОВАНИЯ
ГОССТРОЯ СССР

Москва, А-445, Смольная ул., 22

Сдано в печать V 1987 года

Заказ № 6713 Тираж 3000 экз

gost.e-ecolog.ru